https://zavodjbi.com/

3-9 ТИПОВЫЕ КОНСТРУКЦИИ, ИЗДЕЛИЯ И УЗЛЫ ЗДАНИЙ И СООРУЖЕНИЙ

СЕРИЯ 1.020-1/83

КОНСТРУКЦИИ КАРКАСА МЕЖВИДОВОГО ПРИМЕНЕНИЯ ДЛЯ МНОГОЭТАЖНЫХ ОБЩЕСТВЕННЫХ ЗДАНИЙ, ПРОИЗВОДСТВЕННЫХ И ВСПОМОГАТЕЛЬНЫХ ЗДАНИЙ ПРОМЫШЛЕННЫХ ПРЕДПРИЯТИЙ

Конструкции

ВЫПУСК 3-9

РИГЕЛИ ВЫСОТОЙ 600 мм ПРОЛЁТОМ 3,0; 6,0 и 9,0 м ДЛЯ ОПИРАНИЯ МНОГОПУСТОТНЫХ ПЛИТ ПЕРЕКРЫТИЯ. АРМАТУРНЫЕ И ЗАКЛАДНЫЕ ИЗДЕЛИЯ

РАБОЧИЕ ЧЕРТЕЖИ

1989 г.

ЦЕНА 1-12

ЗАВОД ЖБИ

https://zavodjbi.com/

https://zavodjbi.com/

ЦЕНТРАЛЬНЫЙ ИНСТИТУТ ТИПОВОГО ПРОЕКТИРОВАНИЯ
ГОССТРОЯ СССР

Москва, А-445, Смольная ул., 22

Сдано в печать I 1985 года

Заказ № 132 Тираж 1000 экз.

https://zavodjbi.com/

https://zavodjbi.com/

ТИПОВЫЕ КОНСТРУКЦИИ, ИЗДЕЛИЯ
И УЗЛЫ ЗДАНИЙ И СООРУЖЕНИЙ

СЕРИЯ 1.020-1/83

КОНСТРУКЦИИ КАРКАСА МЕЖВИДОВОГО ПРИМЕНЕНИЯ ДЛЯ МНОГОЭТАЖНЫХ ОБЩЕСТВЕННЫХ ЗДАНИЙ, ПРОИЗВОДСТВЕННЫХ И ВСПОМОГАТЕЛЬНЫХ ЗДАНИЙ ПРОМЫШЛЕННЫХ ПРЕДПРИЯТИЙ

ВЫПУСК 3-9

РИГЕЛИ ВЫСОТОЙ 600 мм ПРОЛЁТОМ 3,0; 6,0 и 9,0 м ДЛЯ ОПИРАНИЯ МНОГОПУСТОТНЫХ ПЛИТ ПЕРЕКРЫТИЯ. АРМАТУРНЫЕ И ЗАКЛАДНЫЕ ИЗДЕЛИЯ

РАБОЧИЕ ЧЕРТЕЖИ

РАЗРАБОТАНЫ

ЦНИИЭП ТОРГОВО-БЫТОВЫХ ЗДАНИЙ
И ТУРИСТСКИХ КОМПЛЕКСОВ

Директор института В.Лепский
Нач.отдела Б.Волынский
Гл.инж.проекта И.Острова
Рук.лаборатории А.Семченков

ЦНИИПРОМЗДАНИЙ
Гл.инженер института В.Гранёв
Нач.отдела Э.Кодыш

НИИЖБ ГОССТРОЯ СССР

Зам.директора ин-та Н.Коровин
Рук.лаборатории Г.Бердичевский
Зав.сектором А.Залесов

ГИПРОСТРОММАШ

Гл.инженер института В.Бузинов
Гл.технолог отдела
арматурных работ Т.Заневская

Утверждены Госстроем СССР
постановление от 13.07.1984 г.
Введены в действие с 01.09.1984 г.

https://zavodjbi.com/

https://zavodjbi.com/

ОБОЗНАЧЕНИЕ	НАИМЕНОВАНИЕ	СТР.
	СОДЕРЖАНИЕ	2-3
1.020-1/83.3-9 00ТО	ТЕХНИЧЕСКОЕ ОПИСАНИЕ	4
1.020-1/83.3-9 01	КАРКАС УКРУПНИТЕЛЬНОЙ СБОРКИ (СКР-1÷СКР-8)	5
1.020-1/83.3-9 02	КАРКАС ПЛОСКИЙ (КР-1 ÷ КР-4)	9
1.020-1/83.3-9 03	КАРКАС ПЛОСКИЙ (КР-5 ÷ КР-7)	12
1.020-1/83.3-9 04	КАРКАС ПЛОСКИЙ (КР-8 ÷ КР-11)	14
1.020-1/83.3-9 05	КАРКАС ПЛОСКИЙ (КР-12 ÷ КР-15)	17
1.020-1/83.3-9 06	КАРКАС ПЛОСКИЙ (КР-16 ÷ КР-19)	20
1.020-1/83.3-9 07	СЕТКА (С-1 ÷ С-4)	23
1.020-1/83.3-9 08	СЕТКА (С-5 ÷ С-7)	25
1.020-1/83.3-9 09	СЕТКА С-8, С-9	27
1.020-1/83.3-9 10	СЕТКА С-10, С-11	29
1.020-1/83.3-9 11	СЕТКА С-12	31
1.020-1/83.3-9 12	СЕТКА С-13, С-14	32
1.020-1/83.3-9 13	СЕТКА С-15, С-16	34
1.020-1/83.3-9 14	СЕТКА С-17	36
1.020-1/83.3-9 15	СЕТКА С-18	37
1.020-1/83.3-9 16	ИЗДЕЛИЕ ЗАКЛАДНОЕ СБОРНОЕ СМН-1, СМН-2	38
1.020-1/83.3-9 17	ИЗДЕЛИЕ ЗАКЛАДНОЕ СБОРНОЕ СМН-3, СМН-4	40

НАЧ ОТД	ВОЛЫНСКИЙ	
Н КОНТР.	ПРИГОРЕВ	
ГА КОНСТР	ШАЦ	
ГИП	ОСТРОВА	
РАЗРАБ	ЛУКИНА	
ПРОВЕРИЛ	ОСИНА	
ИСПОЛНИЛ	НОСОВА	

1.020-1/83.3-9 00

СОДЕРЖАНИЕ

СТАДИЯ	ЛИСТ	ЛИСТОВ
Р	1	2

ЦНИИЭП ТОРГОВО-БЫТОВЫХ ЗДАНИЙ И ТУРИСТСКИХ КОМПЛЕКСОВ

19854 3

ФОРМАТ А4

https://zavodjbi.com/

ОБОЗНАЧЕНИЕ	НАИМЕНОВАНИЕ	СТР
1.020-1/83.3-9 18	ИЗДЕЛИЕ ЗАКЛАДНОЕ (МН-1 ÷ МН-6)	42
1.020-1/83.3-9 19	ИЗДЕЛИЕ ЗАКЛАДНОЕ (МН-7 ÷ МН-9)	45
1.020-1/83.3-9 20	ИЗДЕЛИЕ ЗАКЛАДНОЕ (МН-11 ÷ МН-13)	47
1.020-1/83.3-9 21	СТЕРЖЕНЬ ГНУТЫЙ (СГ-1 ÷ СГ-3)	49
1.020-1/83.3-9 22	СТЕРЖЕНЬ ГНУТЫЙ СГ-4, СГ-5	50
1.020-1/83.3-9 23	СТЕРЖЕНЬ ГНУТЫЙ (СГ-6 ÷ СГ-11, СГ-21, СГ-22)	51
1.020-1/83.3-9 24	СТЕРЖЕНЬ ГНУТЫЙ СГ-12	52
1.020-1/83.3-9 25	СТЕРЖЕНЬ ГНУТЫЙ СГ-13	53
1.020-1/83.3-9 26	СТЕРЖЕНЬ ГНУТЫЙ СГ-14	54
1.020-1/83.3-9 27	СТЕРЖЕНЬ ГНУТЫЙ СГ-15, СГ-16	55
1.020-1/83.3-9 28	СТЕРЖЕНЬ ГНУТЫЙ СГ-17	56
1.020-1/83.3-9 29	СТЕРЖЕНЬ ГНУТЫЙ (СГ-18 ÷ СГ-20)	57

ИНВ. № ПОДЛ. | ПОДПИСЬ И ДАТА | ВЗАМ. ИНВ. №

https://zavodjbi.com/

Настоящий выпуск содержит рабочие чертежи плоских арматурных изделий и закладных деталей ригелей с высотой сечения 600 мм по выпуску 3-7 под многопустотные плиты перекрытий, рассчитанных на серийное изготовление на типовом и нестандартном оборудовании заводов железобетонных конструкций и специализированных механических заводов.

Указания по изготовлению арматурных изделий и закладных деталей приведены в выпуске 0-7 „Указания по заводской технологии изготовления изделий."

В состав плоских арматурных изделий входят каркасы, сетки полок, опорные сетки, сетки косвенного армирования для предварительно напряженных ригелей и отдельные гнутые стержни.

В спецификациях к арматурным и закладным изделиям приведен класс стали без указания марки стали. В конкретных проектах должна быть указана марка стали арматуры и пластин закладных деталей в зависимости от условий эксплуатации в соответствии с главой СНиП II-21-75.

Сварные арматурные изделия и закладные детали должны отвечать требованиям ГОСТ 10922-75.

Особое внимание следует обратить на обеспечение прочности таврового соединения вертикальных анкеров с пластинами закладных деталей. Если сварка под слоем флюса по ГОСТ 19292-73 не удовлетворяет требуемой прочности по ГОСТ 10922-75, допускается замена этого типа сварки на электродуговую сварку в разделанные отверстия, при условии обеспечения при этом требуемой прочности.

Все арматурные изделия должны маркироваться и складироваться по маркам в специальной таре.

Перечень выпусков, входящих в состав серии 1.020-1/83 приведен в выпуске 0-0.

				1.020-1/83. 3-9. 00ТО		
Нач отд	Волынский			Техническое описание	Стадия	Лист	Листов
Н. контр.	Григорьев				Р		1
Гл. конст	Шац				ЦНИИЭП торгово-бытовых зданий и туристских комплексов	
ГИП	Острова					
ГИП	Озина					
Дополн.	Васильева					

Инв. № подл. | Подп. и дата | Взам. инв. №

19854 5

ФОРМАТ А4

https://zavodjbi.com/

ФОРМАТ	ЗОНА	ПОЗ	ОБОЗНАЧЕНИЕ	НАИМЕНОВАНИЕ	КОЛ.	ПРИМЕЧАНИЕ
				ДОКУМЕНТАЦИЯ		
А4			1.020-1/83.3-9 01СВ	СБОРОЧНЫЙ ЧЕРТЕЖ		
А4			1.020-1/83.3-9 00ТО	ТЕХНИЧЕСКОЕ ОПИСАНИЕ		
			ПЕРЕМЕННЫЕ ДАННЫЕ	ДЛЯ ИСПОЛНЕНИЙ:		
				1.020-1/83.3-9 01 СКР-1		
				СБОРОЧНЫЕ ЕДИНИЦЫ		
А4		1	1.020-1/83.3-9 02-03	КАРКАС ПЛОСКИЙ КР-4	1	
				ДЕТАЛИ		
БЧ		2	28.013.5500	СТ.ОТД.ГОСТ 5781-82 Ф28 А-Ш L=5500	1	26.6КГ
				1.020-1/83.3-9 01-01 СКР-2		
				СБОРОЧНЫЕ ЕДИНИЦЫ		
А4		1	1.020-1/83.3-9 04	КАРКАС ПЛОСКИЙ КР-8	1	
				ДЕТАЛИ		
БЧ		2	20.013.4100	СТ.ОТД.ГОСТ 5781-82 Ф20 А-Ш L=4100	1	10.1КГ
				1.020-1/83.3-9 01-02 СКР-3		
				СБОРОЧНЫЕ ЕДИНИЦЫ		
А4		1	1.020-1/83.3-9 04-01	КАРКАС ПЛОСКИЙ КР-9	1	
				ДЕТАЛИ		
БЧ		2	25.013.4100	СТ.ОТД.ГОСТ 5781-82 Ф25 А-Ш L=4100	1	15.8КГ

ЭПВЦ КиевЗНИИЭП | ТЛ111 КОРТ

Подпись и дата | Инв № подл | Инв №

НАЧ ОТД	Волынский	
Н КОНТР	Пригорев	
ГЛ КОНСТР	Шац	
ГИП	Острова	
РАЗРАБ	Птицына	
ПРОВЕРИЛ	Осина	
ИСПОЛНИЛ	Лукина	

1.020-1/83.3-9 01

КАРКАС УКРУПНИТЕЛЬНОЙ СБОРКИ СКР-

СТАДИЯ	ЛИСТ	ЛИСТОВ
Р	1	3

ЦНИИЭП торгово-бытовых зданий и туристских комплексов

19851 С

ФОРМАТ А4

https://zavodjbi.com/

https://zavodjbi.com/

ФОРМАТ	ЗОНА	ПОЗ	ОБОЗНАЧЕНИЕ	НАИМЕНОВАНИЕ	КОЛ	ПРИМЕЧАНИЕ
				1.020-1/83.3-9 01-03 СКР-4		
				СБОРОЧНЫЕ ЕДИНИЦЫ		
А4		1	1.020-1/83.3-9 04-02	КАРКАС ПЛОСКИЙ КР-10	1	
				ДЕТАЛИ		
БЧ		2	28.013.4100	СТ.ОТД.ГОСТ 5781-82 Ф28 А-Ш L=4100	1	19.8КГ
				1.020-1/83.3-9 01-04 СКР-5		
				СБОРОЧНЫЕ ЕДИНИЦЫ		
А4		1	1.020-1/83.3-9 04-03	КАРКАС ПЛОСКИЙ КР-11	1	
				ДЕТАЛИ		
БЧ		2	32 013.4100	СТ.ОТД.ГОСТ 5781-82 Ф32 А-Ш L=4100	1	25.9КГ
				1.020-1/83.3-9 01-05 СКР-6		
				СБОРОЧНЫЕ ЕДИНИЦЫ		
А4		1	1.020-1/83.3-9 05	КАРКАС ПЛОСКИЙ КР-12	1	
				ДЕТАЛИ		
ВЧ		2	16.013.4100	СТ.ОТД.ГОСТ 5781-82 Ф16 А-Ш L=4100	1	6.47КГ
				1.020-1/83.3-9 01-06 СКР-7		
				СБОРОЧНЫЕ ЕДИНИЦЫ		
А4		1	1.020-1/83.3-9 05-01	КАРКАС ПЛОСКИЙ КР-13	1	
				ДЕТАЛИ		
БЧ		2	16.013.4100	СТ.ОТД.ГОСТ 5781-82 Ф16 А-Ш L=4100	1	6.47КГ
				1.020-1/83.3-9 01-07 СКР-8		

ЭЛЦ Киев ЗНИИЭП ТЛП КОРТ

Инв.№ подл. | Подпись и дата | Взам.инв.№

19854 7

ФОРМАТ А4

https://zavodjbi.com/

https://zavodjbi.com/

ФОРМАТ	ЗОНА	ПОЗ.	ОБОЗНАЧЕНИЕ	НАИМЕНОВАНИЕ	КОЛ	ПРИМЕЧАНИЕ
				СБОРОЧНЫЕ ЕДИНИЦЫ		
А4		1	1.020-1/83.3-9 05-02	КАРКАС ПЛОСКИЙ КР-14	1	
				ДЕТАЛИ		
БЧ		2	18.013.4100	СТ.ОТД.ГОСТ 5781-82 Ф18 А-III L=4100	1	8.19КГ

ЭПВЦ Киев ЗНИИЭП

ОПЕРАТОР ТЛП КОРТ

ГРИГОР

ВЗАМ.ИНВ №

ПОДПИСЬ И ДАТА

ИНВ №ПОДЛ

https://zavodjbi.com/

https://zavodjbi.com/

Рис. 1

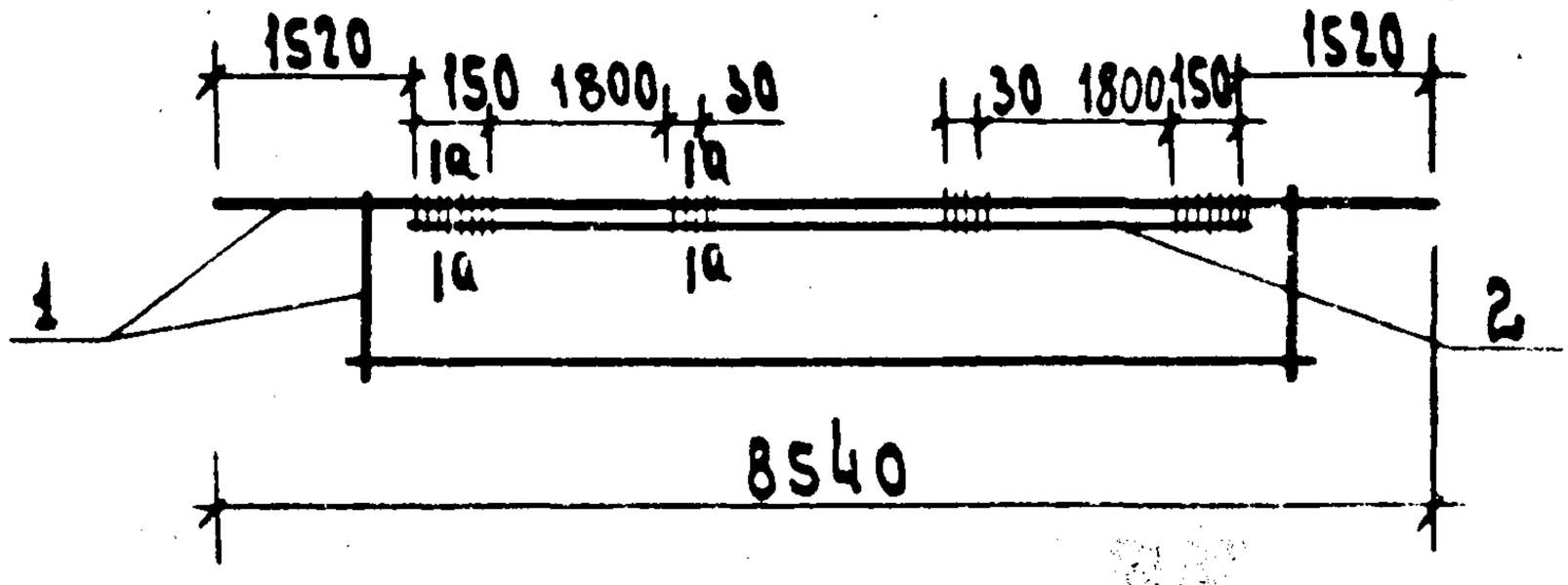

А - А

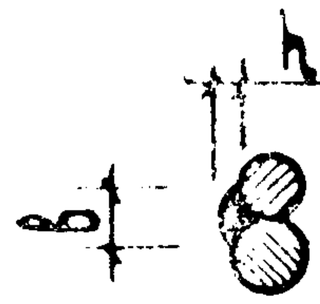

Рис. 2

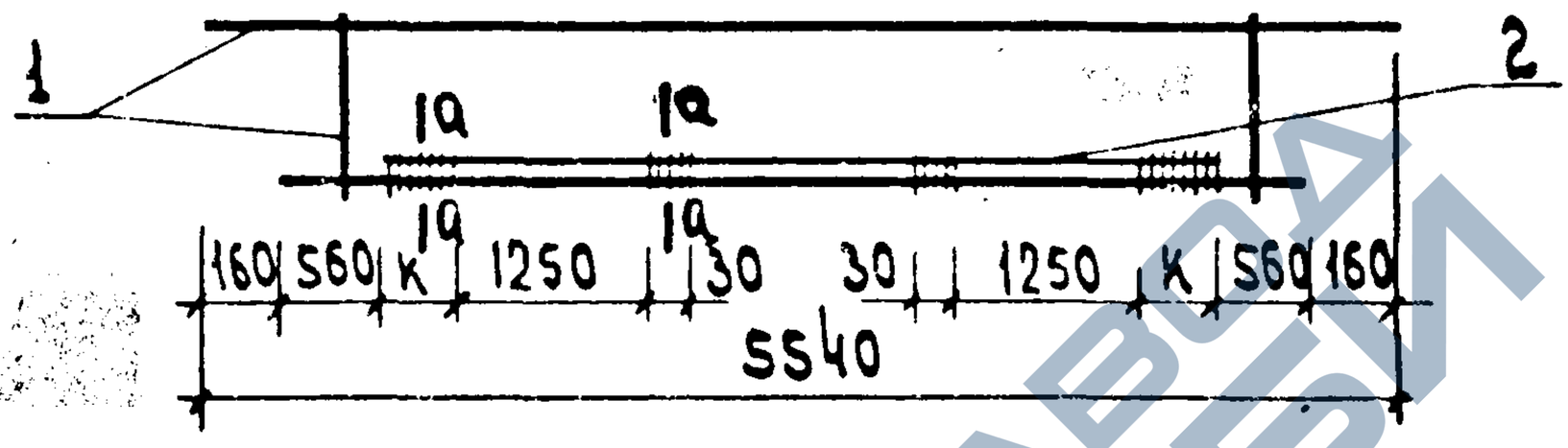

Обозначение	Марка	Рис.	Размеры, мм			Масса, кг
			к	в	h	
1.020-1/83. 3.9 01СБ	СКР-1	1	–	14	7	125,41
-01	СКР-2	2	60	10	5	37,35
-02	СКР-3	2	75	12	6	52,66
-03	СКР-4	2	230	14	7	61,31
-04	СКР-5	2	260	16	8	75,11
-05	СКР-6	2	50	10	4	31,77
-06	СКР-7	2	50	10	4	43,45
-07	СКР-8	2	60	10	5	58,63

Взам. инв. N | Подп. и дата | Инв. N подл.

Нач. отд.	Волынский	
Н. контр.	Григорев	
Гл. конст.	Шац	
ГИП	Острова	
ГИП	Осина	
Провер.	Носова	
Исполнил	Васильева	

1.020-1/83. 3.9 01СБ

Каркас укрупнительной сборки СКР-Сборочный чертеж

Стадия	Масса	Масшт.
Р	См. табл.	
Лист	Листов 1	

ЦНИИЭП торгово-бытовых зданий и туристских комплексов

19854 9 Формат А4

https://zavodjbi.com/

https://zavodjbi.com/

ФОРМАТ	ЗОНА	ПОЗ	ОБОЗНАЧЕНИЕ	НАИМЕНОВАНИЕ	КОЛ.	ПРИМЕЧАНИЕ
				ДОКУМЕНТАЦИЯ		
А4			1.020-1/83.3-9 02СБ	СБОРОЧНЫЙ ЧЕРТЕЖ		
А4			1.020-1/83.3-9 00ТО	ТЕХНИЧЕСКОЕ ОПИСАНИЕ		
			ПЕРЕМЕННЫЕ ДАННЫЕ	ДЛЯ ИСПОЛНЕНИЙ:		
				1.020-1/83.3-9 02 КР-1		
				ДЕТАЛИ		
				СТ.ОТД.ГОСТ 5781-82		
БЧ	1		10.013.8220	Ф10 А-Ш L=8220	1	5.07КГ
БЧ	2		16.013.8540	Ф16 А-Ш L=8540	1	13.5КГ
БЧ	3		10.013.580	Ф10 А-Ш L=580	50	0.36КГ
				1.020-1/83.3-9 02-01 КР-2		
				ДЕТАЛИ		
				СТ.ОТД.ГОСТ 5781-82		
БЧ	1		12.013.8220	Ф12 А-Ш L=8220	1	7.30КГ
БЧ	2		25.013.8540	Ф25 А-Ш L=8540	1	32.9КГ
БЧ	3		12.013.580	Ф12 А-Ш L=580	50	0.51КГ
				1.020-1/83.3-9 02-02 КР-3		
				ДЕТАЛИ		
				СТ.ОТД.ГОСТ 5781-82		
БЧ	1		12.013.8220	Ф12 А-Ш L=8220	1	7.30КГ
БЧ	2		32.013.8540	Ф32 А-Ш L=8540	1	53.9КГ
БЧ	3		12.013.580	Ф12 А-Ш L=580	50	0.51КГ
				1.020-1/83.3-9 02-03 КР-4		
				ДЕТАЛИ		
БЧ	1		14.013.8220	СТ.ОТД.ГОСТ 5781-82 Ф14 А-Ш L=8220	1	9.93КГ

ЭПВЦ КиевЗНИИЭП

ОПЕРАТОР ТЛП КОРТ

ГИПСР

ВЗАМ ИНВ № | ПОДПИСЬ И ДАТА | ИНВ № ПОДЛ

НАЧ ОТД	Волынский	
Н КОНТР.	Григорев	
ГЛ КОНСТР	Шац	
ГИП	Осина	
РАЗРАБ	Лукина	
ПРОВЕРИЛ	Острова	
ИСПОЛНИЛ	Птицына	

1.020-1/83.3-9 02

КАРКАС ПЛОСКИЙ
КР-

СТАДИЯ	ЛИСТ	ЛИСТОВ
Р	1	2

ЦНИИЭП торгово-бытовых зданий и туристских комплексов

19854 10

ФОРМАТ А4

https://zavodjbi.com/

https://zavodjbi.com/

ФОРМАТ	ЗОНА	ПОЗ.	ОБОЗНАЧЕНИЕ	НАИМЕНОВАНИЕ	КОЛ	ПРИМЕЧАНИЕ
БЧ		2	32 013.8540	Ф32 А-III L=8540	1	53.9КГ
БЧ		3	14.013.580	Ф14 А-III L=580	50	0.70КГ

ЭПВЦ Киев ЗНИИЭП

ОПЕРАТОР ТЛП КОРТ

ГРИГОР

ВЗАМ ИНВ.№

ПОДПИСЬ И ДАТА

ИНВ №ПОДЛ

https://zavodjbi.com/

19951-11

ФОРМАТ А4

https://zavodjbi.com/

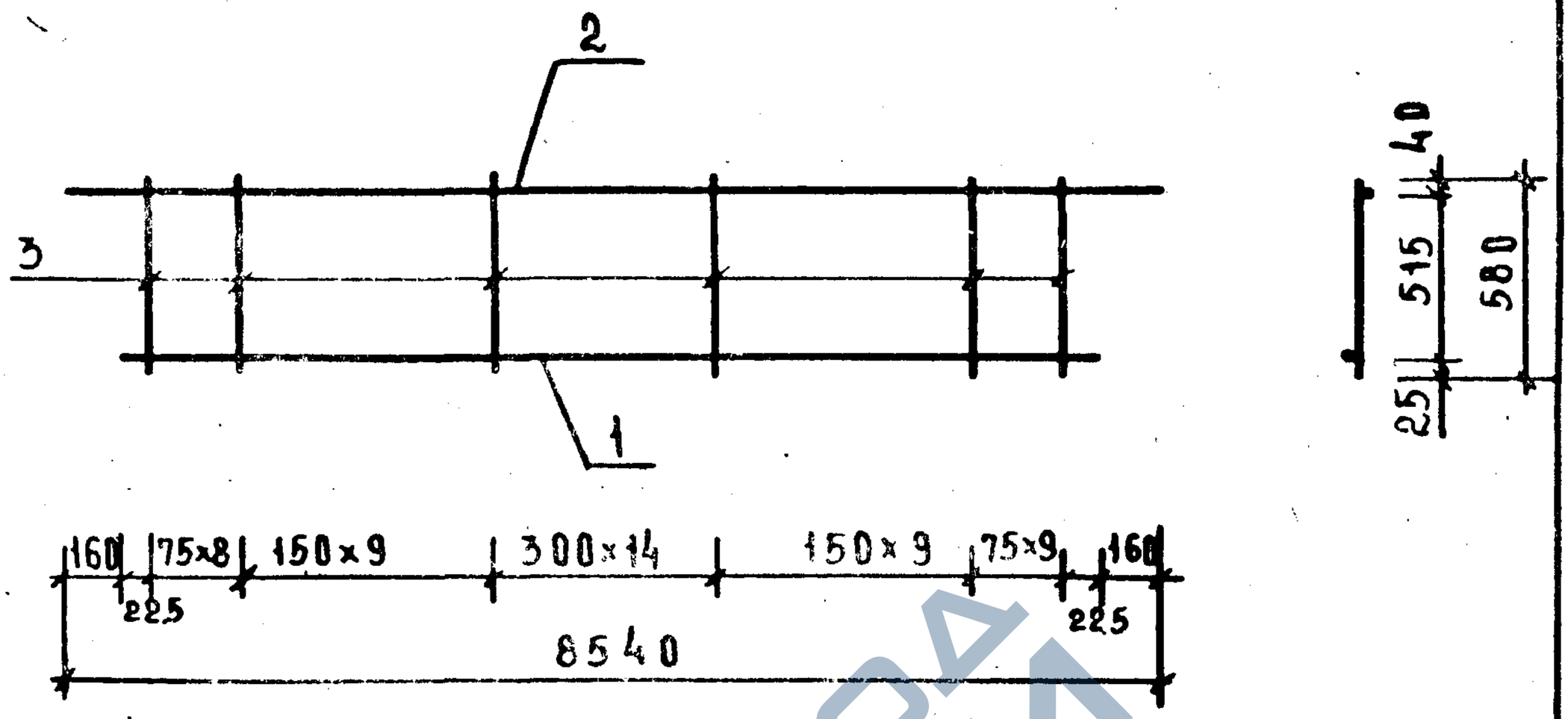

Обозначение	Марка	Масса кг
1.020-1/83.3-9 02	КР-1	36,44
-01	КР-2	65,93
-02	КР-3	86,94
-03	КР-4	98,85

Нач. отд	Волынский		
Н. контр	Пригорев		
Гл. констр	Шац		
ГИП	Острова		
ГИП	Осина		
Проверил	Носова		
Исполнил	Васильева		

1.020-1/83.3-9 02 СБ

Каркас плоский КР-
Сборочный чертеж

Стадия	Масса	Масштаб
Р	см табл.	

Лист | Листов 1

ЦНИИЭП торгово-бытовых зданий и туристских комплексов

Инв. № подл. | Подп. и дата | Взам. инв. №

Копировал 19854 12 Формат А4

https://zavodjbi.com/

https://zavodjbi.com/

ФОРМАТ	ЗОНА	ПОЗ	ОБОЗНАЧЕНИЕ	НАИМЕНОВАНИЕ	КОЛ.	ПРИМЕЧАНИЕ
				ДОКУМЕНТАЦИЯ		
А4			1.020-1/83.3-9 03СБ	СБОРОЧНЫЙ ЧЕРТЕЖ		
А4			1.020-1/83.3-9 00ТО	ТЕХНИЧЕСКОЕ ОПИСАНИЕ		
			ПЕРЕМЕННЫЕ ДАННЫЕ	ДЛЯ ИСПОЛНЕНИЙ:		
				1.020-1/83.3-9 03 КР-5		
				ДЕТАЛИ		
				СТ.ОТД.ГОСТ 5781-82		
БЧ		1	12.013.8220	Ф12 А-Ш L=8220	1	7.30КГ
БЧ		2	16.013.8540	Ф16 А-Ш L=8540	1	13.5КГ
БЧ		3	12.013.580	Ф12 А-Ш L=580	48	0.51КГ
				1.020-1/83.3-9 03-01 КР-6		
				ДЕТАЛИ		
				СТ.ОТД.ГОСТ 5781-82		
БЧ		1	14.013.8220	Ф14 А-Ш L=8220	1	9.93КГ
БЧ		2	18.013.8540	Ф18 А-Ш L=8540	1	17.1КГ
БЧ		3	14.013.580	Ф14 А-Ш L=580	48	0.70КГ
				1.020-1/83.3-9 03-02 КР-7		
				ДЕТАЛИ		
				СТ.ОТД.ГОСТ 5781-82		
БЧ		1	14.013.8220	Ф14 А-Ш L=8220	1	9.93КГ
БЧ		2	22.013.8540	Ф22 А-Ш L=8540	1	25.5КГ
БЧ		3	14.013.580	Ф14 А-Ш L=580	48	0.70КГ

НАЧОТД	Волынский		
НКОНТР	Пригорев		
ГЛ.КОНСТР	Шац		
ГИП	Острова		
РАЗРАБ	Лукина		
ПРОВЕРИЛ	Осина		
ИСПОЛНИЛ	Птицына		

1.020-1/83.3-9 03

КАРКАС ПЛОСКИЙ
КР-

СТАДИЯ	ЛИСТ	ЛИСТОВ
Р		1

ЦНИИЭП торгово бытовых зданий и туристских комплексов

ТЛП КОРТ | КиевЗНИИЭП

19854 13

ФОРМАТ А4

https://zavodjbi.com/

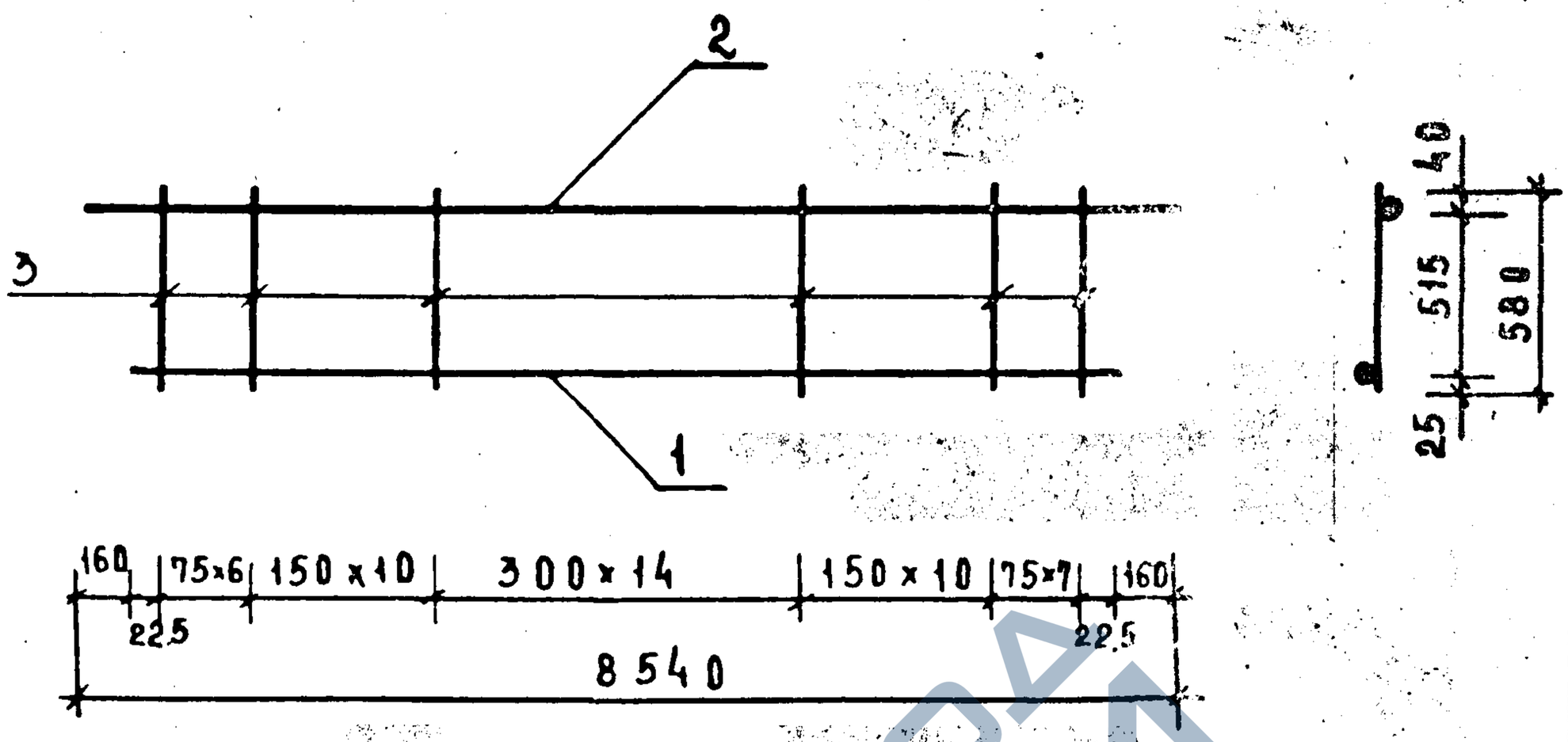

Обозначение	Марка	Масса кг
1.020-1/83.3-9 03	КР-5	45,50
-01	КР-6	60,62
-02	КР-7	69,04

Нач. отд	Волынский		
Н. контр	Пригорев		
Гл. констр	Шац		
ГИП	Острова		
ГИП	Осина		
Проверил	Носова		
Исполнил	Васильева		

1.020-1/83.3-9 03СБ

Каркас плоский КР-
Сборочный чертеж

Стадия	Масса	Масштаб
Р	см. табл.	
Лист	Листов 1	

ЦНИИЭП торгово-бытовых зданий и туристских комплексов

Взам. инв. № | Подп. и дата | Инв. № подл.

https://zavodjbi.com/

https://zavodjbi.com/

ФОРМАТ	ЗОНА	ПОЗ	ОБОЗНАЧЕНИЕ	НАИМЕНОВАНИЕ	КОЛ	ПРИМЕЧАНИЕ
				ДОКУМЕНТАЦИЯ		
А4			1.020-1/83.3-9 04СБ	СБОРОЧНЫЙ ЧЕРТЕЖ		
А4			1.020-1/83.3-9 00ТО	ТЕХНИЧЕСКОЕ ОПИСАНИЕ		
			ПЕРЕМЕННЫЕ ДАННЫЕ	ДЛЯ ИСПОЛНЕНИЙ:		
				1.020-1/83.3-9 04 КР-8		
				ДЕТАЛИ		
				СТ.ОТД.ГОСТ 5781-82		
БЧ	1		22.013.5220	Ф22 А-Ш L=5220	1	15.6КГ
БЧ	2.		10.013.5540	Ф10 А-Ш L=5540	1	3.42КГ
БЧ	3		8.013.580	Ф8 А-Ш L=580	36	0.23КГ
				1.020-1/83.3-9 04-01 КР-9		
				ДЕТАЛИ		
				СТ.ОТД.ГОСТ 5781-82		
БЧ	1		28.013.5220	Ф28 А-Ш L=5220	1	25.2КГ
БЧ	2		10.013.5540	Ф10 А-Ш L=5540	1	3.42КГ
БЧ	3		8.013.580	Ф8 А-Ш L=580	36	0.23КГ
				1.020-1/83.3-9 04-02 КР-10		
				ДЕТАЛИ		
				СТ.ОТД.ГОСТ 5781-82		
БЧ	1		28.013.5220	Ф28 А-Ш L=5220	1	25.2КГ
БЧ	2		10.013.5540	Ф10 А-Ш L=5540	1	3.42КГ
БЧ	3		10.013.580	Ф10 А-Ш L=580	36	0.36КГ
				1.020-1/83.3-9 04-03 КР-11		
				ДЕТАЛИ		
БЧ	1		32.013.5220	СТ.ОТД.ГОСТ 5781-82 Ф32 А-Ш L=5220	1	32 9КГ

НАЧ ОТД	Волынский		
Н КОНТР	Пригорев		
ГЛ.КОНСТР	Шац		
ГИП	Осина		
РАЗРАБ	Птицына		
ПРОВЕРИЛ	Острова		
ИСПОЛНИЛ	Лукина		

1.020-1/83.3-9 04

КАРКАС ПЛОСКИЙ

КР-

СТАДИЯ	ЛИСТ	ЛИСТОВ
Р	1	2

ЦНИИЭП торгово-бытовых зданий и туристских комплексов

https://zavodjbi.com/

https://zavodjbi.com/

ФОРМАТ	ЗОНА	ПОЗ	ОБОЗНАЧЕНИЕ	НАИМЕНОВАНИЕ	КОЛ	ПРИМЕЧАНИЕ
БЧ		2	10.013.5540	Ф10 А-III L=5540	1	3.42КГ
БЧ		3	10.013.580	Ф10 А-III L=580	36	0.36КГ

ГИП ГОР

ЭПВЦ Киев ЗНИИЭП

ОПЕРАТОР ТЛП КОРТ

ВЗАМ ИНВ № | ПОДПИСЬ И ДАТА | ИНВ № ПОДЛ

19854

https://zavodjbi.com/

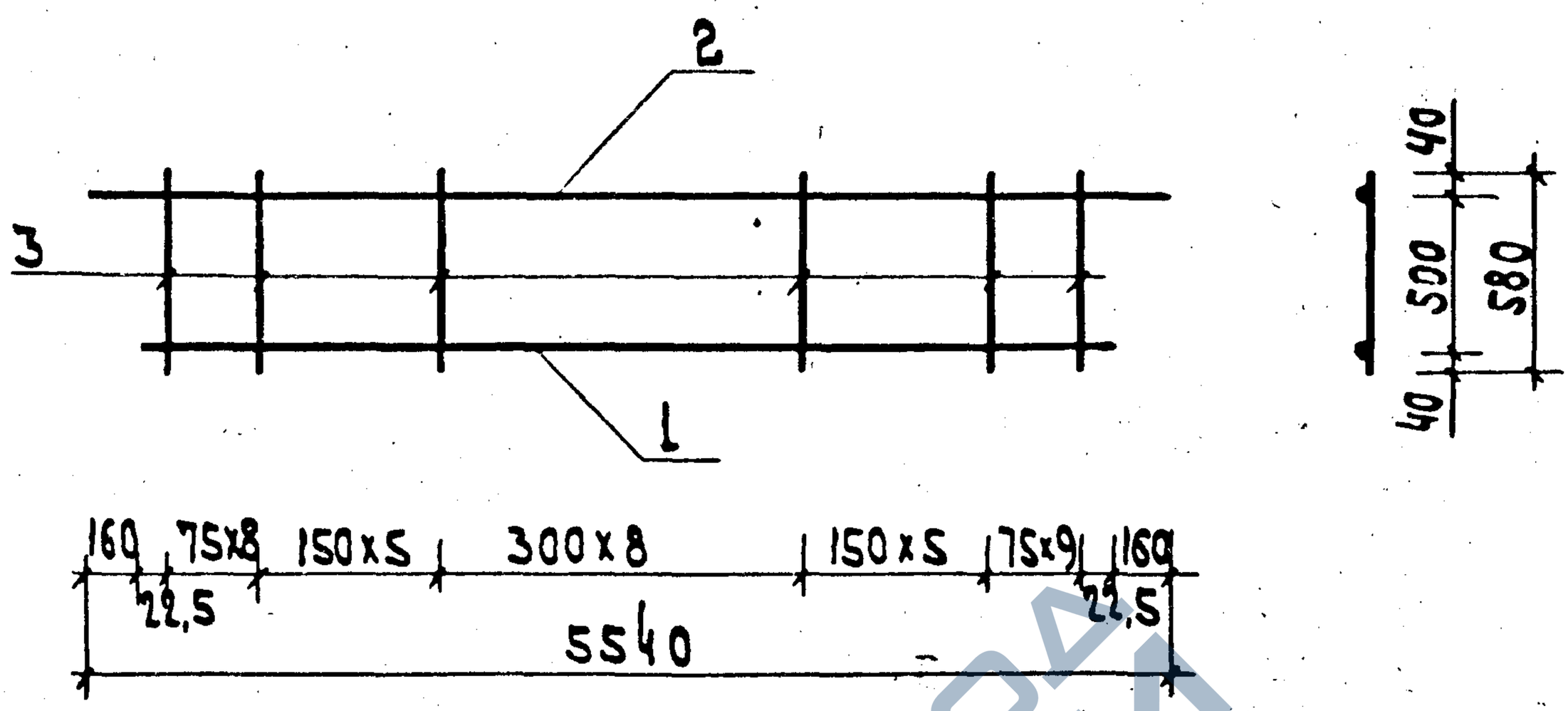

Обозначение	Марка	Масса кг
1.020-1/83.3-9 04	КР-8	27,24
-01	КР-9	36,88
-02	КР-10	41,51
-03	КР-11	49,24

Нач.отд.	Волынский		
Н.контр.	Григорьев		
Гл.констр.	Шац		
ГИП	Осина		
ГИП	Острова		
Провер.	Носова		
Исполнил	Васильева		

1.020-1/83.3-9 04 СБ

Каркас плоский КР-
Сборочный чертеж

Стадия	Масса	Масшт.
Р	см табл.	
Лист	Листов 1	

ЦНИИЭП торгово-бытовых зданий и туристских комплексов

Инв.№ подл. | Подпись и дата | Взам.инв.№

19854 17

https://zavodjbi.com/

https://zavodjbi.com/

ФОРМАТ	ЗОНА	ПОЗ	ОБОЗНАЧЕНИЕ	НАИМЕНОВАНИЕ	КОЛ.	ПРИМЕЧАНИЕ
				ДОКУМЕНТАЦИЯ		
А4			1.020-1/83.3-9 05СБ	СБОРОЧНЫЙ ЧЕРТЕЖ		
А4			1.020-1/83.3-9 00ТО	ТЕХНИЧЕСКОЕ ОПИСАНИЕ		
			ПЕРЕМЕННЫЕ ДАННЫЕ	ДЛЯ ИСПОЛНЕНИЙ:		
				1.020-1/83.3-9 05 КР-12		
				ДЕТАЛИ		
				СТ.ОТД.ГОСТ 5781-82		
БЧ	1		18.013.5220	Ф18 А-Ш L=5220	1	10.4КГ
БЧ	2		10.013.5540	Ф10 А-Ш L=5540	1	3.42КГ
БЧ	3		10.013.580	Ф10 А-Ш L=580	32	0.36КГ
				1.020-1/83.3-9 05-01 КР-13		
				ДЕТАЛИ		
				СТ.ОТД.ГОСТ 5781-82		
БЧ	1		22.013.5220	Ф22 А-Ш L=5220	1	15.6КГ
БЧ	2		12.013.5540	Ф12 А-Ш L=5540	1	4.92КГ
БЧ	3		12.013.580	Ф12 А-Ш L=580	32	0.51КГ
				1.020-1/83.3-9 05-02 КР-14		
				ДЕТАЛИ		
				СТ.ОТД.ГОСТ 5781-82		
БЧ	1		28.013.5220	Ф28 А-Ш L=5220	1	25.2КГ
БЧ	2		16.013.5540	Ф16 А-Ш L=5540	1	8.74КГ
БЧ	3		12.013.580	Ф12 А-Ш L=580	32	0.51КГ
				1.020-1/83.3-9 05-03 КР-15		
				ДЕТАЛИ		
БЧ	1		28.013.5220	СТ.ОТД.ГОСТ 5781-82 Ф28 А-Ш L=5220	1	25.2КГ

ЭПВЦ КиевЗНИИЭП

ОПЕРАТОР ТЛП КОРТ

ГРИГОР

ВЗАМ ИНВ № | ПОДПИСЬ И ДАТА | ИНВ № ПОДЛ

НАЧОТД	ВОЛЫНСКИЙ	
НКОНТР	ПРИГОРЕВ	
ГЛКОНСТР	ШАЦ	
ГИП	ОСИНА	
РАЗРАБ	НОСОВА	
ПРОВЕРИЛ	ОСТРОВА	
ИСПОЛНИЛ	ВАСИЛЬЕВА	

1.020-1/83.3-9 05

КАРКАС ПЛОСКИЙ
КР-

СТАДИЯ	ЛИСТ	ЛИСТОВ
Р	1	2

ЦНИИЭП торгово-бытовых зданий и туристских комплексов

19854 18

ФОРМАТ А4

https://zavodjbi.com/

https://zavodjbi.com/

ФОРМАТ	ЗОНА	ПОЗ	ОБОЗНАЧЕНИЕ	НАИМЕНОВАНИЕ	КОЛ	ПРИМЕЧАНИЕ
БЧ		2	12.013.5540	Ф12 А-III L=5540	1	4.92КГ
БЧ		3	12.013.580	Ф12 А-III L=580	32	0.51КГ

Киев ЗНИИЭП | ТЛП КОРТ

19854 19

ФОРМАТ А4

https://zavodjbi.com/

https://zavodjbi.com/

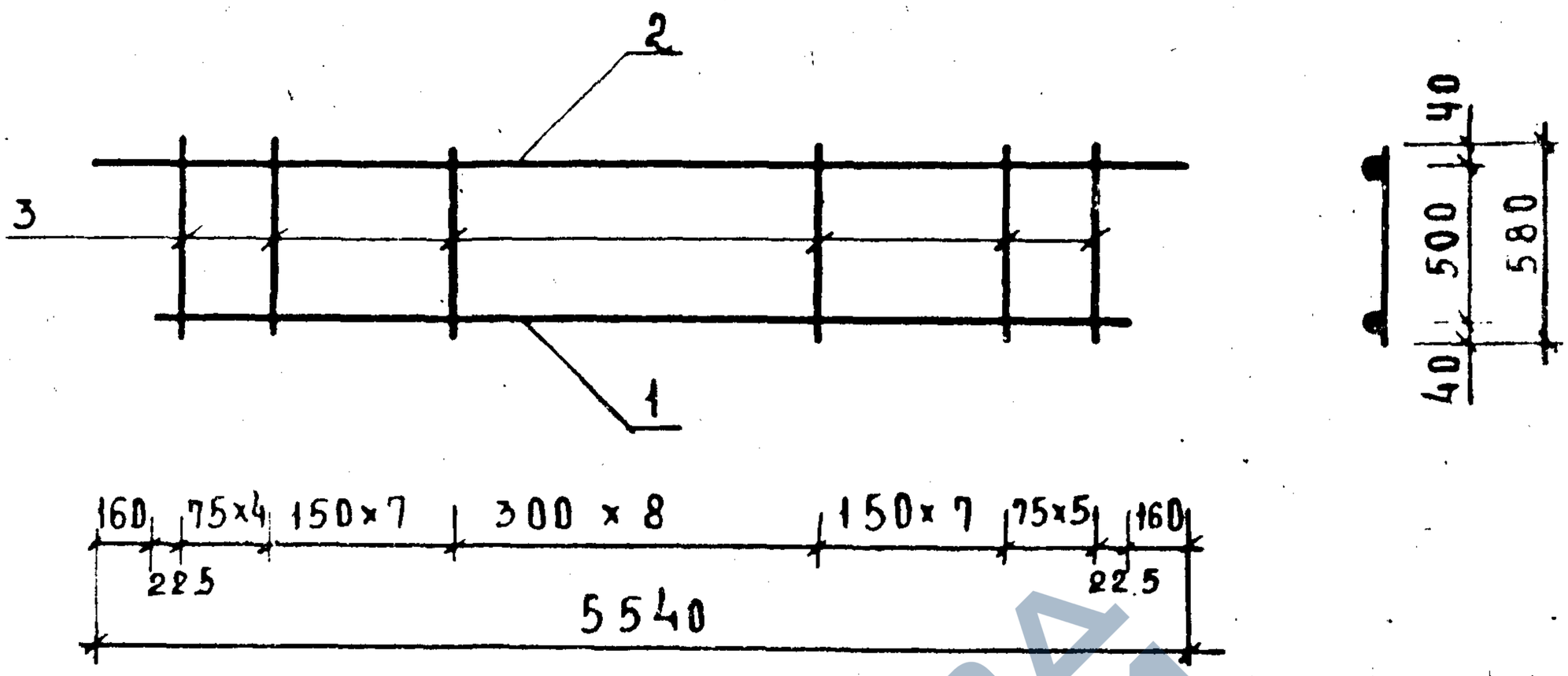

Обозначение	Марка	Масса кг
1.020-1/83.3-9 05	КР-12	25,30
-01	КР-13	36,98
-02	КР-14	50,44
-03	КР-15	46,61

Нач.отд	Волынский		
Н.контр	Григорев		
Гл.констр	Шац		
ГИП	Осина		
ГИП	Острова		
Проверил	Носова		
Исполнил	Васильева		

1.020-1/83.3-9 05СБ

Каркас плоский КР-
сборочный чертеж

Стадия	Масса	Масштаб
Р	см таба.	
Лист	Листов 1	

ЦНИИЭП торгово-бытовых зданий и туристских комплексов

Взам.инв № | Подп. и дата | Инв № подл.

Копировал 19854 20 Формат А4

https://zavodjbi.com/

https://zavodjbi.com/

ФОРМАТ	ЗОНА	ПОЗ	ОБОЗНАЧЕНИЕ	НАИМЕНОВАНИЕ	КОЛ.	ПРИМЕЧАНИЕ
				ДОКУМЕНТАЦИЯ		
А4			1.020-1/83.3-9 06СБ	СБОРОЧНЫЙ ЧЕРТЕЖ		
А4			1.020-1/83.3-9 00ТО	ТЕХНИЧЕСКОЕ ОПИСАНИЕ		
			ПЕРЕМЕННЫЕ ДАННЫЕ	ДЛЯ ИСПОЛНЕНИЙ:		
				1.020-1/83.3-9 06 КР-16		
				ДЕТАЛИ		
				СТ.ОТД.ГОСТ 5781-82		
БЧ	1		16.013.2220	Ф16 А-Ш L=2220	1	3.50КГ
БЧ	2		10.013.2540	Ф10 А-Ш L=2540	1	1.57КГ
БЧ	3		8.013.580	Ф8 А-Ш L=580	17	0.23КГ
				1.020-1/83.3-9 06-01 КР-17		
				ДЕТАЛИ		
				СТ.ОТД.ГОСТ 5781-82		
БЧ	1		18.013.2220	Ф18 А-Ш L=2220	1	4.44КГ
БЧ	2		10.013.2540	Ф10 А-Ш L=2540	1	1.57КГ
БЧ	3		8.013.580	Ф8 А-Ш L=580	17	0.23КГ
				1.020-1/83.3-9 06-02 КР-18		
				ДЕТАЛИ		
				СТ.ОТД.ГОСТ 5781-82		
БЧ	1		20.013.2220	Ф20 А-Ш L=2220	1	5.47КГ
БЧ	2		10.013.2540	Ф10 А-Ш L=2540	1	1.57КГ
БЧ	3		8.013.580	Ф8 А-Ш L=580	17	0.23КГ
				1.020-1/83.3-9 06-03 КР-19		
				ДЕТАЛИ		
БЧ	1		16.013.2220	СТ.ОТД.ГОСТ 5781-82 Ф16 А-Ш L=2220	1	3.50КГ

ЭПВЦ КиевЗНИИЭП

ОПЕРАТОР ТЛП КОРТ

ГРИГОР

НАЧОТД	Волынский		1.020-1/83.3-9 06
НКОНТР	Пригорев		
ГЛКОНСТР	Щац		КАРКАС ПЛОСКИЙ КР-
ГИП	Осина		
РАЗРАБ	Лукина		
ПРОВЕРИЛ	Острова		
ИСПОЛНИЛ	Птицына		

СТАДИЯ	ЛИСТ	ЛИСТОВ
Р	1	2

ЦНИИЭП торгово-бытовых зданий и туристских комплексов

ВЗАМ ИНВ № | ПОДПИСЬ И ДАТА | ИНВ № ПОДЛ

19854 21

ФОРМАТ А4

https://zavodjbi.com/

https://zavodjbi.com/

ФОРМАТ	ЗОНА	ПОЗ.	ОБОЗНАЧЕНИЕ	НАИМЕНОВАНИЕ	КОЛ	ПРИМЕЧАНИЕ
БЧ		2	10.013.2540	Ф10 А-III L=2540	1	1.57КГ
БЧ		3	10.013.580	Ф10 А-III L=580	17	0.36КГ

ЭПВЦ Киев ЗНИИЭП

Оператор ТЛП КОРТ

Утвер

ВЗАМ.ИНВ №

ПОДПИСЬ И ДАТА

ИНВ №ПОДЛ

19854 22 ФОРМАТ А4

https://zavodjbi.com/

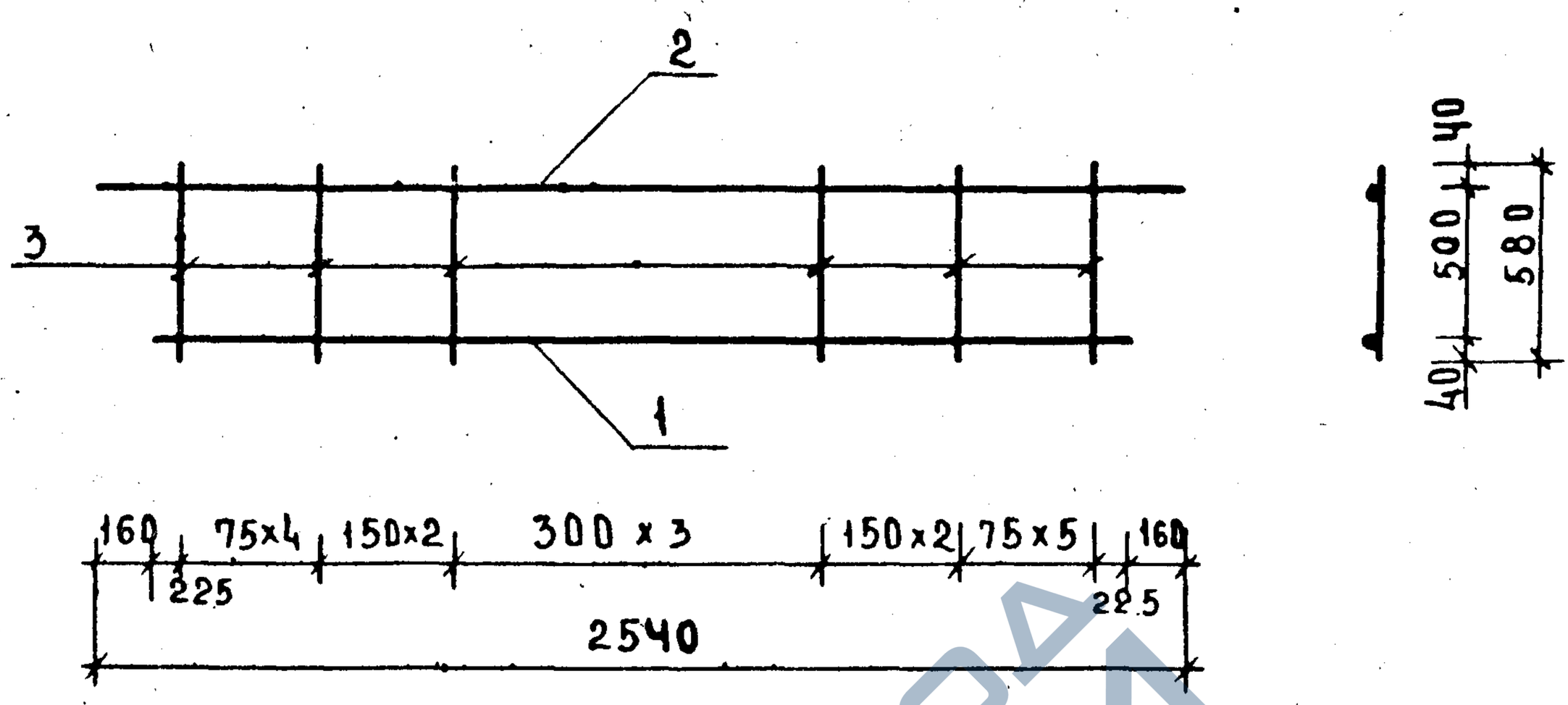

ОБОЗНАЧЕНИЕ	МАРКА	МАССА кг
1.020-1/83.3-9 06	КР-16	8,97
-01	КР-17	9,90
-02	КР-18	10,94
-03	КР-19	11,15

НАЧ ОТД	ВОЛЫНСКИЙ		
Н.КОНТР	ПРИГОРЕВ		
ГЛ КОНСТР	ШАЦ		
ГИП	ОСИПА		
ГИП	ОСТРОВА		
ПРОВЕР	НОСОВА		
ИСПОЛНИЛ	ВАСИЛЬЕВА		

1.020-1/83.3-9 06 СБ

КАРКАС ПЛОСКИЙ КР-СБОРОЧНЫЙ ЧЕРТЕЖ

СТАДИЯ	МАССА	МАСШТАБ
Р	СМ ТАБЛ.	
ЛИСТ	ЛИСТОВ 1	

ЦНИИЭП ТОРГОВО-БЫТОВЫХ ЗДАНИЙ И ТУРИСТСКИХ КОМПЛЕКСОВ

ПОДП. И ДАТА | ВЗАМ. ИНВ №

19854 23

ФОРМАТ А4

https://zavodjbi.com/

ФОРМАТ	ЗОНА	ПОЗ	ОБОЗНАЧЕНИЕ	НАИМЕНОВАНИЕ	КОЛ.	ПРИМЕЧАНИЕ
				ДОКУМЕНТАЦИЯ		
А4			1.020-1/83.3-9 07СБ	СБОРОЧНЫЙ ЧЕРТЕЖ		
А4			1.020-1/83.3-9 00ТО	ТЕХНИЧЕСКОЕ ОПИСАНИЕ		
			ПЕРЕМЕННЫЕ ДАННЫЕ	ДЛЯ ИСПОЛНЕНИЙ:		
				1.020-1/83.3-9 07 С-1		
				ДЕТАЛИ		
БЧ	1		5.041.2180	СТ.ОТД.ГОСТ 6727-80 Ф5 ВР-I L=2180	3	0.30КГ
БЧ	2		5.041.750	Ф5 ВР-I L=750	15	0.10КГ
				1.020-1/83.3-9 07-01 С-2		
				ДЕТАЛИ		
БЧ	1		5.041.2180	СТ.ОТД.ГОСТ 6727-80 Ф5 ВР-I L=2180	3	0.30КГ
БЧ	2		6.013.750	СТ.ОТД.ГОСТ 5781-82 Ф6 А-Ш L=750	15	0.16КГ
				1.020-1/83.3-9 07-02 С-3		
				ДЕТАЛИ		
БЧ	1		5.041.5180	СТ.ОТД.ГОСТ 6727-80 Ф5 ВР-I L=5180	3	0.72КГ
БЧ	2		5.041.750	Ф5 ВР-I L=750	35	0.10КГ
				1.020-1/83.3-9 07-03 С-4		
				ДЕТАЛИ		
БЧ	1		5.041.5180	СТ.ОТД.ГОСТ 6727-80 Ф5 ВР-I L=5180	3	0.72КГ
БЧ	2		6.013.750	СТ.ОТД.ГОСТ 5781-82 Ф6 А-Ш L=750	35	0.16КГ

ОПЕРАТОР ТЛП КОРТ

ЭПВЦ КиевЗНИИЭП

Григор

ВЗАМ ИНВ №

ПОДПИСЬ И ДАТА

ИНВ № ПОДЛ

НАЧОТД	ВОЛЫНСКИЙ		
Н.КОНТР	ПРИГОРЕВ		
ГЛ.КОНСТР	ШАЦ		
ГИП	ОСТРОВА		
РАЗРАБ	ПТИЦЫНА		
ПРОВЕРИЛ	ОСИНА		
ИСПОЛНИЛ	ЛУКИНА		

1.020-1/83.3-9 07

СЕТКА С-

СТАДИЯ	ЛИСТ	ЛИСТОВ
Р		1

ЦНИИЭП торгово-бытовых зданий и туристских комплексов

https://zavodjbi.com/

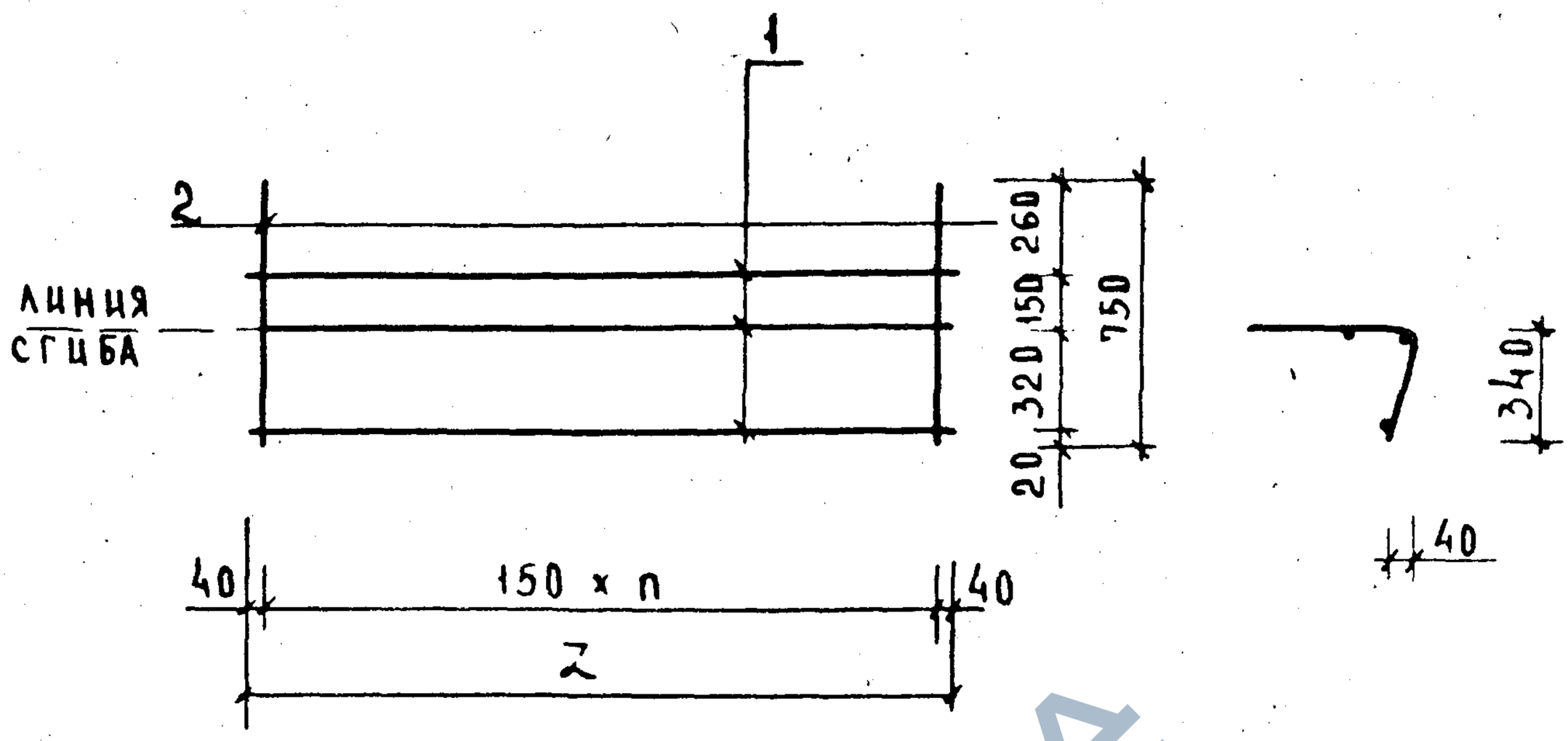

ОБОЗНАЧЕНИЕ	МАРКА	L	n	МАССА кг
1.020-1/83.3-9 07	С-1	2180	14	2,43
-01	С-2	2180	14	3,34
-02	С-3	5180	34	5,71
-03	С-4	5180	34	7,83

НАЧ ОТД	ВОЛЫНСКИЙ		
Н КОНТР	ПРИГОРЕВ		
ГЛ.КОНСТР	ШАЦ		
ГИП	ОСТРОВА		
ГИП	ОСИНА		
ПРОВЕР	НОСОВА		
ИСПОЛНИЛ	ВАСИЛЬЕВА		

1.020-1/83.3-9 07 СБ

СЕТКА С-
СБОРОЧНЫЙ ЧЕРТЕЖ

СТАДИЯ	МАССА	МАСШТАБ
Р	см таб.	
ЛИСТ	ЛИСТОВ 1	

ЦНИИЭП торгово-бытовых зданий и туристских комплексов

ИНВ № ПОДЛ | ПОДП. И ДАТА | ВЗАМ. ИНВ. №

19854 25 ФОРМАТ А4

https://zavodjbi.com/

https://zavodjbi.com/

ФОРМАТ	ЗОНА	ПОЗ	ОБОЗНАЧЕНИЕ	НАИМЕНОВАНИЕ	КОЛ.	ПРИМЕЧАНИЕ
				ДОКУМЕНТАЦИЯ		
А4			1.020-1/83.3-9 08СБ	СБОРОЧНЫЙ ЧЕРТЕЖ		
А4			1.020-1/83.3-9 00ТО	ТЕХНИЧЕСКОЕ ОПИСАНИЕ		
			ПЕРЕМЕННЫЕ ДАННЫЕ	ДЛЯ ИСПОЛНЕНИЙ:		
				1.020-1/83.3-9 08 С-5		
				ДЕТАЛИ		
БЧ	1		5.041.2180	СТ.ОТД.ГОСТ 6727-80 Ф5 ВР-I L=2180	3	0.30КГ
БЧ	2		6.013.750	СТ.ОТД.ГОСТ 5781-82 Ф6 А-Ш L=750	15	0.16КГ
				1.020-1/83.3-9 08-01 С-6		
				ДЕТАЛИ		
БЧ	1		5.041.5180	СТ.ОТД.ГОСТ 6727-80 Ф5 ВР-I L=5180	3	0.72КГ
БЧ	2		5.041.750	Ф5 ВР-I L=750	35	0.10КГ
				1.020-1/83.3-9 08-02 С-7		
				ДЕТАЛИ		
БЧ	1		5.041.5180	СТ.ОТД.ГОСТ 6727-80 Ф5 ВР-I L=5180	3	0.72КГ
БЧ	2		6.013.750	СТ.ОТД.ГОСТ 5781-82 Ф6 А-Ш L=750	35	0.16КГ

ЭПВЦ КиевЗНИИЭП

Григор

Г-ОПЕРАТОР ТЛП КОРТ

ВЗАМ ИНВ № | ПОДПИСЬ И ДАТА | ИНВ № ПОДЛ

НАЧОТД	Волынский		
НКОНТР	Григорев		
ГЛКОНСТР	Шац		
ГИП	Осина		
РАЗРАБ	Лукина		
ПРОВЕРИЛ	Острова		
ИСПОЛНИЛ	Птицына		

1.020-1/83.3-9 08

СЕТКА С-

СТАДИЯ	ЛИСТ	ЛИСТОВ
Р		1

ЦНИИЭП торгово-бытовых зданий и туристских комплексов

19854 26

ФОРМАТ А4

https://zavodjbi.com/

https://zavodjbi.com/

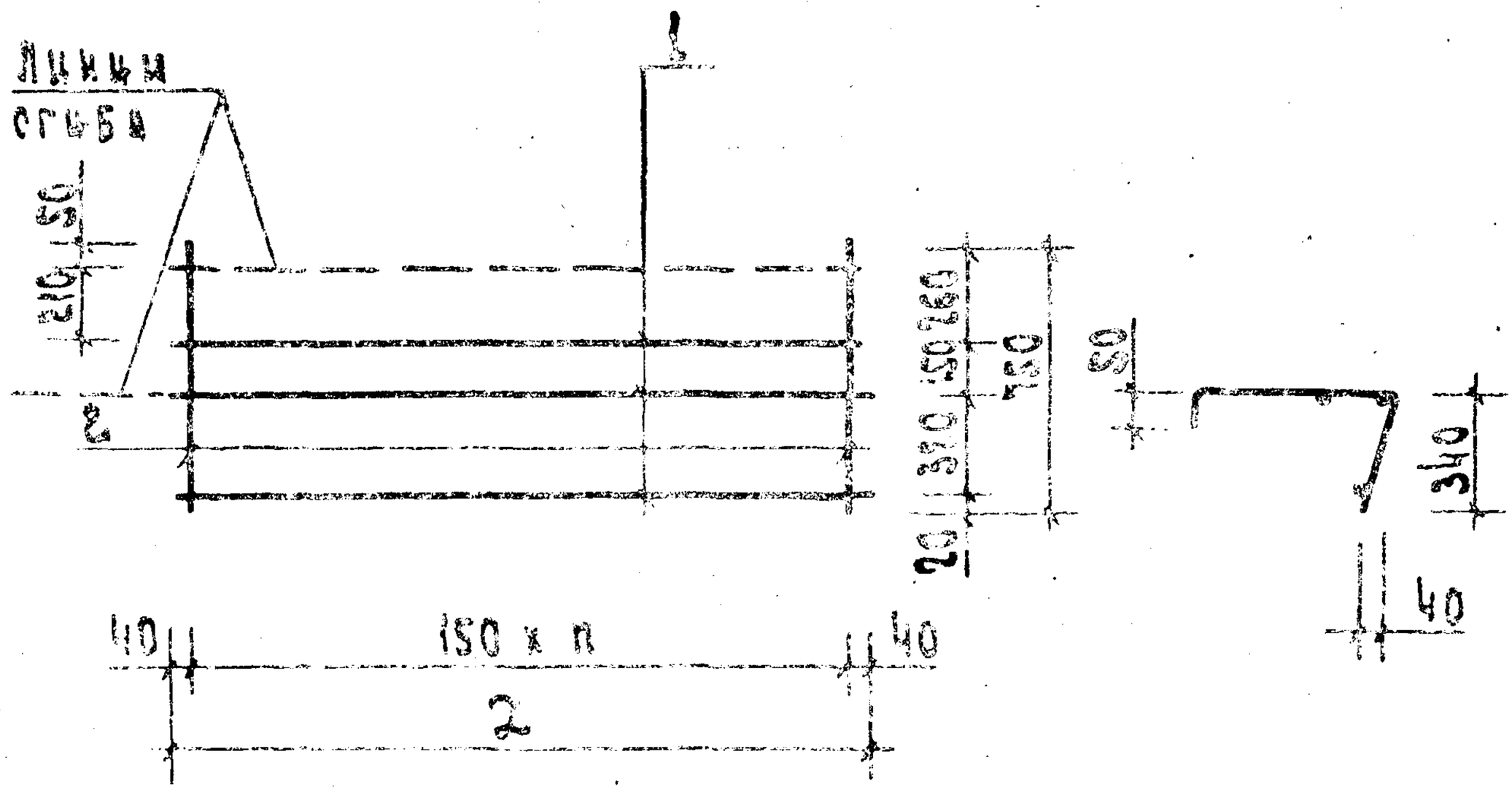

Обозначение	Марка	2	n	Масса кг
1.020-1|83. 3-9 08	С-5	2180	14	9,34
-01	С-6	5180	34	5,74
-02	С-7	5180	34	7,83

Нач.отд.	Волынский		
Н.контр.	Григорьев		
Гл.конст.	Шац		
ГИП	Острова		
ГИП	Осина		
Провер.	Носова		
Исполн.	Васильева		

Инв.№ подл. | Подп. и дата | Взам.инв.№

1.020-1\|83. 3-9 08 С5

Сетка С-
Сборочный чертеж

Стадия	Масса	Масшт.
Р	См. табл.	
Лист	Листов 1	

ЦНИИЭП торгово-бытовых зданий и туристских комплексов

19854 27 ФОРМАТ А4

https://zavodjbi.com/

https://zavodjbi.com/

ФОРМАТ	ЗОНА	ПОЗ	ОБОЗНАЧЕНИЕ	НАИМЕНОВАНИЕ	КОЛ	ПРИМЕЧАНИЕ
				ДОКУМЕНТАЦИЯ		
А4			1.020-1/83.3-9 09СБ	СБОРОЧНЫЙ ЧЕРТЕЖ		
А4			1.020-1/83.3-9 00ТО	ТЕХНИЧЕСКОЕ ОПИСАНИЕ		
			ПЕРЕМЕННЫЕ ДАННЫЕ	ДЛЯ ИСПОЛНЕНИЙ:		
				1.020-1/83.3-9 09 С-8		
				ДЕТАЛИ		
				СТ.ОТД.ГОСТ 6727-80		
БЧ		1	5.041.2180	Ф5 ВР-I L=2180	3	0.30КГ
БЧ		2	5.041.650	Ф5 ВР-I L=650	15	0.09КГ
				1.020-1/83.3-9 09-01 С-9		
				ДЕТАЛИ		
				СТ.ОТД.ГОСТ 6727-80		
БЧ		1	5.041.5180	Ф5 ВР-I L=5180	3	0.72КГ
БЧ		2	5.041.650	Ф5 ВР-I L=650	15	0.09КГ

НАЧОТД	ВОЛЫНСКИЙ		
Н.КОНТР	ПРИГОРЕВ		
ГЛ.КОНСТР	ШАЦ		
ГИП	ОСИНА		
РАЗРАБ	ВАСИЛЬЕВА		
ПРОВЕРИЛ	ОСТРОВА		
ИСПОЛНИЛ	ДОСОВА		

1.020-1/83.3-9 09

СЕТКА С-

СТАДИЯ	ЛИСТ	ЛИСТОВ
Р		1

ЦНИИЭП торгово-бытовых зданий и туристских комплексов

ОПЕРАТОР ТЛП КОРТ

ЭПВЦ КиевЗНИИЭП

Григор

ПОДПИСЬ И ДАТА

ВЗАМ ИНВ №

ИНВ № ПОДЛ

19854 28

ФОРМАТ А4

https://zavodjbi.com/

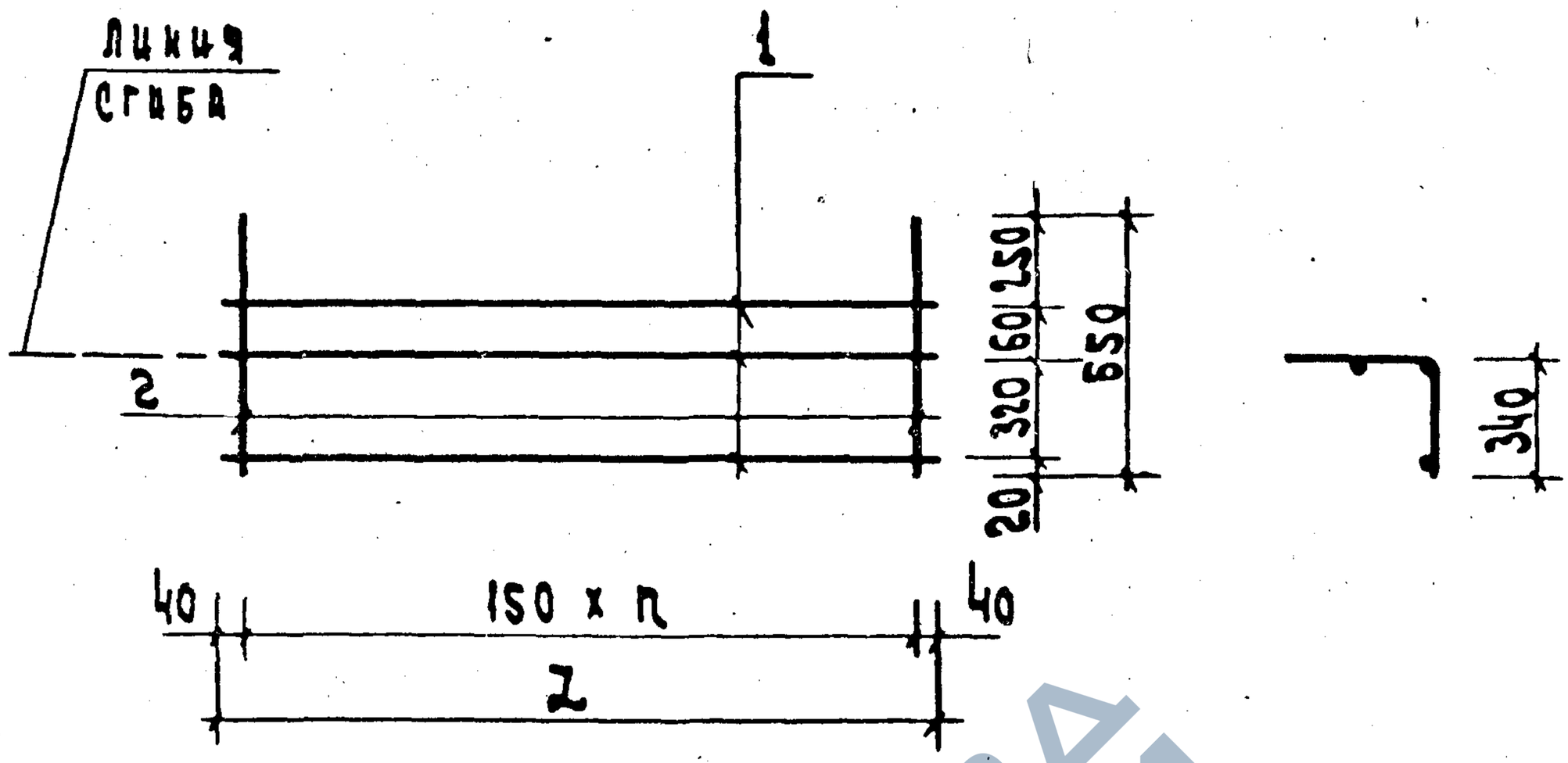

Обозначение	Марка	L	n	Масса кг
1.020-1/83.3-9 09	С-8	2180	14	2,22
-01	С-9	5180	34	5,23

Взам. инв. №

Подп. и дата

Инв. № подл.

Нач. отд.	Волынский		
Н. контр.	Григорев		
Гл. конст.	Шац		
ГИП	Острова		
ГИП	Осика		
Провер.	Носова		
Исполн.	Васильева		

1.020-1/83.3-9 09 СБ

Сетка С-
Сборочный чертеж

Стадия	Масса	Масшт.
Р	См. табл.	
Лист	Листов 1	

ЦНИИЭП торгово-бытовых зданий и туристских комплексов

19854-29 Формат А4

https://zavodjbi.com/
ЗАВОД ЖБИ

https://zavodjbi.com/

ФОРМАТ	ЗОНА	ПОЗ	ОБОЗНАЧЕНИЕ	НАИМЕНОВАНИЕ	КОЛ.	ПРИМЕЧАНИЕ
				ДОКУМЕНТАЦИЯ		
А4			1.020-1/83.3-9 10СБ	СБОРОЧНЫЙ ЧЕРТЕЖ		
А4			1.020-1/83.3-9 00ТО	ТЕХНИЧЕСКОЕ ОПИСАНИЕ		
			ПЕРЕМЕННЫЕ ДАННЫЕ	ДЛЯ ИСПОЛНЕНИЙ:		
				1.020-1/83.3-9 10 С-10		
				ДЕТАЛИ		
БЧ	1		5.041.7840	СТ.ОТД.ГОСТ 6727-80 Ф5 ВР-I L=7840	2	1.09КГ
БЧ	2		5.041.430	Ф5 ВР-I L=430	53	0.06КГ
				1.020-1/83.3-9 10-01 С-11		
				ДЕТАЛИ		
БЧ	1		5.041.7840	СТ.ОТД.ГОСТ 6727-80 Ф5 ВР-I L=7840	2	1.09КГ
БЧ	2		6.013.430	СТ.ОТД.ГОСТ 5781-82 Ф6 А-Ш L=430	53	0.10КГ

НАЧ.ОТД.	ВОЛЫНСКИЙ		
Н.КОНТР.	ПРИГОРЕВ		
ГЛ.КОНСТР.	ШАЦ		
ГИП	ОСТРОВА		
РАЗРАБ.	ПТИЦЫНА		
ПРОВЕРИЛ	ОСИНА		
ИСПОЛНИЛ	ЛУКИНА		

1.020-1/83.3-9 10

СЕТКА С-

СТАДИЯ	ЛИСТ	ЛИСТОВ
Р		1

ЦНИИЭП торгово-бытовых зданий и туристских комплексов

КиевЗНИИЭП

ЗАВОД ЖБИ

https://zavodjbi.com/

https://zavodjbi.com/

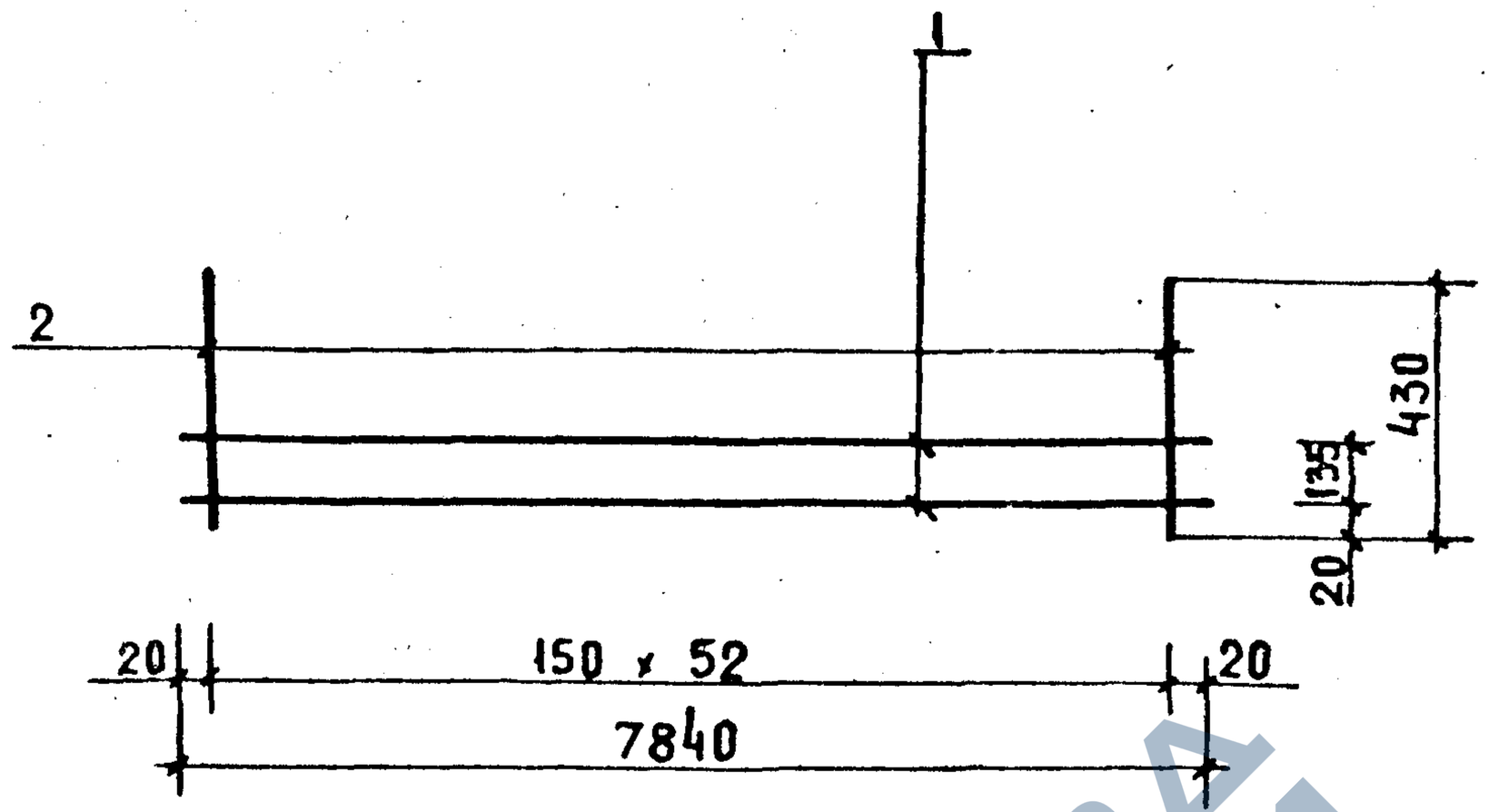

ОБОЗНАЧЕНИЕ	МАРКА	МАССА КГ
1. 020-1/83. 3-9 10	С-10	5,35
-01	С-11	7,24

НАЧ. ОТД.	ВОЛЫНСКИЙ		
Н. КОНТР.	ПРИГОРЕВ		
ГЛ. КОНСТР.	ШАЦ		
ГИП	ОСТРОВА		
ГИП	ОСИНА		
ПРОВЕРИЛ	НОСОВА		
ИСПОЛНИЛ	ВАСИЛЬЕВА		

1. 020-1/83. 3-9 10СБ

СЕТКА С-
СБОРОЧНЫЙ ЧЕРТЕЖ

СТАДИЯ	МАССА	МАСШТАБ
Р	СМ. ТАБЛ.	
ЛИСТ	ЛИСТОВ 1	

ЦНИИЭП ТОРГОВО-БЫТОВЫХ ЗДАНИЙ И ТУРИСТСКИХ КОМПЛЕКСОВ

ПОДПИСЬ И ДАТА | ВЗАМ. ИНВ. №
ИНВ. № ПОДЛ.

19854 31

ФОРМАТ А4

https://zavodjbi.com/

https://zavodjbi.com/

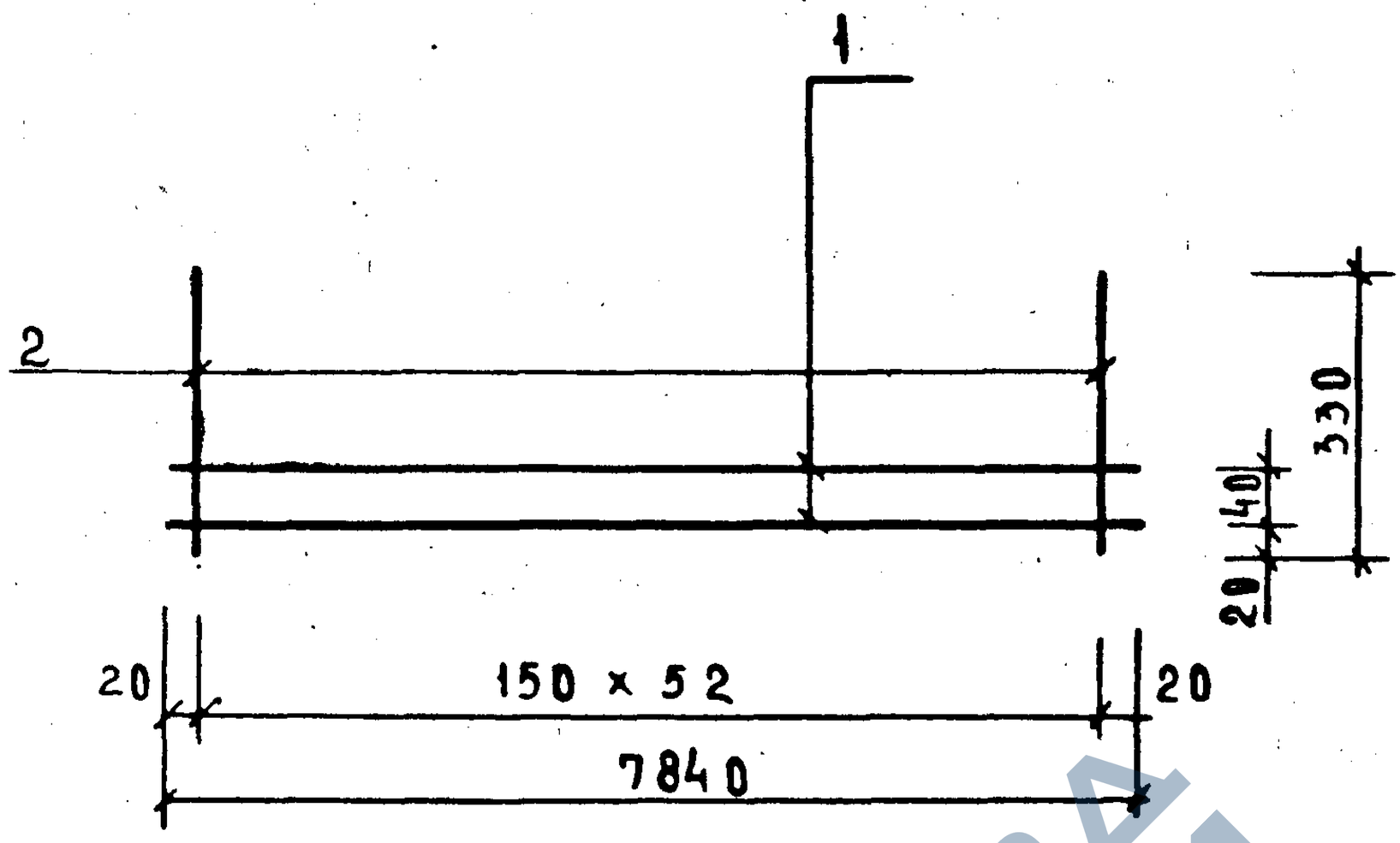

ФОРМАТ	ЗОНА	ПОЗ.	ОБОЗНАЧЕНИЕ	НАИМЕНОВАНИЕ	КОЛ	ПРИМЕЧ.
				ДОКУМЕНТАЦИЯ		
А4			1.020-1/83.3-9 ООТО	ТЕХНИЧЕСКОЕ ОПИСАНИЕ		
				ДЕТАЛИ:		
				СТ. ОТД. ГОСТ 6727-80		
Б4		1	5.041.7840	Ф5 ВрI L=7840	2	1,09 кг
				СТ. ОТД. ГОСТ 6727-80		
Б4		2	5.041.330	Ф5 ВрI L=330	53	0,05 кг

НАЧ. ОТД	ВОЛЫНСКИЙ		
Н. КОНТР	ПРИГОРЕВ		
ГА КОНСТР	ШАЦ		
ГИП	ОСТРОВА		
ГИП	ОСИНА		
ПРОВЕР	НОСОВА		
ИСПОЛНИЛ	ВАСИЛЬЕВА		

1.020-1/83.3-9 11

СЕТКА С-12

СТАДИЯ	МАССА	МАСШТАБ
Р	4,61 кг	
ЛИСТ	ЛИСТОВ 1	

ЦНИИЭП торгово-бытовых зданий и туристских комплексов

ВЗАМ. ИНВ. № | ПОДП. И ДАТА | ИНВ. № ПОДЛ.

19854 32

ФОРМАТ А4

https://zavodjbi.com/

ФОРМАТ	ЗОНА	ПОЗ	ОБОЗНАЧЕНИЕ	НАИМЕНОВАНИЕ	КОЛ.	ПРИМЕЧАНИЕ
				ДОКУМЕНТАЦИЯ		
А4			1.020-1/83.3-9 12СБ	СБОРОЧНЫЙ ЧЕРТЕЖ		
А4			1.020-1/83.3-9 00ТО	ТЕХНИЧЕСКОЕ ОПИСАНИЕ		
			ПЕРЕМЕННЫЕ ДАННЫЕ	ДЛЯ ИСПОЛНЕНИЙ:		
				1.020-1/83.3-9 12 С-13		
				ДЕТАЛИ		
				СТ.ОТД.ГОСТ 6727-80		
БЧ		1	5.041.7700	Ф5 ВР-I L=7700	4	1.07КГ
БЧ		2	5.041.1160	Ф5 ВР-I L=1160	60	0.16КГ
				1.020-1/83.3-9 12-01 С-14		
				ДЕТАЛИ		
				СТ.ОТД.ГОСТ 6727-80		
БЧ		1	5.041.7700	Ф5 ВР-I L=7700	4	1.07КГ
				СТ.ОТД.ГОСТ 5781-82		
БЧ		2	6.013.1160	Ф6 А-Ш L=1160	60	0.26КГ

ЭПВЦ КиевЗНИИЭП

ОПЕРАТОР ТЛП КОРТ

ГРИГОР

ПОДПИСЬ И ДАТА

ИНВ № ПОДЛ

ВЗАМ. ИНВ №

НАЧОТД	ВОЛЫНСКИЙ	
НКОНТР	ПРИГОРЕВ	
ГЛ.КОНСТР	ШАЦ	
ГИП	ОСТРОВА	
РАЗРАБ	ЛУКИНА	
ПРОВЕРИЛ	ОСИНА	
ИСПОЛНИЛ	ПТИЦЫНА	

1.020-1/83.3-9 12

СЕТКА С-

СТАДИЯ	ЛИСТ	ЛИСТОВ
Р		1

ЦНИИЭП торгово-бытовых зданий и туристских комплексов

ФОРМАТ А4

https://zavodjbi.com/

https://zavodjbi.com/

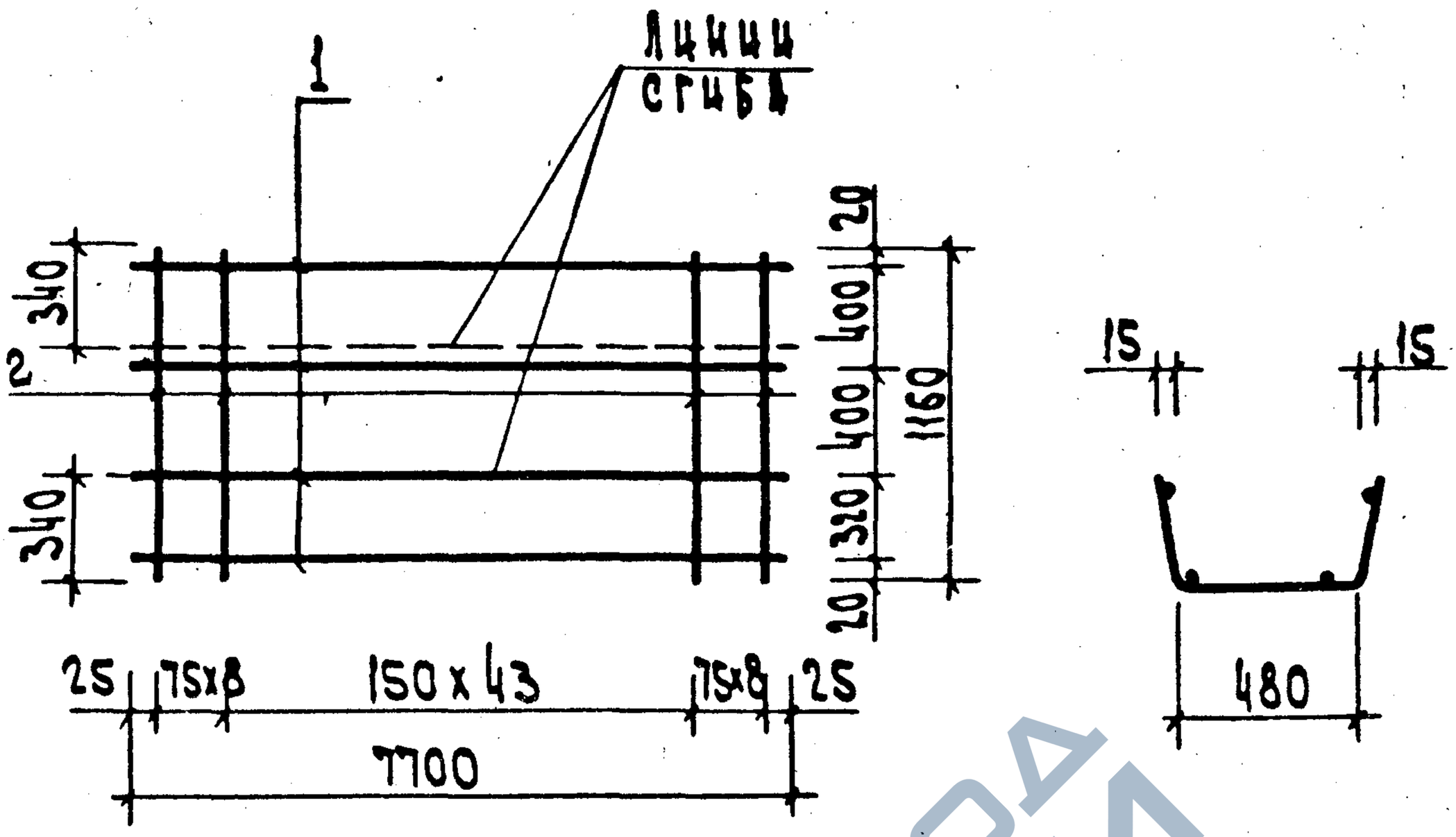

Обозначение	Марка	Масса кг
1.020-1/83.3-9 12	С-13	14,21
-01	С-14	20,13

Нач. отд.	Волынский		
Н. контр	Григорев		
Гл. констр	Шац		
ГИП	Острова		
ГИП	Осина		
Провер.	Носова		
Исполн.	Васильева		

1.020-1/83.3-9 12 СБ

Сетка С-
Сборочный чертеж

Стадия	Масса	Масшт.
Р	См. табл.	
Лист	Листов 1	

ЦНИИЭП торгово-бытовых зданий и туристских комплексов

19854 34

https://zavodjbi.com/

https://zavodjbi.com/

ФОРМАТ	ЗОНА	ПОЗ.	ОБОЗНАЧЕНИЕ	НАИМЕНОВАНИЕ	КОЛ.	ПРИМЕЧАНИЕ
				ДОКУМЕНТАЦИЯ		
A4			1.020-1/83.3-9 13СБ	СБОРОЧНЫЙ ЧЕРТЕЖ		
A4			1.020-1/83.3-9 00ТО	ТЕХНИЧЕСКОЕ ОПИСАНИЕ		
			ПЕРЕМЕННЫЕ ДАННЫЕ	ДЛЯ ИСПОЛНЕНИЙ:		
				1.020-1/83.3-9 13 С-15		
				ДЕТАЛИ		
				СТ.ОТД.ГОСТ 6727-80		
ВЧ		1	5.041.7700	Ф5 ВР-I L=7700	4	1.07КГ
				СТ.ОТД.ГОСТ 5781-82		
ВЧ		2	6.013.1100	Ф6 А-Ш L=1100	67	0.25КГ
				1.020-1/83.3-9 13-01 С-16		
				ДЕТАЛИ		
				СТ.ОТД.ГОСТ 6727-80		
ВЧ		1	5.041.7700	Ф5 ВР-I L=7700	4	1.07КГ
				СТ.ОТД.ГОСТ 5781-82		
ВЧ		2	8.013.1100	Ф8 А-Ш L=1100	67	0.45КГ

ЭПВЦ КиевЗНИИЭП

ОПЕРАТОР ТЛП КОРТ

Григор

ПОДПИСЬ И ДАТА

ИНВ № ПОДЛ

ВЗАМ ИНВ №

НАЧ.ОТД	Волынский		
Н.КОНТР.	Пригорев		
ГЛ.КОНСТР	Шац		
ГИП	Осина		
РАЗРАБ	Птицына		
ПРОВЕРИЛ	Острова		
ИСПОЛНИЛ	Лукина		

1.020-1/83.3-9 13

СЕТКА С-

СТАДИЯ	ЛИСТ	ЛИСТОВ
Р		1

ЦНИИЭП торгово-бытовых зданий и туристских комплексов

ФОРМАТ А4

https://zavodjbi.com/

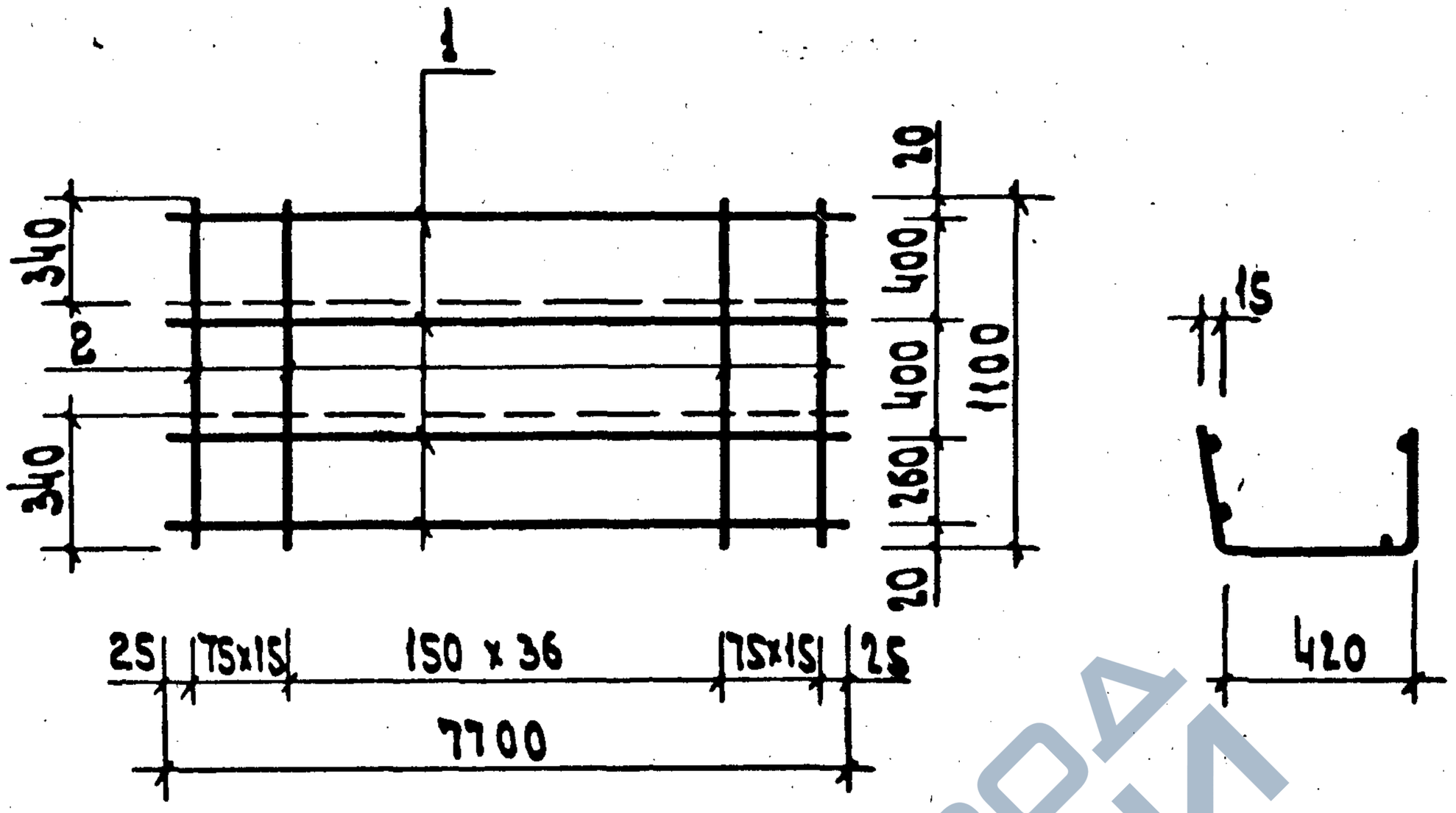

Обозначение	Марка	Масса кг
1.020-1/83.3-9 13	С-15	21,08
-01	С-16	34,18

Нач.отд.	Волынский		
Н.контр.	Прегорев		
Гл.конст.	Шац		
ГИП	Острова		
ГИП	Осина		
Провер.	Носова		
Исполнил	Васильева		

1.020-1/83.3-9 13 СБ

Сетка С
Сборочный чертеж

Стадия	Масса	Масшт.
Р	см таб.	
Лист	Листов 1	

ЦНИИЭП торгово-бытовых зданий и туристских комплексов

Инв. № подл. | Подп. и дата

19854 36

Формат А4

https://zavodjbi.com/

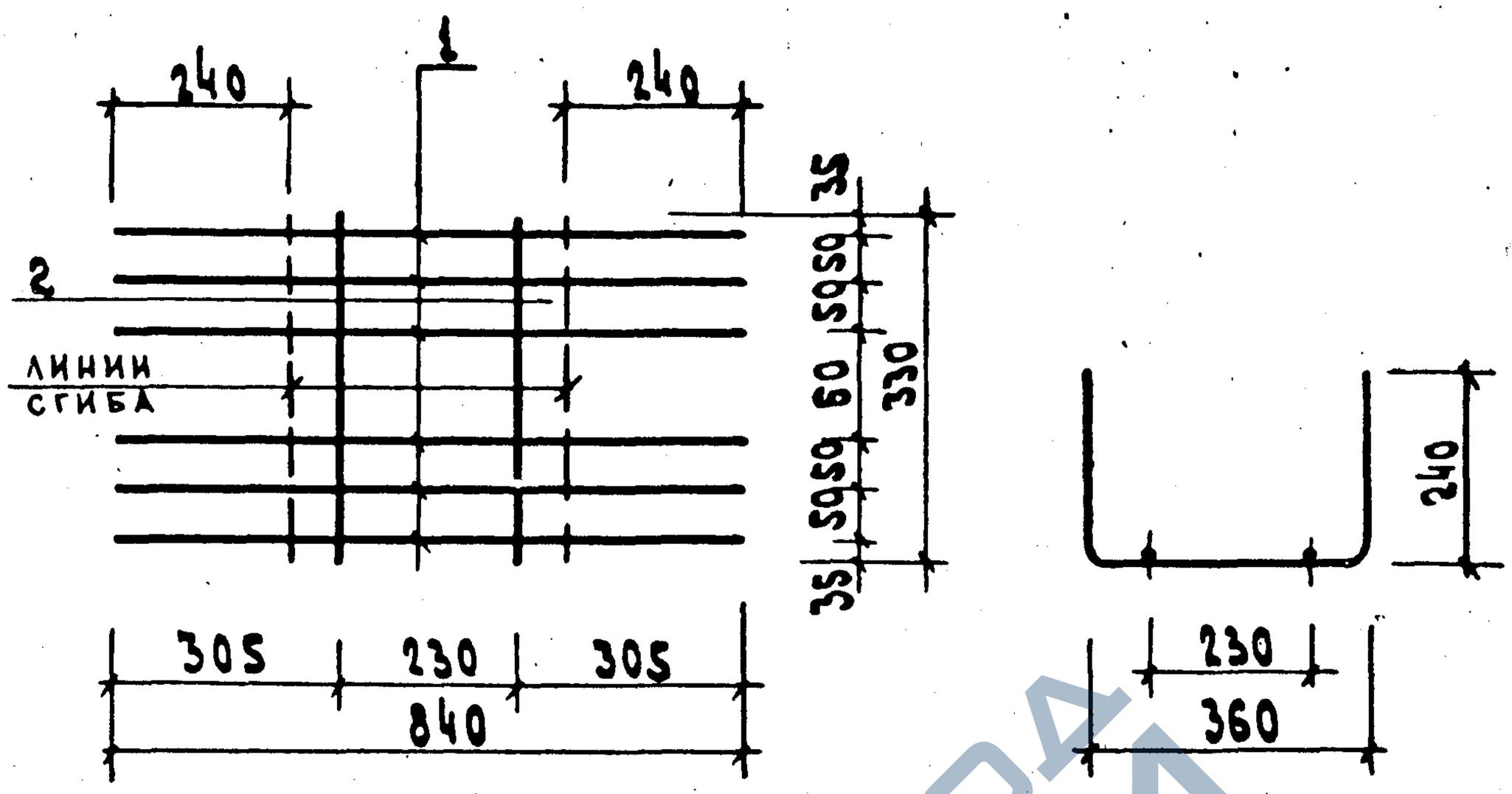

Формат	Зона	Поз.	Обозначение	Наименование	Кол.	Прим.
				Документация		
А4			1.020-1/83.3-9 ООТО	Техническое описание		
				Детали:		
				Ст. отд. ГОСТ 5781-82		
Б.Ч		1	6.013.840	ф6 А-III L=840	6	0,19 кг
				Ст. отд. ГОСТ 5781-82		
Б.Ч		2	6.013.330	ф6 А-III L=330	2	0,07 кг

Взам. инв. №

Подп. и дата

Инв. № подл.

Нач. отд.	Волынский		
Н. контр.	Григорьев		
Гл. конст.	Швец		
ГИП	Острова		
ГИП	Осина		
Провер.	Носова		
Исполн.	Васильева		

1.020-1/83.3-9 14

Сетка С-17

Стадия	Масса	Масшт.
Р	1,25	
Лист	Листов 1	

ЦНИИЭП торгово-бытовых зданий

Формат А4

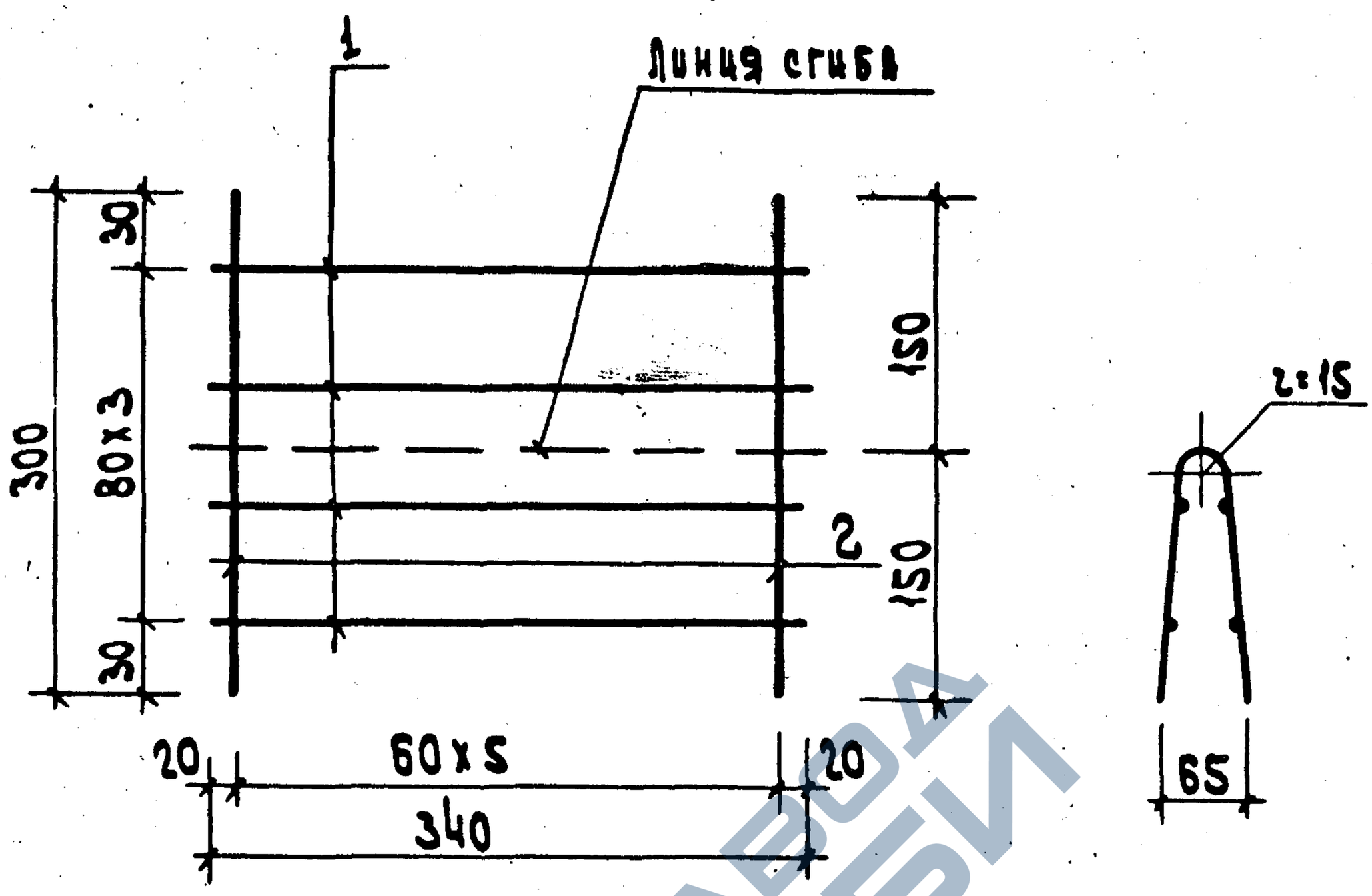

Формат	Зона	Поз.	Обозначение	Наименование	Кол.	Прим.
				Документация		
А4			1.020-1/83.3-9 ООТО	Техническое описание		
				Детали:		
				Ст.отд. ГОСТ 6727-80		
Б4		1	5.041.340	ф5 ВрI L=340	4	0,05 кг
				Ст.отд. ГОСТ 6727-80		
Б4		2	5.041.300	ф5 ВрI L=300	6	0,04 кг

Взам. инв. № | Подп. и дата | Инв. № подл.

Нач.отд.	Волынский	
Н.контр.	Григорьев	
Гл.конст.	Шац	
ГИП	Острова	
ГИП	Осина	
Провер.	Носова	
Исполн.	Васильева	

1.020-1/83.3-9 15

Сетка С-18

Стадия	Масса	Масшт.
Р	0,44 кг	
Лист	Листов 1	

ЦНИИЭП торгово-бытовых зданий и туристских комплексов

https://zavodjbi.com/

https://zavodjbi.com/

ФОРМАТ	ЗОНА	ПОЗ	ОБОЗНАЧЕНИЕ	НАИМЕНОВАНИЕ	КОЛ.	ПРИМЕЧАНИЕ
				ДОКУМЕНТАЦИЯ		
А4			1.020-1/83.3-9 16СБ	СБОРОЧНЫЙ ЧЕРТЕЖ		
А4			1.020-1/83.3-9 00ТО	ТЕХНИЧЕСКОЕ ОПИСАНИЕ		
			ПЕРЕМЕННЫЕ ДАННЫЕ	ДЛЯ ИСПОЛНЕНИЙ:		
				1.020-1/83.3-9 16 СМН-1		
				СБОРОЧНЫЕ ЕДИНИЦЫ		
А4		1	1.020-1/83.3-9 20-01	ИЗДЕЛИЕ ЗАКЛАДНОЕ МН-12	1	
				ДЕТАЛИ		
А4		2	1.020-1/83.3-9 27	СТЕРЖЕНЬ ГНУТЫЙ СГ-15 СТ.ОТД.ГОСТ 5781-82	4	
БЧ		3	14.013.110	Ф14 А-Ш L=110 СТ.ОТД.ГОСТ 6727-80	6	0.13КГ
БЧ		4	5.041.210	Ф5 ВР-I L=210	2	0.03КГ
				1.020-1/83.3-9 16-01 СМН-2		
				СБОРОЧНЫЕ ЕДИНИЦЫ		
А4		1	1.020-1/83.3-9 20-02	ИЗДЕЛИЕ ЗАКЛАДНОЕ МН-13	1	
				ДЕТАЛИ		
А4		2	1.020-1/83.3-9 27-01	СТЕРЖЕНЬ ГНУТЫЙ СГ-16 СТ.ОТД.ГОСТ 5781-82	4	
БЧ		3	16.013.110	Ф16 А-Ш L=110 СТ.ОТД.ГОСТ 6727-80	6	0.17КГ
БЧ		4	5.041.210	Ф5 ВР-I L=210	2	0.03КГ

Григор. Грицив

ОПЕРАТОР ТЛП КОРТ

ЭПВЦ КиевЗНИИЭП

ПОДПИСЬ И ДАТА | ВЗАМ ИНВ №

И-В № ПОДЛ

НАЧОТД	Волынский		
Н.КОНТР	Пригорев		
ГЛ.КОНСТР	Шац		
ГИП	Острова		
РАЗРАБ	Птицына		
ПРОВЕРИЛ	Осина		
ИСПОЛНИЛ	Лукина		

1.020-1/83.3-9 16

ИЗДЕЛИЕ ЗАКЛАДНОЕ СБОРНОЕ СМН-

СТАДИЯ	ЛИСТ	ЛИСТОВ
Р		1

ЦНИИЭП торгово-бытовых зданий и туристских комплексов

19854 39

ФОРМАТ А4

https://zavodjbi.com/

https://zavodjbi.com/

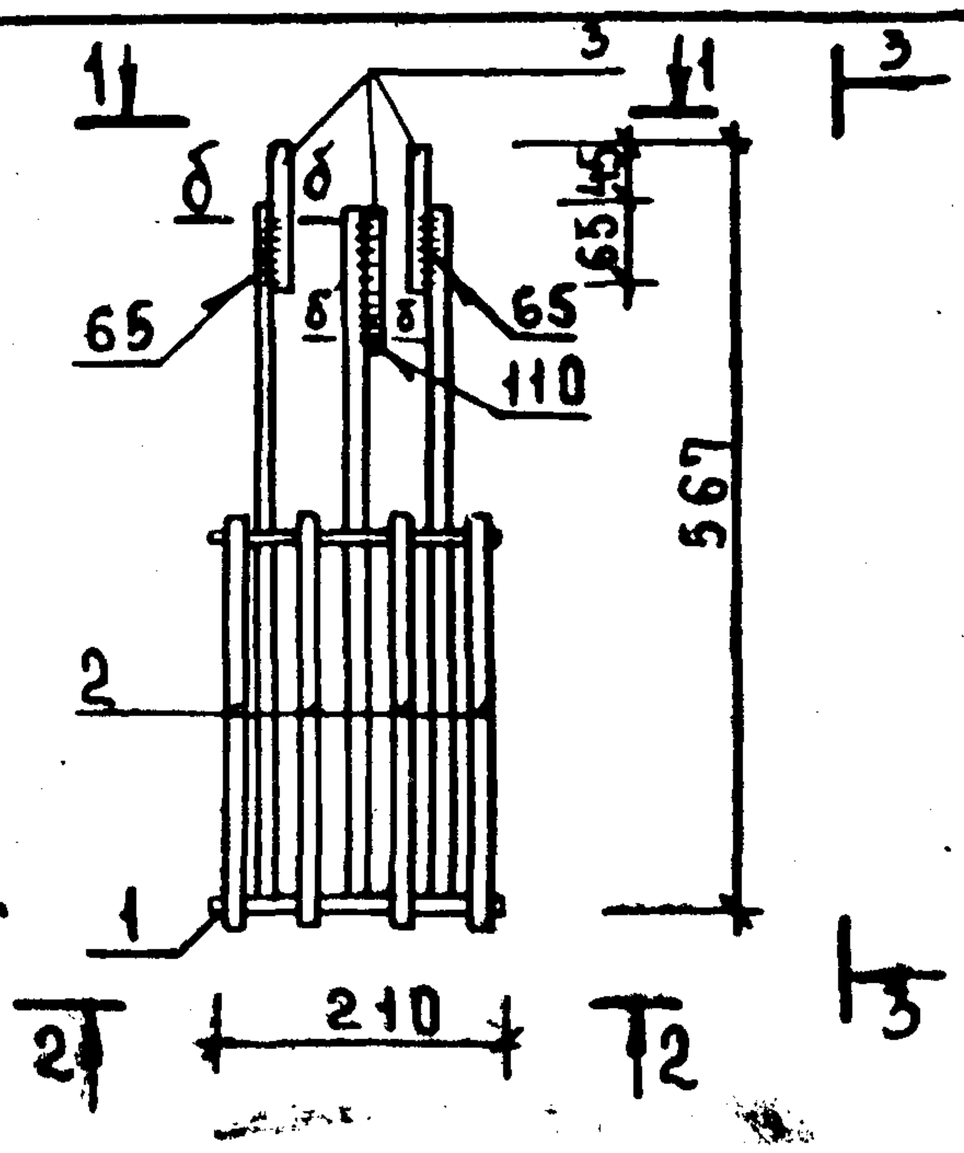

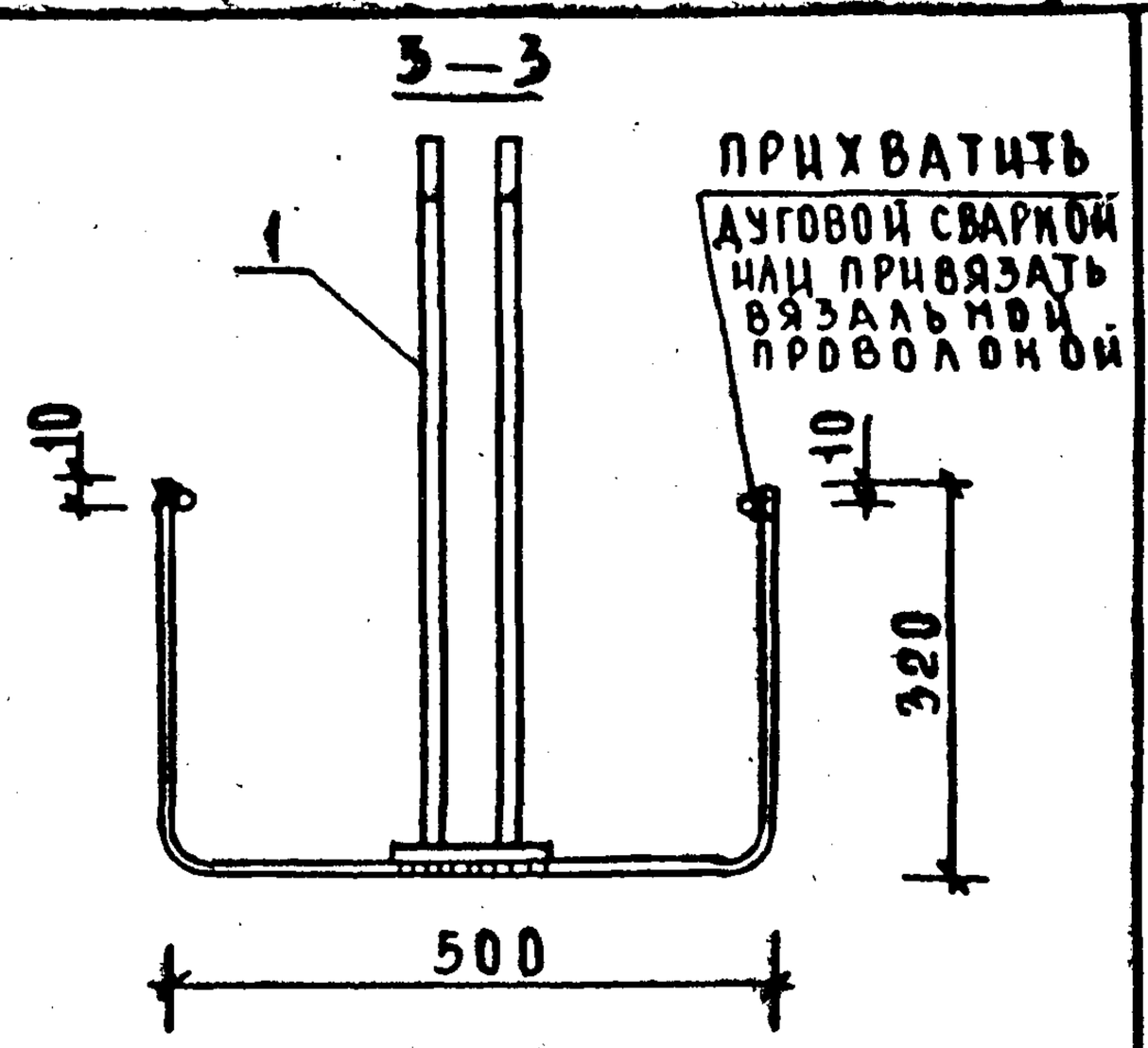

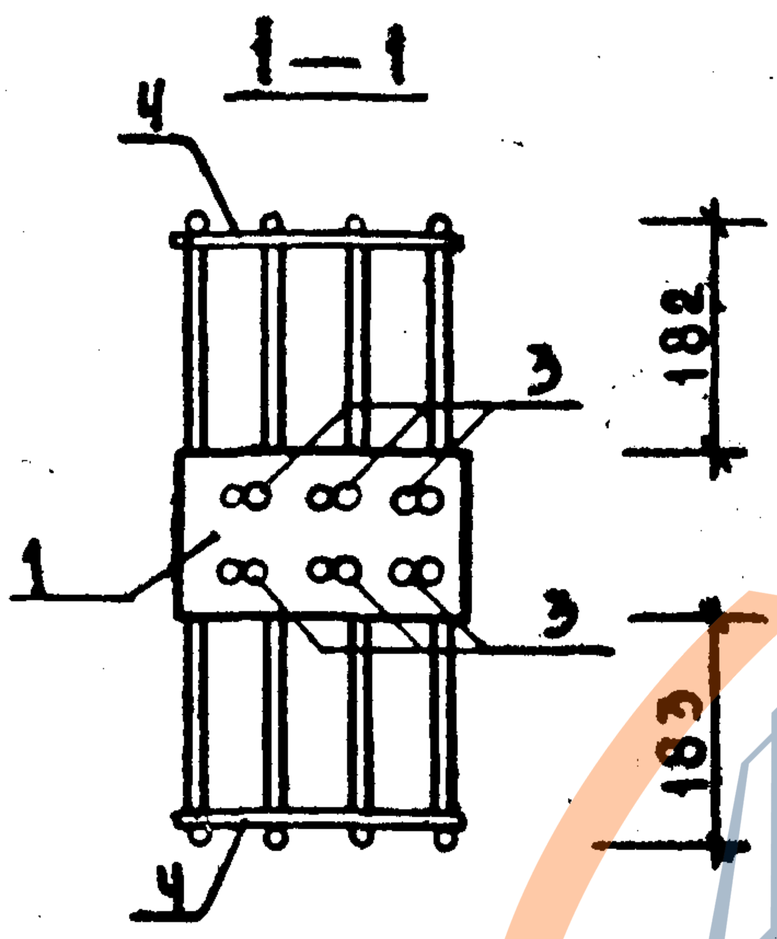

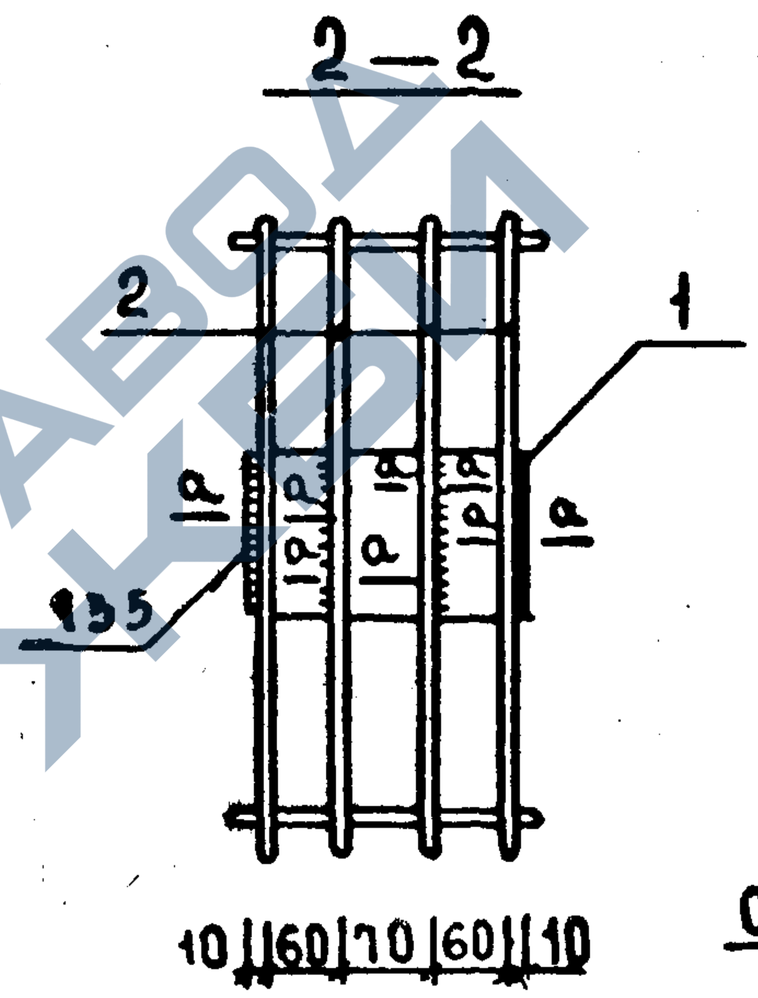

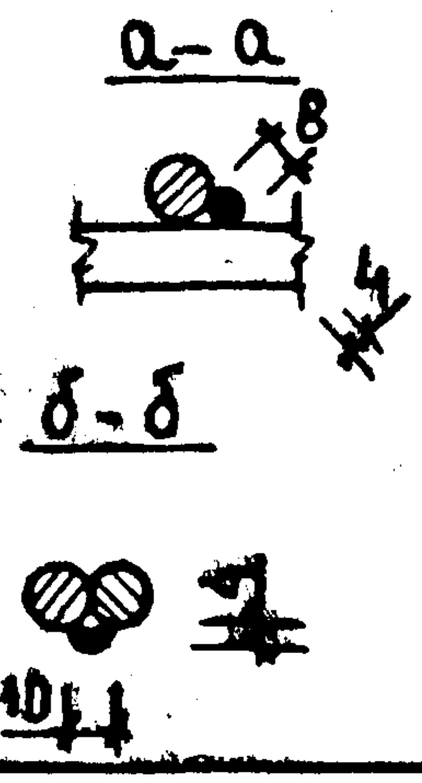

ОБОЗНАЧЕНИЕ	МАРКА	МАССА, КГ
1.020-1/83.3-9 16	СМН-1	10,04
-01	СМН-2	12,65

НАЧ. ОТД	ВОЛЫНСКИЙ		
Н. КОНТР	ПРИГОРЕВ		
ГЛ. КОНСТР	ШАЦ		
ГИП	ОСТРОВА		
РАЗРАБ	ОСИНА		
ПРОВЕР	НОСОВА		
ИСПОЛН.	ВАСИЛЬЕВА		

1.020-1/83.3-9 16СБ

ИЗДЕЛИЕ ЗАКЛАДНОЕ СБОРНОЕ СМН-СБОРОЧНЫЙ ЧЕРТЕЖ

СТАДИЯ	МАССА	МАСШТАБ
Р	СМ ТАБЛ.	
ЛИСТ	ЛИСТОВ 1	

ЦНИИЭП торгово-бытовых зданий и туристских комплексов

ФОРМАТ А4

https://zavodjbi.com/

ФОРМАТ	ЗОНА	ПОЗ.	ОБОЗНАЧЕНИЕ	НАИМЕНОВАНИЕ	КОЛ.	ПРИМЕЧАНИЕ
				ДОКУМЕНТАЦИЯ		
А4			1.020-1/83.3-9 17СБ	СБОРОЧНЫЙ ЧЕРТЕЖ		
А4			1.020-1/83.3-9 00ТО	ТЕХНИЧЕСКОЕ ОПИСАНИЕ		
			ПЕРЕМЕННЫЕ ДАННЫЕ	ДЛЯ ИСПОЛНЕНИЙ:		
				1.020-1/83.3-9 17 СМН-3		
				СБОРОЧНЫЕ ЕДИНИЦЫ		
А4		1	1.020-1/83.3-9 20	ИЗДЕЛИЕ ЗАКЛАДНОЕ МН-11	1	
				ДЕТАЛИ		
А4		2	1.020-1/83.3-9 28	СТЕРЖЕНЬ ГНУТЫЙ СГ-17 СТ.ОТД.ГОСТ 5781-82	4	
БЧ		3	12.013.110	Ф12 А-Ш L=110 СТ.ОТД.ГОСТ 6727-80	6	0.10КГ
БЧ		4	5.041.210	Ф5 ВР-I L=210	2	0.03КГ
				1.020-1/83.3-9 17-01 СМН-4		
				СБОРОЧНЫЕ ЕДИНИЦЫ		
А4		1	1.020-1/83.3-9 20-01	ИЗДЕЛИЕ ЗАКЛАДНОЕ МН-12	1	
				ДЕТАЛИ		
А4		2	1.020-1/83.3-9 28	СТЕРЖЕНЬ ГНУТЫЙ СГ-17 СТ.ОТД.ГОСТ 5781-82	4	
БЧ		3	14.013.110	Ф14 А-Ш L=110 СТ.ОТД.ГОСТ 6727-80	6	0.13КГ
БЧ		4	5.041.210	Ф5 ВР-I L=210	2	0.03КГ

ЭПВЦ КиевЗНИИЭП

ОПЕРАТОР ТЛП КОРТ

Григор

Уфимцев

ВЗАМ ИНВ № | ПОДПИСЬ И ДАТА | ИНВ № ПОДЛ

НАЧ.ОТД.	ВОЛЫНСКИЙ		1.020-1/83.3-9 17
Н.КОНТР.	ПРИГОРЕВ		
ГЛ.КОНСТР.	ШАЦ		ИЗДЕЛИЕ ЗАКЛАДНОЕ СБОРНОЕ СМН-
ГИП	ОСТРОВА		
РАЗРАБ.	ЛУКИНА		
ПРОВЕРИЛ	ОСИНА		
ИСПОЛНИЛ	ПТИЦЫНА		

СТАДИЯ	ЛИСТ	ЛИСТОВ
Р		1

ЦНИИЭП торгово-бытовых зданий и туристских комплексов

19854 41

ФОРМАТ А4

https://zavodjbi.com/

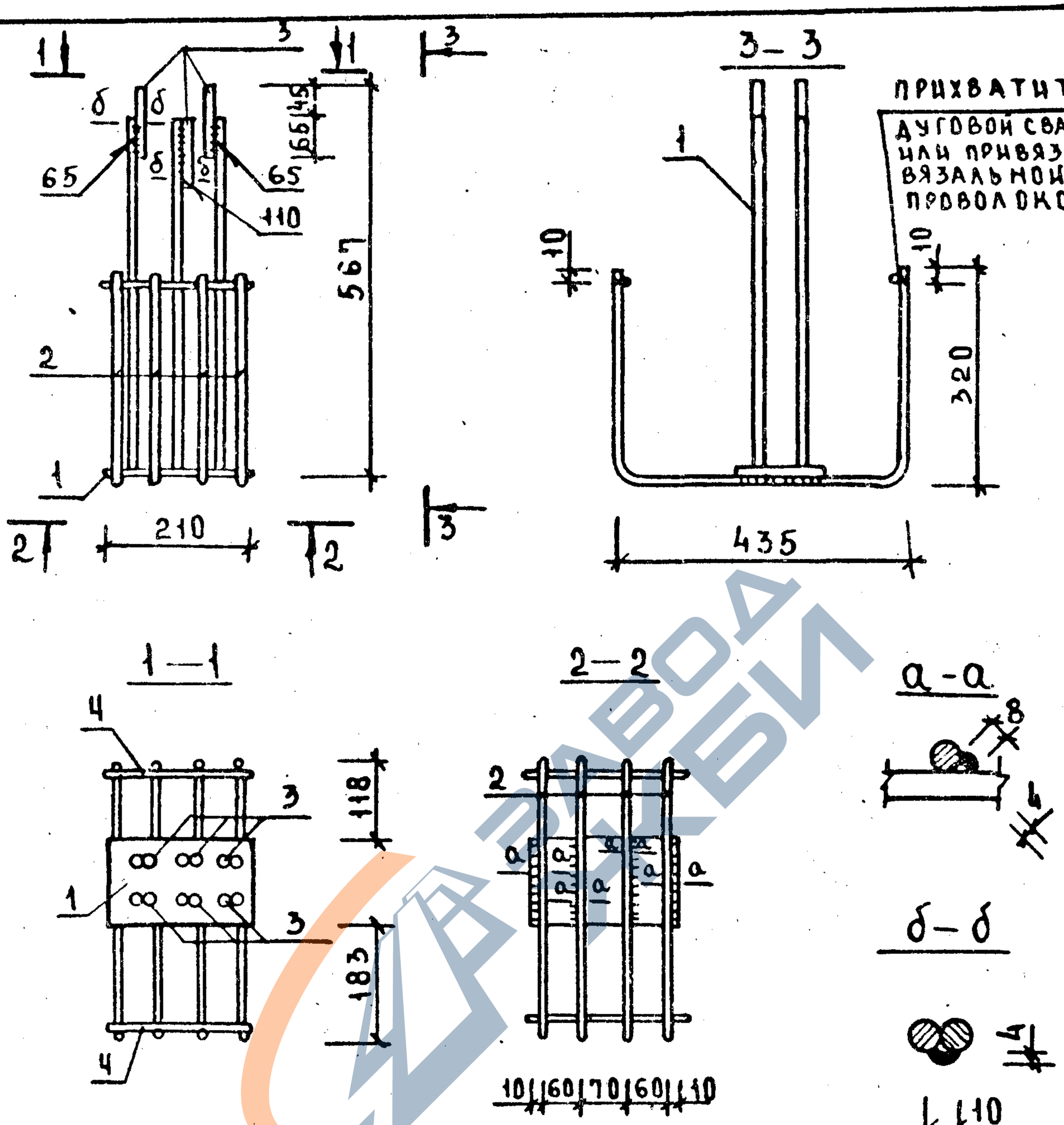

ОБОЗНАЧЕНИЕ	МАРКА	МАССА, КГ
1.020-1/83.3-9	СМН-3	8,70
-01	СМН-4	9,89

НАЧ.ОТД	ВОЛЫНСКИЙ		
Н.КОНТР	ПРИГОРЕВ		
ГА.КОНСТР	ШАЦ		
ГИП	ОСТРОВА		
ГИП	ОСИНА		
ПРОВЕР.	НОСОВА		
ИСПОЛНИЛ	ВАСИЛЬЕВА		

1.020-1/83.3-9 17СБ

ИЗДЕЛИЕ ЗАКЛАДНОЕ СБОРНОЕ СМН-СБОРОЧНЫЙ ЧЕРТЕЖ

СТАДИЯ	МАССА	МАСШТАБ
Р	СМ ТАБЛ.	
ЛИСТ	ЛИСТОВ 1	

ЦНИИЭП торгово-бытовых зданий и туристских комплексов

ИНВ.№ | ПОДП. | ДАТА | ВЗАМ.ИНВ.№

https://zavodjbi.com/

ФОРМАТ	ЗОНА	ПОЗ	ОБОЗНАЧЕНИЕ	НАИМЕНОВАНИЕ	КОЛ	ПРИМЕЧАНИЕ
				ДОКУМЕНТАЦИЯ		
A4			1.020-1/83.3-9 18СБ	СБОРОЧНЫЙ ЧЕРТЕЖ		
A4			1.020-1/83.3-9 00ТО	ТЕХНИЧЕСКОЕ ОПИСАНИЕ		
			ПЕРЕМЕННЫЕ ДАННЫЕ	ДЛЯ ИСПОЛНЕНИЙ:		
				1.020-1/83.3-9 18 МН-1		
				ДЕТАЛИ		
				СТ.ОТД.ГОСТ 5781-82		
БЧ	1		16.013.800	Ф16 А-Ш L=800	2	1.26КГ
БЧ	2		12.013.430	Ф12 А-Ш L=430	4	0.38КГ
				ПОЛОСА ГОСТ 103-76		
БЧ	3		10.150.060.300	-10Х150 L=300	1	3.53КГ
				1.020-1/83.3-9 18-01 МН-2		
				ДЕТАЛИ		
				СТ.ОТД.ГОСТ 5781-82		
БЧ	1		18.013.900	Ф18 А-Ш L=900	2	1.80КГ
БЧ	2		12.013.430	Ф12 А-Ш L=430	4	0.38КГ
				ПОЛОСА ГОСТ 103-76		
БЧ	3		10.150.060.300	-10Х150 L=300	1	3.53КГ
				1.020-1/83.3-9 18-02 МН-3		
				ДЕТАЛИ		
				СТ.ОТД.ГОСТ 5781-82		
БЧ	1		20.013.1000	Ф20 А-Ш L=1000	2	[illegible]
БЧ	2		14.013.430	Ф14 А-Ш L=430	4	
				ПОЛОСА ГОСТ 103-76		
БЧ	3		12.150.060.300	-12Х150 L=300	1	4.[illegible]КГ
				1.020-1/83.3-9 18-03 МН-4		
				ДЕТАЛИ		

НАЧОТД	ВОЛЫНСКИЙ		
НКОНТР	ПРИГОРЕВ		
ГЛКОНСТР	ШАЦ		
ГИП	ОСТРОВА		
РАЗРАБ	ОСИНА		
ПРОВЕРИЛ	НОСОВА		
ИСПОЛНИЛ	ВАСИЛЬЕВА		

1.020-1/83.3-9 18

ИЗДЕЛИЕ ЗАКЛАДНОЕ
МН-

СТАДИЯ	ЛИСТ	ЛИСТОВ
Р	I	2

ЦНИИЭП торгово-бытовых зданий и туристских комплексов

ЭПВЦ КиевЗНИИЭП

ГРИГОР Ирина

ОПЕРАТОР ТЛП КОРТ

ВЗАМ ИНВ № | ПОДПИСЬ И ДАТА | ИНВ № ПОДЛ

https://zavodjbi.com/

ФОРМАТ	ЗОНА	ПОЗ.	ОБОЗНАЧЕНИЕ	НАИМЕНОВАНИЕ	КОЛ	ПРИМЕЧАНИЕ
				СТ.ОТД.ГОСТ 5781-82		
БЧ		1	22.013.1100	Ф22 А-Ш L=1100	2	3.28КГ
БЧ		2	14.013.430	Ф14 А-Ш L=430	4	0.52КГ
				ПОЛОСА ГОСТ 103-76		
БЧ		3	12.150.060.300	-12Х150 L=300	1	4.24КГ
				1.020-1/83.3-9 18-04 МН-5		
				ДЕТАЛИ		
				СТ.ОТД.ГОСТ 5781-82		
БЧ		1	25.013.1200	Ф25 А-Ш L=1200	2	4.62КГ
БЧ		2	16.013.430	Ф16 А-Ш L=430	4	0.68КГ
				ПОЛОСА ГОСТ 103-76		
БЧ		3	12.150.060.300	-12Х150 L=300	1	4.24КГ
				1.020-1/83.3-9 18-05 МН-6		
				ДЕТАЛИ		
				СТ.ОТД.ГОСТ 5781-82		
БЧ		1	28.013.1300	Ф28 А-Ш L=1300	2	6.28КГ
БЧ		2	18.013.420	Ф18 А-Ш L=420	4	0.84КГ
				ПОЛОСА ГОСТ 103-76		
БЧ		3	14.150.060.300	-14Х150 L=300	1	4.94КГ

ЭПВЦ Киев ВНИИЭП

ОПЕРАТОР ТЛП КОРТ

ГРИГОР

ВЗАМ. ИНВ №

ПОДПИСЬ И ДАТА

ИНВ №ПОДЛ

19854 44

ФОРМАТ А4

https://zavodjbi.com/

https://zavodjbi.com/

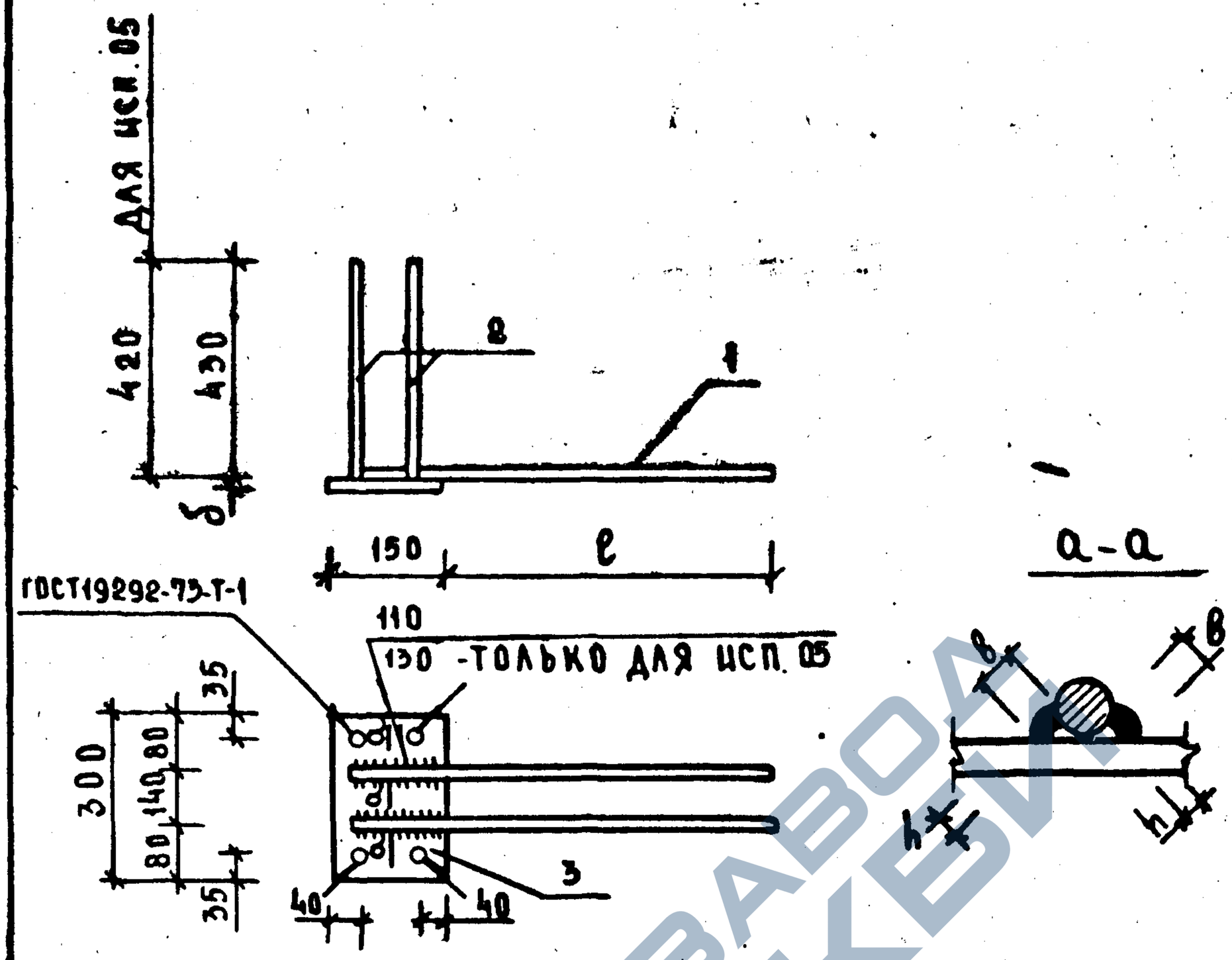

ОБОЗНАЧЕНИЕ	МАРКА	РАЗМЕРЫ, ММ				МАССА, кг
		ℓ	δ	в	h	
1.020-1/83.3-9 18	МН-1	690	10	8	4	7,58
-01	МН-2	790	10	8	4	8,66
-02	МН-3	890	12	10	5	11,25
-03	МН-4	990	12	10	6	12,88
-04	МН-5	1090	12	12	6	16,19
-05	МН-6	1170	14	14	8	20,86

НАЧ. ОТД	ВОЛЫНСКИЙ		
Н. КОНТР	ПРИГОРЕВ		
ГЛ. КОНСТР	ШАЦ		
ГИП	ОСТРОВА		
ГИП	ОСИНА		
ПРОВЕРИЛ	НОСОВА		
ИСПОЛНИЛ	ВАСИЛЬЕВА		

ВЗАМ. ИНВ.№ | ПОДП. И ДАТА | ИНВ.№ ПОДЛ.

1.020-1/83.3-9 18С

ИЗДЕЛИЕ ЗАКЛАДНОЕ .Н
СБОРОЧНЫЙ ЧЕРТЕЖ

СТАДИЯ	ЛИСТ	МАСШТАБ
Р	СМ ТАБЛ.	
ЛИСТ	ЛИСТОВ 1	

ЦНИИЭП торгово-бытовых зданий и туристских комплексов

19854 45

ФОРМАТ А4

https://zavodjbi.com/

https://zavodjbi.com/

ФОРМАТ	ЗОНА	ПОЗ	ОБОЗНАЧЕНИЕ	НАИМЕНОВАНИЕ	КОЛ.	ПРИМЕЧАНИЕ
				ДОКУМЕНТАЦИЯ		
А4			1.020-1/83.3-9 19СБ	СБОРОЧНЫЙ ЧЕРТЕЖ		
А4			1.020-1/83.3-9 00ТО	ТЕХНИЧЕСКОЕ ОПИСАНИЕ		
			ПЕРЕМЕННЫЕ ДАННЫЕ	ДЛЯ ИСПОЛНЕНИЙ:		
				1.020-1/83.3-9 19 МН-7		
				ДЕТАЛИ		
				СТ.ОТД.ГОСТ 5781-82		
БЧ	1		18.013.900	Ф18 А-Ш L=900	2	1.80КГ
БЧ	2		12.013.430	Ф12 А-Ш L=430	4	0.38КГ
				ПОЛОСА ГОСТ 103-76		
БЧ	3		10.150.060.250	-10Х150 L=250	1	2.94КГ
				1.020-1/83.3-9 19-01 МН-8		
				ДЕТАЛИ		
				СТ.ОТД.ГОСТ 5781-82		
БЧ	1		22.013.1000	Ф22 А-Ш L=1000	2	2.98КГ
БЧ	2		14.013.430	Ф14 А-Ш L=430	4	0.52КГ
				ПОЛОСА ГОСТ 103-76		
БЧ	3		12.150.060.250	-12Х150 L=250	1	3.53КГ
				1.020-1/83.3-9 19-02 МН-9		
				ДЕТАЛИ		
				СТ.ОТД.ГОСТ 5781-82		
БЧ	1		25.013.1000	Ф25 А-Ш L=1000	2	3.85КГ
БЧ	2		16.013.430	Ф16 А-Ш L=430	4	0.68КГ
				ПОЛОСА ГОСТ 103-76		
БЧ	3		12 150.060.250	-12Х150 L=250	1	3.53КГ

ЭПВЦ КиевЗНИИЭП

ОПЕРАТОР ТЛП КОРТ

ГРИГОР

ВЗАМ ИНВ №

ПОДПИСЬ И ДАТА

ИНВ № ПОДЛ

НАЧОТД	ВОЛЫНСКИЙ	
НКОНТР	ПРИГОРЕВ	
ГЛКОНСТР	ШАЦ	
ГИП	ОСИНА	
РАЗРАБ	ЛУКИНА	
ПРОВЕРИЛ	ОСТРОВА	
ИСПОЛНИЛ	ПТИЦЫНА	

1.020-1/83.3-9 19

ИЗДЕЛИЕ ЗАКЛАДНОЕ МН-

СТАДИЯ	ЛИСТ	ЛИСТОВ
Р		1

ЦНИИЭП торгово бытовых зданий и туристских комплексов

https://zavodjbi.com/

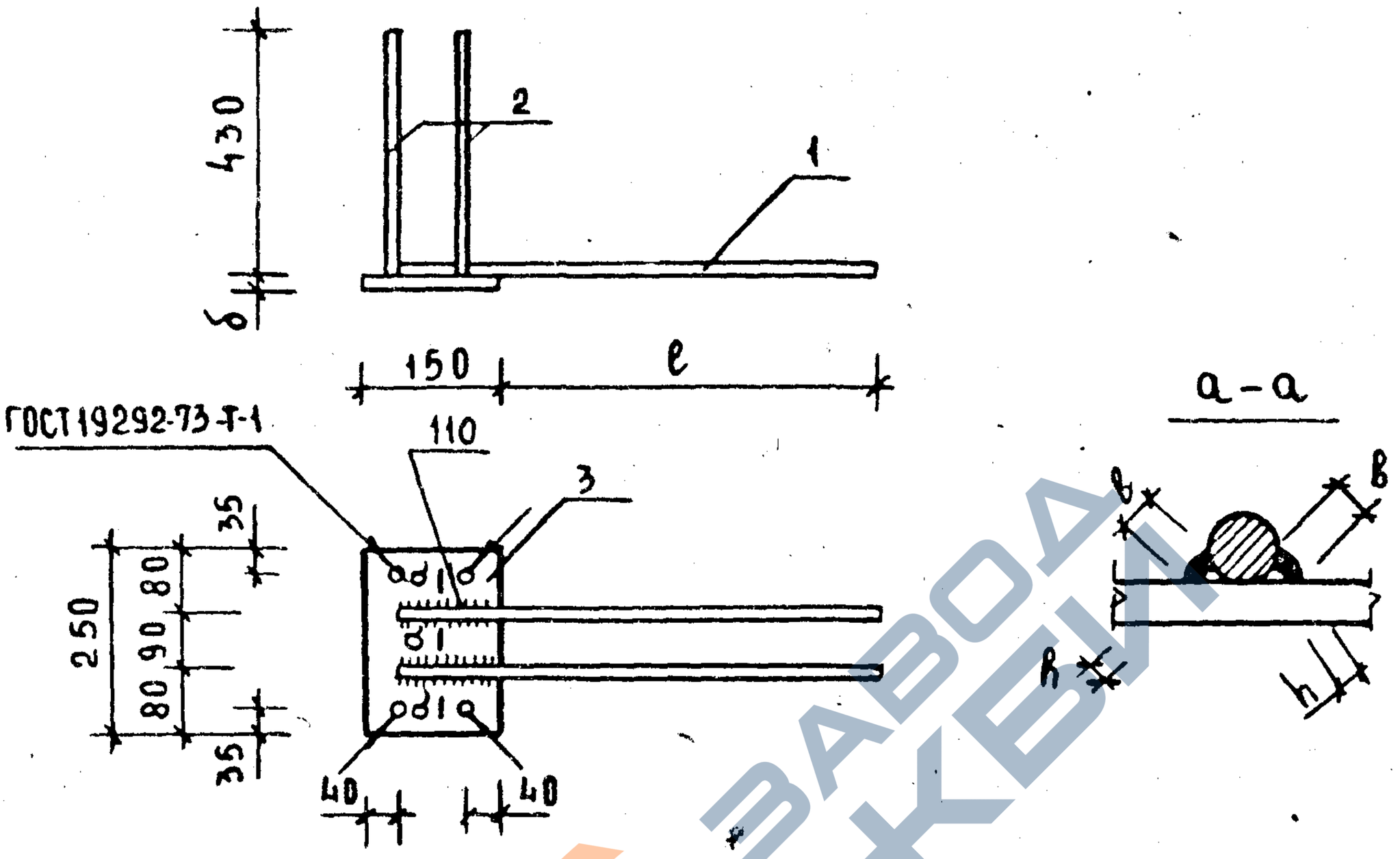

ОБОЗНАЧЕНИЕ	МАРКА	РАЗМЕРЫ, ММ				МАССА кг
		ℓ	δ	в	h	
1.020-1/83.3-9 19	МН-7	790	10	8	4	8,07
-01	МН-8	890	12	10	6	11,58
-02	МН-9	890	12	12	6	13,95

НАЧ.ОТД	ВОЛЫНСКИЙ		
Н.КОНТР	ПРИГОРЕВ		
ГЛ.КОНСТР	ШАЦ		
ГИП	ОСТРОВА		
ГИП	ОСИНА		
ПРОВЕР	НОСОВА		
ИСПОЛНИЛ	ВАСИЛЬЕВА		

1.020-1/83.3-9 19 СБ

ИЗДЕЛИЕ ЗАКЛАДНОЕ МН
СБОРОЧНЫЙ ЧЕРТЕЖ

СТАДИЯ	МАССА	МАСШТАБ
Р	СМ. ТАБЛ.	
ЛИСТ	ЛИСТОВ 1	

ЦНИИЭП ТОРГОВО-БЫТОВЫХ ЗДАНИЙ И ТУРИСТСКИХ КОМПЛЕКСОВ

https://zavodjbi.com/

https://zavodjbi.com/

ФОРМАТ	ЗОНА	ПОЗ	ОБОЗНАЧЕНИЕ	НАИМЕНОВАНИЕ	КОЛ.	ПРИМЕЧАНИЕ
				ДОКУМЕНТАЦИЯ		
А4			1.020-1/83.3-9 20СБ	СБОРОЧНЫЙ ЧЕРТЕЖ		
А4			1.020-1/83.3-9 00ТО	ТЕХНИЧЕСКОЕ ОПИСАНИЕ		
			ПЕРЕМЕННЫЕ ДАННЫЕ	ДЛЯ ИСПОЛНЕНИЙ:		
				1.020-1/83.3-9 20 МН-11		
				ДЕТАЛИ		
БЧ	1		12.013.510	СТ.ОТД.ГОСТ 5781-82 Ф12 А-Ш L=520	6	0.45КГ
БЧ	2		12.210.060.135	ПОЛОСА ГОСТ 103-76 -12Х210 L=135	1	2.67КГ
				1.020-1/83.3-9 20-01 МН-12		
				ДЕТАЛИ		
БЧ	1		14.013.510	СТ.ОТД.ГОСТ 5781-82 Ф14 А-Ш L=520	6	0.62КГ
БЧ	2		12.210.060.135	ПОЛОСА ГОСТ 103-76 -12Х210 L=135	1	2.67КГ
				1.020-1/83.3-9 20-02 МН-13		
				ДЕТАЛИ		
БЧ	1		16.013.510	СТ.ОТД.ГОСТ 5781-82 Ф16 А-Ш L=520	6	0.80КГ
БЧ	2		12.210.060.135	ПОЛОСА ГОСТ 103-76 -12Х210 L=135	1	2.67КГ

ЭПВЦ КиевЗНИИЭП

ОПЕРАТОР ТЛП КОРТ

ГРИГОР

ВЗАМ. ИНВ №

ПОДПИСЬ И ДАТА

ИНВ № ПОДЛ

НАЧ.ОТД	ВОЛЫНСКИЙ		
Н.КОНТР	ПРИГОРЕВ		
ГЛ.КОНСТР	ШАЦ		
ГИП	ОСИНА		
РАЗРАБ	ВАСИЛЬЕВА		
ПРОВЕРИЛ	ОСТРОВА		
ИСПОЛНИЛ	НОСОВА		

1.020-1/83.3-9 20

ИЗДЕЛИЕ ЗАКЛАДНОЕ МН-

СТАДИЯ	ЛИСТ	ЛИСТОВ
Р		1

ЦНИИЭП торгово-бытовых зданий и туристских комплексов

19854 48

ФОРМАТ А4

https://zavodjbi.com/

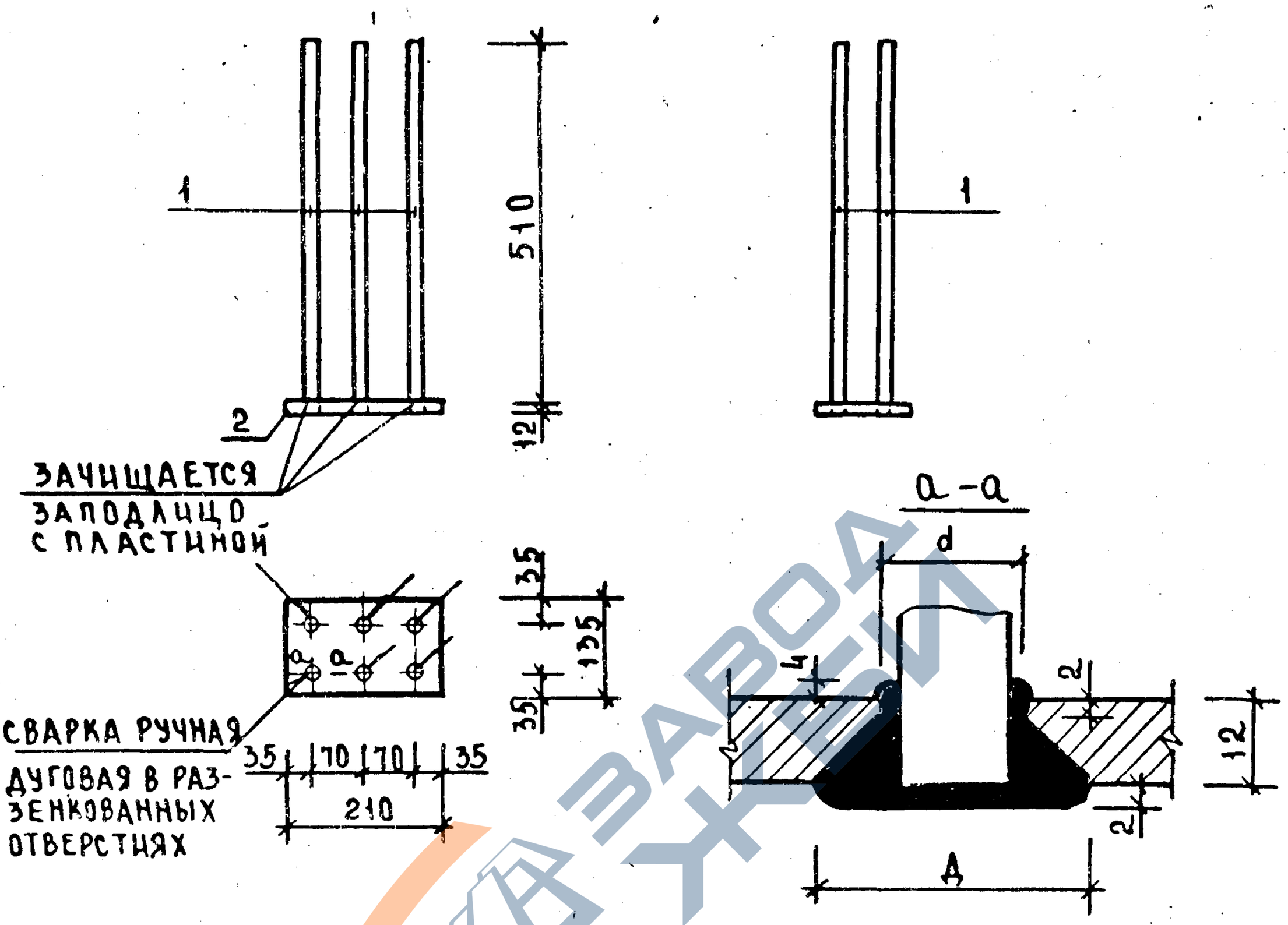

ОБОЗНАЧЕНИЕ	МАРКА	РАЗМЕРЫ, мм		МАССА, кг
		d	A	
1.020-1/83.3-9 20	МН-11	14	36	5,39
-01	МН-12	16	38	6,37
-02	МН-13	18	40	7,50

НАЧ.ОТД	ВОЛЫНСКИЙ		
Н.КОНТР	ПРИГОРЕВ		
ГЛ.КОНСТР	ШАЦ		
ГИП	ОСТРОВА		
ГИП	ОСИНА		
ПРОВЕР	НОСОВА		
ИСПОЛНИЛ	ВАСИЛЬЕВА		

1.020-1/83.3-9 20СБ

ИЗДЕЛИЕ ЗАКЛАДНОЕ МН-СБОРОЧНЫЙ ЧЕРТЕЖ

СТАДИЯ	МАССА	МАСШТАБ
Р	СМ ТАБЛ.	
ЛИСТ	ЛИСТОВ 1	

ЦНИИЭП торгово-бытовых зданий и туристских комплексов

ВЗАМ.ИНВ.№ | ПОДП. И ДАТА | ИНВ.№ ПОДЛ.

https://zavodjbi.com/

https://zavodjbi.com/

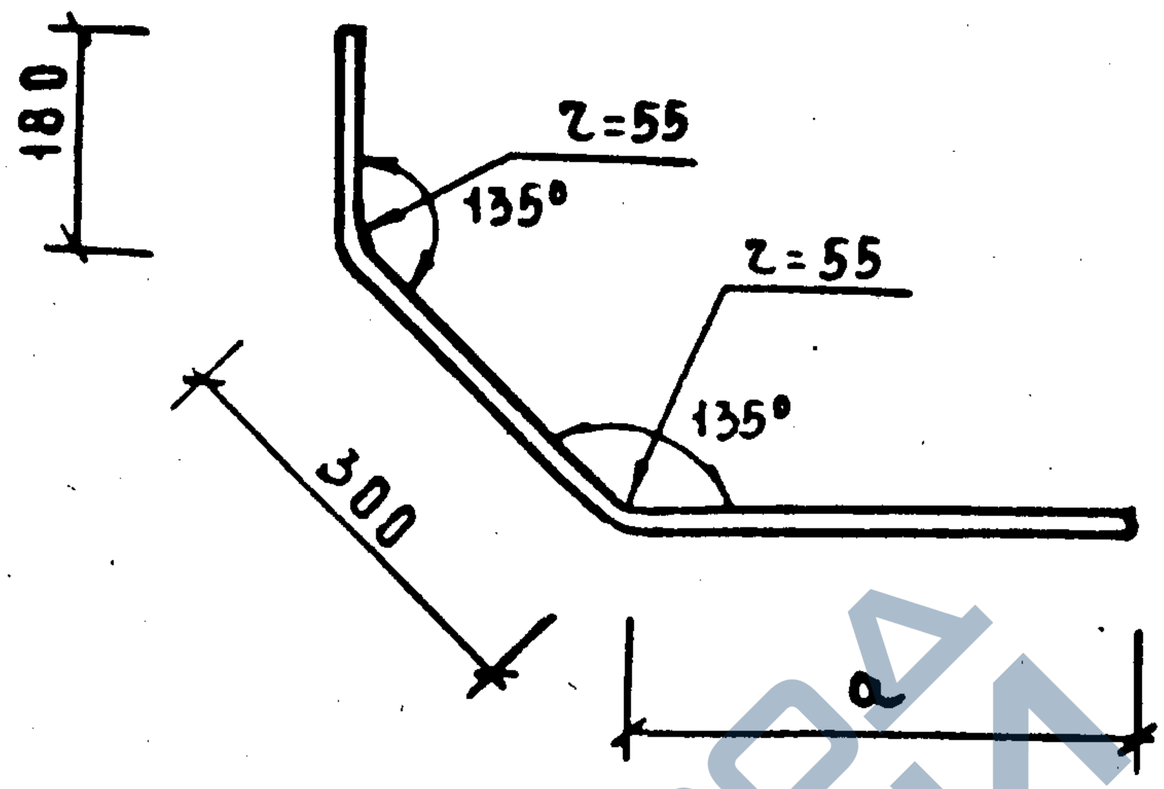

ОБОЗНАЧЕНИЕ	МАРКА	a мм	РАЗВЕРНУТАЯ ДЛИНА мм	МАТЕРИАЛ	МАССА кг
1.020-1/83.3-9 21	СГ-1	470	950	ф14АIII ГОСТ5781-82	1,15
-01	СГ-2	520	1000	ф16АIII ГОСТ5781-82	1,58
-02	СГ-3	570	1050	ф18АIII ГОСТ5781-82	2,00

ВЗАМ.ИНВ.№ | ПОДП.И ДАТА | ИНВ.№ ПОДЛ.

НАЧ.ОТД.	ВОЛЫНСКИЙ		
Н.КОНТР.	ПРИГОРЕВ		
ГА КОНСТР.	ШАЦ		
ГИП	ОСТРОВА		
ГИП	ОСИНА		
ПРОВЕРИЛ	НОСОВА		
ИСПОЛНИЛ	ВАСИЛЬЕВА		

1.020-1/83.3-9 21

СТЕРЖЕНЬ ГНУТЫЙ СГ-

СМ. ТАБЛ.

СТАДИЯ	МАССА	МАСШТАБ
Р	СМ. ТАБЛ.	
ЛИСТ	ЛИСТОВ 1	

ЦНИИЭП торгово-бытовых зданий и туристских комплексов

https://zavodjbi.com/

https://zavodjbi.com/

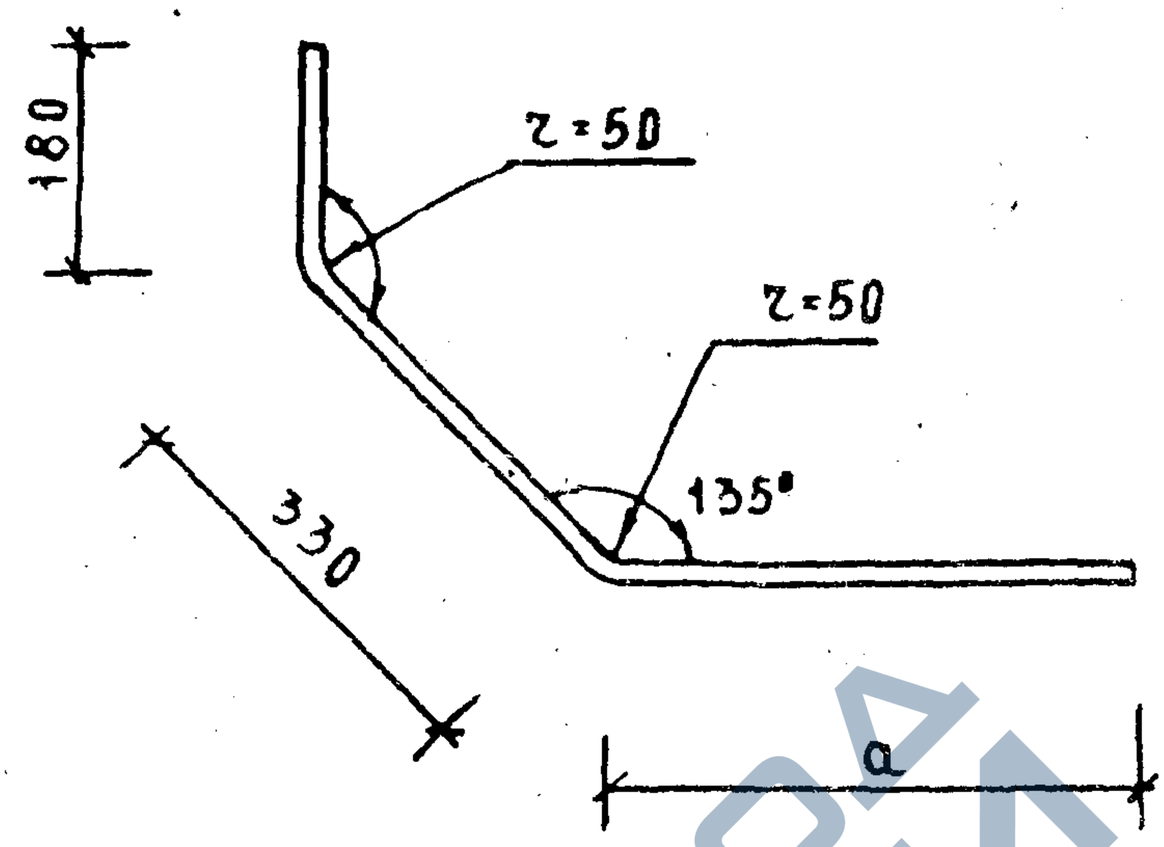

ОБОЗНАЧЕНИЕ	МАРКА	a мм	РАЗВЕРНУТАЯ ДЛИНА мм	МАТЕРИАЛ	МАССА кг
1.020-1/83.3-9 22	СГ-4	430	940	Ф14АIII ГОСТ 5781-82	1,14
-01	СГ-5	430	940	Ф16АIII ГОСТ 5781-82	1,48

НАЧ. ОТД	ВОЛЫНСКИЙ		
Н. КОНТР	ПРИГОРЕВ		
ГА. КОНСТР	ШАЦ		
ГИП	ОСТРОВА		
ГИП	ОСИНА		
ПРОВЕР.	НОСОВА		
ИСПОЛНИЛ	ВАСИЛЬЕВА		

1.020-1/83.3-9 22

СТЕРЖЕНЬ ГНУТЫЙ СГ-

СМ. ТАБЛ.

СТАДИЯ	МАССА	МАСШТАБ
Р	СМ. ТАБЛ.	
ЛИСТ	ЛИСТОВ 1	

ЦНИИЭП торгово-бытовых зданий и туристских комплексов

ВЗАМ. ИНВ. № | ПОДП. И ДАТА | ИНВ. № ПОДЛ.

19854 51

ФОРМАТ А4

https://zavodjbi.com/

https://zavodjbi.com/

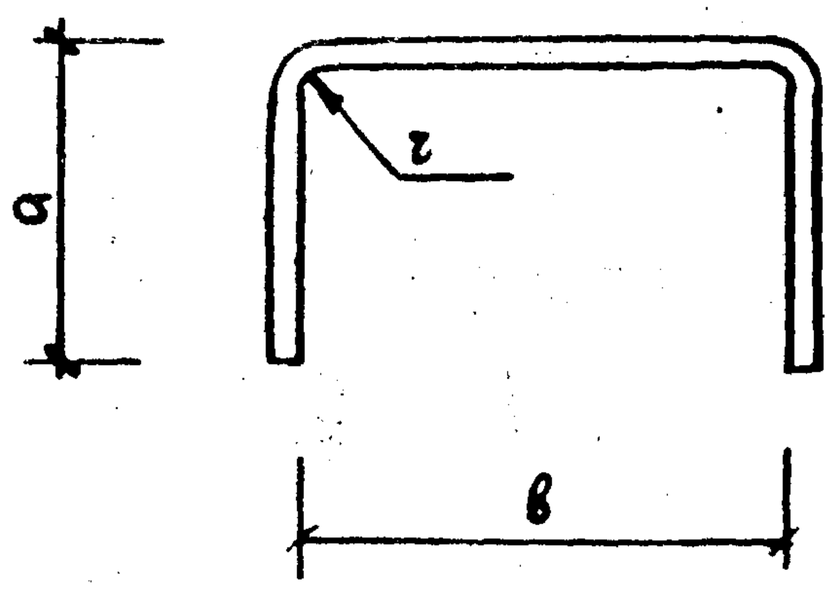

Обозначение	Марка	Размеры, мм			Развернутая длина мм	Материал	Масса кг
		а	в	г			
1.020-1/83.3-9 23	СГ-6	80	230	15	390	⌀10АI ГОСТ 5781-82	0,24
-01	СГ-7	90	230	15	410	⌀12АI ГОСТ 5781-82	0,36
-02	СГ-8	90	180	15	360	⌀12АI ГОСТ 5781-82	0,32
-03	СГ-9	100	180	20	380	⌀14АI ГОСТ 5781-82	0,45
-04	СГ-10	100	230	20	430	⌀14АI ГОСТ 5781-82	0,52
-05	СГ-11	110	230	20	450	⌀16АI ГОСТ 5781-82	0,71
-06	СГ-21	80	180	15	340	⌀10АI ГОСТ 5781-82	0,21
-07	СГ-22	110	180	20	400	⌀16АI ГОСТ 5781-82	0,63

Взам. инв. №

Подп. и дата

Инв. № подл.

Нач. отд	Волынский	
Н. контр	Григорев	
Гл. констр	Шац	
ГИП	Острова	
ГИП	Осина	
Провер	Носова	
Исполнил	Васильева	

1.020-1/83.3-9 23

Стержень гнутый СГ-

Стадия	Масса	Масштаб
Р	см табл.	
Лист	Листов 1	

См. табл.

ЦНИИЭП торгово-бытовых зданий и туристских комплексов

Формат А4

https://zavodjbi.com/

https://zavodjbi.com/

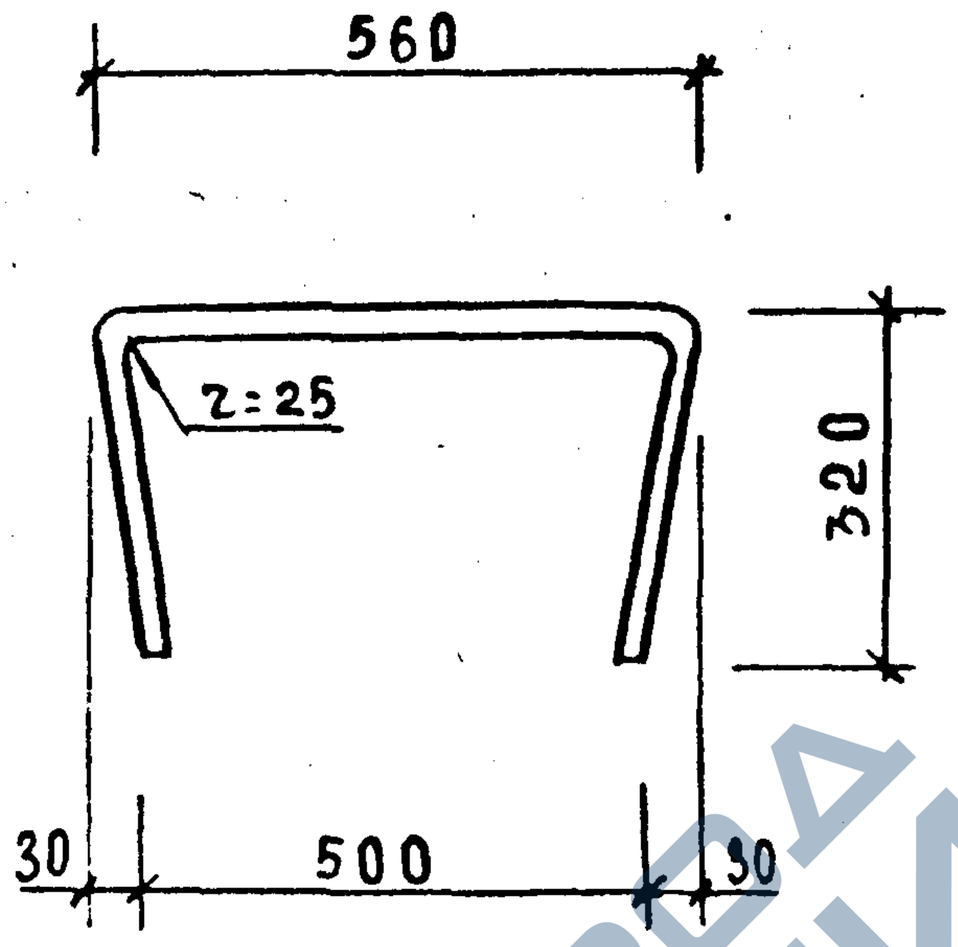

				1.020-1/83.3-9 24		
НАЧ ОТД	ВОЛЫНСКИЙ			СТЕРЖЕНЬ ГНУТЫЙ СГ-12	СТАДИЯ	МАССА	МАСШТАБ
Н КОНТР	ПРИГОРЕВ				Р	0,46кг	
ГЛКОНСТР	ШАЦ				ЛИСТ	ЛИСТОВ 1	
ГИП	ОСТРОВА						
ГИП	ОСИНА						
ПРОВЕРИЛ	МОСОВА			8А III ГОСТ 5781-82	ЦНИИЭП торгово-бытовых зданий и туристских комплексов	
ИСПОЛНИЛ	ВАСИЛЬЕВА					

ИНВ № ПОДЛ | ПОДП И ДАТА | ВЗАМ. ИНВ №

19854 53 ФОРМАТ А 4

https://zavodjbi.com/

https://zavodjbi.com/

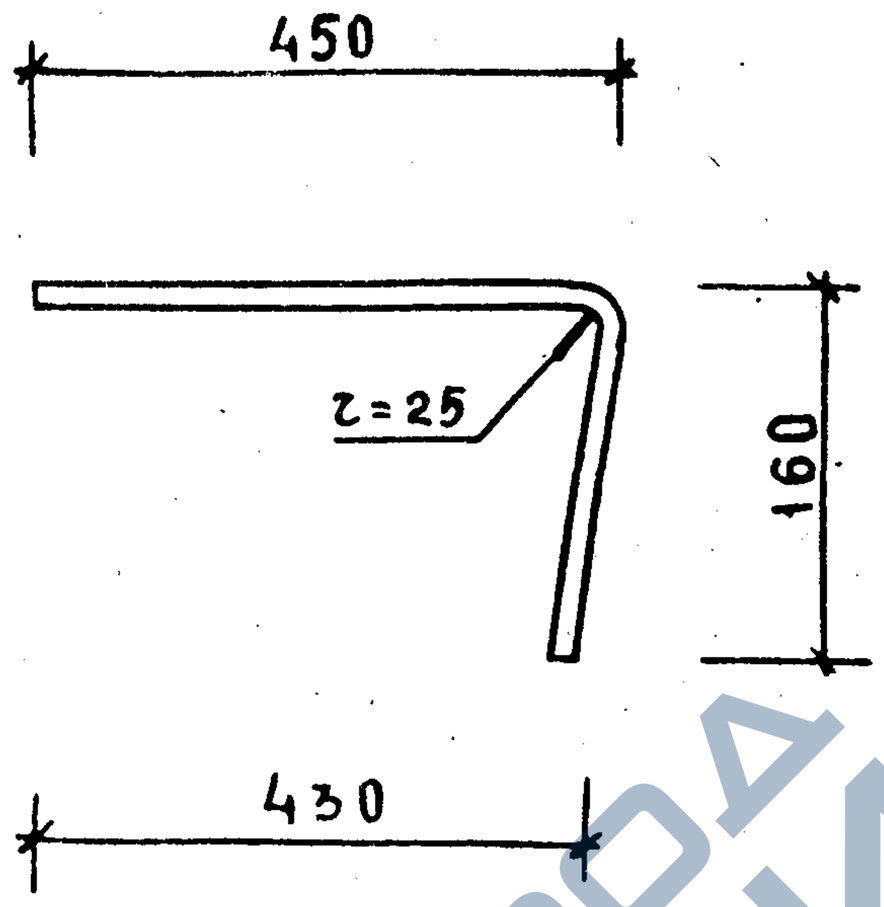

ЗАВОД ЖБИ

				1.020-1/83.3-9 25			
НАЧ. ОТД	ВОЛЫНСКИЙ			СТЕРЖЕНЬ ГНУТЫЙ СГ-13	СТАДИЯ	МАССА	МАСШТАБ
Н. КОНТР	ПРИГОРЕВ				Р	0,24кг	
ГА. КОНСТ.	ШАЦ				ЛИСТ	ЛИСТОВ 1	
ГИП	ОСТРОВА						
ГИП	ОСИНА				ЦНИИЭП торгово-бытовых зданий и туристских комплексов		
ПРОВЕР.	МОСОВА			Ф8АIII ГОСТ 5781-82			
ИСПОЛН	ВАСИЛЬЕВА						

ПОДП. И ДАТА

ИНВ. № ПОДЛ.

ВЗАМ. ИНВ. №

19854 54

ФОРМАТ А4

https://zavodjbi.com/

https://zavodjbi.com/

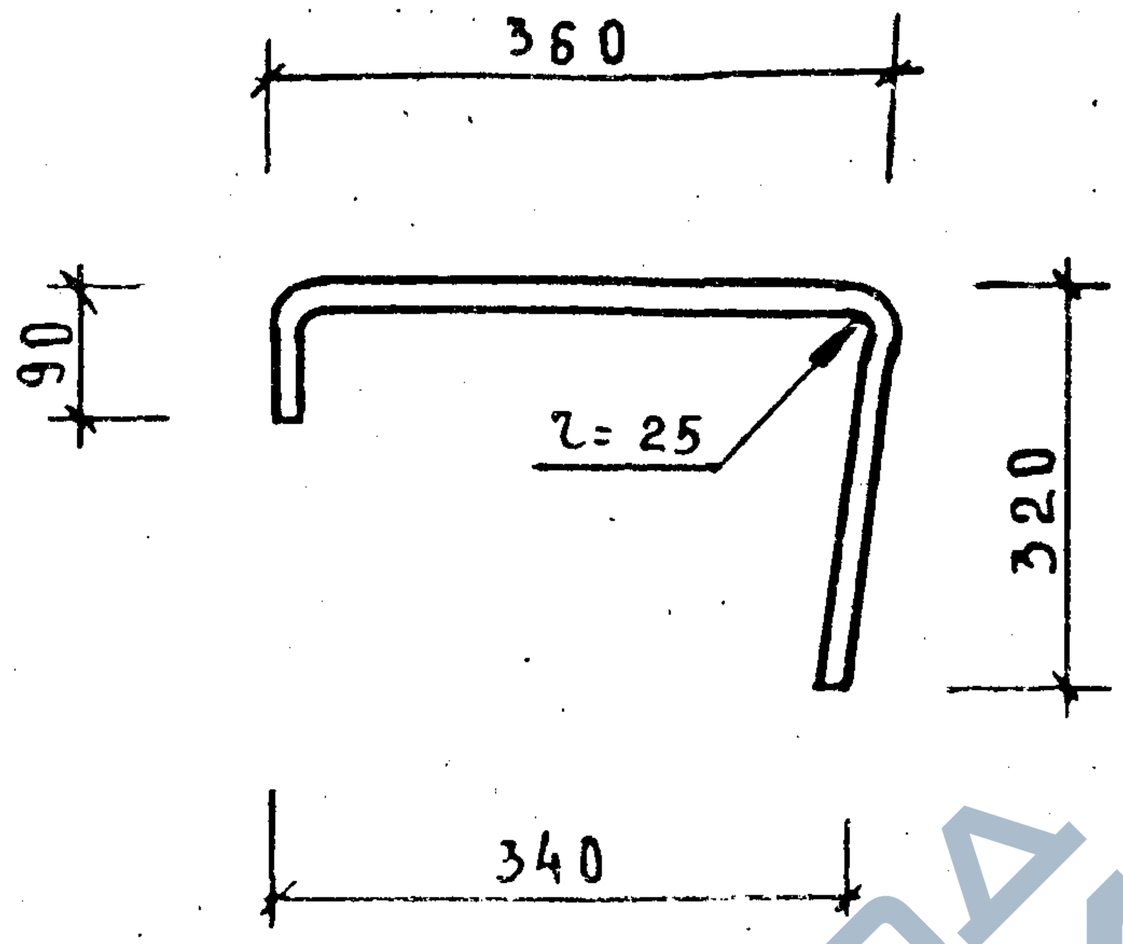

НАЧ. ОТД	ВОЛЫНСКИЙ		
Н. КОНТР	ПРИГОРЕВ		
ГА КОНСТР	ШАЦ		
ГИП	ОСТРОВА		
ГИП	ОСИНА		
ПРОВЕР	НОСОВА		
ИСПОЛН	ВАСИЛЬЕВА		

1.020-1/83.3-9 26

СТЕРЖЕНЬ ГНУТЫЙ СГ-14

СТАДИЯ	МАССА	МАСШТАБ
Р	0,30кг	
ЛИСТ	ЛИСТОВ 1	

ФВАIII ГОСТ 5781-82

ЦНИИЭП ТОРГОВО-БЫТОВЫХ ЗДАНИЙ И ТУРИСТСКИХ КОМПЛЕКСОВ

ИНВ.№ ПОДЛ | ПОДПИСЬ И ДАТА | ВЗАМ. ИНВ.№

19854 55 ФОРМАТ А4

https://zavodjbi.com/

https://zavodjbi.com/

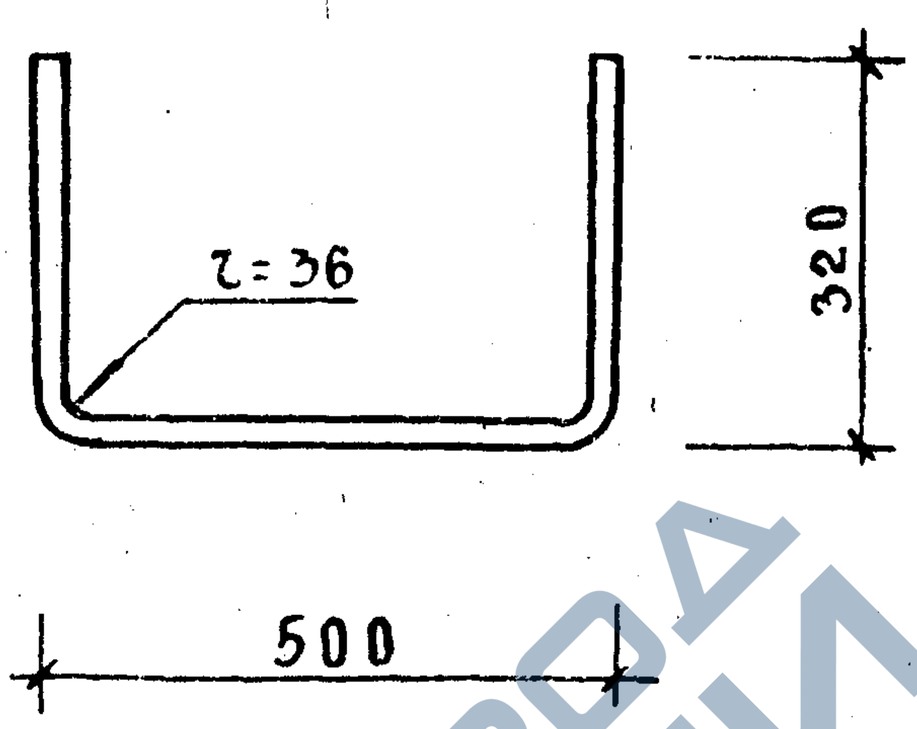

ОБОЗНАЧЕНИЕ	МАРКА	РАЗВЕРНУТАЯ ДЛИНА М	МАТЕРИАЛ	МАССА КГ
1.020-1/83.3-9 27	СГ-15	1120	Ф10АIII ГОСТ 5781-82	0,69
-01	СГ-16	1120	Ф12АIII ГОСТ 5781-82	0,99

ВЗАМ. ИНВ.№ | ПОДП. И ДАТА | ИНВ.№ ПОДЛ.

НАЧ. ОТД	ВОЛЫНСКИЙ	
Н. КОНТР	ПРИГОРЕВ	
ГЛ. КОНСТ.	ШАЦ	
ГИП	ОСТРОВА	
ГИП	ОСИНА	
ПРОВЕР	НОСОВА	
ИСПОЛН	ВАСИЛЬЕВА	

1.020-1/83.3-9 27

СТЕРЖЕНЬ ГНУТЫЙ СГ-

СМ. ТАБЛ.

СТАДИЯ	МАССА	МАСШТАБ
Р	СМ ТАБЛ.	
ЛИСТ	ЛИСТОВ 1	

ЦНИИЭП торгово-бытовых зданий и туристских комплексов

14854 36

ФОРМАТ А4

https://zavodjbi.com/

https://zavodjbi.com/

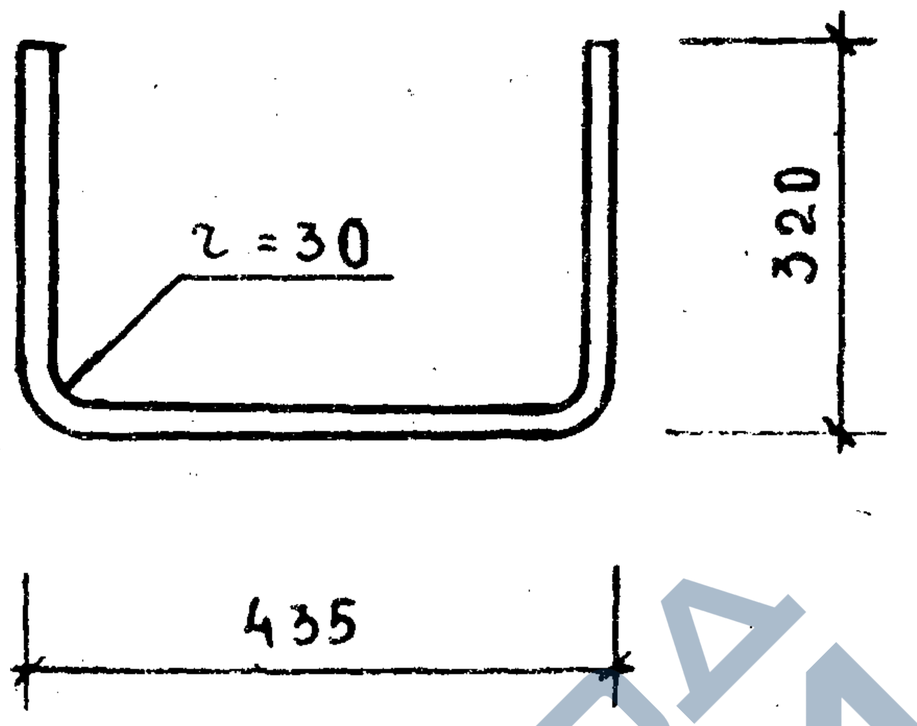

ЗАВОД ЖБИ

				1.020-1/83. 3-9 28		
НАЧ. ОТД	ВОЛЫНСКИЙ			СТЕРЖЕНЬ ГНУТЫЙ СГ-17	СТАДИЯ	МАССА	МАСШТАБ
Н. КОНТР	ПРИГОРЕВ				Р	0,65кг	
ГЛ КОНСТР	ШАЦ				ЛИСТ	ЛИСТОВ 1	
ГИП	ОСТРОВА						
ГИП	ОСИНА						
ПРОВЕРИЛ	НОСОВА			⌀ 10 А III ГОСТ 5781-82	ЦНИИЭП торгово-бытовых зданий и туристских комплексов	
ИСПОЛНИЛ	ВАСИЛЬЕВА					

ПОДПИСЬ И ДАТА

ИНВ. № ПОДЛ | ИНВ. № ЗАМ.

19854 57

ФОРМАТ А4

https://zavodjbi.com/

https://zavodjbi.com/

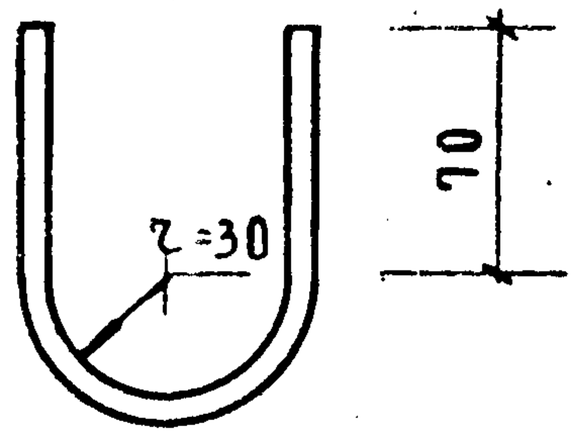

ОБОЗНАЧЕНИЕ	МАРКА	РАЗВЕРНУТАЯ ДЛИНА М	МАТЕРИАЛ	МАССА КГ
1.020-1/83.3-9 29	СГ-18	255	ф12АI ГОСТ5781-82	0,23
-01	СГ-19	255	ф14АI ГОСТ5781-82	0,31
-02	СГ-20	260	ф16АI ГОСТ5781-82	0,41

НАЧ. ОТД.	ВОЛЫНСКИЙ		
Н. КОНТР.	ПРИГОРЕВ		
ГЛ. КОНСТР.	ЩАЦ		
ГИП	ОСТРОВА		
ГИП	ОСИНА		
ПРОВЕР.	НОСОВА		
ИСПОЛНИЛ	ВАСИЛЬЕВА		

1.020-1/83.3-9 29

СТЕРЖЕНЬ ГНУТЫЙ СГ

СМ. ТАБЛ.

СТАДИЯ	МАССА	МАСШТАБ
Р	СМ ТАБЛ.	
ЛИСТ	ЛИСТОВ 1	

ЦНИИЭП торгово-бытовых зданий и туристских комплексов

ВЗАМ. ИНВ. №

ПОДП. И ДАТА

ИНВ. № ПОДЛ.

19854 (58)

ФОРМАТ А4

https://zavodjbi.com/