https://zavodjbi.com/

ТИПОВЫЕ КОНСТРУКЦИИ, ИЗДЕЛИЯ И УЗЛЫ ЗДАНИЙ И СООРУЖЕНИЙ

СЕРИЯ 1.189-6

БЛОКИ ЖЕЛЕЗОБЕТОННЫЕ ШАХТ ЛИФТОВ

ДЛЯ ЖИЛЫХ ЗДАНИЙ ДО 9 ЭТАЖЕЙ С ВЫСОТОЙ ЭТАЖА 2,8 м

ВЫПУСК 3/82

ЭЛЕМЕНТЫ ЖЕЛЕЗОБЕТОННЫХ ШАХТ ПАССАЖИРСКИХ ЛИФТОВ С ПРОТИВОВЕСОМ СЗАДИ КАБИНЫ

РАБОЧИЕ ЧЕРТЕЖИ

https://zavodjbi.com/

https://zavodjbi.com/

Госстрой СССР
ЦЕНТРАЛЬНЫЙ ИНСТИТУТ ТИПОВОГО ПРОЕКТИРОВАНИЯ
Свердловский филиал
620062, г.Свердловск-62, ул.Чебышева,4
Заказ № 2176 Изд. № 19412 тираж 200
Сдано в печать 24.03 1987г цена 2-05

https://zavodjbi.com/

ТИПОВЫЕ КОНСТРУКЦИИ, ИЗДЕЛИЯ И УЗЛЫ ЗДАНИЙ И СООРУЖЕНИЙ

СЕРИЯ 1.189-6

БЛОКИ ЖЕЛЕЗОБЕТОННЫЕ ШАХТ ЛИФТОВ

ДЛЯ ЖИЛЫХ ЗДАНИЙ ДО 9 ЭТАЖЕЙ С ВЫСОТОЙ ЭТАЖА 2,8 м

ВЫПУСК 3/82

ЭЛЕМЕНТЫ ЖЕЛЕЗОБЕТОННЫХ ШАХТ ПАССАЖИРСКИХ ЛИФТОВ С ПРОТИВОВЕСОМ СЗАДИ КАБИНЫ

РАБОЧИЕ ЧЕРТЕЖИ

РАЗРАБОТАНЫ ЦНИИЭПжилища

Рук. отд. проектных работ — М.И. Криппа

Гл. инж. отделения — Н.А. Дыховичная

Гл. констр. отделения — Б.Н. Смирнов

Нач. отдела №24 — Н.Б. Росинский

Гл. инж. проекта — Ю.М. Веллер

Согласованы Гипростроммаш Минстройдормаша СССР

Гл. инж. института — В.М. Бузинов

Утверждены и введены в действие Госгражданстроем с 1 февраля 1984 г. приказ от 30 декабря 1983 г. №428

19412

https://zavodjbi.com/

Обозначение	Содержание	Стр
1.189-6.3/82-00000ТО	Техническое описание	3
1.189-6.3/82-00000Д1	Схема расположения блоков, детали, узлы А, Б, В	7
1.189-6.3/82-10000	Блок средний (ШЛС 28-32, ШЛС 28-32А)	10
1.189-6.3/82-20000	Блок нижний ШЛН 14-32	14
1.189-6.3/82-30000	Блок верхний ШЛВ 9-32	17
1.189-6.3/82-40000	Плита перекрытия (ПЛ 19.18-32, ПЛ 19.18-32А)	20
1.189-6.3/82-50000	Тумба ТЛ 5-32	22
1.189-6.3/82-00000Д2	Узлы 1.... 10	23
1.189-6.3/82-11000	Блок арматурный АБ-1	27
1.189-6.3/82-21000	Блок арматурный АБ-2	33
1.189-6.3/82-31000	Блок арматурный АБ-3	36
1.189-6.3/82-41000	Блок арматурный АБ-4	39
1.189-6.3/82-11100	Сетка (С-1, С-2, С-3)	40
1.189-63/82-11200	Сетка (С-4, С-5, С-6)	41
1.189-6.3/82-11300	Сетка (С-7, С-8, С-9)	42
1.189-6.3/82-11400	Каркас (К-1, К-2)	43
1.189-6.3/82-11500	Каркас (К-3, К-4, К-5)	44
1.189-6.3/82-41100	Каркас К-6	45
1.189-6.3/82-10100	Изделие закладное (М-1, М-2, М-3, М-11)	46
1.189-6.3/82-10100СБ	Изделие закладное (М-1, М-2, М-3, М-11) Сборочный чертеж.	47
1.189-6.3/82-10200	Изделие закладное (М-4, М-5, М-8, М-9, М-10)	48
1.189-6.3/82-10200СБ	Изделие закладное (М-4, М-5, М-8, М-9, М-10) Сборочный чертеж.	49
1.189-6.3/82-11600	Изделие закладное (М-6, М-6А, М-7)	50
1.189-6.3/82-11001	Петля строповочная (П-1, П2, П3)	51
1.189-6.3/82-41001	Петля строповочная П-4	51
1.189-6.3/82-00000ВС	Ведомость расхода стали	52

Инв. № подл. | Подпись и дата | Взам. инв. №

Н. контроль	Веллер		12.83
Нач. отд.	Росинский		12.83
Гл. инж. отд.	Пальман		12.83
Гл. инж. пр.	Веллер		12.83
Рук. груп.	Палеес		12.83
Проверил	Палеес		12.83
Разработ.	Шумилова		12.83

1.189 - 6.3/82 - 00 000

Содержание

Стадия	Лист	Листов
Р		1

ЦНИИЭП жилища

1942

I. Вводная часть

Входящие в состав „Общесоюзного строительного каталога типовых конструкций и изделий для всех видов строительства" рабочие чертежи серии 1.189-6 „Блоки железобетонные шахт лифтов для жилых зданий до 9 этажей с высотой этажа 2,8 м", выпуск 3/82 „Элементы железобетонных шахт пассажирских лифтов с противовесом сзади кабины" разработаны на основании задания, утвержденного Управлением по жилищному строительству Госгражданстроя 17.02.1981 г., в соответствии с требованиями ГОСТ 17538-82 „Конструкции и изделия железобетонные для шахт лифтов жилых зданий. Технические условия".

В рабочих чертежах настоящего выпуска армирование блоков шахт лифтов откорректировано в части повышения расчетного сопротивления арматурной стали согласно изменениям и дополнениям главы СНиП II-21-75, введенным в действие с 1 июля 1981 г. (постановление Госстроя СССР от 11.05.1981 г № 67) С целью сокращения расхода стали изменена конструкция закладных изделий блоков шахт лифтов.

Разработка настоящего выпуска выполнена с учетом требований следующих документов: СНиП II-21-75, ГОСТ 10922-75, ГОСТ 14098-68, СН 393-78, „Руководство по проектированию бетонных и железобетонных конструкций из тяжелого бетона (без предварительного напряжения)", ЦНИИПромзданий и НИИЖБ. 1978 г.; „Руководство по конструированию бетонных и железобетонных конструкций из тяжелого бетона (без предварительного напряжения)", Ленинградский Промстройпроект, ЦНИИПромзданий и НИИЖБ, 1978 г., АТ-6.00-001 „Альбом заданий на проектирование строительной части лифтовых установок (стандартных конструкций)", ЦПКБ Союзлифтмаш, 1979 г.

Рабочие чертежи серии 1.189-6, выпуск 3/82 согласованы ЦПКБ ВП „Союзлифтмаш" Минстройдормаша СССР (письмо от 16.07.1983 г № 04-12/605) и институтом Гипростроммаш Минстройдормаша СССР.

Железобетонные блоки шахт лифтов, приведенные в настоящем выпуске, предназначены для применения в жилых зданиях, строящихся в обычных условиях.

2. Технические требования

2.1. Основные параметры и размеры

Настоящий комплект рабочих чертежей разработан для шахт пассажирских лифтов грузоподъемностью 320 кг с противовесом сзади кабины и скоростью движения 0.71 м/с (ГОСТ 5746-67*).

В комплект сборных элементов шахты лифта входят:

объемные блоки средние ШАС 28-32 (ШАС 28-32А) высотой на этаж (по количеству этажей в здании);

объемный блок нижний ШАН 14-32;

объемный блок верхний ШАВ 9-32;

плита перекрытия над шахтой лифта ПА 19.18-32 (ПА 19.18-32А);

тумбы под буферы кабины лифта ТА 5-32 (2 шт.).

Блок ШАС 28-32 и плита ПА 19.18-32 предназначены для варианта примыкания шахты лифта к стенам машинного помещения справа от входа в машинное помещение. Блок ШАС 28-32А и плита ПА 19.18-32А - для варианта примыкания шахты лифта к стенам машинного помещения слева.

Конструкция шахты лифта обеспечивает требование ГОСТ 17538-82. о минимальном пределе огнестойкости в 1 ч.

2.2 Антикоррозионная защита

Закладные изделия готовых сборных элементов следует защищать от коррозии масляными или синтетическими грунтовками.

2.3 Маркировка.

Маркировка сборных изделий шахт лифтов выполняется в соответствии с требованиями ГОСТ 23009-78 и указаниями ГОСТ 17538-82.

Марка изделия состоит из буквенно-цифровых групп, разделенных дефисом.

Н. контр.	Веллер		12.83	1.189-6.3/82-00 000 ТО			
Нач. отд.	Росинский		12.83				
Гл. инж. отд.	Пальман		12.83	Техническое описание	Стадия	Лист	Листов 8
Гл. инж. пр.	Веллер		12.83		Р	1	4
Рук. груп	Палеес		12.83		ЦНИИЭП жилища		
Провер.	Палеес		12.83				
Разраб.	Веллер		12.83				

Инв. № подл. | Подпись и дата | Взам. инв. №

1972

Первая группа содержит обозначение типа конструкции и ее номинальные размеры в дециметрах (для блоков и тумбы - высоту, для плит перекрытия - длину и ширину). Буквенные индексы для нижнего блока - ШЛН, для среднего - ШЛС, для верхнего - ШЛВ, для плиты перекрытия - ПЛ, для тумбы - ТЛ. Во второй группе приводят грузоподъемность лифта в десятках килограммов (для рассматриваемого случая - 32).

Пример маркировки сборного изделия шахты лифта ШЛН 14-32" расшифровывается следующим образом; ШЛН - нижний объемный блок шахты лифта, 14 - высота блока в дм, 32 - грузоподъемность лифта в десятках кг.

Маркировочные надписи наносятся на внутренней поверхности блока, расположенной сзади кабины лифта, а также на верхних поверхностях плит перекрытия и на боковых поверхностях тумб.

3. Указания по изготовлению

Все сборные элементы шахт лифтов изготавливаются из тяжелого бетона марки 200 и армируются пространственными арматурными блоками, предварительно собираемыми на кондукторах из плоских сеток и каркасов. Монтажные петли привариваются или привязываются к сеткам пространственного арматурного блока.

Арматурные сетки выполняются из обыкновенной проволоки периодического профиля ⌀5 класса Вр-1 (ГОСТ 6727-80), арматурные каркасы - из ⌀5 Вр1 и стержневой горячекатаной арматуры периодического профиля ⌀8 класса А-III (ГОСТ 5781-82).

Закладные изделия выполняются из полосовой стали и прокатных уголков из углеродистой стали, марка стали ВСТ3пс6 (в соответствии с таблицей приложения 4 СНиП II-21-75 - как для закладных изделий, рассчитываемых на усилия от динамических и многократно повторяющихся нагрузок). Размеры плоских элементов закладных изделий назначены с учетом требований АТ-6.00-001 и модульной системы размеров закладных изделий, принятой для унифицированных сварных и штампованных закладных изделий (кратность 30мм). Анкерные стержни закладных изделий - из стержневой горячекатаной арматуры периодического профиля ⌀10 класса А-III (ГОСТ 5781-82).

Монтажные петли выполняются из стержневой горячекатаной гладкой арматуры класса А-I марок ВСТ3пс2 и ВСТ3сп2. Применение стали марки ВСТ3пс2 для изготовления петель сборных элементов шахт лифтов, транспортируемых и монтируемых при температуре -40°С и ниже, не допускается.

Сталь, применяемая для изготовления сеток, каркасов и закладных изделий, должна иметь гарантию свариваемости.

Изготовление объемных блоков предусматривается в проектном положении на специальных установках с применением жесткого внутреннего вкладыша. Изготовление плит перекрытий над шахтами лифтов и тумб под буферы кабин - в горизонтальных формах. Формовочное оборудование и технология изготовления должны обеспечить проектное положение пространственного арматурного блока и закладных изделий.

Изготовление сеток и каркасов производится контактной точечной электросваркой, приварка анкеров закладных изделий - дуговой сваркой под слоем флюса.

Точность изготовления сборных железобетонных изделий шахт лифтов, а также качество поверхностей и внешний вид конструкций должны соответствовать требованиям раздела 2 ГОСТ 17538-82.

С особой точностью должна быть выполнена фиксация закладных изделий для крепления направляющих кабины, противовеса, дверей шахты, а также изделий, обеспечивающих точную стыковку блоков. Соответствующие закладные изделия М1-М5 и М8 - М10 фиксируются на наружной опалубке формовочной установки. Закладные изделия М6 и М7, находящиеся в передней стенке блока шахты лифта, фиксируются анкерными стержнями на сетках пространственного арматурного блока. Остальные закладные изделия М6 фиксируются анкерными стержнями на каркасах К3-К5.

Отклонения положения закладных изделий от указанного в рабочих чертежах не должны превышать в плоскости грани конструкции - 10мм, из плоскости грани конструкции - 1мм (для закладных изделий для крепления направляющих) и 3мм (для всех прочих закладных изделий).

По согласованию с организацией, осуществляющей монтаж лифтов, блоки могут изготавливаться без закладных изделий

Инв. № подл. | Подпись и дата | Взам. инв. №

19412

для крепления лифтового оборудования (М4, М5, М8-М10) в случае выполнения указанных креплений распорными дюбелями. Аналогичным образом закладные изделия М6 на боковых стенках, предназначенные для установки брусьев под настилы, с которых выполняется монтаж оборудования лифта, могут быть заменены нишами.

Поставляемые потребителю сборные железобетонные элементы шахт лифтов должны иметь заводскую готовность, соответствующую требованиям ГОСТ 17538-82. Поставка потребителю изделий шахт лифтов может производиться после достижения бетоном не менее 70% прочности от его проектной марки по прочности на сжатие в соответствии с требованиями ГОСТ 13015.1-81 при условии, что завод-изготовитель гарантирует достижение бетоном проектной прочности в возрасте 28 суток.

4. Правила приемки

Приемка конструкций шахт лифтов - в соответствии с указаниями раздела 4 ГОСТ 17538-82.

5. Методы контроля

Методы контроля и испытаний элементов сборных железобетонных шахт лифтов - в соответствии с указаниями, содержащимися в разделе 5 ГОСТ 17538-82.

6. Транспортирование и хранение

Сборные железобетонные блоки и плиты перекрытия шахт лифтов складируют и транспортируют в рабочем положении. Более подробные указания по складированию и транспортированию сборных элементов шахт лифтов - см. раздел 6 ГОСТ 17538-82.

7. Указания по монтажу.

Монтаж шахты лифта выполняется с опережением монтажа примыкающих конструкций здания не более, чем на один блок. Для подъема блоков шахт лифтов применяются траверсы с вертикальными стропами. После установки блока в проектное положение монтажные петли должны быть срезаны.

Точный монтаж блоков шахт лифтов обеспечивается с помощью фиксирующих стыковочных устройств.

Горизонтальные стыки между блоками зачеканиваются жестким пескобетоном марки 200 с установкой упорных досок с одной стороны шва. При этом необходимо обращать особое внимание на тщательное заполнение швов.

Шахта лифта по всей своей высоте должна быть отделена от окружающих конструкций здания. В уровне каждого перекрытия по контуру шахты необходимо обеспечить зазор шириной 20 мм, заполняемый специальными упругими (звукоизолирующими) прокладками. Опирание на шахту лифта (или жесткое примыкание к ней) смежных элементов конструкций здания категорически запрещается!

Нижний блок шахты лифта, предназначенный для установки в грунт, должен иметь гидроизоляционное покрытие, характер которого определяется в процессе проектирования здания применительно к конкретным условиям строительства.

Инв. № подл | Подпись и дата | Взам. инв. №

19412

8. НОМЕНКЛАТУРА

Обозначение	Марка изделия	Эскиз	Н, мм	Расход материалов: Бетон, $м^3$	Сталь, кг: натуральн.	Сталь, кг: привед. к АТ	Масса изделия, кг
1.189 - 6.3/82 - 10 000 -01	ШЛС 28-32 ШЛС 28-32А	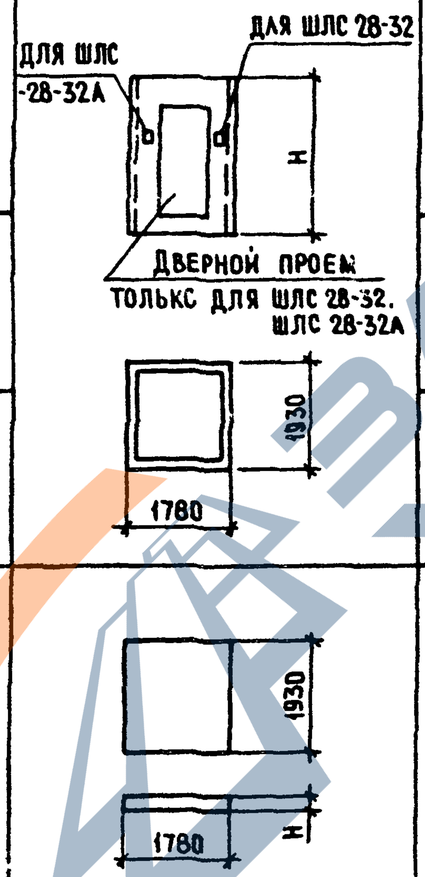	2780	1,86	73,8	93,8	4650
1.189 - 6.3/82-20 000	ШЛН 14-32		1400	1,021	35,4	37,8	2550
1.189 - 6.3/82-30 000	ШЛВ 9-32		930	0,67	26,3	32,0	1680
1.189 - 6.3/82-50 000 -01	ПЛ 19.18-32 ПЛ 19.18-32А		200	0,66	35,5	49,9	1650
1.189 - 6.3/82-50 000	ТЛ 5-32		520	0,033	3,3	3,6	82,5

Инв. № подл. | Подпись и дата | Взам. инв. №

194/2

https://zavodjbi.com/
ЗАВОД ЖБИ

План шахты

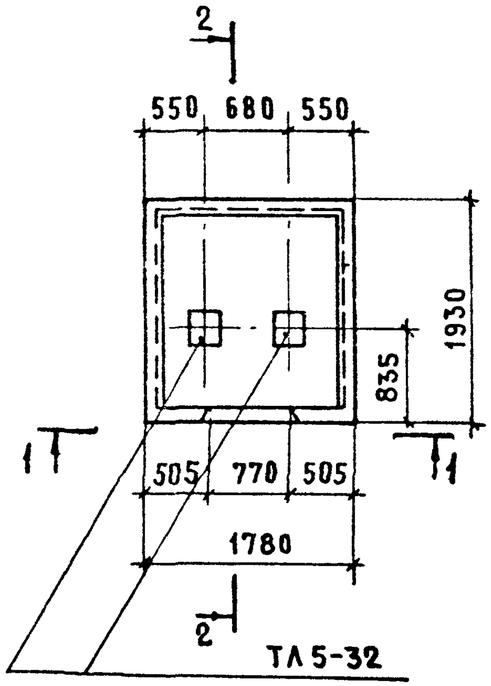

1 - 1

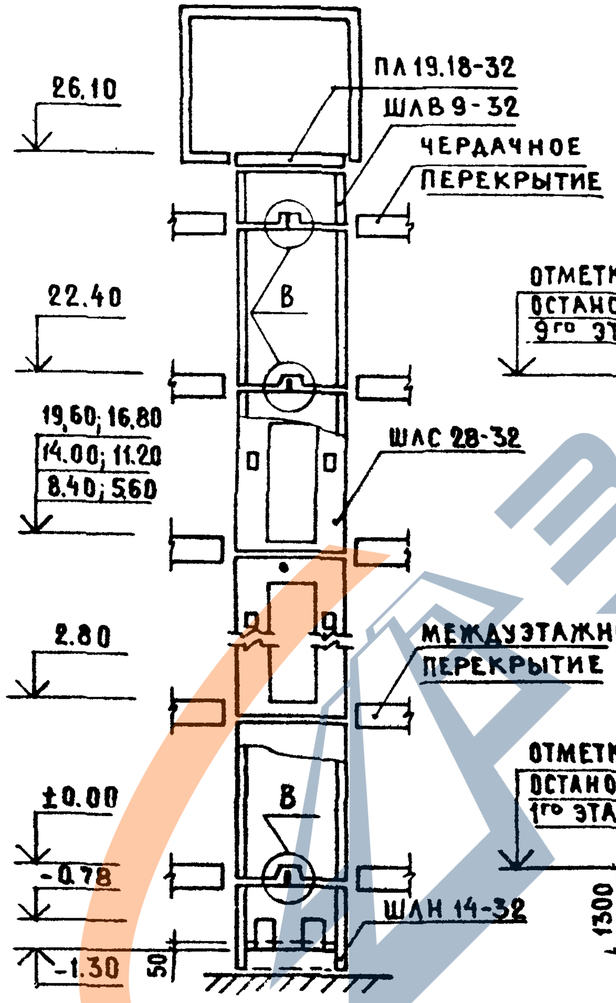

2 - 2

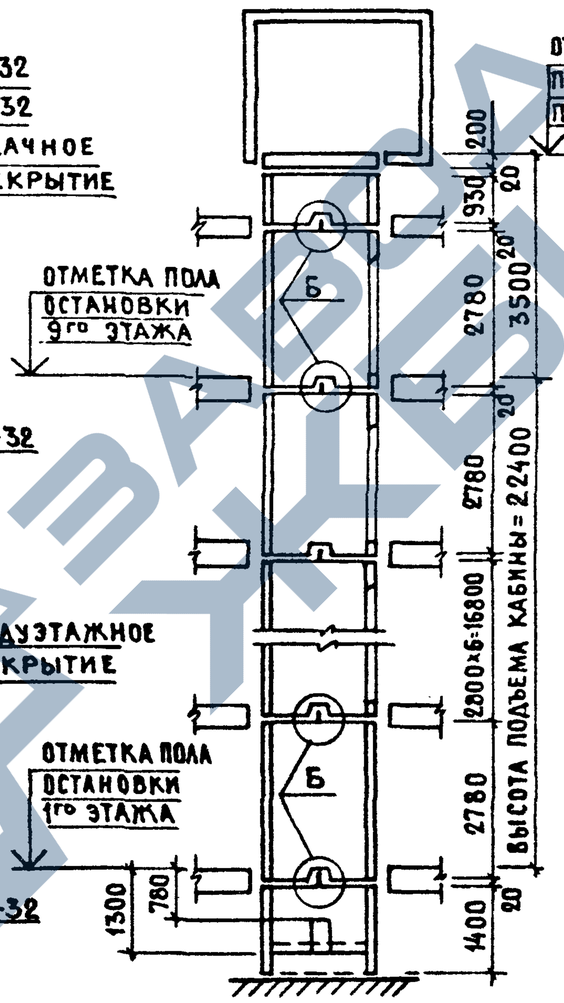

Деталь ограждения отверстий плиты перекрытия ПЛ19.18-32

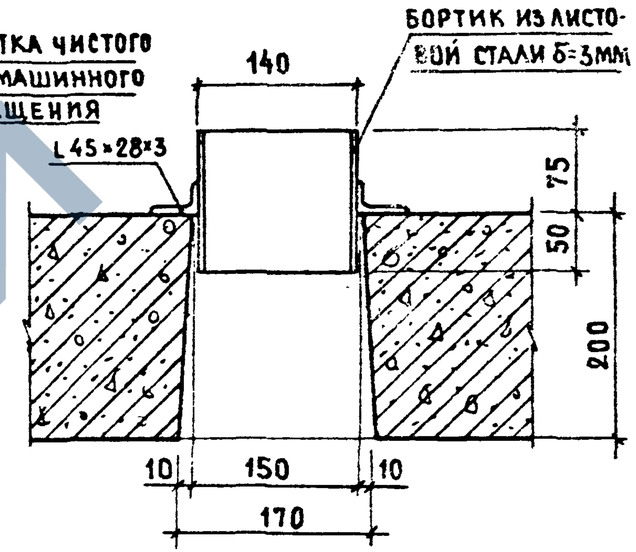

Деталь канала для скрытой прокладки электропроводки

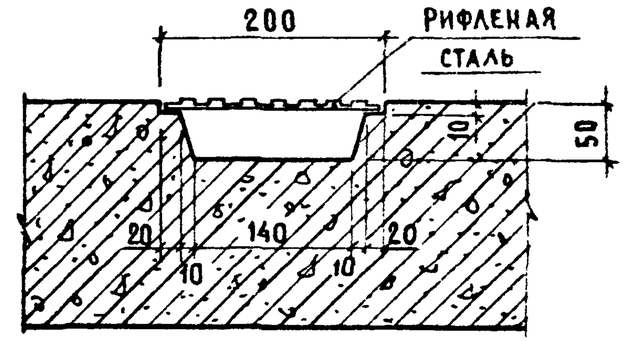

Н. контр.	Веллер		1.12.83
Нач. отд.	Росинский		12.83
Гл. инж. отд.	Пальман		12.83
Гл. инж. пр.	Веллер		12.83
Рук. груп.	Палеес		06.83
Провер.	Веллер		12.83
Разраб.	Палеес		06.83

1.189-6.3/82- 00 000 Д1

Схема расположения блоков, детали, узлы А; Б; В.

Стадия	Лист	Листов
Р	1	3

ЦНИИЭП жилища

Взам. инв. № | Подпись и дата | Инв. № подл.

19412

Развертка блоков шахты лифта

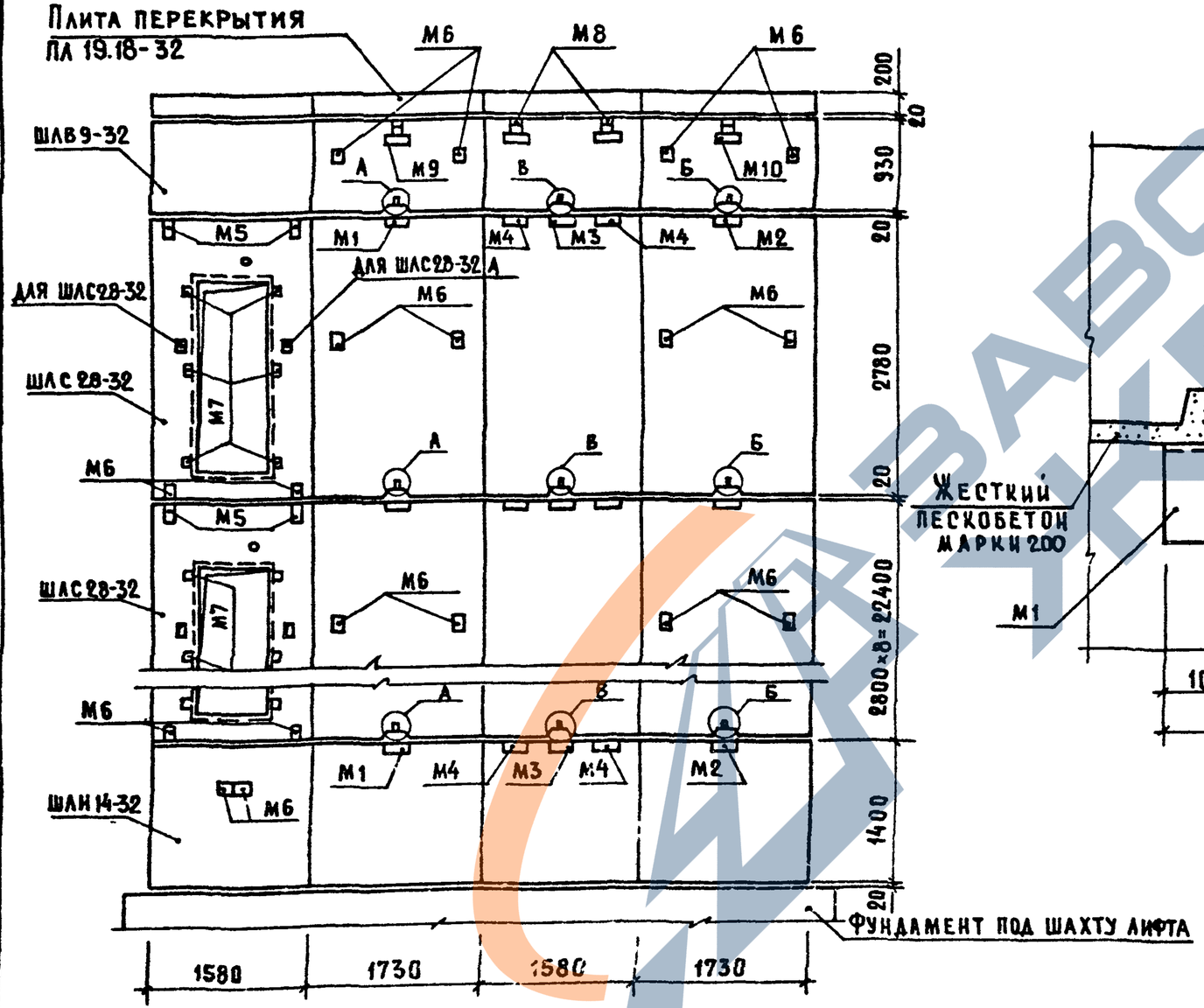

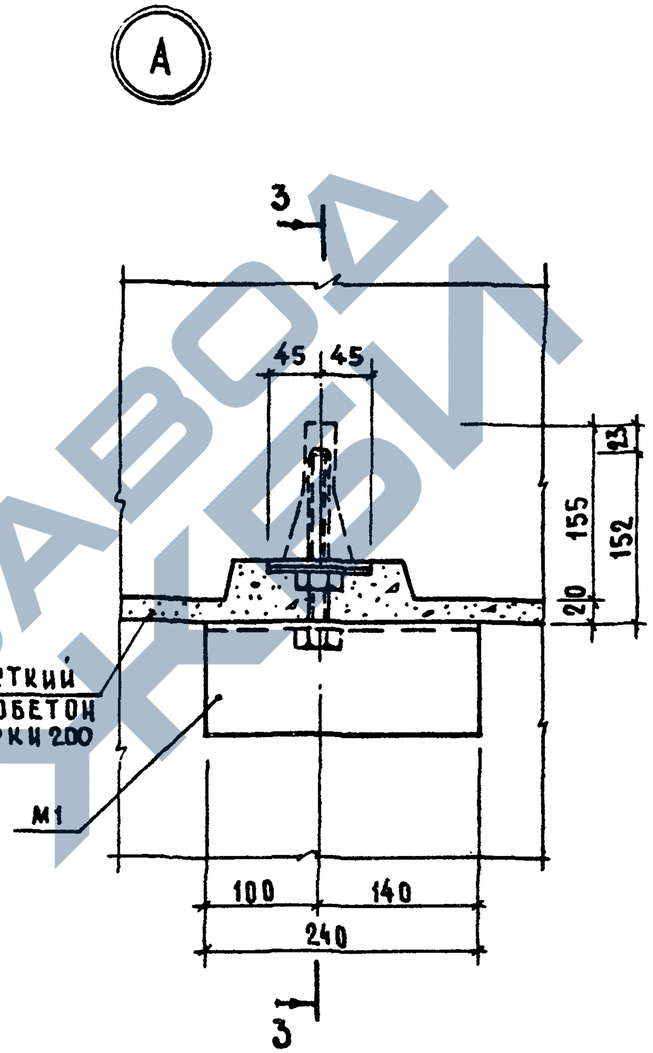

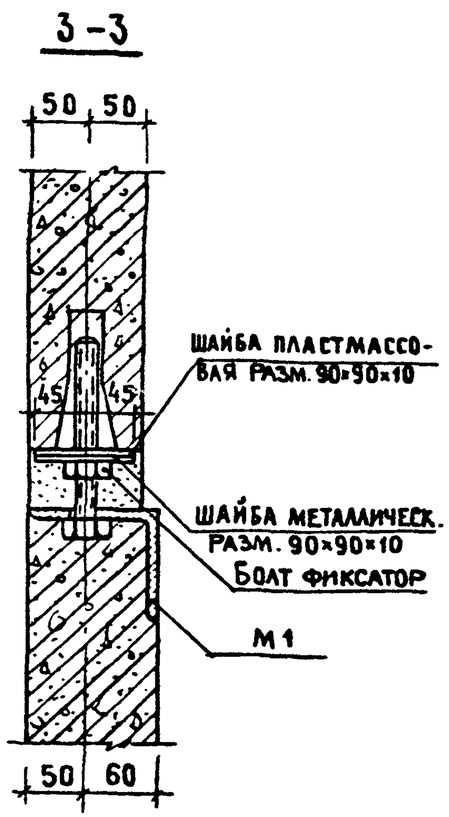

Инв. № подл.	Подпись и дата	Взам. инв. №

1.189-6.3/82-00000 А1

Лист 2

19712

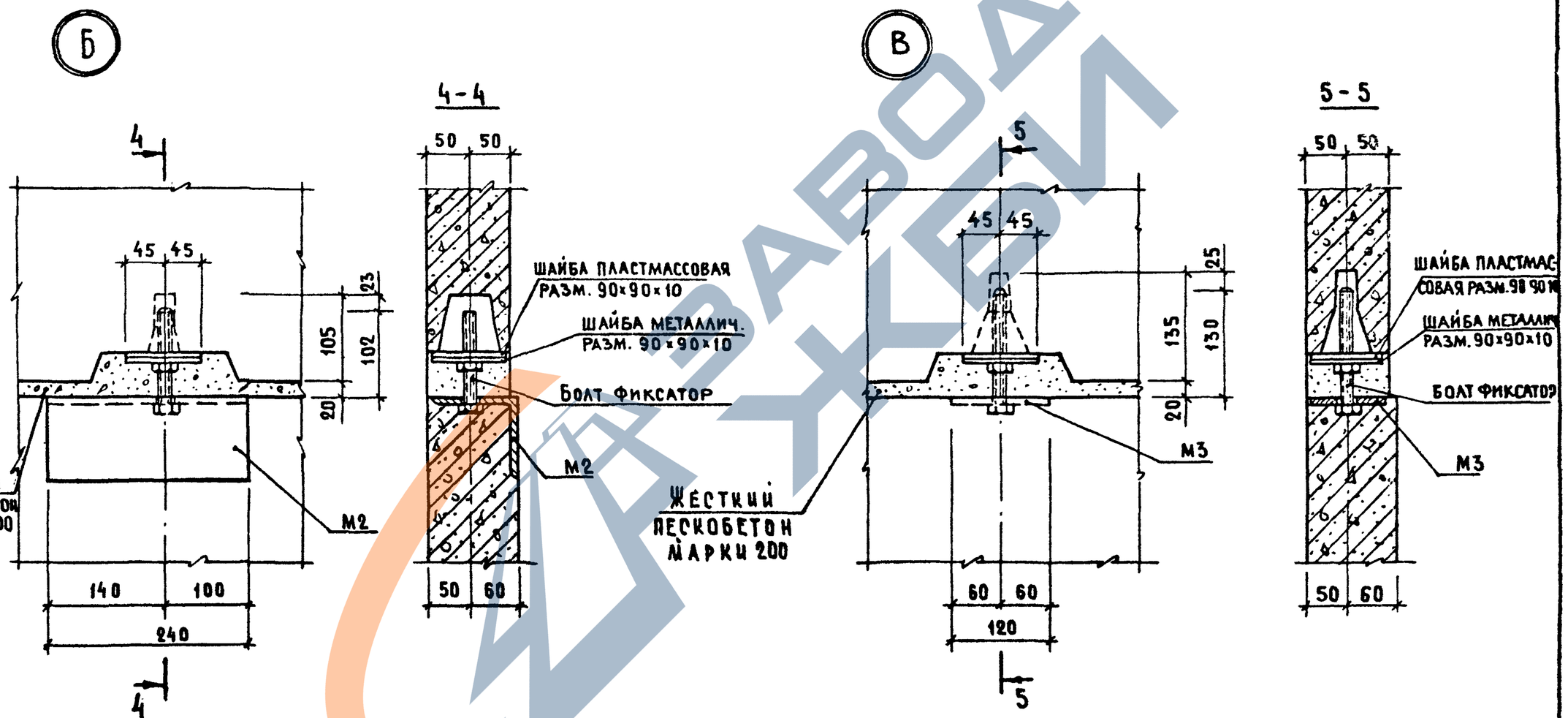

Инв. № подл.	Подпись и дата	Взам. инв. №

1.189-6.3/82- 00000 41

Лист 3

19912

Рис. 1

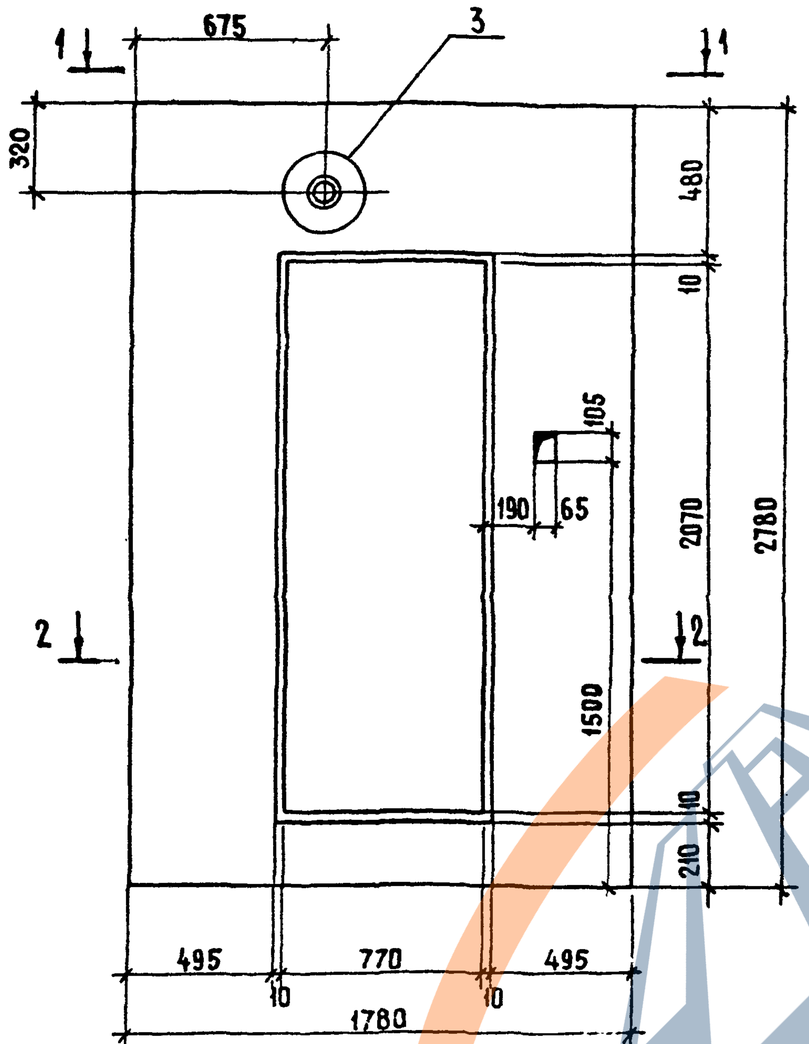

Рис 2

Остальное см. рис 1

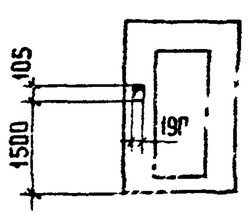

Формат	Зона	Поз	Обозначение	Наименование	Кол.	Примечание
				Документация		
А3			1.189-6.3/82-00 000ТО	Техническое описание		
А3			1.189-6.3/82-00 000ВРС	Ведомость расхода стали		
А3			1.189-6.3/82-00 000Д2	Узлы 1....10		
				1.189-6.3/82-10 000		ШЛС 28-32
				Сборочные единицы		
А3		1	1.189-6.3/82-11 000	Блок арматурный АБ-1	1	
А3		2	1.189-6.3/82-10 100	Изделие закладное М-1	1	
А3		3	1.189-6.3/82-10 100-01	Изделие закладное М-2	1	
А3		4	1.189-6.3/82-10 100-02	Изделие закладное М-3	1	
А3		5	1.189-6.3/82-10 200	Изделие закладное М-4	2	
А3		6	1.189-6.3/82-10 200-01	Изделие закладное М-5	2	
				Материалы		
				Бетон М 200	1,856	$м^3$
				1.189-6.3/82-10 000-01		ШЛС 28-32А
				(Тоже, как для		
				1.189-6.3/82-10 000)		
				Различие исполнений 1.189-6.3/82-10 000 и		
				1.189-6.3/82-10 000-01 по сборочному		
				чертежу.		

Обозначение	Марка	Рис
1.189-6.3/82-10 000	ШЛС 28-32	1
-01	ШЛС 28-32А	2

Н. контр.	Веллер		12.83
Нач. отд	Росинский		12.83
Гл. инж. отд	Пааьман		12.83
Гл. инж. пр.	Веллер		12.83
Рук. груп	Палеес		12.83
Провер.	Веллер		12.83
Разраб	Шумилова		12.83

1.189-6.3/82-10 000

Блок средний (ШЛС 28-32, ШЛС 28-32А)

Стадия	Масса	Масштаб
Р	4650	1:20

Лист 1 | Листов 4

ЦНИИЭП жилища

Инв № подл | Подпись и дата | Взам. инв. №

19412

https://zavodjbi.com/

1 - 1

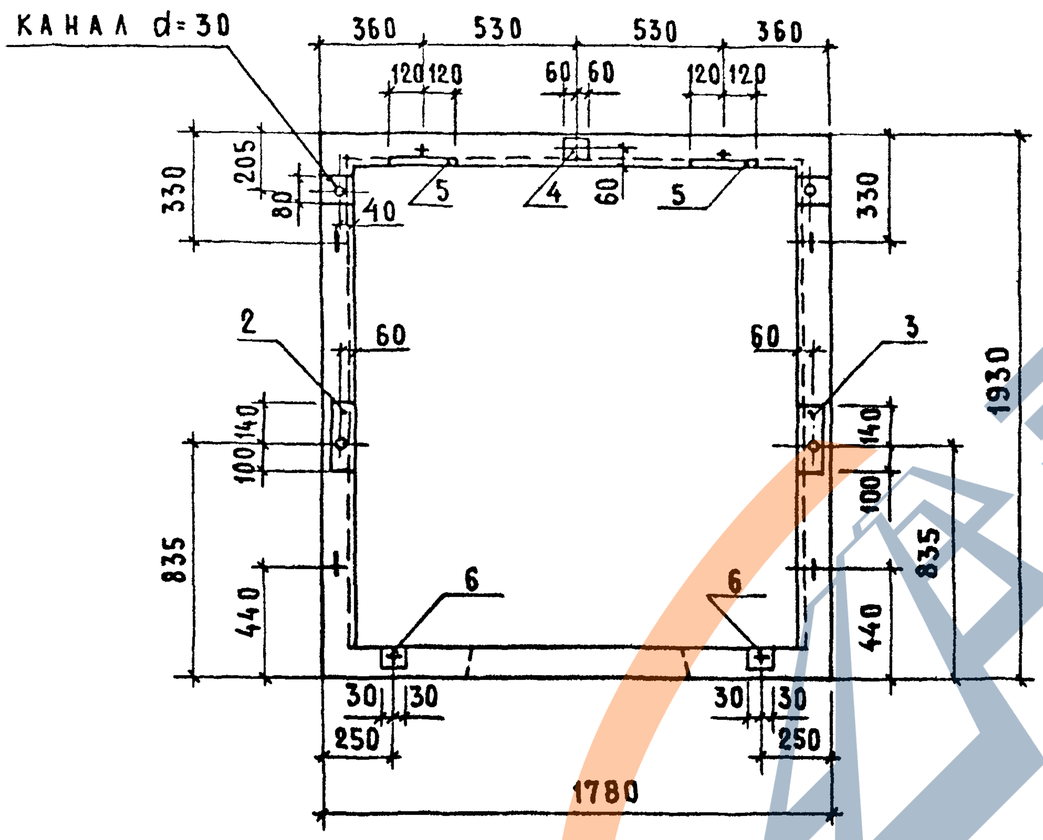

2 - 2

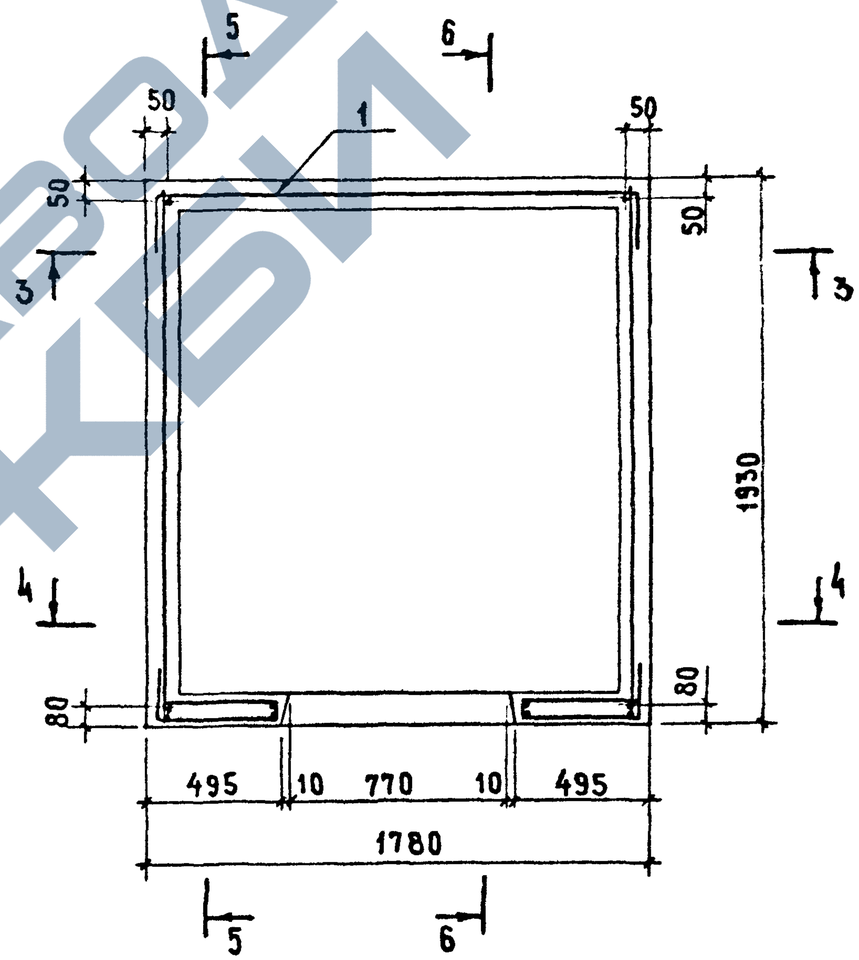

Инв. № подл.	Подпись и дата	Взам. инв. №

1.189-6.3/82-10000

Лист 2

19412

3 - 3 (ДЛЯ РИС.1)

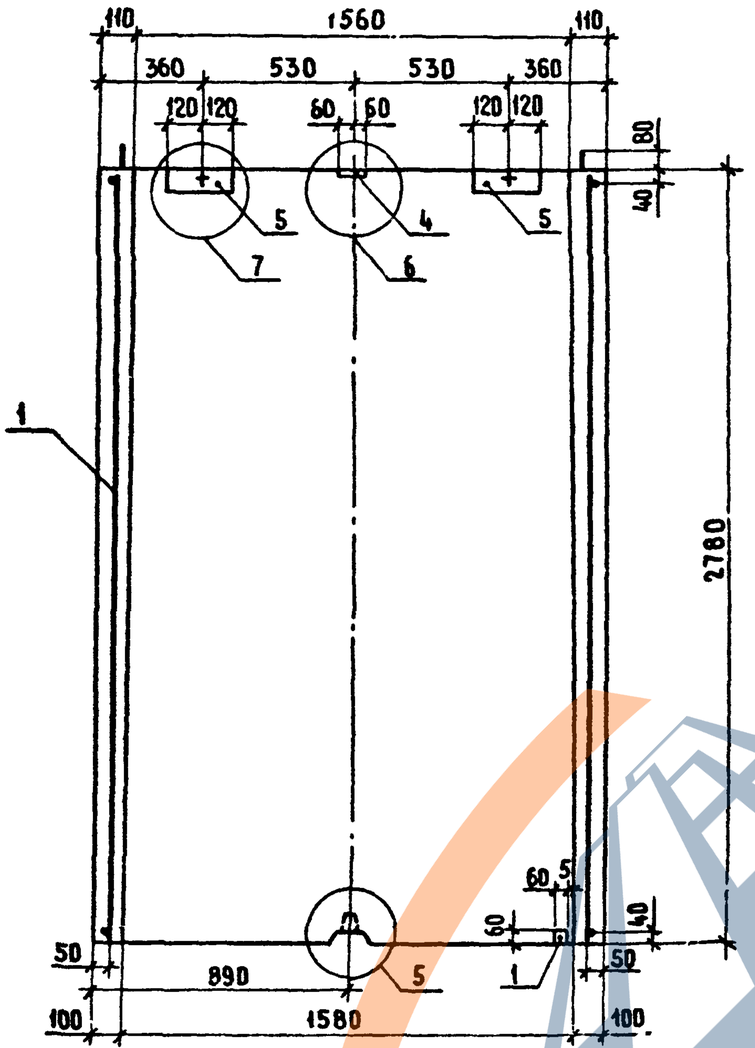

4 - 4 (ДЛЯ РИС.1)

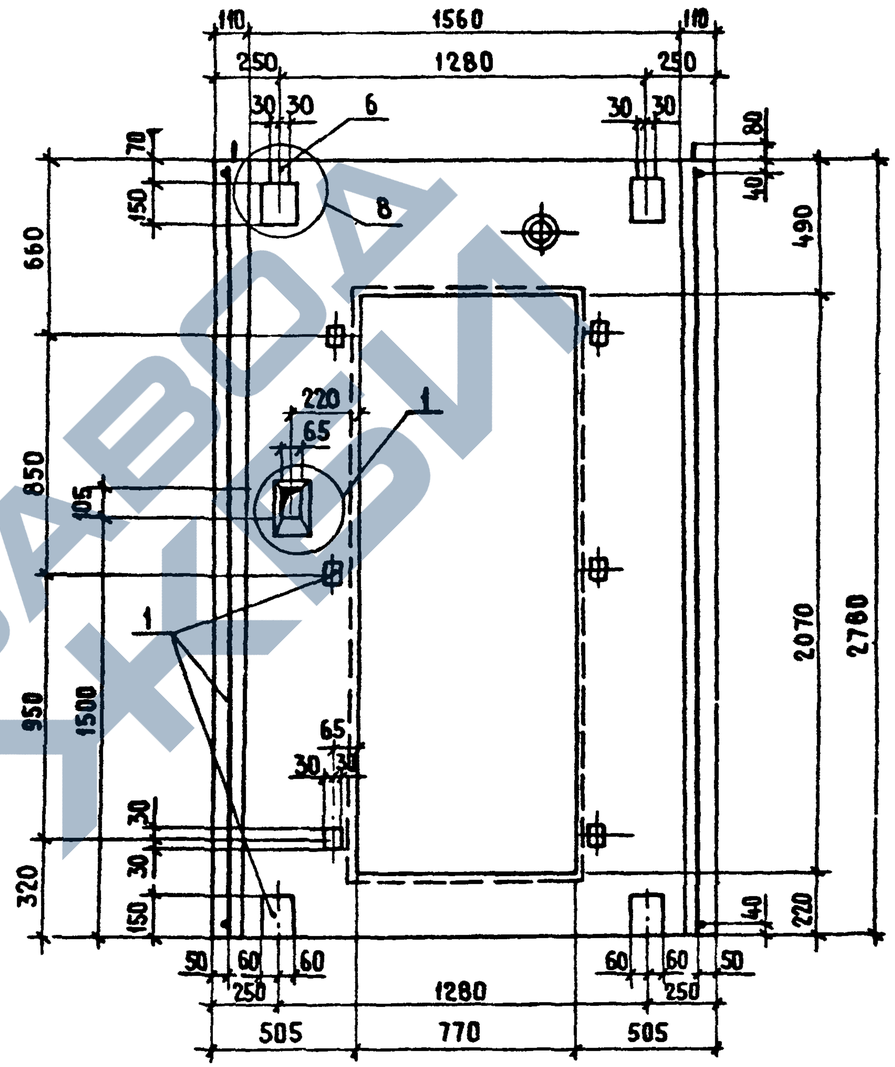

3 - 3 (ДЛЯ РИС. 2)
ОСТАЛЬНОЕ СМ. РИС.

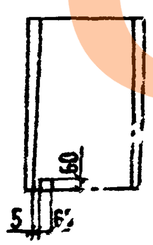

4-4 (ДЛЯ РИС.2)
ОСТАЛЬНОЕ СМ. РИС.1

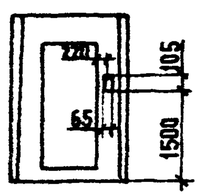

Инв. № подл.	Подпись и дата	Взам. инв. №

1.189-6.3/82-10 000

19412

5-5

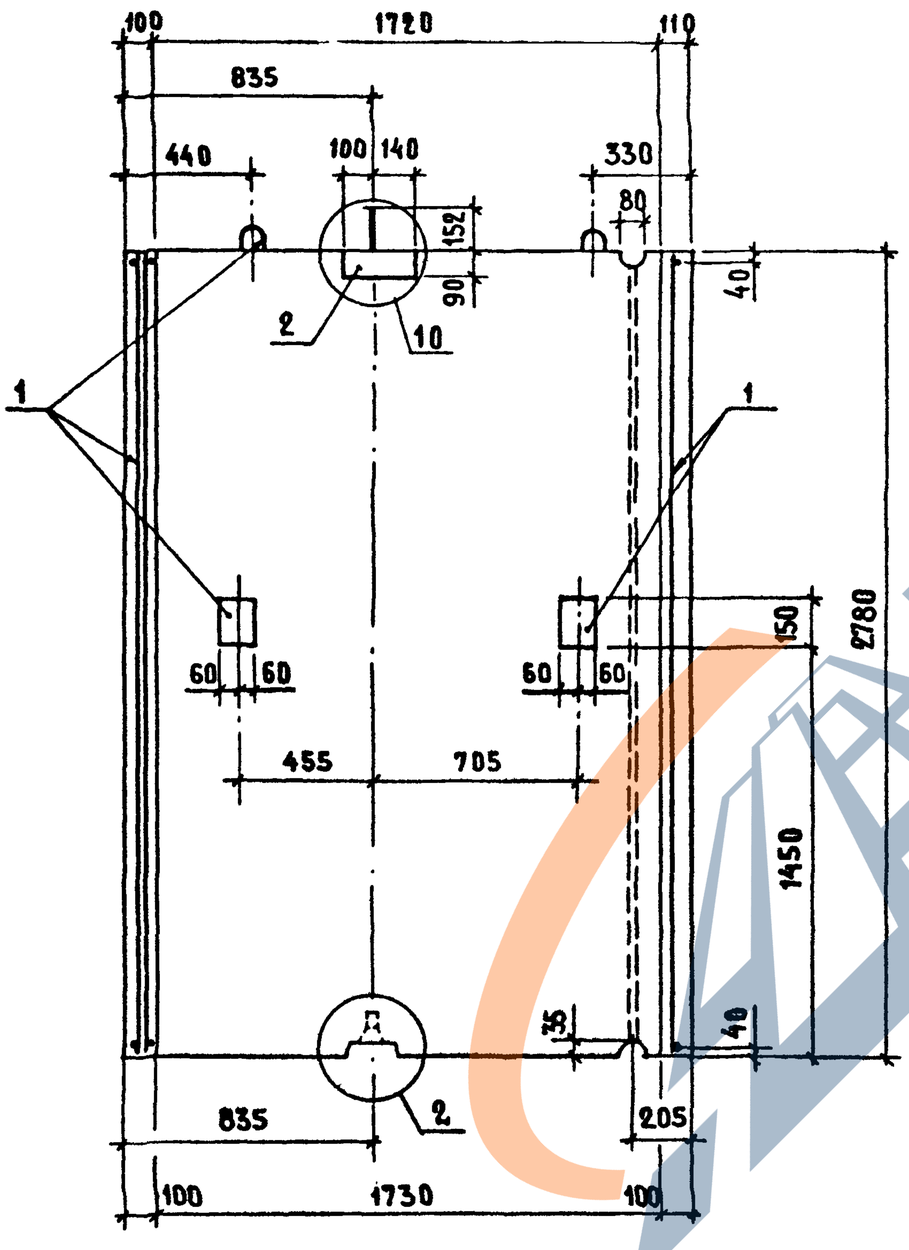

6-6

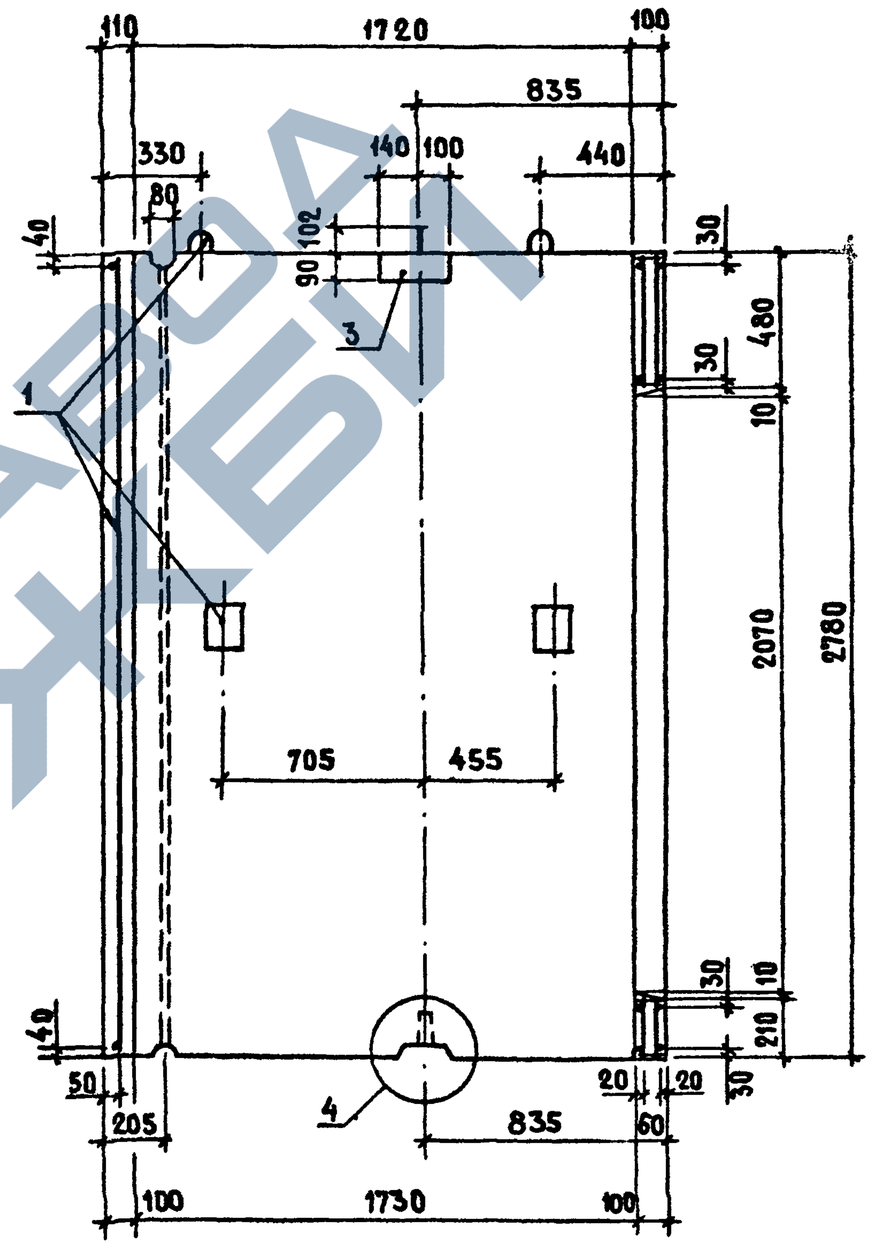

Инв. № подл.	Подпись и дата	Взам. инв. №

1.189-6.3/82-10000

Лист 4

19412

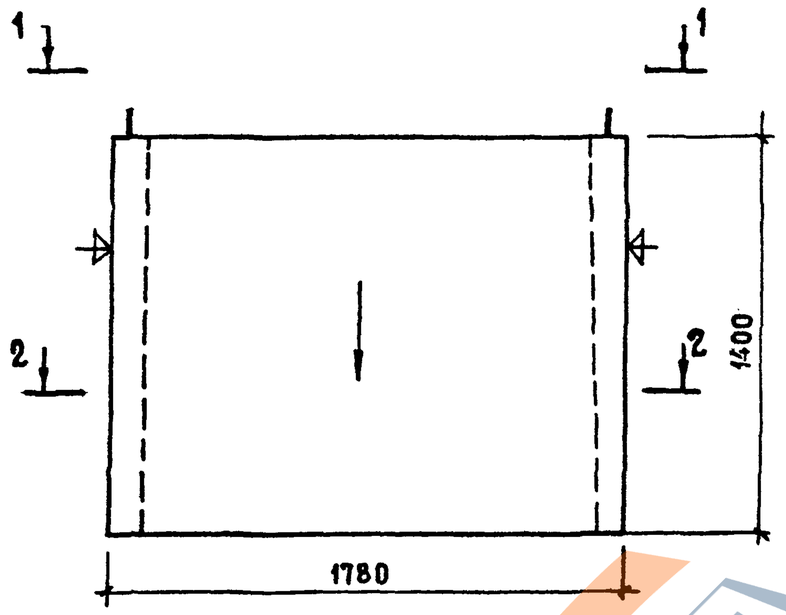

1. Нанести несмываемой краской стрелку на наружную плоскость стенки блока со стороны входа в лифт.
2. Плоскости, обозначенные знаком Ф, должны быть гладкими, подготовленными под покраску.

Формат	Зона	Поз.	Обозначение	Наименование	Кол.	Примечание
				Документация		
А3			1.189-6.3/82-00000 ТО	Техническое описание		
А3			1.189-6.3/82-00000 ВР С	Ведомость расхода стали		
А3			1.189-6.3/82-00000 Д2	Узлы 1...10		
				Сборочные единицы		
А3		1	1.189-6.3/82-21000	Блок арматурный АБ-2	1	
А3		2	1.189-6.3/82-10100	Изделие закладное М-1	1	
А3		3	1.189-6.3/82-10100-01	Изделие закладное М-2	1	
А3		4	1.189-6.3/82-10100-02	Изделие закладное М-3	1	
А3		5	1.189-6.3/82-10200	Изделие закладное М-4	2	
				Детали		
Б4		7	1.189-6.3/82-20001	Ф12АI ГОСТ 5781-82; ℓ=400	1	0.36 кг
				Материалы		
				Бетон М200	1,021	м³

Н.контр.	Веллер		12.83
Нач.отд.	Росинский		12.83
Гл.инж.отд.	Пальман		12.83
Гл.инж.пр.	Веллер		06.82
Рук.груп.	Палеес		06.83
Пров.	Веллер		06.82
Разраб.	Шумилова		06.83

1.189-6.3/82-20001

Блок нижний
ШЛН 14-32

Стадия	Масса	Масштаб
Р	2550	1:20
Лист 1	Листов 3	

ЦНИИЭП жилища

19412

Инв.№ подл. | Подпись и дата | Взам.инв.№

1 - 1

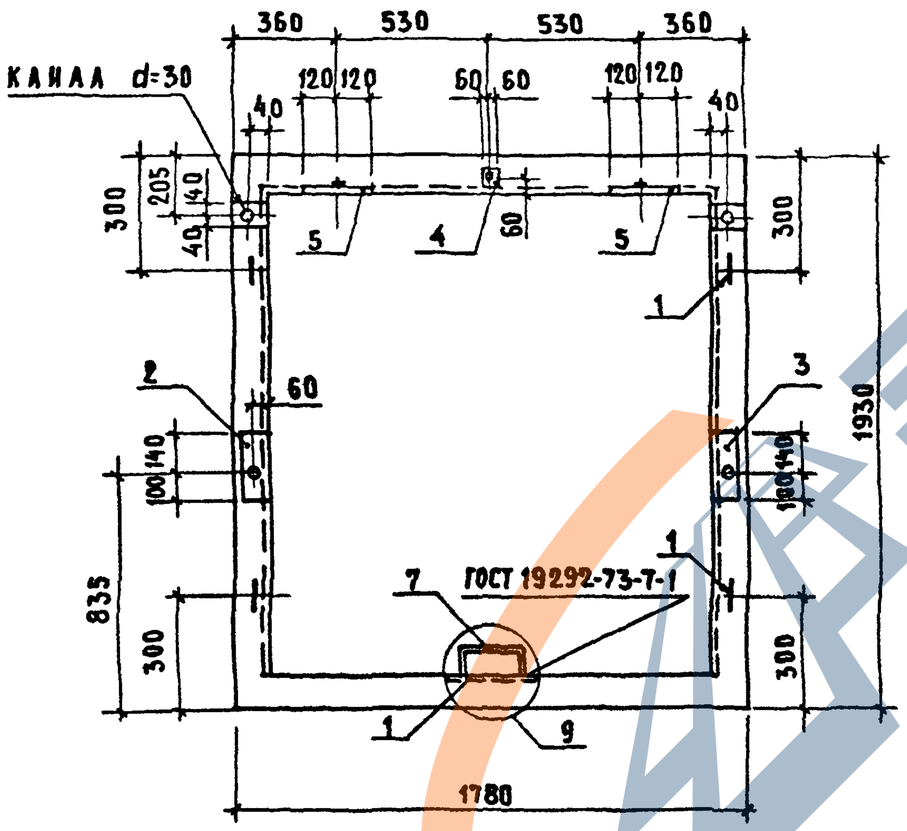

2 - 2

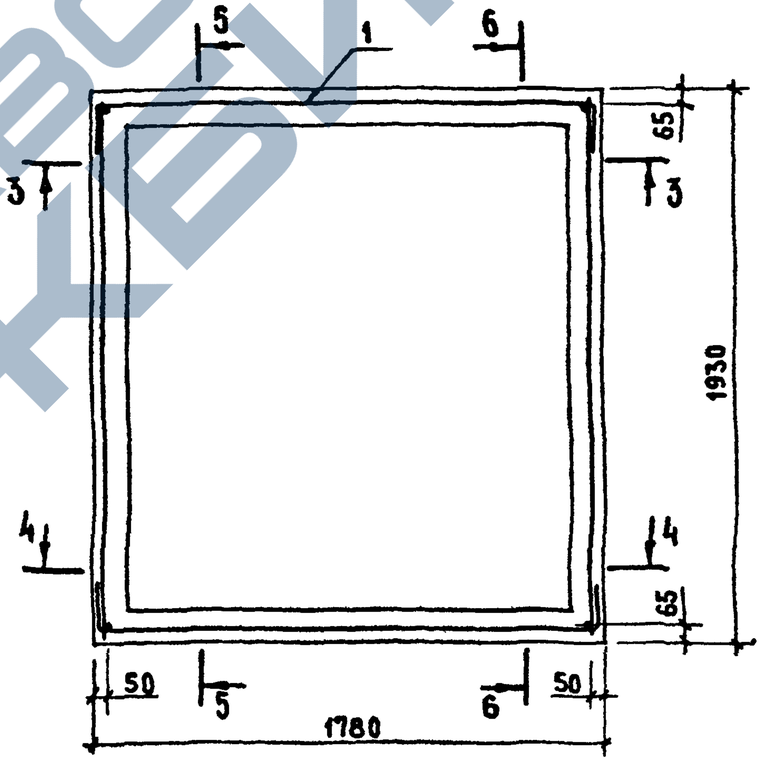

Инв. № подл.	Подпись и дата	Взам. инв. №

19412

3-3

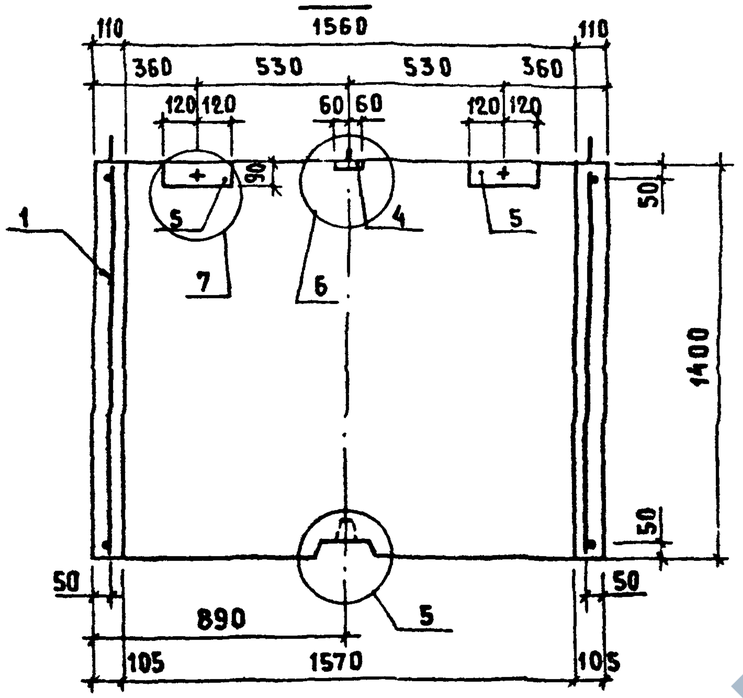

5-5

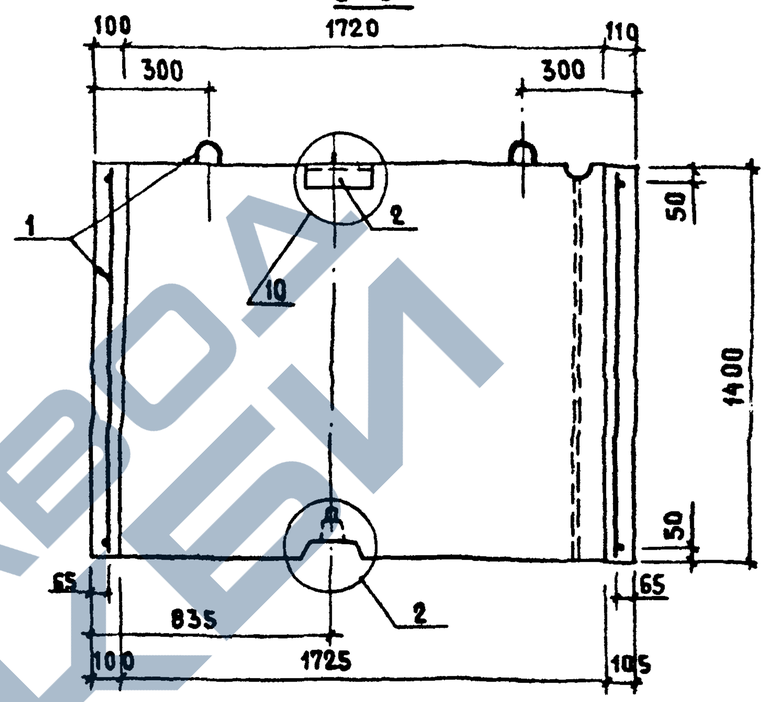

4-4

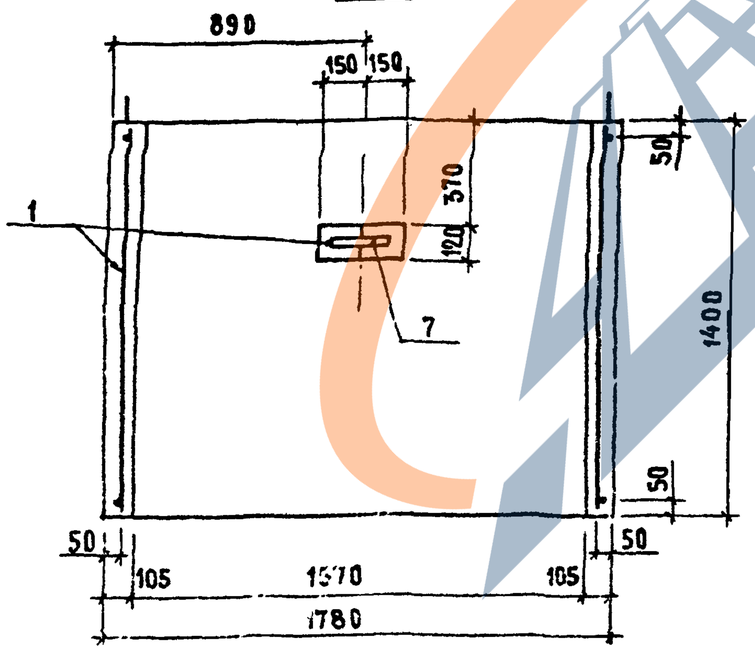

6-6

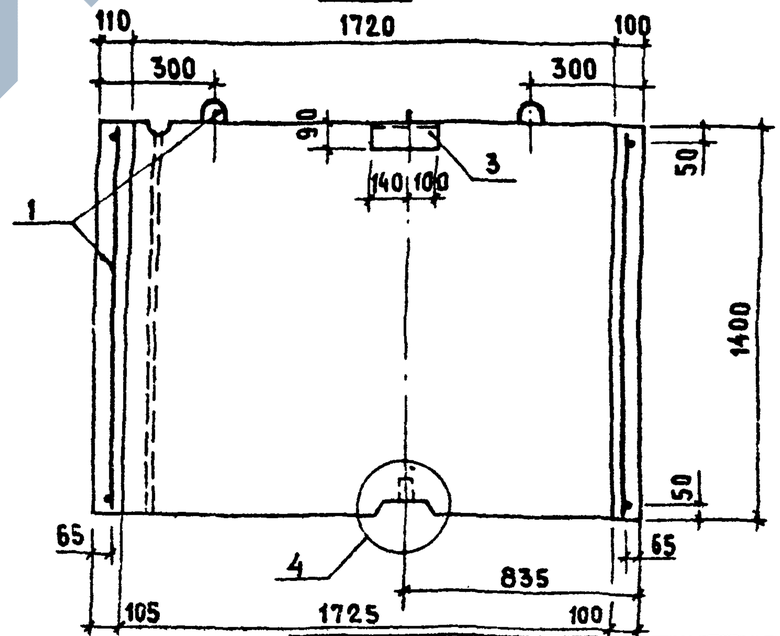

Инв. № подл.	Подпись и дата	Взам. инв. №

1.189-6.3/82 - 20000

Лист 3

19412

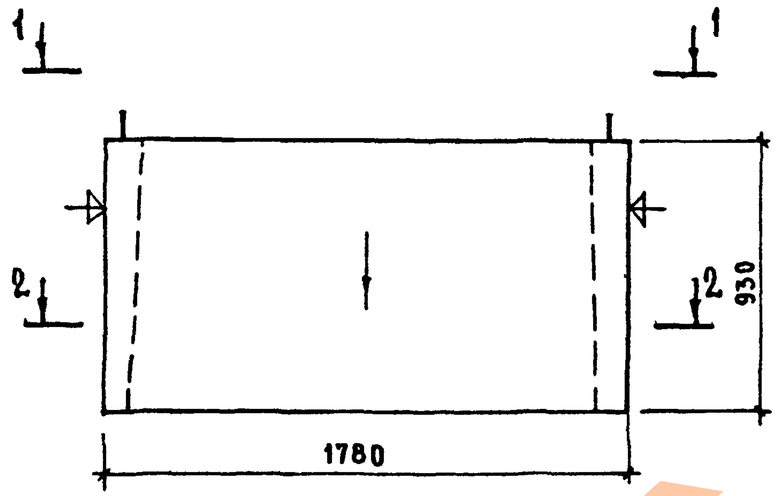

1. Нанести несмываемой краской стрелку на наружную плоскость стенки блока со стороны входа в лифт.
2. Плоскости, обозначенные знаком ⌖, должны быть гладкими, подготовленными под покраску.

Формат	Зона	Поз.	Обозначение	Наименование	Кол.	Примечание
				Документация		
А3			1.189-6.3/82-00000 ТО	Техническое описание		
А3			1.189-6.3/82-00000 ВР С	Ведомость расхода стали		
А3			1.189-6.3/82-00000 Д2	Узлы 1...10		
				Сборочные единицы		
А3		1	1.189-6.3/82-31000	Блок арматурный АБ-3	1	
А3		2	1.189-6.3/82-10200-02	Изделие закладное М8	2	
А3		3	1.189-6.3/82-10200-03	Изделие закладное М9	1	
А3		4	1.189-6.3/82-10200-04	Изделие закладное М10	1	
				Материалы		
				Бетон М200	0,67	м³

Н. контр.	Веллер		1.12.83
Нач. отд.	Росинский		12.83
Гл. инж. от.	Пальман		12.83
Гл. инж. пр.	Веллер		06.82
Рук. груп.	Палеес		06.83
Провер.	Веллер		06.82
Разраб.	Шумилова		06.83

1.189-6.3/82-30000

Блок верхний
ШЛВ 9-32

Стадия	Масса	Масштаб
Р	1680	1:10
Лист 1	Листов 3	

ЦНИИЭП жилища

Инв. № подл. | Подпись и дата | Взам. инв. №

19412

1 - 1

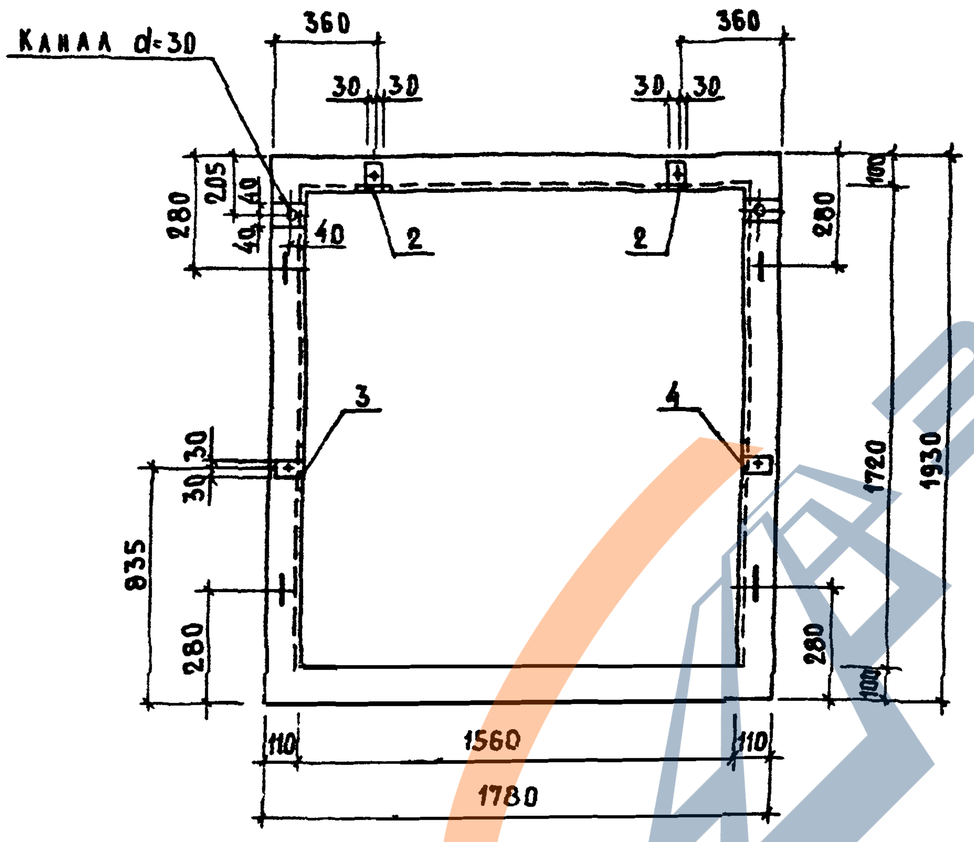

2 - 2

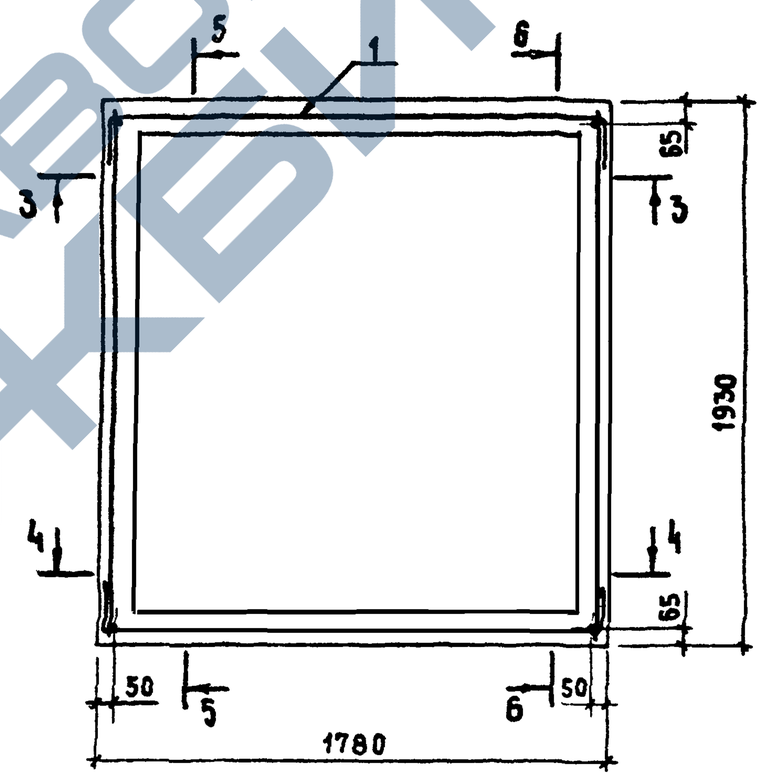

Инв. № подл.	Подпись и дата	Взам. инв. №

1.189 - 6.3/82-30000

Лист 2

1992

3 - 3

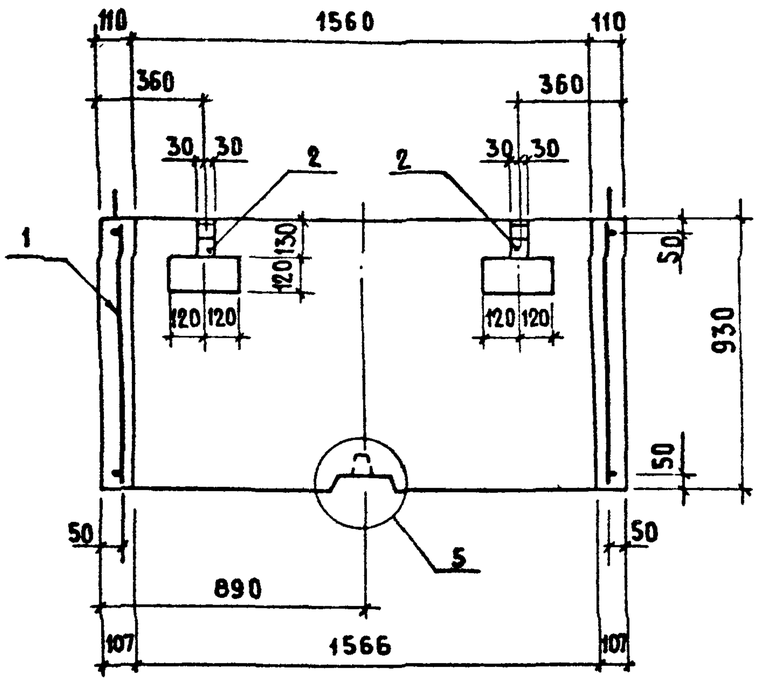

5 - 5

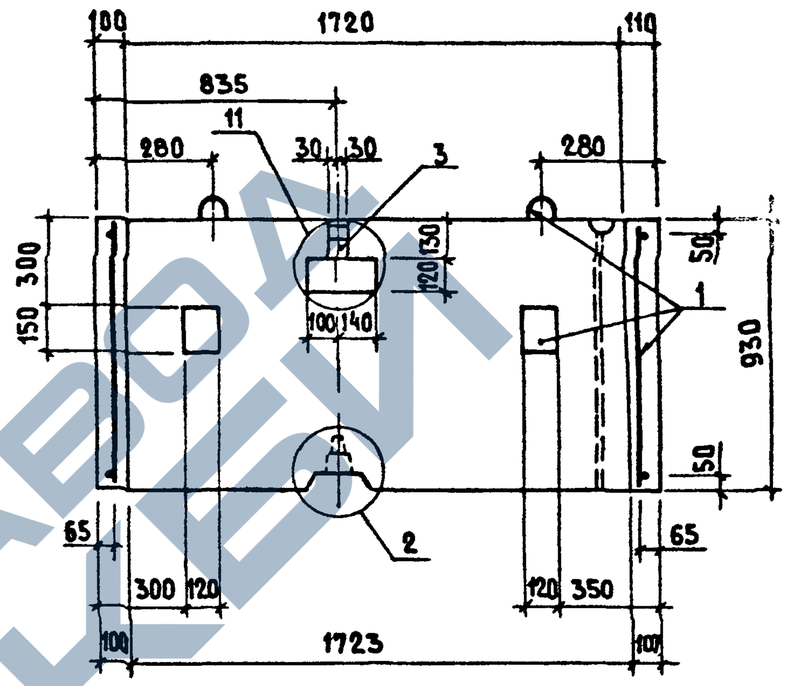

4 - 4

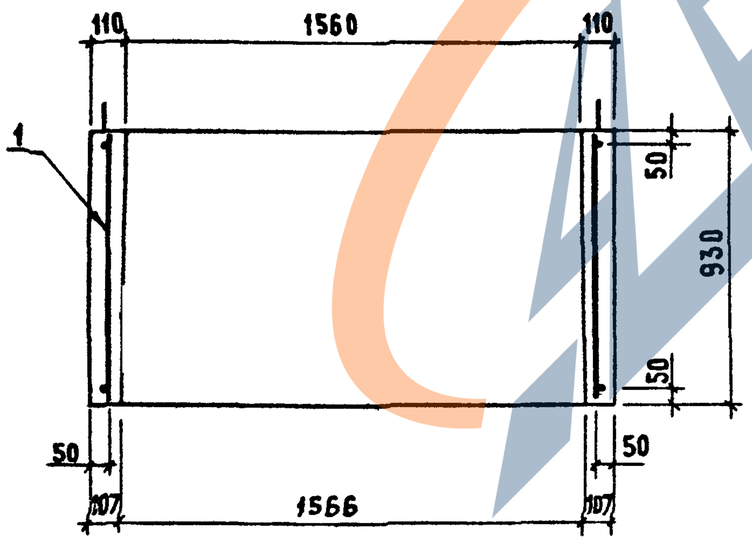

6 - 6

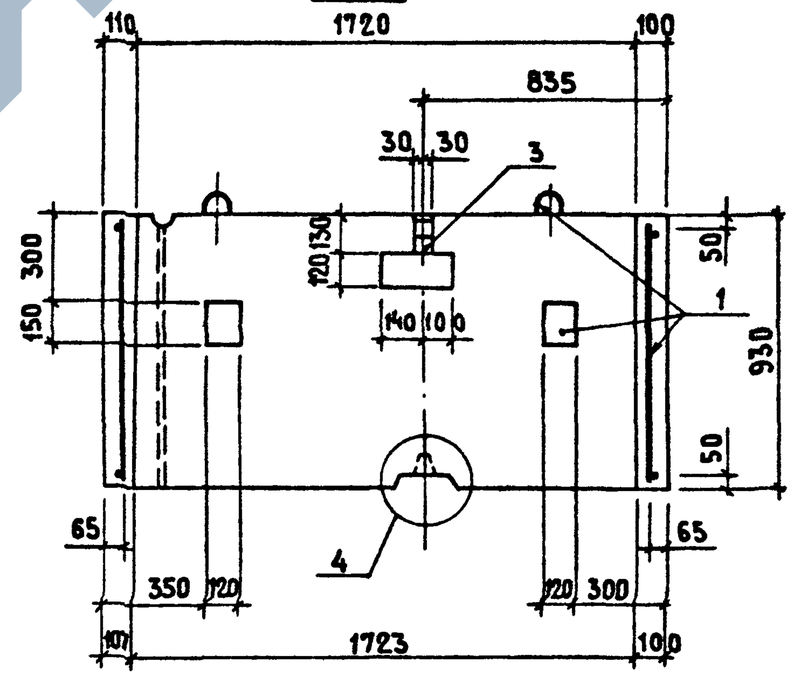

1.189-6.3/82-3000	Лист 3

Инв.№ подл. | Подпись и дата | Взам.инв.№

19418

Рис. 1

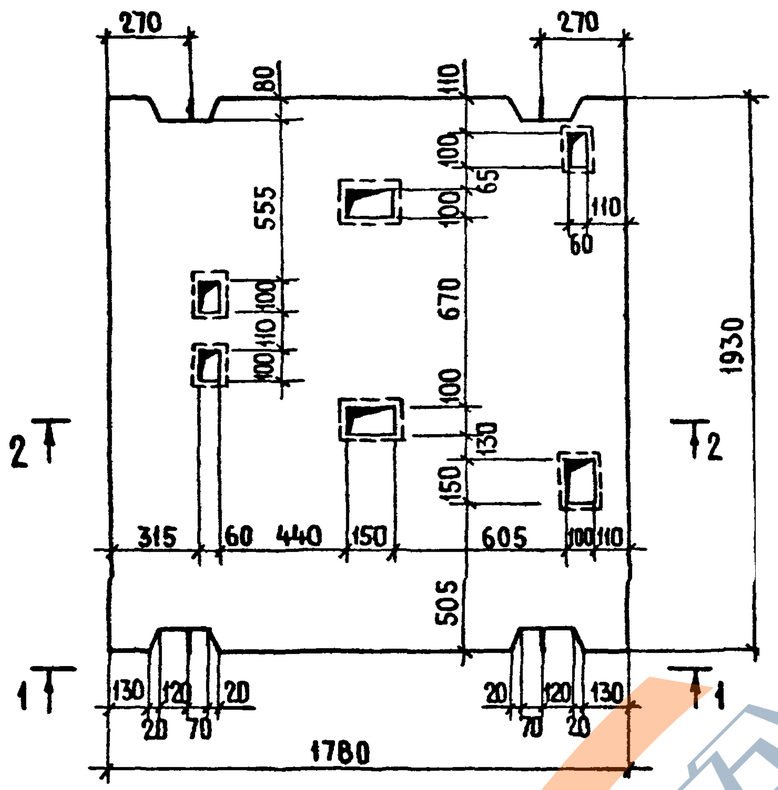

1-1

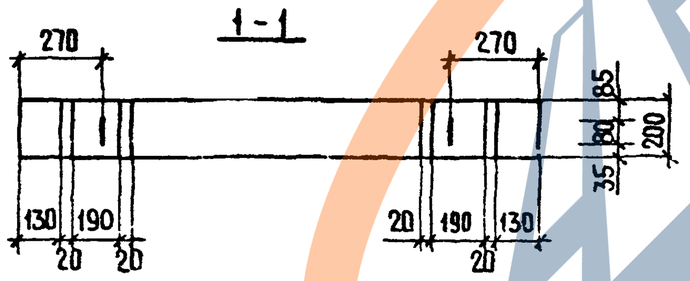

Формат	Зона	Поз.	Обозначение	Наименование	Кол.	Примечание
				Документация		
А3			1.189 - 6.3/82 - 00 000 ТО	Техническое описание		
А3			1.189 - 6.3/82 - 00 000 ВРС	Ведомость расхода стали		
А3			1.189 - 6.3/82 - 00 000 Д2	Узлы 1...10		
				1.189-6.3/82-40 000		ПЛ 19.18-32
				Сборочные единицы		
А3		1	1.189 - 6.3/82 - 41 000	Блок арматурный АБ-4	1	
				Материалы		
				Бетон М 200	0,657	$м^3$
				1.189-6.3/82-40 000-01		ПЛ 19.18-32А
				(Тоже, как для		
				1.189-6.3/82-40 000)		
			Различие исполнений 1.189-6.3/82-40 000 и			
			1.189-6.3/82-40 000-01 по сборочному			
			чертежу			

Обозначение	Марка	Рис.
1.189-6.3/82-40 000	ПЛ 19.18-32	1
-01	ПЛ 19.18-32А	2

Н.контр.	Веллер		12.83
Нач отд.	Росинский		12.83
Гл.инж отд	Пальман		12.83
Гл.инж. пр	Веллер		12.83
Рук.груп	Палеес		12.83
Провер.	Веллер		12.83
Разраб.	Палеес		12.83

1.189-6.3/82-40 000

Плита перекрытия (ПЛ 19.18-32; ПЛ 19.18-32А)

Стадия	Масса	Масштаб
Р	1650	1:20
Лист 1	Листов 2	

ЦНИИЭП жилища

Инв № подл | Подпись и дата | Взам. инв. №

19412

Рис. 2

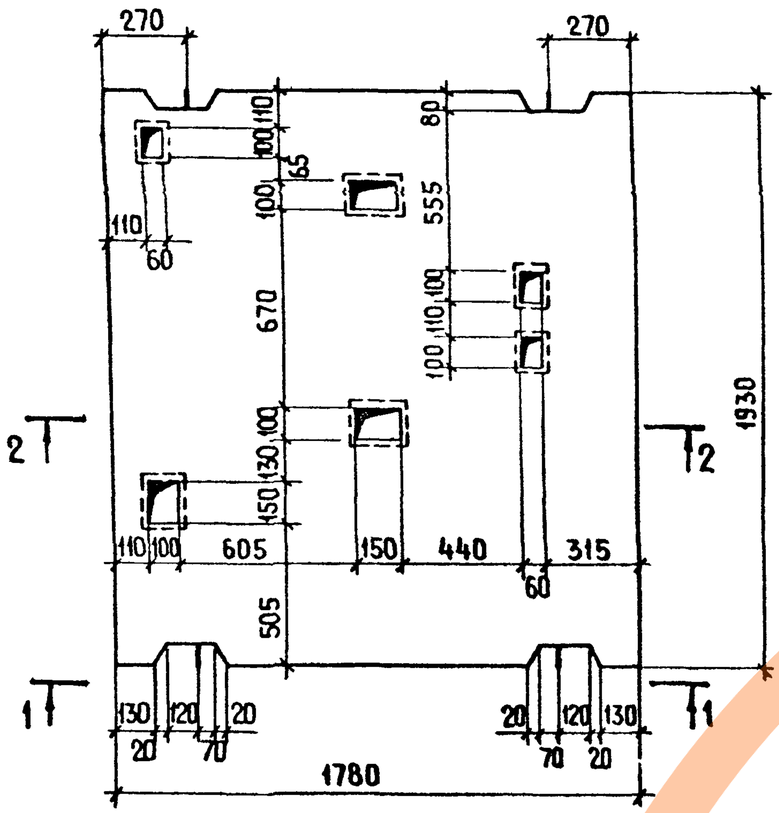

Схема армирования

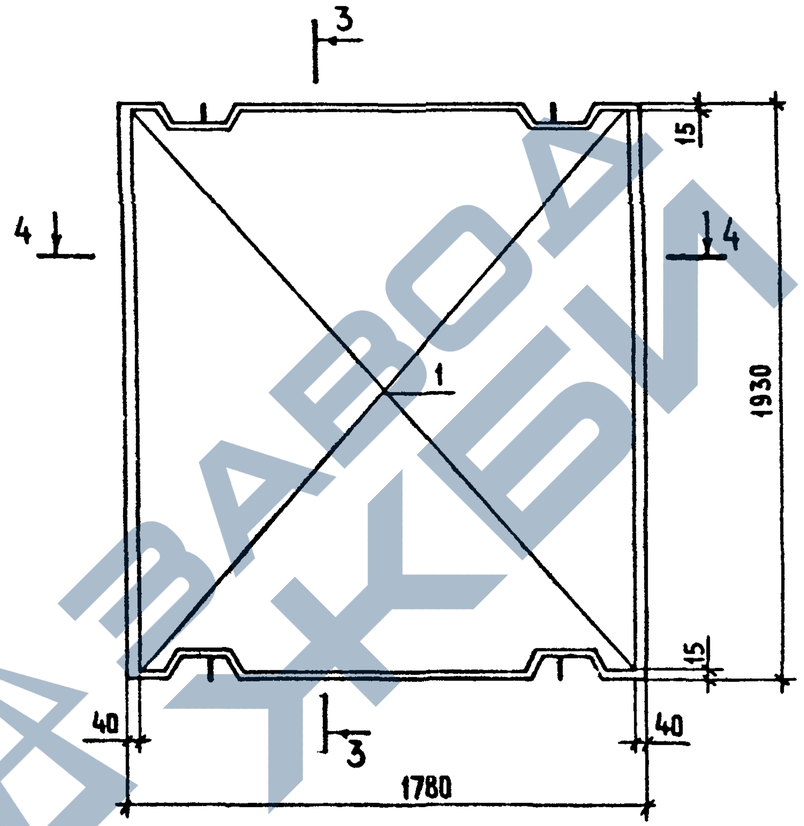

3-3

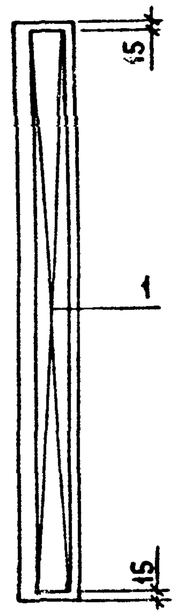

2-2

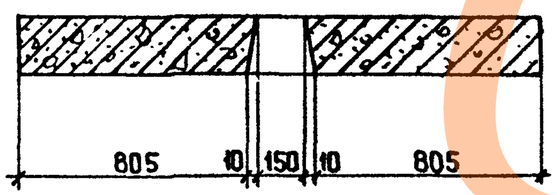

4-4

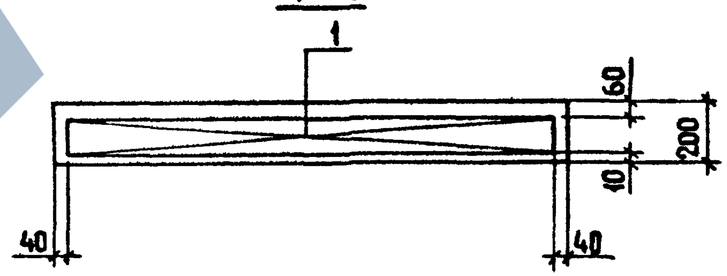

В плите предусмотрен верхний защитный слой 60мм для устройства каналов скрытой электропроводки по машинному помещению лифтов.

Инв. № подл.	Подпись и дата	Взам. инв. №	

1.189-6.3/82-40 000

Лист 2

19412

https://zavodjbi.com/

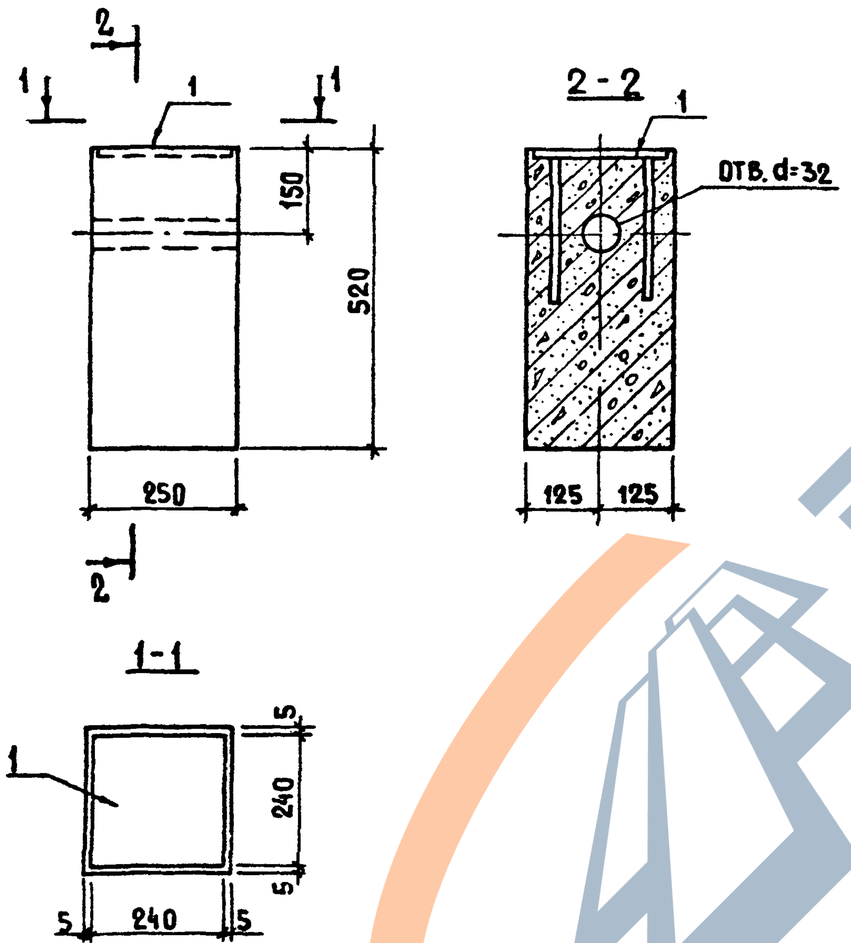

Формат	Зона	Поз.	Обозначение	Наименование	Кол.	Примечание
				Документация		
А3			1.189-6.3/82 - 00000 ТО	Техническое описание		
А3			1.189-6.3/82 - 00000 ВРС	Ведомость расхода стали		
А3			1.189-6.3/82 - 00000 Д2	Узлы 1...10		
				Сборочные единицы		
А3		1	1.189-6.3/82 - 10100 СБ	Изделие закладное М-11		
				Материалы		
				Бетон М200	0,033	$м^3$

				1.189-6.3/82 - 50000		
Н.контр.	Веллер		12.83	Тумба ТЛ5-32	Стадия	Масса	Масштаб
Нач.отд.	Росинский		12.83		Р	82,5	1:10
Гл.инж.отд.	Пальман		12.83		Лист	Листов 1	
Гл.инж.пр.	Веллер		12.83				
Рук.груп.	Палеес		06.83		ЦНИИЭП жилища		
Провер.	Веллер		06.83				
Разраб.	Шумилова		06.83				

Инв. № подл. | Подпись и дата | Взам. инв. №

1983

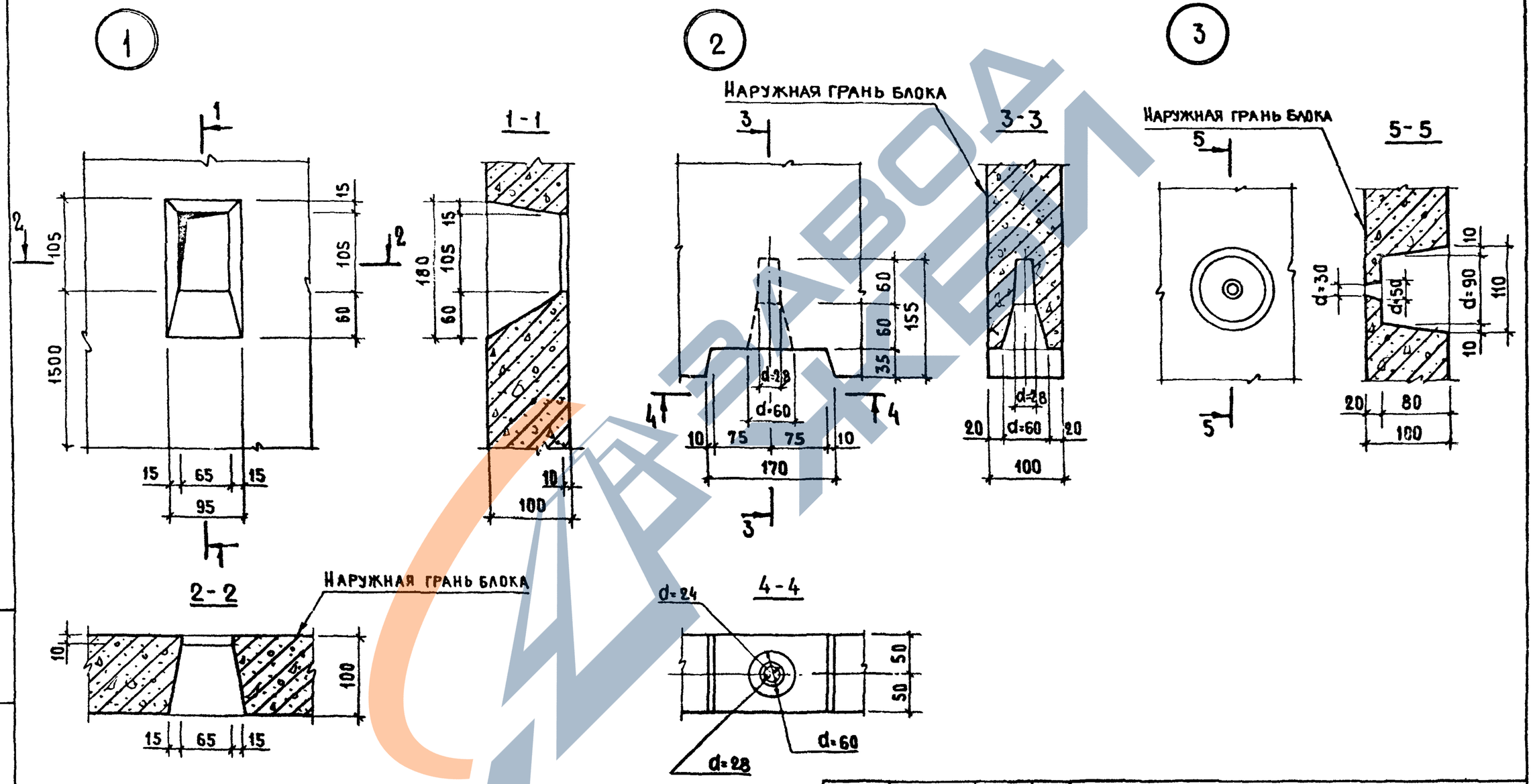

Н. контр.	Веллер		1.12.83
Нач. отд.	Росинский		17.6.83
Гл. инж. отд.	Пальман		17.6.83
Гл. инж. пр.	Веллер		13.6.83
Рук. груп.	Палеес		06.83
Провер.	Веллер		13.6.83
Разраб.	Дубинкина		05.83

1.189-6.3/82-00000 Д2

Узлы 1...10

Стадия	Лист	Листов
Р	1	4

ЦНИИЭПжилища

Инв. № подл. | Подпись и дата | Взам. инв. №

19412

https://zavodjbi.com/

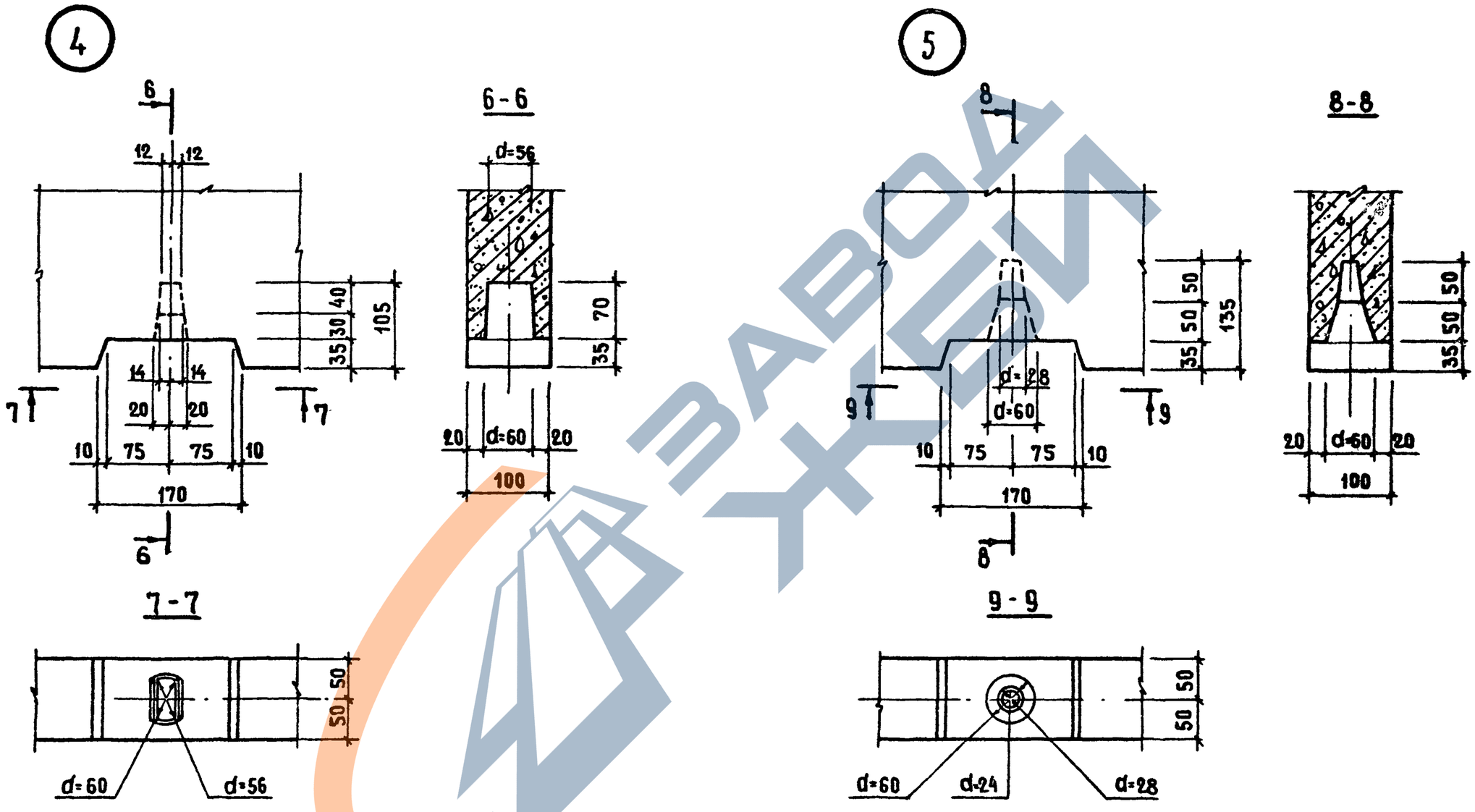

Инв. № подл.	Подпись и дата	Взам. инв. №

1.189-63/82-00000 А2

Лист 2

4412

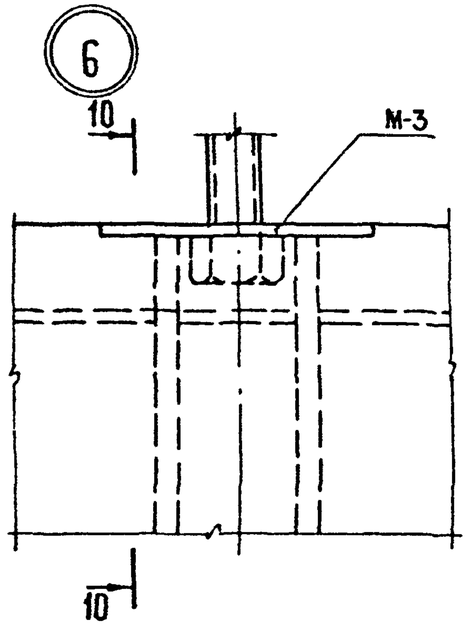

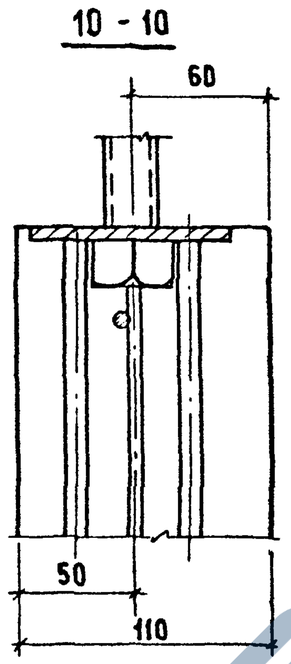

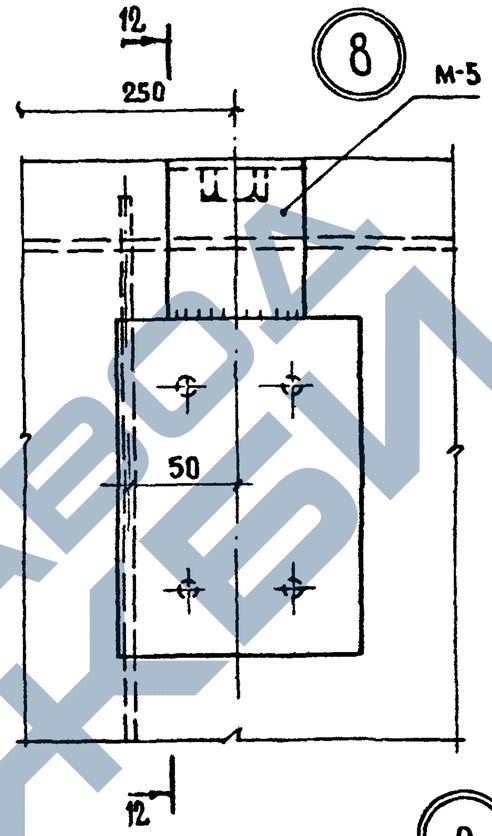

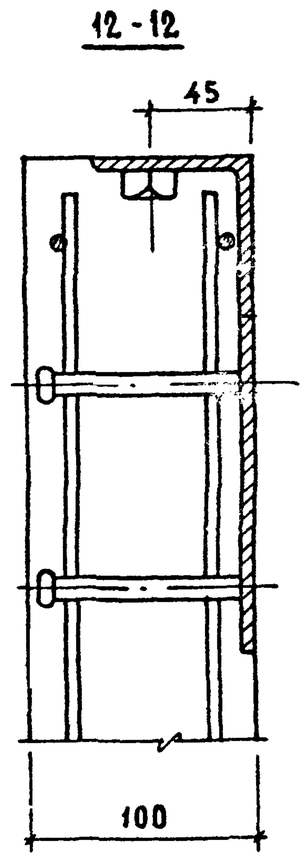

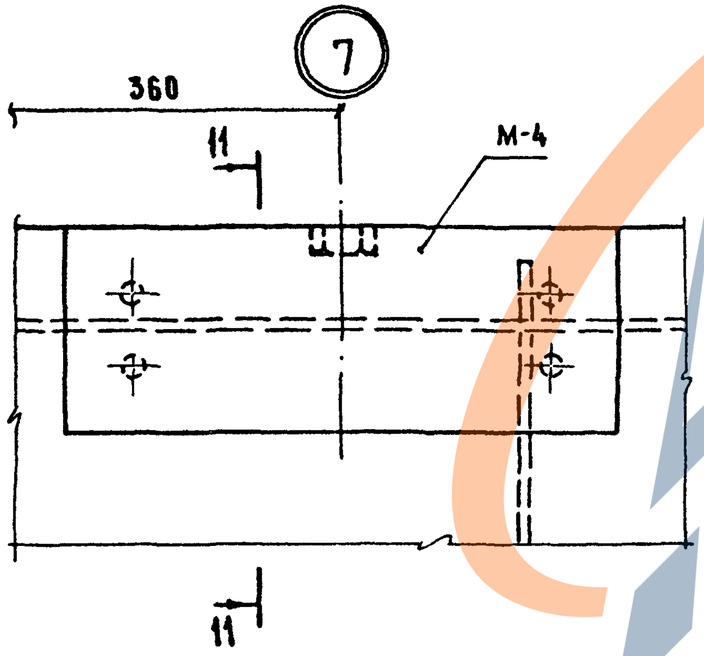

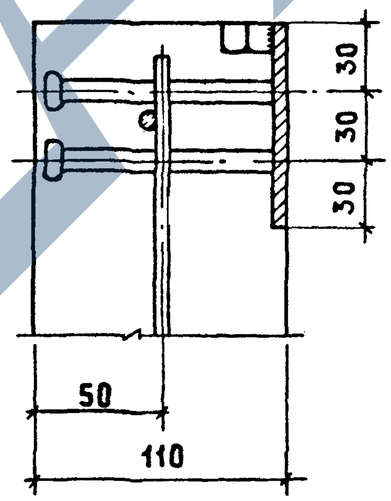

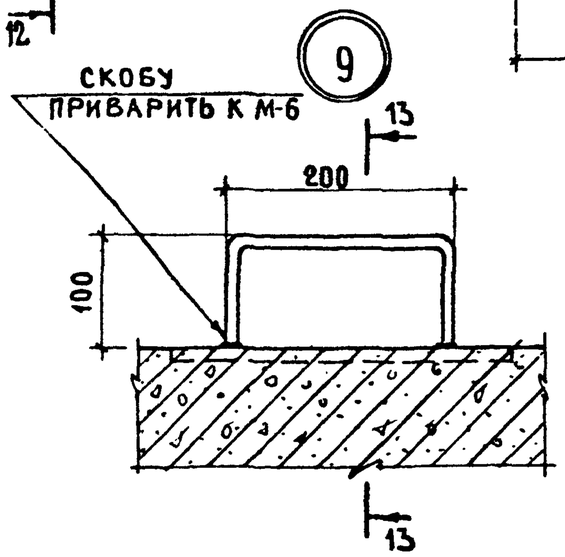

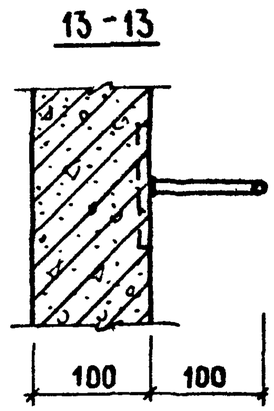

Инв. № подл. | Подпись и дата | Взам. инв. №

1.189-6.3/82 - 00 000 Д2

Лист 3

19412

https://zavodjbi.com/

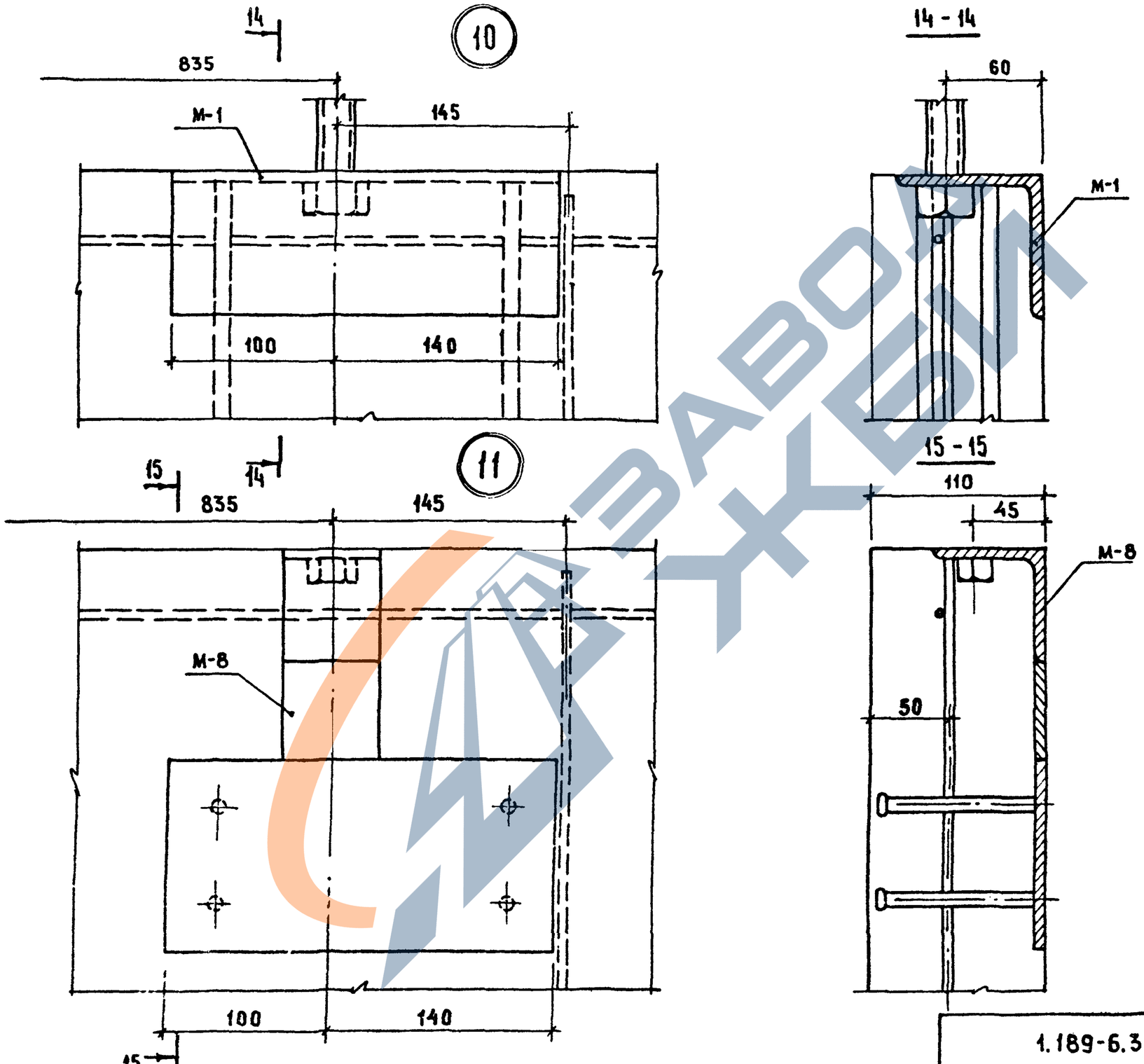

Инв. № подл.	Подпись и дата	Взам. инв. №

1.189-6.3/82-00 000 Д2

Лист 4

19412

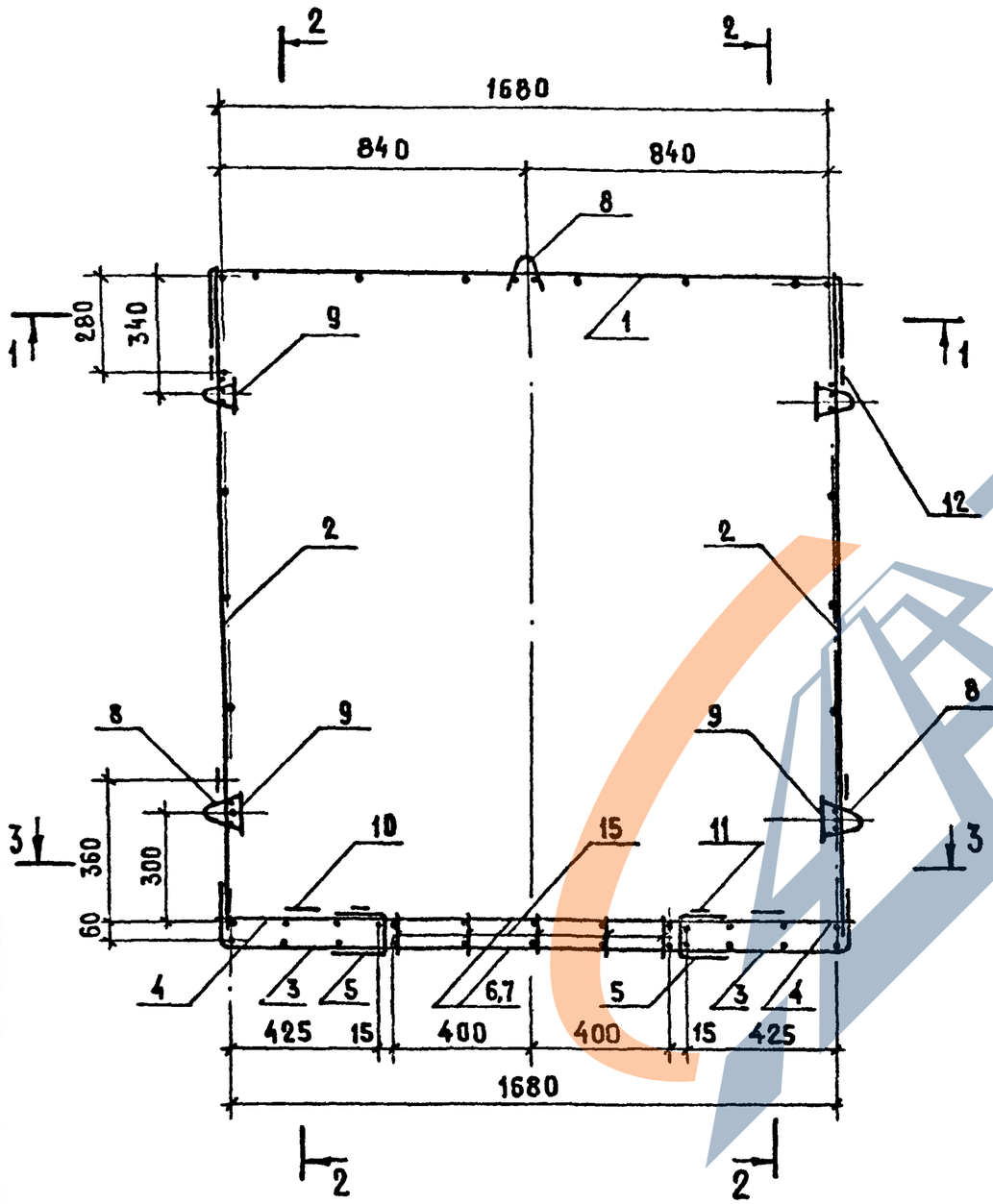

Формат	Зона	Поз.	Обозначение	Наименование	Кол.	Примечание
				Сборочные единицы		
А3		1	1.189-6.3/82-11100	Сетка С-1	1	
А3		2	1.189-6.3/82-11200	Сетка С-4	2	
А3		3	1.189-6.3/82-11300	Сетка С-7	2	
А3		4	1.189-6.3/82-11300-01	Сетка С-8	2	
А3		5	1.189-6.3/82-11300-02	Сетка С-9	2	
А3		6	1.189-6.3/82-11400	Каркас К-1	2	
А3		7	1.189-6.3/82-11400-01	Каркас К-2	2	
А3		8	1.189-6.3/82-11500	Каркас К-3	5	
А3		9	1.189-6.3/82-11600	Изделие закладное М-6	4	
А3		10	1.189-6.3/82-11600-01	Изделие закладное М-6А	2	
А3		11	1.189-6.3/82-11600-02	Изделие закладное М-7	7	
				Детали		
А4		12	1.189-6.3/82-11001	Петля строповочная П-1	4	
Б4		13	1.189-6.3/82-11002	ф5 ВрI ГОСТ 6727-80 ℓ=460	4	0,066 кг
Б4		14	1.189-6.3/82-11003	ф5 ВрI ГОСТ 6727-80 ℓ=190	16	0,027 кг
Б4		15	1.189-6.3/82-11004	ф5 ВрI ГОСТ 6727-80 ℓ=90	22	0,013 кг

Н. контр.	Веллер		1.12.83
Нач. отд.	Росинский		12.83
Гл. инж. отд.	Пальман		12.83
Гл. инж. пр.	Веллер		10.6.83
Рук. груп.	Палеес		06.83
Пров.	Веллер		10.6.83
Разраб.	Шумилова		06.83

1.189-6.3/82-11000

Блок арматурный АБ-1

Стадия	Масса	Масштаб
Р	57,1	1:15
Лист 1	Листов 6	

ЦНИИЭП жилища

19412

Инв. № подл. | Подпись и дата | Взам. инв. №

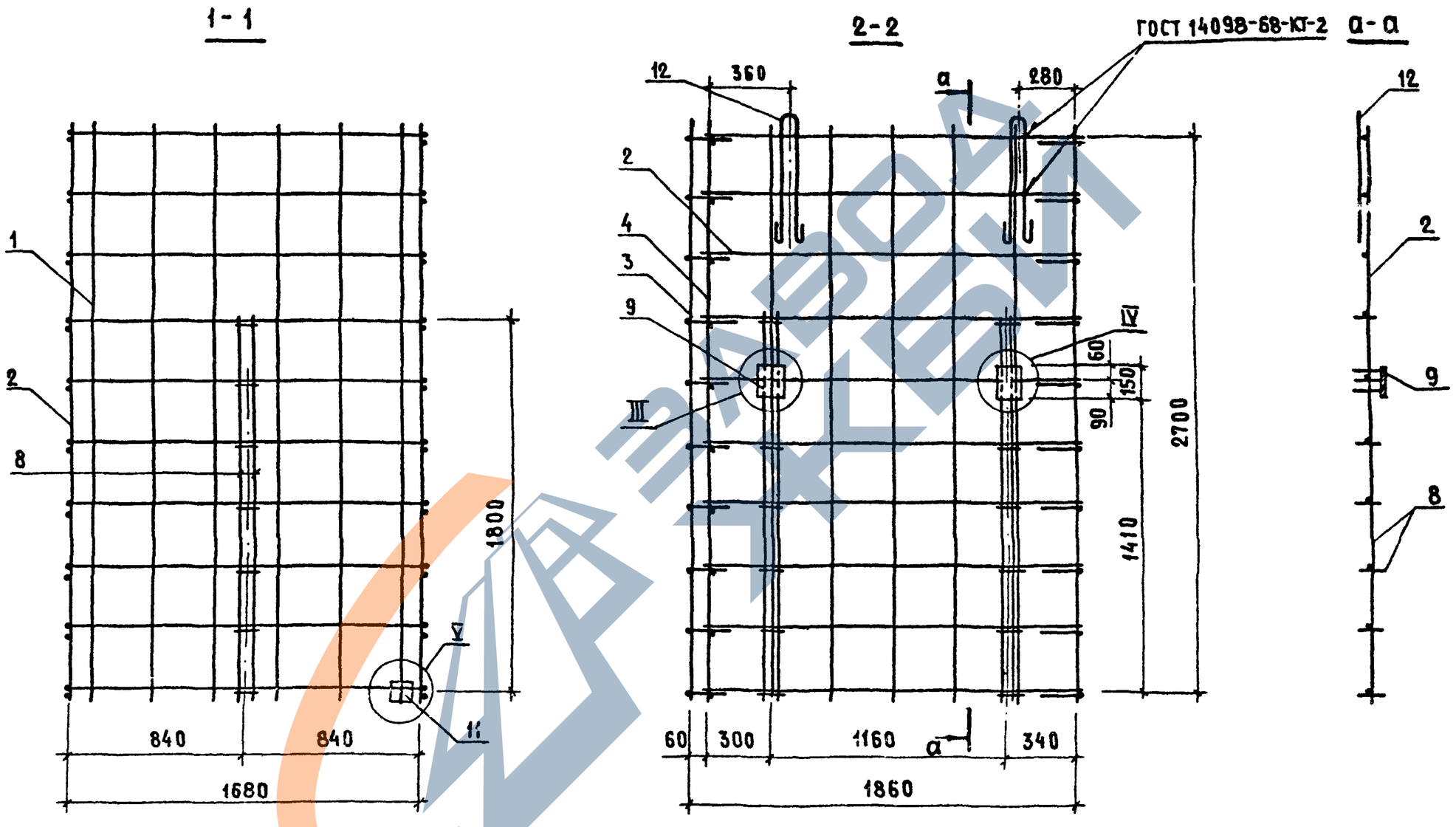

Инв.№ подл. | Подпись и дата | Взам.инв.№

1.189-6.3/82-11000	Лист 2

194:2

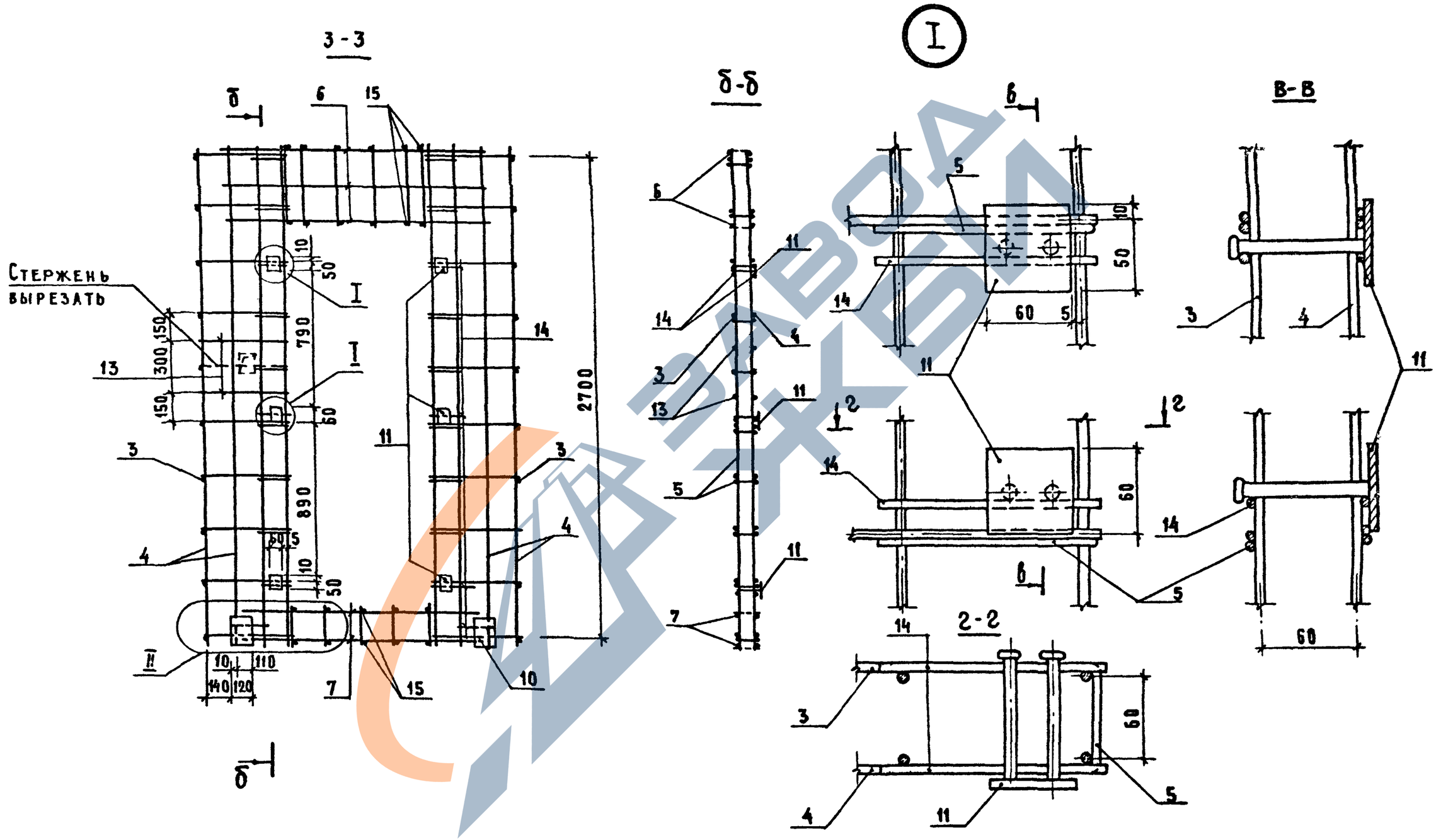

Инв. № подл.	Подпись и дата	Взам. инв. №

1.189-6.3/82 - 11000

Лист 3

19412

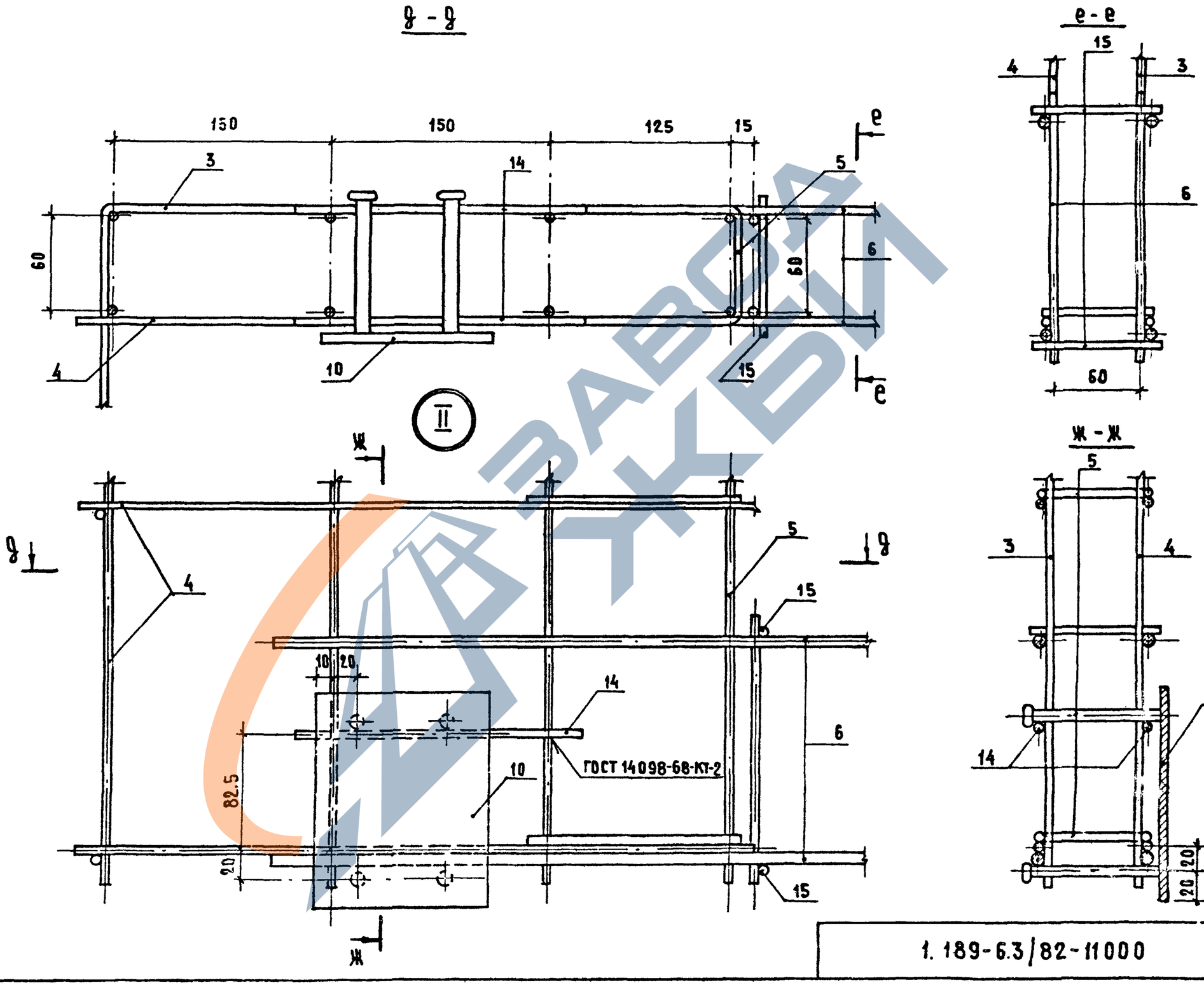

Инв. № подл.	Подпись и дата	Взам. инв. №

1.189-6.3/82-11000

Лист 4

19412

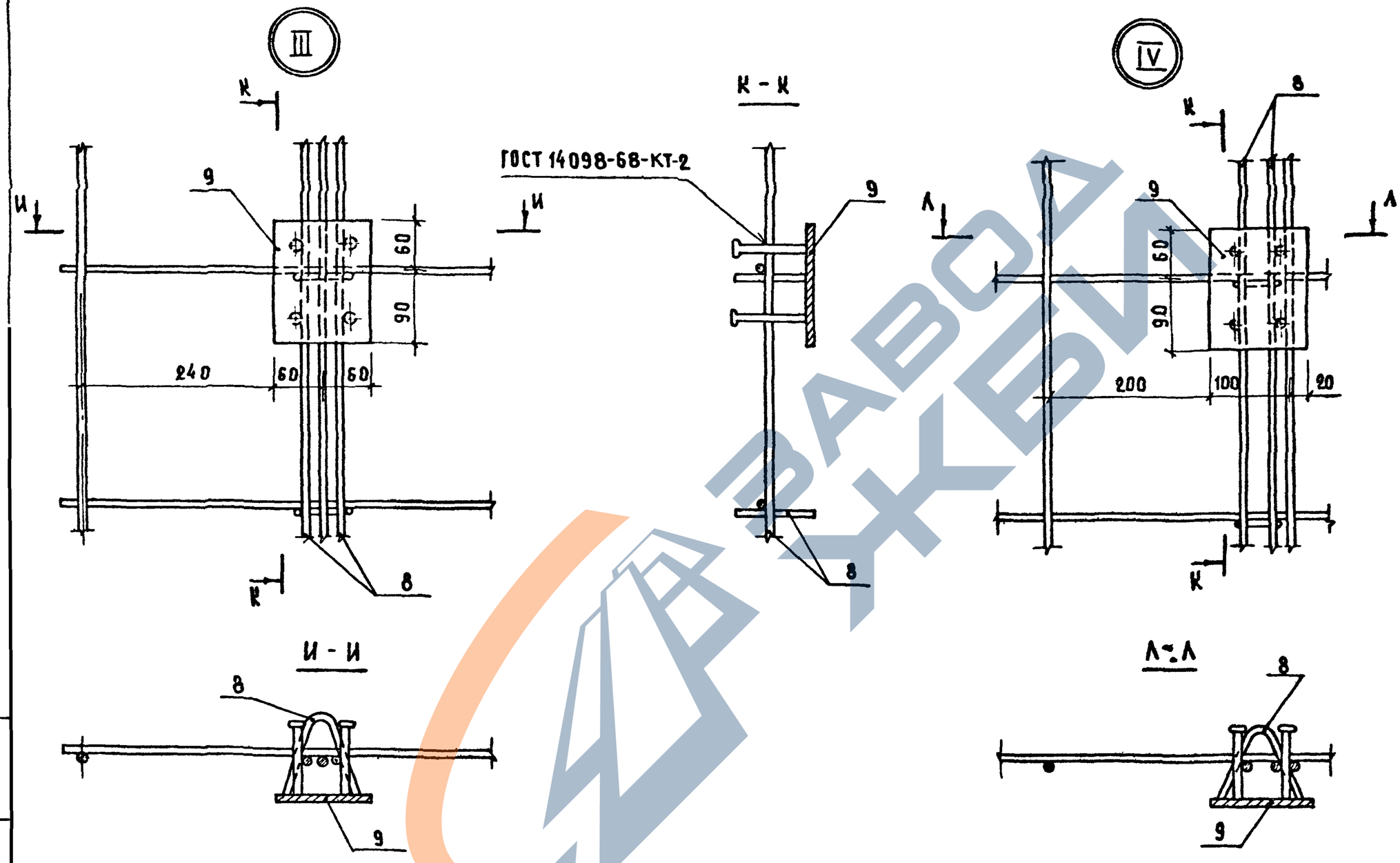

Инв. № подл.	Подпись и дата	Взам. инв. №

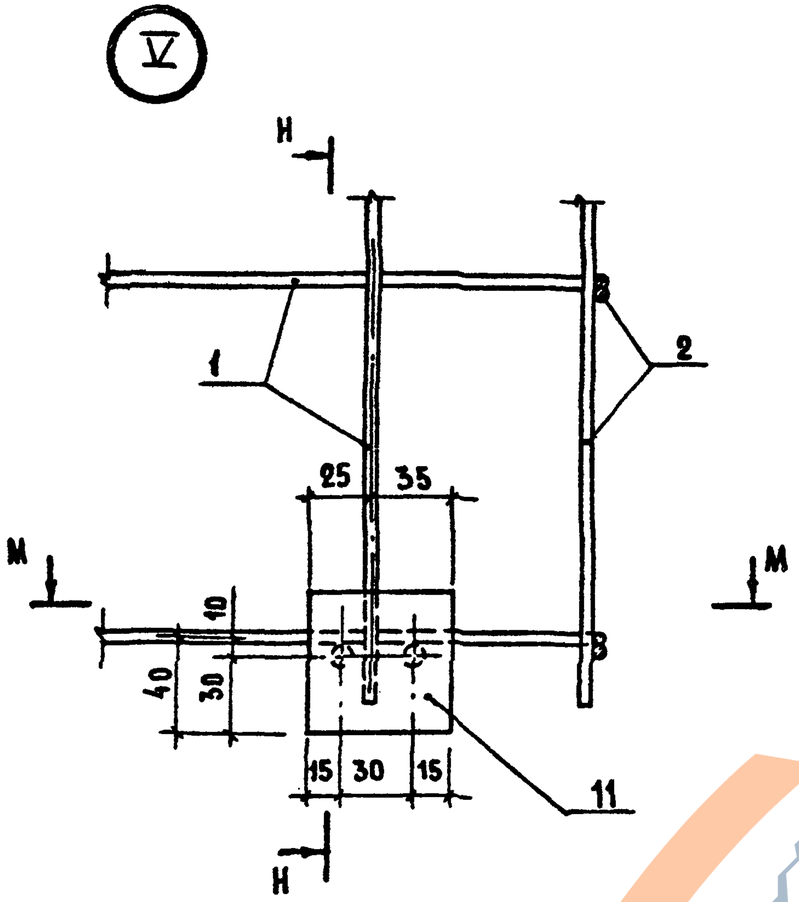

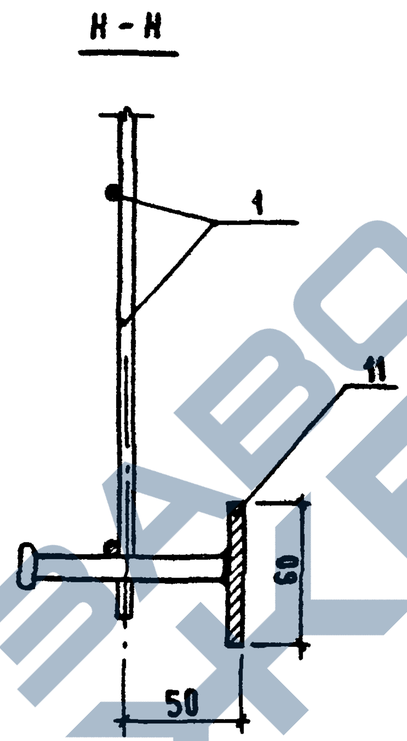

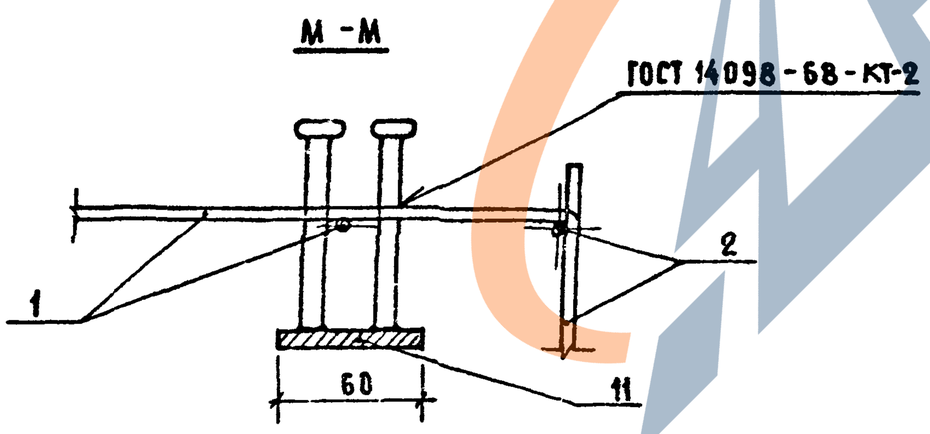

Инв. № подл.	Подпись и дата	Взам. инв. №

1.189-6.3/82-11000

Лист 6

19412

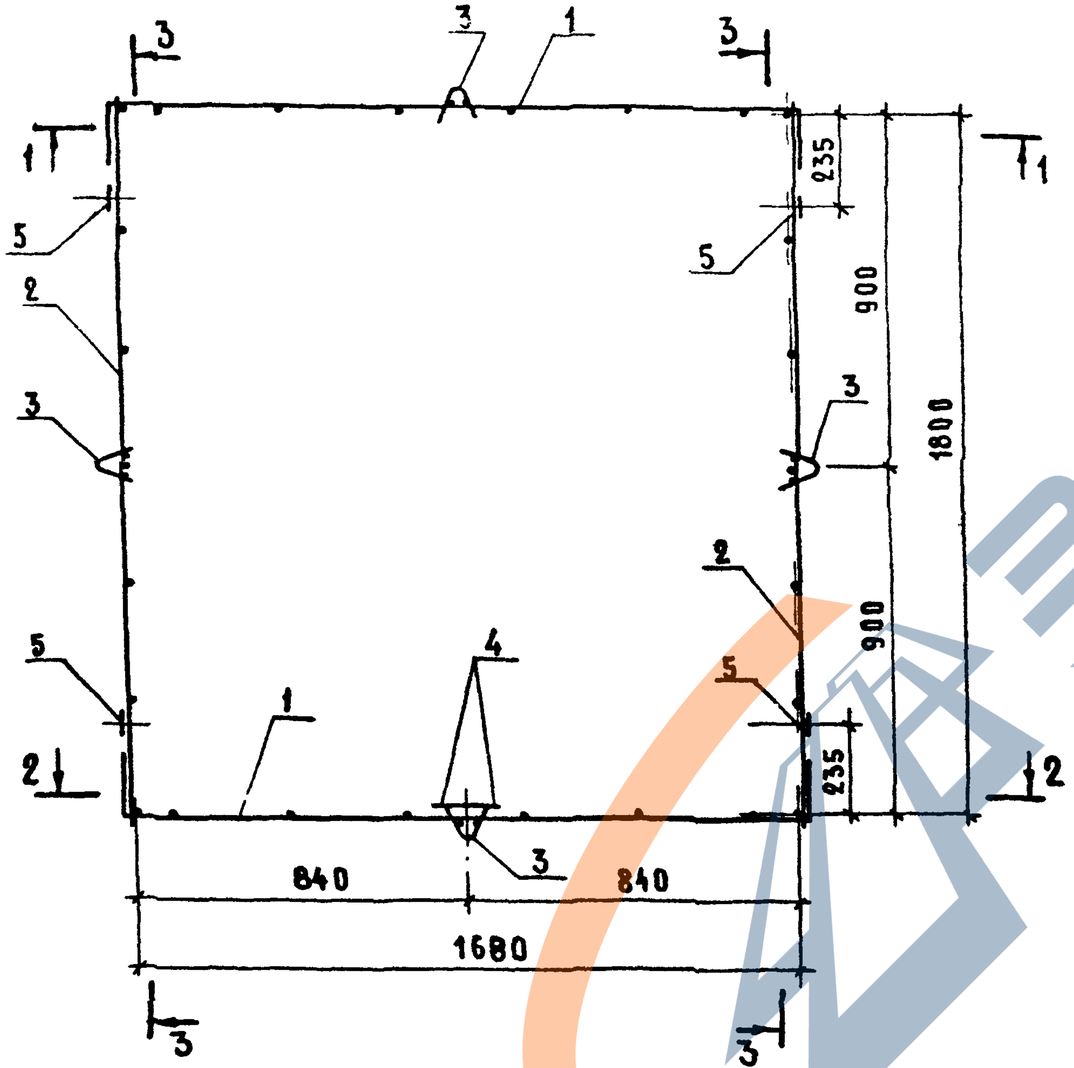

Формат	Зона	Поз.	Обозначение	Наименование	Кол.	Примечание
				Сборочные единицы		
А3		1	1.189-6.3/82-11100-01	Сетка С-2	2	
А3		2	1.189-6.3/82-11200-01	Сетка С-5	2	
А3		3	1.189-6.3/82-11500-01	Каркас К-4	4	
А3		4	1.189-6.3/82-11600	Изделие закладное №6	2	
				Детали		
А4		5	1.189-6.3/82-11001-01	Петля строповочная П-2	4	

Н. контр.	Веллер		1.12.83
Нач отд.	Росинский		12.83
Гл инж. от.	Пальман		12.83
Гл. инж. пр	Веллер		06.83
Рук груп.	Палеес		06.83
Провер	Веллер		06.83
Разработ	Шумилова		06.83

1.189-6.3/82-21000

Блок арматурный АБ-2

Стадия	Масса	Масштаб
Р	21,4	1:15

Лист 1 | Листов 3

ЦНИИЭП жилища

19412

Инв № подл. | Подпись и дата | Взам. инв №

1-1

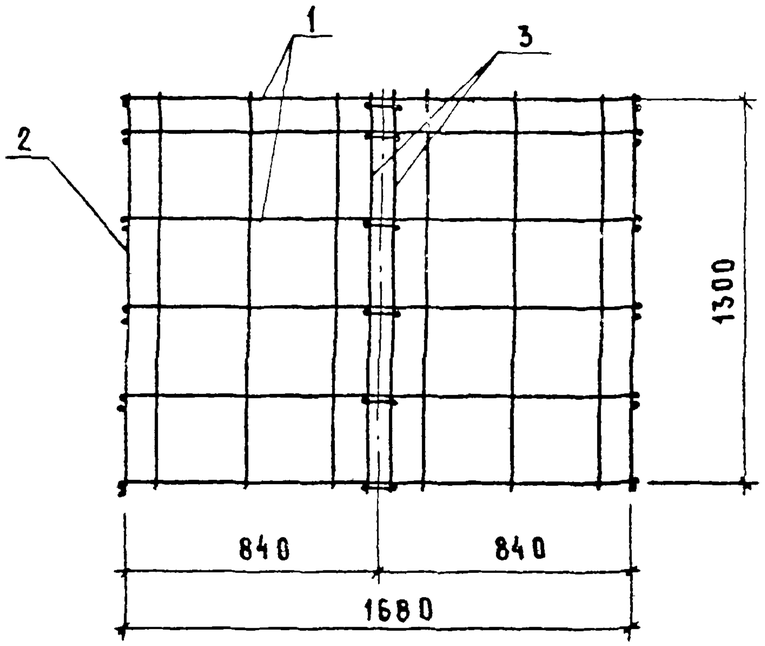

3-3

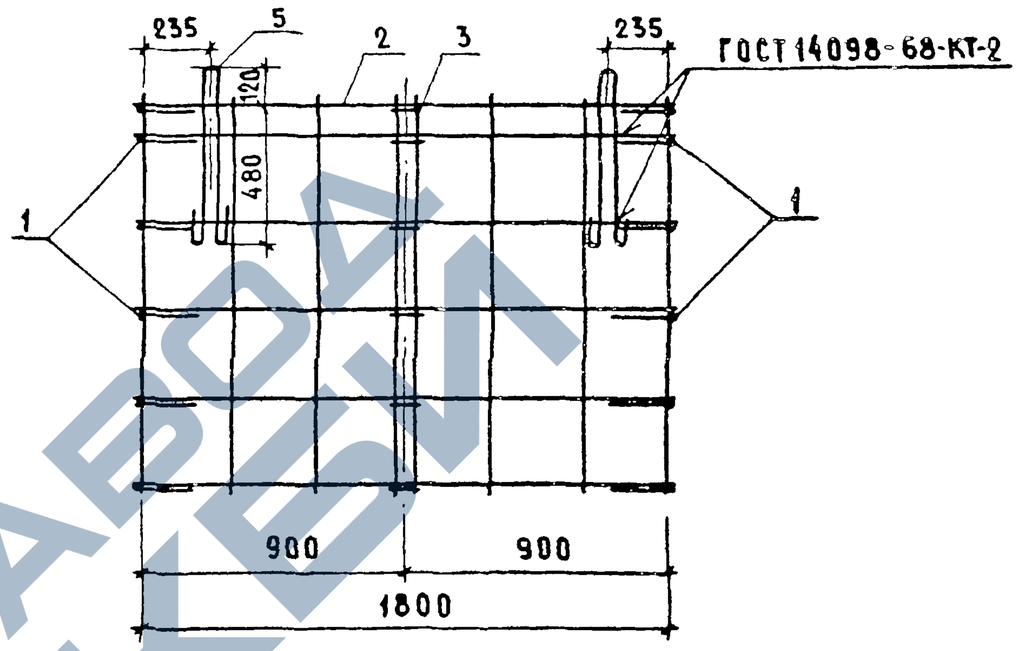

2-2

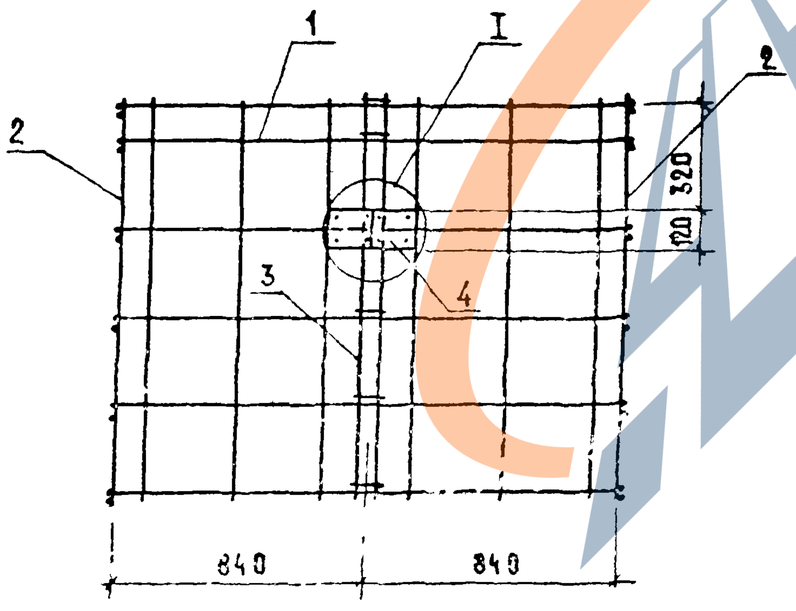

Инв. № подл. | Подпись и дата | Взам. инв. №

19412

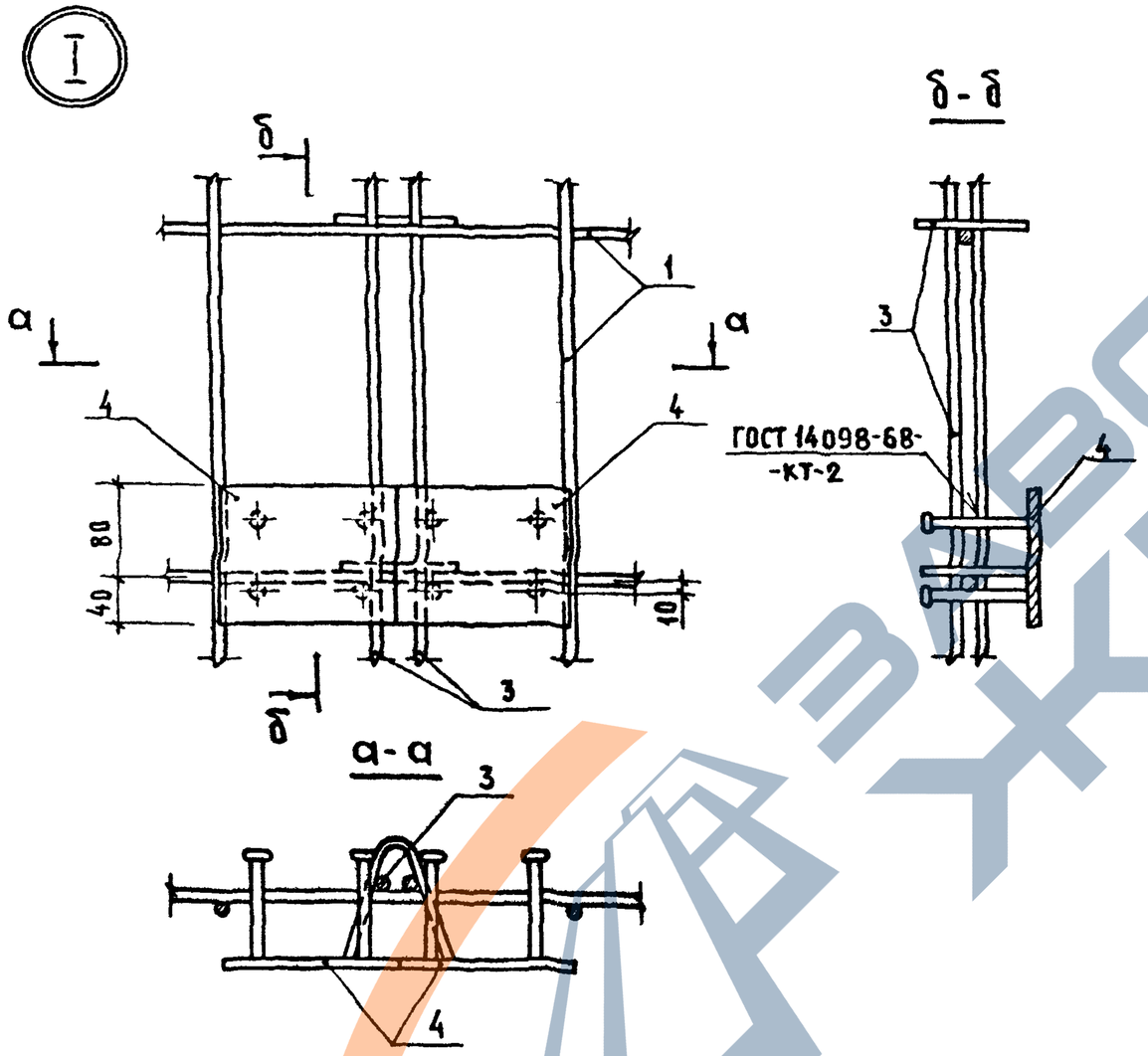

Инв № подл.	Подпись и дата	Взам. инв. №

1.189-6.3/82-21000

Лист 3

19412

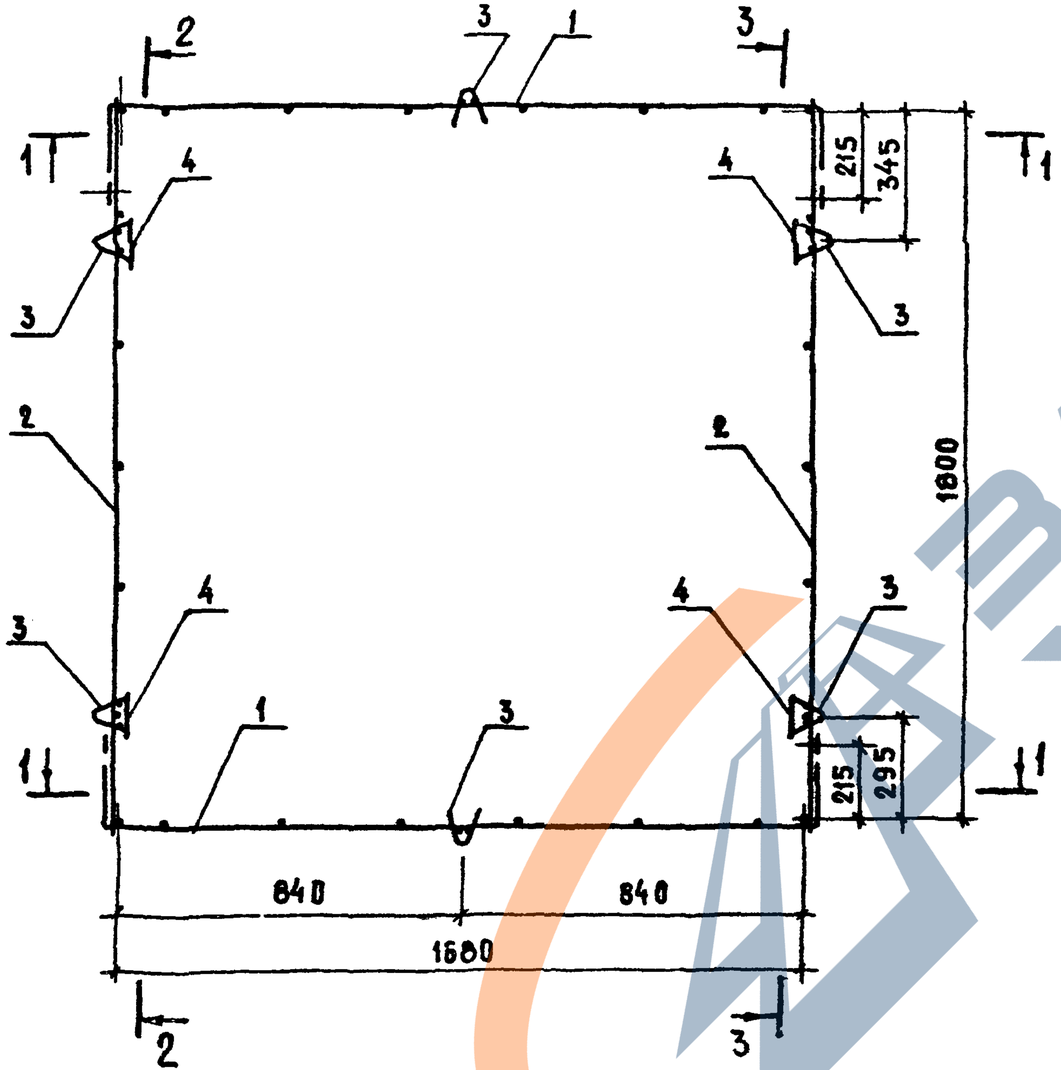

Формат	Зона	Поз.	Обозначение	Наименование	Кол.	Примечание
				Сборочные единицы		
А3		1	1.189-6.3/82-11100-02	Сетки С-3	2	
А3		2	1.189-6.3/82-11200-02	Сетки С-6	2	
А3		3	1.189-6.3/82-11500-02	Каркас К-5	6	
А3		4	1.189-6.3/82-11600	Изделие закладное М-6	4	
				Детали		
А4		5	1.189-6.3/82-11001-02	Петля строповочная П-3	4	

Н. контр.	Веллер		1.12.83
Нач. отд.	Росинский		12.83
Гл. инж. от.	Пальман		12.83
Гл. инж. пр.	Веллер		06.83
Рук. груп.	Палеес		06.83
Провер.	Веллер		06.83
Разраб.	Шумилова		06.83

1.189-6.3/82-31000

Блок арматурный АБ-3

Стадия	Масса	Масштаб
Р	17,48	1:15

Лист 1 | Листов 3

ЦНИИЭП жилища

Инв. № подл. | Подпись и дата | Взам. инв. №

19412

1-1

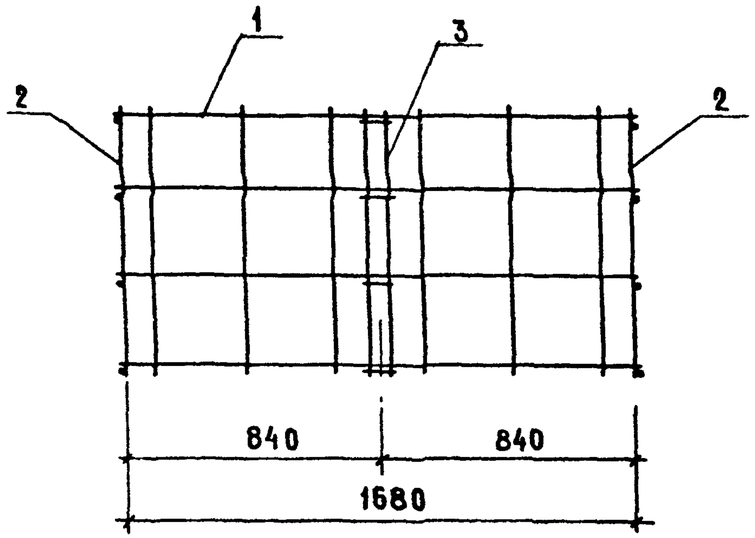

3-3

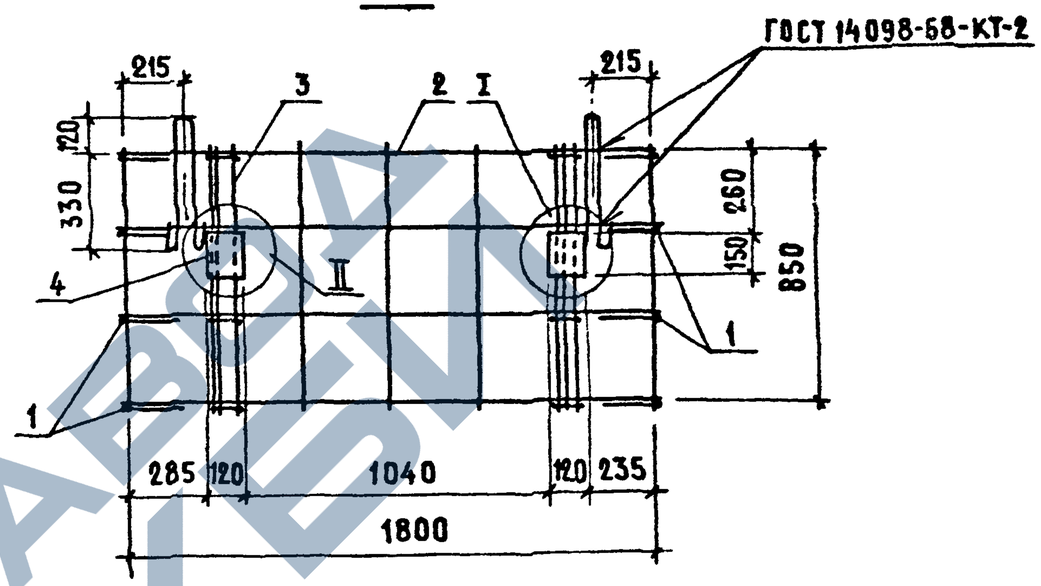

2-2

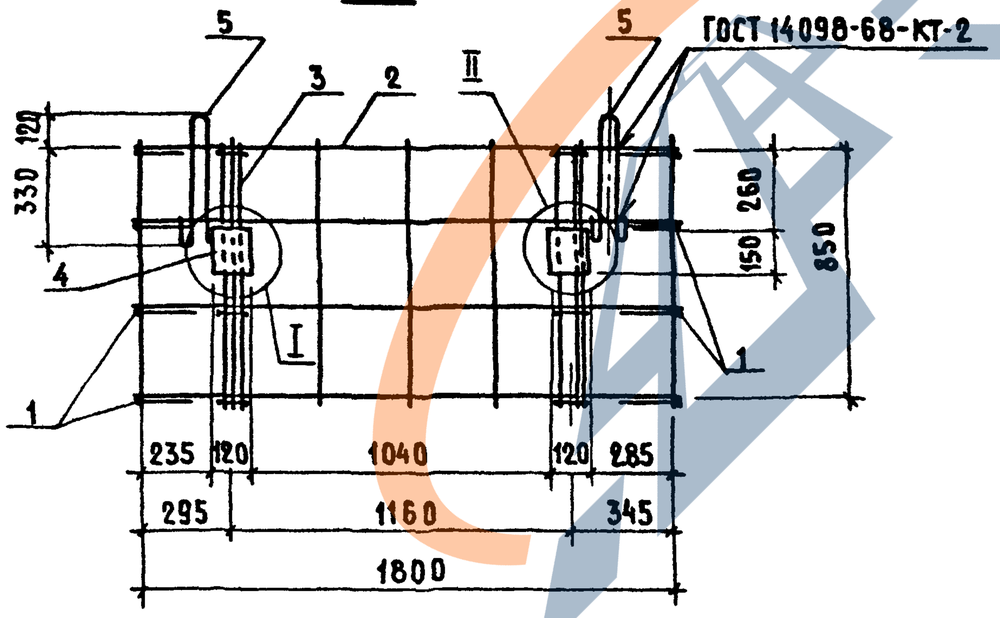

Инв. № подл.	Подпись и дата	Взам. инв. №

1.189-6.3/82-31000

Лист 2

19412

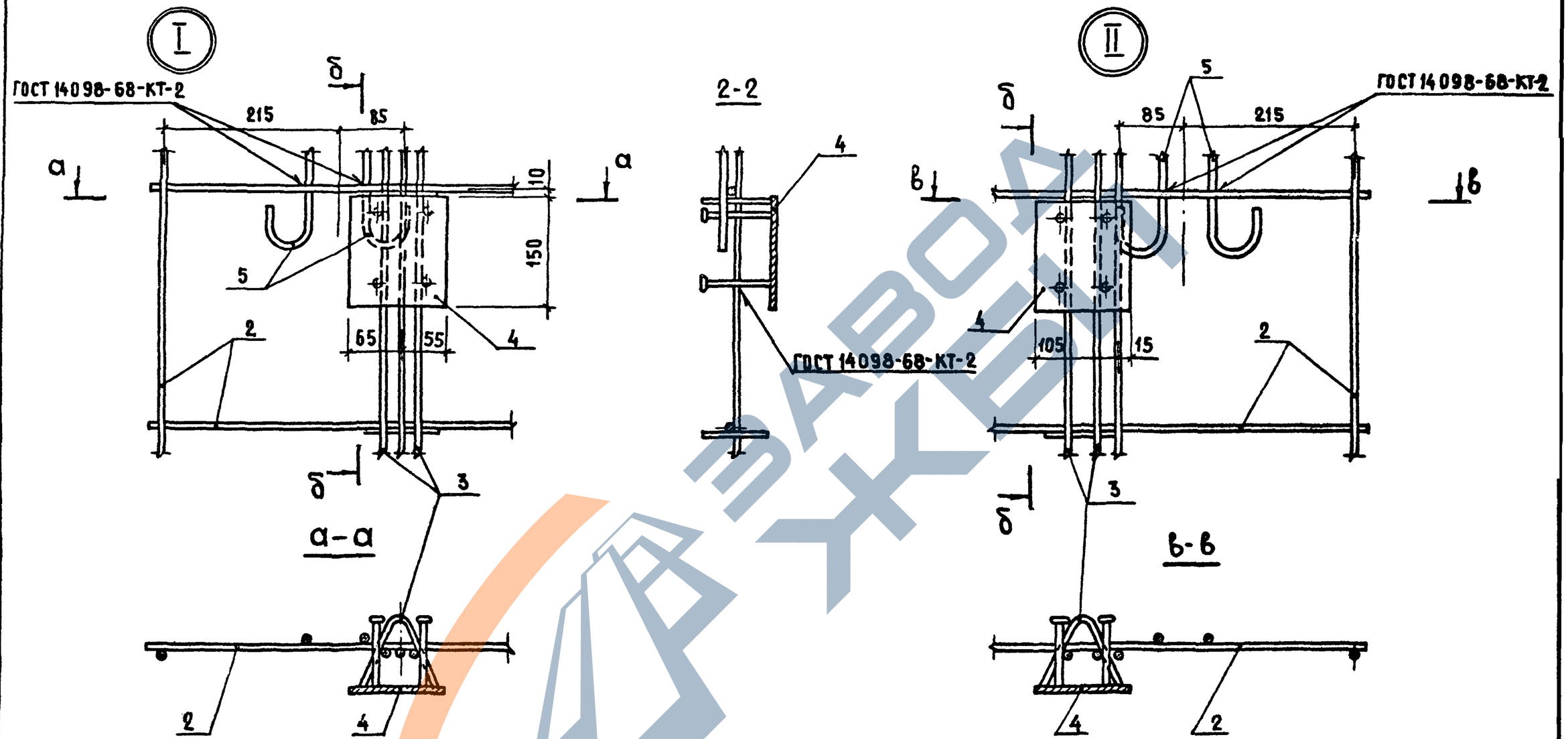

Инв.№ подл.	Подпись и дата	Взам.инв.№

1.189-6.3/82-31000

Лист 3

19412

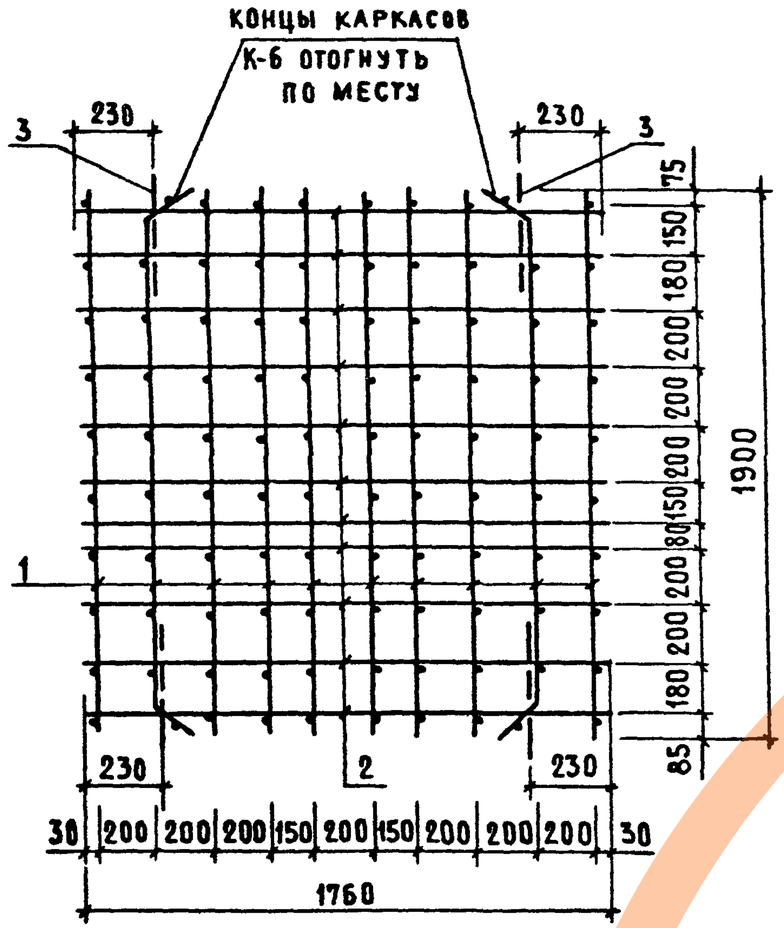

2-2

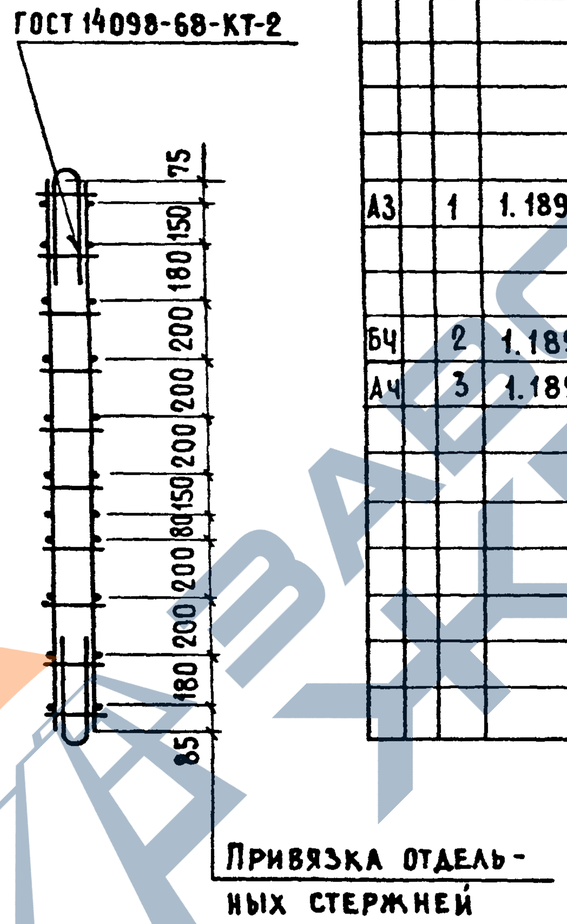

1-1

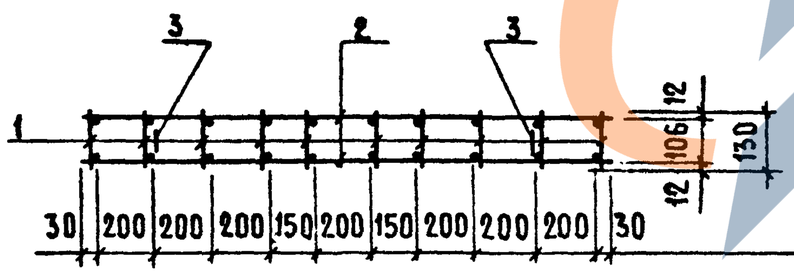

ПРИВЯЗКА КАРКА-
СОВ К-6

Формат	Зона	Поз.	Обозначение	Наименование	Кол.	Примечание
				Сборочные единицы		
А3		1	1.189-6.3/82-41100	Каркас К-6	10	
				Детали		
Б4		2	1.189-6.3/82-41001	⌀8 АIII ГОСТ 5781-82; ℓ=1760	22	0,695 кг
А4		3	1.189-6.3/82-41002	Петля строповочная П-4	4	

Н.контр.	Веллер		1.12.83
Нач.отд.	Росинский		12.83
Гл.инж.отд.	Пальман		12.83
Гл.инж.пр.	Веллер		12.83
Рук.груп.	Палеес		06.83
Провер.	Веллер		12.83
Разраб.	Палеес		06.83

1.189-6.3/82-41000

Блок арматурный АБ-4

Стадия	Масса	Масштаб
Р	35,29	1:20
Лист	Листов 1	

ЦНИИЭП жилища

Инв.№ подл. | Подпись и дата | Взам.инв.№

19412

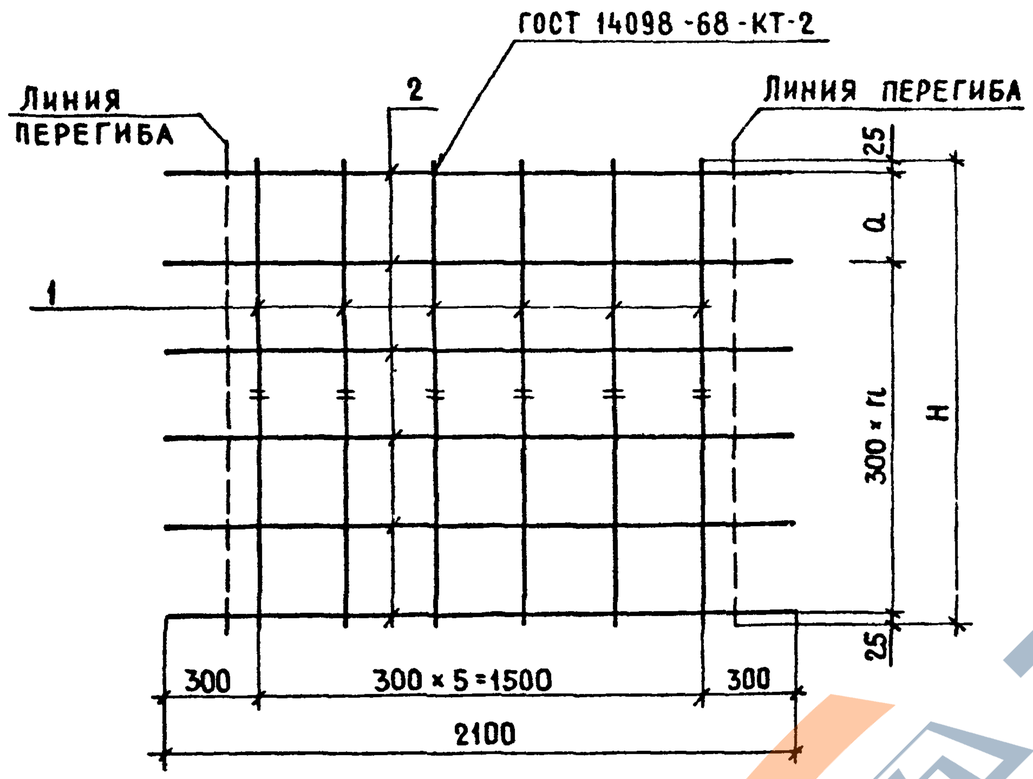

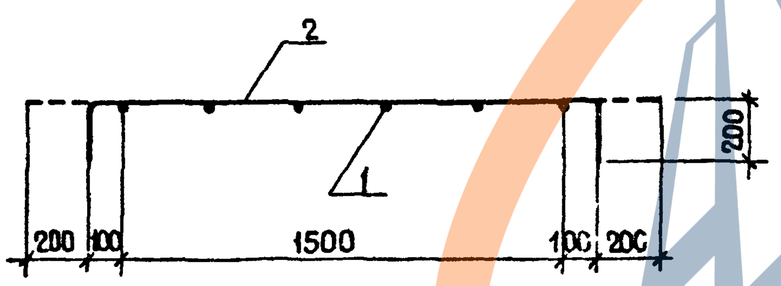

Формат	Зона	Поз.	Обозначение	Наименование	Кол.	Примечание
			Переменные данные	для исполнений:		
				1.189-6.3/82-11 100		С-1
				Детали		
Б4		1	1.189-6.3/82-11 101	Ø5 ВрI ГОСТ 6727-80 ℓ=275	6	0,4 кг
Б4		2	1.189-6.3/82-11 102	Ø5 ВрI ГОСТ 6727-80 ℓ=2100	10	0,3 кг
				1.189-63/82-11 100-01		С-2
				Детали		
Б4		1	1.189-6.3/82-11 103	Ø5 ВрI ГОСТ 6727-80 ℓ=1350	6	0,19 кг
Б4		2	1.189-6.3/82-11 102	Ø5 ВрI ГОСТ 6727-80 ℓ=2100	6	0,3 кг
				1.189-6.3/82-11 100-02		С-3
				Детали		
Б4		1	1.189-6.3/82-11 104	Ø5 ВрI ГОСТ 6727-80 ℓ=900	6	0,13 кг
Б4		2	1.189-6.3/82-11 102	Ø5 ВрI ГОСТ 6727-80 ℓ=2100	4	0,3 кг

Обозначение	Марка	H, мм	a, мм	n	Масса, кг
1.189-6.3/82-11 100	С-1	2750	300	8	5,4
-01	С-2	1350	100	4	2,94
-02	С-3	900	250	2	1,98

Н. контр.	Веллер		12.83
Нач. отд.	Росинский		12.83
Гл. инж. отд.	Пальман		06.83
Гл. инж. пр.	Веллер		06.83
Рук. груп.	Палеес		06.83
Провер.	Веллер		06.83
Разработ.	Шумилова		06.83

1.189-6.3/82-11 100

Сетка (С-1, С-2, С-3)

Стадия	Масса	Масштаб
Р	см. табл.	1:20
Лист	Листов 1	

ЦНИИЭП жилища

19412

Взам. инв. №
Подпись и дата
Инв. № подл.

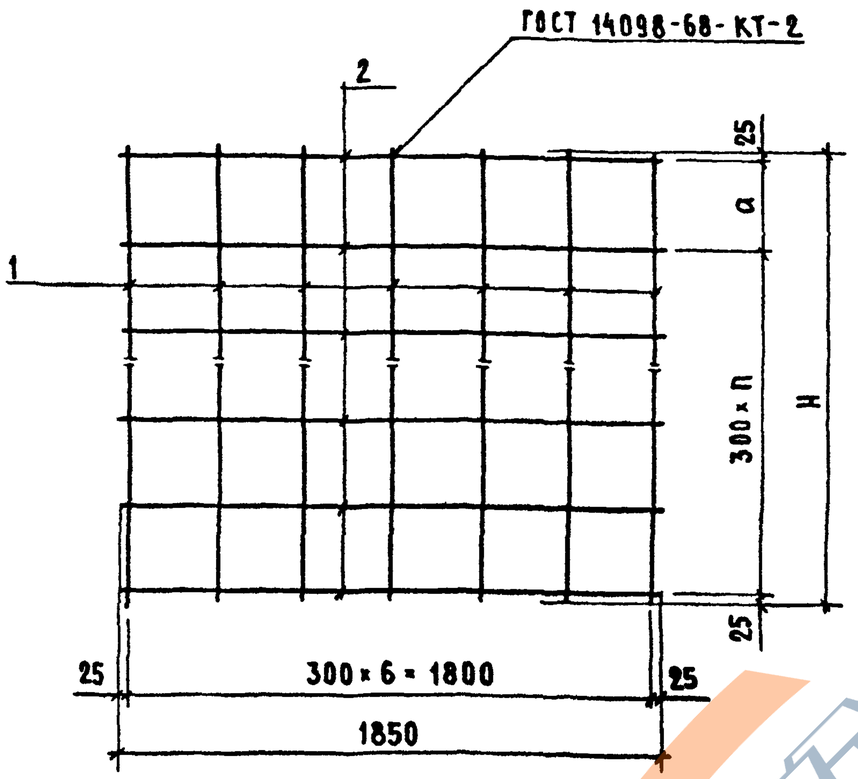

Обозначение	Марка	H, мм	a, мм	n	Масса, кг
1.189-6.3/82-11 200	С-4	2750	300	8	5,5
-01	С-5	1350	100	4	2,95
-02	С-6	900	250	2	1,99

Формат	Зона	Поз.	Обозначение	Наименование	Кол.	Примечание
			Переменные данные	для исполнений:		
				1.189-6.3/82-11200		С-4
				Детали		
Б4		1	1.189-6.3/82-11 201	ф5 ВрI ГОСТ 6727-80 ℓ=2750	7	0,4 кг
Б4		2	1.189-6.3/82-11 202	ф5 ВрI ГОСТ 6727-80 ℓ=1850	10	0,27 кг
				1.189-6.3/82-11200-01		С-5
				Детали		
Б4		1	1.189-6.3/82-11 203	ф5ВрI ГОСТ 6727-80 ℓ=1350	7	0,19 кг
Б4		2	1.189-6.3/82-11 202	ф5ВрI ГОСТ 6727-80 ℓ=1850	5	0,27 кг
				1.189-6.3/82-11200-02		С-6
				Детали		
Б4		1	1.189-6.3/82-11 204	ф5ВрI ГОСТ 6727-80 ℓ=900	7	0,13 кг
Б4		2	1.189-6.3/82-11 202	ф5ВрI ГОСТ 6727-80 ℓ=1850	4	0,27 кг

Н.контр.	Веллер		1.12.83
Нач.отд.	Росинский		12.83
Гл.инж.отд.	Пальман		12.83
Гл.инж.пр.	Веллер		06.83
Рук.груп.	Палеес		06.83
Проверил	Веллер		06.83
Разработ.	Шумилова		06.83

1.189-6.3/82-11200

Сетка (С-4, С-5, С-6)

Стадия	Масса	Масштаб
Р	см. табл.	1:20
Лист	Листов 1	

ЦНИИЭП жилища

19412

Взам. инв. № | Подпись и дата | Инв. № подл.

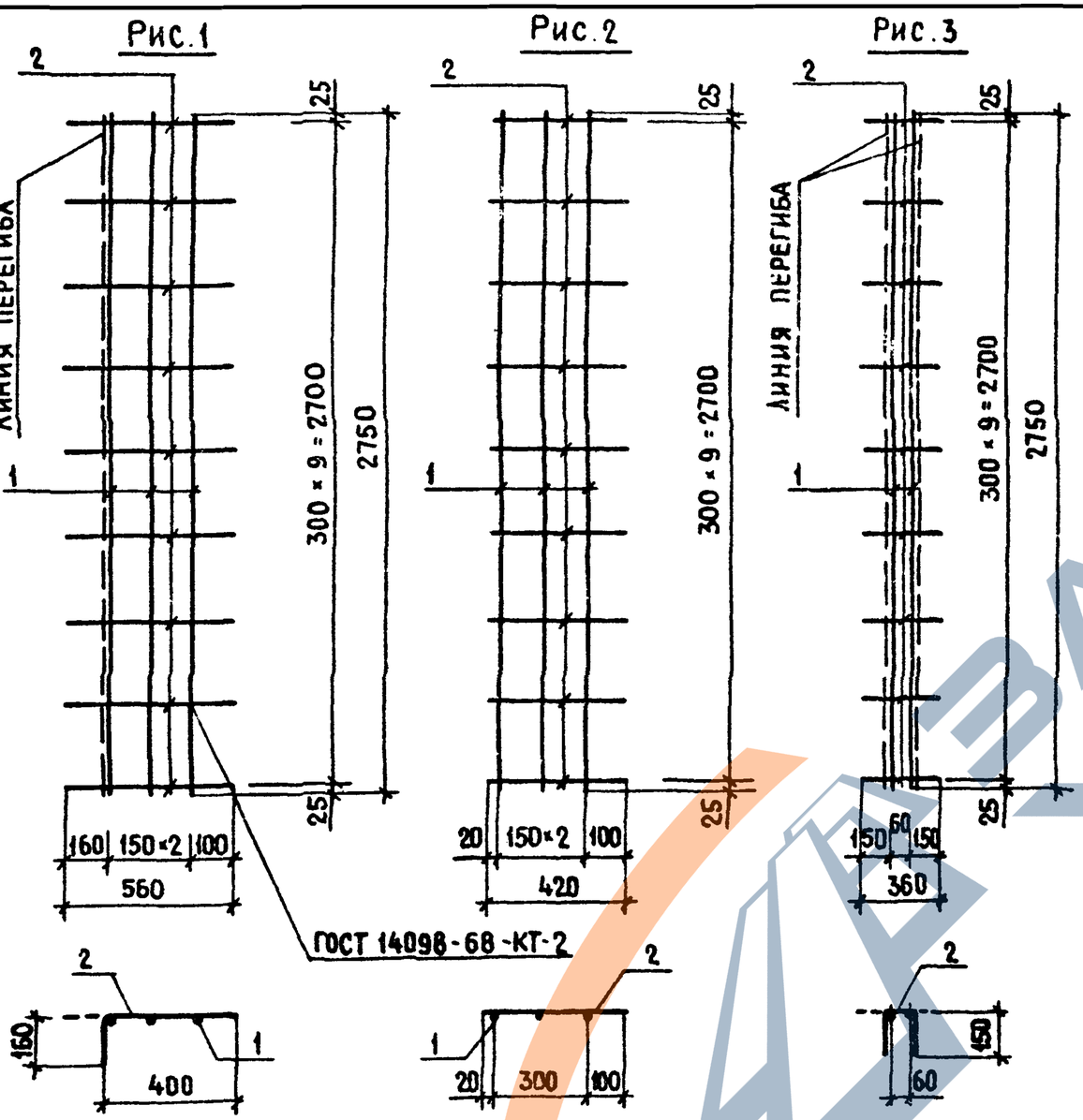

Формат	Зона	Поз.	Обозначение	Наименование	Кол.	Примечание
				ПЕРЕМЕННЫЕ ДАННЫЕ ДЛЯ ИСПОЛНЕНИЙ:		
				1.189-6.3/82-11 300		С-7
				ДЕТАЛИ		
Б4		1	1.189-6.3/82-11 301	Ø5 ВрI ГОСТ 6727-80 ℓ=2750	3	0,4 кг
Б4		2	1.189-6.3/82-11 302	Ø5 ВрI ГОСТ 6727-80 ℓ=560	10	0,07 кг
				1.189-6.3/82-11 300-01		С-8
				ДЕТАЛИ		
Б4		1	1.189-6.3/82-11 301	Ø5 ВрI ГОСТ 6727-80 ℓ=2750	3	0,4 кг
Б4		2	1.189-6.3/82-11 303	Ø5 ВрI ГОСТ 6727-80 ℓ=420	10	0,066 кг
				1.189-6.3/82-11 300-02		С-9
				ДЕТАЛИ		
Б4		1	1.189-6.3/82-11 301	Ø5 ВрI ГОСТ 6727-80 ℓ=2750	2	0,4 кг
Б4		2	1.189-6.3/82-11 304	Ø5 ВрI ГОСТ 6727-80 ℓ=360	10	0,037 кг

Обозначение	Марка	Рис.	Масса, кг
1.189-6.3/82-11300	С-7	1	1,90
-01	С-8	2	1,86
-02	С-9	3	1,17

Н. контр.	Веллер		12.83
Нач. отд.	Росинский		12.83
Гл. инж. отд.	Пальман		12.83
Гл. инж. пр.	Веллер		12.83
Рук. груп.	Палеес		12.83
Проверил	Веллер		12.83
Разраб.	Шумилова		12.83

1.189.6-3/82-11300

Сетка (С-7, С-8, С-9)

Стадия	Масса	Масштаб
Р	см. табл.	1:20
Лист	Листов 1	

ЦНИИЭП жилища

19412

Инв. № подл. | Подпись и дата | Взам. инв. №

Рис.1

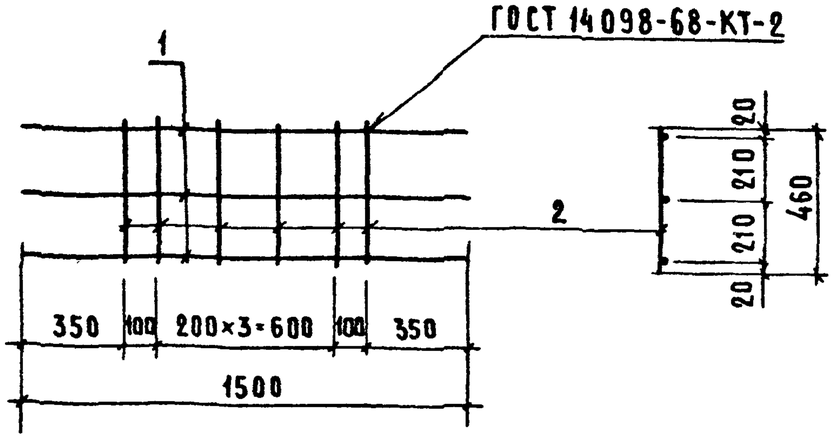

Рис.2

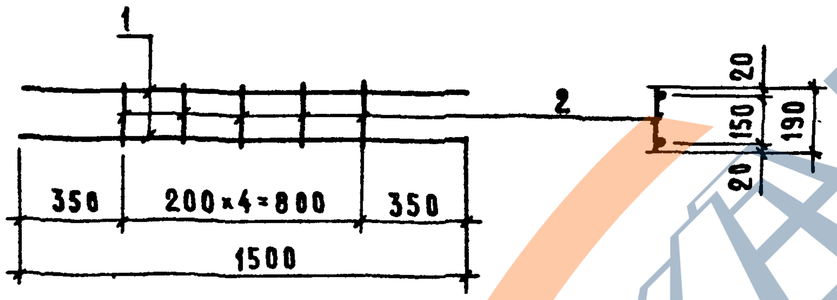

Обозначение	Марка	Рис.	Масса, кг
1.189-6.3/82-11400	К-1	1	2,18
-01	К-2	2	1,32

Формат	Зона	Поз.	Обозначение	Наименование	Кол.	Примечание
			Переменные данные для исполнений:			
				1.189-6.3/82-11400		К-1
				Детали		
Б4		1	1.189-6.3/82-11401	⌀8AIII ГОСТ 5781-82 ℓ=1500	3	0,59 кг
Б4		2	1.189-6.3/82-11402	⌀5ВрI ГОСТ 6727-80 ℓ=460	6	0,066 кг
				1.189-6.3/82-11400-01		К-2
				Детали		
Б4		1	1.189-6.3/82-11401	⌀8AIII ГОСТ 5781-82 ℓ=1500	2	0,59 кг
Б4		2	1.189-6.3/82-11403	⌀5ВрI ГОСТ 6727-80 ℓ=190	5	0,027 кг

Н.контр.	Веллер		1.12.83
Нач.отд.	Росинский		12.83
Гл.инж.отд.	Пальман		12.83
Гл.инж.пр.	Веллер		06.83
Рук.груп.	Палеес		06.83
Проверил	Веллер		06.83
Разработ.	Шумилова		06.83

1.189-6.3/82-11400

Каркас (К-1, К-2)

Стадия	Масса	Масштаб
Р	см. табл.	1:20
Лист	Листов 1	

ЦНИИЭП жилища

19412

Инв.№ подл. | Подпись и дата | Взам.инв.№

https://zavodjbi.com/

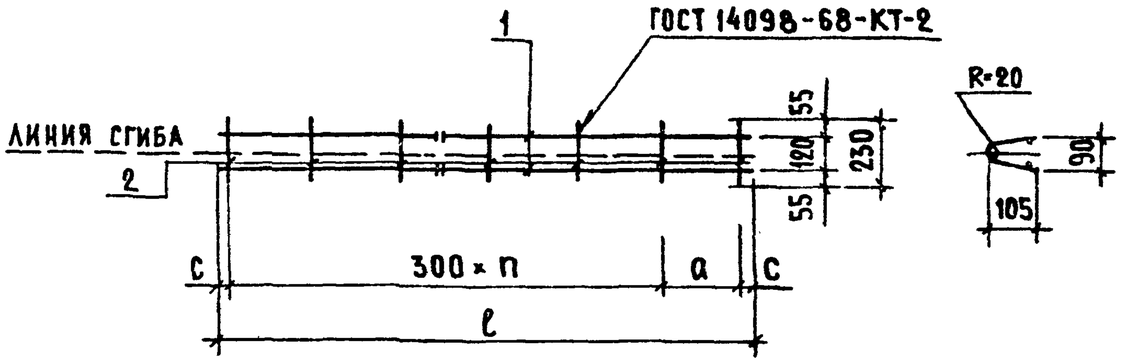

Обозначение	Марка	ℓ, мм	c, мм	a, мм	n шт.	Масса, кг
1.189-6.3/82 - 11500	К-3	1850	25	300	5	0,77
-01	К-4	1350	25	100	4	0,58
-02	К-5	900	25	250	2	0,39

Формат	Зона	Поз.	Обозначение	Наименование	Кол.	Примечание
			Переменные данные	для исполнений:		
				1.189-6.3/82-11500		К-3
				Детали		
Б4		1	1.189-6.3/82-11501	⌀5 ВрI ГОСТ 6727-80 ℓ=1850	2	0,27 кг
Б4		2	1.189-6.3/82-11502	⌀5 ВрI ГОСТ 6727-80 ℓ=230	7	0,033 кг
				1.189-6.3/82-11500-01		К-4
				Детали		
Б4		1	1.189-6.3/82-11503	⌀5 ВрI ГОСТ 6727-80 ℓ=1350	2	0,19 кг
Б4		2	1.189-6.3/82-11502	⌀5 ВрI ГОСТ 6727-80 ℓ=230	6	0,033 кг
				1.189-6.3/82-11500-02		К-5
				Детали		
Б4		1	1.189-6.3/82-11504	⌀5 ВрI ГОСТ 6727-80 ℓ=900	2	0,13 кг
Б4		2	1.189-6.3/82-11502	⌀5 ВрI ГОСТ 6727-80 ℓ=230	4	0,033 кг

Инв. № подл. | Подпись и дата | Взам. инв. №

Н. контр.	Веллер		1.12.83
Нач. отд.	Росинский		12.83
Гл. инж. отд.	Пальман		12.83
Гл. инж. пр.	Веллер		12.83
Рук. груп.	Палеес		06.83
Провер.	Веллер		12.83
Разраб.	Шумилова		06.83

1.189-6.3/82 - 11500

Каркас (К-3, К-4, К-5)

Стадия	Масса	Масштаб
Р	см. табл.	1:20
Лист	Листов 1	

ЦНИИЭПжилища

19412

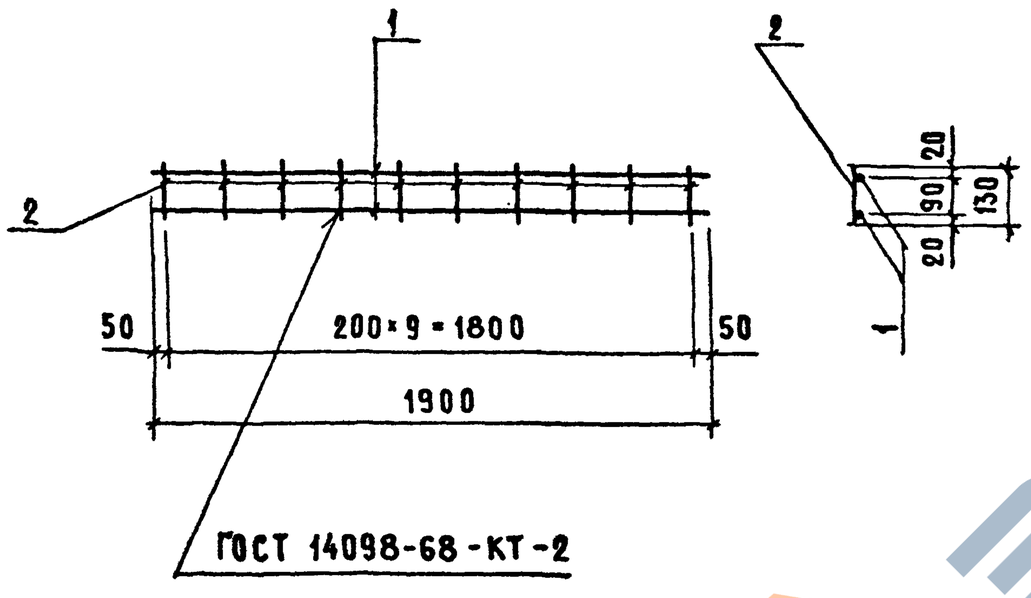

Формат	Зона	Поз.	Обозначение	Наименование	Колич.	Примечание
				Детали		
Б4		1	1.189-6.3/82-41101	⌀8AIII ГОСТ 5781-82 ℓ=1900	2	0,75 кг
Б4		2	1.189-6.3/82-41102	⌀5BpI ГОСТ 6727-80 ℓ=130	10	0,026 кг

Н.контр.	Веллер		12.83	1.189-6.3/82-41100		
Нач.отд.	Росинский		12.83	Каркас К-6	Стадия	Масса	Масштаб
Гл.инж.отд.	Пальман		12.83		Р	1,76	1:20
Гл.инж.пр.	Веллер		12.83		Лист	Листов 1
Рук.груп.	Палеес		06.83		ЦНИИЭП жилища	
Провер.	Веллер		12.83			
Разраб.	Палеес		06.83			

Инв. № подл. | Подпись и дата | Взам. инв. №

19412

https://zavodjbi.com/

Формат	Зона	Поз	Обозначение	Наименование	Кол.	Примечание
				Документация		
А3			1.189-6.3/82-10 100СБ	Сборочный чертеж		
				Детали		
Б4		1	1.189-6.3/82-10 101	Ф10 АIII ГОСТ 5781-82 ℓ=250	4	0,15 кг
			Переменные данные	для исполнений		
				1.189-6.3/82-10.100		М-1
				Детали		
Б4		2	1.189-6.3/82-10 102	Уголок $\frac{90\times90\times7\ ГОСТ\ 8509-72}{В\ Ст3пс6\ ГОСТ\ 535-79}$; ℓ=240	1	2,31 кг
Б4		3	1.189-6.3/82-10 103	Полоса $\frac{Б\text{-}2\ 10\times90\ ГОСТ\ 103-76}{В\ Ст3пс6\ ГОСТ\ 380-71^*}$; ℓ=120	1	0,64 кг
				Стандартные изделия		
		4		Болт М24 ГОСТ 7798-70* ℓ=160	1	0,69 кг
		5		Гайка 2М24 ГОСТ 5915-70*	1	0,11 кг
				1.189-6.3/82-10 100-01		М-2
				Детали		
		2	1.189-6.3/82-10 102	Уголок $\frac{90\times90\times7\ ГОСТ\ 8509-72}{В\ Ст3пс6\ ГОСТ\ 535-79}$; ℓ=240	1	2,31 кг
Б4		3	1.189-6.3/82-10 103	Полоса $\frac{Б\text{-}2\ 10\times90\ ГОСТ\ 103-76}{В\ Ст3пс6\ ГОСТ\ 380-71^*}$ ℓ=120	1	0,64 кг
				Стандартные изделия		
		4		Болт М24 ГОСТ 7798-70* ℓ=110	1	0,51 кг
		5		Гайка 2М24 ГОСТ 5915-70*	1	0,11 кг

Н. контр.	Веллер		12.83
Нач. отд.	Росинский		12.83
Гл. инж. отд.	Пальман		12.83
Гл. инж. пр.	Веллер		12.83
Рук. груп.	Палеес		12.83
Проверил	Веллер		12.83
Разраб.	Шумилова		12.83

1.189-6.3/82-10 100

Изделие закладное (М1, М-2, М-3, М-11)

Стадия	Лист	Листов
Р	1	2

ЦНИИЭП жилища

Инв. № подл. | Подпись и дата | Взам. инв. №

Формат	Зона	Поз	Обозначение	Наименование	Кол.	Примечание
				1.189-6.3/83-10 100-02		М-3
				Детали		
Б4		3	1.189-6.3/82-10 103	Полоса $\frac{Б\text{-}2\ 10\times90\ ГОСТ\ 103-76}{В\ Ст3пс6\ ГОСТ\ 380-71^*}$; ℓ=120	1	0,64 кг
Б4		6	1.189-6.3/82-10 104	Полоса $\frac{Б\text{-}2\ 6\times90\ ГОСТ\ 103-76}{В\ Ст3пс6\ ГОСТ\ 380-71^*}$; ℓ=120	1	0,51 кг
				Стандартные изделия		
		4		Болт М24 ГОСТ 7798-70* ℓ=130	1	0,58 кг
		5		Гайка 2М24 ГОСТ 5915-70*	1	0,11 кг
				1.189-6.3/82-10 100-03		М-11
				Детали		
Б4		7	1.189-6.3/82-10 105	Полоса $\frac{Б\text{-}2\ 6\times240\ ГОСТ\ 103-76}{В\ Ст3пс6\ ГОСТ\ 380-71^*}$; ℓ=240	1	2,71 кг

Инв. № подл. | Подпись и дата | Взам. инв. №

19412

https://zavodjbi.com/
ЗАВОД ЖБИ

Рис. 1

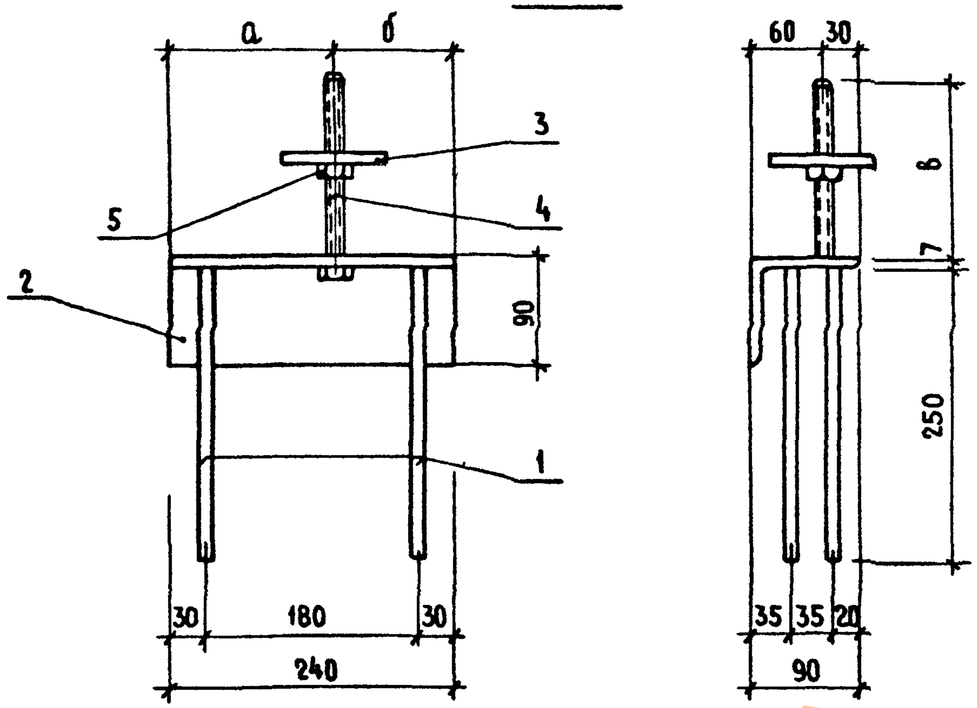

Рис. 2

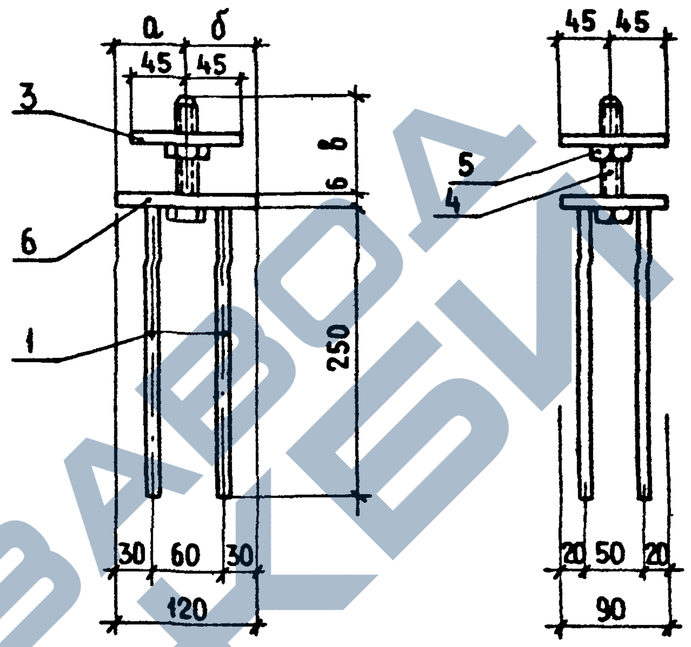

Поз. 2 (1.189-6.3/82-10 102)

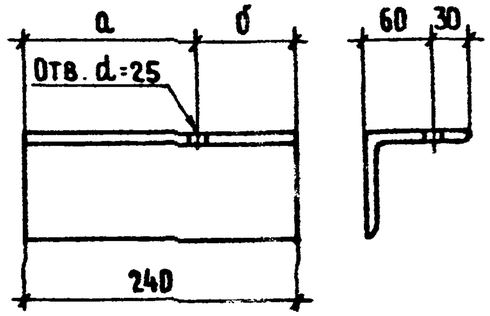

Поз. 6 (1.189-6.3/82-10 104)

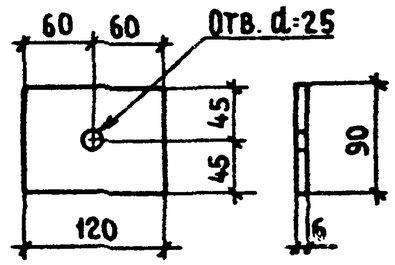

Рис. 3

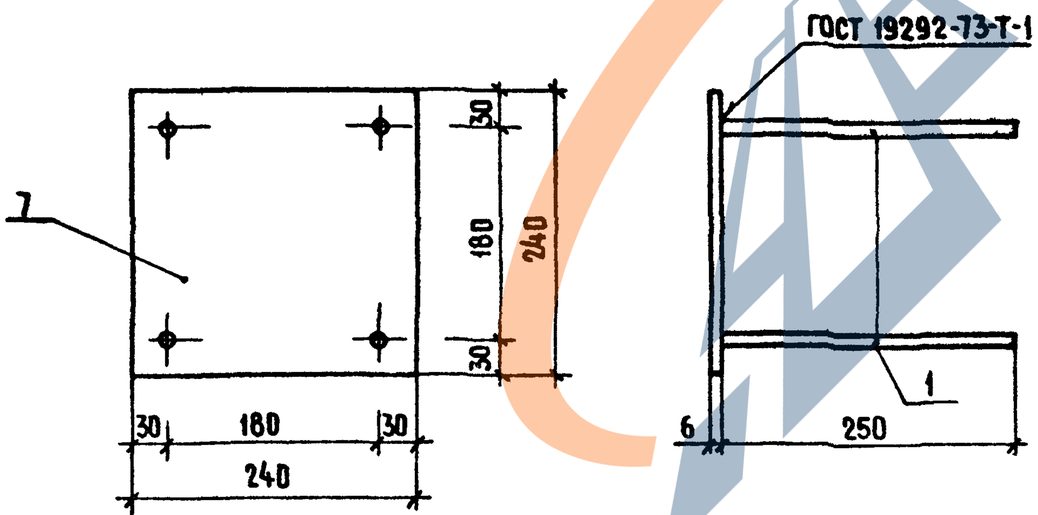

Обозначение	Марка	Рис.	а, мм	б, мм	в, мм	Масса, кг
1.189-6.3/82-10.100	М-1	1	140	100	152	4,35
-01	М-2	1	100	140	102	4,17
-02	М-3	2	60	60	130	2,44
-03	М-11	3	—	—	—	3,31

Позиция 1 приваривается втавр под слоем флюса.

Н.контр.	Веллер		12.83
Нач.отд.	Росинский		12.83
Гл.инж.отд.	Лальман		12.83
Гл.инж.пр.	Веллер		12.83
Рук.груп.	Палеес		12.83
Проверил	Веллер		12.83
Разработ.	Шумилова		12.83

1.189-6.3/82-10 100СБ

Изделие закладное (М-1; М-2; М-3; М-11) Сборочный чертеж

Стадия	Масса	Масштаб
Р	см. табл.	1:5
Лист	Листов 1	

ЦНИИЭП жилища

19412

Инв. № подл. | Подпись и дата | Взам. инв. №

Формат	Зона	Поз	Обозначение	Наименование	Кол.	Примечание
				Документация		
А3			1.189-6.3/82-10 200 СБ	Сборочный чертеж		
				Детали		
Б4		1	1.189-6.3/82-10 201	Ø10 А II ГОСТ 5781-82 ℓ=105	4	0,065 кг
				Стандартные изделия		
Б4		2		Гайка 2М16 ГОСТ 5915-70*	1	0,033 кг
				Переменные данные для исполнений:		
				1.189-6.3/82-10 200		М-4
				Детали		
Б4		3	1.189-6.3/82-10 202	Полоса $\frac{Б\text{-}2\ 6\times90\ ГОСТ\ 103\text{-}76}{В\ Ст3пс6\ ГОСТ\ 380\text{-}71^{*}}$; ℓ=240	1	1,017 кг
				1.189-6.3/82-10 200-01		М-5
				Детали		
Б4		4	1.189-6.3/82-10 203	Уголок $\frac{70\times70\times6\ ГОСТ\ 8509\text{-}72}{В\ Ст3пс6\ ГОСТ\ 535\text{-}79}$; ℓ=60	1	0,38 кг
Б4		5	1.189-6.3/82-10 204	Полоса $\frac{Б\text{-}2\ 6\times120\ ГОСТ\ 103\text{-}76}{В\ Ст3пс6\ ГОСТ\ 380\text{-}71^{*}}$; ℓ=150	1	0,85 кг
				1.189-6.3/82-10 200-02		М-8
				Детали		
Б4		4	1.189-6.3/82-10 203	Уголок $\frac{70\times70\times6\ ГОСТ\ 8509\text{-}72}{В\ Ст3пс6\ ГОСТ\ 535\text{-}79}$; ℓ=60	1	0,38 кг
Б4		6	1.189-6.3/82-10 205	Полоса $\frac{Б\text{-}2\ 6\times60\ ГОСТ\ 103\text{-}76}{В\ Ст3пс6\ ГОСТ\ 380\text{-}71^{*}}$; ℓ=60	1	0,17 кг
Б4		7	1.189-6.3/82-10 206	Полоса $\frac{Б\text{-}2\ 6\times120\ ГОСТ\ 103\text{-}76}{В\ Ст3пс6\ ГОСТ\ 380\text{-}71^{*}}$; ℓ=240	1	1,356 кг

Н. контр.	Веллер		12.83
Нач. отд.	Росинский		12.83
Гл. инж. отд.	Гальман		12.83
Гл. инж. пр.	Веллер		12.83
Рук. груп.	Палеес		12.83
Провер.	Веллер		12.83
Разраб.	Шумилова		12.83

1.189-6.3/82-10 200

Изделие закладное (М-4, М-5, М-8, М-9, М-10)

Стадия	Лист	Листов
Р	1	2

ЦНИИЭП жилища

Взам. инв. № | Подпись и дата | Инв. № подл.

Формат	Зона	Поз	Обозначение	Наименование	Кол.	Примечание
				1.189-6.3/82-10 200-03		М-9
				Детали		
Б4		4	1.189-6.3/82-10 203	Уголок $\frac{70\times70\times6\ ГОСТ\ 8509\text{-}72}{В\ Ст3пс6\ ГОСТ\ 535\text{-}79}$; ℓ=60	1	0,38 кг
Б4		6	1.189-6.3/82-10 205	Полоса $\frac{Б\text{-}2\ 6\times60\ ГОСТ\ 103\text{-}76}{В\ Ст3пс6\ ГОСТ\ 380\text{-}71^{*}}$; ℓ=60	1	0,17 кг
Б4		7	1.189-6.3/82-10 206	Полоса $\frac{Б\text{-}2\ 6\times120\ ГОСТ\ 103\text{-}76}{В\ Ст3пс6\ ГОСТ\ 380\text{-}71^{*}}$; ℓ=240	1	1,356 кг
				1.189-6.3/82-10 200-04		М-10
				Детали		
Б4		4	1.189-6.3/82-10203	Уголок $\frac{70\times70\times6\ ГОСТ\ 8509\text{-}72}{В\ Ст3пс6\ ГОСТ\ 535\text{-}79}$; ℓ=60	1	0,38 кг
Б4		6	1.189-6.3/82-10205	Полоса $\frac{Б\text{-}2\ 6\times60\ ГОСТ\ 103\text{-}76}{В\ Ст3пс6\ ГОСТ\ 380\text{-}71^{*}}$; ℓ=60	1	0,17 кг
Б4		7	1.189-6.3/82-10206	Полоса $\frac{Б\text{-}2\ 6\times120\ ГОСТ\ 103\text{-}76}{В\ Ст3пс6\ ГОСТ\ 380\text{-}71^{*}}$; ℓ=240	1	1,356 кг

Взам. инв. № | Подпись и дата | Инв. № подл.

1.189-6.3/82-10 200

Лист 2

15412

ЗАВОД ЖБИ

Рис.1

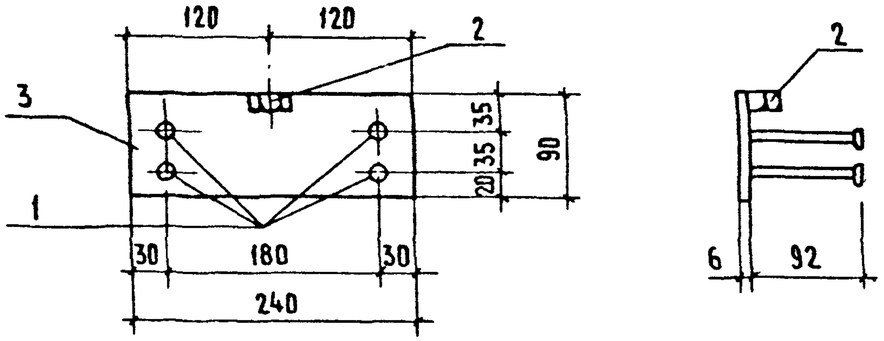

Рис.2

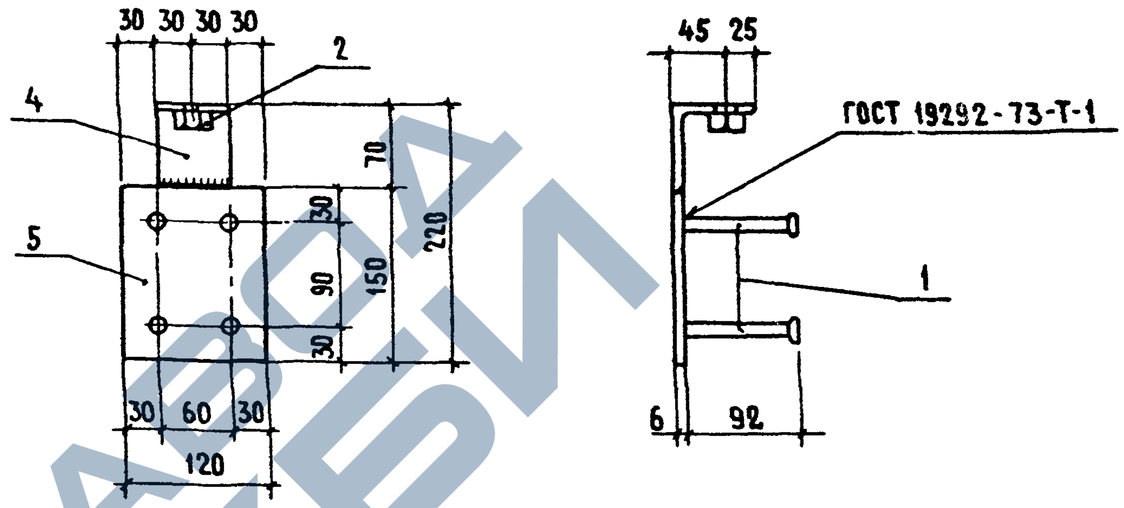

Рис.3

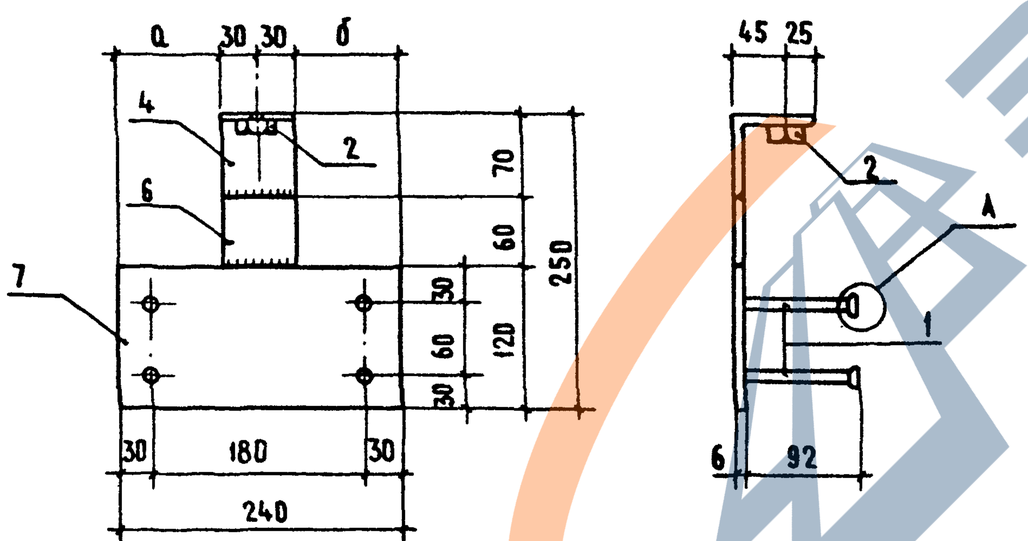

Поз. 4 (1.189-6.3/82-10 203)

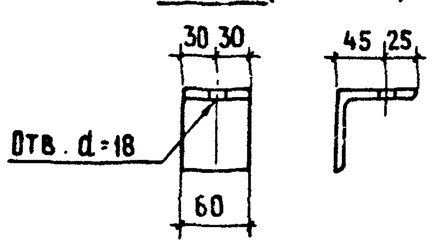

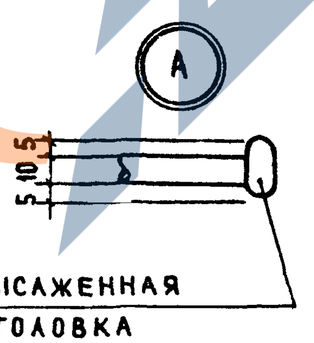

Высаженная головка

Обозначение	Марка	Рис.	а, мм	б, мм	Масса, кг
1.189-6.3/82-10 200	М-4	1	—	—	1,31
-01	М-5	2	—	—	1,52
-02	М-8	3	90	90	2,20
-03	М-9	3	70	110	2,20
-04	М-10	3	110	70	2,20

Н.контр.	Веллер		12.83
Нач.отд.	Росинский		12.83
Гл.инж.отд	Пальман		12.83
Гл.инж.пр	Веллер		12.83
Рук.груп	Палеес		12.83
Проверил	Веллер		12.83
Разраб.	Шумилова		12.83

1.189-6.3/82-10 200 СБ

Изделие закладное (М-4; М-5; М-8; М-9; М-10) Сборочный чертеж.

Стадия	Масса	Масштаб
Р	см. табл.	1:5
Лист	Листов 1	

ЦНИИЭП жилища

19412

Инв.№ подл | Подпись и дата | Взам.инв.№

https://zavodgbi.com/
ЗАВОД ГКБИ

Рис.1, Рис.2

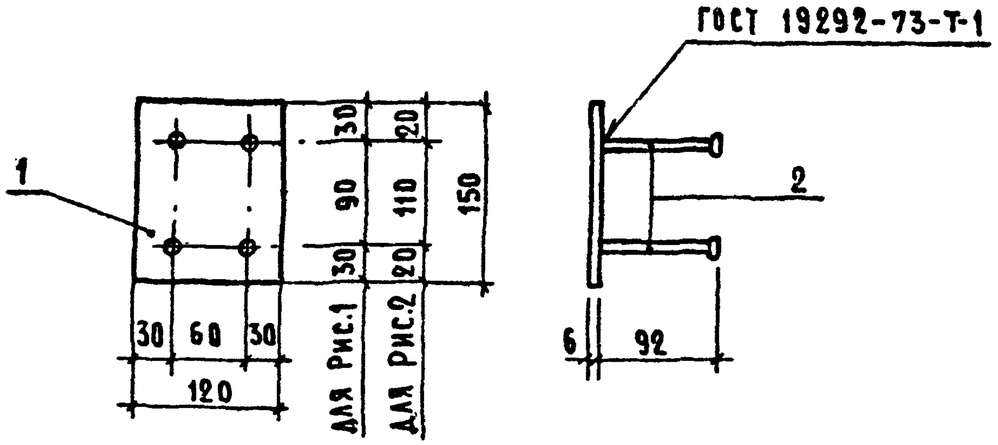

Рис.3

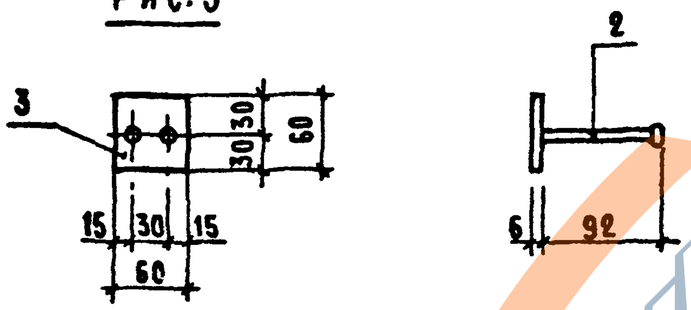

Обозначение	Марка	Рис.	Масса, кг
1.189-6.3/82-11600	М-6	1	1,11
-01	М-6а	2	1,11
-02	М-7	3	0,30

Формат	Зона	Поз.	Обозначение	Наименование	Кол.	Примечание
			Переменные данные	Для исполнений		
				1.189-6.3/82-11600		М-6
				Детали		
Б4		1	1.189-6.3/82-11601	Полоса $\frac{Б\text{-}2\ 6\times120\ ГОСТ\ 103\text{-}76}{В\ Ст3пс6\ ГОСТ\ 380\text{-}71}$ * ℓ=150	1	0,85 кг
Б4		2	1.189-6.3/82-11602	ф10 А III ГОСТ 5781-82 ℓ=105	4	0,065 кг
				1.189-6.3/82-11600-01		М-6а
				Детали		
Б4		1	1.189-6.3/82-11601	Полоса $\frac{Б\text{-}2\ 6\times120\ ГОСТ\ 103\text{-}76}{В\ Ст3пс6\ ГОСТ\ 380\text{-}71}$ * ℓ=150	1	0,85 кг
Б4		2	1.189-6.3/82-11602	ф10 А III ГОСТ 5781-82 ℓ=105	4	0,065 кг
				1.189-6.3/82-11600-02		М-7
				Детали		
Б4		3	1.189-6.3/82-11603	Полоса $\frac{Б\text{-}2\ 6\times60\ ГОСТ\ 103\text{-}76}{В\ Ст3пс6\ ГОСТ\ 380\text{-}71}$ * ℓ=60	1	0,17 кг
Б4		2	1.189-6.3/82-11602	ф10 А III ГОСТ 5781-82 ℓ=105	2	0,065 кг

Н.контр.	Веллер		12.83
Нач.отд.	Росинский		12.83
Гл.инж.отд.	Пальман		12.83
Гл.инж.пр.	Веллер		06.83
Рук.груп.	Палеес		06.83
Провер.	Веллер		06.83
Разраб.	Шумилова		06.83

1.189-6.3/82-11600

Изделие закладное (М-6; М-6а, М-7)

Стадия	Масса	Масштаб
Р	см. табл.	1:5
Лист	Листов 1	

ЦНИИЭПжилища

19412

Инв.№подл. | Подпись и дата | Взам.инв.№

https://zavodjbi.com/

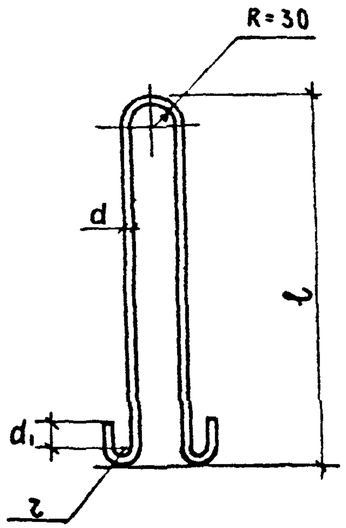

Обозначение	Марка	d, мм	d1, мм	r, мм	ℓ, мм	Общая длина, м	Масса, кг
1.189-6.3/82-11 001	П-1	16	50	30	640	1,62	2,56
-01	П-2	12	30	20	600	1,43	1,27
-02	П-3	10	30	20	450	1,13	0,69

Взамен инв. №

Подпись и дата

Инв. № подл.

1.189-6.3/82 - 11 001

Н. контр.	Веллер		1.12.83
Нач. отд.	Росинский		12.83
Гл. инж. отд.	Пальман		12.83
Гл. инж. пр.	Веллер		06.83
Рук. груп.	Палеес		06.83
Провер.	Веллер		06.83
Разраб.	Шумилова		06.83

Петля строповочная (П-1, П-2, П-3)

Стадия	Масса	Масштаб
Р	см. табл.	1:10
Лист	Листов 1	

Сталь класса А-I ГОСТ 5781-82 / Ст 3 сп2 ГОСТ 380-71*

ЦНИИЭП жилища

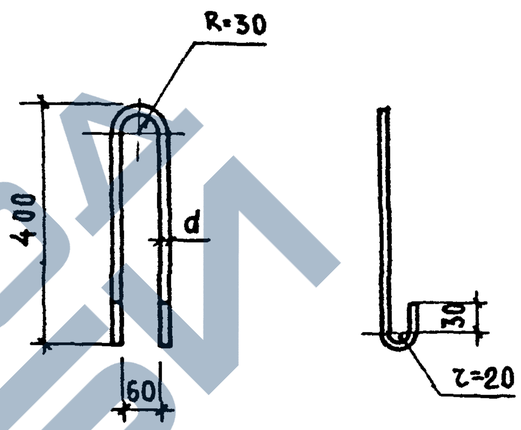

Обозначение	Марка	Общая длина, м	d, мм	Масса, кг
1.189-6.3/82-41 002	П-4	0.97	10	0,6

Взамен инв. №

Подпись и дата

Инв. № подл.

1.189-6.3/82-41 002

Н. контр.	Веллер		1.12.83
Нач. отд.	Росинский		12.83
Гл. инж. отд.	Пальман		12.83
Гл. инж. пр.	Веллер		06.83
Рук. груп.	Палеес		06.83
Провери.	Веллер		06.83
Разработ.	Шумилова		06.83

Петля строповочная П-4

Стадия	Масса	Масштаб
Р	см. табл.	1:10
Лист	Листов 1	

Сталь класса А-I ГОСТ 5781-82 / Ст 3 сп2 ГОСТ 380-71*

ЦНИИЭП жилища

19412

Марка элемента	Изделия арматурные											Изделия закладные															Общий расход
	Арматура класса										Всего	Арматура класса			Прокат марки											Всего	
	А-I				А-III			Вр-I				А-III			ВСТ 3пс6												
	ГОСТ 5781-82				ГОСТ 5781-82			ГОСТ 6727-80				ГОСТ 5781-82			ГОСТ 103-76				ГОСТ 82-70	ГОСТ 8509-72		ГОСТ 5915-70*		ГОСТ 7798-70	Итого		
	Ф10	Ф12	Ф16	Итого	Ф8		Итого	Ф5		Итого		Ф10		Итого	-60×6	-90×6	-120×6	-90×10	-240×6	L70×6	L90×7	Гайка 2М16	Гайка 2М24	Болт М24			
ШЛС 28-32 ШЛС 28-32А			10,24	10,24	5,92		5,92	32,18		32,18	48,34	5,31		5,31	1,19	2,55	6,80	1,92		0,76	4,62	0,14	0,33	1,79	20,1	25,41	73,75
ШЛК 14-32		5,44		5,44				14,10		14,10	19,54	2,84		2,84		2,55	1,70	1,92			4,62	0,066	0,33	1,79	12,98	15,82	35,36
ШЛВ 9-32	2,76			2,76				10,28		10,28	13,04	2,08		2,08	0,68		8,82			1,52		0,13			11,15	13,23	26,27
ПЛ 18.19-32 ПЛ 18.19-32А	2,4			2,4	30,29		30,29	2,60		2,60	35,29																35,29
ТЛ 5-32												0,60		0,60					2,71						2,71	3,31	3,31

Инв. № подл. | Подпись и дата | Взам. инв. №

Н.контр.	Веллер		12.83
Нач.отд.	Росинский		12.83
Гл.инж.отд	Пальман		12.83
Гл.инж.пр	Веллер		12.83
Рук.груп.	Палеес		12.83
Проверил	Веллер		12.83
Разработ	Шумилова		12.83

1.189-6.3/82-00 000 ВРС

Ведомость расхода стали

Стадия	Лист	Листов
Р		1

ЦНИИЭП жилища

15412

https://zavodjbi.com/