https://zavodjbi.com/

ТИПОВЫЕ СТРОИТЕЛЬНЫЕ КОНСТРУКЦИИ ИЗДЕЛИЯ И УЗЛЫ

СЕРИЯ 1.090.1-1/88

СБОРНЫЕ ЖЕЛЕЗОБЕТОННЫЕ КОНСТРУКЦИИ МЕЖВИДОВОГО ПРИМЕНЕНИЯ ДЛЯ КРУПНОПАНЕЛЬНЫХ ОБЩЕСТВЕННЫХ ЗДАНИЙ И ВСПОМОГАТЕЛЬНЫХ ЗДАНИЙ ПРОМЫШЛЕННЫХ ПРЕДПРИЯТИЙ С ВЫСОТОЙ ЭТАЖА 3,3 М

ВЫПУСК 2-4

ПАНЕЛИ НАРУЖНЫХ СТЕН ТРЕХСЛОЙНЫЕ НА ЖЕСТКИХ СВЯЗЯХ

РАБОЧИЕ ЧЕРТЕЖИ

23782
ЦЕНА 12-24

https://zavodjbi.com/

https://zavodjbi.com/

ТИПОВЫЕ СТРОИТЕЛЬНЫЕ КОНСТРУКЦИИ, ИЗДЕЛИЯ И УЗЛЫ

СЕРИЯ 1.090.1-1/88

СБОРНЫЕ ЖЕЛЕЗОБЕТОННЫЕ КОНСТРУКЦИИ МЕЖВИДОВОГО ПРИМЕНЕНИЯ ДЛЯ КРУПНОПАНЕЛЬНЫХ ОБЩЕСТВЕННЫХ ЗДАНИЙ И ВСПОМОГАТЕЛЬНЫХ ЗДАНИЙ ПРОМЫШЛЕННЫХ ПРЕДПРИЯТИЙ С ВЫСОТОЙ ЭТАЖА 3,3 М

ВЫПУСК 2-4

ПАНЕЛИ НАРУЖНЫХ СТЕН ТРЕХСЛОЙНЫЕ НА ЖЕСТКИХ СВЯЗЯХ

РАБОЧИЕ ЧЕРТЕЖИ

РАЗРАБОТАНЫ
ЦНИИЭП ТОРГОВО-БЫТОВЫХ ЗДАНИЙ И ТУРИСТСКИХ КОМПЛЕКСОВ

/ ДИРЕКТОР ИНСТИТУТА — В.И.ЛЕПСКИЙ
НАЧАЛЬНИК ОТДЕЛА — Б.Н.ВОЛЫНСКИЙ
ГЛАВНЫЙ ИНЖЕНЕР ПРОЕКТА — С.Б.ШАЦ
ГЛАВНЫЙ ТЕХНОЛОГ — Г.Л.КАЦ

УТВЕРЖДЕНЫ
ГОССТРОЕМ СССР
ПРОТОКОЛ ОТ 28.03.89 N АЧ-14
ВВЕДЕНЫ В ДЕЙСТВИЕ С 01.10.89

© ЦИТП Госстроя СССР 1989

https://zavodjbi.com/

https://zavodjbi.com/

ОБОЗНАЧЕНИЕ ДОКУМЕНТА	НАИМЕНОВАНИЕ	СТР.
1.090.1-1/88.2-4-ТТ	ТЕХНИЧЕСКИЕ ТРЕБОВАНИЯ	3
К1	ПАНЕЛИ 2ПСО 30.33.3,5-ПТ, 2ПСО 30.33,4,0-ПТ	9
К2	ПАНЕЛИ 3ПСО.30.33,3,5-ПТ, 3ПСО 30.33.4,0-ПТ	11
К3	ПАНЕЛИ 7ПСО 30.33.3,5-ПТ, 7ПСО 30.33,4,0-ПТ	13
К4	ПАНЕЛИ 8ПСО 30.33, 3,5-ПТ, 8ПСО 30.33. 4,0-ПТ	15
К5	ПАНЕЛИ 9ПСО 30,33, 3,5-ПТ, 9ПСО 30.33. 4,0-ПТ	17
К6	ПАНЕЛИ 10ПСО 30.33. 3,5-ПТ, 10ПСО 30.33.4,0-ПТ	19
К7	ПАНЕЛИ 2ПСО 28.33, 3,5-ПТ, 2ПСО 30.33, 4,0-ПТ	22
К8	ПАНЕЛИ 3ПСО 29.33. 3,5-ПТ, 3ПСО 29.33. 4,0-ПТ	25
К9	ПАНЕЛИ 4ПСО 29.33. 3,5-ПТ, 4ПСО 29.33, 4,0-ПТ	28
К10	ПАНЕЛИ 2ПСО 60.33.3,5-ПТ, 2ПСО 60.33. 4,0-ПТ	31
К11	ПАНЕЛИ ПСЛ 30.33.3,5-ПТ, ПСЛ 30.33. 4,0-ПТ	34
К12	ПАНЕЛИ ПСЛ 28.33, 3,5-ПТ, ПСЛ 28.33. 4,0-ПТ	37
К13	ПАНЕЛИ 1ПСЛ 29.33,3,5- ПТ, 1ПСЛ 29.33, 4,0-ПТ	40
К14	ПАНЕЛИ 2ПСЛ 29.33.3,5-ПТ, 2ПСЛ 29.33. 4,0-ПТ	43
К15	ПАНЕЛИ 3ПСД 30.33.3,5-ПТ, 3ПСД 30.33. 4,0-ПТ	46
К16	ПАНЕЛИ 4ПСД 30.33. 3,5-ПТ, 4ПСД 30.33. 4,0-ПТ	48
К17	ПАНЕЛИ 1ПСД 28.33.3,5-ПТ, 1ПСД 28.33. 4,0-ПТ	50
К18	ПАНЕЛИ 1ПСД 29.33.3,5-ПТ, 1ПСД 29.33.4,0-ПТ	52
К19	ПАНЕЛИ 2ПСД 29.33.3,5-ПТ, 2ПСД 29.33.4,0-ПТ	55
К20	ПАНЕЛИ 5ПСД 29.33.3,5-ПТ, 5ПСД 29.33. 4,0-ПТ	58
К21	ПАНЕЛИ 6ПСД 29.33.3,5-ПТ, 6ПСД 29.33. 4,0-ПТ	60
К22	ПАНЕЛИ ПС 30,33. 3,5-ПТ, ПС 30.33. 4,0-ПТ	62
К23	ПАНЕЛИ ПС 18.33. 3,5-ПТ, ПС 18.33. 4,0-ПТ	64
К24	ПАНЕЛИ ПС 12.33. 3,5-ПТ, ПС 12.33. 4,0-ПТ	66
К25	ПАНЕЛИ ПС 30,16. 3,5-ПТ, ПС 30.16. 4,0-ПТ	68
К26	ПАНЕЛИ 1ПС 33.33. 3,5-ПТ, 1ПС 33.33. 4,0-ПТ	70
К27	ПАНЕЛИ 1ПС 21.33.3,5-ПТ, 1ПС 21.33.4,0-ПТ	72
К28	ПАНЕЛИ 1ПС 15.33.3,5-ПТ, 1ПС 15.33.4,0-ПТ	74
К29	ПАНЕЛИ 2ПС 33.33.3,5-ПТ, 2ПС 33.33.4,0-ПТ	76
К30	ПАНЕЛИ 2ПС 21.33,3,5-ПТ, 2ПС 21.33.4,0-ПТ	78
К31	ПАНЕЛИ 2ПС 15.33.3,5-ПТ, 2ПС 15.33, 4,0-ПТ	80
К32	ПАНЕЛИ 1ПС 29.33.3,5-ПТ, 1ПС 29.33.4,0-ПТ	82
К33	ПАНЕЛИ 1ПС 17.33.3,5-ПТ, 1ПС 17.33.4,0-ПТ	84
К34	ПАНЕЛИ 1ПС 11.33.3,5-ПТ, 1ПС 11.33.4,0-ПТ	86
К35	ПАНЕЛИ 1ПС 29.16.3,5-ПТ, 1ПС 29.16.4,0-ПТ	88
К36	ПАНЕЛИ 2ПС 29.33.3,5-ПТ, 2ПС 29.33.4,0-ПТ	90
К37	ПАНЕЛИ 2ПС 17.33.3,5-ПТ, 2ПС 17.33.4,0-ПТ	92
К38	ПАНЕЛИ 2ПС 11.33.3,5-ПТ, 2ПС 11.33.4,0-ПТ	94
К39	ПАНЕЛИ 2ПС 29.16.3,5-ПТ, 2ПС 29.16.4,0-ПТ	96
К40	ПАНЕЛИ ПС 28.33.3,5-ПТ, ПС 28.33.4,0-ПТ	98
К41	ПАНЕЛИ ПС 28.16.3,5-ПТ, ПС 28.16.4,0-ПТ	100
К42	ПАНЕЛИ 1ПС 14.33.3,5-ПТ, 1ПС 14.33.4,0-ПТ	102
К43	ПАНЕЛИ 2ПС 14.33.3,5-ПТ, 2ПС 14.33.4,0-ПТ	104
К44	УЗЛЫ ОПАЛУБОЧНЫЕ	106
К45	УЗЛЫ АРМИРОВАНИЯ	115
К46	УЗЛЫ УСТАНОВКИ ДЕРЕВЯННЫХ КОРОБОК	
	ОКОН И ДВЕРЕЙ.	138
РС	ВЕДОМОСТЬ РАСХОДА СТАЛИ	139

НАЧ.ОТД.	ВОЛЬНСКИЙ	
Н.КОНТР.	ВАСИЛЬЕВА	
ГЛ.КОНСТ	ШАЦ	
ГИП	ОСТРОВА	
ГИП	ОСИНА	
ПРОВЕР	ПТИЦЫНА	
РАЗРАБ	ЛУКИНА	

1.090.1-1/88.2-4

Содержание

СТАДИЯ	ЛИСТ	ЛИСТОВ
Р		1

ЦНИИЭП торгово-бытовых зданий и туристских комплексов

23782 3

ФОРМАТ А3

https://zavodjbi.com/

https://zavodjbi.com/

I. Общая часть

Выпуск 2-4 "Панели наружных стен трехслойные на жестких связях" входят в состав серии I.090.I-I/88 "Сборные железобетонные конструкции межвидового применения для крупнопанельных общественных зданий и вспомогательных зданий промышленных предприятий с высотой этажа 3,3 м".

Выпуск содержит опалубочные и арматурные чертежи панелей.

Настоящий выпуск следует рассматривать совместно с выпуском 2-5 "Панели наружных стен трехслойные на жестких связях. Пространственные каркасы" и выпуском 2-6 "Панели наружных стен трехслойные на жестких связях. Арматурные и закладные изделия".

Теплотехнические и прочностные характеристики панелей и указания по их подбору приведены в выпуске 0-I "Указания по применению изделий".

Панели запроектированы из условия устройства плоского горизонтального стыка.

По результатам анализа проектирования и строительства крупнопанельных зданий с изделиями серии I.090.I-I сокращено количество марок панелей наружных стен с определенными размерами оконных и дверных проемов, а также некоторых марок глухих панелей, применявшихся при решении наружных и внутренних углов. Вместе с тем, в номенклатуру включены панели, позволяющие более рационально решать конструкцию стен зданий.

Номенклатура включает в себя:

- рядовые панели с оконными, дверными проемами и глухие;
- панели внутреннего угла с оконными, дверными проемами и глухие;
- панели наружного угла глухие;
- панели лестничные для установки в лестничных клетках.

Цокольные и парапетные панели для зданий с трехслойными панелями по данному выпуску применяются однослойной конструкции по выпускам I-I и 2-I серии I.090.I-I/88.

Панели запроектированы в соответствии с требованиями СНиП 2.03.0I-84 "Бетонные и железобетонные конструкции. Нормы проектирования"; ВСН 32-77 "Инструкция по проектированию конструкций панельных жилых зданий" и ГОСТ II024-84 "Панели стеновые наружные бетонные и железобетонные для жилых и общественных зданий".

2. Конструкция панелей

Панели состоят из наружного и внутреннего армированных бетонных слоев, соединяемых армированными бетонными ребрами и слоя утеплителя, расположенного между ними.

Наружный, внутренний слои и ребра приняты из легкого бетона плотной структуры класса B10 по прочности на сжатие и марках по средней плотности D1200, D1300 и D1400. Марка бетона по морозостойкости не ниже F 25.

Утеплитель - плиты из пенополистирола по ГОСТ 15588-86 со средней плотностью 40 кгс/м^3 и коэффициентом теплопроводности λ= 0,033 ккал/м·ч·град.

Панели запроектированы толщиной 350 и 400 мм.

Толщина наружного слоя - 80 мм, толщина внутреннего слоя - 170 мм (120 мм в подоконной части панелей с оконными проемами). Толщина утеплителя 100 мм (150 мм в подоконной части) - для панелей толщиной 350мм и 150 мм (200 мм в подоконной части) - для панелей толщиной 400 мм.

Отделка наружной поверхности панелей предусмотрена в виде слоя цементного раствора толщиной 15 мм марки 150 по прочности и марки F 50 по морозостойкости. Отделка наружной поверхности может выполняться в других вариантах с применением выступающего декоративного рельефа, облицовок и т.д. (см. I.090.I-I/88 вып. 0-I, 0-2). Вид отделки назначается в конкретном проекте.

Отделка внутренней поверхности предусмотрена из раствора марки 100 толщиной 15 мм.

Вертикальные и горизонтальные грани панелей запроектированы из условия устройства закрытых стыков, заделываемых герметиком. На боковых вертикальных гранях предусмотрены шпонки для связи панелей при замоноличивании вертикальных стыков и петлевые выпуски (анкера) для соединения панелей между собой и с внутренними стенами, а также для монтажных подкосов, устанавливаемых в период монтажа панелей.

На верхней горизонтальной грани предусмотрены закладные изделия для соединения с плитами перекрытий и строповочные петли. На нижней горизонтальной грани предусмотрена водосливная канавка.

Армирование панелей осуществляется пространственными каркасами наружного и внутреннего слоя, а также отдельными арматурными и закладными изделиями.

НАЧ.ОТД.	ВОЛЬНЯНСКИЙ		
Н.КОНТР.	ВАСИЛЬЕВА		
ГЛ.КОНСТ	ШАЦ		
Г И П	ОСТРОВА		
Г И П	ОСИНА		
ЗАВ.ЛАБ.	ДОВГАЛЮК		
СТ.И.СОТР.	САМОХВАЛОВ		

I.090.I-I/88. 2-4-ТТ

Технические требования

СТАДИЯ	ЛИСТ	ЛИСТОВ
Р	I	6

ЦНИИЭП торгово-бытовых зданий и туристских комплексов

ВЗАМ.ИНВ. | ПОДПИСЬ И ДАТА | ИНВ. ПОДЛ.

23782 4

https://zavodjbi.com/

https://zavodjbi.com/

Глухие панели армируются одним пространственным каркасом наружного слоя (КПН-) и одним каркасом внутреннего слоя (КПВ-), располагаемым по всей поверхности соответствующего слоя. В панелях с оконными и дверными проемами (кроме панелей 3ПСД 30.33...; 5ПСД 29.33...;6ПСД 29.33..., армируемых по типу глухих) наружный и внутренний слои армируются отдельными пространственными каркасами простенков и подпроемной перемычки соответственно для каждого слоя и одним пространственным каркасом надпроемной перемычки.

Пространственные каркасы состоят из плоских сеток, каркасов и отдельных стержней.

Закрепление утеплителя в проектном положении обеспечивается при укладке в форму пространственных каркасов внутреннего слоя (КПВ -), которые упираются в плиты утеплителя и препятствуют их всплытию.

Возможны другие варианты закрепления утеплителя, например, с помощью прямых отдельных стержней, располагаемых поверху утеплителя с шагом 300 мм и заводимых за средние стержни каркасов ребер (по типу закрепления утеплителя на суженных участках панелей для наружных углов). При этом армирование внутреннего слоя осуществляется не пространственными каркасами, а плоскими сетками (поз.I во всех чертежах пространственных каркасов КПВ -).

Арматурная сталь для плоских сеток, каркасов и отдельных стержней принята из стали классов А-III по ГОСТ 5781-82 и ВрI по ГОСТ 6727-80, для петлевых выпусков и строповочных петель - класса А-I по ГОСТ 5781-82. Для строповочных петель должна применяться горячекатаная сталь марок ВСт3сп2 и ВСт3пс2 (при температуре наружного воздуха до -40°С). Марка стали для пластин закладных деталей должна назначаться в конкретном проекте в соответствии с приложением 2 (п.Iа) СНиП 2.03.01-84 в зависимости от температуры наружного воздуха.

3. Указания по изготовлению изделий

При изготовлении панелей следует руководствоваться техническими требованиями ГОСТ II024-84.

Панели должны иметь заводскую готовность, соответствующую рабочим чертежам настоящего выпуска и дополнительным требованиям проектной документации на конкретное здание (заполнение проемов, наружная отделка, огрунтовка торцов и т.п.).

Указания по заводской технологии изготовления панелей приведено в выпуске 0-2 серии I.090.I-I/88.

Панели изготавливаются в инвентарной заводской оснастке фасадной стороной вниз.

Принятый принцип армирования панелей предусматривает определенный порядок бетонирования и укладки арматурных изделий в форму.

Для панелей без проемов:

- укладывается наружный отделочный слой;
- укладывается в проектное положение пространственный каркас марки КПН- . Фиксация пространственного каркаса в проектном положении должна обеспечиваться с помощью пластмассовых или цементно-песчаных фиксаторов;
- устанавливаются в проектное положение закладные детали МН-I, МН-2 и закрепляются к борту формы;
- устанавливаются в проектное положение, фиксируются в прорези бортов и привязываются вязальной проволокой к пространственному каркасу строповочные петли и анкера петлевых выпусков;
- укладывается и уплотняется бетон наружного слоя;
- укладываются пакеты утеплителя в соответствии с раскладкой, приведенной на опалубочных чертежах;
- укладывается в проектное положение пространственный каркас внутреннего слоя и привязывается вязальной проволокой к пространственному каркасу наружного слоя; при этом пространственный каркас внутреннего слоя должен упираться в пакеты утеплителя, препятствуя их всплытию;
- производится укладка и уплотнение бетона ребер и внутреннего слоя;
- укладывается и заглаживается цементный раствор внутреннего отделочного слоя.

Для панелей с проемами:

- укладывается наружный отделочный слой;
- укладывается в проектное положение наружный пространственный каркас подпроемной перемычки (КПН-I...КПН-24; для панелей с дверными проемами нижний плоский сборный каркас СКР-I...СКР-6);
- укладываются в проектное положение наружные пространственные каркасы, армирующие простенки (КПН-25Т...КПН-36Т, КПН-25Н...КПН-36Н соответственно в левые и правые простенки; КПН-37... КПН-40 - в средние простенки);
- укладывается в проектное положение пространственный каркас надпроемной перемычки (КПН-4I...КПН-52). Для всех каркасов, укладываемых на дно формы до бетонирования наружного слоя, фиксацию в проектном положении необходимо обеспечивать с помощью пластмассовых или цементно-песчаных фиксаторов. Особенно важным является обеспечение проектного

23782 5
https://zavodjbi.com/
ФОРМАТ А3

https://zavodjbi.com/

положения пространственных каркасов верхних несущих перемычек. После их установки необходимо проверить обеспечение проектной привязки сеток полок (С-I9 ... С-22) и плоских каркасов перемычек (КР-27; КР-28) до внутренних граней панелей соответственно узлам армирования 3 и 25 (см. документ К45, листы 2, I6);

– устанавливаются закладные изделия МН-I, МН-2 и фиксируются на форме;

– устанавливаются в проектное положение, фиксируются в прорези бортов и привязываются вязальной проволокой к пространственным каркасам строповочные петли и анкера петлевых выпусков. Для удобства укладки верхние анкера петлевых выпусков (АН-IТ, АН-2Т, АН-IН, АН-2Н) могут быть заранее заведены внутрь пространственных каркасов верхних перемычек, а затем установлены в проектное положение и привязаны к ним;

– укладывается и уплотняется бетон наружного слоя;

– укладываются пакеты утеплителя в соответствии с раскладкой, приведенной на опалубочных чертежах.

Перед укладкой утеплителя необходимо обрезать поперечные стержни в пространственных каркасах простенков наружного слоя, поставленные для обеспечения их жесткости при транспортировке (например, поз.5 в каркасах КПН-25Т, КПН-26Т);

– укладываются в проектное положение и привязываются вязальной проволокой к пространственным каркасам наружного слоя, пространственные каркасы простенков внутреннего слоя (КПВ-7Т ... КПВ-I2Т и КПВ-7Н ... КПВ-I2Н соответственно в левые и правые простенки и КПВ-I3 , КПВ-I4 – в средние простенки). Эти каркасы должны упираться в пакеты утеплителя, препятствуя их всплытию;

– укладываются в проектное положение и привязываются вязальной проволокой к пространственным каркасам наружного слоя пространственные каркасы внутреннего слоя для нижних перемычек. Эти каркасы также должны упираться в пакеты утеплителя, препятствуя их всплытию;

– производится укладка и уплотнение бетона ребер и внутреннего слоя;

– укладывается и заглаживается цементный раствор внутреннего отделочного слоя.

Разрыв во времени между бетонированием наружного и внутреннего слоев не должен превышать двух часов.

Выемка из формы и подъем панелей в вертикальное положение после термообработки должны производиться с помощью кантователя.

Прочность бетона панели в момент первого подъема должна составлять более 70% от проектной.

Перемещение и монтаж панелей длиной 6 м следует производить с применением самобалансирующей траверсы, обеспечивающей равномерную нагрузку на петли.

Заполнение проемов столярными изделиями должно производиться на заводе после термообработки.

Защита поверхности закладных изделий и петлевых выпусков от коррозии должна производиться в соответствии с указаниями конкретных проектов в соответствии со СНиП 2.03.II-85 "Защита строительных конструкций от коррозии".

Отпускная прочность бетона должна составлять 80% от проектной в теплый период года и 90% – в холодный период.

Отпускная влажность бетона панелей не должна превышать I3%.

Верхние и боковые поверхности, обозначенные на рис.I пунктирной линией, должны быть огрунтованы. Материал огрунтовки должен быть принят в соответствии с данными конкретного проекта.

Рис. I

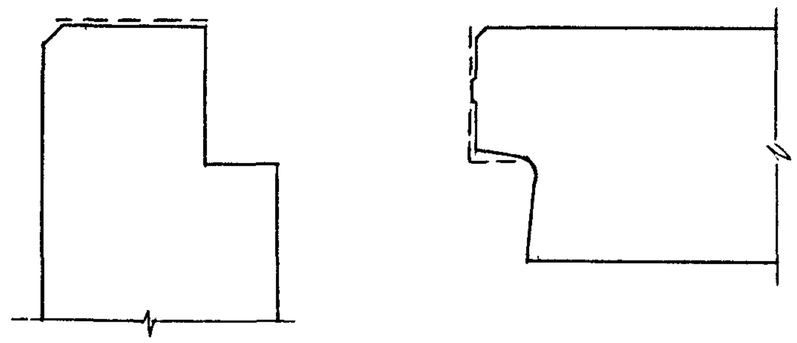

Приемка панелей и методы контроля их (по морозостойкости, средней плотности, влажности и т.д.) должны выполняться в соответствии с ГОСТ II024-84, п.4.

Указания по хранению и транспортированию панелей см.выпуск 0-2.

https://zavodjbi.com/

https://zavodjbi.com/

4. Указания по испытаниям панелей наружных стен с проемами

Перед началом массового изготовления панелей, и в дальнейшем при внесении в них конструктивных изменений или при изменении технологии изготовления, или замены используемых материалов должны проводиться контрольные испытания нагружением надпроемных перемычек согласно ГОСТ 8829-85.

Испытания проводятся с целью оценки прочности и трещиностойкости перемычек до исчерпания их несущей способности.

Испытания перемычек следует проводить в рабочем положении с приложением нагрузки на полки в соответствии с приведенной ниже схемой.

Передача нагрузки на полку перемычки при испытаниях может осуществляться разными способами: с помощью жесткой металлической или бетонной траверсы, плиты перекрытия и другими способами.

При этом необходимо, чтобы равнодействующая приложенной нагрузки имела эксцентриситет относительно грани полки соответственно схеме (разрез I-I).

Величины контрольных нагрузок приведены в таблице на данном листе.

При испытаниях следует учитывать нагрузки от нормативной массы силового оборудования (суммарная нагрузка должна быть контрольной).

Оценка качества перемычек панелей по прочности и трещиностойкости производится в соответствии с ГОСТ 8829-85.

Конструкция признается годной по прочности, если ее разрушение произошло при нагрузке, равной или превышающей контрольную.

Контрольные нагрузки при этом принимаются с учетом коэффициента С, принимаемым в зависимости от схемы разрушения по приложению 3 ГОСТ 8829-85.

Схема испытаний перемычек панелей с проемом

1-1

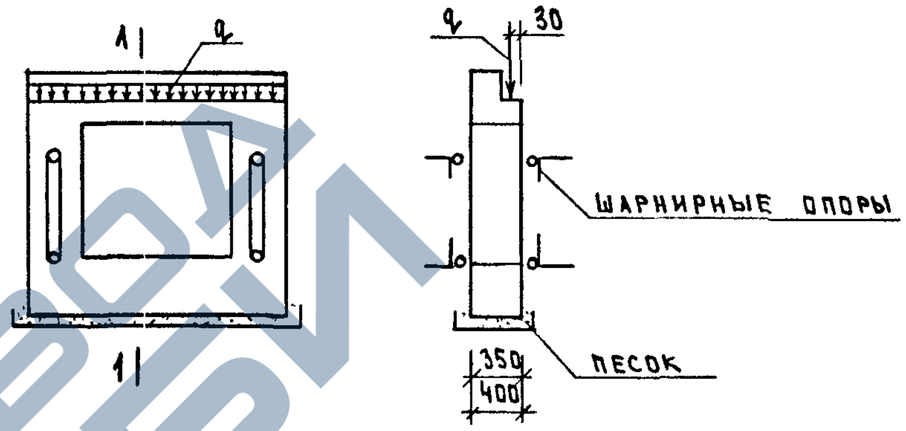

Эксплуатационная нагрузка на перемычку		Контрольные нагрузки при испытаниях				Контрольная ширина раскрытия трещин, мм
		по прочности, q кН/м			по трещиностойкости q кН/м	
нормативная $q_н$ кН/м	расчетная $q_р$ кН/м	С = 1,25	С = 1,4	С = 1,6		
35.3	40.7	50.9	57.0	65.1	35.3	0,25

23787 7
https://zavodjbi.com/

https://zavodjbi.com/

5. Подбор строповочных петель

В связи с тем, что трехслойные панели, разрабатываемые в настоящем выпуске, могут изготавливаться из легкого бетона разных марок по средней плотности (D I200, D I300, D I400) и могут иметь выступающий декоративный рельеф, панели одного типа, изготавливаемые на разных предприятиях, могут иметь разные массы. Поэтому подбор марок строповочных петель должен производиться в зависимости от массы изготавливаемых панелей. Для этого в выпуске 2-6 разработана номенклатура строповочных петель, которая обеспечивает все возможные конструктивные параметры панелей.

Петли приняты разной конфигурации (прямые, отогнутые в одну или две стороны) для возможности размещения их в панелях различного типа (с проемами и беспроемных, для внутренних и наружных углов и пр.).

На чертежах армирования настоящего выпуска проставлены марки строповочных петель, подобранные для варианта изготовления панелей из легкого бетона со средней плотностью I400 кг/м^3 без выступающего декоративного рельефа (см. листы 2 документов КI ... К43). При этом, в случае подбора одинаковых петель для панелей толщиной 350 и 400 мм, на чертежах армирования вынесена одна марка, а в случае подбора разных петель - 2 марки.

В случае изготовления панелей из легкого бетона с другой плотностью или с применением выступающего декоративного рельефа подбор марок петель производится следующим образом: устанавливают диаметр петли в зависимости от нормативного усилия на нее по таблице.

Нормативное усилие от массы изделия, приходящееся на одну петлю, кгс	Диаметр стержня строповочной петли, мм, из арматуры класса А-I	Марка строповочной петли	Обозначение документа
II00	I2	СП-I	2-6 - КI28
I500	I4	СП-2	2-6 - КI29
2000	I6	СП-3	2-6 - КI29
2500	I8	СП-4	2-6 - КI30
I500	I4	СП-5	2-6 - КI3I
2000	I6	СП-6	2-6 - КI3I
2500	I8	СП-7	2-6 - КI32

Величина нормативного усилия равна при двух петлях половине массы панели. Для панелей, имеющих четыре петли (2ПСО 60.33.3,5; 2ПСО 60.33.4,0) величина нормативного усилия на петлю составляет четверть массы панели.

Подбирается марка петли установленного диаметра в зависимости от типа панели. Для этого на чертежах армирования в скобках проставлены марки петель для возможных вариантов. Пользуясь этими данными следует выбрать марку петли; причем необходимо обращать внимание на правильную (соответственно чертежу) ориентацию крюков и отогнутых частей петель.

Пример: панель марки 3 ПСО 30.33.4,0 - ПТ из бетона с плотностью I200 кг/м^3 без декоративного рельефа. Масса панели - 2,89 т.

Нормативное усилие на одну петлю: 2,89 : 2 = I,445 т.

Принимаем диаметр петли по таблице - I4 мм.

Соответственно чертежу армирования этой панели (К2 лист 2) принимается проставленная в скобках марка петли СП-5.

Масса строповочных петель не учтена в спецификациях и ведомости расхода стали на панели и должна включаться после подбора дополнительно.

На опалубочных чертежах панелей настоящего выпуска в таблицах показателей приведена масса панелей для варианта изготовления их из легкого бетона с маркой по средней плотности D I400.

В выпуске 0-0 в таблице номенклатуры для трехслойных панелей по выпуску 2-4, кроме массы панелей из легкого бетона с маркой по средней плотности D I400, приведены массы панелей из бетона марок D I200 и D I300.

При подсчете массы панелей приняты следующие исходные данные:

- объемная масса легкого бетона с учетом естественной влажности I3% по объему для марок бетона по средней плотности D I200, D I300 D I400 принята соответственно I330, I430 и I530 кгс/м^3;
- средняя плотность отделочных слоев из цементного раствора (I5 мм - наружный и I5 мм - внутренний) - I800 кгс/м^3;
- средняя плотность утеплителя - 40 кгс/м^3;
- масса заполнения проемов - 60 кгс/м^2;
- масса арматуры - соответственно ведомости расхода стали.

https://zavodjbi.com/

6. Маркировка панелей

Маркировка панелей выполнена в соответствии с ГОСТ 23009-78 "Конструкции и изделия бетонные и железобетонные сборные. Условные обозначения марок" и полностью соответствует маркировке панелей наружных стен по выпуску 2-I серии I.090.I-I.

Марка содержит обозначение основных характеристик панели и состоит из буквенно-цифровых групп.

Первая цифра означает:

- в панелях с оконными и дверными проемами - отличие в размерах или расположении проема, отличие в типах или расположении вертикальных торцов панели (зеркальность);

- в панелях без проемов - отличие в типах или расположении вертикальных торцов панели (зеркальность).

Первая группа букв означает:

ПСО - панель стеновая с оконным проемом;

ПСЛ - панель стеновая для лестничных клеток;

ПСД - панель стеновая с дверным проемом;

ПС - панель стеновая без проема (глухая).

Вторая группа цифр (записаны через точку) обозначает габарит панели (длина, высота, толщина) в дециметрах.

Буквы в конце марки характеризуют трехслойную конструкцию панели.

ПТ - трехслойные панели из бетона на пористом заполнителе.

Пример: 2ПСО 30.33.3,5-ПТ - панель стеновая с оконным проемом, размером 2II0xI8I0 мм, длиной 3,0 м, высотой 3,3 м, толщиной 350 мм из бетона на пористом заполнителе, трехслойная.

Выше отмечалось, что номенклатура данного выпуска сокращена по сравнению с выпуском 2-I серии I.090.I-I. В этой связи в первых цифрах марок панелей нет непрерывности за счет того, что первые цифры марок панелей выпуска 2-I серии I.090.I-I, не включенных в настоящий выпуск, опущены.

Марки проставляются на чертежах и спецификациях проекта в заказах заводам-изготовителям и на изделиях.

Каждая изготовленная панель должна иметь маркировку согласно ГОСТ I30I5.2-8I "Конструкции и изделия бетонные и железобетонные сборные. Правила маркировки", выполненную несмываемой краской.

Должны быть нанесены: марка панели, индекс предприятия, масса панели, дата изготовления.

Внесение изменений в обозначение марок не допускается.

ЗАВОД ЖБИ

https://zavodjbi.com/

https://zavodjbi.com/

САПР ТБЗТК | ТЛП СП | РУК.ГР. СТ.ИНЖ | ВИНОКУР БУРЛАКОВА

ОПАЛУБОЧНЫЙ ЧЕРТЕЖ

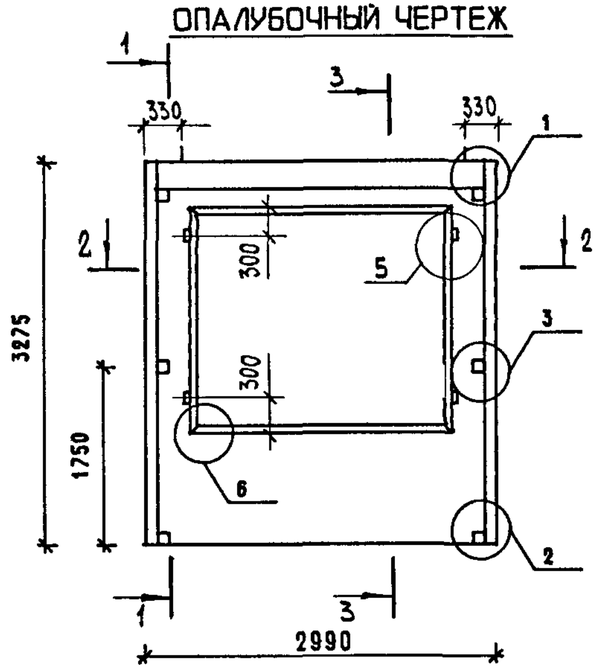

1 — 1

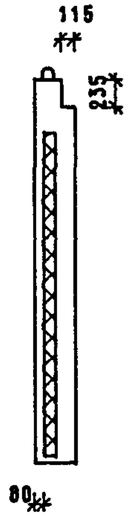

3 — 3

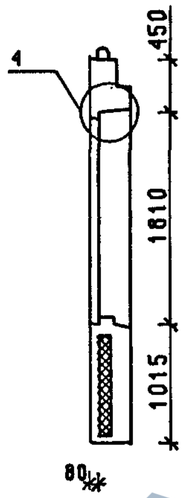

350 ДЛЯ 2ПСО 30.33.3.5-ПТ

400 ДЛЯ 2ПСО 30.33.4.0-ПТ

2 — 2

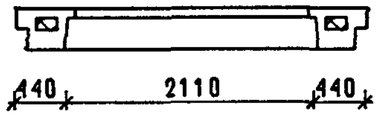

МАРКА ПАНЕЛИ	РАСХОД МАТЕРИАЛОВ					МАССА ПАНЕЛИ Т
	ЛЕГКИЙ БЕТОН КЛ.В10 М3	ОТДЕЛ.СЛОЙ М3	УТЕПЛИТЕЛЬ М3	ДРЕВЕСИНА М3	СТАЛЬ КГ	
2ПСО 30.33.3.5-ПТ	1.352	0.160	0.370	0.002	60.10	2.66
2ПСО 30.33.4.0-ПТ	1.505	0.160	0.510	0.002	61.52	2.90

СХЕМА РАСКЛАДКИ УТЕПЛИТЕЛЯ

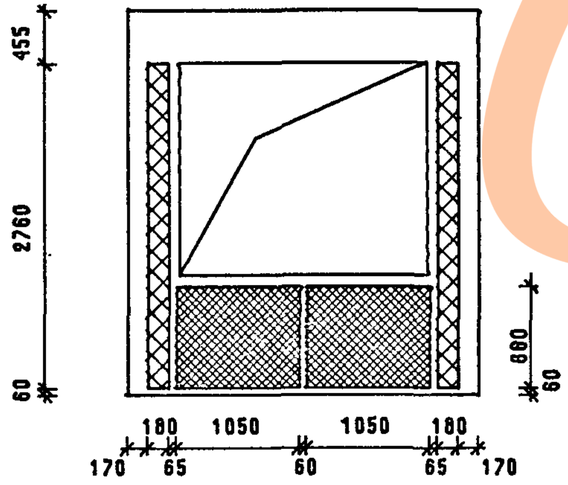

1. ХАРАКТЕРИСТИКУ МАТЕРИАЛОВ ПАНЕЛИ СМ. ТТ
2. УЗЛЫ СМ. К44
3. КОНФИГУРАЦИЮ И РАЗБИВКУ ШПОНОК НА БОКОВЫХ ГРАНЯХ СМ. К44 ЛИСТЫ 8-9
4. ВЕДОМОСТЬ РАСХОДА СТАЛИ СМ. РС
5. УСЛОВНЫЕ ОБОЗНАЧЕНИЯ:

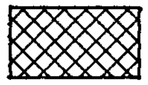

УТЕПЛИТЕЛЬ ТОЛЩИНОЙ
100 ММ - ДЛЯ ПАНЕЛЕЙ ТОЛЩИНОЙ 350 ММ
150 ММ - ДЛЯ ПАНЕЛЕЙ ТОЛЩИНОЙ 400 ММ

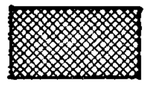

УТЕПЛИТЕЛЬ ТОЛЩИНОЙ
150 ММ - ДЛЯ ПАНЕЛЕЙ ТОЛЩИНОЙ 350 ММ
200 ММ - ДЛЯ ПАНЕЛЕЙ ТОЛЩИНОЙ 400 ММ

НАЧ.ОТД.	ВОЛЫНСКИЙ	
ГЛ.КОНСТ	ШАЦ	
Г И П	ОСТРОЕВА	
Г И П	ОСИНА	
ПРОВЕР	НОСОВА	
РАЗРАБ	ПТИЦЫНА	
Н. КОНТР.	ВАСИЛЬЕВА	

1.090.1-1/88 2-4-К1

ПАНЕЛИ
2ПСО 30.33.3.5-ПТ
2ПСО 30.33.4.0-ПТ

СТАДИЯ	ЛИСТ	ЛИСТОВ
Р	1	2

ЦНИИЭП торгово-бытовых зданий и туристских комплексов

ИНВ. ПОДЛ. | ПОДПИСЬ И ДАТА | ВЗАМ.ИНВ.

https://zavodjbi.com/

Армирование наружного слоя

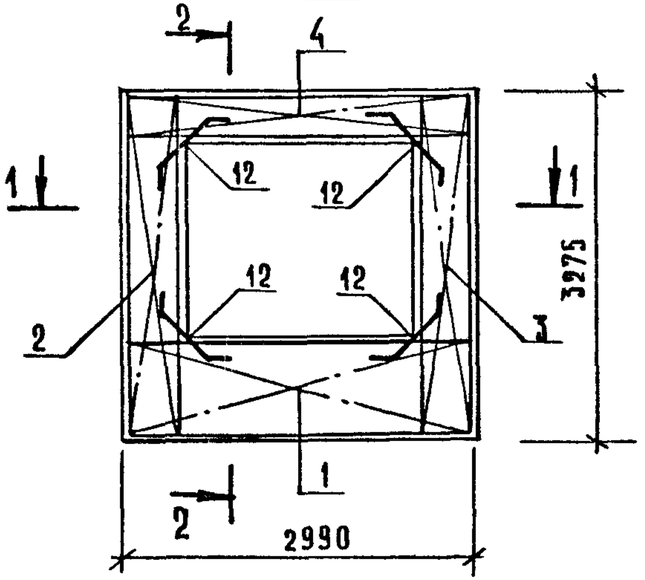

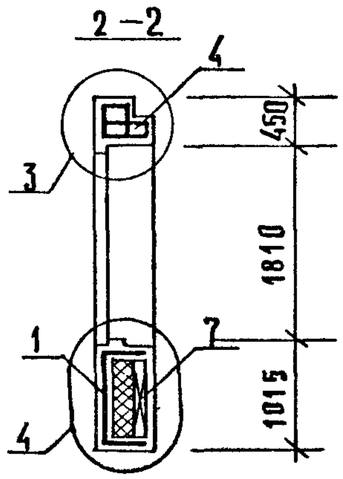

Армирование внутреннего слоя

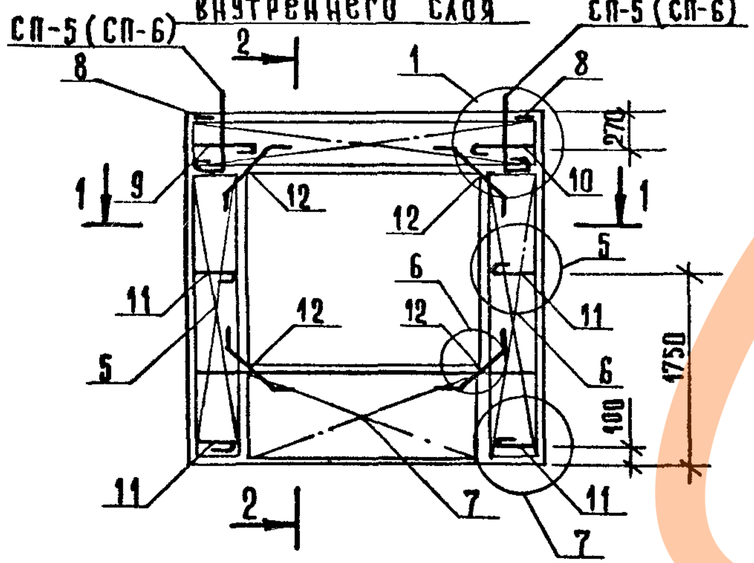

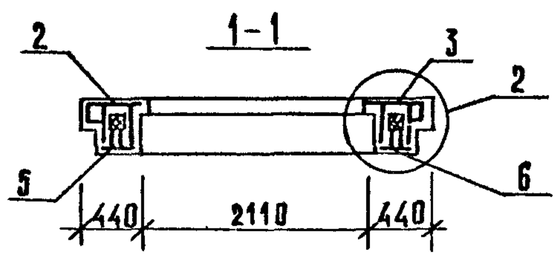

Марка панели	Поз.	Марка арматурного изделия	Кол	Масса, кг		Обозначение документа
				1 шт.	всего	
2ПСО 30.33.3,5-ПТ	1	КПН-1	1	9,75	9,75	2-5-К1
	2	КПН-25Т	1	8,18	8,18	2-5-К16
	3	КПН-25Н	1	8,18	8,18	2-5-К17
	4	КПН-41	1	12,96	12,96	2-5-К30
	5	КПВ-7Т	1	3,30	3,30	2-5-К67
	6	КПВ-7Н	1	3,30	3,30	2-5-К67
	7	КПВ-1	1	4,60	4,60	2-5-К61
	8	МН-1	2	0,81	1,62	2-6-К120
	9	АН-1Т	1	1,16	1,16	2-6-К123
	10	АН-1Н	1	1,16	1,16	2-6-К123
	11	АН-3	4	0,98	3,90	2-6-К124
	12	СГ-1	8	0,24	1,90	2-6-К122
	Итого:				60,10	
2ПСО 30.33.4,0-ПТ	1	КПН-2	1	9,96	9,96	2-5-К1
	2	КПН-26Т	1	8,40	8,40	2-5-К16
	3	КПН-26Н	1	8,40	8,40	2-5-К17
	4	КПН-42	1	13,31	13,31	2-5-К30
	5	КПВ-7Т	1	3,30	3,30	2-5-К67
	6	КПВ-7Н	1	3,30	3,30	2-5-К67
	7	КПВ-1	1	4,60	4,60	2-5-К61
	8	МН-1	2	0,81	1,62	2-6-К120
	9	АН-2Т	1	1,18	1,18	2-6-К123
	10	АН-2Н	1	1,18	1,18	2-6-К123
	11	АН-4	4	1,07	4,26	2-6-К124
	12	СГ-1	8	0,24	1,90	2-6-К122
	Итого:				61,52	

1. В графе „обозначение документа" приведен номер выпуска и документа по серии 1.090.1-1/88.
2. Подбор марок петель в зависимости от плотности легкого бетона панелей см. ТТ.
3. Порядок сборки арматурных изделий в форме см. ТТ.
4. Узлы см. К45.

1.090.1-1/88.2-4-К1

Лист 2

23782 11

https://zavodjbi.com/

https://zavodjbi.com/

САПР ТБЗТК | Т.ЛП СП | РУК.ГР. СТ.ИНЖ. | ВИНОКУР БУРЛАКОВА

ОПАЛУБОЧНЫЙ ЧЕРТЕЖ

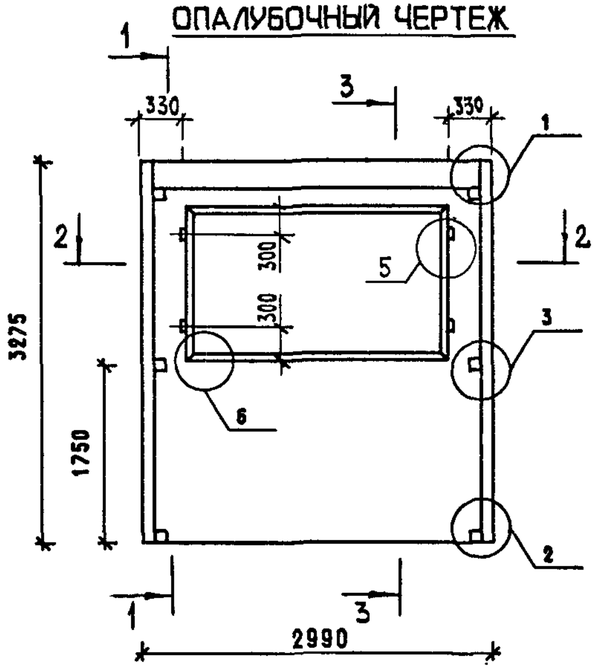

1 — 1

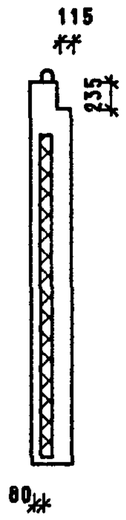

3 — 3

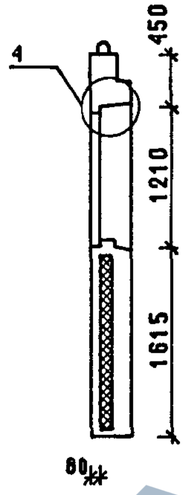

350 ДЛЯ ЗПСО 30.33.3.5-ПТ

400 ДЛЯ ЗПСО 30.33.4.0-ПТ

2 — 2

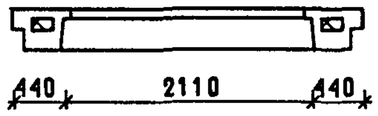

МАРКА ПАНЕЛИ	РАСХОД МАТЕРИАЛОВ					МАССА ПАНЕЛИ Т
	ЛЕГКИЙ БЕТОН КЛ.В10 М3	ОТДЕЛ.СЛОЙ М3	УТЕПЛИТЕЛЬ М3	ДРЕВЕСИНА М3	СТАЛЬ КГ	
ЗПСО 30.33.3.5-ПТ	1.564	0.198	0.568	0.002	64.86	2.99
ЗПСО 30.33.4.0-ПТ	1.716	0.198	0.771	0.002	66.30	3.23

1. ХАРАКТЕРИСТИКУ МАТЕРИАЛОВ ПАНЕЛИ СМ. ТТ
2. УЗЛЫ СМ. К44
3. КОНФИГУРАЦИЮ И РАЗБИВКУ ШПОНОК НА БОКОВЫХ ГРАНЯХ СМ. К44 ЛИСТЫ 8-9
4. ВЕДОМОСТЬ РАСХОДА СТАЛИ СМ. РС
5. УСЛОВНЫЕ ОБОЗНАЧЕНИЯ СМ. К1

СХЕМА РАСКЛАДКИ УТЕПЛИТЕЛЯ

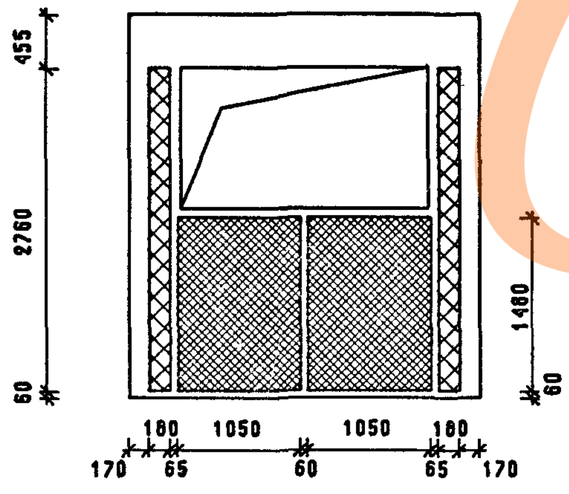

ИНВ. ПОДЛ. | ПОДПИСЬ И ДАТА | ВЗАМ.ИНВ.

НАЧ.ОТД.	ВОЛЫНСКИЙ		
ГЛ.КОНСТ	ШАЦ		
Г И П	ОСТРОЗА		
Г И П	ОСИНА		
ПРОВЕР	НОСОВА		
РАЗРАБ	ПТИЦЫНА		
Н.КОНТР.	ВАСИЛЬЕВА		

1.090.1-1/88 2-4-К2

ПАНЕЛИ
ЗПСО 30.33.3.5-ПТ
ЗПСО 30.33.4.0-ПТ

СТАДИЯ	ЛИСТ	ЛИСТОВ
Р	1	2

ЦНИИЭП торгово-бытовых зданий и туристских комплексов

https://zavodjbi.com/

https://zavodjbi.com/

Армирование наружного слоя

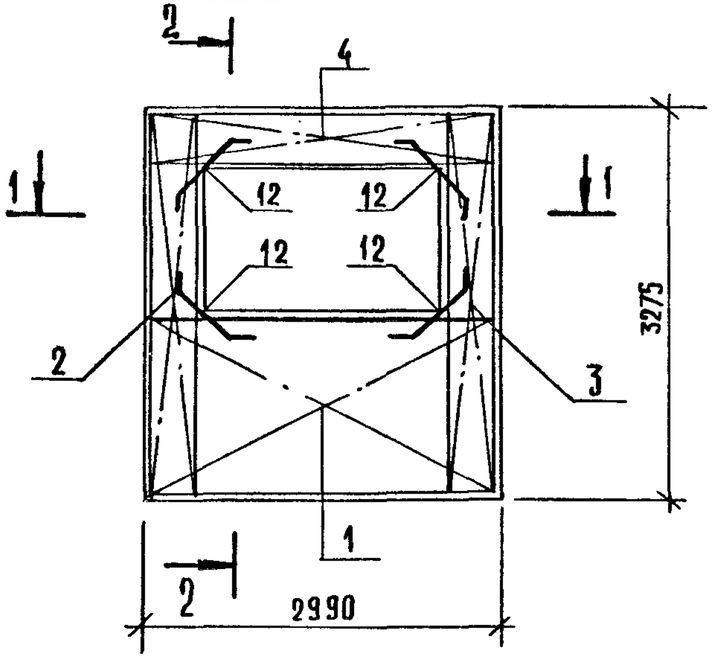

2-2

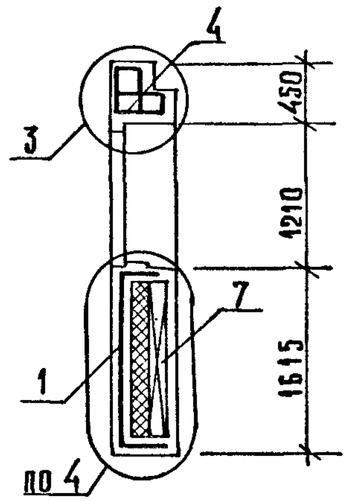

Армирование внутреннего слоя

СП-5(СП-6) для ПСО 30.33.3,5-ПТ
СП-6 (СП-5) для ПСО 30.33.4,0-ПТ

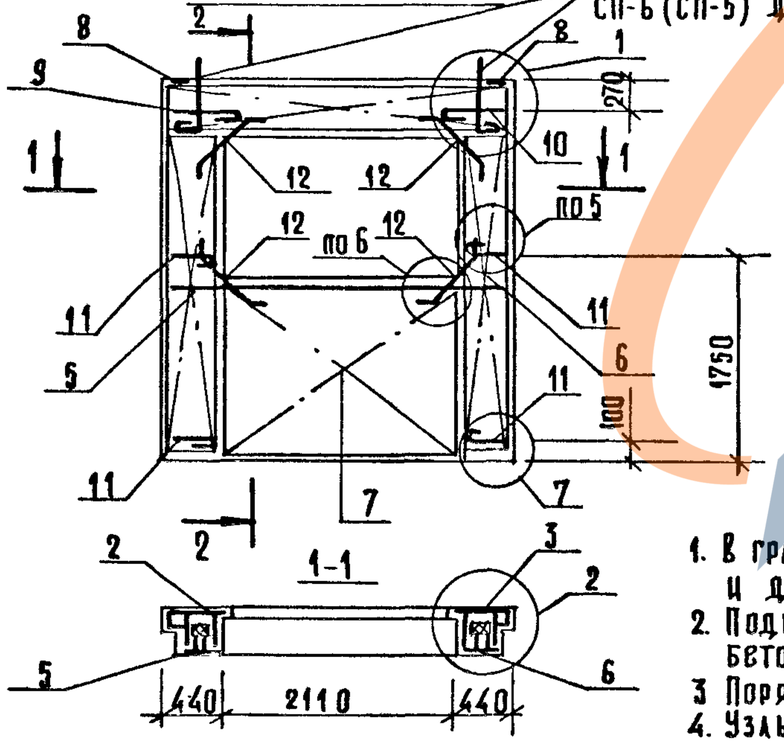

Марка панели	Поз.	Марка арматурного изделия	Кол.	Масса, кг		Обозначение документа
				1 шт.	всего	
ЗПСО 30.33.3,5-ПТ	1	КПН-7	1	12.68	12.68	2-5-К5
	2	КПН-25Т	1	8.18	8.18	2-5-К16
	3	КПН-25Н	1	8.18	8.18	2-5-К17
	4	КПН-41	1	12.96	12.96	2-5-К30
	5	КПВ-7Т	1	3.30	3.30	2-5-К67
	6	КПВ-7Н	1	3.30	3.30	2-5-К67
	7	КПВ-2	1	6.47	6.47	2-5-К62
	8	МН-1	2	0.81	1.62	2-6-К120
	9	АН-1Т	1	1.16	1.16	2-6-К123
	10	АН-1Н	1	1.16	1.16	2-6-К123
	11	АН-3	4	0.98	3.90	2-6-К124
	12	СГ-1	8	0.24	1.90	2-6-К122
				Итого:	64.86	
ЗПСО 30.33.4,0-ПТ	1	КПН-8	1	12.91	12.91	2-5-К5
	2	КПН-26Т	1	8.40	8.40	2-5-К16
	3	КПН-26Н	1	8.40	8.40	2-5-К17
	4	КПН-42	1	13.31	13.31	2-5-К30
	5	КПВ-7Т	1	3.30	3.30	2-5-К67
	6	КПВ-7Н	1	3.30	3.30	2-5-К67
	7	КПВ-2	1	6.47	6.47	2-5-К62
	8	МН-1	2	0.81	1.62	2-6-К120
	9	АН-2Т	1	1.18	1.18	2-6-К123
	10	АН-2Н	1	1.18	1.18	2-6-К123
	11	АН-4	4	1.07	4.26	2-6-К124
	12	СГ-1	8	0.24	1.90	2-6-К122
				Итого:	66.30	

1. В графе „Обозначение документа" приведен номер выпуска и документа по серии 1.090.1-1/88.
2. Подбор марок петель в зависимости от плотности легкого бетона панелей см. ТТ.
3. Порядок сборки арматурных изделий в форме см.ТТ
4. Узлы см. К45.

1.090.1-1/88.2-4-К2

Лист 2

https://zavodjbi.com/

САПР | ТБЗТК | ТЛП | СП | РУК.ГР. | СТ.ИНЖ. | ВИНОКУР | БУРЛАКОВА

ОПАЛУБОЧНЫЙ ЧЕРТЕЖ

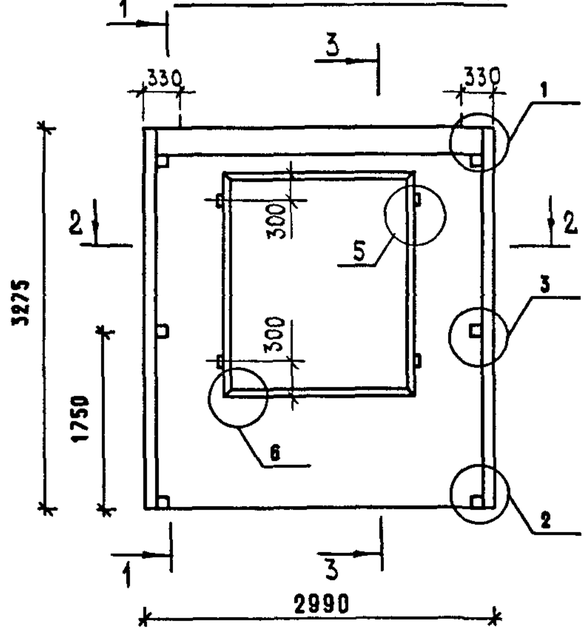

1 — 1

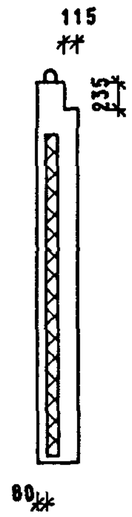

3 — 3

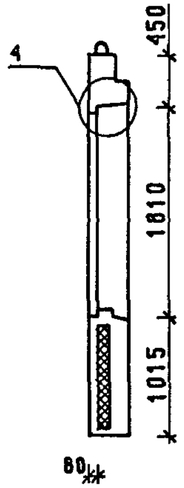

350 ДЛЯ 7ПСО 30.33.3.5-ПТ

400 ДЛЯ 7ПСО 30.33.4.0-ПТ

2 — 2

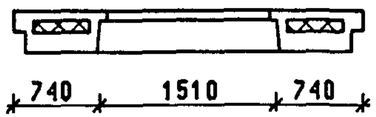

СХЕМА РАСКЛАДКИ УТЕПЛИТЕЛЯ

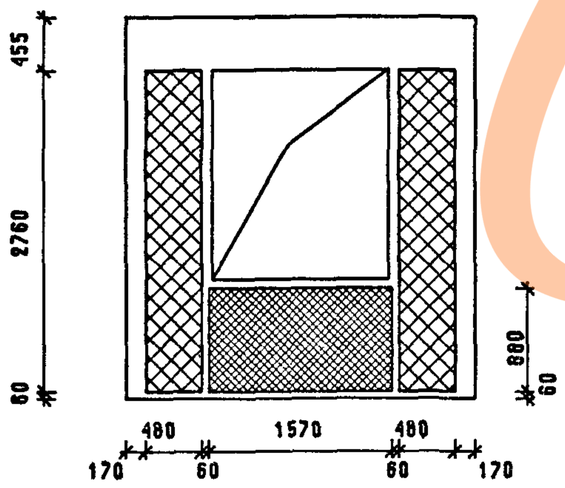

МАРКА ПАНЕЛИ	РАСХОД МАТЕРИАЛОВ					МАССА ПАНЕЛИ Т
	ЛЕГКИЙ БЕТОН КЛ.В10 М3	ОТДЕЛ.СЛОЙ М3	УТЕПЛИТЕЛЬ М3	ДРЕВЕСИНА М3	СТАЛЬ КГ	
7ПСО 30.33.3.5-ПТ	1.598	0.193	0.472	0.002	59.67	3.03
7ПСО 30.33.4.0-ПТ	1.744	0.193	0.674	0.002	61.83	3.27

1. ХАРАКТЕРИСТИКУ МАТЕРИАЛОВ ПАНЕЛИ СМ. ТТ
2. УЗЛЫ СМ. К44
3. КОНФИГУРАЦИЮ И РАЗБИВКУ ШПОНОК НА БОКОВЫХ ГРАНЯХ СМ. К44 ЛИСТЫ 8-9
4. ВЕДОМОСТЬ РАСХОДА СТАЛИ СМ. РС
5. УСЛОВНЫЕ ОБОЗНАЧЕНИЯ СМ. К1

НАЧ.ОТД.	ВОЛЫНСКИЙ		
ГЛ.КОНСТ	ШАЦ		
Г И П	ОСТРОВА		
Г И П	ОСИНА		
ПРОВЕР	НОСОВА		
РАЗРАБ	ПТИЦЫНА		
Н. КОНТР.	ВАСИЛЬЕВА		

1.090.1-1/88 2-4-КЗ

ПАНЕЛИ
7ПСО 30.33.3.5-ПТ
7ПСО 30.33.4.0-ПТ

СТАДИЯ	ЛИСТ	ЛИСТОВ
Р	1	2

ЦНИИЭП торгово-бытовых зданий и туристских комплексов

23782 14

ИНВ. ПОДЛ. | ПОДПИСЬ И ДАТА | ВЗАМ.ИНВ.

https://zavodjbi.com/

АРМИРОВАНИЕ НАРУЖНОГО СЛОЯ

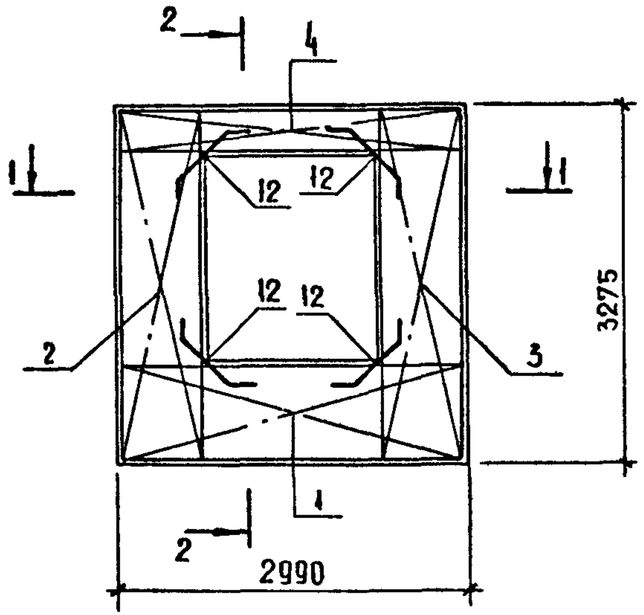

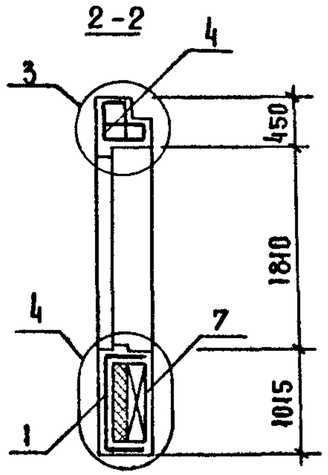

АРМИРОВАНИЕ ВНУТРЕННЕГО СЛОЯ

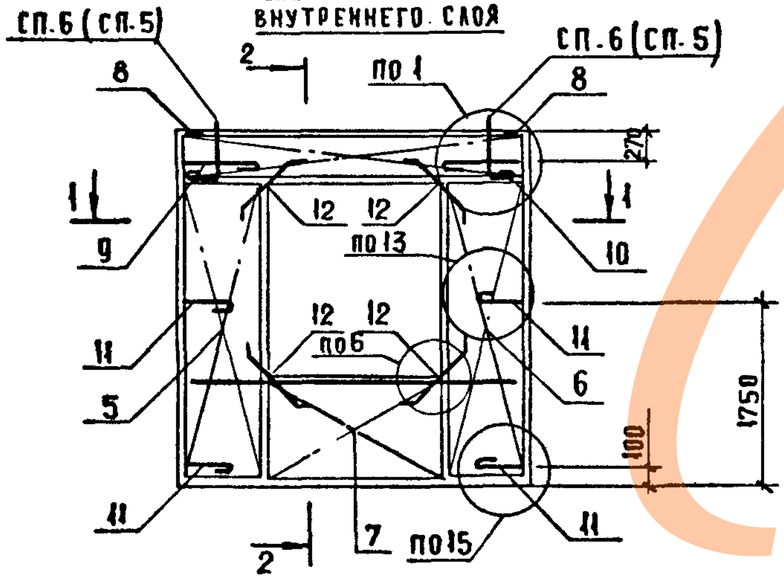

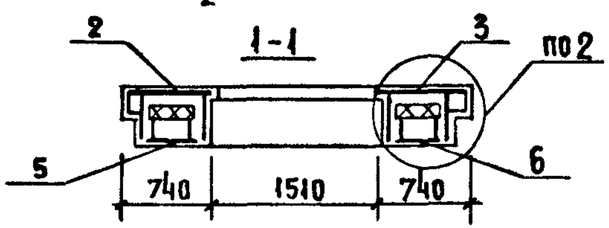

МАРКА ПАНЕЛИ	ПОЗ.	МАРКА АРМАТУРНОГО ИЗДЕЛИЯ	КОЛ.	МАССА, КГ		ОБОЗНАЧЕНИЕ ДОКУМЕНТА
				1 ШТ	ВСЕГО	
7ПСО 30.33.3,5-ПТ	1	КПН-9	1	8.55	8.55	2-5-К6
	2	КПН-33Т	1	9.61	9.61	2-5-К24
	3	КПН-33Н	1	9.61	9.61	2-5-К25
	4	КПН-43	1	12.02	12.02	2-5-К30
	5	КПВ-11Т	1	3.53	3.53	2-5-К71
	6	КПВ-11Н	1	3.53	3.53	2-5-К71
	7	КПВ-3	1	3.79	3.79	2-5-К63
	8	МН-1	2	0.81	1.62	2-6-К120
	9	АН-1Т	1	1.16	1.16	2-6-К123
	10	АН-1Н	1	1.16	1.16	2-6-К123
	11	АН-5	4	1.04	4.15	2-6-К125
	12	СГ-1	8	0.24	1.90	2-6-К122
	ИТОГО: 59.67					
7ПСО 30.33.4,0-ПТ	1	КПН-10	1	8.70	8.70	2-5-К6
	2	КПН-34Т	1	9.83	9.83	2-5-К24
	3	КПН-34Н	1	9.83	9.83	2-5-К25
	4	КПН-44	1	12.37	12.37	2-5-К30
	5	КПВ-11Т	1	3.53	3.53	2-5-К71
	6	КПВ-11Н	1	3.53	3.53	2-5-К71
	7	КПВ-3	1	3.79	3.79	2-5-К63
	8	МН-1	2	0.81	1.62	2-6-К120
	9	АН-2Т	1	1.18	1.18	2-6-К123
	10	АН-2Н	1	1.18	1.18	2-6-К123
	11	АН-6	4	1.08	4.33	2-6-К125
	12	СГ-1	8	0.24	1.90	2-6-К122
	ИТОГО: 61.83					

1. В ГРАФЕ "ОБОЗНАЧЕНИЕ ДОКУМЕНТА" ПРИВЕДЕН НОМЕР ВЫПУСКА И ДОКУМЕНТА ПО СЕРИИ 1.090.1-1/88
2. ПОДБОР МАРОК ПЕТЕЛЬ В ЗАВИСИМОСТИ ОТ ПЛОТНОСТИ ЛЕГКОГО БЕТОНА ПАНЕЛЕЙ СМ. ТТ
3. ПОРЯДОК СБОРКИ АРМАТУРНЫХ ИЗДЕЛИЙ В ФОРМЕ СМ. ТТ
4. УЗЛЫ СМ. К45

https://zavodjbi.com/

https://zavodjbi.com/

САПР ТБЗТК | ТЛП СП | РУК.ГР. СТ.ИНЖ | ВИНОКУР БУРЛАКОВА

ОПАЛУБОЧНЫЙ ЧЕРТЕЖ

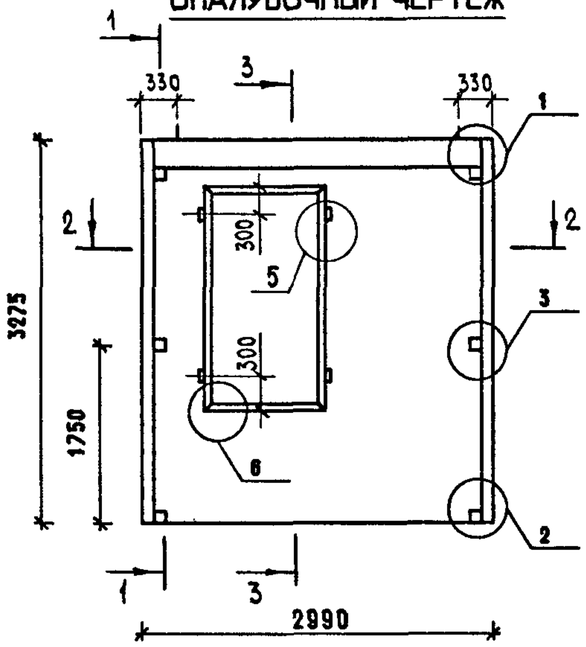

1 — 1

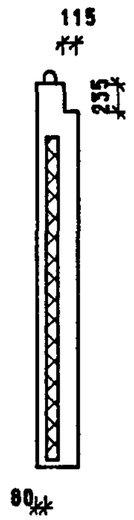

3 — 3

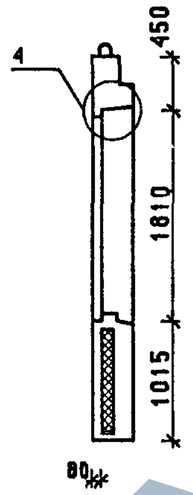

350 ДЛЯ ВПСО 30.33.3.5-ПТ

400 ДЛЯ ВПСО 30.33.4.0-ПТ

2 — 2

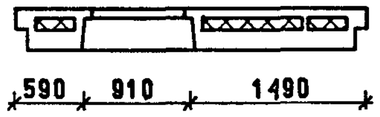

МАРКА ПАНЕЛИ	РАСХОД МАТЕРИАЛОВ					МАССА ПАНЕЛИ Т
	ЛЕГКИЙ БЕТОН КЛ.В10 М3	ОТДЕЛ.СЛОЙ М3	УТЕПЛИТЕЛЬ М3	ДРЕВЕСИНА М3	СТАЛЬ КГ	
ВПСО 30.33.3.5-ПТ	1.872	0.225	0.545	0.002	64.47	3.46
ВПСО 30.33.4.0-ПТ	2.044	0.225	0.776	0.002	66.00	3.73

1. ХАРАКТЕРИСТИКУ МАТЕРИАЛОВ ПАНЕЛИ СМ. ТТ
2. УЗЛЫ СМ. К44
3. КОНФИГУРАЦИЮ И РАЗБИВКУ ШПОНОК НА БОКОВЫХ ГРАНЯХ СМ. К44 ЛИСТЫ 8-9
4. ВЕДОМОСТЬ РАСХОДА СТАЛИ СМ. РС
5. УСЛОВНЫЕ ОБОЗНАЧЕНИЯ СМ. К1

СХЕМА РАСКЛАДКИ УТЕПЛИТЕЛЯ

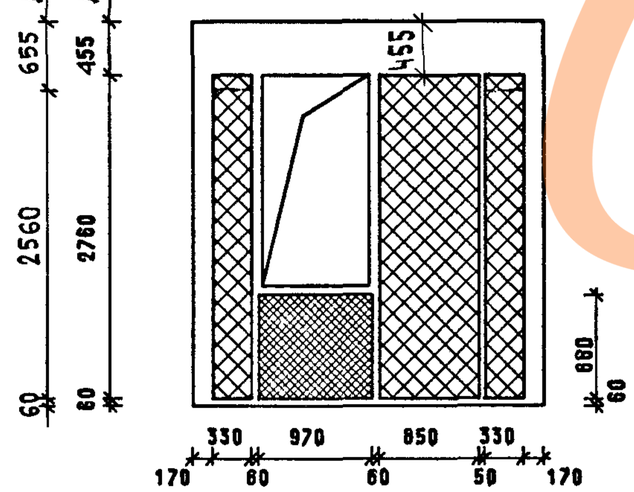

ИНВ. | ПОДЛ. | ПОДПИСЬ И ДАТА | ВЗАМ.ИНВ.

НАЧ.ОТД.	ВОЛЫНСКИЙ		
ГЛ.КОНСТ	ШАЦ		
Г И П	ОСТРОЗА		
Г И П	ОСИНА		
ПРОВЕР	НОСОВА		
РАЗРАБ	ПТИЦЫНА		
Н. КОНТР.	ВАСИЛЬЕВА		

1.090.1-1/88. 2-4-К4

ПАНЕЛИ
ВПСО 30.33.3.5-ПТ
ВПСО 30.33.4.0-ПТ

СТАДИЯ	ЛИСТ	ЛИСТОВ
Р	1	2

ЦНИИЭП ТОРГОВО-БЫТОВЫХ ЗДАНИЙ И ТУРИСТСКИХ КОМПЛЕКСОВ

https://zavodjbi.com/

https://zavodjbi.com/

Армирование наружного слоя

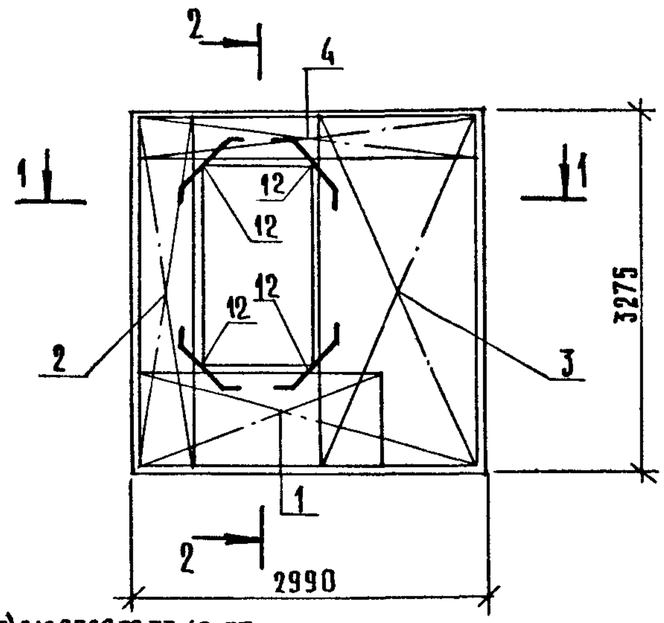

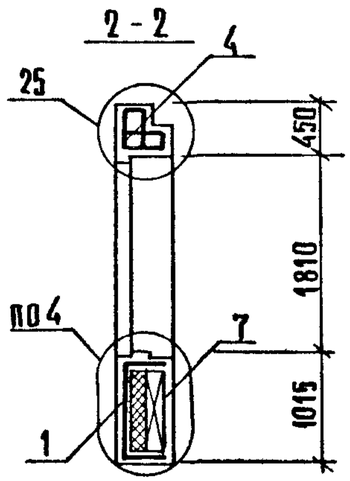

СП-4(СП-6) для 8ПСО 30.33.4,0-ПТ
СП-6 для 8ПСО 30.33.3,5-ПТ

Армирование внутреннего слоя

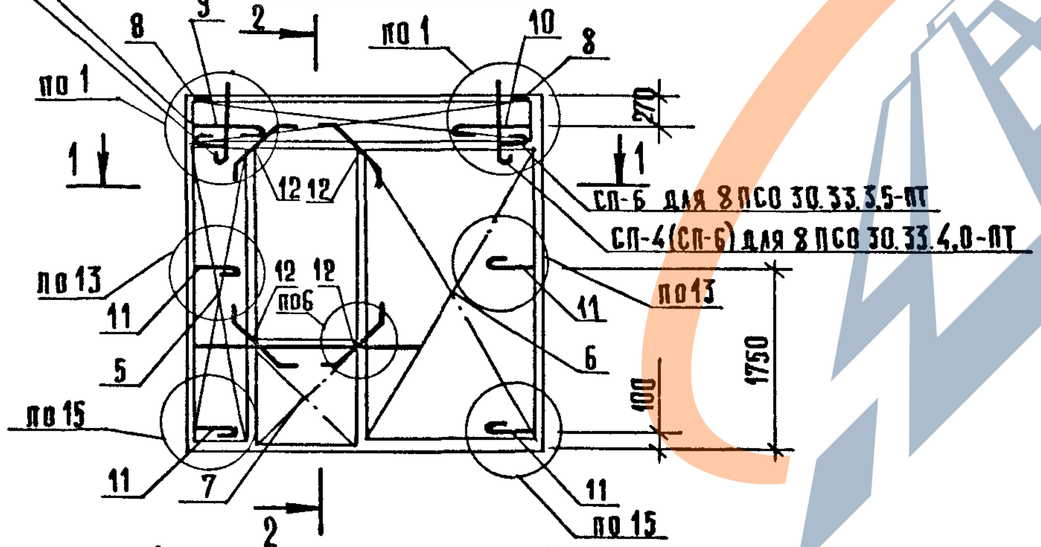

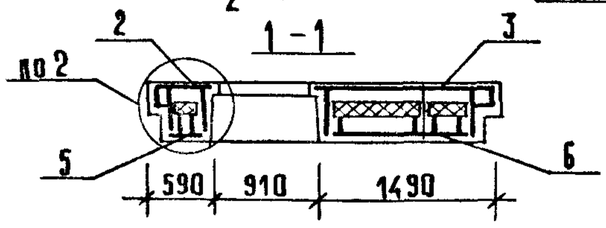

Марка панели	Поз.	Марка арматурного изделия	Кол.	Масса, кг		Обозначение документа
				1 шт	всего	
8ПСО 30.33.3,5-ПТ	1	КПН-19Т	1	6,48	6,48	2-5-К12
	2	КПН-29Т	1	8,75	8,75	2-5-К20
	3	КПН-35Н	1	15,35	15,35	2-5-К27
	4	КПН-45	1	10,76	10,76	2-5-К31
	5	КПВ-9Т	1	3,60	3,60	2-5-К69
	6	КПВ-12Н	1	7,34	7,34	2-5-К72
	7	КПВ-4	1	2,47	2,47	2-5-К64
	8	МН-1	2	0,81	1,62	2-6-К120
	9	АН-1Т	1	1,16	1,16	2-6-123
	10	АН-1Н	1	1,16	1,16	2-6-К123
	11	АН-5	4	1,04	4,15	2-6-К125
	12	СГ-1	8	0,24	1,90	2-6-К122
				Итого:	64,47	
8ПСО 30.33.4,0-ПТ	1	КПН-20Т	1	6,60	6,60	2-5-К12
	2	КПН-30Т	1	8,97	8,97	2-5-К20
	3	КПН-36Н	1	15,64	15,64	2-5-К27
	4	КПН-46	1	11,11	11,11	2-5-К31
	5	КПВ-9Т	1	3,60	3,60	2-5-К69
	6	КПВ-12Н	1	7,34	7,34	2-5-К72
	7	КПВ-4	1	2,47	2,47	2-5-К64
	8	МН-1	2	0,81	1,62	2-6-К120
	9	АН-2Т	1	1,18	1,18	2-6-К123
	10	АН-2Н	1	1,18	1,18	2-6-К123
	11	АН-6	4	1,08	4,33	2-6-К125
	12	СГ-1	8	0,24	1,90	2-6-К122
				Итого:	66,00	

1. В графе „обозначение документа" приведен номер выпуска и документа по серии 1.090.1-1/88.
2. Подбор марок петель в зависимости от плотности легкого бетона панелей см. ТТ.
3. Порядок сборки арматурных изделий в форме см. ТТ.
4. Узлы см. К45.

ЗАВОД ЖБИ

1.090.1-1/88.2-4-К4

Лист 2

https://zavodjbi.com/

САПР ТБЗТК | Т.ЛП СП | РУК.ГР. СТ.ИНЖ. | ВИНОКУР БУРЛАКОВА

ОПАЛУБОЧНЫЙ ЧЕРТЕЖ

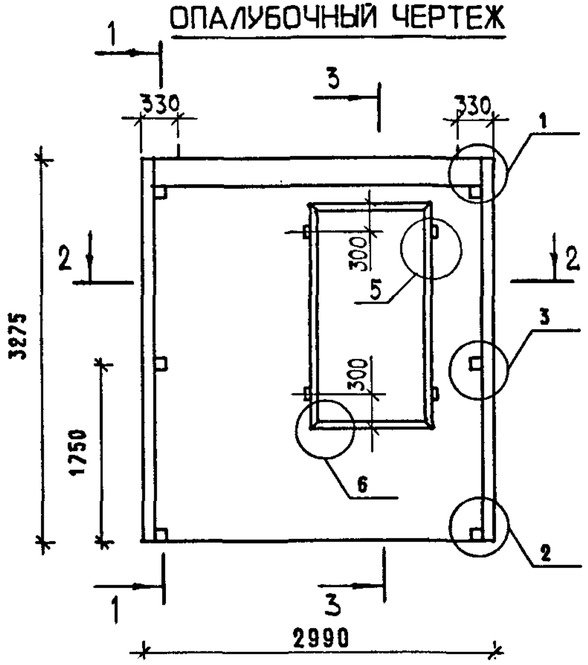

1 — 1

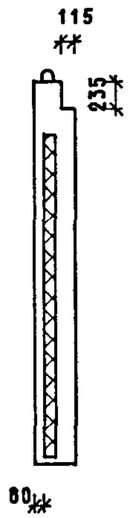

3 — 3

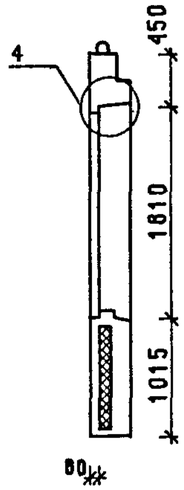

350 ДЛЯ 9ПСО 30.33.3.5-ПТ

400 ДЛЯ 9ПСО 30.33.4.0-ПТ

2 — 2

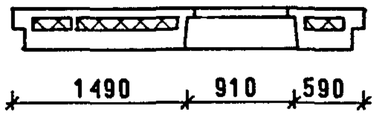

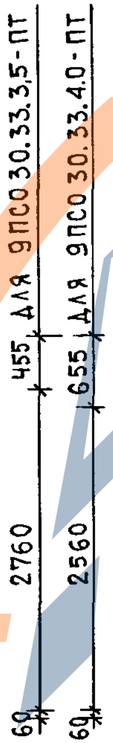

СХЕМА РАСКЛАДКИ УТЕПЛИТЕЛЯ

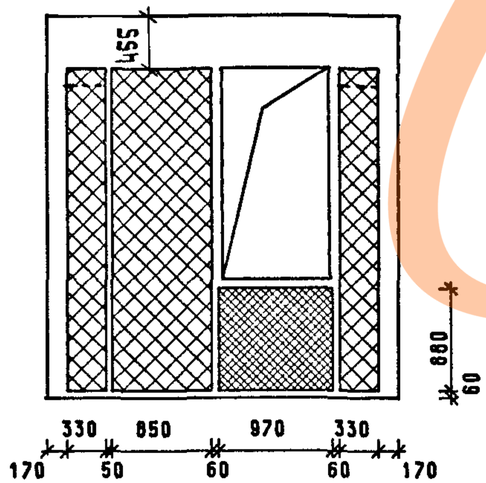

МАРКА ПАНЕЛИ	РАСХОД МАТЕРИАЛОВ					МАССА ПАНЕЛИ Т
	ЛЕГКИЙ БЕТОН КЛ.В10 М3	ОТДЕЛ.СЛОЙ М3	УТЕПЛИТЕЛЬ М3	ДРЕВЕСИНА М3	СТАЛЬ КГ	
9ПСО 30.33.3.5-ПТ	1.872	0.225	0.545	0.002	64.47	3.46
9ПСО 30.33.4.0-ПТ	2.044	0.225	0.776	0.002	66.00	3.73

1. ХАРАКТЕРИСТИКУ МАТЕРИАЛОВ ПАНЕЛИ СМ. ТТ
2. УЗЛЫ СМ. К44
3. КОНФИГУРАЦИЮ И РАЗБИВКУ ШПОНОК НА БОКОВЫХ ГРАНЯХ СМ. К44 ЛИСТЫ 8-9
4. ВЕДОМОСТЬ РАСХОДА СТАЛИ СМ. РС
5. УСЛОВНЫЕ ОБОЗНАЧЕНИЯ СМ. К1

НАЧ.ОТД.	ВОЛЫНСКИЙ	
ГЛ.КОНСТ	ШАЦ	
Г И П	ОСТРОВА	
Г И П	ОСИНА	
ПРОВЕР	НОСОВА	
РАЗРАБ	ПТИЦЫНА	
Н. КОНТР.	ВАСИЛЬЕВА	

1.090.1-1/88. 2-4-К5

ПАНЕЛИ
9ПСО 30.33.3.5-ПТ
9ПСО 30.33.4.0-ПТ

СТАДИЯ	ЛИСТ	ЛИСТОВ
Р	1	2

ЦНИИЭП торгово-бытовых зданий и туристских комплексов

23782 18

ФОРМАТ А3

ИНВ. ПОДЛ. | ПОДПИСЬ И ДАТА | ВЗАМ.ИНВ.

https://zavodjbi.com/

https://zavodjbi.com/

Армирование наружного слоя

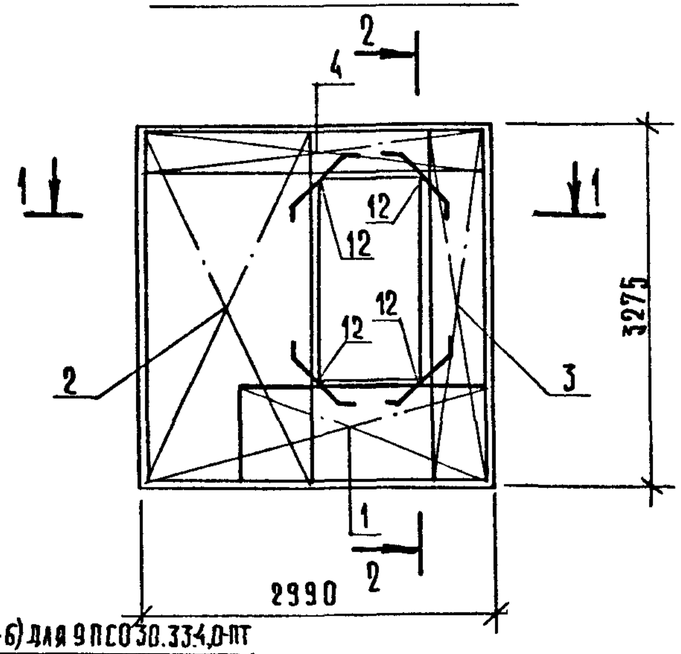

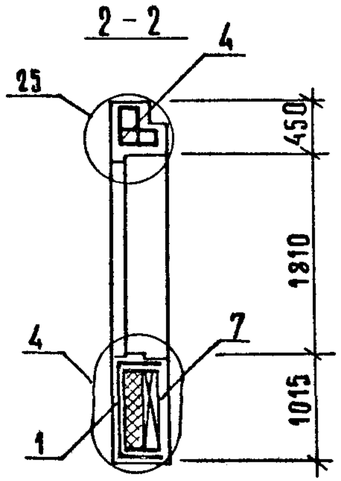

СП-4(СП-6) для 9ПСО30.33.4,0-ПТ
СП6 для 9ПСО30.33.3,5-ПТ

Армирование внутреннего слоя

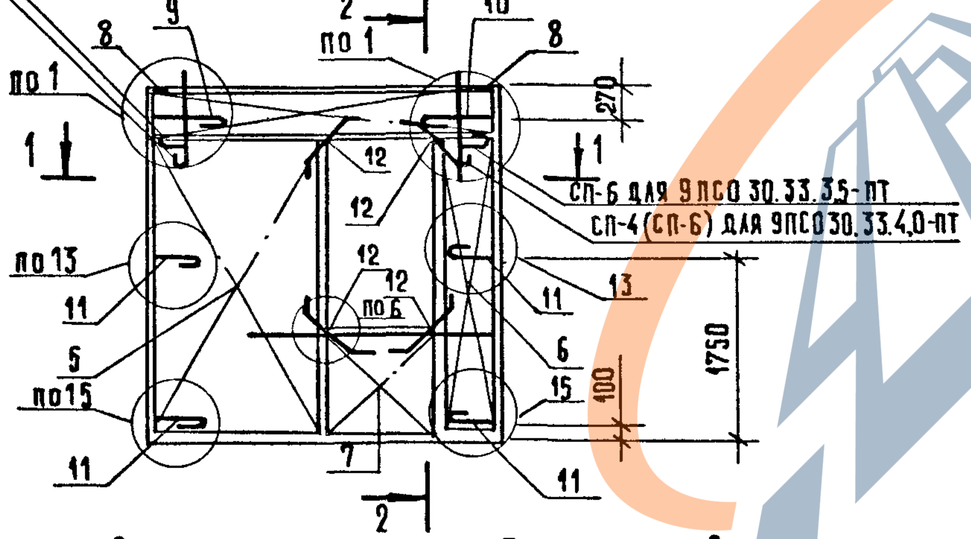

СП-6 для 9ПСО 30.33.3,5-ПТ
СП-4(СП-6) для 9ПСО30.33.4,0-ПТ

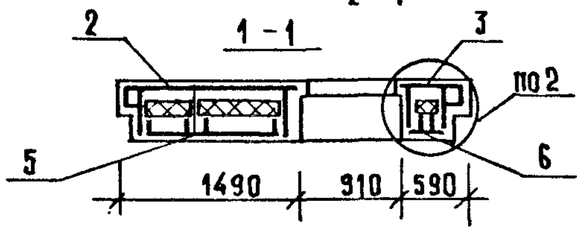

Марка панели	Поз.	Марка арматурного изделия	Кол.	Масса, кг: 1 шт.	Масса, кг: всего	Обозначение документа
9ПСО 30.33.3,5-ПТ	1	КПН-19Н	1	6,48	6,48	2-5-К13
	2	КПН-35Т	1	15.35	15.35	2-5-К26
	3	КПН-29Н	1	8.75	8.75	2-5-К21
	4	КПН-45	1	10.76	10.76	2-5-К31
	5	КПВ-12Т	1	7.34	7.34	2-5-К72
	6	КПВ-9Н	1	3.60	3.60	2-5-К69
	7	КПВ-4	1	2.47	2.47	2-5-К64
	8	МН-1	2	0,81	1.62	2-6-К120
	9	АН-1Т	1	1,16	1.16	2-6-К123
	10	АН-1Н	1	1.16	1.16	2-6-К123
	11	АН-5	4	1,04	4.15	2-6-К125
	12	СГ-1	8	0,24	1.90	2-6-К122
				Итого:	64.47	
9ПСО 30.33.4,0-ПТ	1	КПН-20Н	1	6,60	6.60	2-5-К13
	2	КПН-36Т	1	15,64	15.64	2-5-К26
	3	КПН-30Н	1	8.97	8,97	2-5-К21
	4	КПН-46	1	11.11	11.11	2-5-К31
	5	КПВ-12Т	1	7.34	7.34	2-5-К72
	6	КПВ-9Н	1	3.60	3,60	2-5-К69
	7	КПВ-4	1	2.47	2,47	2-5-К64
	8	МН-1	2	0,81	1.62	2-6-К120
	9	АН-2Т	1	1,18	1.18	2-6-К123
	10	АН-2Н	1	1.18	1,18	2-6-К123
	11	АН-6	4	1.08	4.33	2-6-К125
	12	СГ-1	8	0.24	1.90	2-6-К122
				Итого:	66.00	

1. В графе „обозначение документа" приведен номер выпуска и документа по серии 1.090.1-1/88.
2. Подбор марок петель в зависимости от плотности легкого бетона панелей см. ТТ.
3. Порядок сборки арматурных изделий в форме см. ТТ.
4. Узлы см. К45.

1.090.1-1/88.2-4-К5 | Лист 2

23782 19

https://zavodjbi.com/

Формат А3

ОПАЛУБОЧНЫЙ ЧЕРТЕЖ

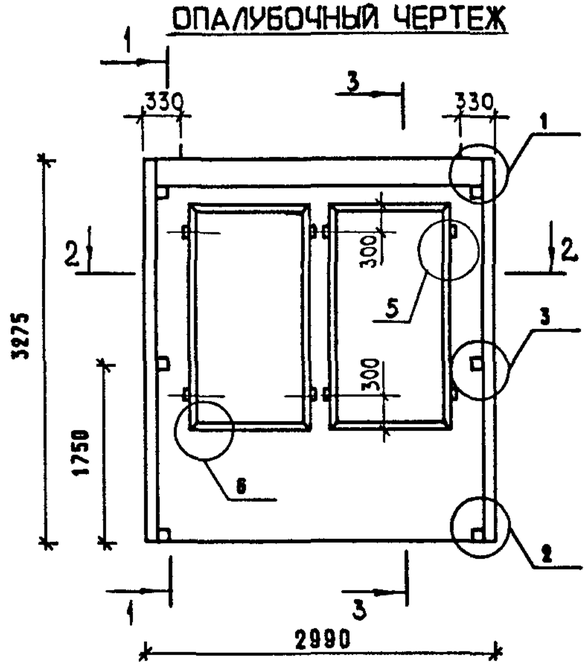

1 — 1

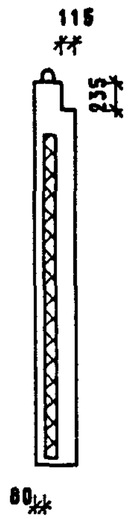

3 — 3

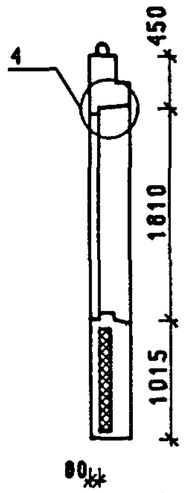

350 ДЛЯ 10ПСО 30.33.3,5-ПТ

400 ДЛЯ 10ПСО 30.33.4,0-ПТ

2 — 2

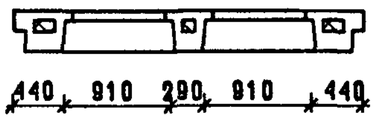

МАРКА ПАНЕЛИ	РАСХОД МАТЕРИАЛОВ					МАССА ПАНЕЛИ Т
	ЛЕГКИЙ БЕТОН КЛ.В10 М3	ОТДЕЛ.СЛОЙ М3	УТЕПЛИТЕЛЬ М3	ДРЕВЕСИНА М3	СТАЛЬ КГ	
10ПСО 30.33.3,5-ПТ	1.500	0.176	0.386	0.004	67.08	2.89
10ПСО 30.33.4,0-ПТ	1.666	0.176	0.536	0.004	68.96	3.15

1. ХАРАКТЕРИСТИКУ МАТЕРИАЛОВ ПАНЕЛИ СМ. ТТ
2. УЗЛЫ СМ. К44
3. КОНФИГУРАЦИЮ И РАЗБИВКУ ШПОНОК НА БОКОВЫХ ГРАНЯХ СМ. К44 ЛИСТЫ 6-8
4. ВЕДОМОСТЬ РАСХОДА СТАЛИ СМ. РС
5. УСЛОВНЫЕ ОБОЗНАЧЕНИЯ СМ. К1

СХЕМА РАСКЛАДКИ УТЕПЛИТЕЛЯ

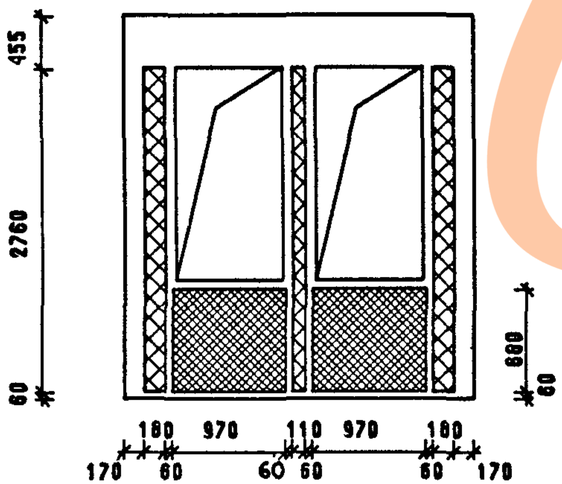

НАЧ.ОТД.	ВОЛЫНСКИЙ		
ГЛ.КОНСТ	ШАЦ		
Г И П	ОСТРОВА.		
Г И П	ОСИНА		
ПРОВЕР	НОСОВА		
РАЗРАБ	ПТИЦЫНА		
Н. КОНТР.	ВАСИЛЬЕВА		

1.090.1-1/88. 2-4-К6

ПАНЕЛИ
10ПСО 30.33.3,5-ПТ
10ПСО 30.33.4,0-ПТ

СТАДИЯ	ЛИСТ	ЛИСТОВ
Р	1	3

ЦНИИЭП торгово-бытовых зданий и туристских комплексов

23782 20

САПР ТБЗТК | Т/П СП | РУК.ГР. СТ.ИНЖ | ВИНОКУР БУРЛАКОВА

ИНВ. ПОДЛ. | ПОДПИСЬ И ДАТА | ВЗАМ.ИНВ.

https://zavodjbi.com/

https://zavodjbi.com/

Армирование наружного слоя

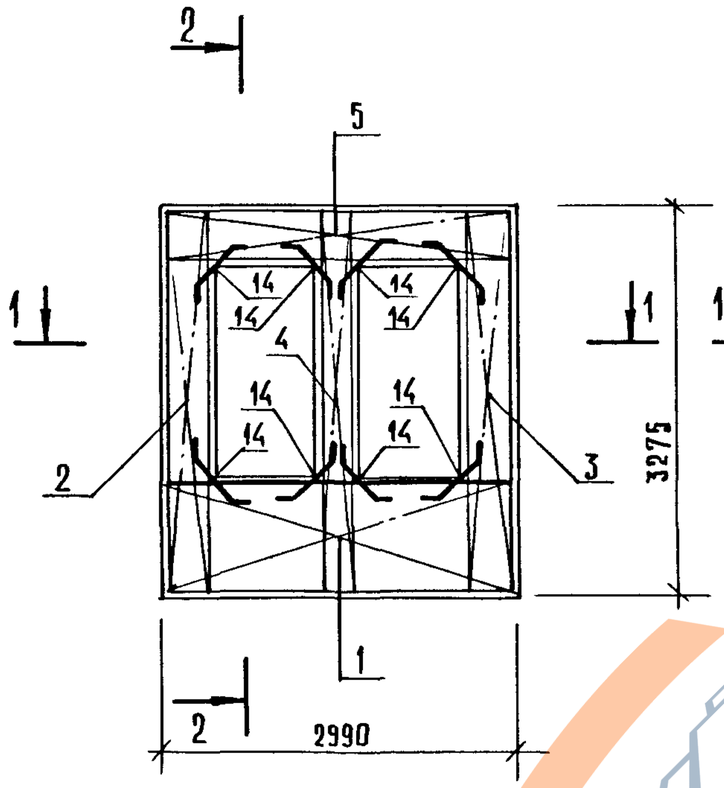

Армирование внутреннего слоя

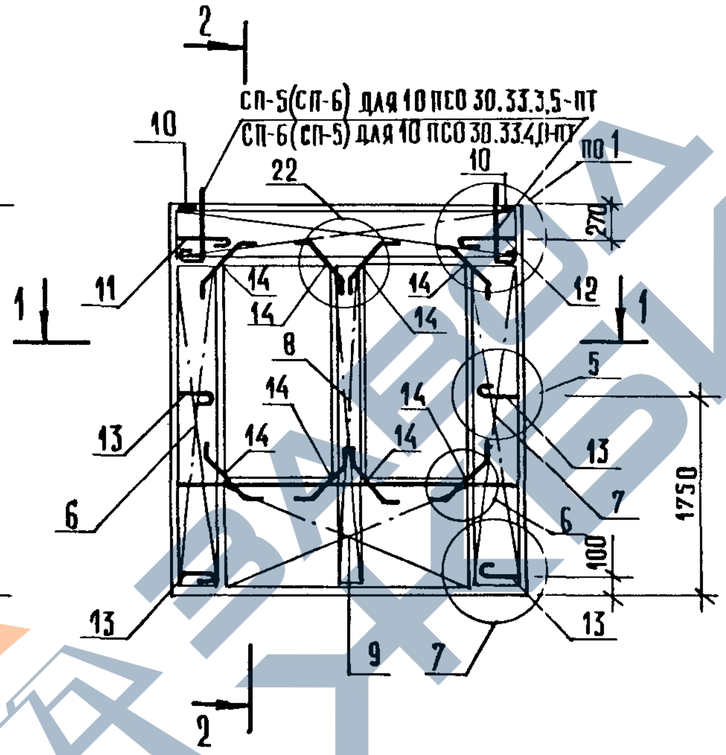

2–2

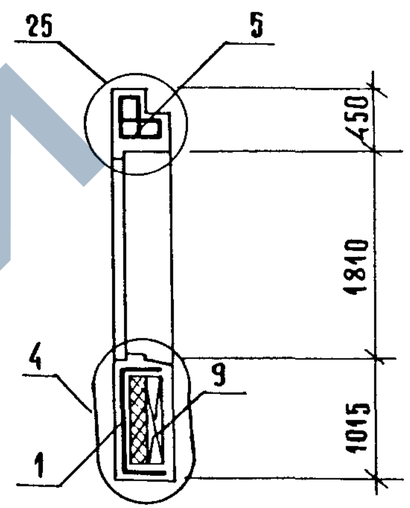

1–1

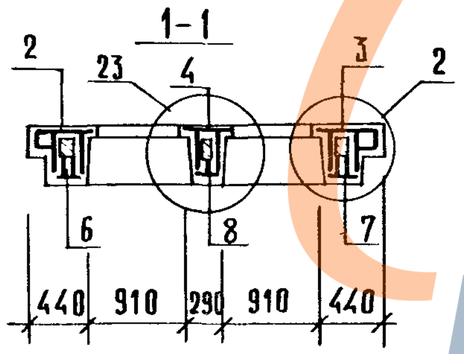

23782 21
https://zavodjbi.com/

https://zavodjbi.com/

МАРКА ПАНЕЛИ	ПОЗ.	МАРКА АРМАТУРНОГО ИЗДЕЛИЯ	КОЛ.	МАССА, КГ		ОБОЗНАЧЕНИЕ ДОКУМЕНТА
				1 ШТ	ВСЕГО	
1ОПСО 30.33.3,5-ПТ	1	КПН-11	1	9.35	9.35	2-5-К7
	2	КПН-25Т	1	8.18	8.18	2-5-К16
	3	КПН-25Н	1	8.18	8.18	2-5-К17
	4	КПН-39	1	6.37	6.37	2-5-К29
	5	КПН-45	1	10.76	10.76	2-5-К31
	6	КПВ-7Т	1	3.30	3.30	2-5-К67
	7	КПВ-7Н	1	3.30	3.30	2-5-К67
	8	КПВ-14	1	1.66	1.66	2-5-К73
	9	КПВ-1	1	4.60	4.60	2-5-К61
	10	МН-1	2	0.81	1.62	2-6-К120
	11	АН-1Т	1	1.16	1.16	2-6-К123
	12	АН-1Н	1	1.16	1.16	2-6-К123
	13	АН-3	4	0.98	3.90	2-6-К124
	14	СГ-1	16	0.24	3.79	2-6-К122
		ИТОГО: 67.08				

МАРКА ПАНЕЛИ	ПОЗ.	МАРКА АРМАТУРНОГО ИЗДЕЛИЯ	КОЛ.	МАССА, КГ		ОБОЗНАЧЕНИЕ ДОКУМЕНТА
				1 ШТ	ВСЕГО	
1ОПСО 30.33.4,0-ПТ	1	КПН-12	1	9.51	9.51	2-5-К7
	2	КПН-26Т	1	8.40	8.40	2-5-К16
	3	КПН-26Н	1	8.40	8.40	2-5-К17
	4	КПН-40	1	6.51	6.51	2-5-К29
	5	КПН-46	1	11.11	11.11	2-5-К31
	6	КПВ-7Т	1	3.30	3.30	2-5-К67
	7	КПВ-7Н	1	3.30	3.30	2-5-К67
	8	КПВ-14	1	1.66	1.66	2-5-К73
	9	КПВ-1	1	4.60	4.60	2-5-К61
	10	МН-1	2	0.81	1.62	2-6-К120
	11	АН-2Т	1	1.18	1.18	2-6-К123
	12	АН-2Н	1	1.18	1.18	2-6-К123
	13	АН-4	4	1.07	4.26	2-6-К124
	14	СГ-1	16	0.24	3.79	2-6-К122
		ИТОГО: 68.96				

1. В ГРАФЕ "ОБОЗНАЧЕНИЕ ДОКУМЕНТА" ПРИВЕДЕН НОМЕР ВЫПУСКА И ДОКУМЕНТА ПО СЕРИИ 1.090.1-1/88
2. ПОДБОР МАРОК ПЕТЕЛЬ В ЗАВИСИМОСТИ ОТ ПЛОТНОСТИ ЛЕГКОГО БЕТОНА ПАНЕЛЕЙ СМ. ТТ
3. ПОРЯДОК СБОРКИ АРМАТУРНЫХ ИЗДЕЛИЙ В ФОРМЕ СМ. ТТ
4. УЗЛЫ СМ. К45

https://zavodjbi.com/

https://zavodjbi.com/

ОПАЛУБОЧНЫЙ ЧЕРТЕЖ

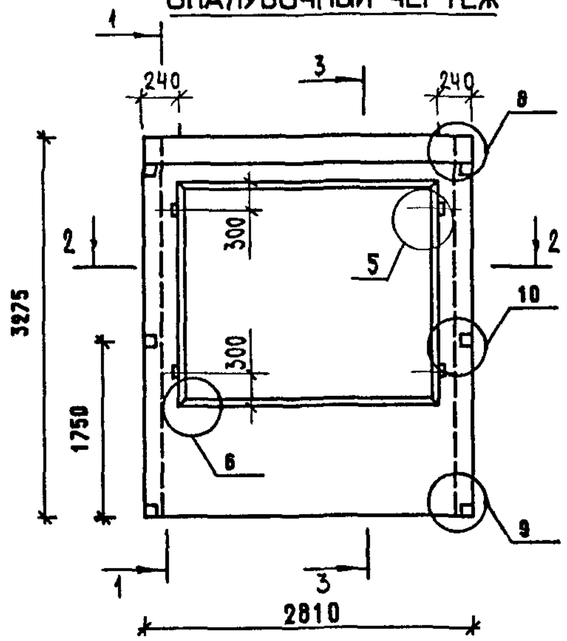

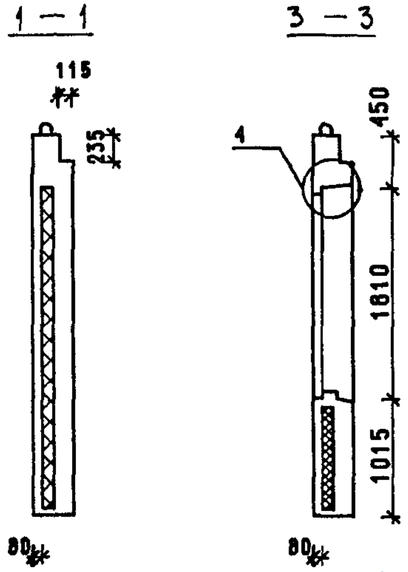

350 ДЛЯ 2ПСО 28.33.3.5-ПТ

400 ДЛЯ 2ПСО 28.33.4.0-ПТ

2 — 2

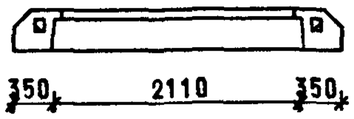

МАРКА ПАНЕЛИ	РАСХОД МАТЕРИАЛОВ					МАССА ПАНЕЛИ Т
	ЛЕГКИЙ БЕТОН КЛ.В10 М3	ОТДЕЛ.СЛОЙ М3	УТЕПЛИТЕЛЬ М3	ДРЕВЕСИНА М3	СТАЛЬ КГ	
2ПСО 28.33.3.5-ПТ	1.273	0.138	0.309	0.002	54.96	2,49
2ПСО 28.33.4.0-ПТ	1.376	0.133	0.418	0.002	55.04	2,65

1. ХАРАКТЕРИСТИКУ МАТЕРИАЛОВ ПАНЕЛИ СМ. ТТ
2. УЗЛЫ СМ. К44
3. КОНФИГУРАЦИЮ И РАЗБИВКУ ШПОНОК НА БОКОВЫХ ГРАНЯХ СМ. К44 ЛИСТЫ 8-9
4. ВЕДОМОСТЬ РАСХОДА СТАЛИ СМ. РС
5. УСЛОВНЫЕ ОБОЗНАЧЕНИЯ СМ. К1

СХЕМА РАСКЛАДКИ УТЕПЛИТЕЛЯ

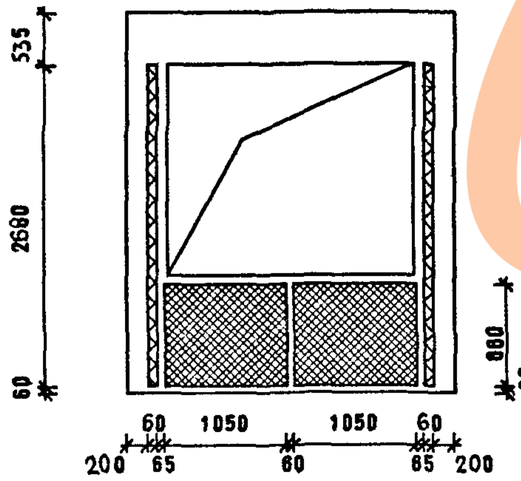

НАЧ.ОТД.	ВОЛЫНСКИЙ		1.090.1-1/88. 2-4-К7
ГЛ.КОНСТ	ШАЦ		
Г И П	ОСТРОВА		ПАНЕЛИ 2ПСО 28.33.3.5-ПТ 2ПСО 28.33.4.0-ПТ
Г И П	ОСИНА		СТАДИЯ Р / ЛИСТ 1 / ЛИСТОВ 3
ПРОВЕР	НОСОВА		ЦНИИЭП ТОРГОВО-БЫТОВЫХ ЗДАНИЙ И ТУРИСТСКИХ КОМПЛЕКСОВ
РАЗРАБ	ПТИЦЫНА		
Н.КОНТР.	ВАСИЛЬЕВА		

ВИНОКУР | БУРЛАКОВА | РУК.ГР. | СТ.ИНЖ. | ТЛП | СП | ТБЗТК | ВЗАМ.ИНВ. | ПОДПИСЬ И ДАТА | ИНВ. ПОДЛ.

23782 23

https://zavodjbi.com/

https://zavodjbi.com/

АРМИРОВАНИЕ НАРУЖНОГО СЛОЯ

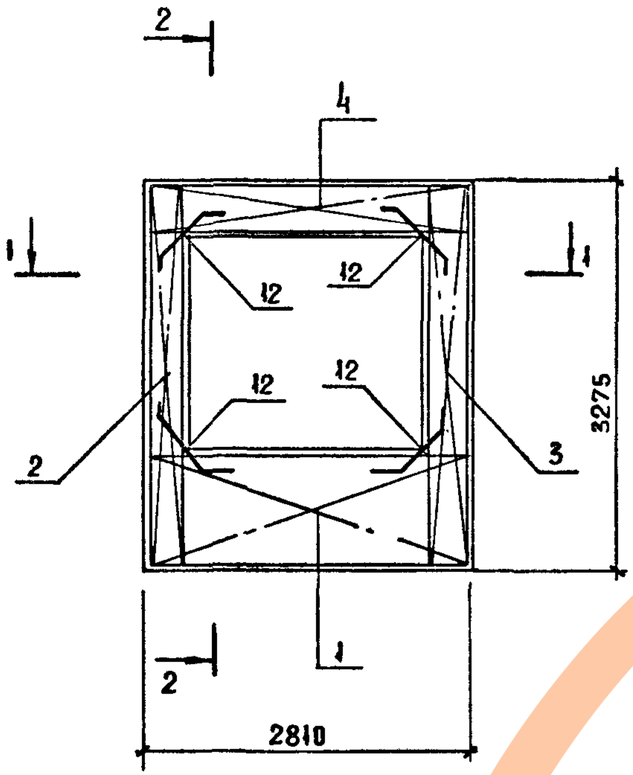

АРМИРОВАНИЕ ВНУТРЕННЕГО СЛОЯ

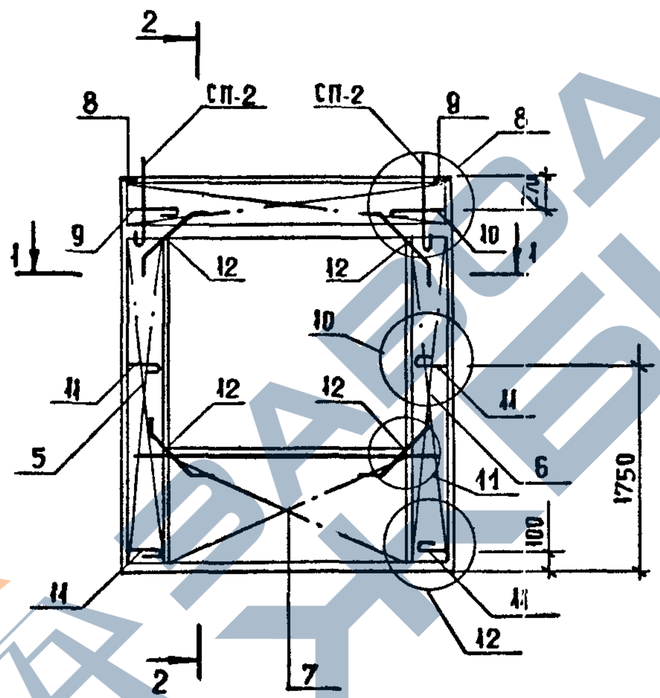

2-2

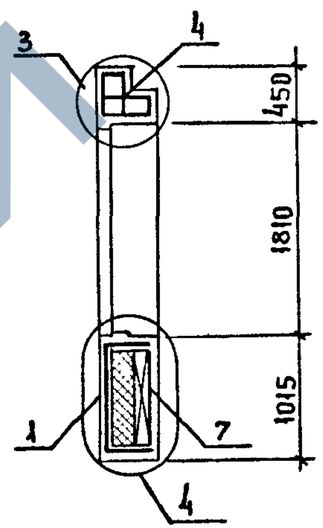

1-1

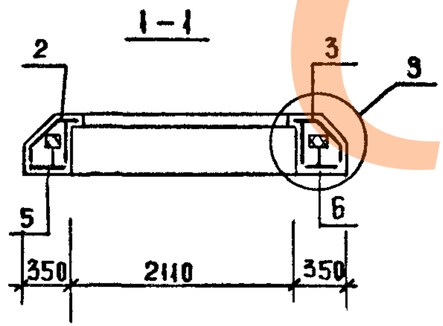

ЗАВОДА ЖБИ

1.090.1-1/88.2-4-К7	ЛИСТ 2

https://zavodjbi.com/

https://zavodjbi.com/

Марка панели	Поз.	Марка арматурного изделия	Кол.	Масса, кг		Обозначение документа
				1 шт	Всего	
2ПСО 28.33.3,5-ПТ	1	КПН-3	1	9.38	9.38	2-5-К2
	2	КПН-27Т	1	6.88	6.88	2-5-К18
	3	КПН-27Н	1	6.88	6.88	2-5-К19
	4	КПН-47	1	12.55	12.55	2-5-К32
	5	КПВ-8Т	1	2.56	2.56	2-5-К68
	6	КПВ-8Н	1	2.56	2.56	2-5-К68
	7	КПВ-1	1	4.60	4.60	2-5-К61
	8	МН-2	2	0.75	1.50	2-6-К121
	9	АН-1Т	1	1.16	1.16	2-6-К123
	10	АН-1Н	1	1.16	1.16	2-6-К123
	11	АН-7	4	0.94	3.77	2-6-К126
	12	СГ-1	8	0.24	1.90	2-6-К122
	Итого: 54.96					

Марка панели	Поз.	Марка арматурного изделия	Кол.	Масса, кг		Обозначение документа
				1 шт	Всего	
2ПСО 28.33.4,0-ПТ	1	КПН-4	1	9.48	9.48	2-5-К2
	2	КПН-28Т	1	6.69	6.69	2-5-К18
	3	КПН-28Н	1	6.69	6.69	2-5-К19
	4	КПН-48	1	12.81	12.81	2-5-К32
	5	КПВ-8Т	1	2.56	2.56	2-5-К68
	6	КПВ-8Н	1	2.56	2.56	2-5-К68
	7	КПВ-1	1	4.60	4.60	2-5-К61
	8	МН-2	2	0.75	1.50	2-6-К121
	9	АН-2Т	1	1.18	1.18	2-6-К123
	10	АН-2Н	1	1.18	1.18	2-6-К123
	11	АН-8	4	0.96	3.84	2-6-К126
	12	СГ-1	8	0.24	1.90	2-6-К122
	Итого: 55.04					

1. В графе "Обозначение документа" приведен номер выпуска и документа по серии 1.090.1-1/88
2. Подбор марок петель в зависимости от плотности легкого бетона панелей см. ТТ
3. Порядок сборки арматурных изделий в форме см. ТТ
4. Узлы см. К45

Сапр ТБЗТК | ТАП СП | Рук.гр Винокур | Ст.инж Буракова

Инв.№ подл. | Подп. и дата | Взам. инв.№

23782 25
https://zavodjbi.com/

ОПАЛУБОЧНЫЙ ЧЕРТЕЖ

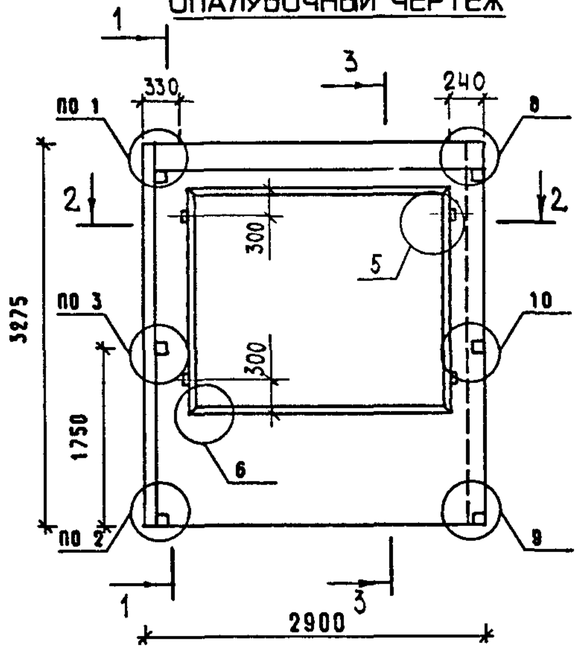

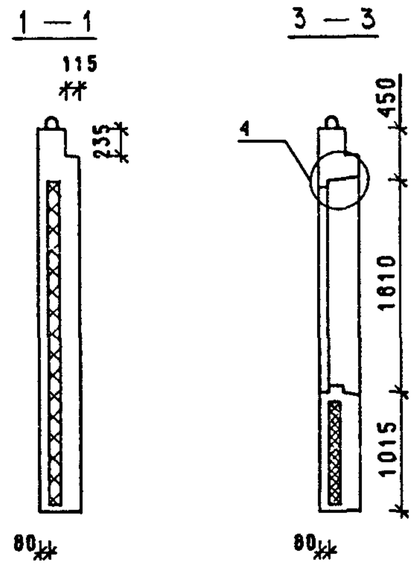

350 ДЛЯ ЗПСО 29.33.3,5-ПТ

400 ДЛЯ ЗПСО 29.33.4,0-ПТ

2 — 2

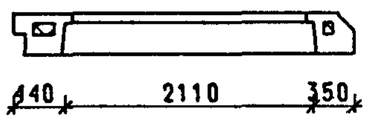

МАРКА ПАНЕЛИ	РАСХОД МАТЕРИАЛОВ					МАССА ПАНЕЛИ Т
	ЛЕГКИЙ БЕТОН КЛ.В10 М3	ОТДЕЛ.СЛОЙ М3	УТЕПЛИТЕЛЬ М3	ДРЕВЕСИНА М3	СТАЛЬ КГ	
ЗПСО 29.33.3,5-ПТ	1.310	0.149	0.343	0.002	57.42	2.57
ЗПСО 29.33.4,0-ПТ	1.438	0.147	0.467	0.002	58.20	2.77

СХЕМА РАСКЛАДКИ УТЕПЛИТЕЛЯ

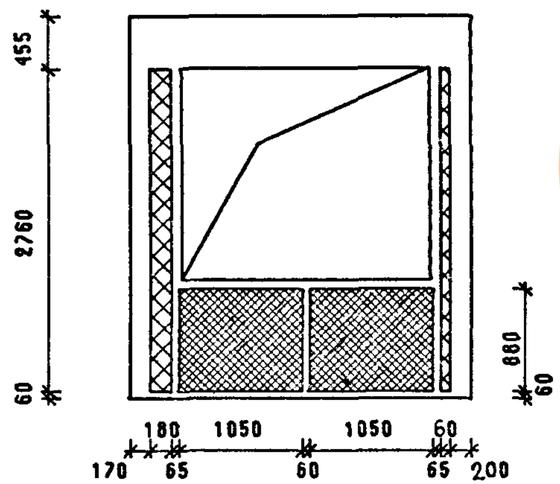

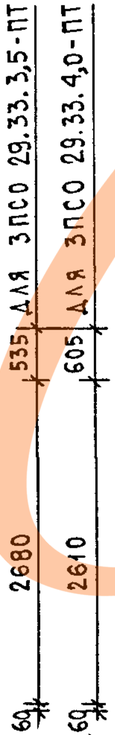

1. ХАРАКТЕРИСТИКУ МАТЕРИАЛОВ ПАНЕЛИ СМ. ТТ
2. УЗЛЫ СМ. К44
3. КОНФИГУРАЦИЮ И РАЗБИВКУ ШПОНОК НА БОКОВЫХ ГРАНЯХ СМ. К44 ЛИСТЫ 8-9
4. ВЕДОМОСТЬ РАСХОДА СТАЛИ СМ. РС
5. УСЛОВНЫЕ ОБОЗНАЧЕНИЯ СМ. К1

НАЧ.ОТД.	ВОЛЬНСКИЙ		
ГЛ.КОНСТ	ШАЦ		
Г И П	ОСТРОВА		
Г И П	ОСИНА		
ПРОВЕР	НОСОВА		
РАЗРАБ	ПТИЦЫНА		
Н.КОНТР.	ВАСИЛЬЕВА		

1.090.1-1/88. 2-4-К8

ПАНЕЛИ
ЗПСО 29.33.3,5-ПТ
ЗПСО 29.33.4,0-ПТ

СТАДИЯ	ЛИСТ	ЛИСТОВ
Р	1	3

ЦНИИЭП торгово-бытовых зданий и туристских комплексов

23782 26

https://zavodjbi.com/

Армирование наружного слоя

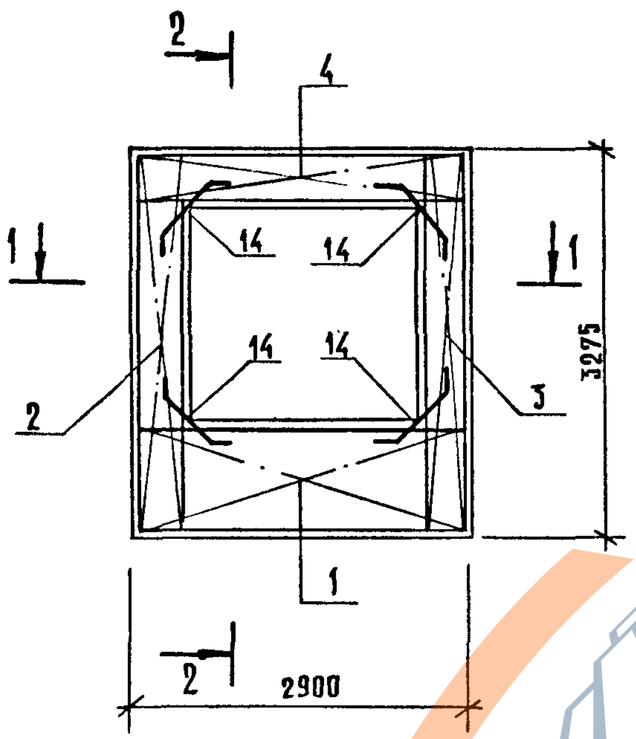

Армирование внутреннего слоя

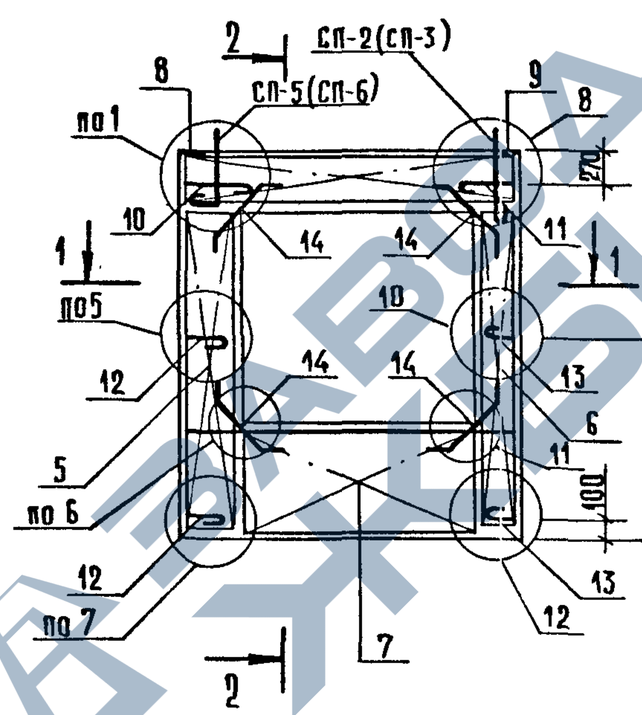

2 - 2

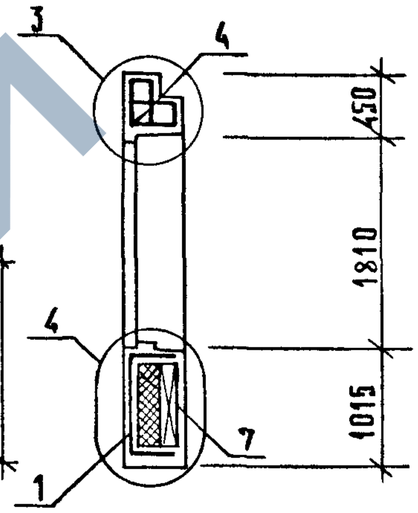

1 - 1

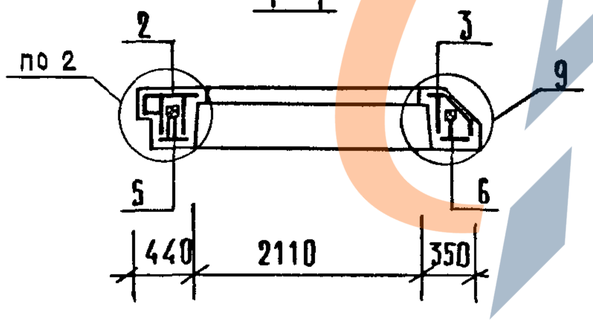

Инв.№ подл. | Подп. и дата | Взам. инв.№

1.090.1-1/88. 2-4-К8

Лист 2

https://zavodjbi.com/

https://zavodjbi.com/

Марка панели	Поз	Марка арматурного изделия	Кол	Масса, кг		Обозначение документа
				1 шт.	всего	
ЗПСО 29.33.3,5-ПТ	1	КПН-5Н	1	9.47	9.47	2-5-К4
	2	КПН-25Т	1	8.18	8.18	2-5-К16
	3	КПН-27Н	1	6.88	6.88	2-5-К19
	4	КПН-49Н	1	12.76	12.76	2-5-К34
	5	КПВ-7Т	1	3.30	3.30	2-5-К67
	6	КПВ-8Н	1	2.56	2.56	2-5-К68
	7	КПВ-1	1	4.60	4.60	2-5-К61
	8	МН-1	1	0.81	0.81	2-6-К120
	9	МН-2	1	0.75	0.75	2-6-К121
	10	АН-1Т	1	1.16	1.16	2-6-К123
	11	АН-1Н	1	1.16	1.16	2-6-К123
	12	АН-3	2	0.98	1.95	2-6-К124
	13	АН-7	2	0.94	1.88	2-6-К126
	14	СГ-1	8	0.24	1.90	2-6-К122
				Итого:	57.42	

Марка панели	Поз	Марка арматурного изделия	Кол	Масса, кг		Обозначение документа
				1 шт.	всего	
ЗПСО 29.33.4,0-ПТ	1	КПН-6Н	1	9.61	9.61	2-5-К4
	2	КПН-26Т	1	8.40	8.40	2-5-К16
	3	КПН-28Н	1	6.69	6.69	2-5-К19
	4	КПН-50Н	1	13.06	13.06	2-5-К34
	5	КПВ-7Т	1	3.30	3.30	2-5-К67
	6	КПВ-8Н	1	2.56	2.56	2-5-К68
	7	КПВ-1	1	4.60	4.60	2-5-К61
	8	МН-1	1	0.81	0.81	2-6-К120
	9	МН-2	1	0.75	0.75	2-6-К121
	10	АН-2Т	1	1.18	1.18	2-6-К123
	11	АН-2Н	1	1.18	1.18	2-6-К123
	12	АН-4	2	1.07	2.13	2-6-К124
	13	АН-8	2	0.96	1.92	2-6-К126
	14	СГ-1	8	0.24	1.90	2-6-К122
				Итого:	58.20	

1. В графе „Обозначение документа" приведен номер выпуска и документа по серии 1.090.1-1/88.
2. Подбор марок петель в зависимости от плотности легкого бетона панелей см ТТ.
3. Порядок сборки арматурных изделий в форме см. ТТ
4. Узлы см. К45.

23782 28

https://zavodjbi.com/

САПР ГБЗТК | ТЛП СП | РУК.ГР. СТ.ИНЖ | ВИНОКУР БУРЛАКОВА

ОПАЛУБОЧНЫЙ ЧЕРТЕЖ

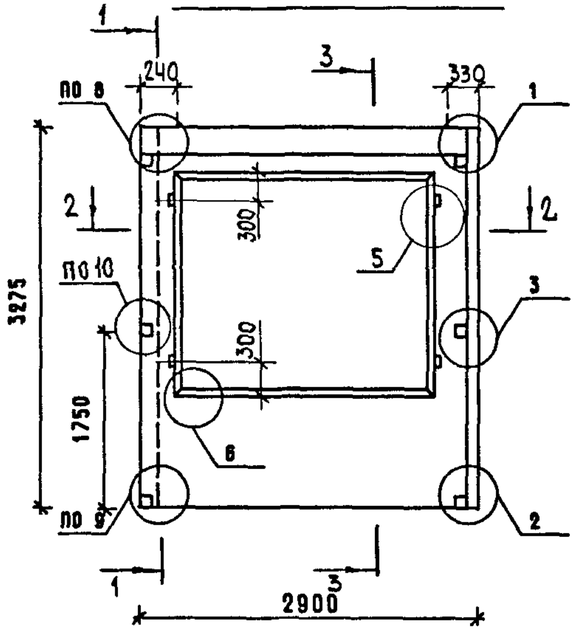

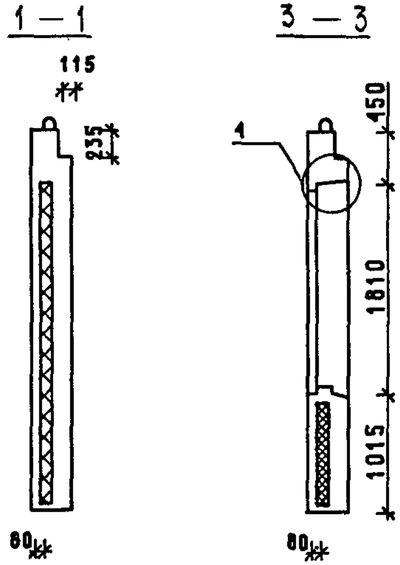

350 ДЛЯ 4ПСО 29.33.3.5-ПТ

400 ДЛЯ 4ПСО 29.33.4.0-ПТ

2 — 2

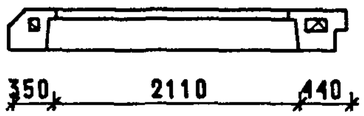

МАРКА ПАНЕЛИ	РАСХОД МАТЕРИАЛОВ					МАССА ПАНЕЛИ Т
	ЛЕГКИЙ БЕТОН КЛ.В10 М3	ОТДЕЛ.СЛОЙ М3	УТЕПЛИТЕЛЬ М3	ДРЕВЕСИНА М3	СТАЛЬ КГ	
4ПСО 29.33.3.5-ПТ	1.310	0.149	0.343	0.002	57.42	2.57
4ПСО 29.33.4.0-ПТ	1.438	0.147	0.467	0.002	58.20	2.77

1. ХАРАКТЕРИСТИКУ МАТЕРИАЛОВ ПАНЕЛИ СМ. ТТ
2. УЗЛЫ СМ. К44
3. КОНФИГУРАЦИЮ И РАЗБИВКУ ШПОНОК НА БОКОВЫХ ГРАНЯХ СМ. К44 ЛИСТЫ 8-9
4. ВЕДОМОСТЬ РАСХОДА СТАЛИ СМ. РС
5. УСЛОВНЫЕ ОБОЗНАЧЕНИЯ СМ. К1

СХЕМА РАСКЛАДКИ УТЕПЛИТЕЛЯ

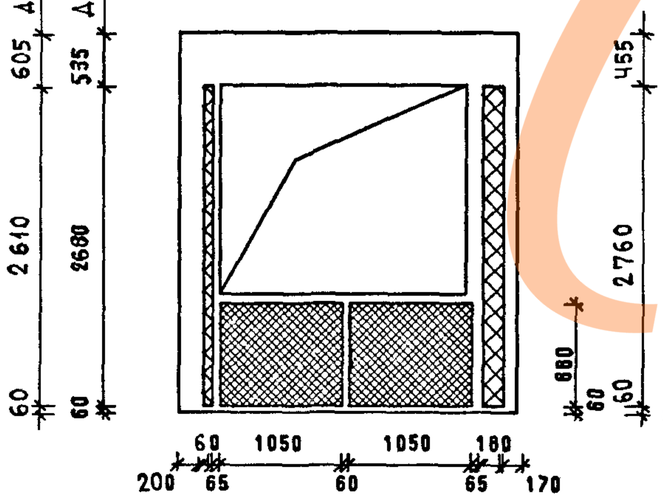

ИНВ. ПОДЛ. | ПОДПИСЬ И ДАТА | ВЗАМ.ИНВ.

НАЧ.ОТД.	ВОЛЫНСКИЙ		1.090.1-1/88 2-4-К9
ГЛ.КОНСТ	ШАЦ		
Г И П	ОСТРОВА		ПАНЕЛИ 4ПСО 29.33.3.5-ПТ 4ПСО 29.33.4.0-ПТ
Г И П	ОСИНА		СТАДИЯ Р; ЛИСТ 1; ЛИСТОВ 3
ПРОВЕР	НОСОВА		ЦНИИЭП торгово-бытовых зданий и туристских комплексов
РАЗРАБ	ПТИЦЫНА		
Н.КОНТР.	ВАСИЛЬЕВА		

https://zavodjbi.com/

https://zavodjbi.com/

Армирование наружного слоя

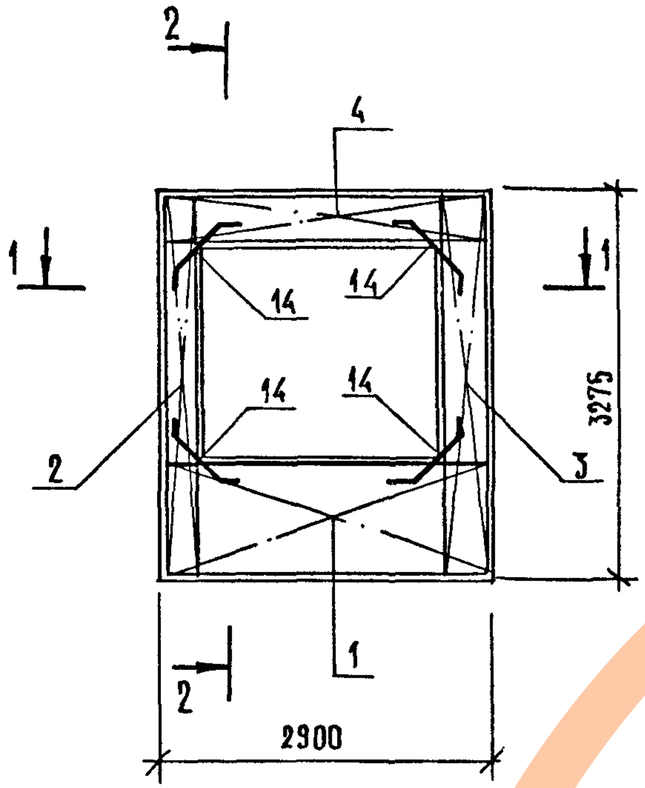

Армирование внутреннего слоя

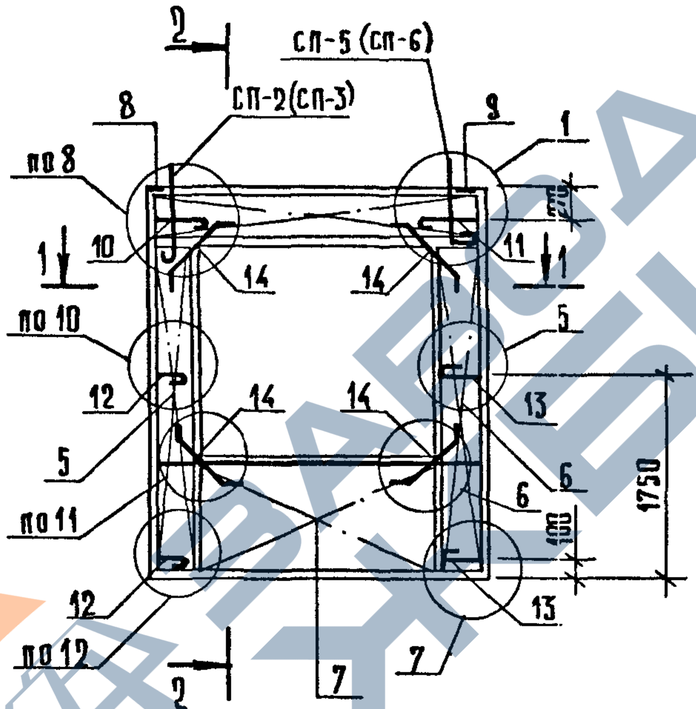

2-2

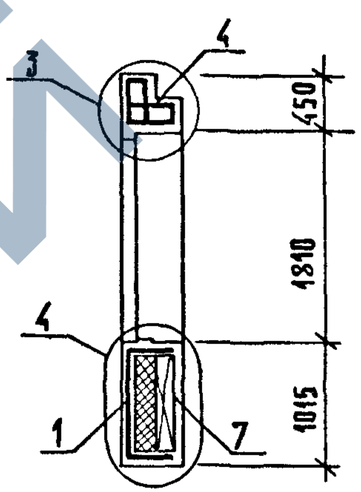

1-1

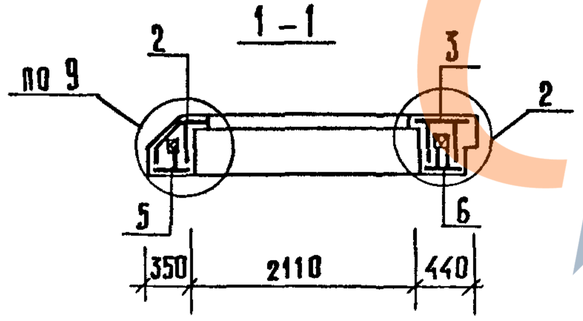

https://zavodjbi.com/

МАРКА ПАНЕЛИ	ПОЗ.	МАРКА АРМАТУРНОГО ИЗДЕЛИЯ	КОЛ.	МАССА, КГ		ОБОЗНАЧЕНИЕ ДОКУМЕНТА
				1 ШТ	ВСЕГО	
4ПСО 29.33.3,5-ПТ	1	КПН-5Т	1	9.47	9.47	2-5-К3
	2	КПН-27Т	1	6.88	6.88	2-5-К18
	3	КПН-25Н	1	8.18	8.18	2-5-К17
	4	КПН-49Т	1	12.76	12.76	2-5-К33
	5	КПВ-8Т	1	2.56	2.56	2-5-К68
	6	КПВ-7Н	1	3.30	3.30	2-5-К67
	7	КПВ-1	1	4.60	4.60	2-5-К61
	8	МН-2	1	0.75	0.75	2-6-К121
	9	МН-1	1	0.81	0.81	2-6-К120
	10	АН-1Т	1	1.16	1.16	2-6-К123
	11	АН-1Н	1	1.16	1.16	2-6-К123
	12	АН-7	2	0.94	1.88	2-6-К126
	13	АН-3	2	0.98	1.95	2-6-К124
	14	СГ-1	8	0.24	1.90	2-6-К122
	ИТОГО: 57.42					

МАРКА ПАНЕЛИ	ПОЗ.	МАРКА АРМАТУРНОГО ИЗДЕЛИЯ	КОЛ.	МАССА, КГ		ОБОЗНАЧЕНИЕ ДОКУМЕНТА
				1 ШТ	ВСЕГО	
4ПСО 29.33.4,0-ПТ	1	КПН-6Т	1	9.61	9.61	2-5-К3
	2	КПН-28Т	1	6.69	6.69	2-5-К18
	3	КПН-26Н	1	8.40	8.40	2-5-К17
	4	КПН-50Т	1	13.06	13.06	2-5-К33
	5	КПВ-8Т	1	2.56	2.56	2-5-К68
	6	КПВ-7Н	1	3.30	3.30	2-5-К67
	7	КПВ-1	1	4.60	4.60	2-5-К61
	8	МН-2	1	0.75	0.75	2-6-К121
	9	МН-1	1	0.81	0.81	2-6-К120
	10	АН-2Т	1	1.18	1.18	2-6-К123
	11	АН-2Н	1	1.18	1.18	2-6-К123
	12	АН-8	2	0.96	1.92	2-6-К126
	13	АН-4	2	1.07	2.13	2-6-К124
	14	СГ-1	8	0.24	1.90	2-6-К122
	ИТОГО: 58.20					

1. В ГРАФЕ "ОБОЗНАЧЕНИЕ ДОКУМЕНТА" ПРИВЕДЕН НОМЕР ВЫПУСКА И ДОКУМЕНТА ПО СЕРИИ 1.090.1-1/88
2. ПОДБОР МАРОК ПЕТЕЛЬ В ЗАВИСИМОСТИ ОТ ПЛОТНОСТИ ЛЕГКОГО БЕТОНА ПАНЕЛЕЙ СМ. ТТ
3. ПОРЯДОК СБОРКИ АРМАТУРНЫХ ИЗДЕЛИЙ В ФОРМЕ СМ. ТТ
4. УЗЛЫ СМ. К45

ГБЗТК | ГП СП | РУК ГР. СТ ИНЖ | ВИНОКУР БУРЛАКОВА

ИНВ. ПОДЛ | ПОДПИСЬ И ДАТА | ВЗАМ. ИНВ.

23782 31

https://zavodjbi.com/

https://zavodjbi.com/

ОПАЛУБОЧНЫЙ ЧЕРТЕЖ

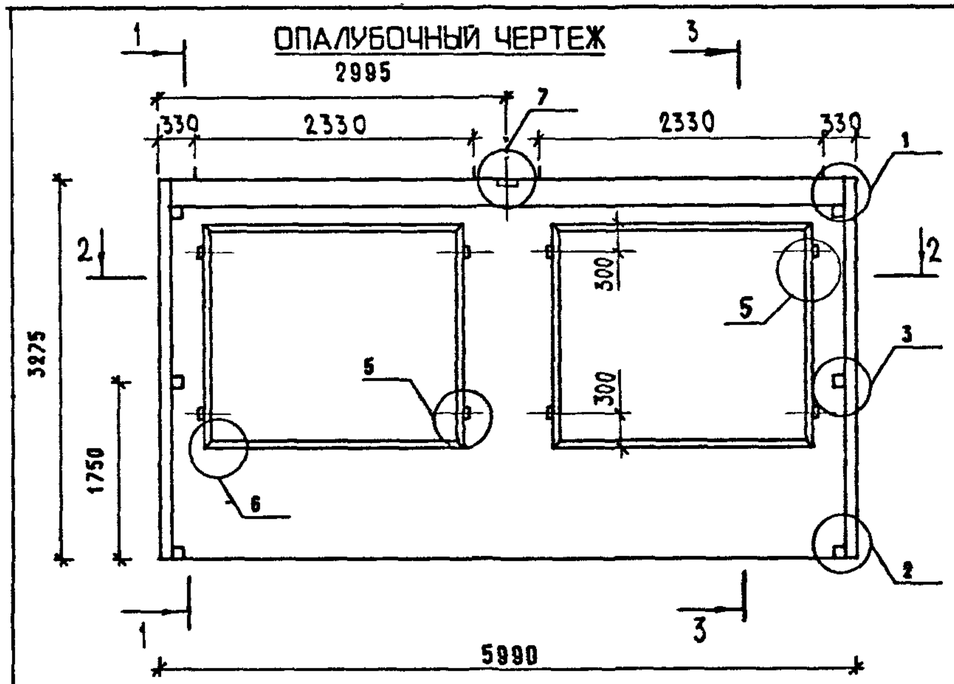

1 — 1

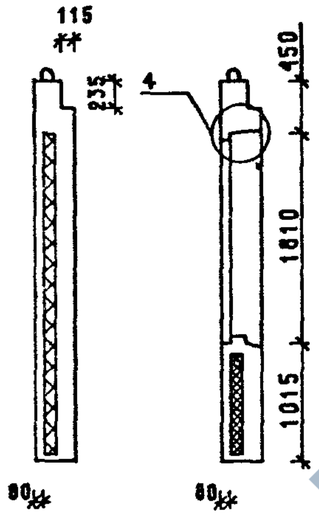

3 — 3

350 ДЛЯ 2ПСО 60.33.3,5-ПТ

400 ДЛЯ 2ПСО 60.33.4,0-ПТ

2 — 2

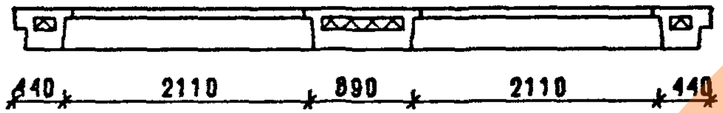

МАРКА ПАНЕЛИ	РАСХОД МАТЕРИАЛОВ					МАССА ПАНЕЛИ Т
	ЛЕГКИЙ БЕТОН КЛ.В10 М3	ОТДЕЛ.СЛОЙ М3	УТЕПЛИТЕЛЬ М3	ДРЕВЕСИНА М3	СТАЛЬ КГ	
2ПСО 60.33.3,5-ПТ	2.733	0.331	0.834	0.004	107.51	5.38
2ПСО 60.33.4,0-ПТ	2.994	0.331	1.161	0.004	109.71	5.79

1. ХАРАКТЕРИСТИКУ МАТЕРИАЛОВ ПАНЕЛИ СМ. ТТ
2. УЗЛЫ СМ. К44
3. КОНФИГУРАЦИЮ И РАЗБИВКУ ШПОНОК НА БОКОВЫХ ГРАНЯХ СМ. К44 ЛИСТЫ 8-9
4. ВЕДОМОСТЬ РАСХОДА СТАЛИ СМ. РС
5. УСЛОВНЫЕ ОБОЗНАЧЕНИЯ СМ. К1

СХЕМА РАСКЛАДКИ УТЕПЛИТЕЛЯ

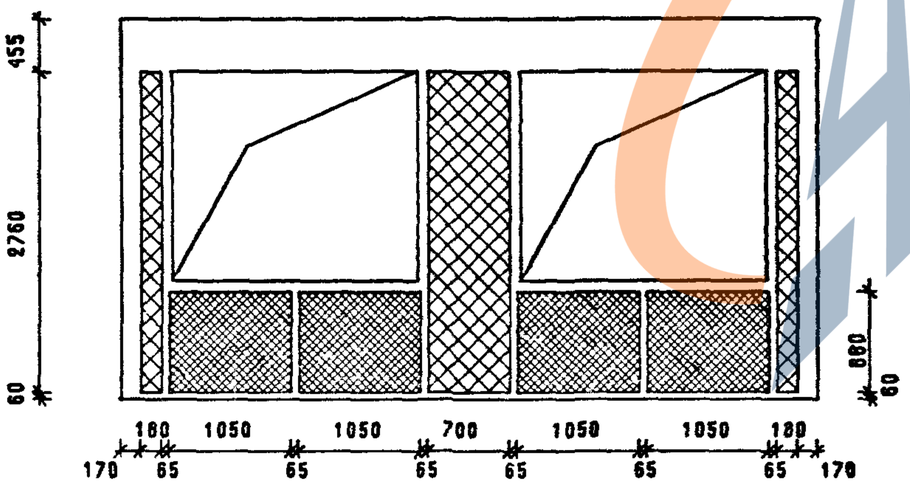

НАЧ.ОТД.	ВОЛЫНСКИЙ		
ГЛ.КОНСТ	ШАЦ		
Г И П	ОСТРОВА		
Г И П	ССИНА		
ПРОВЕР	НОСОВА		
РАЗРАБ	ПТИЦЫНА		
Н. КОНТР.	ВАСИЛЬЕВА		

1.090.1-1/88 2-4-К10

ПАНЕЛИ
2ПСО 60.33.3,5-ПТ
2ПСО 60.33.4,0-ПТ

СТАДИЯ	ЛИСТ	ЛИСТОВ
Р	1	3

ЦНИИЭП торгово-бытовых зданий и туристских комплексов

23782 32

https://zavodjbi.com/

https://zavodjbi.com/

Армирование наружного слоя

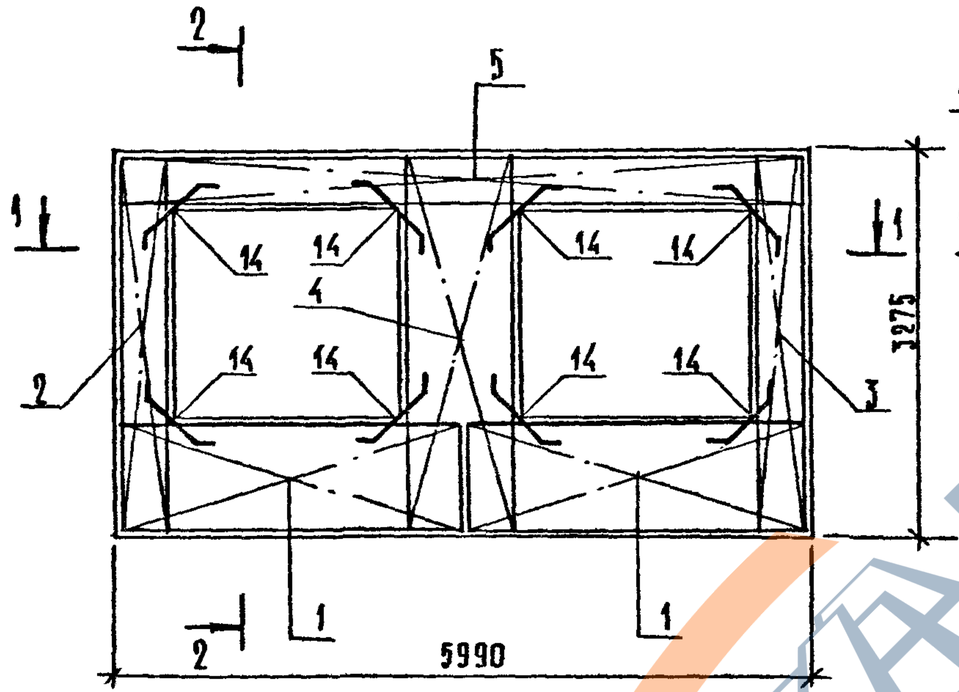

Армирование внутреннего слоя

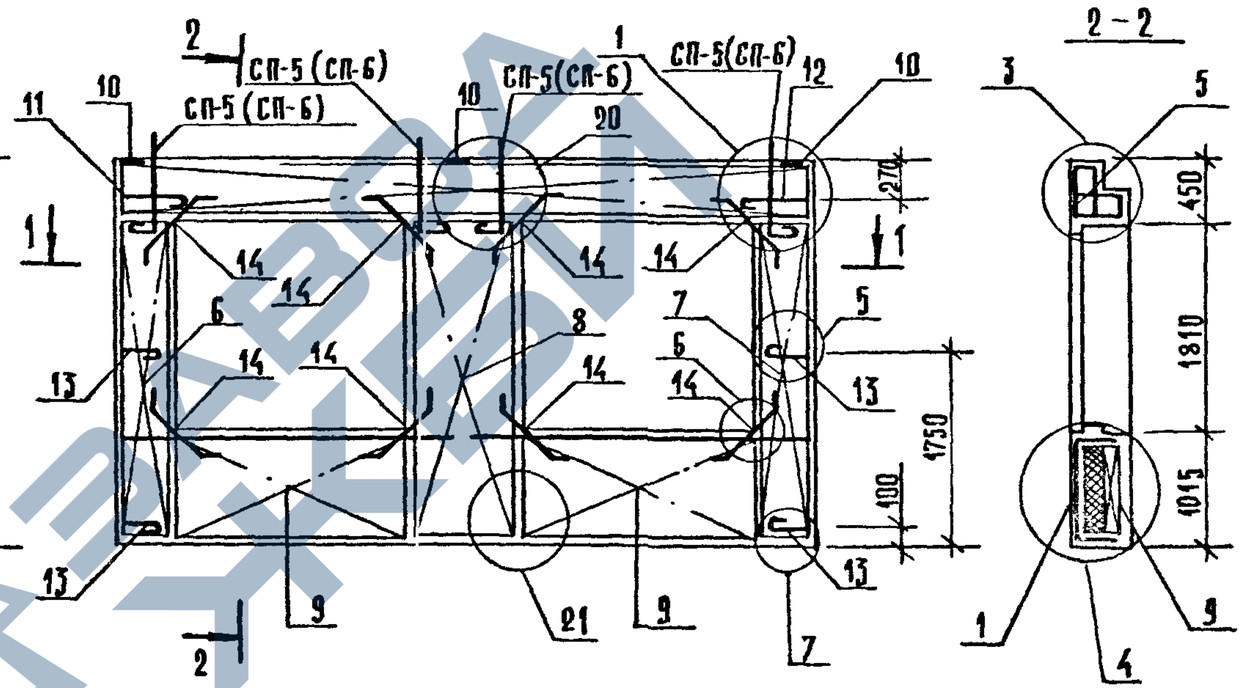

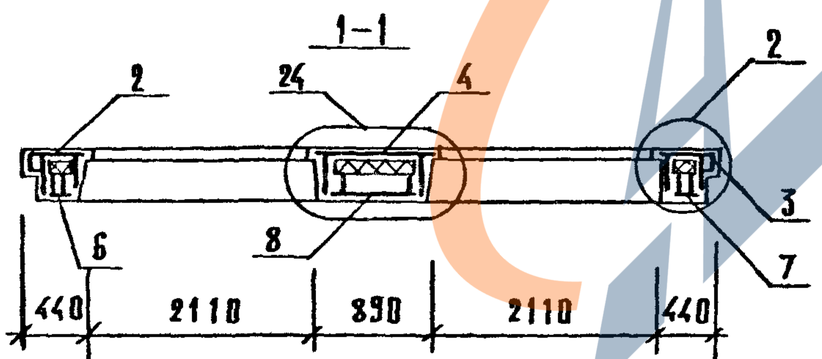

Инв. № подл. | Подп. и дата | Взам. инв. №

1.090.1-1/88.2-4-К10	Лист 2

https://zavodjbi.com/

https://zavodjbi.com/

МАРКА ПАНЕЛИ	ПОЗ.	МАРКА АРМАТУРНОГО ИЗДЕЛИЯ	КОЛ.	МАССА, КГ		ОБОЗНАЧЕНИЕ ДОКУМЕНТА
				1 ШТ	ВСЕГО	
2ПСО 60.33.3,5-ПТ	1	КПН-1	2	9.75	19.50	2-5-К1
	2	КПН-25Т	1	8.18	8.18	2-5-К16
	3	КПН-25Н	1	8.18	8.18	2-5-К17
	4	КПН-37	1	9.60	9.60	2-5-К28
	5	КПН-51	1	27.48	27.48	2-5-К35
	6	КПВ-7Т	1	3.30	3.30	2-5-К67
	7	КПВ-7Н	1	3.30	3.30	2-5-К67
	8	КПВ-13	1	6.15	6.15	2-5-К73
	9	КПВ-1	2	4.60	9.20	2-5-К61
	10	МН-1	3	0.81	2.43	2-6-К120
	11	АН-1Т	1	1.16	1.16	2-6-К123
	12	АН-1Н	1	1.16	1.16	2-6-К123
	13	АН-3	4	0.98	3.90	2-6-К124
	14	СГ-1	16	0.24	3.79	2-6-К122
	ИТОГО: 107.51					

МАРКА ПАНЕЛИ	ПОЗ.	МАРКА АРМАТУРНОГО ИЗДЕЛИЯ	КОЛ.	МАССА, КГ		ОБОЗНАЧЕНИЕ ДОКУМЕНТА
				1 ШТ	ВСЕГО	
2ПСО 60.33.4,0-ПТ	1	КПН-2	2	9.96	19.92	2-5-К1
	2	КПН-26Т	1	8.40	8.40	2-5-К16
	3	КПН-26Н	1	8.40	8.40	2-5-К17
	4	КПН-38	1	9.74	9.74	2-5-К28
	5	КПН-52	1	28.26	28.26	2-5-К35
	6	КПВ-7Т	1	3.30	3.30	2-5-К67
	7	КПВ-7Н	1	3.30	3.30	2-5-К67
	8	КПВ-13	1	6.15	6.15	2-5-К73
	9	КПВ-1	2	4.60	9.20	2-5-К61
	10	МН-1	3	0.81	2.43	2-6-К120
	11	АН-2Т	1	1.18	1.18	2-6-К123
	12	АН-2Н	1	1.18	1.18	2-6-К123
	13	АН-4	4	1.07	4.26	2-6-К124
	14	СГ-1	16	0.24	3.79	2-6-К122
	ИТОГО: 109.71					

1. В ГРАФЕ "ОБОЗНАЧЕНИЕ ДОКУМЕНТА" ПРИВЕДЕН НОМЕР ВЫПУСКА И ДОКУМЕНТА ПО СЕРИИ 1.090.1-1/88
2. ПОДБОР МАРОК ПЕТЕЛЬ В ЗАВИСИМОСТИ ОТ ПЛОТНОСТИ ЛЕГКОГО БЕТОНА ПАНЕЛЕЙ СМ. ТТ
3. ПОРЯДОК СБОРКИ АРМАТУРНЫХ ИЗДЕЛИЙ В ФОРМЕ СМ. ТТ
4. УЗЛЫ СМ. К45

https://zavodjbi.com/

https://zavodjbi.com/

ОПАЛУБОЧНЫЙ ЧЕРТЕЖ

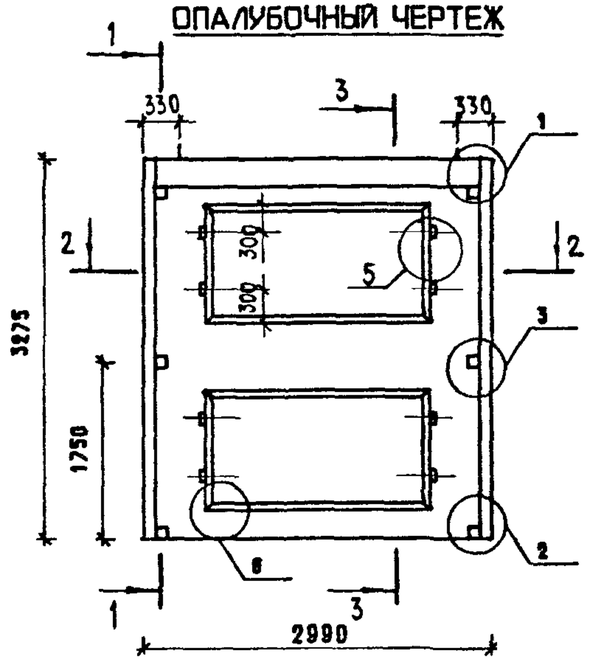

1 — 1

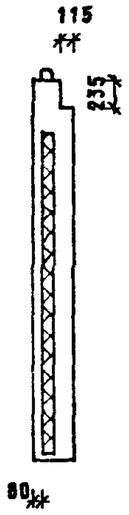

3 — 3

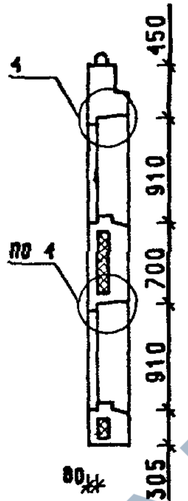

350 ДЛЯ ПСЛ 30.33.3,5-ПТ

400 ДЛЯ ПСЛ 30.33.4,0-ПТ

2 — 2

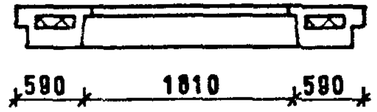

МАРКА ПАНЕЛИ	РАСХОД МАТЕРИАЛОВ					МАССА ПАНЕЛИ Т
	ЛЕГКИЙ БЕТОН КЛ.В10 М3	ОТДЕЛ.СЛОЙ М3	УТЕПЛИТЕЛЬ М3	ДРЕВЕСИНА М3	СТАЛЬ КГ	
ПСЛ 30.33.3,5-ПТ	1.509	0.177	0.381	0.004	69.73	2.91
ПСЛ 30.33.4,0-ПТ	1.669	0.177	0.539	0.004	71.06	3.16

1. ХАРАКТЕРИСТИКУ МАТЕРИАЛОВ ПАНЕЛИ СМ. ТТ
2. УЗЛЫ СМ. К44
3. КОНФИГУРАЦИЮ И РАЗБИВКУ ШПОНОК НА БОКОВЫХ ГРАНЯХ СМ. К44 ЛИСТЫ 8-9
4. ВЕДОМОСТЬ РАСХОДА СТАЛИ СМ. РС
5. УСЛОВНЫЕ ОБОЗНАЧЕНИЯ СМ. К1

СХЕМА РАСКЛАДКИ УТЕПЛИТЕЛЯ

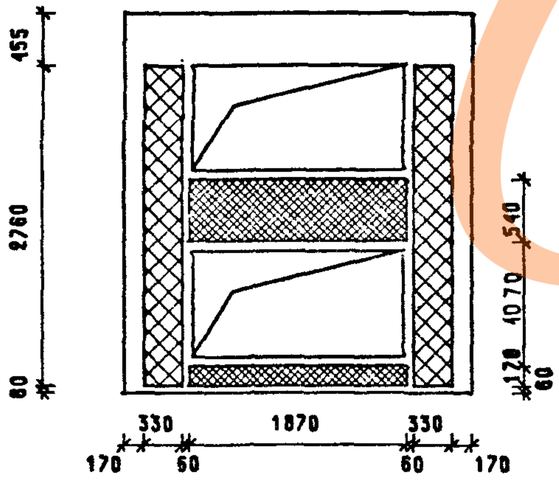

НАЧ.ОТД.	ВОЛЬНСКИЙ		
ГЛ.КОНСТ	ВАЦ		
Г И П	ОСТРОВА		
Г И П	ОСИНА		
ПРОВЕР	НОСОВА		
РАЗРАБ	ПТУЦЫНА		
Н.КОНТР.	ВАСИЛЬЕВА		

1.090.1-1/88. 2-4-К11

ПАНЕЛИ
ПСЛ 30.33.3,5-ПТ
ПСЛ 30.33.4,0-ПТ

СТАДИЯ	ЛИСТ	ЛИСТОВ
Р	1	3

ЦНИИЭП торгово-бытовых зданий и туристских комплексов

САПР | ТБЗТК | ТЛП | СП | РУК.ГР. | СТ.ИНЖ | ВИНОКУР | БУРЛАКОВА

ИНВ. ПОДЛ. | ПОДПИСЬ И ДАТА | ВЗАМ.ИНВ.

23782 35

https://zavodjbi.com/

https://zavodjbi.com/

Армирование наружного слоя

СП-5 (СП-6)для ПСА30.33.3,5-ПТ
СП-6 (СП-5)для ПСА30.33.4,0-ПТ

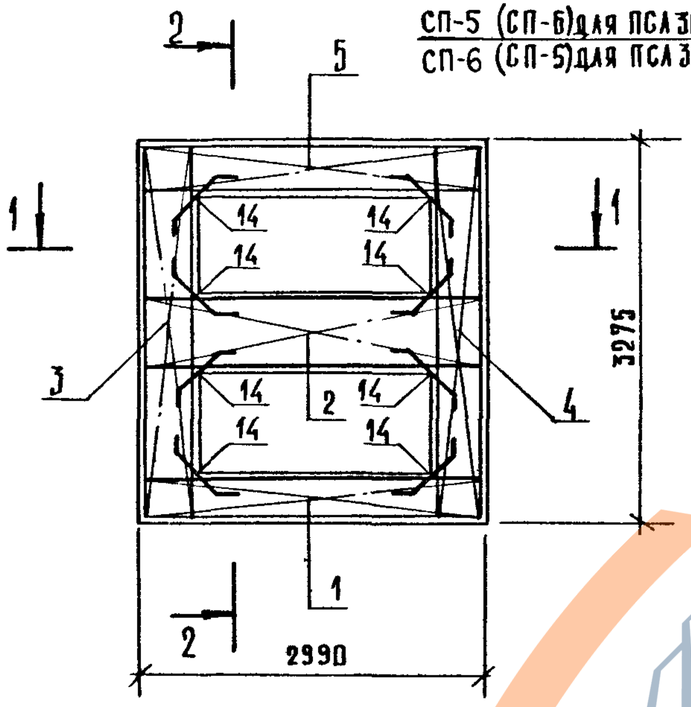

Армирование внутреннего слоя

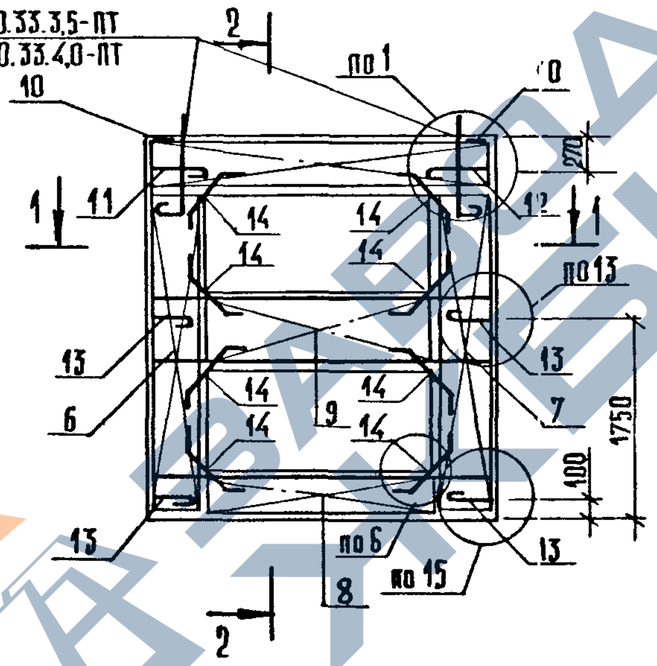

2 - 2

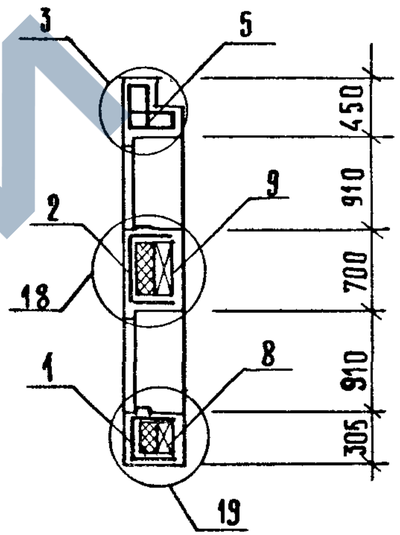

1 - 1

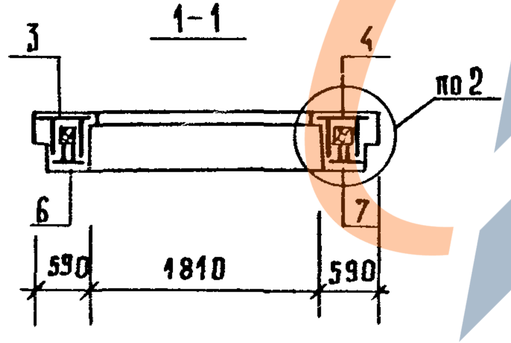

https://zavodjbi.com/

МАРКА ПАНЕЛИ	ПОЗ.	МАРКА АРМАТУРНОГО ИЗДЕЛИЯ	КОЛ.	МАССА, КГ		ОБОЗНАЧЕНИЕ ДОКУМЕНТА
				1 ШТ	ВСЕГО	
ПСЛ 30.33.3,5-ПТ	1	КПН-13	1	5.93	5.93	2-5-К8
	2	КПН-21	1	7.32	7.32	2-5-К14
	3	КПН-29Т	1	8.75	8.75	2-5-К20
	4	КПН-29Н	1	8.75	8.75	2-5-К21
	5	КПН-41	1	12.96	12.96	2-5-К30
	6	КПВ-9Т	1	3.60	3.60	2-5-К69
	7	КПВ-9Н	1	3.60	3.60	2-5-К69
	8	КПВ-5	1	2.54	2.54	2-5-К65
	9	КПВ-6	1	4.39	4.39	2-5-К66
	10	МН-1	2	0.81	1.62	2-6-К120
	11	АН-1Т	1	1.16	1.16	2-6-К123
	12	АН-1Н	1	1.16	1.16	2-6-К123
	13	АН-5	4	1.04	4.15	2-6-К125
	14	СГ-1	16	0.24	3.79	2-6-К122
	ИТОГО: 69.73					

МАРКА ПАНЕЛИ	ПОЗ.	МАРКА АРМАТУРНОГО ИЗДЕЛИЯ	КОЛ.	МАССА, КГ		ОБОЗНАЧЕНИЕ ДОКУМЕНТА
				1 ШТ	ВСЕГО	
ПСЛ 30.33.4,0-ПТ	1	КПН-14	1	6.09	6.09	2-5-К8
	2	КПН-22	1	7.48	7.48	2-5-К14
	3	КПН-30Т	1	8.97	8.97	2-5-К20
	4	КПН-30Н	1	8.97	8.97	2-5-К21
	5	КПН-42	1	13.31	13.31	2-5-К30
	6	КПВ-9Т	1	3.60	3.60	2-5-К69
	7	КПВ-9Н	1	3.60	3.60	2-5-К69
	8	КПВ-5	1	2.54	2.54	2-5-К65
	9	КПВ-6	1	4.39	4.39	2-5-К66
	10	МН-1	2	0.81	1.62	2-6-К120
	11	АН-2Т	1	1.18	1.18	2-6-К123
	12	АН-2Н	1	1.18	1.18	2-6-К123
	13	АН-6	4	1.08	4.33	2-6-К125
	14	СГ-1	16	0.24	3.79	2-6-К122
	ИТОГО: 71.06					

1. В ГРАФЕ "ОБОЗНАЧЕНИЕ ДОКУМЕНТА" ПРИВЕДЕН НОМЕР ВЫПУСКА И ДОКУМЕНТА ПО СЕРИИ 1.090.1-1/88
2. ПОДБОР МАРОК ПЕТЕЛЬ В ЗАВИСИМОСТИ ОТ ПЛОТНОСТИ ЛЕГКОГО БЕТОНА ПАНЕЛЕЙ СМ. ТТ
3. ПОРЯДОК СБОРКИ АРМАТУРНЫХ ИЗДЕЛИЙ В ФОРМЕ СМ. ТТ
4. УЗЛЫ СМ. К45

САПР ТБЗТК | ТЛП СП | РУК.ГР СТ.ИНЖ | ВИЧКУР БУРЛАКОВА

ИНВ ПОДЛ. | ПОДПИСЬ И ДАТА | ВЗАМ ИНВ.

23782 37

https://zavodjbi.com/

https://zavodjbi.com/

ОПАЛУБОЧНЫЙ ЧЕРТЕЖ

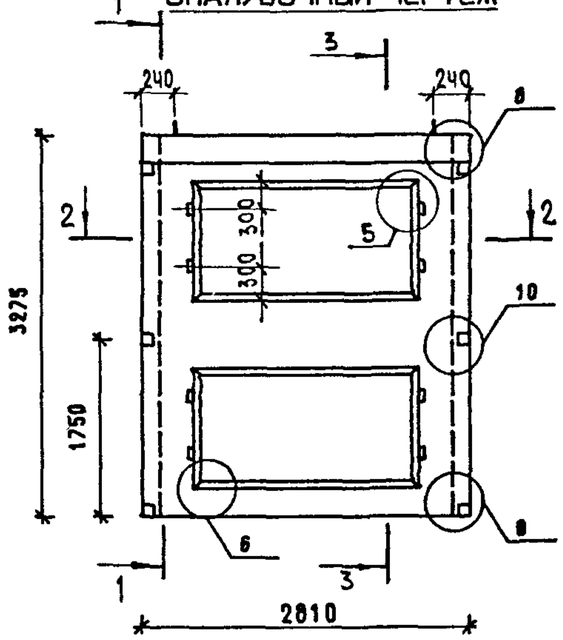

1 — 1

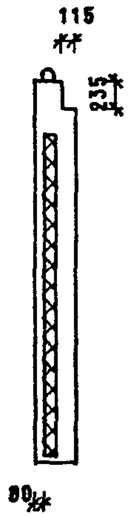

3 — 3

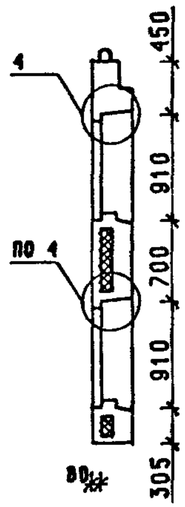

350 ДЛЯ ПСЛ 28.33.3.5-ПТ

400 ДЛЯ ПСЛ 28.33.4.0-ПТ

2 — 2

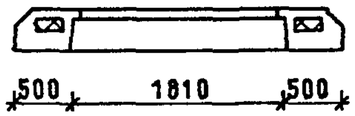

МАРКА ПАНЕЛИ	РАСХОД МАТЕРИАЛОВ					МАССА ПАНЕЛИ Т
	ЛЕГКИЙ БЕТОН КЛ.В10 М3	ОТДЕЛ.СЛОЙ М3	УТЕПЛИТЕЛЬ М3	ДРЕВЕСИНА М3	СТАЛЬ КГ	
ПСЛ 28.33.3.5-ПТ	1.443	0.154	0.308	0.004	65.54	2.76
ПСЛ 28.33.4.0-ПТ	1.558	0.149	0.428	0.004	66.24	2.93

1. ХАРАКТЕРИСТИКУ МАТЕРИАЛОВ ПАНЕЛИ СМ. ТТ
2. УЗЛЫ СМ. К44
3. КОНФИГУРАЦИЮ И РАЗБИВКУ ШПОНОК НА БОКОВЫХ ГРАНЯХ СМ. К44 ЛИСТЫ 8-9
4. ВЕДОМОСТЬ РАСХОДА СТАЛИ СМ. РС
5. УСЛОВНЫЕ ОБОЗНАЧЕНИЯ СМ. К1

СХЕМА РАСКЛАДКИ УТЕПЛИТЕЛЯ

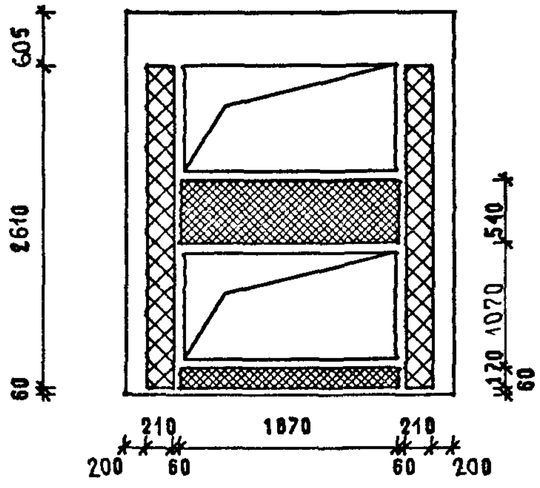

НАЧ.ОТД.	ВОЛЬНСКИЙ		
ГЛ.КОНСТ	ШАЦ		
ГИП	ОСТРОВА		
ГИП	ОСИНА		
ПРОВЕР	НОСОВА		
РАЗРАБ	ПТИЦЫНА		
Н. КОНТР.	ВАСИЛЬЕВА		

1.090.1-1/88 2-4-К12

ПАНЕЛИ
ПСЛ 28.33.3.5-ПТ
ПСЛ 28.33.4.0-ПТ

СТАДИЯ	ЛИСТ	ЛИСТОВ
Р	1	3

ЦНИИЭП торгово-бытовых зданий и туристских комплексов

https://zavodjbi.com/

https://zavodjbi.com/

АРМИРОВАНИЕ НАРУЖНОГО СЛОЯ

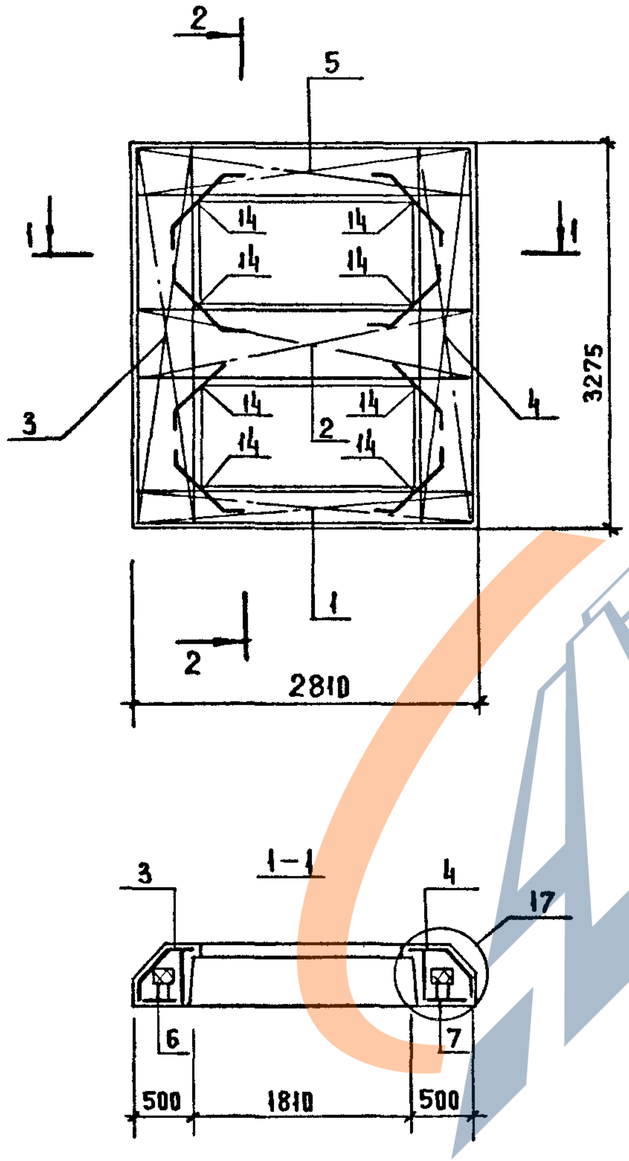

АРМИРОВАНИЕ ВНУТРЕННЕГО СЛОЯ

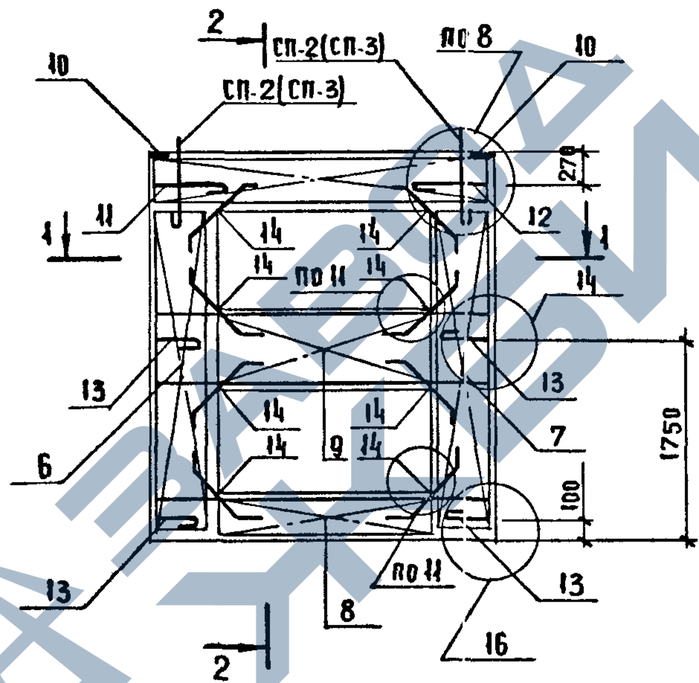

2-2

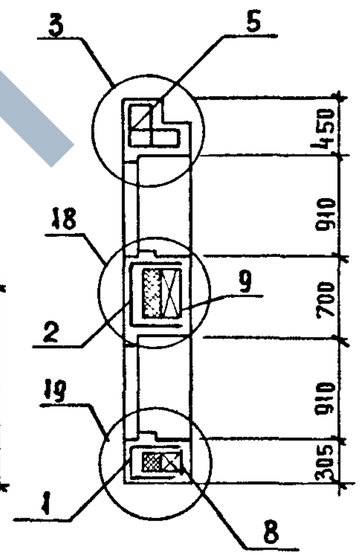

Инв. № подл.	Подп. и дата	Взам. инв. №

1.090.1-1/88.2-4-К12

Лист 2

https://zavodjbi.com/

https://zavodjbi.com/

МАРКА ПАНЕЛИ	ПОЗ.	МАРКА АРМАТУРНОГО ИЗДЕЛИЯ	КОЛ.	МАССА, КГ		ОБОЗНАЧЕНИЕ ДОКУМЕНТА
				1 ШТ	ВСЕГО	
ПСЛ 28.33.3,5-ПТ	1	КПН-15	1	5.56	5.56	2-5-К9
	2	КПН-23	1	6.98	6.98	2-5-К15
	3	КПН-31Т	1	7.45	7.45	2-5-К22
	4	КПН-31Н	1	7.45	7.45	2-5-К23
	5	КПН-47	1	12.55	12.55	2-5-К32
	6	КПВ-10Т	1	3.54	3.54	2-5-К70
	7	КПВ-10Н	1	3.54	3.54	2-5-К70
	8	КПВ-5	1	2.54	2.54	2-5-К65
	9	КПВ-6	1	4.39	4.39	2-5-К66
	10	МН-2	2	0.75	1.50	2-6-К121
	11	АН-1Т	1	1.16	1.16	2-6-К123
	12	АН-1Н	1	1.16	1.16	2-6-К123
	13	АН-9	4	0.98	3.90	2-6-К127
	14	СГ-1	16	0.24	3.79	2-6-К122
		ИТОГО:			65.54	

МАРКА ПАНЕЛИ	ПОЗ.	МАРКА АРМАТУРНОГО ИЗДЕЛИЯ	КОЛ.	МАССА, КГ		ОБОЗНАЧЕНИЕ ДОКУМЕНТА
				1 ШТ	ВСЕГО	
ПСЛ 28.33.4,0-ПТ	1	КПН-16	1	5.61	5.61	2-5-К9
	2	КПН-24	1	7.06	7.06	2-5-К15
	3	КПН-32Т	1	7.55	7.55	2-5-К22
	4	КПН-32Н	1	7.55	7.55	2-5-К23
	5	КПН-48	1	12.81	12.81	2-5-К32
	6	КПВ-10Т	1	3.54	3.54	2-5-К70
	7	КПВ-10Н	1	3.54	3.54	2-5-К70
	8	КПВ-5	1	2.54	2.54	2-5-К65
	9	КПВ-6	1	4.39	4.39	2-5-К66
	10	МН-2	2	0,75	1.50	2-6-К121
	11	АН-2Т	1	1.18	1.18	2-6-К123
	12	АН-2Н	1	1.18	1.18	2-6-К123
	13	АН-10	4	1.00	4.01	2.6-К127
	14	СГ-1	16	0.24	3.79	2-6-К122
		ИТОГО:			66.24	

1. В ГРАФЕ "ОБОЗНАЧЕНИЕ ДОКУМЕНТА" ПРИВЕДЕН НОМЕР ВЫПУСКА И ДОКУМЕНТА ПО СЕРИИ 1.090.1-1/88
2. ПОДБОР МАРОК ПЕТЕЛЬ В ЗАВИСИМОСТИ ОТ ПЛОТНОСТИ ЛЕГКОГО БЕТОНА ПАНЕЛЕЙ СМ. ТТ
3. ПОРЯДОК СБОРКИ АРМАТУРНЫХ ИЗДЕЛИЙ В ФОРМЕ СМ. ТТ
4. УЗЛЫ СМ. К45

23782 47

https://zavodjbi.com/

САПР | ГЕЗТК
ТЛП | СП
РУК.ГР. | СТ.ИНЖ. БУРЛАКОВА
ВИНОКУР

ОПАЛУБОЧНЫЙ ЧЕРТЕЖ

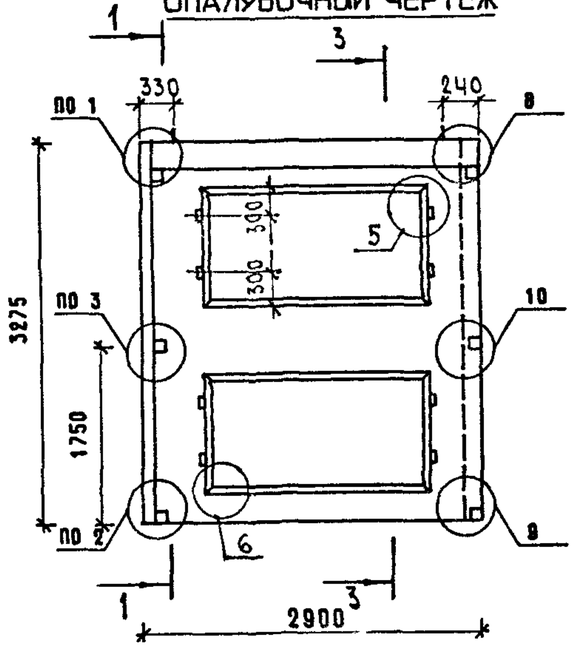

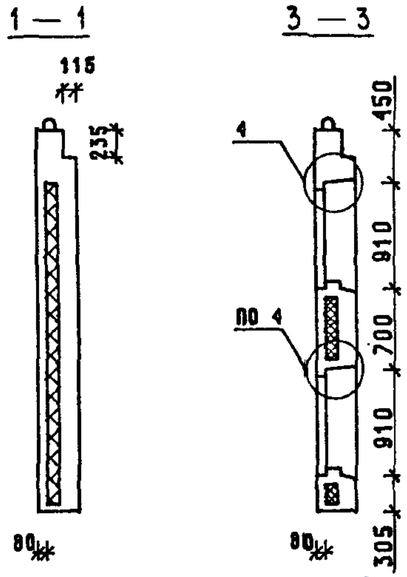

350 ДЛЯ 1ПСЛ 29.33.3.5-ПТ

400 ДЛЯ 1ПСЛ 29.33.4.0-ПТ

2 — 2

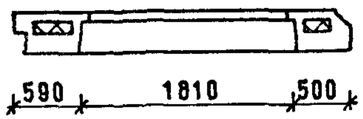

МАРКА ПАНЕЛИ	РАСХОД МАТЕРИАЛОВ					МАССА ПАНЕЛИ Т
	ЛЕГКИЙ БЕТОН КЛ.В10 М3	ОТДЕЛ.СЛОЙ М3	УТЕПЛИТЕЛЬ М3	ДРЕВЕСИНА М3	СТАЛЬ КГ	
1ПСЛ 29.33.3.5-ПТ	1.476	0.165	0.345	0.004	67.35	2.83
1ПСЛ 29.33.4.0-ПТ	1.614	0.163	0.483	0.004	68.16	3.05

1. ХАРАКТЕРИСТИКУ МАТЕРИАЛОВ ПАНЕЛИ СМ. ТТ
2. УЗЛЫ СМ. К44
3. КОНФИГУРАЦИЮ И РАЗБИВКУ ШПОНОК НА БОКОВЫХ ГРАНЯХ СМ. К44 ЛИСТЫ 8-9
4. ВЕДОМОСТЬ РАСХОДА СТАЛИ СМ. РС
5. УСЛОВНЫЕ ОБОЗНАЧЕНИЯ СМ. К1

СХЕМА РАСКЛАДКИ УТЕПЛИТЕЛЯ

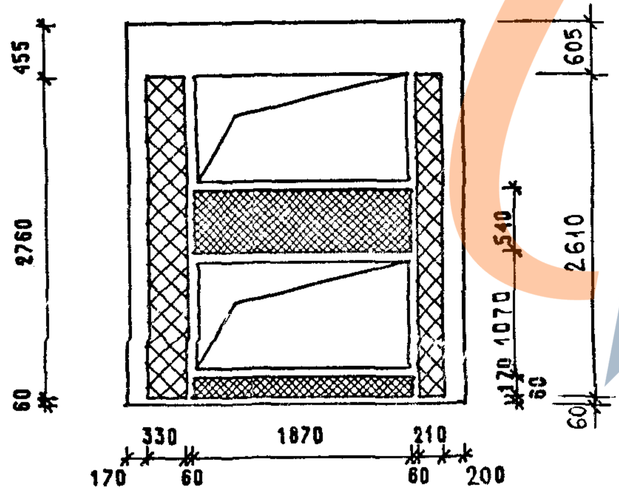

ВЗАМ.ИНВ.
ПОДПИСЬ И ДАТА
ИНВ. ПОДЛ.

НАЧ.ОТД.	ВОЛЫНСКИЙ		
ГЛ.КОНСТ	ШАЦ		
ГИП	ОСТРОВА		
ГИП	ОСИНА		
ПРОВЕР	НОСОВА		
РАЗРАБ	ПТИШНА		
Н. КОНТР.	ВАСИЛЬЕВА		

1.090.1-1/88 2-4-К13

ПАНЕЛИ
1ПСЛ 29.33.3.5-ПТ
1ПСЛ 29.33.4.0-ПТ

СТАДИЯ	ЛИСТ	ЛИСТОВ
Р	1	3

ЦНИИЭП торгово-бытовых зданий и туристских комплексов

https://zavodjbi.com/

АРМИРОВАНИЕ НАРУЖНОГО СЛОЯ

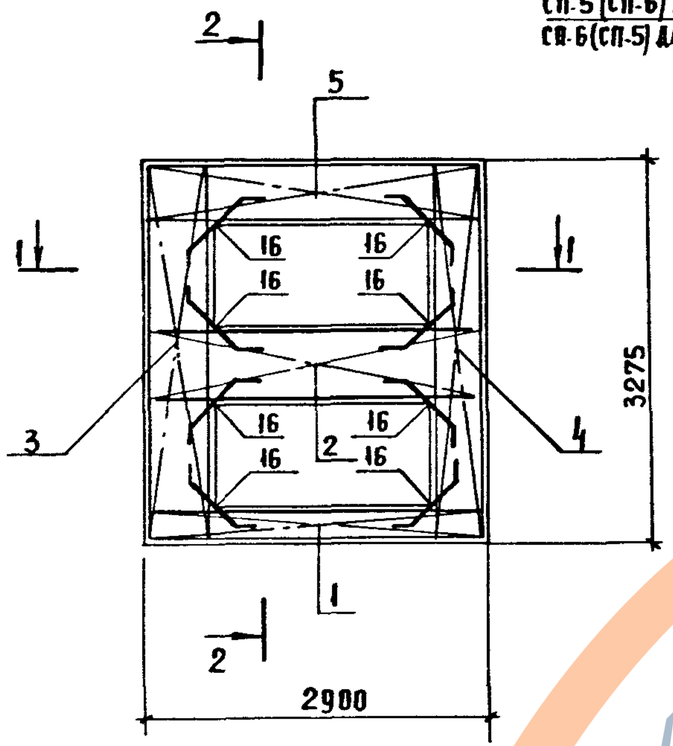

АРМИРОВАНИЕ ВНУТРЕННЕГО СЛОЯ

СП-5 (СП-6) для I ПСА 29.33.3,5-ПТ
СП-6 (СП-5) для I ПСА 29.33.4,0-ПТ

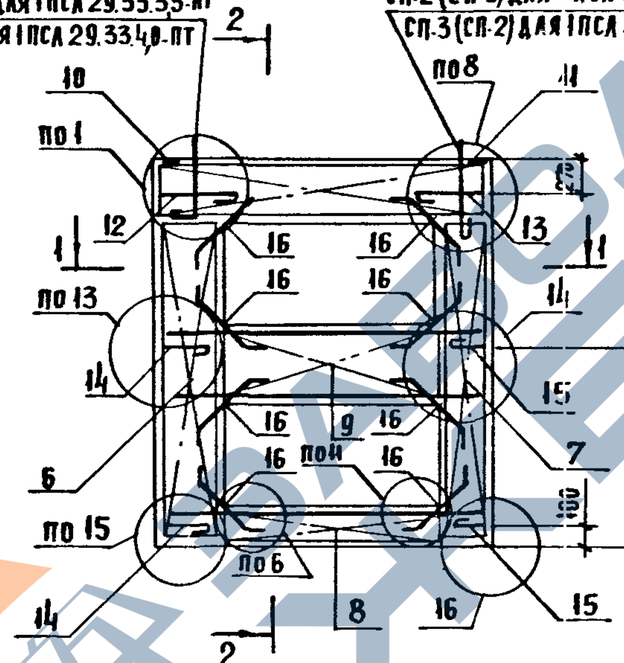

СП-2 (СП-3) для II ПСА 29.33.3,5-ПТ
СП-3 (СП-2) для I ПСА 29.33.4,0-ПТ

2-2

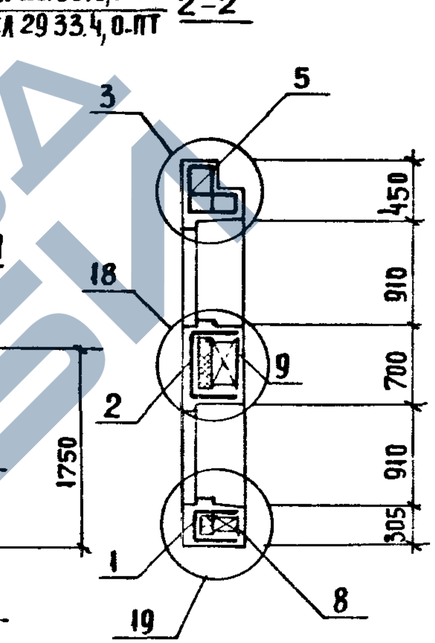

1-1

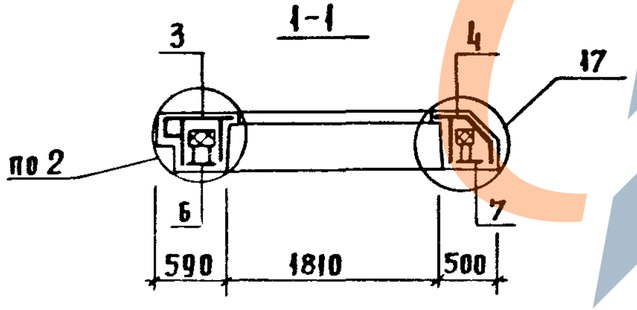

https://zavodjbi.com/

МАРКА ПАНЕЛИ	ПОЗ.	МАРКА АРМАТУРНОГО ИЗДЕЛИЯ	КОЛ.	МАССА, КГ		ОБОЗНАЧЕНИЕ ДОКУМЕНТА
				1 ШТ	ВСЕГО	
1ПСЛ 29.33.3,5-ПТ	1	КПН-17Н	1	5.65	5.65	2-5-К11
	2	КПН-23	1	6.98	6.98	2-5-К15
	3	КПН-29Т	1	8.75	8.75	2-5-К20
	4	КПН-31Н	1	7.45	7.45	2-5-К23
	5	КПН-49Н	1	12.76	12.76	2-5-К34
	6	КПВ-9Т	1	3.60	3.60	2-5-К69
	7	КПВ-10Н	1	3.54	3.54	2-5-К70
	8	КПВ-5	1	2.54	2.54	2-5-К65
	9	КПВ-6	1	4.39	4.39	2-5К66
	10	МН-1	1	0.81	0.81	2-6-К120
	11	МН-2	1	0.75	0.75	2-6-К121
	12	АН-1Т	1	1.16	1.16	2-6-К123
	13	АН-1Н	1	1.16	1.16	2-6-К123
	14	АН-5	2	1.04	2.08	2-6-К125
	15	АН-9	2	0.98	1.95	2-6-К127
	16	СГ-1	16	0.24	3.79	2-6-К122
	ИТОГО: 67.35					

МАРКА ПАНЕЛИ	ПОЗ.	МАРКА АРМАТУРНОГО ИЗДЕЛИЯ	КОЛ.	МАССА, КГ		ОБОЗНАЧЕНИЕ ДОКУМЕНТА
				1 ШТ	ВСЕГО	
1ПСЛ 29.33.4,0-ПТ	1	КПН-18Н	1	5.74	5.74	2-5-К11
	2	КПН-24	1	7.06	7.06	2-5-К15
	3	КПН-30Т	1	8.97	8.97	2-5-К20
	4	КПН-32Н	1	7.55	7.55	2-5-К23
	5	КПН-50Н	1	13.06	13.06	2-5-К34
	6	КПВ-9Т	1	3.60	3.60	2-5-К69
	7	КПВ-10Н	1	3.54	3.54	2-5-К70
	8	КПВ-5	1	2.54	2.54	2-5-К65
	9	КПВ-6	1	4.39	4.39	2-5-К66
	10	МН-1	1	0.81	0.81	2-6-К120
	11	МН-2	1	0.75	0.75	2-6-К121
	12	АН-2Т	1	1.18	1.18	2-6-К123
	13	АН-2Н	1	1.18	1.18	2-6-К123
	14	АН-6	2	1.08	2.17	2-6-К125
	15	АН-10	2	1.00	2.01	2-6-К127
	16	СГ-1	16	0.24	3.79	2-6-К122
	ИТОГО: 68.16					

1. В ГРАФЕ "ОБОЗНАЧЕНИЕ ДОКУМЕНТА" ПРИВЕДЕН НОМЕР ВЫПУСКА И ДОКУМЕНТА ПО СЕРИИ 1.090.1-1/88
2. ПОДБОР МАРОК ПЕТЕЛЬ В ЗАВИСИМОСТИ ОТ ПЛОТНОСТИ ЛЕГКОГО БЕТОНА ПАНЕЛЕЙ СМ. ТТ
3. ПОРЯДОК СБОРКИ АРМАТУРНЫХ ИЗДЕЛИЙ В ФОРМЕ СМ. ТТ
4. УЗЛЫ СМ. К45

23782 43

https://zavodjbi.com/

ОПАЛУБОЧНЫЙ ЧЕРТЕЖ

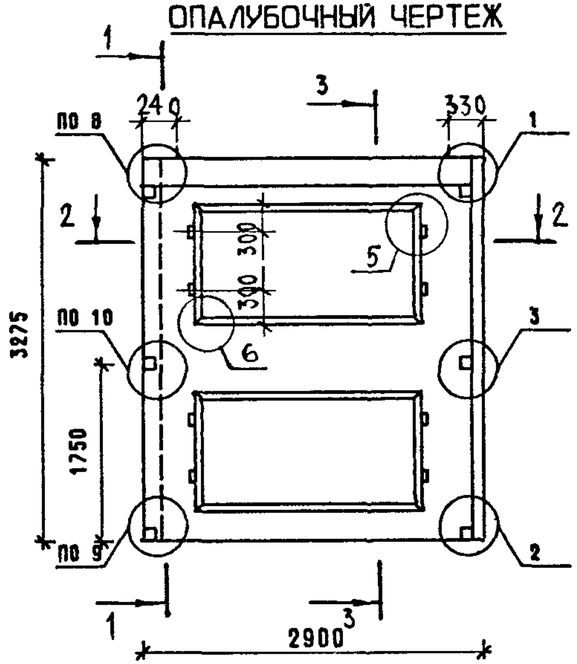

1 — 1

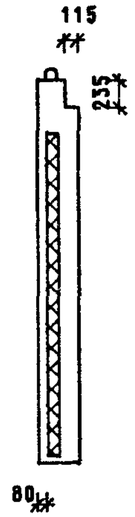

3 — 3

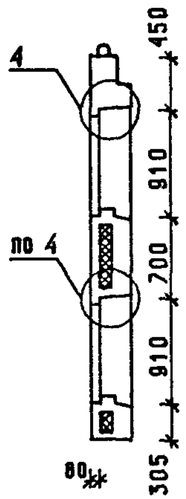

2 — 2

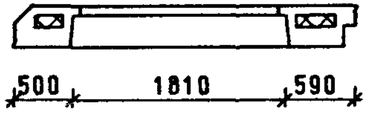

350 ДЛЯ 2ПСЛ 29.33.3,5-ПТ

400 ДЛЯ 2ПСЛ 29.33.4,0-ПТ

МАРКА ПАНЕЛИ	РАСХОД МАТЕРИАЛОВ					МАССА ПАНЕЛИ Т
	ЛЕГКИЙ БЕТОН КЛ.В10 М3	ОТДЕЛ.СЛОЙ М3	УТЕПЛИТЕЛЬ М3	ДРЕВЕСИНА М3	СТАЛЬ КГ	
2ПСЛ 29.33.3,5-ПТ	1.476	0.165	0.345	0.004	67.35	2.83
2ПСЛ 29.33.4,0-ПТ	1.614	0.163	0.483	0.004	68.16	3.05

1. ХАРАКТЕРИСТИКУ МАТЕРИАЛОВ ПАНЕЛИ СМ. ТТ
2. УЗЛЫ СМ. К44
3. КОНФИГУРАЦИЮ И РАЗБИВКУ ШПОНОК НА БОКОВЫХ ГРАНЯХ СМ. К44 ЛИСТЫ 8-9
4. ВЕДОМОСТЬ РАСХОДА СТАЛИ СМ. РС
5. УСЛОВНЫЕ ОБОЗНАЧЕНИЯ СМ. К1

СХЕМА РАСКЛАДКИ УТЕПЛИТЕЛЯ

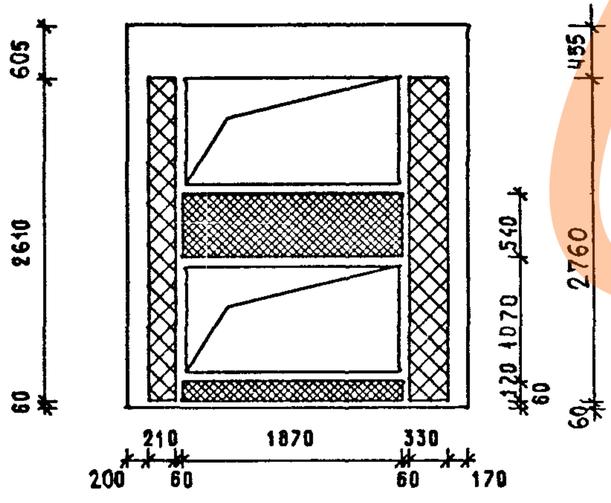

НАЧ.ОТД.	ВОЛЫНСКИЙ		
ГЛ.КОНСТ	ШАЦ		
Г И П	ОСТРОВА		
Г И П	ОСИНА		
ПРОВЕР	НОСОВА		
РАЗРАБ	ПТИЦЫНА		
Н. КОНТР.	ВАСИЛЬЕВА		

1.090.1-1/88 2-4-К14

ПАНЕЛИ
2ПСЛ 29.33.3,5-ПТ
2ПСЛ 29.33.4,0-ПТ

СТАДИЯ	ЛИСТ	ЛИСТОВ
Р	1	3

ЦНИИЭП торгово-бытовых зданий туристских комплексов

23782- 44

https://zavodjbi.com/

https://zavodjbi.com/

АРМИРОВАНИЕ НАРУЖНОГО СЛОЯ

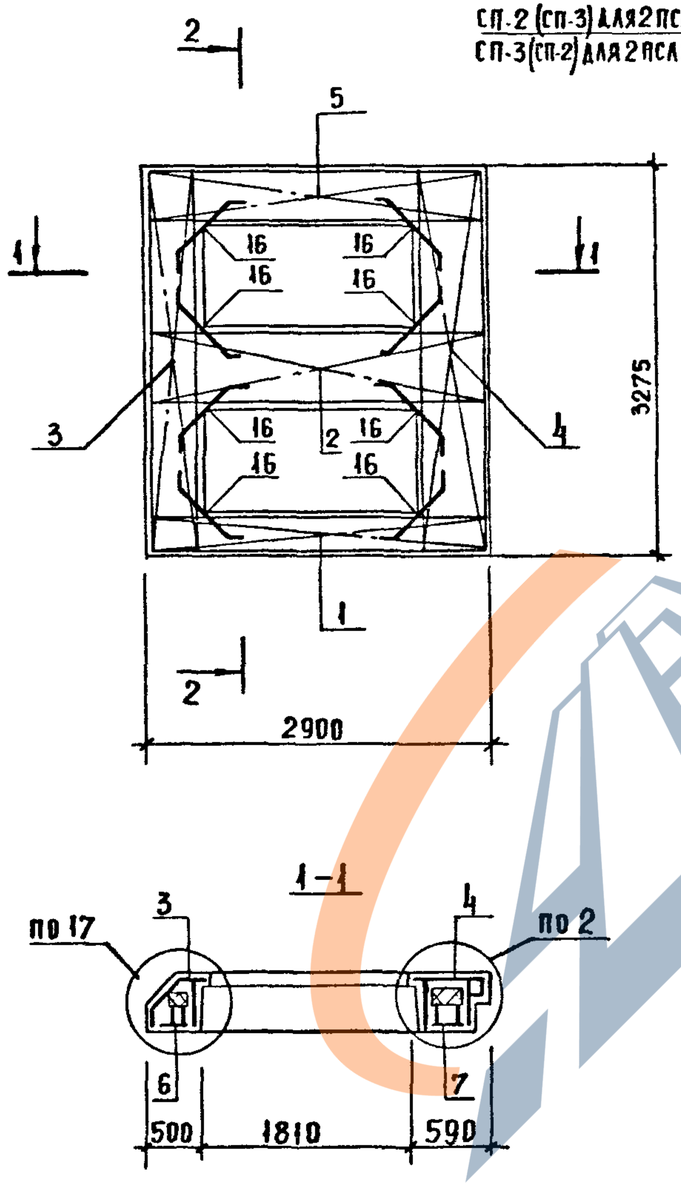

АРМИРОВАНИЕ ВНУТРЕННЕГО СЛОЯ

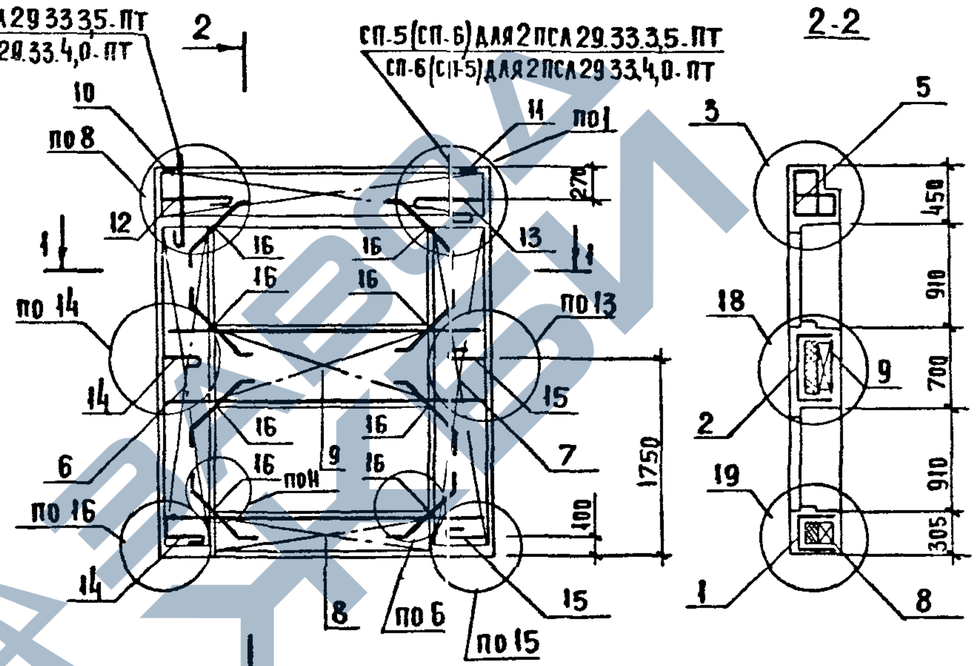

Инв. № подл.	
Подп. и дата	
Взам. инв. №	

1.090.1-1/88.2-4-К14

Лист 2

https://zavodjbi.com/

23782 45

https://zavodjbi.com/

МАРКА ПАНЕЛИ	ПОЗ.	МАРКА АРМАТУРНОГО ИЗДЕЛИЯ	КОЛ.	МАССА, КГ		ОБОЗНАЧЕНИЕ ДОКУМЕНТА
				1 ШТ	ВСЕГО	
2ПСЛ 29.33.3,5-ПТ	1	КПН-17Т	1	5.65	5.65	2-5-К10
	2	КПН-23	1	6.98	6.98	2-5-К15
	3	КПН-31Т	1	7.45	7.45	2-5-К22
	4	КПН-29Н	1	8.75	8.75	2-5-К21
	5	КПН-49Т	1	12.76	12.76	2-5-К33
	6	КПВ-10Т	1	3.54	3.54	2-5-К70
	7	КПВ-9Н	1	3.60	3.60	2-5-К69
	8	КПВ-5	1	2.54	2.54	2-5-К65
	9	КПВ-6	1	4.39	4.39	2-5-К66
	10	МН-2	1	0.75	0.75	2-6-К121
	11	МН-1	1	0.81	0.81	2-6-К120
	12	АН-1Т	1	1.16	1.16	2-6-К123
	13	АН-1Н	1	1.16	1.16	2-6-К123
	14	АН-9	2	0.98	1.95	2-6-К127
	15	АН-5	2	1.04	2.08	2-6-К125
	16	СГ-1	16	0.24	3.79	2-6-К122
	ИТОГО: 67.35					

МАРКА ПАНЕЛИ	ПОЗ.	МАРКА АРМАТУРНОГО ИЗДЕЛИЯ	КОЛ.	МАССА, КГ		ОБОЗНАЧЕНИЕ ДОКУМЕНТА
				1 ШТ	ВСЕГО	
2ПСЛ 29.33.4,0-ПТ	1	КПН-18Т	1	5.74	5.74	2-5-К10
	2	КПН-24	1	7.06	7.06	2-5-К15
	3	КПН-32Т	1	7.55	7.55	2-5-К22
	4	КПН-30Н	1	8.97	8.97	2-5-К21
	5	КПН-50Т	1	13.06	13.06	2-5-К33
	6	КПВ-10Т	1	3.54	3.54	2-5-К70
	7	КПВ-9Н	1	3.60	3.60	2-5-К69
	8	КПВ-5	1	2.54	2.54	2-5-К65
	9	КПВ-6	1	4.39	4.39	2-5-К66
	10	МН-2	1	0.75	0.75	2-5-К121
	11	МН-1	1	0.81	0.81	2-6-К120
	12	АН-2Т	1	1.18	1.18	2-6-К123
	13	АН-2Н	1	1.18	1.18	2-6-К123
	14	АН-10	2	1.00	2.01	2-6-К127
	15	АН-6	2	1.08	2.17	2-6-К125
	16	СГ-1	16	0.24	3.79	2-6-К122
	ИТОГО: 68.16					

1. В ГРАФЕ "ОБОЗНАЧЕНИЕ ДОКУМЕНТА" ПРИВЕДЕН НОМЕР ВЫПУСКА И ДОКУМЕНТА ПО СЕРИИ 1.090.1-1/88
2. ПОДБОР МАРОК ПЕТЕЛЬ В ЗАВИСИМОСТИ ОТ ПЛОТНОСТИ ЛЕГКОГО БЕТОНА ПАНЕЛЕЙ СМ. ТТ
3. ПОРЯДОК СБОРКИ АРМАТУРНЫХ ИЗДЕЛИЙ В ФОРМЕ СМ. ТТ
4. УЗЛЫ СМ. К45

https://zavodjbi.com/

https://zavodjbi.com/

ОПАЛУБОЧНЫЙ ЧЕРТЕЖ

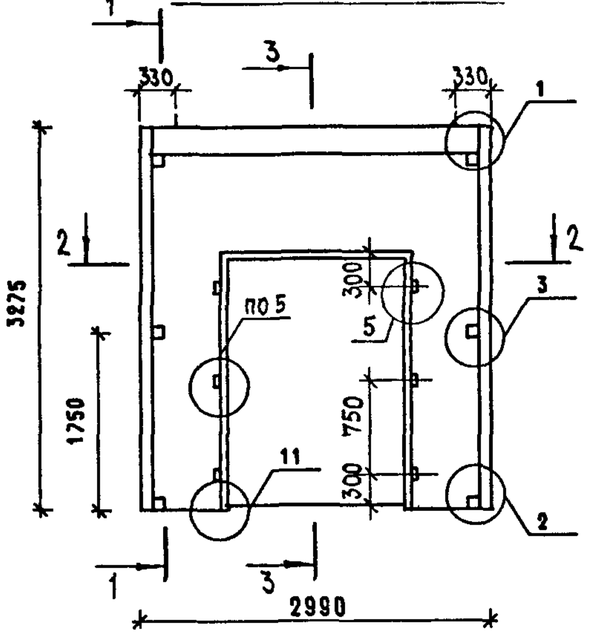

2 — 2

1 — 1

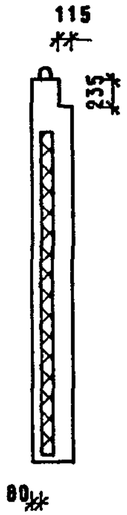

3 — 3

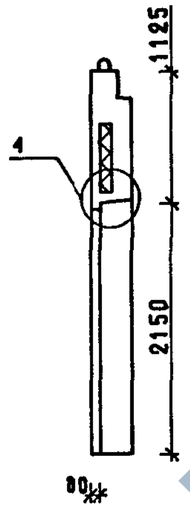

350 ДЛЯ ЗПСД 30.33.3.5-ПТ

400 ДЛЯ ЗПСД 30.33.4.0-ПТ

МАРКА ПАНЕЛИ	РАСХОД МАТЕРИАЛОВ					МАССА ПАНЕЛИ Т
	ЛЕГКИЙ БЕТОН КЛ.В10 М3	ОТДЕЛ.СЛОЙ М3	УТЕПЛИТЕЛЬ М3	ДРЕВЕСИНА М3	СТАЛЬ КГ	
ЗПСД 30.33.3.5-ПТ	1.547	0.178	0.356	0.003	45.60	2.75
ЗПСД 30.33.4.0-ПТ	1.691	0.178	0.534	0.003	46.35	2.98

СХЕМА РАСКЛАДКИ УТЕПЛИТЕЛЯ

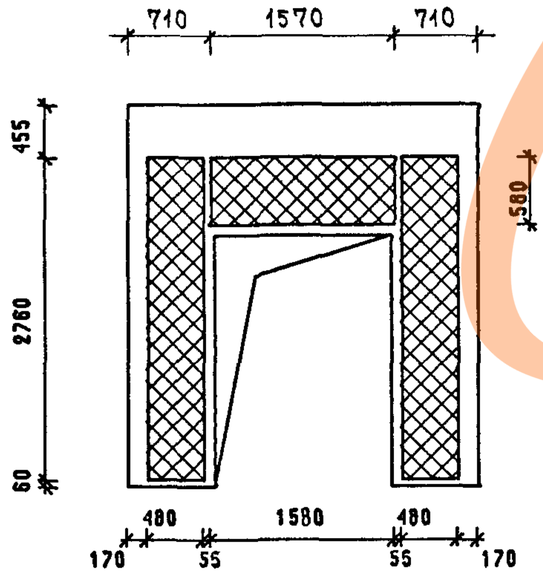

1. ХАРАКТЕРИСТИКУ МАТЕРИАЛОВ ПАНЕЛИ СМ. ТТ
2. УЗЛЫ СМ. К44
3. КОНФИГУРАЦИЮ И РАЗБИВКУ ШПОНОК НА БОКОВЫХ ГРАНЯХ СМ. К44 ЛИСТЫ 8-9
4. ВЕДОМОСТЬ РАСХОДА СТАЛИ СМ. РС
5. УСЛОВНЫЕ ОБОЗНАЧЕНИЯ СМ. К1

НАЧ.ОТД.	ВОЛЫНСКИЙ		
ГЛ.КОНСТ	ШАЦ		
ГИП	ОСТРОВА		
ГИП	ОСИНА		
ПРОВЕР	НОСОВА		
РАЗРАБ	ПТИЦЫНА		
Н.КОНТР.	ВАСИЛЬЕВА		

1.090.1-1/88. 2-4-К15

ПАНЕЛИ ЗПСД 30.33.3.5-ПТ ЗПСД 30.33.4.0-ПТ

СТАДИЯ	ЛИСТ	ЛИСТОВ
Р	1	2

ЦНИИЭП торгово-бытовых зданий и туристских комплексов

САПР ТБЗТК | ТЛП СП | РУК.ГР. СТ.ИНЖ. | ВИНОКУР БУРЛАКОВА

ИНВ. ПОДЛ. | ПОДПИСЬ И ДАТА | ВЗАМ.ИНВ.

23782 47

https://zavodjbi.com/

https://zavodjbi.com/

АРМИРОВАНИЕ

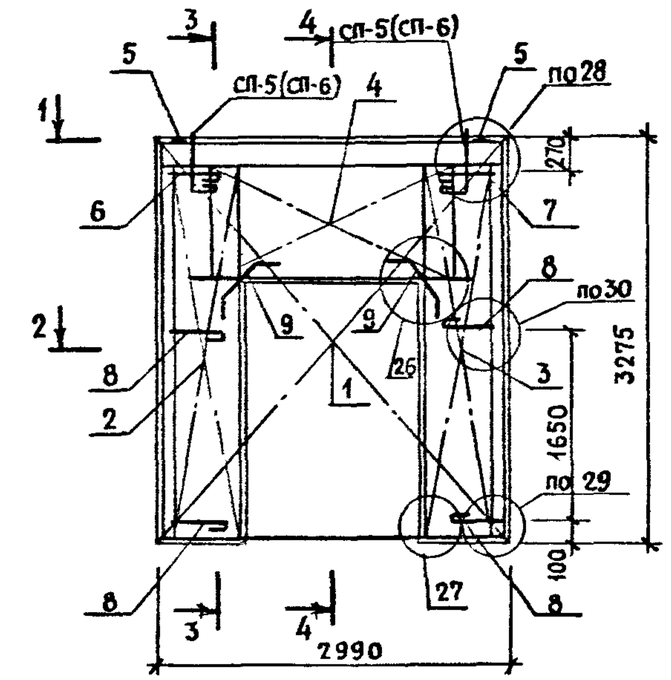

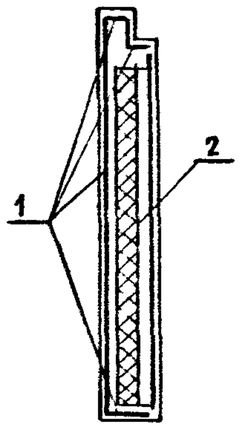

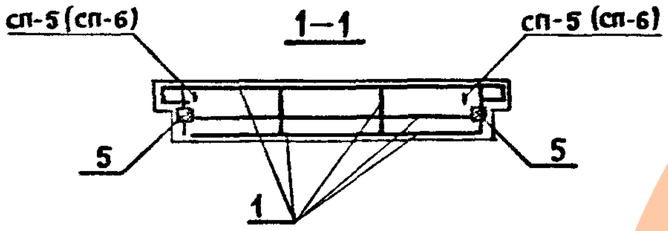

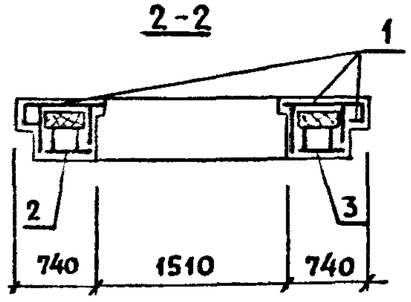

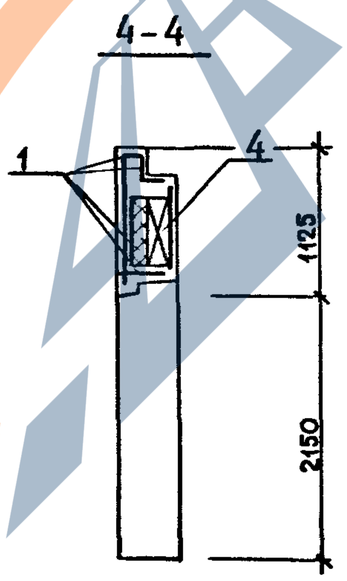

МАРКА ПАНЕЛИ	ПОЗ.	МАРКА АРМАТУРНОГО ИЗДЕЛИЯ	КОЛ.	МАССА, КГ		ОБОЗНАЧЕНИЕ ДОКУМЕНТА
				1 ШТ.	ВСЕГО	
ЗПСД 30.33.3,5-ПТ	1	КПН-53	1	27.22	27.22	2-5-К36
	2	КПВ-15Т	1	3.16	3.16	2-5-К75
	3	КПВ-15Н	1	3.16	3.16	2-5-К74
	4	КПВ-16	1	2.97	2.97	2-5-К74
	5	МН-1	2	0.81	1.62	2-6-К120
	6	АН-1Т	1	1.16	1.16	2-6-К123
	7	АН-1Н	1	1.16	1.16	2-6-К123
	8	АН-5	4	1.04	4.15	2-6-К125
	9	СГ-1	4	0.24	0.95	2-6-К122
	ИТОГО: 45.60					
ЗПСД 30.33.4,0-ПТ	1	КПН-54	1	27.75	27.75	2-5-К36
	2	КПВ-15Т	1	3.16	3.16	2-5-К75
	3	КПВ-15Н	1	3.16	3.16	2-5-К74
	4	КПВ-16	1	2.97	2.97	2-5-К74
	5	МН-1	2	0.81	1.62	2-6-К120
	6	АН-2Т	1	1.18	1.18	2-6-К123
	7	АН-2Н	1	1.18	1.18	2-6-К123
	8	АН-6	4	1.08	4.33	2-6-К125
	9	СГ-1	4	0.24	0.95	2-6-К122
	ИТОГО: 46.35					

1. В ГРАФЕ "ОБОЗНАЧЕНИЕ ДОКУМЕНТА" ПРИВЕДЕН НОМЕР ВЫПУСКА И ДОКУМЕНТА ПО СЕРИИ 1.090.1-1/88.
2. ПОДБОР МАРОК ПЕТЕЛЬ В ЗАВИСИМОСТИ ОТ ПЛОТНОСТИ ЛЕГКОГО БЕТОНА ПАНЕЛЕЙ СМ. ТТ
3. ПОРЯДОК СБОРКИ АРМАТУРНЫХ ИЗДЕЛИЙ В ФОРМЕ СМ. ТТ
4. УЗЛЫ СМ. К45

https://zavodjbi.com/

https://zavodjbi.com/

ОПАЛУБОЧНЫЙ ЧЕРТЕЖ

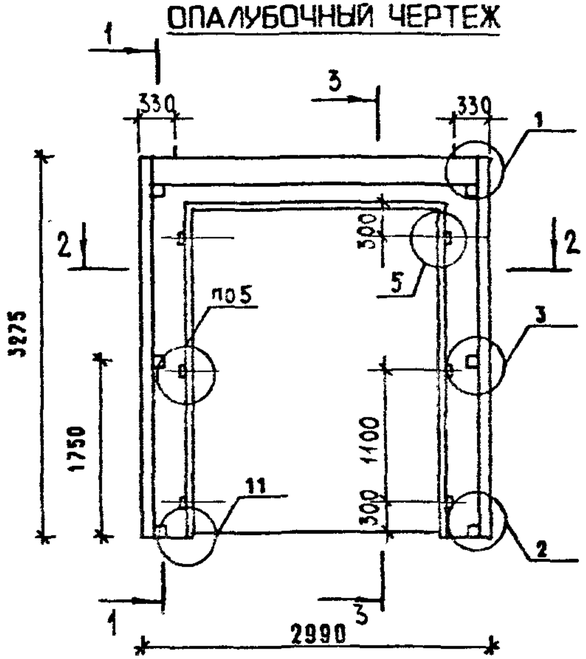

2 — 2

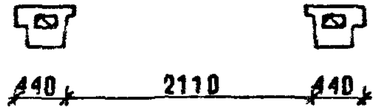

1 — 1

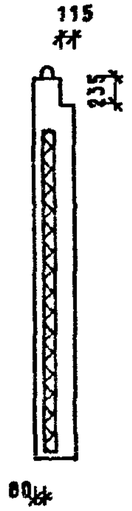

3 — 3

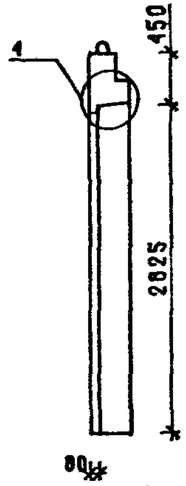

350 ДЛЯ 4ПСД 30.33.3,5-ПТ

400 ДЛЯ 4ПСД 30.33.4,0-ПТ

МАРКА ПАНЕЛИ	РАСХОД МАТЕРИАЛОВ					МАССА ПАНЕЛИ Т
	ЛЕГКИЙ БЕТОН КЛ.В10 М3	ОТДЕЛ.СЛОЙ М3	УТЕПЛИТЕЛЬ М3	ДРЕВЕСИНА М3	СТАЛЬ КГ	
4ПСД 30.33.3,5-ПТ	0.933	0.097	0.099	0.003	47.22	1.65
4ПСД 30.33.4,0-ПТ	1.068	0.097	0.149	0.003	48.51	1.86

1. ХАРАКТЕРИСТИКУ МАТЕРИАЛОВ ПАНЕЛИ СМ. ТТ
2. УЗЛЫ СМ. К44
3. КОНФИГУРАЦИЮ И РАЗБИВКУ ШПОНОК НА БОКОВЫХ ГРАНЯХ СМ. К44 ЛИСТЫ 8-9
4. ВЕДОМОСТЬ РАСХОДА СТАЛИ СМ. РС
5. УСЛОВНЫЕ ОБОЗНАЧЕНИЯ СМ. К1

СХЕМА РАСКЛАДКИ УТЕПЛИТЕЛЯ

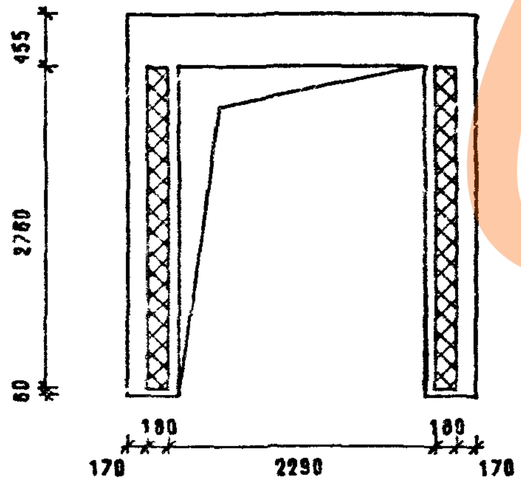

НАЧ.ОТД.	ВОЛЖСКИЙ		
ГЛ.КОНСТ	ШАЦ		
ГИП	ОСТРОВА		
ГИП	ОСИЧА		
ПРОВЕР	НОСОВА		
РАЗРАБ	ПТИЦЫНА		
Н.КОНТР.	ВАСИЛЬЕВА		

1.090.1-1/88. 2-4-К16

ПАНЕЛИ
4ПСД 30.33.3,5-ПТ
4ПСД 30.33.4,0-ПТ

СТАДИЯ	ЛИСТ	ЛИСТОВ
Р	1	2

ЦНИИЭП торгово-бытовых зданий и туристских комплексов

23782 49

https://zavodjbi.com/

https://zavodjbi.com/

АРМИРОВАНИЕ НАРУЖНОГО СЛОЯ

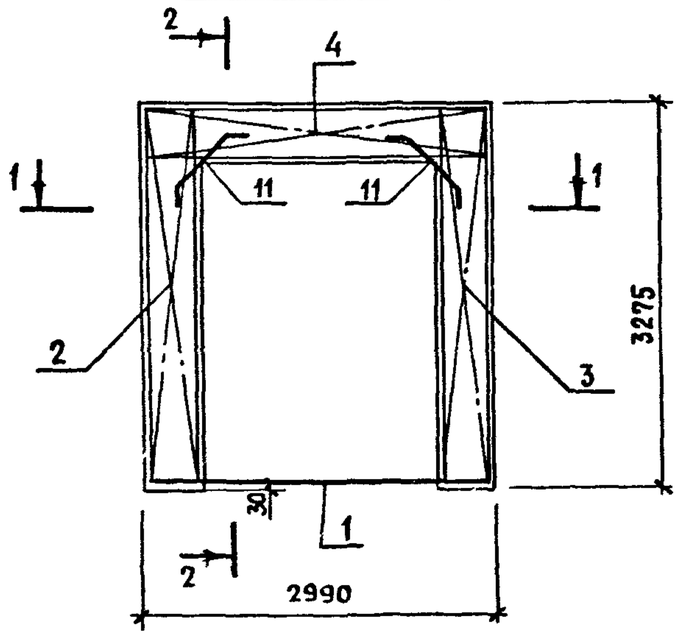

2-2

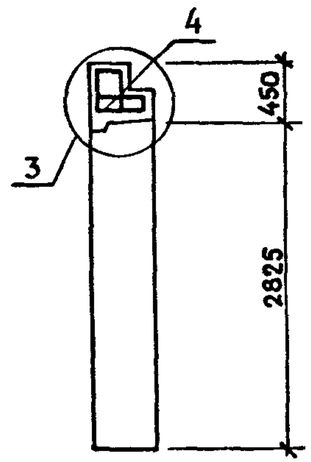

АРМИРОВАНИЕ ВНУТРЕННЕГО СЛОЯ

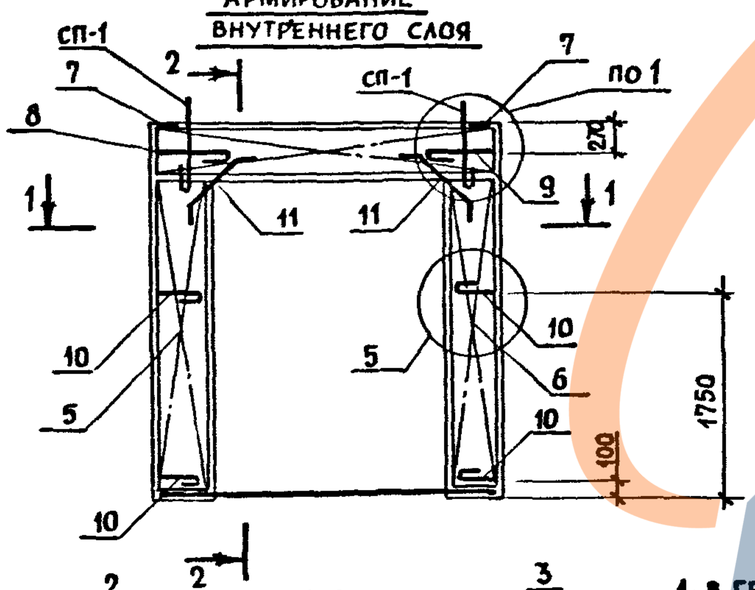

1-1

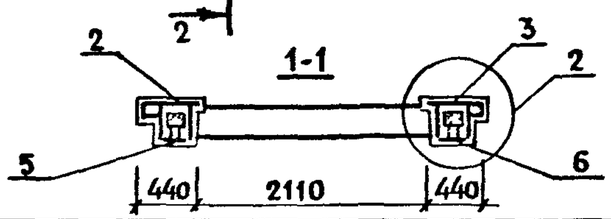

МАРКА ПАНЕЛИ	ПОЗ.	МАРКА АРМАТУРНОГО ИЗДЕЛИЯ	КОЛ.	МАССА, КГ		ОБОЗНАЧЕНИЕ ДОКУМЕНТА
				1 ШТ.	ВСЕГО	
4ПСД 30.33.3,5-ПТ	1	СКР-1	1	2.49	2.49	2-5-К83
	2	КПН-25Т	1	8.18	8.18	2-5-К16
	3	КПН-25Н	1	8.18	8.18	2-5-К17
	4	КПН-41	1	12.96	12.96	2-5-К30
	5	КПВ-7Т	1	3.30	3.30	2-5-К67
	6	КПВ-7Н	1	3.30	3.30	2-5-К67
	7	МН-1	2	0.81	1.62	2-6-К120
	8	АН-1Т	1	1.16	1.16	2-6-К123
	9	АН-1Н	1	1.16	1.16	2-6-К123
	10	АН-3	4	0.98	3.90	2-6-К124
	11	СГ-1	4	0.24	0.95	2-6-К122
	ИТОГО: 47.22					
4ПСД 30.33.4,0-ПТ	1	СКР-2	1	2.58	2.58	2-5-К83
	2	КПН-26Т	1	8.40	8.40	2-5-К16
	3	КПН-26Н	1	8.40	8.40	2-5-К17
	4	КПН-42	1	13.31	13.31	2-5-К30
	5	КПВ-7Т	1	3.30	3.30	2-5-К67
	6	КПВ-7Н	1	3.30	3.30	2-5-К67
	7	МН-1	2	0.81	1.62	2-6-К120
	8	АН-2Т	1	1.18	1.18	2-6-К123
	9	АН-2Н	1	1.18	1.18	2-6-К123
	10	АН-4	4	1.07	4.26	2-6-К124
	11	СГ-1	4	0.24	0.95	2-6-К122
	ИТОГО: 48.51					

1. В ГРАФЕ "ОБОЗНАЧЕНИЕ ДОКУМЕНТА" ПРИВЕДЕН НОМЕР ВЫПУСКА И ДОКУМЕНТА ПО СЕРИИ 1.090.1-1/88
2. ПОДБОР МАРОК ПЕТЕЛЬ В ЗАВИСИМОСТИ ОТ ПЛОТНОСТИ ЛЕГКОГО БЕТОНА ПАНЕЛЕЙ СМ. ТТ
3. ПОРЯДОК СБОРКИ АРМАТУРНЫХ ИЗДЕЛИЙ В ФОРМЕ СМ.ТТ
4. УЗЛЫ СМ. К45

1.090.1-1/88.2-4-К16

ЛИСТ 2

23782 50

https://zavodjbi.com/

https://zavodjbi.com/

САПР ТБЗТК | Т.ЛП СП | РУК.ГР. СТ.ИНЖ. | ВИНОКУР БУРЛАКОВА

ОПАЛУБОЧНЫЙ ЧЕРТЕЖ

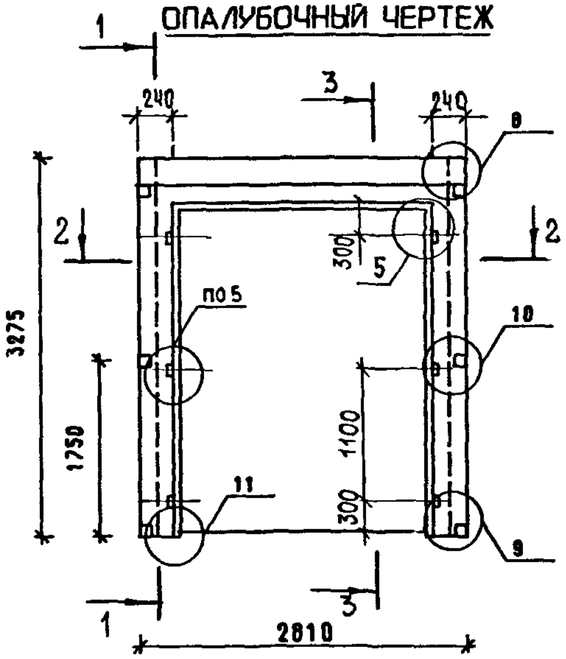

1 — 1

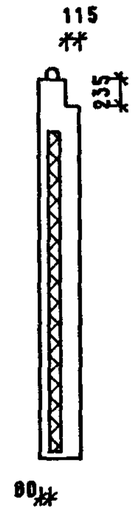

3 — 3

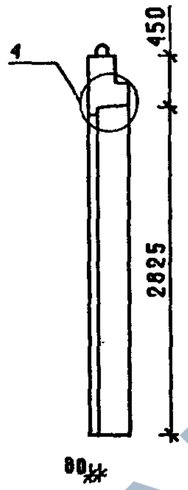

350 ДЛЯ 1ПСД 28.33.3.5-ПТ

400 ДЛЯ 1ПСД 28.33.4.0-ПТ

2 — 2

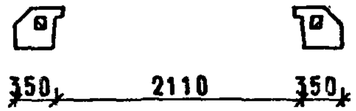

МАРКА ПАНЕЛИ	РАСХОД МАТЕРИАЛОВ					МАССА ПАНЕЛИ Т
	ЛЕГКИЙ БЕТОН КЛ.В10 М3	ОТДЕЛ.СЛОЙ М3	УТЕПЛИТЕЛЬ М3	ДРЕВЕСИНА М3	СТАЛЬ КГ	
1ПСД 28.33.3.5-ПТ	0.858	0.074	0.034	0.003	42.33	1.49
1ПСД 28.33.4.0-ПТ	0.945	0.069	0.050	0.003	42.30	1.61

1. ХАРАКТЕРИСТИКУ МАТЕРИАЛОВ ПАНЕЛИ СМ. ТТ
2. УЗЛЫ СМ. К44
3. КОНФИГУРАЦИЮ И РАЗБИВКУ ШПОНОК НА БОКОВЫХ ГРАНЯХ СМ. К44 ЛИСТЫ 8-9
4. ВЕДОМОСТЬ РАСХОДА СТАЛИ СМ. РС
5. УСЛОВНЫЕ ОБОЗНАЧЕНИЯ СМ. К1

СХЕМА РАСКЛАДКИ УТЕПЛИТЕЛЯ

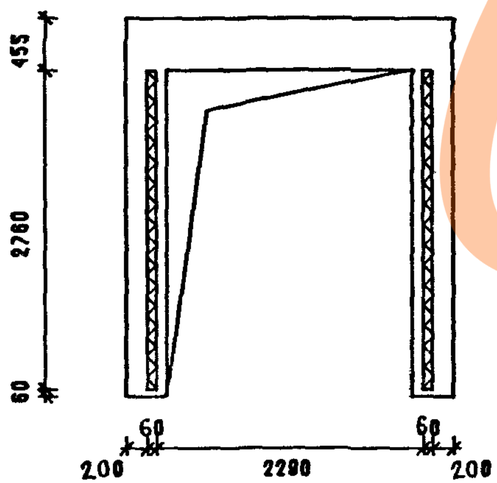

ИНВ. ПОДЛ. | ПОДПИСЬ И ДАТА | ВЗАМ.ИНВ.

НАЧ.ОТД.	ВОЛЫНСКИЙ		
ГЛ.КОНСТ	ШАЦ		
Г И П	ОСТРОВА		
Г И П	СИСИНА		
ПРОВЕР	НОСОВА		
РАЗРАБ	ПТИЦЫНА		
Н.КОНТР.	ВАС.ИЛЬЕВА		

1.090.1-1/88. 2-4-К17

ПАНЕЛИ
1ПСД 28.33.3.5-ПТ
1ПСД 28.33.4.0-ПТ

СТАДИЯ	ЛИСТ	ЛИСТОВ
Р	1	2

ЦНИИЭП ТОРГОВО-БЫТОВЫХ ЗДАНИЙ И ТУРИСТСКИХ КОМПЛЕКСОВ

23782 51

https://zavodjbi.com/

https://zavodjbi.com/

АРМИРОВАНИЕ НАРУЖНОГО СЛОЯ

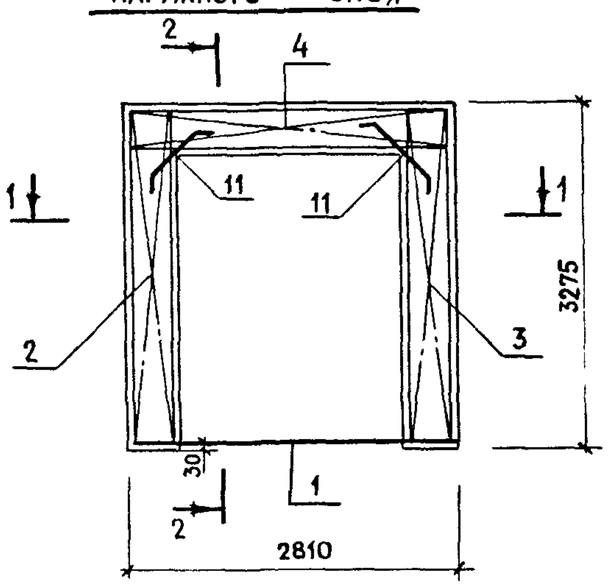

2-2

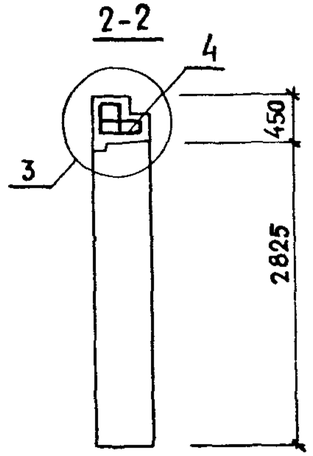

АРМИРОВАНИЕ ВНУТРЕННЕГО СЛОЯ

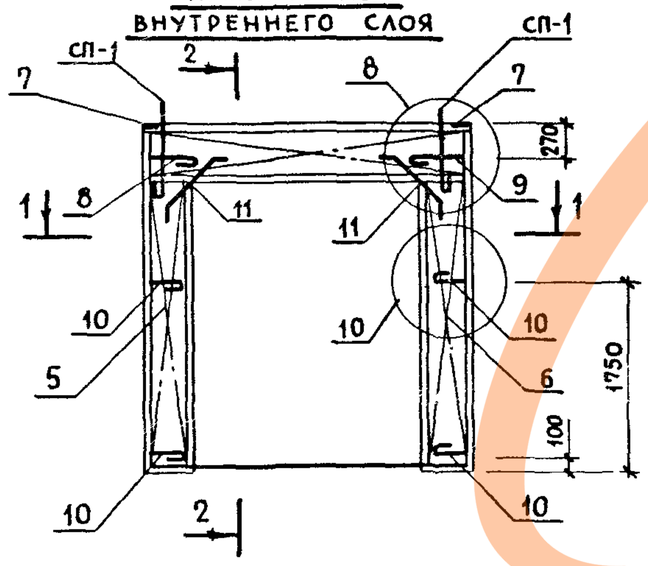

1-1

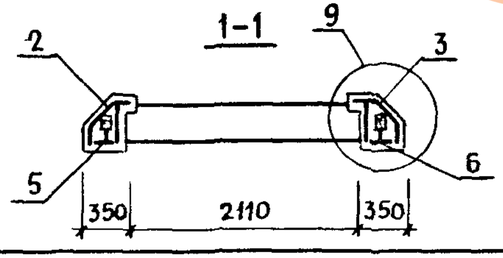

МАРКА ПАНЕЛИ	ПОЗ.	МАРКА АРМАТУРНОГО ИЗДЕЛИЯ	КОЛ.	МАССА, КГ		ОБОЗНАЧЕНИЕ ДОКУМЕНТА
				1 ШТ	ВСЕГО	
1ПСД 28.33.3,5-ПТ	1	СКР-3	1	2.36	2.36	2-5-К84
	2	КПН-27Т	1	6.88	6.88	2-5-К18
	3	КПН-27Н	1	6.88	6.88	2-5-К19
	4	КПН-47	1	12.55	12.55	2-5-К32
	5	КПВ-8Т	1	2.56	2.56	2-5-К68
	6	КПВ-8Н	1	2.56	2.56	2-5-К68
	7	МН-2	2	0.75	1.50	2-6-К121
	8	АН-1Т	1	1.16	1.16	2-6-К123
	9	АН-1Н	1	1.16	1.16	2-6-К123
	10	АН-7	4	0.94	3.77	2-6-К126
	11	СГ-1	4	0.24	0 95	2-6-К122
			ИТОГО:		42.33	
1ПСД 28.33.4,0-ПТ	1	СКР-4	1	2.34	2 34	2-5-К84
	2	КПН-28Т	1	6.69	6.69	2-5-К18
	3	КПН-28Н	1	6.69	6.69	2-5-К19
	4	КПН-48	1	12.81	12.81	2-5-К32
	5	КПВ-8Т	1	2.56	2.56	2-5-К68
	6	КПВ-8Н	1	2.56	2.56	2-5-К68
	7	МН-2	2	0.75	1.50	2-6-К121
	8	АН-2Т	1	1.18	1.18	2-6-К123
	9	АН-2Н	1	1.18	1.18	2-6-К123
	10	АН-8	4	0.96	3.84	2-6-К126
	11	СГ-1	4	0.24	0.95	2-6-К122
				ИТОГО:	42.30	

1. В ГРАФЕ "ОБОЗНАЧЕНИЕ ДОКУМЕНТА" ПРИВЕДЕН НОМЕР ВЫПУСКА И ДОКУМЕНТА ПО СЕРИИ 1.090.1-1/88.
2. ПОДБОР МАРОК ПЕТЕЛЬ В ЗАВИСИМОСТИ ОТ ПЛОТНОСТИ ЛЕГКОГО БЕТОНА ПАНЕЛЕЙ СМ ТТ
3. ПОРЯДОК СБОРКИ АРМАТУРНЫХ ИЗДЕЛИЙ В ФОРМЕ СМ. ТТ
4. УЗЛЫ СМ К45

23782 52
https://zavodjbi.com/

https://zavodjbi.com/

САПР ТБЗТК | ТЛП СП | РУК.ГР. СТ.ИНЖ. | ВИНОКУР БУРЛАКОВА

ОПАЛУБОЧНЫЙ ЧЕРТЕЖ

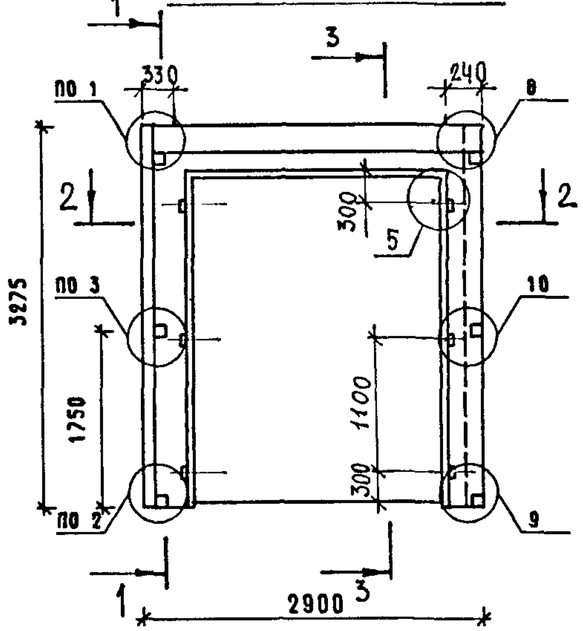

1 — 1

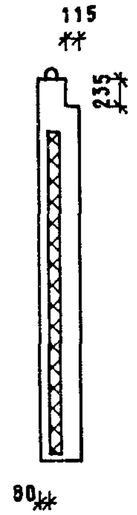

3 — 3

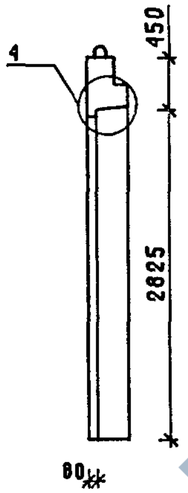

350 ДЛЯ 1ПСД 29.33.3.5-ПТ

400 ДЛЯ 1ПСД 29.33.4.0-ПТ

2 — 2

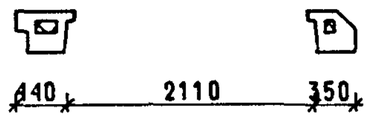

МАРКА ПАНЕЛИ	РАСХОД МАТЕРИАЛОВ					МАССА ПАНЕЛИ Т
	ЛЕГКИЙ БЕТОН КЛ.В10 М3	ОТДЕЛ.СЛОЙ М3	УТЕПЛИТЕЛЬ М3	ДРЕВЕСИНА М3	СТАЛЬ КГ	
1ПСД 29.33.3.5-ПТ	0.896	0.085	0.067	0.003	44.76	1.57
1ПСД 29.33.4.0-ПТ	1.007	0.083	0.100	0.003	45.36	1.74

1. ХАРАКТЕРИСТИКУ МАТЕРИАЛОВ ПАНЕЛИ СМ. ТТ
2. УЗЛЫ СМ. К44
3. КОНФИГУРАЦИЮ И РАЗБИВКУ ШПОНОК НА БОКОВЫХ ГРАНЯХ СМ. К44 ЛИСТЫ 8-9
4. ВЕДОМОСТЬ РАСХОДА СТАЛИ СМ. РС
5. УСЛОВНЫЕ ОБОЗНАЧЕНИЯ СМ. К1

СХЕМА РАСКЛАДКИ УТЕПЛИТЕЛЯ

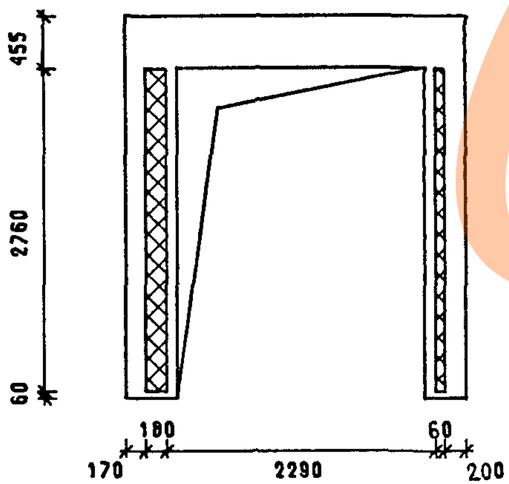

ИНВ. ПОДЛ. | ПОДПИСЬ И ДАТА | ВЗАМ.ИНВ.

НАЧ.ОТД.	ВОЛЫНСКИЙ	
ГЛ.КОНСТ	ЦАЦ	
Г И П	ОСТРОВА	
Г И П	ОСИНА	
ПРОВЕР	НОСОВА	
РАЗРАБ	ПТИЦЫНА	
Н. КОНТР.	ВАСИЛЬЕВА	

1.090.1-1/88. 2-4-К18

ПАНЕЛИ
1ПСД 29.33.3.5-ПТ
1ПСД 29.33.4.0-ПТ

СТАДИЯ	ЛИСТ	ЛИСТОВ
Р	1	3

ЦНИИЭП торгово-бытовых зданий и туристских комплексов

29789 52

https://zavodjbi.com/

https://zavodjbi.com/

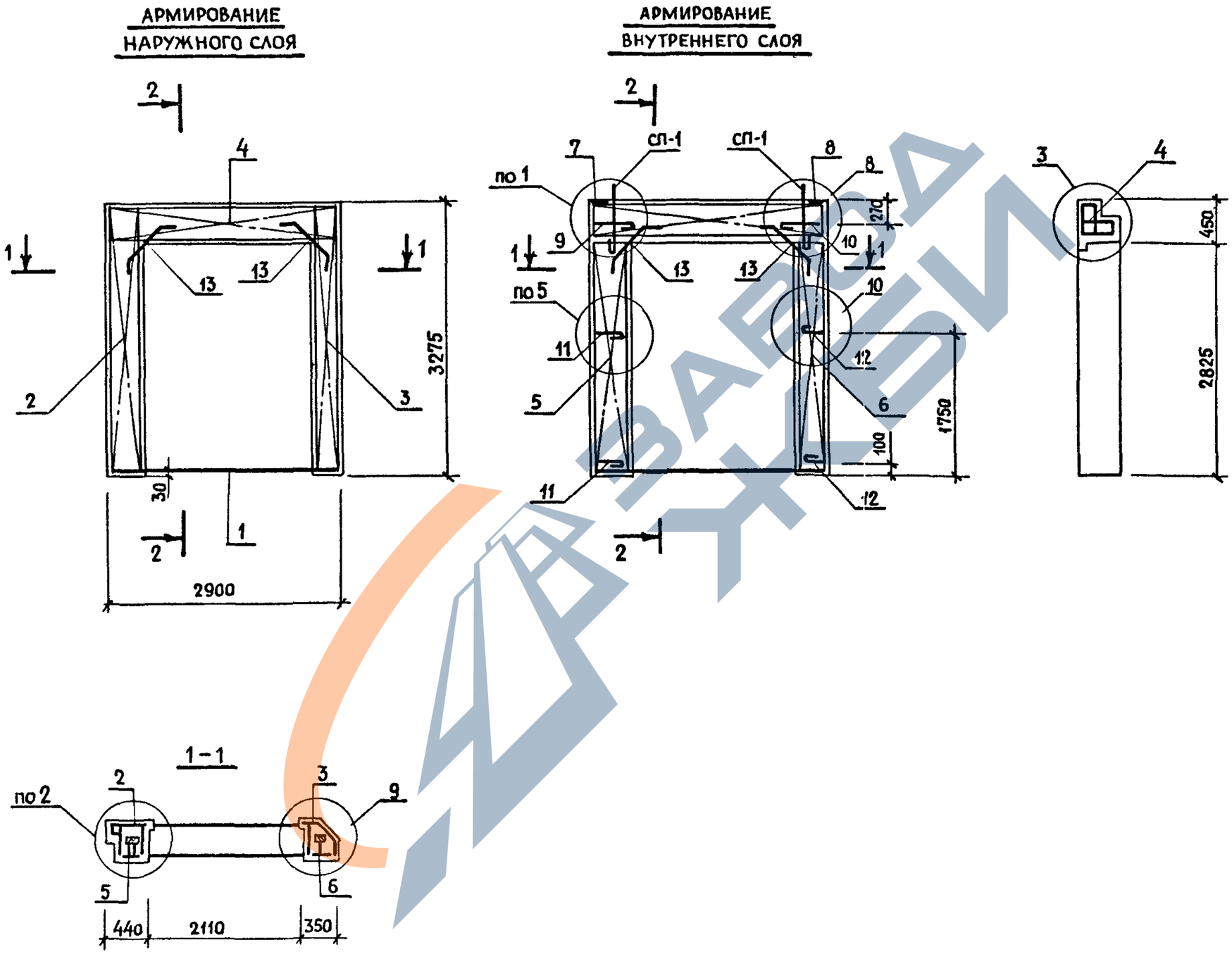

1.090.1-1/88.2-4-К18	ЛИСТ 2

23782 54

https://zavodjbi.com/

https://zavodjbi.com/

МАРКА ПАНЕЛИ	ПОЗ.	МАРКА АРМАТУРНОГО ИЗДЕЛИЯ	КОЛ.	МАССА, КГ		ОБОЗНАЧЕНИЕ ДОКУМЕНТА
				1 ШТ	ВСЕГО	
1ПСД 29.33.3,5-ПТ	1	СКР-5Н	1	2.41	2.41	2-5-К86
	2	КПН-25Т	1	8.18	8.18	2-5-К16
	3	КПН-27Н	1	6.88	6.88	2-5-К19
	4	КПН-49Н	1	12.76	12.76	2-5-К34
	5	КПВ-7Т	1	3.30	3.30	2-5-К67
	6	КПВ-8Н	1	2.56	2.56	2-5-К68
	7	МН-1	1	0.81	0.81	2-6-К120
	8	МН-2	1	0.75	0.75	2-6-К121
	9	АН-1Т	1	1.16	1.16	2-6-К123
	10	АН-1Н	1	1.16	1.16	2-6-К123
	11	АН-3	2	0.98	1.95	2-6-К124
	12	АН-7	2	0.94	1.88	2-6-К126
	13	СГ-1	4	0.24	0.95	2-6-К122
	ИТОГО: 44.76					

МАРКА ПАНЕЛИ	ПОЗ.	МАРКА АРМАТУРНОГО ИЗДЕЛИЯ	КОЛ.	МАССА, КГ		ОБОЗНАЧЕНИЕ ДОКУМЕНТА
				1 ШТ	ВСЕГО	
1ПСД 29.33.4,0-ПТ	1	СКР-6Н	1	2.43	2,43	2-5-К86
	2	КПН-26Т	1	8.40	8.40	2-5-К16
	3	КПН-28Н	1	6.69	6.69	2-5-К19
	4	КПН-50Н	1	13.06	13.06	2-5-К34
	5	КПВ-7Т	1	3.30	3.30	2-5-К67
	6	КПВ-8Н	1	2.56	2.56	2-5-К68
	7	МН-1	1	0.81	0.81	2-6-К120
	8	МН-2	1	0.75	0.75	2-6-К121
	9	АН-2Т	1	1.18	1.18	2-6-К123
	10	АН-2Н	1	1.18	1.18	2-6-К123
	11	АН-4	2	1.07	2.13	2-6-К124
	12	АН-8	2	0.96	1.92	2-6-К126
	13	СГ-1	4	0.24	0.95	2-6-К122
	ИТОГО: 45.36					

1. В ГРАФЕ "ОБОЗНАЧЕНИЕ ДОКУМЕНТА" ПРИВЕДЕН НОМЕР ВЫПУСКА И ДОКУМЕНТА ПО СЕРИИ 1.090.1-1/88
2. ПОДБОР МАРОК ПЕТЕЛЬ В ЗАВИСИМОСТИ ОТ ПЛОТНОСТИ ЛЕГКОГО БЕТОНА ПАНЕЛЕЙ СМ. ТТ
3. ПОРЯДОК СБОРКИ АРМАТУРНЫХ ИЗДЕЛИЙ В ФОРМЕ СМ. ТТ
4. УЗЛЫ СМ. К45

САПР ТБЗТК | Т.ЛП СП | РУК.ГР. СТ.ИНЖ. | ВИЙОКУР БУРЛАКОВА

ИНВ. ПОДЛ. | ПОДПИСЬ И ДАТА | ВЗАМ.ИНВ.

https://zavodjbi.com/

23782 55

https://zavodjbi.com/

ОПАЛУБОЧНЫЙ ЧЕРТЕЖ

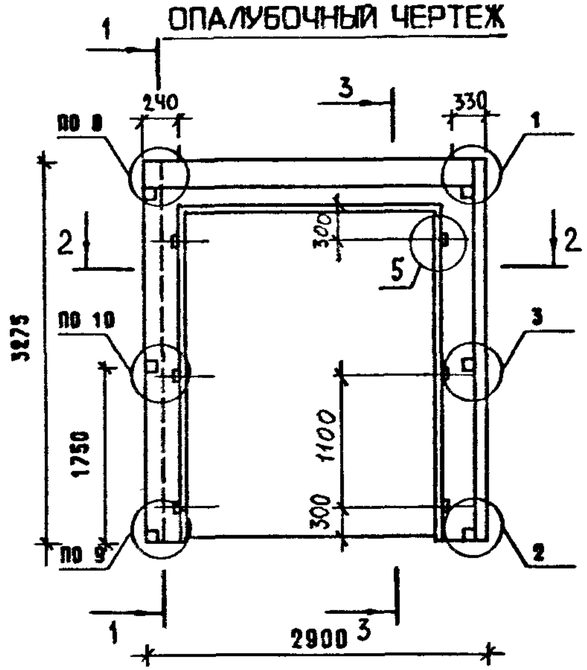

1 — 1

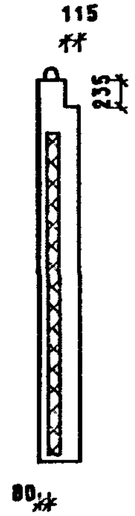

3 — 3

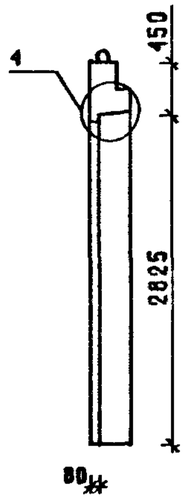

350 ДЛЯ 2ПСД 29.33.3,5-ПТ

400 ДЛЯ 2ПСД 29.33.4,0-ПТ

2 — 2

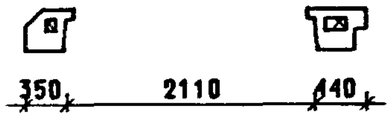

МАРКА ПАНЕЛИ	РАСХОД МАТЕРИАЛОВ					МАССА ПАНЕЛИ Т
	ЛЕГКИЙ БЕТОН КЛ.В10 М3	ОТДЕЛ.СЛОЙ М3	УТЕПЛИТЕЛЬ М3	ДРЕВЕСИНА М3	СТАЛЬ КГ	
2ПСД 29.33.3,5-ПТ	0.896	0.085	0.067	0.003	44.76	1.57
2ПСД 29.33.4,0-ПТ	1.007	0.083	0.100	0.003	45.36	1.74

1. ХАРАКТЕРИСТИКУ МАТЕРИАЛОВ ПАНЕЛИ СМ. ТТ
2. УЗЛЫ СМ. К44
3. КОНФИГУРАЦИЮ И РАЗБИВКУ ШПОНОК НА БОКОВЫХ ГРАНЯХ СМ. К44 ЛИСТЫ 8-9
4. ВЕДОМОСТЬ РАСХОДА СТАЛИ СМ. РС
5. УСЛОВНЫЕ ОБОЗНАЧЕНИЯ СМ. К1

СХЕМА РАСКЛАДКИ УТЕПЛИТЕЛЯ

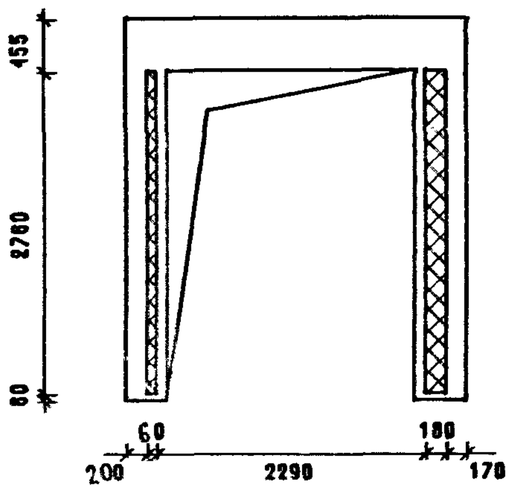

НАЧ.ОТД.	ВОЛЫНСКИЙ		
ГЛ.КОНСТ	ШАЦ		
Г И П	ОСТРОВА		
Г И П	ОСИНА		
ПРОВЕР	НОСОВА		
РАЗРАБ	ПТИЦЫНА		
Н.КОНТР.	ВАСИЛЬЕВА		

1.090.1-1/88. 2-4-К19

ПАНЕЛИ
2ПСД 29.33.3,5-ПТ
2ПСД 29.33.4,0-ПТ

СТАДИЯ	ЛИСТ	ЛИСТОВ
Р	1	3

ЦНИИЭП торгово-бытовых зданий и туристских комплексов

https://zavodjbi.com/

АРМИРОВАНИЕ НАРУЖНОГО СЛОЯ

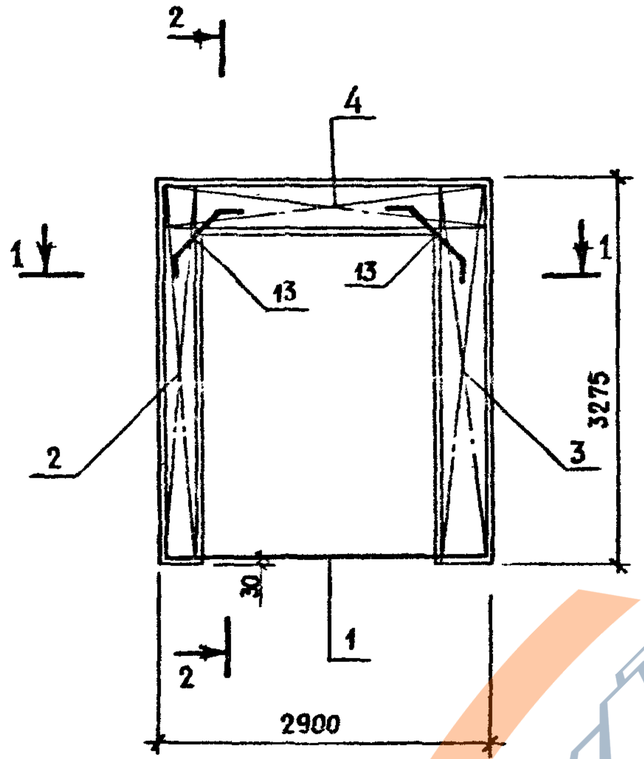

АРМИРОВАНИЕ ВНУТРЕННЕГО СЛОЯ

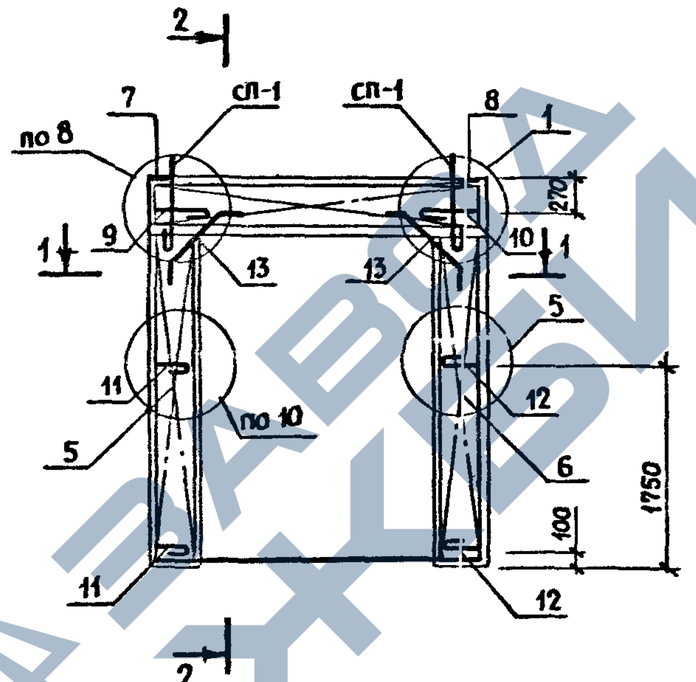

2-2

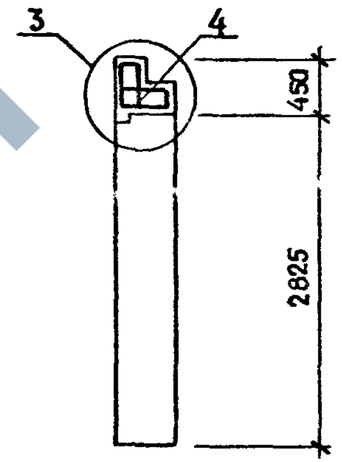

1-1

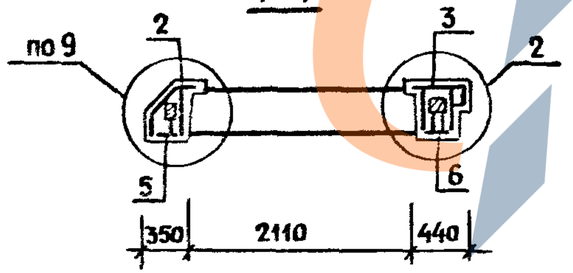

1.090.1-1/88.2-4-К19	Лист 2

23782 57

https://zavodjbi.com/

https://zavodjbi.com/

МАРКА ПАНЕЛИ	ПОЗ.	МАРКА АРМАТУРНОГО ИЗДЕЛИЯ	КОЛ.	МАССА, КГ		ОБОЗНАЧЕНИЕ ДОКУМЕНТА
				1 ШТ	ВСЕГО	
2ПСД 29.33.3,5-ПТ	1	СКР-5Т	1	2.41	2.41	2-5-К85
	2	КПН-27Т	1	6.88	6.88	2-5-К18
	3	КПН-25Н	1	8.18	8.18	2-5-К17
	4	КПН-49Т	1	12.76	12.76	2-5-К33
	5	КПВ-8Т	1	2.56	2.56	2-5-К68
	6	КПВ-7Н	1	3.30	3.30	2-5-К67
	7	МН-2	1	0.75	0.75	2-5-К121
	8	МН-1	1	0.81	0.81	2-6-120
	9	АН-1Т	1	1.16	1.16	2-6-К123
	10	АН-1Н	1	1.16	1.16	2-6-К123
	11	АН-7	2	0.94	1.88	2-6-К126
	12	АН-3	2	0.98	1.95	2-6-К124
	13	СГ-1	4	0.24	0.95	2-6-К122
	ИТОГО: 44.76					

МАРКА ПАНЕЛИ	ПОЗ.	МАРКА АРМАТУРНОГО ИЗДЕЛИЯ	КОЛ.	МАССА, КГ		ОБОЗНАЧЕНИЕ ДОКУМЕНТА
				1 ШТ	ВСЕГО	
2ПСД 29.33.4,0-ПТ	1	СКР-6Т	1	2.43	2.43	2-5-К85
	2	КПН-28Т	1	6.69	6.69	2-5-К18
	3	КПН-26Н	1	8.40	8.40	2-5-К17
	4	КПН-50Т	1	13.06	13.06	2-5-К33
	5	КПВ-8Т	1	2.56	2.56	2-5-К68
	6	КПВ-7Н	1	3.30	3.30	2-5-К67
	7	МН-2	1	0.75	0.75	2-6-К121
	8	МН-1	1	0.81	0.81	2-6-К120
	9	АН-2Т	1	1.18	1.18	2-6-К123
	10	АН-2Н	1	1.18	1.18	2-6-К123
	11	АН-8	2	0.96	1.92	2-6-К126
	12	АН-4	2	1.07	2.13	2-6-К124
	13	СГ-1	4	0.24	0.95	2-6-К122
	ИТОГО: 45.36					

1. В ГРАФЕ "ОБОЗНАЧЕНИЕ ДОКУМЕНТА" ПРИВЕДЕН НОМЕР ВЫПУСКА И ДОКУМЕНТА ПО СЕРИИ 1.090.1-1/88
2. ПОДБОР МАРОК ПЕТЕЛЬ В ЗАВИСИМОСТИ ОТ ПЛОТНОСТИ ЛЕГКОГО БЕТОНА ПАНЕЛЕЙ СМ. ТТ
3. ПОРЯДОК СБОРКИ АРМАТУРНЫХ ИЗДЕЛИЙ В ФОРМЕ СМ. ТТ
4. УЗЛЫ СМ. К45

23782 58

https://zavodjbi.com/

https://zavodjbi.com/

САПР | ТЭЗТК | ТЛП | СП | РУК.ГР. | СТ.ИНЖ | ВИНОКУР | БУРЛАКОВА

ОПАЛУБОЧНЫЙ ЧЕРТЕЖ

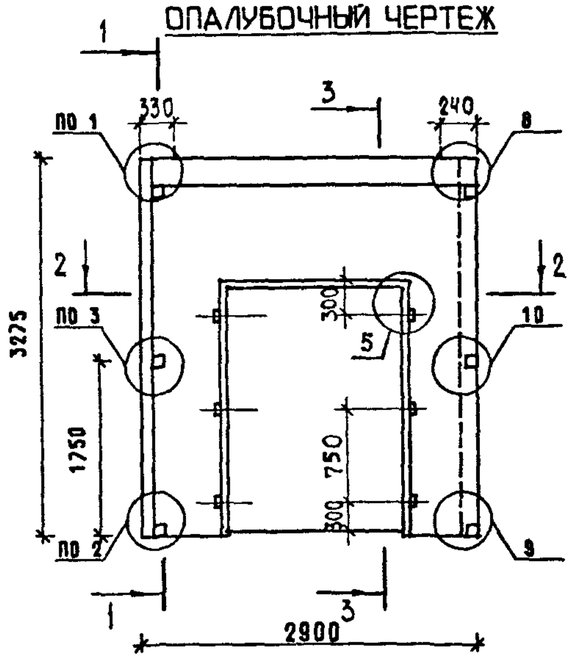

1 — 1

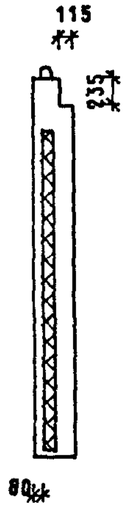

3 — 3

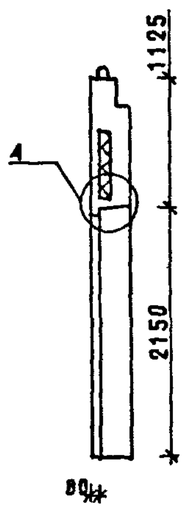

350 ДЛЯ 5ПСД 29.33.3,5-ПТ

400 ДЛЯ 5ПСД 29.33.4,0-ПТ

2 — 2

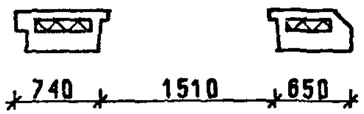

МАРКА ПАНЕЛИ	РАСХОД МАТЕРИАЛОВ					МАССА ПАНЕЛИ Т
	ЛЕГКИЙ БЕТОН КЛ.В10 М3	ОТДЕЛ.СЛОЙ М3	УТЕПЛИТЕЛЬ М3	ДРЕВЕСИНА М3	СТАЛЬ КГ	
5ПСД 29.33.3,5-ПТ	1.510	0.166	0.323	0.003	44.14	2.67
5ПСД 29.33.4,0-ПТ	1.630	0.164	0.485	0.003	44.69	2.85

1. ХАРАКТЕРИСТИКУ МАТЕРИАЛОВ ПАНЕЛИ СМ. ТТ
2. УЗЛЫ СМ. К44
3. КОНФИГУРАЦИЮ И РАЗБИВКУ ШПОНОК НА БОКОВЫХ ГРАНЯХ СМ. К44 ЛИСТЫ 8-9
4. ВЕДОМОСТЬ РАСХОДА СТАЛИ СМ. РС
5. УСЛОВНЫЕ ОБОЗНАЧЕНИЯ СМ. К1

СХЕМА РАСКЛАДКИ УТЕПЛИТЕЛЯ

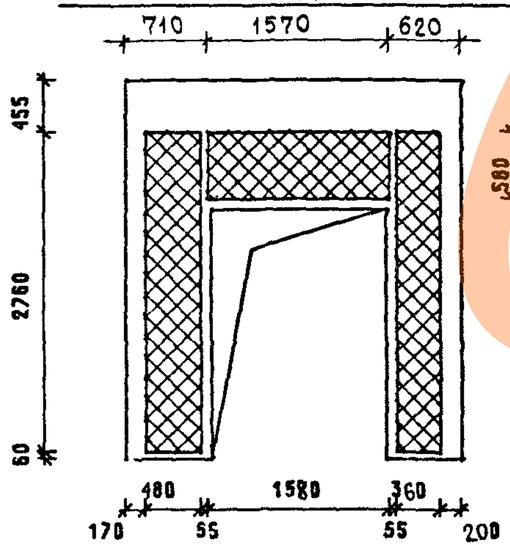

НАЧ.ОТД.	ВОЛЫНСКИЙ		1.090.1-1/88. 2-4-К20	
ГЛ.КОНСТ	ШАЦ			
ГИП	ОСТРОВА		ПАНЕЛИ 5ПСД 29.33.3,5-ПТ 5ПСД 29.33.4,0-ПТ	СТАДИЯ Р; ЛИСТ 1; ЛИСТОВ 2
ГИП	ОСУНА			ЦНИИЭП торгово-бытовых зданий и туристских комплексов
ПРОВЕР	НОСОВА			
РАЗРАБ	ПТИЦЫНА			
Н.КОНТР.	ВАСИЛЬЕВА			

ИНВ. ПОДЛ. | ПОДПИСЬ И ДАТА | ВЗАМ.ИНВ.

23782 59

https://zavodjbi.com/

https://zavodjbi.com/

Армирование

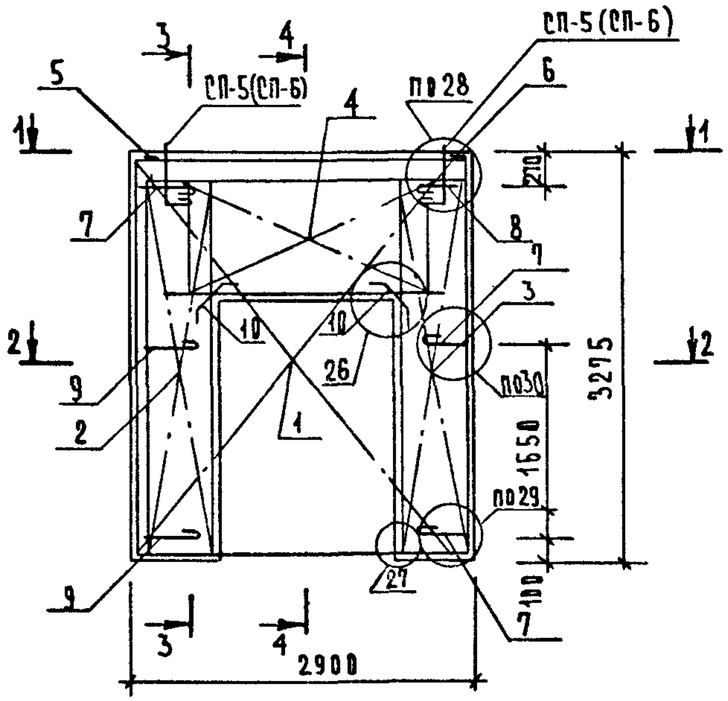

3—3

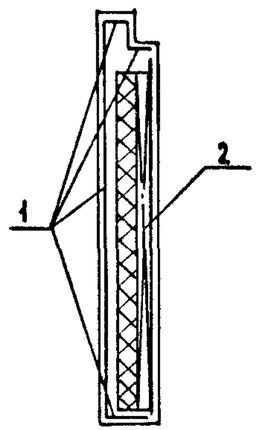

1—1

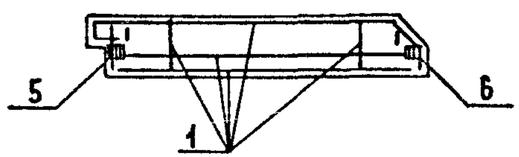

2—2

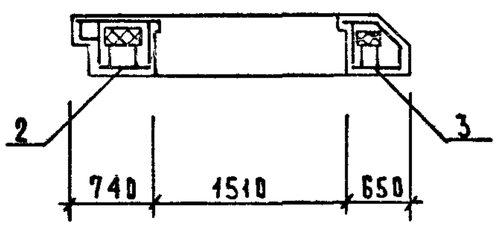

4—4

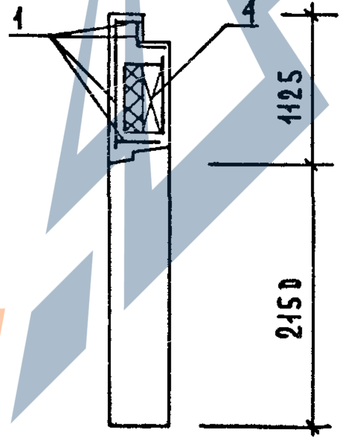

Марка панели	Поз.	Марка арматурного изделия	Кол.	Масса, кг		Обозначение документа
				1 шт	Всего	
5ПГА 29.33.3,5-ПТ	1	КПН-55Т	1	25.57	25.57	2-5-К37
	2	КПВ-15Т	1	3.16	3.16	2-5-К74
	3	КПВ-15Н	1	3.16	3.16	2-5-К74
	4	КПВ-16	1	2.97	2.97	2-5-К75
	5	МН-1	1	0.81	0.81	2-6-К120
	6	МН-2	1	0.75	0.75	2-6-К121
	7	АН-1Т	3	1.16	3.49	2-6-К123
	8	АН-1Н	1	1.16	1.16	2-6-К123
	9	АН-5	2	1.04	2.08	2-6-К125
	10	СГ-1	4	0.24	0.95	2-6-К122
	Итого: 44.14					
5ПГА 29.33.4,0-ПТ	1	КПН-56Т	1	25.98	25.98	2-5-К37
	2	КПВ-15Т	1	3.16	3.16	2-5-К74
	3	КПВ-15Н	1	3.16	3.16	2-5-К74
	4	КПВ-16	1	2.97	2.97	2-5-К75
	5	МН-1	1	0.81	0.81	2-6-К120
	6	МН-2	1	0.75	0.75	2-6-К121
	7	АН-2Т	3	1.18	3.54	2-6-К123
	8	АН-2Н	1	1.18	1.18	2-6-К123
	9	АН-6	2	1.08	2.17	2-6-К125
	10	СГ-1	4	0.24	0.95	2-6-К122
	Итого: 44.69					

1. В графе "Обозначение документа" приведен номер выпуска и документа по серии 1.090.1-1/88
2. Подбор марок петель в зависимости от плотности легкого бетона панелей см. ТТ
3. Порядок сборки арматурных изделий в форме см. ТТ
4. Узлы см. К45

23782 60
https://zavodjbi.com/

https://zavodjbi.com/

САПР ТБЗТК | Т/П СП | РУК.ГР. СТ.ИНЖ | ВИНОКУР БУРЛАКОВА

ОПАЛУБОЧНЫЙ ЧЕРТЕЖ

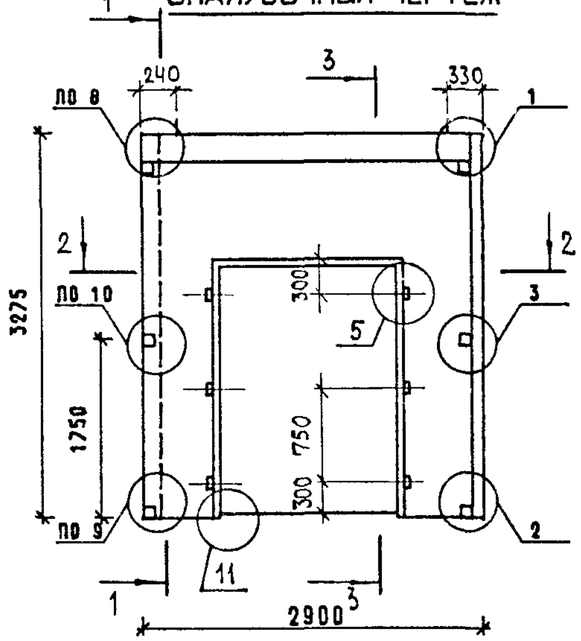

1 — 1

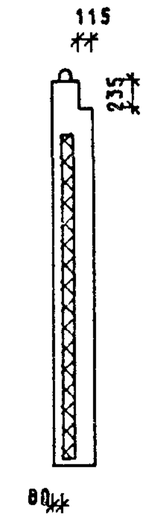

3 — 3

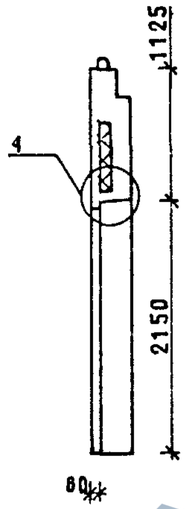

350 ДЛЯ 6ПСД 29.33.3,5-ПТ

400 ДЛЯ 6ПСД 29.33.4,0-ПТ

2 — 2

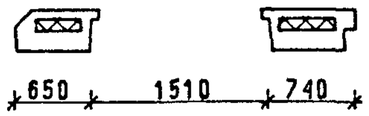

МАРКА ПАНЕЛИ	РАСХОД МАТЕРИАЛОВ					МАССА ПАНЕЛИ Т
	ЛЕГКИЙ БЕТОН КЛ.В10 М3	ОТДЕЛ.СЛОЙ М3	УТЕПЛИТЕЛЬ М3	ДРЕВЕСИНА М3	СТАЛЬ КГ	
6ПСД 29.33.3,5-ПТ	1.510	0.166	0.323	0.003	44.14	2,67
6ПСД 29.33.4,0-ПТ	1.630	0.164	0.485	0.003	44.69	2.85

СХЕМА РАСКЛАДКИ УТЕПЛИТЕЛЯ

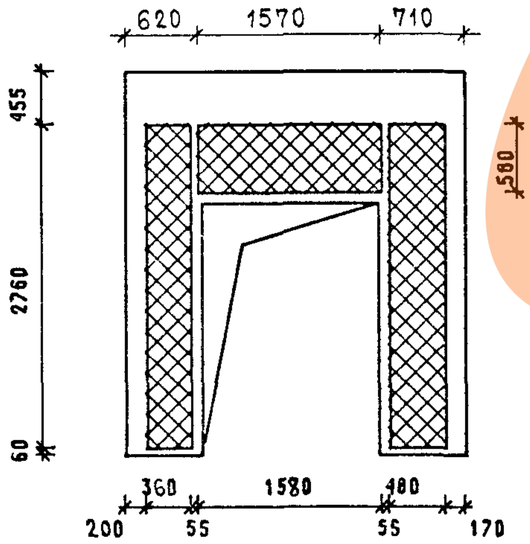

1. ХАРАКТЕРИСТИКУ МАТЕРИАЛОВ ПАНЕЛИ СМ. ТТ
2. УЗЛЫ СМ. К44
3. КОНФИГУРАЦИЮ И РАЗБИВКУ ШПОНОК НА БОКОВЫХ ГРАНЯХ СМ. К44 ЛИСТЫ 8-9
4. ВЕДОМОСТЬ РАСХОДА СТАЛИ СМ. РС
5. УСЛОВНЫЕ ОБОЗНАЧЕНИЯ СМ. К1

НАЧ.ОТД.	ВОЛЬНСКИЙ		1.090.1-1/88. 2-4-К21
ГЛ.КОНСТ	ШАЦ		
Г И П	ОСТРОВА		ПАНЕЛИ 6ПСД 29.33.3,5-ПТ 6ПСД 29.33.4,0-ПТ
Г И П	ОСИНА		СТАДИЯ Р; ЛИСТ 1; ЛИСТОВ 2
ПРОВЕР	НОСОВА		ЦНИИЭП торгово-бытовых зданий и туристских комплексов
РАЗРАБ	ПТИЦЫНА		
Н.КОНТР.	ВАСИЛЬЕВА		

ИНВ. ПОДЛ. | ПОДПИСЬ И ДАТА | ВЗАМ.ИНВ.

https://zavodjbi.com/

https://zavodjbi.com/

АРМИРОВАНИЕ

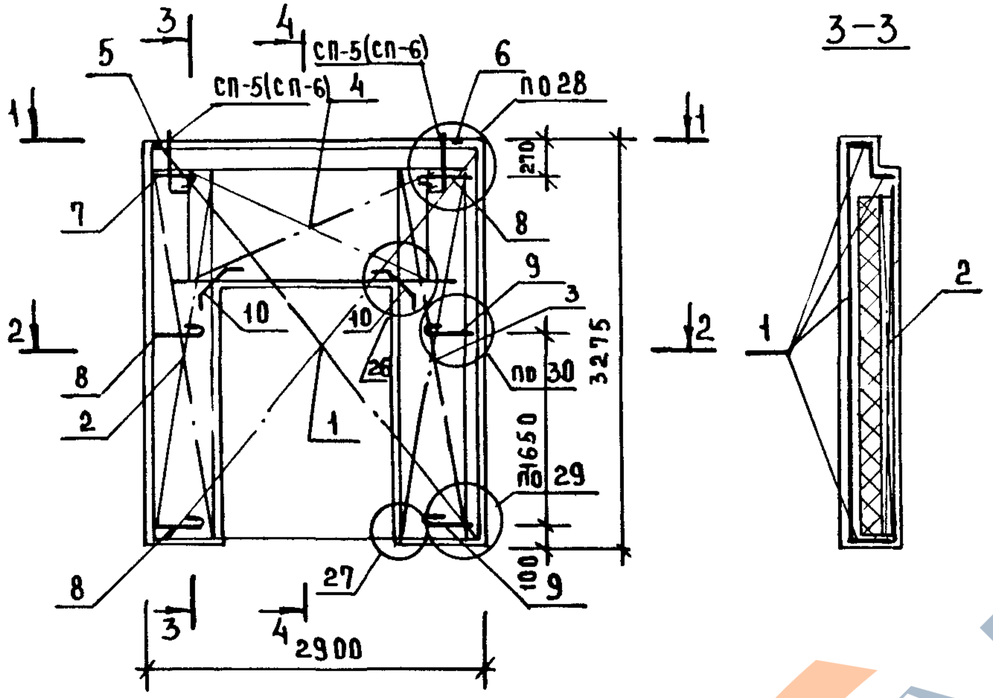

3–3

1–1

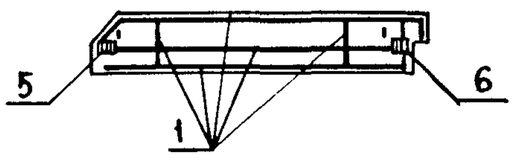

2–2

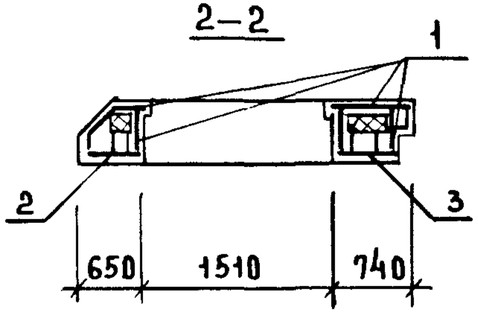

4–4

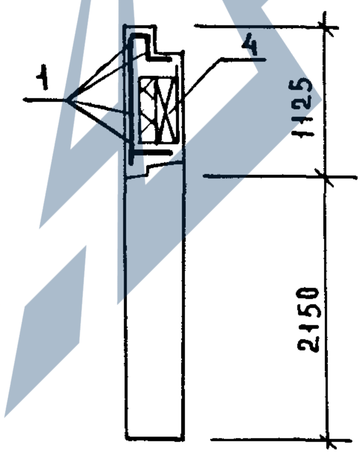

МАРКА ПАНЕЛИ	ПОЗ	МАРКА АРМАТУРНОГО ИЗДЕЛИЯ	КОЛ	МАССА, КГ		ОБОЗНАЧЕНИЕ ДОКУМЕНТА
				1 ШТ	ВСЕГО	
6ПСА 29.33.3,5-ПТ	1	КПН-55Н	1	25.57	25.57	2-5-К38
	2	КПВ-15Т	1	3.16	3.16	2-5-К74
	3	КПВ-15Н	1	3.16	3.16	2-5-К74
	4	КПВ-16	1	2.97	2.97	2-5-К75
	5	МН-2	1	0.75	0.75	2-6-К121
	6	МН-1	1	0.81	0.81	2-6-К120
	7	АН-1Т	1	1.16	1.16	2-6-К123
	8	АН-1Н	3	1.16	3.49	2-6-К123
	9	АН-5	2	1.04	2.08	2-6-К125
	10	СГ-1	4	0.24	0.95	2-6-К122
	ИТОГО: 44.14					
6ПСА 29.33.4,0-ПТ	1	КПН-56Н	1	25.98	25.98	2-5-К38
	2	КПВ-15Т	1	3.16	3.16	2-5-К74
	3	КПВ-15Н	1	3.16	3.16	2-5-К74
	4	КПВ-16	1	2.97	2.97	2-5-К75
	5	МН-2	1	0.75	0.75	2-6-К121
	6	МН-1	1	0.81	0.81	2-6-К120
	7	АН-2Т	1	1.18	1.18	2-6-К123
	8	АН-2Н	3	1.18	3.54	2-6-К123
	9	АН-6	2	1.08	2.17	2-6-К125
	10	СГ-1	4	0.24	0.95	2-6-К122
	ИТОГО: 44.69					

1. В ГРАФЕ „ОБОЗНАЧЕНИЕ ДОКУМЕНТА" ПРИВЕДЕН НОМЕР ВЫПУСКА И ДОКУМЕНТА ПО СЕРИИ 1.090.1-1/88.
2. ПОДБОР МАРОК ПЕТЕЛЬ В ЗАВИСИМОСТИ ОТ ПЛОТНОСТИ ЛЕГКОГО БЕТОНА ПАНЕЛЕЙ СМ. ТТ
3. ПОРЯДОК СБОРКИ АРМАТУРНЫХ ИЗДЕЛИЙ В ФОРМЕ СМ. ТТ
4. УЗЛЫ СМ. К45

https://zavodjbi.com/

https://zavodjbi.com/

САПР ТБЗТК | ТЛП СП | РИК.ГР. СТ.ИНЖ | ВИНОКУР БУРЛАКОВА

ОПАЛУБОЧНЫЙ ЧЕРТЕЖ

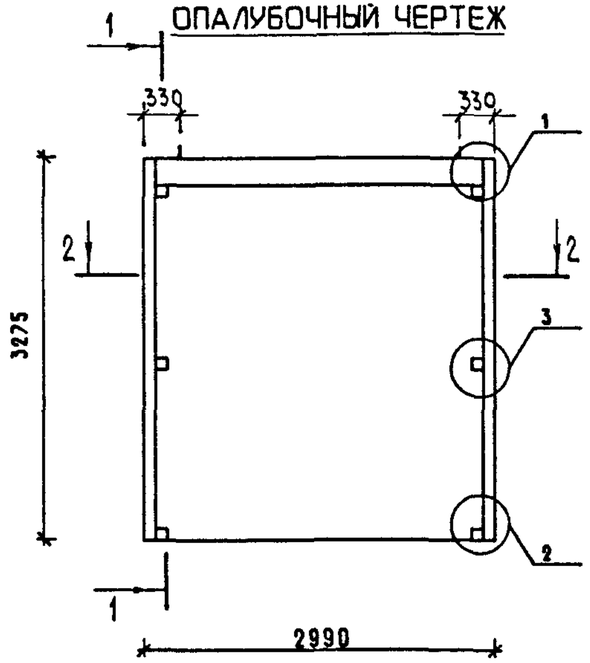

1 — 1

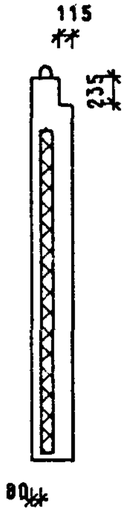

350 ДЛЯ ПС 30.33.3,5-ПТ

400 ДЛЯ ПС 30.33.4,0-ПТ

2 — 2

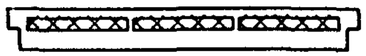

СХЕМА РАСКЛАДКИ УТЕПЛИТЕЛЯ

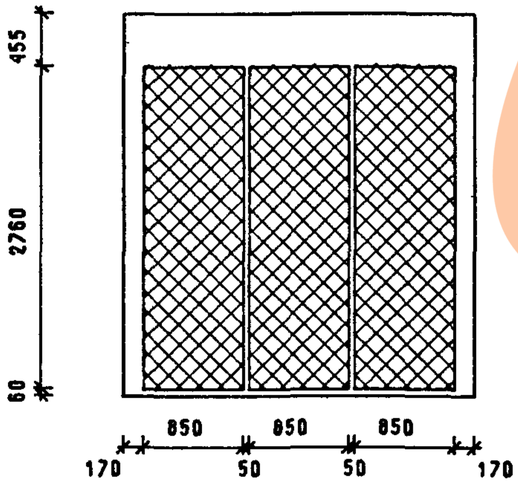

МАРКА ПАНЕЛИ	РАСХОД МАТЕРИАЛОВ					МАССА ПАНЕЛИ Т
	ЛЕГКИЙ БЕТОН КЛ.В10 М3	ОТДЕЛ.СЛОЙ М3	УТЕПЛИТЕЛЬ М3	ДРЕВЕСИНА М3	СТАЛЬ КГ	
ПС 30.33.3,5-ПТ	2.245	0.274	0.704	-	50.64	4.01
ПС 30.33.4,0-ПТ	2.383	0.274	1.056	-	51.43	4.23

1. ХАРАКТЕРИСТИКУ МАТЕРИАЛОВ ПАНЕЛИ СМ. ТТ
2. УЗЛЫ СМ. К44
3. КОНФИГУРАЦИЮ И РАЗБИВКУ ШПОНОК НА БОКОВЫХ ГРАНЯХ СМ. К44 ЛИСТЫ 8-9
4. ВЕДОМОСТЬ РАСХОДА СТАЛИ СМ. РС
5. УСЛОВНЫЕ ОБОЗНАЧЕНИЯ СМ. К1

НАЧ.ОТД.	ВОЛЫНСКИЙ		1.090.1-1/88. 2-4-К22
ГЛ.КОНСТ	ШАЦ		
Г И П	ОСТРОВА		ПАНЕЛИ ПС 30.33.3,5-ПТ ПС 30.33.4,0-ПТ
Г И П	ОСИНА		СТАДИЯ Р; ЛИСТ 1; ЛИСТОВ 2
ПРОВЕР	НОСОВА		ЦНИИЭП торгово-бытовых зданий и туристских комплексов
РАЗРАБ	ПТИЦЫН		
Н.КОНТР.	ВАСИЛЬЕВА		

ИНВ. ПОДЛ. | ПОДПИСЬ И ДАТА | ВЗАМ.ИНВ

https://zavodjbi.com/

Армирование

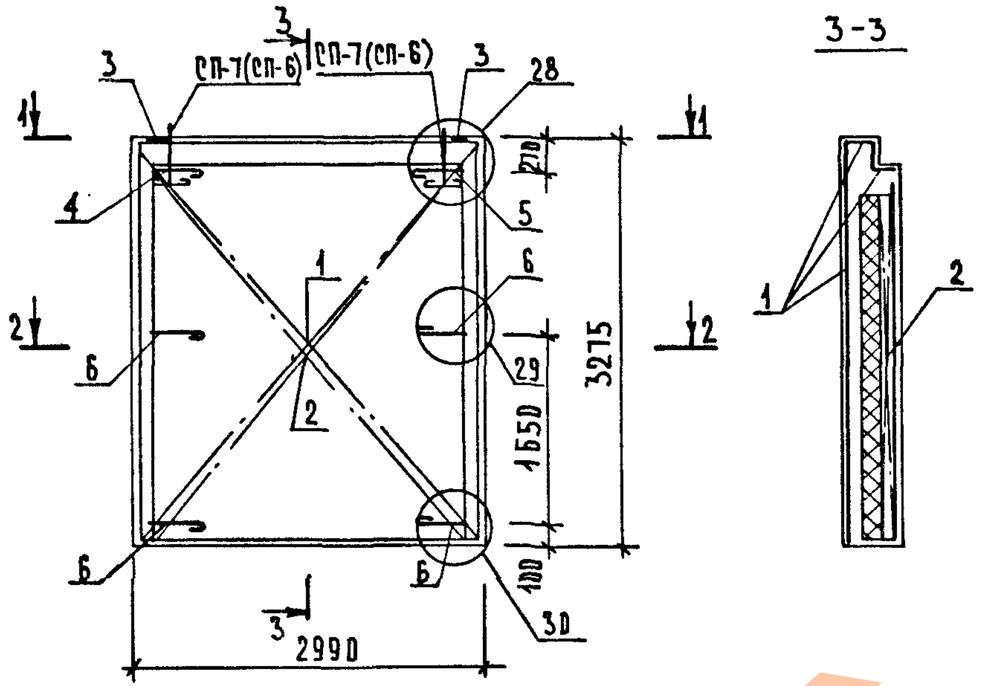

3-3

1—1

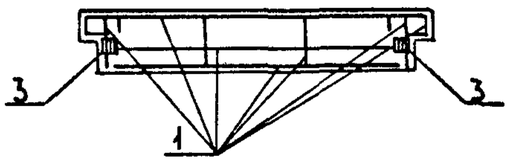

2—2

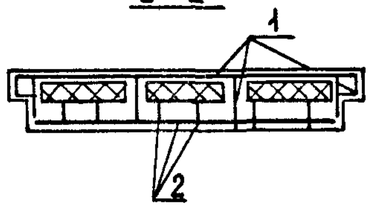

Марка панели	Поз.	Марка арматурного изделия	Кол.	Масса, кг		Обозначение документа
				1 шт	Всего	
ПГ 30.33.3,5-ПТ	1	КПН-57	1	29.87	29.87	2-5-К39
	2	КПВ-17	1	12.63	12.63	2-5-К76
	3	МН-1	2	0.81	1.62	2-6-К120
	4	АН-1Т	1	1.16	1.16	2-6-К123
	5	АН-1Н	1	1.16	1.16	2-6-К123
	6	АН-5	4	1.04	4.15	2-6-К125
	Итого: 50.64					
ПГ 30.33.4,0-ПТ	1	КПН-58	1	30.43	30.43	2-5-К39
	2	КПВ-17	1	12.63	12.63	2-5-К76
	3	МН-1	2	0.81	1.62	2-6-К120
	4	АН-2Т	1	1.18	1.18	2-6-К123
	5	АН-2Н	1	1.18	1.18	2-6-К123
	6	АН-6	4	1.08	4.33	2-6-К125
	Итого: 51.43					

1. В графе "Обозначение документа" приведен номер выпуска и документа по серии 1.090.1-1/88
2. Подбор марок петель в зависимости от плотности легкого бетона панелей см. ТТ
3. Порядок сборки арматурных изделий в форме см. ТТ
4. Узлы см. К45

23782 64

https://zavodjbi.com/

https://zavodjbi.com/

САПР ТБЗТК | ТЛП СП | РУК.ГР. СТ.ИНЖ. | ВИНОКУР БИРЛАКОВА

ОПАЛУБОЧНЫЙ ЧЕРТЕЖ

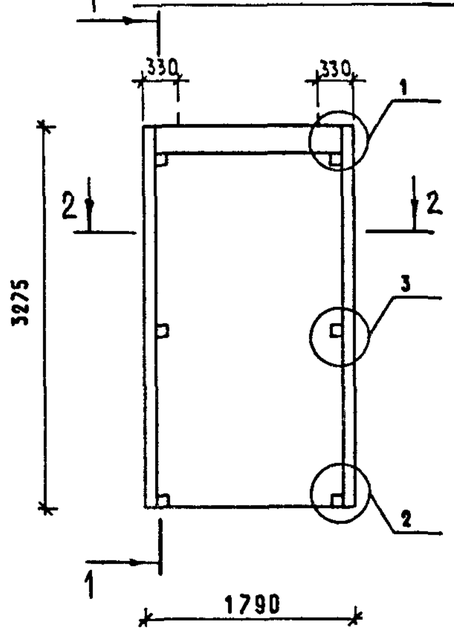

2 — 2

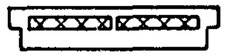

1 — 1

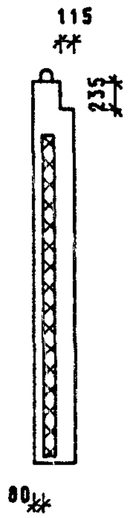

350 ДЛЯ ПС 18.33.3,5-ПТ

400 ДЛЯ ПС 18.33.4,0-ПТ

МАРКА ПАНЕЛИ	РАСХОД МАТЕРИАЛОВ					МАССА ПАНЕЛИ Т
	ЛЕГКИЙ БЕТОН КЛ.В10 М3	ОТДЕЛ.СЛОЙ М3	УТЕПЛИТЕЛЬ М3	ДРЕВЕСИНА М3	СТАЛЬ КГ	
ПС 18.33.3,5-ПТ	1.334	0.160	0.386	-	35.63	2.38
ПС 18.33.4,0-ПТ	1.434	0.160	0.580	-	36.53	2.54

1. ХАРАКТЕРИСТИКУ МАТЕРИАЛОВ ПАНЕЛИ СМ. ТТ
2. УЗЛЫ СМ. К44
3. КОНФИГУРАЦИЮ И РАЗБИВКУ ШПОНОК НА БОКОВЫХ ГРАНЯХ СМ. К44 ЛИСТЫ 8-9
4. ВЕДОМОСТЬ РАСХОДА СТАЛИ СМ. РС
5. УСЛОВНЫЕ ОБОЗНАЧЕНИЯ СМ. К1

СХЕМА РАСКЛАДКИ УТЕПЛИТЕЛЯ

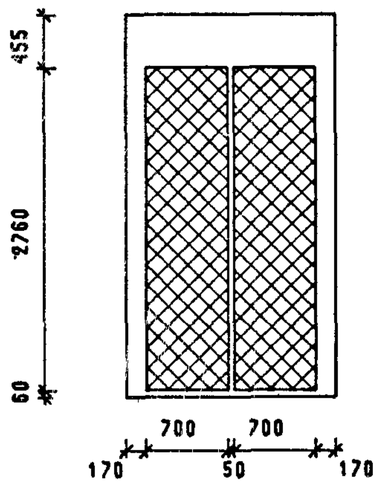

ИНВ. ПОДЛ. | ПОДПИСЬ И ДАТА | ВЗАМ.ИНВ.

НАЧ.ОТД.	ВОЛЫНСКИЙ	
ГЛ.КОНСТ	ШАЦ	
Г И П	ОСТРОВА	
Г И П	ОСИНА	
ПРОВЕР	НОСОВА	
РАЗРАБ	ПТИЦЫНА	
Н.КОНТР.	ВАСИЛЬЕВА	

1.090.1-1/88. 2-4-К23

ПАНЕЛИ
ПС 18.33.3,5-ПТ
ПС 18.33.4,0-ПТ

СТАДИЯ	ЛИСТ	ЛИСТОВ
Р	1	2

ЦНИИЭП торгово-бытовых зданий и туристских комплексов

https://zavodjbi.com/

Армирование

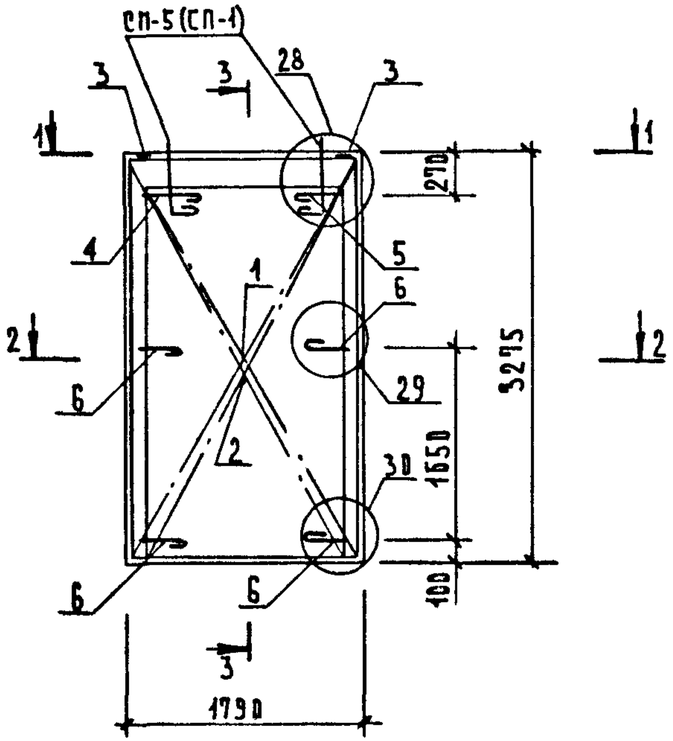

3–3

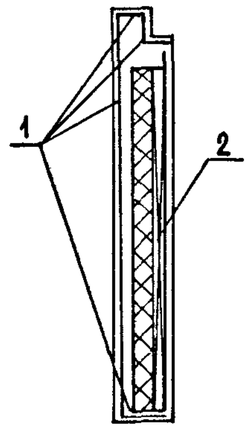

1–1

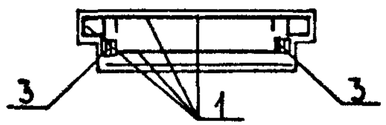

2–2

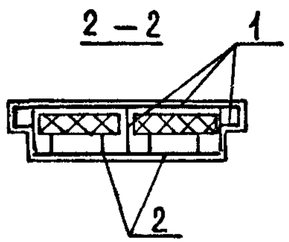

Марка панели	Поз.	Марка арматурного изделия	Кол.	Масса, кг		Обозначение документа
				1 шт	Всего	
ПГ 18.33.3,5-ПТ	1	КПН-59	1	20.20	20.20	2-5-К40
	2	КПВ-18	1	7.56	7.56	2-5-К77
	3	МН-1	2	0.81	1.62	2-6-К120
	4	АН-1Т	1	1.16	1.16	2-6-К123
	5	АН-1Н	1	1.16	1.16	2-6-К123
	6	АН-5	4	1.04	4.15	2-6-К125
	Итого: 35.83					
ПГ 18.33.4,0-ПТ	1	КПН-60	1	20.63	20.63	2-5-К40
	2	КПВ-18	1	7.56	7.56	2-5-К77
	3	МН-1	2	0.81	1.62	2-6-К120
	4	АН-2Т	1	1.18	1.18	2-6-К123
	5	АН-2Н	1	1.18	1.18	2-6-К123
	6	АН-6	4	1.08	4.33	2-6-К125
	Итого: 36.53					

1. В графе "Обозначение документа" приведен номер выпуска и документа по серии 1.090.1-1/88
2. Подбор марок петель в зависимости от плотности легкого бетона панелей см. ТТ
3. Порядок сборки арматурных изделий в форме см. ТТ
4. Узлы см. К45

https://zavodjbi.com/

https://zavodjbi.com/

ОПАЛУБОЧНЫЙ ЧЕРТЕЖ

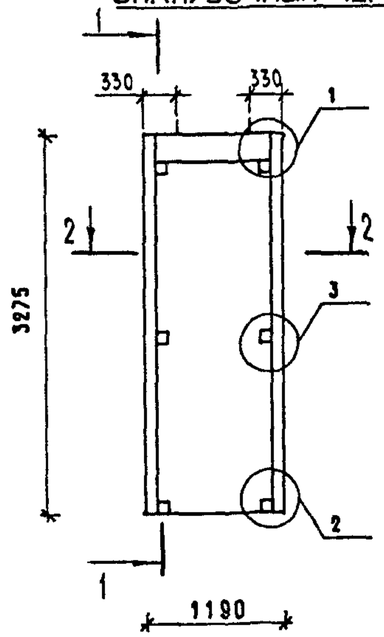

2 — 2

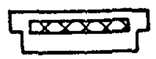

1 — 1

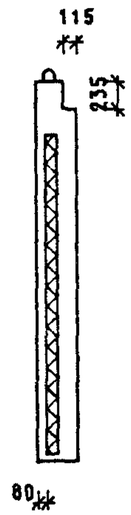

350 ДЛЯ ПС 12.33.3,5-ПТ

400 ДЛЯ ПС 12.33.4,0-ПТ

МАРКА ПАНЕЛИ	РАСХОД МАТЕРИАЛОВ					МАССА ПАНЕЛИ Т
	ЛЕГКИЙ БЕТОН КЛ.В10 М3	ОТДЕЛ.СЛОЙ М3	УТЕПЛИТЕЛЬ М3	ДРЕВЕСИНА М3	СТАЛЬ КГ	
ПС 12.33.3,5-ПТ	0.872	0.104	0.235	-	26.58	1.57
ПС 12.33.4,0-ПТ	0.949	0.104	0.352	-	27.13	1.69

1. ХАРАКТЕРИСТИКУ МАТЕРИАЛОВ ПАНЕЛИ СМ. ТТ
2. УЗЛЫ СМ. К44
3. КОНФИГУРАЦИЮ И РАЗБИВКУ ШПОНОК НА БОКОВЫХ ГРАНЯХ СМ. К44 ЛИСТЫ 8-9
4. ВЕДОМОСТЬ РАСХОДА СТАЛИ СМ. РС
5. УСЛОВНЫЕ ОБОЗНАЧЕНИЯ СМ. К1

СХЕМА РАСКЛАДКИ УТЕПЛИТЕЛЯ

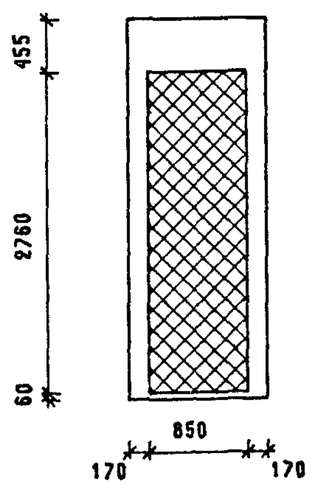

НАЧ.ОТД.	ВОЛЫНСКИЙ	
ГЛ.КОНСТ	ШАЦ	
ГИП	ОСТРОВА	
ГИП	ОСИНА	
ПРОВЕР	НОСОВА	
РАЗРАБ	ПТИЦЫНА	
Н.КОНТР.	ВАСИЛЬЕВА	

1.090.1-1/88. 2-4-К24

ПАНЕЛИ
ПС 12.33.3,5-ПТ
ПС 12.33.4,0-ПТ

СТАДИЯ	ЛИСТ	ЛИСТОВ
Р	1	2

ЦНИИЭП торгово-бытовых зданий и туристских комплексов

23782 62

САПР	ТЛП	РУК.ГР.	ВИНОКУР
ТБЭТК	СП	СТ.ИНЖ.	БУРЛАКОВА

ИНВ. ПОДЛ. | ПОДПИСЬ И ДАТА | ВЗАМ.ИНВ.

https://zavodjbi.com/

ТБЗТК СП | СТ. ИНЖ. БУРЛАКОВА

АРМИРОВАНИЕ

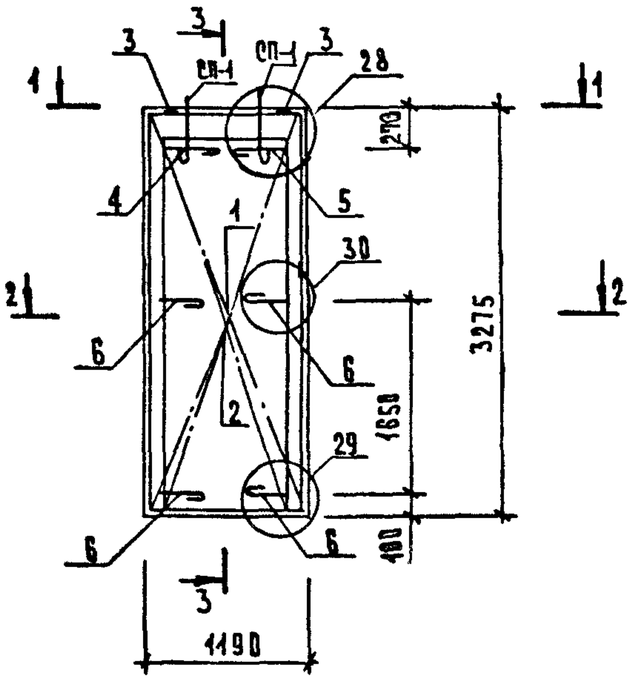

3—3

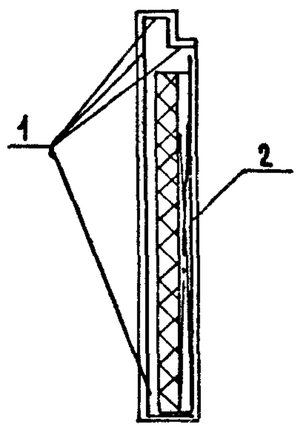

1—1

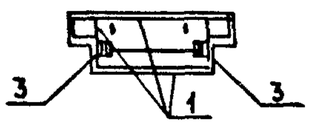

2—2

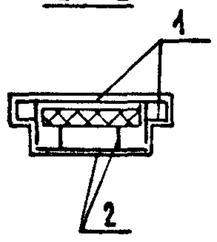

Марка панели	Поз.	Марка арматурного изделия	Кол.	Масса, кг		Обозначение документа
				1 шт.	Всего	
ПС 12.33.3,5-ПТ	1	КПН-61	1	14.11	14.11	2-5-К41
	2	КПВ-19	1	4.37	4.37	2-5-К78
	3	МН-1	2	0.81	1.62	2-6-К120
	4	АН-1Т	1	1.16	1.16	2-6-К123
	5	АН-1Н	1	1.18	1.16	2-6-К123
	6	АН-5	4	1.04	4.15	2-6-К125
		Итого: 26.58				
ПС 12.33.4,0-ПТ	1	КПН-62	1	14.44	14.44	2-5-К41
	2	КПВ-19	1	4.37	4.37	2-5-К78
	3	МН-1	2	0.81	1.62	2-6-К120
	4	АН-2Т	1	1.18	1.18	2-6-К123
	5	АН-2Н	1	1.18	1.18	2-6-К123
	6	АН-6	4	1.08	4.33	2-6-К125
		Итого: 27.13				

1. В графе "Обозначение документа" приведен номер выпуска и документа по серии 1.090.1-1/88
2. Подбор марок петель в зависимости от плотности бетона панелей см. ТТ
3. Порядок сборки арматурных изделий в форме см. ТТ
4. Узлы см. 45

23782 68

https://zavodjbi.com/

САПР ТБЗТК | ТЛП СП | РУК.ГР. СТ.ИНЖ | ВИНОКУР БУРЛАКОВА

ОПАЛУБОЧНЫЙ ЧЕРТЕЖ

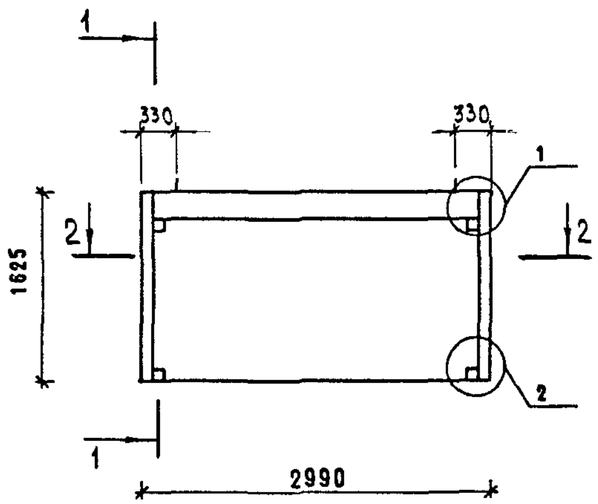

2 — 2

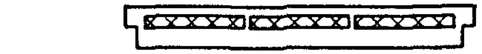

1 — 1

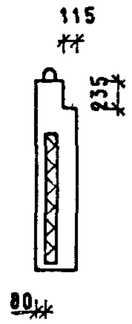

350 ДЛЯ ПС 30.16.3,5-ПТ

400 ДЛЯ ПС 30.16.4,0-ПТ

МАРКА ПАНЕЛИ	РАСХОД МАТЕРИАЛОВ					МАССА ПАНЕЛИ Т
	ЛЕГКИЙ БЕТОН КЛ.В10 М3	ОТДЕЛ.СЛОЙ М3	УТЕПЛИТЕЛЬ М3	ДРЕВЕСИНА М3	СТАЛЬ КГ	
ПС 30.16.3,5-ПТ	1.142	0.131	0.283	-	28.59	2.02
ПС 30.16.4,0-ПТ	1.243	0.131	0.425	-	28.80	2.18

1. ХАРАКТЕРИСТИКУ МАТЕРИАЛОВ ПАНЕЛИ СМ. ТТ
2. УЗЛЫ СМ. К44
3. КОНФИГУРАЦИЮ И РАЗБИВКУ ШПОНОК НА БОКОВЫХ ГРАНЯХ СМ. К44 ЛИСТЫ 3-9
4. ВЕДОМОСТЬ РАСХОДА СТАЛИ СМ. РС
5. УСЛОВНЫЕ ОБОЗНАЧЕНИЯ СМ. К1

СХЕМА РАСКЛАДКИ УТЕПЛИТЕЛЯ

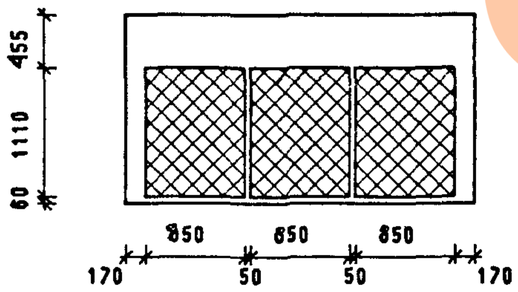

ИНВ. ПОДЛ. | ПОДПИСЬ И ДАТА | ВЗАМ.ИНВ.

НАЧ.ОТД.	ВОЛЫНСКИЙ		
ГЛ.КОНСТ	ШАЦ		
Г И П	ОСТРОВА		
Г И П	ОСИНА		
ПРОВЕР	НОСОВА		
РАЗРАБ	ПТИЦЫНА		
Н.КОНТР.	ВАСИЛЬЕВА		

1.090.1-1/88. 2-4-К25

ПАНЕЛИ
ПС 30.16.3,5-ПТ
ПС 30.16.4,0-ПТ

СТАДИЯ	ЛИСТ	ЛИСТОВ
Р	1	2

ЦНИИЭП ТОРГОВО-БЫТОВЫХ ЗДАНИЙ ТУРИСТСКИХ КОМПЛЕКСОВ

https://zavodjbi.com/

АРМИРОВАНИЕ

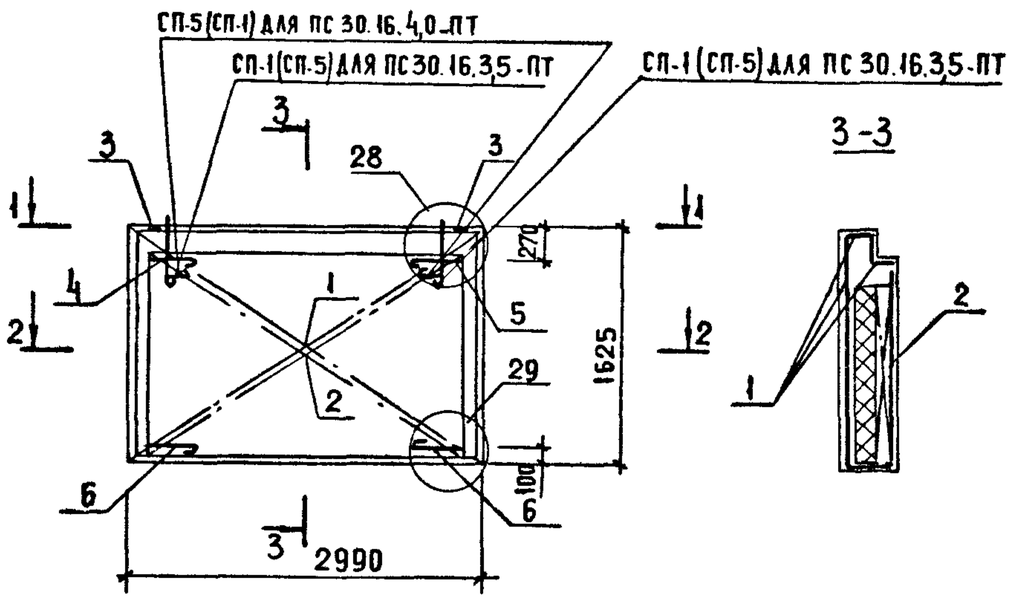

МАРКА ПАНЕЛИ	ПОЗ.	МАРКА АРМАТУРНОГО ИЗДЕЛИЯ	КОЛ.	МАССА, КГ		ОБОЗНАЧЕНИЕ ДОКУМЕНТА
				1 шт	ВСЕГО	
ПС 30.16.3,5-ПТ	1	КПН-63	1	16.84	16.84	2-5-К42
	2	КПВ-20	1	5.75	5.75	2-5-К79
	3	МН-1	2	0.81	1.62	2-6-К120
	4	АН-1Т	1	1.16	1.16	2-6-К123
	5	АН-1Н	1	1.16	1.16	2-6-К123
	6	АН-5	2	1.04	2.08	2-6-К125
	ИТОГО: 28.59					
ПС 30.16.4,0-ПТ	1	КПН-64	1	16.91	16.91	2-5-К42
	2	КПВ-20	1	5.75	5.75	2-5-К79
	3	МН-1	2	0.81	1.62	2-6-К120
	4	АН-2Т	1	1.18	1.18	2-6-К123
	5	АН-2Н	1	1.18	1.18	2-6-К123
	6	АН-6	2	1.08	2.17	2-6-К125
	ИТОГО: 28.80					

1. В ГРАФЕ "ОБОЗНАЧЕНИЕ ДОКУМЕНТА" ПРИВЕДЕН НОМЕР ВЫПУСКА И ДОКУМЕНТА ПО СЕРИИ 1.090.1-1/88
2. ПОДБОР МАРОК ПЕТЕЛЬ В ЗАВИСИМОСТИ ОТ ПЛОТНОСТИ ЛЕГКОГО БЕТОНА ПАНЕЛЕЙ СМ. ТТ
3. ПОРЯДОК СБОРКИ АРМАТУРНЫХ ИЗДЕЛИЙ В ФОРМЕ СМ. ТТ
4. УЗЛЫ СМ. К45

https://zavodjbi.com/

https://zavodjbi.com/

САПР ТБЗТК | ТЛП СП | РУК.ГР. СТЛИЧК | ВИНОКУР БУРЛАКОВА

ОПАЛУБОЧНЫЙ ЧЕРТЕЖ

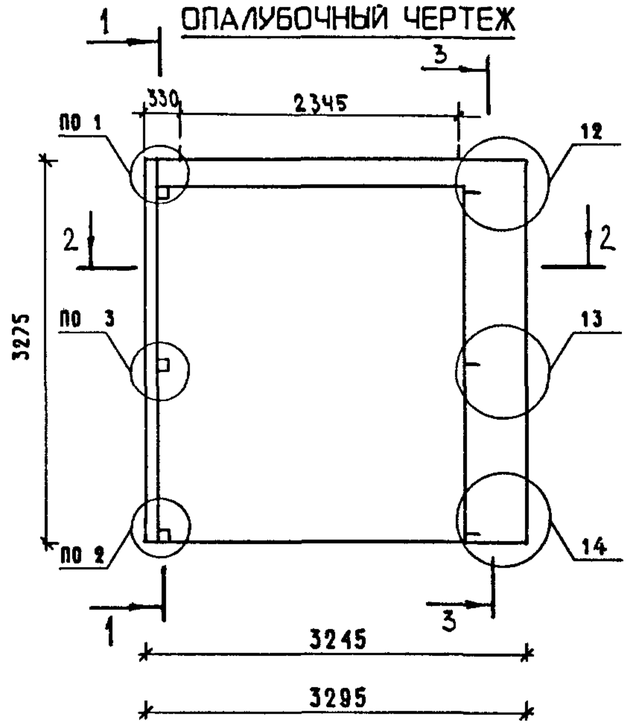

1 — 1

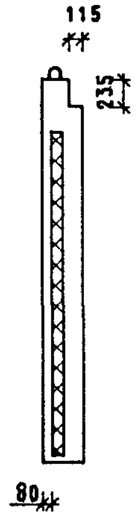

3 — 3

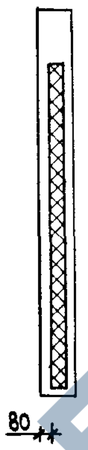

350 ДЛЯ 1ПС 33.33.3,5-ПТ 240

400 ДЛЯ 1ПС 33.33.4,0-ПТ 290

2 — 2

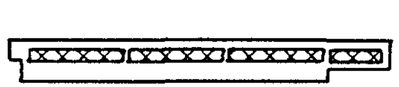

МАРКА ПАНЕЛИ	РАСХОД МАТЕРИАЛОВ					МАССА ПАНЕЛИ Т
	ЛЕГКИЙ БЕТОН КЛ.В10 М3	ОТДЕЛ.СЛОЙ М3	УТЕПЛИТЕЛЬ М3	ДРЕВЕСИНА М3	СТАЛЬ КГ	
1ПС 33.33.3,5-ПТ	2.333	0.279	0.781	-	55.07	4.16
1ПС 33.33.4,0-ПТ	2.498	0.281	1.192	-	56.24	4.43

СХЕМА РАСКЛАДКИ УТЕПЛИТЕЛЯ

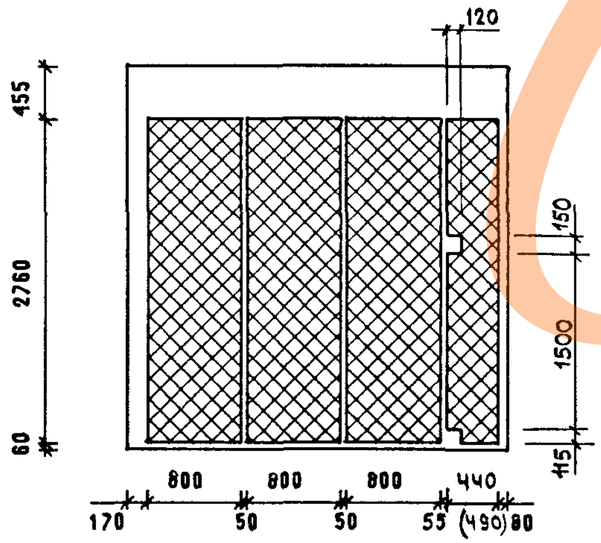

1. ХАРАКТЕРИСТИКУ МАТЕРИАЛОВ ПАНЕЛИ СМ. ТТ
2. УЗЛЫ СМ. К44
3. КОНФИГУРАЦИЮ И РАЗБИВКУ ШПОНОК НА БОКОВЫХ ГРАНЯХ СМ. К44 ЛИСТЫ 8-9
4. ВЕДОМОСТЬ РАСХОДА СТАЛИ СМ. РС
5. УСЛОВНЫЕ ОБОЗНАЧЕНИЯ СМ. К1
6. РАЗМЕР, ПРИВЕДЕННЫЙ В СКОБКАХ, НА СХЕМЕ РАСКЛАДКИ УТЕПЛИТЕЛЯ ОТНОСИТСЯ ТОЛЬКО К ПАНЕЛИ 1ПС 33.33.4,0-ПТ

НАЧ.ОТД.	ВОЛЫНСКИЙ		
Н.КОНТРЛ.	ВАСИЛЬЕВА		
ГЛ.КОНСТ	ШАЦ		
Г И П	ОСТРОВА		
Г И П	ОСИПА		
ПРОВЕР	НОСОВА		
РАЗРАБ	ПТИЦЫНА		

1.090.1-1/88. 2-4-К26

ПАНЕЛИ
1ПС 33.33.3,5-ПТ
1ПС 33.33.4,0-ПТ

СТАДИЯ	ЛИСТ	ЛИСТОВ
Р	1	2

ЦНИИЭП торгово-бытовых зданий и туристских комплексов

ИНВ. ПОДЛ. | ПОДПИСЬ И ДАТА | ВЗАМ.ИНВ.

23782 71

https://zavodjbi.com/

https://zavodjbi.com/

АРМИРОВАНИЕ

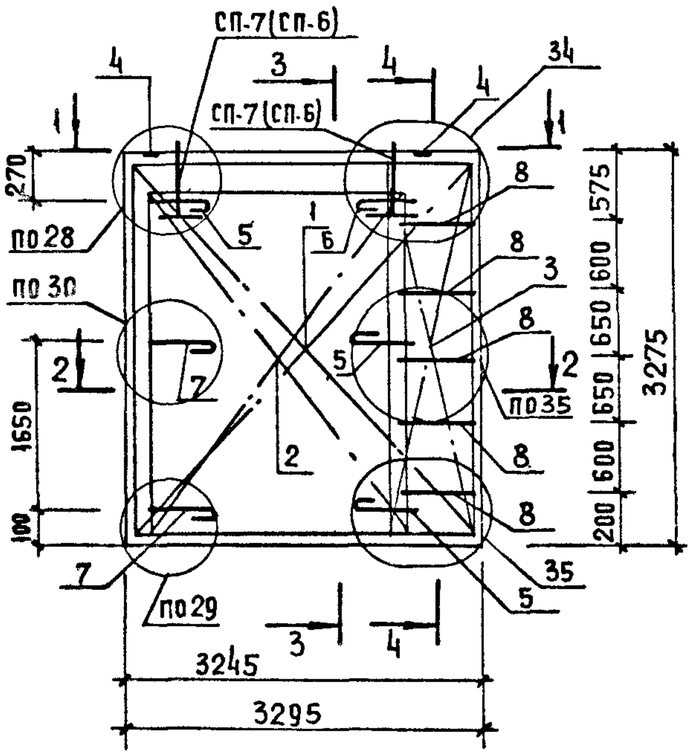

3 — 3

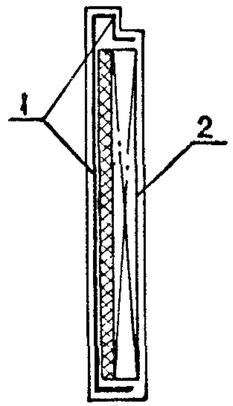

1-1

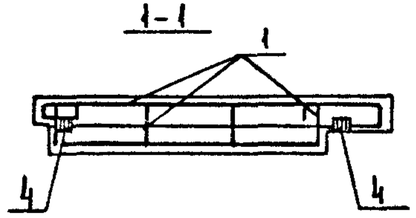

2-2

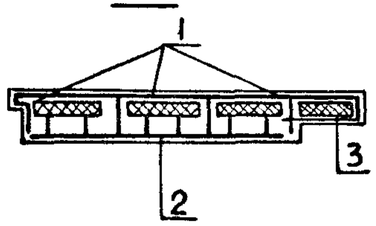

4 — 4

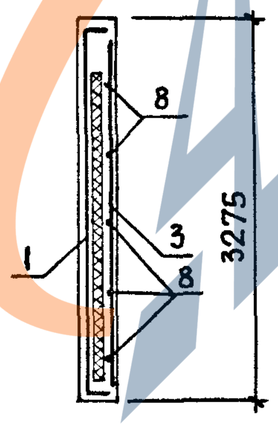

МАРКА ПАНЕЛИ	ПОЗ.	МАРКА АРМАТУРНОГО ИЗДЕЛИЯ	КОЛ.	МАССА, КГ		ОБОЗНАЧЕНИЕ ДОКУМЕНТА
				1 ШТ	ВСЕГО	
1ПС 33.33.3,5-ПТ	1	КПН-65Т	1	31.81	31.81	2-5-К43
	2	КПВ-21Т	1	12.11	12.11	2-5-К80
	3	С-70Т	1	2.10	2.10	2-6-К118
	4	МН-1	2	0.81	1.62	2-6-К120
	5	АН-1Т	3	1.16	3.49	2-6-К123
	6	АН-1Н	1	1.16	1.16	2-6-К123
	7	АН-5	2	1.04	2.08	2-6-К125
	8	ФбАIII L=600	5	0.13	0.67	Б.4.
		ИТОГО: 55.07				
1ПС 33.33.4,0-ПТ	1	КПН-66Т	1	32.81	32.81	2-5-К43
	2	КПВ-21Т	1	12.11	12.11	2-5-К80
	3	С-71Т	1	2.17	2.17	2-6-К119
	4	МН-1	2	0.81	1.62	2-6-К120
	5	АН-2Т	3	1.18	3.54	2-6-К123
	6	АН-2Н	1	1.18	1.18	2-6-К123
	7	АН-6	2	1.08	2.17	2-6-К125
	8	ФбАIII L=600	5	0.13	0.67	Б.4
		ИТОГО: 56.24				

1. В ГРАФЕ "ОБОЗНАЧЕНИЕ ДОКУМЕНТА" ПРИВЕДЕН НОМЕР ВЫПУСКА И ДОКУМЕНТА ПО СЕРИИ 1.090.1-1/88
2. ПОДБОР МАРОК ПЕТЕЛЬ В ЗАВИСИМОСТИ ОТ ПЛОТНОСТИ ЛЕГКОГО БЕТОНА ПАНЕЛЕЙ СМ. ТТ
3. ПОРЯДОК СБОРКИ АРМАТУРНЫХ ИЗДЕЛИЙ В ФОРМЕ СМ. ТТ
4. УЗЛЫ СМ. 45

23782 72
https://zavodjbi.com/

https://zavodjbi.com/

САПР ТБЗТК | ТЛП СП | РУК.ГР. СТ.ИНЖ. | ВИНОКУР БУРЛАКОВА

ОПАЛУБОЧНЫЙ ЧЕРТЕЖ

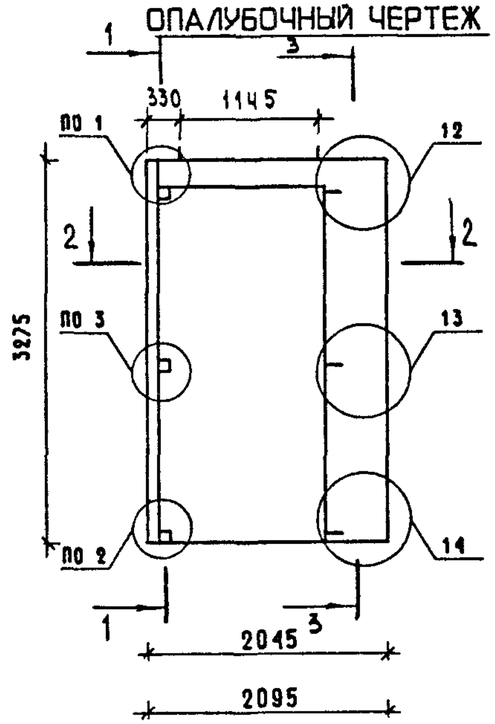

2 — 2

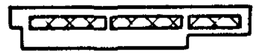

1 — 1

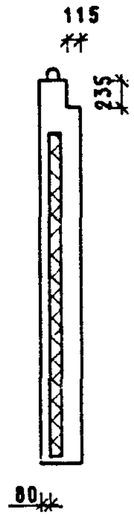

3 — 3

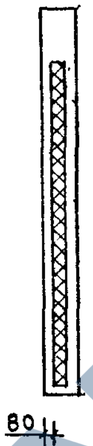

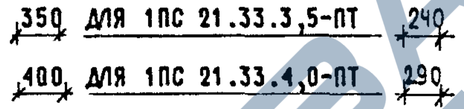

МАРКА ПАНЕЛИ	РАСХОД МАТЕРИАЛОВ					МАССА ПАНЕЛИ Т
	ЛЕГКИЙ БЕТОН КЛ.В10 М3	ОТДЕЛ.СЛОЙ М3	УТЕПЛИТЕЛЬ М3	ДРЕВЕСИНА М3	СТАЛЬ КГ	
1ПС 21.33.3,5-ПТ	1.422	0.165	0.463	-	40.31	2.53
1ПС 21.33.4,0-ПТ	1.549	0.167	0.716	-	41.41	2.74

1. ХАРАКТЕРИСТИКУ МАТЕРИАЛОВ ПАНЕЛИ СМ. ТТ
2. УЗЛЫ СМ. К44
3. КОНФИГУРАЦИЮ И РАЗБИВКУ ШПОНОК НА БОКОВЫХ ГРАНЯХ СМ. К44 ЛИСТЫ 8-9
4. ВЕДОМОСТЬ РАСХОДА СТАЛИ СМ. РС
5. УСЛОВНЫЕ ОБОЗНАЧЕНИЯ СМ. К1
6. РАЗМЕР, ПРИВЕДЕННЫЙ В СКОБКАХ, НА СХЕМЕ РАСКЛАДКИ УТЕПЛИТЕЛЯ ОТНОСИТСЯ ТОЛЬКО К ПАНЕЛИ 1ПС 21.33.4,0-ПТ

СХЕМА РАСКЛАДКИ УТЕПЛИТЕЛЯ

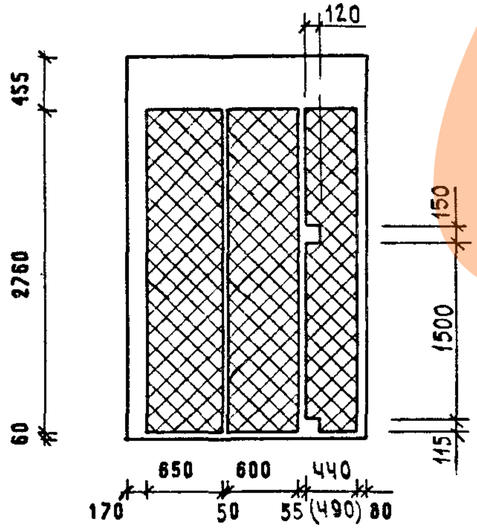

ВЗАМ.ИНВ | ПОДПИСЬ И ДАТА | ИНВ. ПОДЛ.

НАЧ.ОТД.	ВОЛЬНСКИЙ		
Н.КОНТРЛ.	ВАСИЛЬЕВА		
ГЛ.КОНСТ	ШАЦ		
ГИП	ОСТРОВА		
ГИП	ОСИНА		
ПРОВЕР	НОСОВА		
РАЗРАБ	ПТИЦЫНА		

1.090.1-1/88. 2-4-К27

ПАНЕЛИ
1ПС 21.33.3,5-ПТ
1ПС 21.33.4,0-ПТ

СТАДИЯ	ЛИСТ	ЛИСТОВ
Р	1	2

ЦНИИЭП торгово-бытовых зданий и туристских комплексов

Армирование

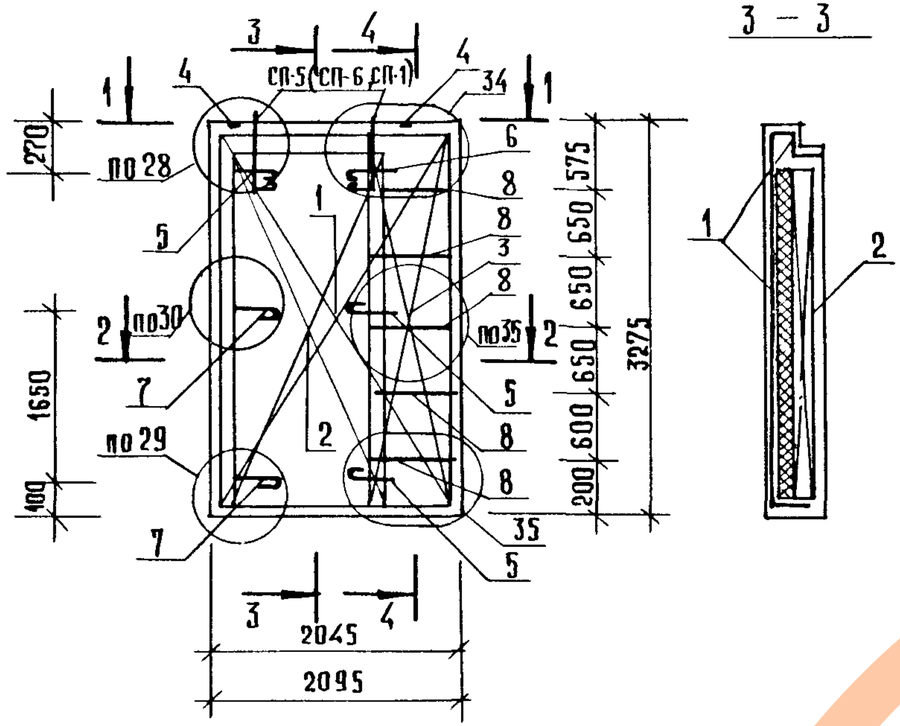

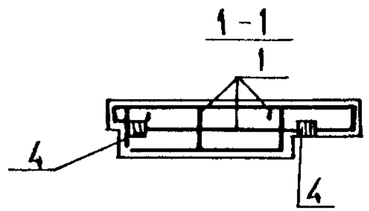

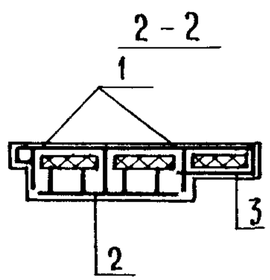

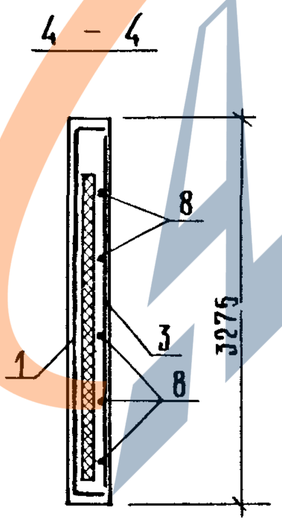

Марка панели	Поз	Марка арматурного изделия	Кол.	Масса, кг		Обозначение документа
				1 шт.	всего	
1ПС 21.33.3,5-ПТ	1	КПН-67Т	1	22,14	22.14	2-5-К44
	2	КПВ-22Т	1	7.03	7.03	2-5-К81
	3	С-70Т	1	2.10	2.10	2-6-К118
	4	МН-1	2	0,81	1,62	2-6-К120
	5	АН-1Т	3	1,16	3,49	2-6-К123
	6	АН-1Н	1	1,16	1.16	2-6-К123
	7	АН-5	2	1,04	2,08	2-6-К125
	8	⌀6AIII L = 600	5	0,13	0,67	Б.Ч.
				Итого:	40.31	
1ПС 21.33.4,0-ПТ	1	КПН-68Т	1	23.01	23,01	2-5-К44
	2	КПВ-22Т	1	7,03	7,03	2-5-К81
	3	С-71Т	1	2,17	2.17	2-6-К119
	4	МН-1	2	0,81	1,62	2-6-К120
	5	АН-2Т	3	1,18	3,54	2-6-К123
	6	АН-2Н	1	1,18	1,18	2-6-К123
	7	АН-6	2	1,08	2.17	2-6-К125
	8	⌀6AIII L = 600	5	0,13	0,67	Б.Ч.
				Итого:	41,41	

1. В графе „обозначение документа" приведен номер выпуска и документа по серии 1.090.1-1/88.
2. Подбор марок петель в зависимости от плотности легкого бетона панелей см. ТТ.
3. Порядок сборки арматурных изделий в форме см ТТ.
4. Узлы см. К45

23782 74

https://zavodjbi.com/

САПР | ГЛП | РУК.ГР. | ВИЙКУР
ТБЗТК | СП | СТ.ИНЖ | БУРЛАКОВА

ОПАЛУБОЧНЫЙ ЧЕРТЕЖ

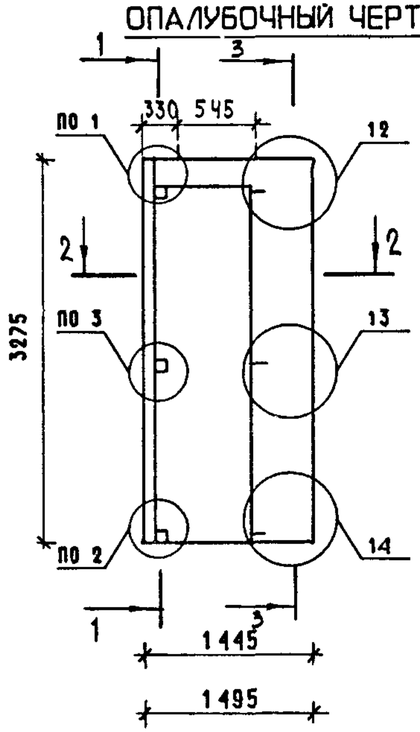

1 — 1

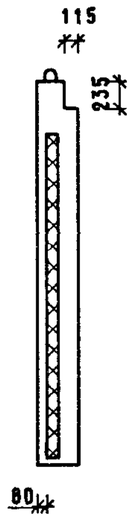

3 — 3

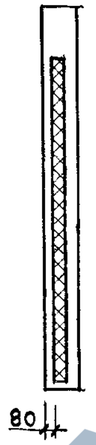

350 ДЛЯ 1ПС 15.33.3.5-ПТ 240

400 ДЛЯ 1ПС 15.33.4.0-ПТ 290

2 — 2

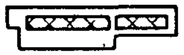

МАРКА ПАНЕЛИ	РАСХОД МАТЕРИАЛОВ					МАССА ПАНЕЛИ Т
	ЛЕГКИЙ БЕТОН КЛ.В10 М3	ОТДЕЛ.СЛОЙ М3	УТЕПЛИТЕЛЬ М3	ДРЕВЕСИНА М3	СТАЛЬ КГ	
1ПС 15.33.3.5-ПТ	0.959	0.108	0.311	-	30.93	1.71
1ПС 15.33.4.0-ПТ	1.065	0.111	0.488	-	31.91	1.88

СХЕМА РАСКЛАДКИ УТЕПЛИТЕЛЯ

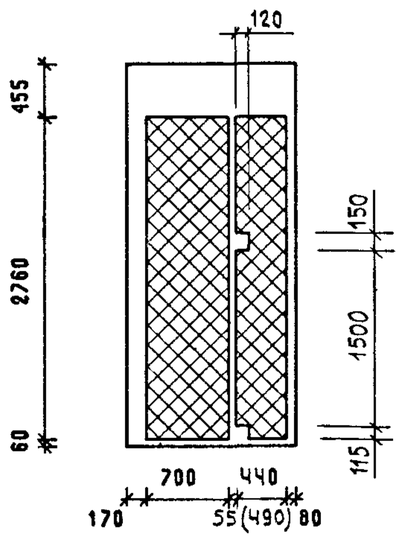

1. ХАРАКТЕРИСТИКУ МАТЕРИАЛОВ ПАНЕЛИ СМ. ТТ
2. УЗЛЫ СМ. К44
3. КОНФИГУРАЦИЮ И РАЗБИВКУ ШПОНОК НА БОКОВЫХ ГРАНЯХ СМ. К44 ЛИСТЫ 8-9
4. ВЕДОМОСТЬ РАСХОДА СТАЛИ СМ. РС
5. УСЛОВНЫЕ ОБОЗНАЧЕНИЯ СМ. К1
6. РАЗМЕР, ПРИВЕДЕННЫЙ В СКОБКАХ, НА СХЕМЕ РАСКЛАДКИ УТЕПЛИТЕЛЯ ОТНОСИТСЯ ТОЛЬКО К ПАНЕЛИ 1ПС15.33.4.0-ПТ

НАЧ.ОТД.	ВОЛЫНСКИЙ		
Н.КОНТРЛ.	ВАСИЛЬЕВА		
ГЛ.КОНСТ	ШАШ		
Г И П	ОСТРОВА		
Г И П	ОСИНА		
ПРОВЕР	НОСОВА		
РАЗРАБ	ПТИЦЫНА		

1.090.1-1/88. 2-4-К28

ПАНЕЛИ
1ПС 15.33.3.5-ПТ
1ПС 15.33.4.0-ПТ

СТАДИЯ	ЛИСТ	ЛИСТОВ
Р	1	2

ЦНИИЭП торгово-бытовых зданий и туристских комплексов

ИНВ. ПОДЛ. | ПОДПИСЬ И ДАТА | ВЗАМ.ИНВ.

https://zavodjbi.com/

Армирование

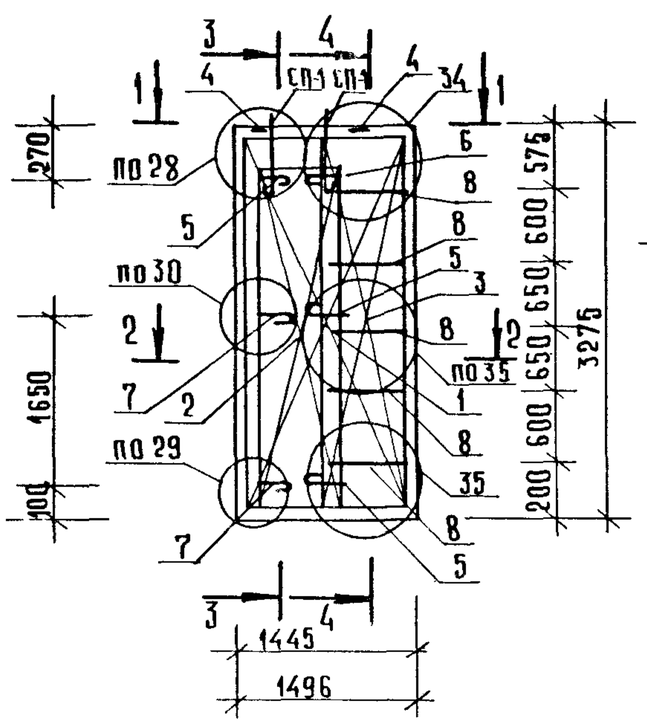

3 — 3

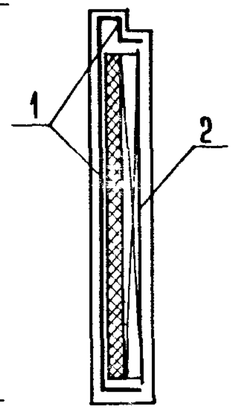

1 — 1

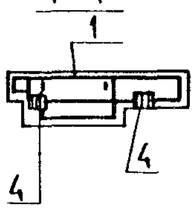

2 — 2

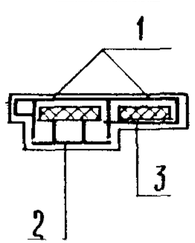

4 — 4

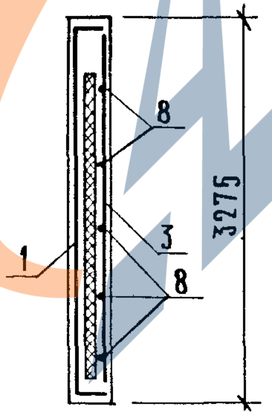

Марка панели	Поз.	Марка арматурного изделия	Кол.	Масса, кг		Обозначение документа
				1 шт.	всего	
1ПС 15.33.3,5-ПТ	1	КПН-69Т	1	16.01	16.01	2-5-К45
	2	КПВ-23Т	1	3.78	3.78	2-5-К82
	3	С-70Т	1	2.10	2.10	2-6-К118
	4	МН-1	2	0.81	1.62	2-6-К120
	5	АН-1Т	3	1.16	3.49	2-6-К123
	6	АН-1Н	1	1.16	1.16	2-6-К123
	7	АН-5	2	1.04	2.08	2-6-К125
	8	⌀6AIII L=600	5	0.13	0.67	Б.Ч.
				Итого:	30.93	
1ПС 15.33.4,0-ПТ	1	КПН-70Т	1	16.78	16.78	2-5-К45
	2	КПВ-23Т	1	3.78	3.78	2-5-К82
	3	С-71Т	1	2.17	2.17	2-6-К119
	4	МН-1	2	0.81	1.62	2-6-К120
	5	АН-2Т	3	1.18	3.54	2-6-К123
	6	АН-2Н	1	1.18	1.18	2-6-К123
	7	АН-6	2	1.08	2.17	2-6-К125
	8	⌀6AIII L=600	5	0.13	0.67	Б.Ч.
				Итого:	31.91	

1. В графе „Обозначение документа" приведен номер выпуска и документа по серии 1.090.1-1/88
2. Подбор марок петель в зависимости от плотности легкого бетона панелей см. ТТ.
3. Порядок сборки арматурных изделий в форме см. ТТ
4. Узлы см. К45.

https://zavodjbi.com/

САПР	ТЛП	РУК.ГР.	ВИНОКУР
ТБЗТК	СП	СТ.ИНЖ.	БУРЛАКОВА

ОПАЛУБОЧНЫЙ ЧЕРТЕЖ

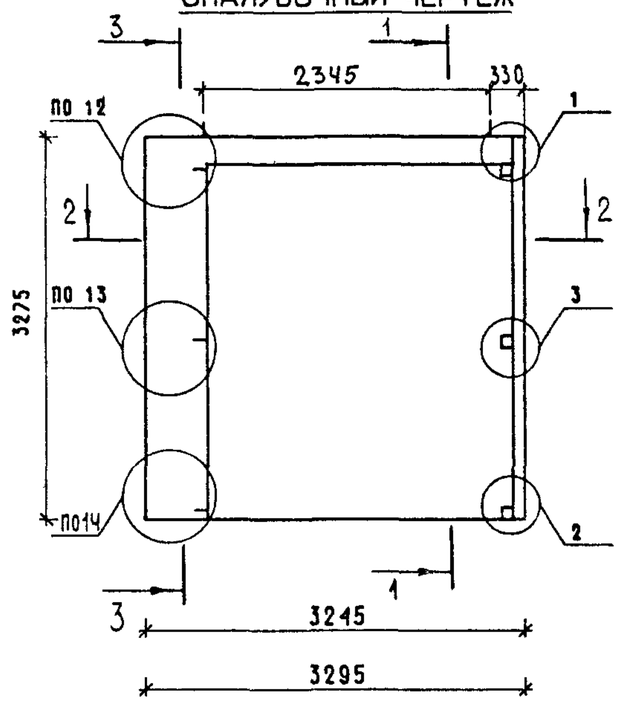

1 — 1

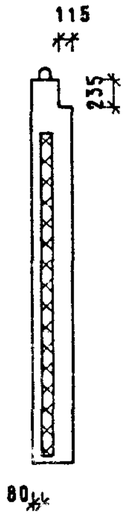

3 — 3

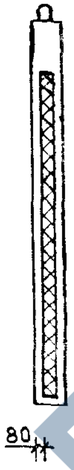

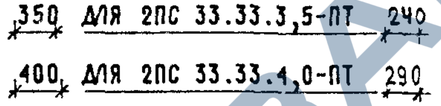

2 — 2

МАРКА ПАНЕЛИ	РАСХОД МАТЕРИАЛОВ					МАССА ПАНЕЛИ Т
	ЛЕГКИЙ БЕТОН КЛ.В10 М3	ОТДЕЛ.СЛОЙ М3	УТЕПЛИТЕЛЬ М3	ДРЕВЕСИНА М3	СТАЛЬ КГ	
2ПС 33.33.3,5-ПТ	2.333	0.279	0.781	-	55.07	4.16
2ПС 33.33.4,0-ПТ	2.498	0.281	1.192	-	56.24	4.43

СХЕМА РАСКЛАДКИ УТЕПЛИТЕЛЯ

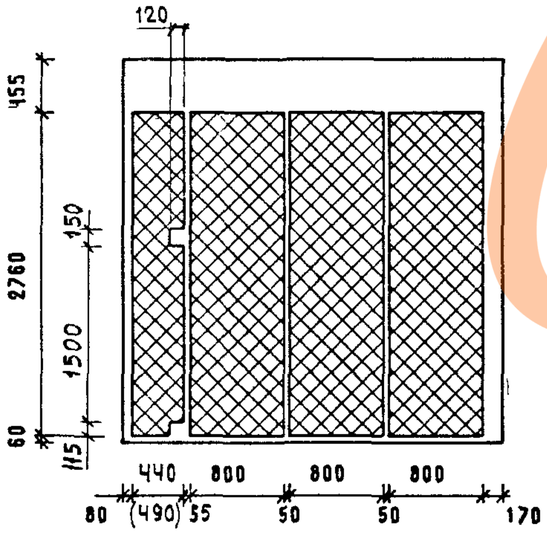

1. ХАРАКТЕРИСТИКУ МАТЕРИАЛОВ ПАНЕЛИ СМ. ТТ
2. УЗЛЫ СМ. К44
3. КОНФИГУРАЦИЮ И РАЗБИВКУ ШПОНОК НА БОКОВЫХ ГРАНЯХ СМ. К44 ЛИСТЫ 8-9
4. ВЕДОМОСТЬ РАСХОДА СТАЛИ СМ. РС
5. УСЛОВНЫЕ ОБОЗНАЧЕНИЯ СМ. К1
6. РАЗМЕР, ПРИВЕДЕННЫЙ В СКОБКАХ, НА СХЕМЕ РАСКЛАДКИ УТЕПЛИТЕЛЯ ОТНОСИТСЯ ТОЛЬКО К ПАНЕЛИ 2ПС 33.33.4,0-ПТ

НАЧ.ОТД.	ВОЛЬНСКИЙ		
Н.КОНТРЛ.	ВАСИЛЬЕВА		
ГЛ.КОНСТ	ШАЦ		
Г И П	ОСТРОВКА		
Г И П	ОСИНА		
ПРОВЕР	НОСОВА		
РАЗРАБ	ПТИЦЫНА		

1.090.1-1/88. 2-4-К29

ПАНЕЛИ
2ПС 33.33.3,5-ПТ
2ПС 33.33.4,0-ПТ

СТАДИЯ	ЛИСТ	ЛИСТОВ
Р	1	2

ЦНИИЭП торгово-бытовых зданий и туристских комплексов

23782 77

ИНВ. ПОДЛ.	ПОДПИСЬ И ДАТА	ВЗАМ.ИНВ.

https://zavodjbi.com/

АРМИРОВАНИЕ

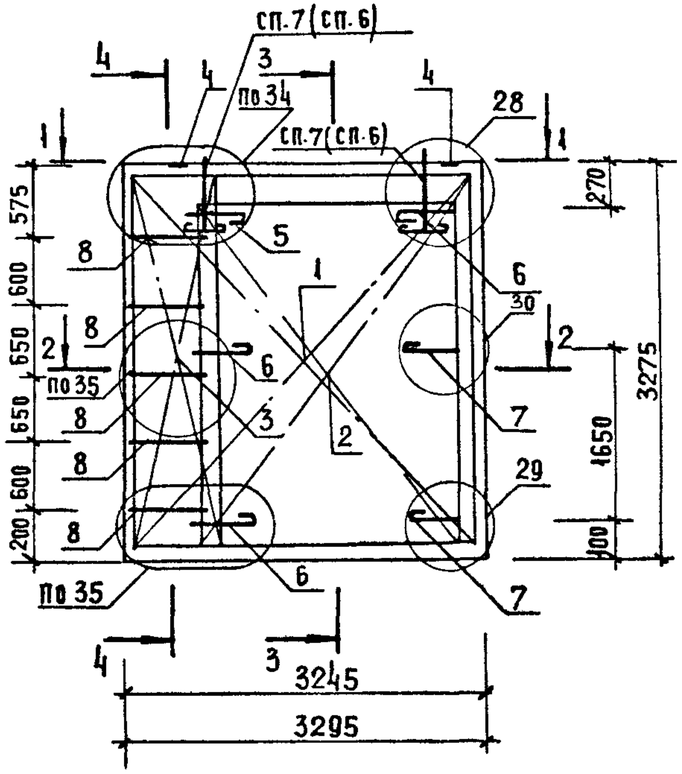

3 — 3

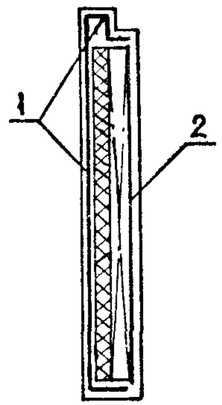

1 — 1

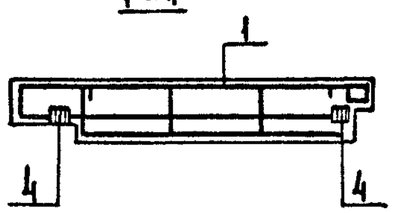

2-2

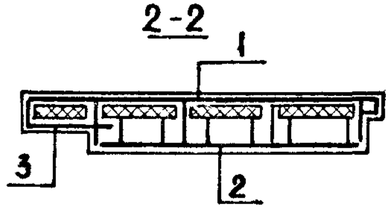

4 — 4

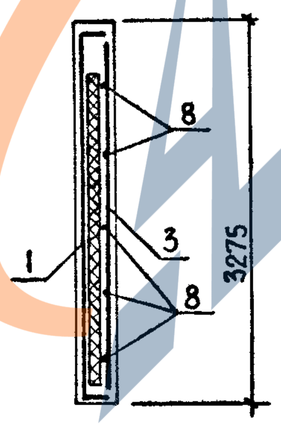

МАРКА ПАНЕЛИ	ПОЗ.	МАРКА АРМАТУРНОГО ИЗДЕЛИЯ	КОЛ	МАССА, КГ		ОБОЗНАЧЕНИЕ ДОКУМЕНТА
				1 ШТ	ВСЕГО	
2ПС 33.33.3.5-ПТ	1	КПН-65Н	1	31.81	31.81	2-5-К46
	2	КПВ-21Н	1	12.11	12.11	2-5-К80
	3	С-70Н	1	2.10	2.10	2-6-К118
	4	МН-1	2	0.81	1.62	2-6-К120
	5	АН-1Т	1	1.16	1.16	2-6-К123
	6	АН-1Н	3	1.16	3.49	2-6-К123
	7	АН-5	2	1.04	2.08	2-6-К125
	8	ФБАIII L=600	5	0.13	0.67	Б.4.
	ИТОГО 55.07					
2ПС 33.33.4.0-ПТ	1	КПН-66Н	1	32.81	32.81	2-5-К46
	2	КПВ-21Н	1	12.11	12.11	2-5-К80
	3	С-71Н	1	2.17	2.17	2-6-К119
	4	МН-1	2	0.81	1.62	2-6-К120
	5	АН-2Т	1	1.18	1.18	2-6-К123
	6	АН-2Н	3	1.18	3.54	2-6-К123
	7	АН-6	2	1.08	2.17	2-6-К125
	8	ФБАIII L=600	5	0.13	0.67	Б.4.
	ИТОГО: 56.24					

1. В ГРАФЕ "ОБОЗНАЧЕНИЕ ДОКУМЕНТА" ПРИВЕДЕН НОМЕР ВЫПУСКА И ДОКУМЕНТА ПО СЕРИИ 1.090.1-1/88.
2. ПОДБОР МАРОК ПЕТЕЛЬ В ЗАВИСИМОСТИ ОТ ПЛОТНОСТИ ЛЕГКОГО БЕТОНА ПАНЕЛЕЙ СМ. ТТ
3. ПОРЯДОК СБОРКИ АРМАТУРНЫХ ИЗДЕЛИЙ В ФОРМЕ СМ. ТТ
4. УЗЛЫ СМ. К45

23782 78
https://zavodjbi.com/

https://zavodjbi.com/

САПР ТБЗТК | ТЛП СП | РЖ ГР СТ ИНЖ | ВИНОКУР БУРЛАКОВА

ОПАЛУБОЧНЫЙ ЧЕРТЕЖ

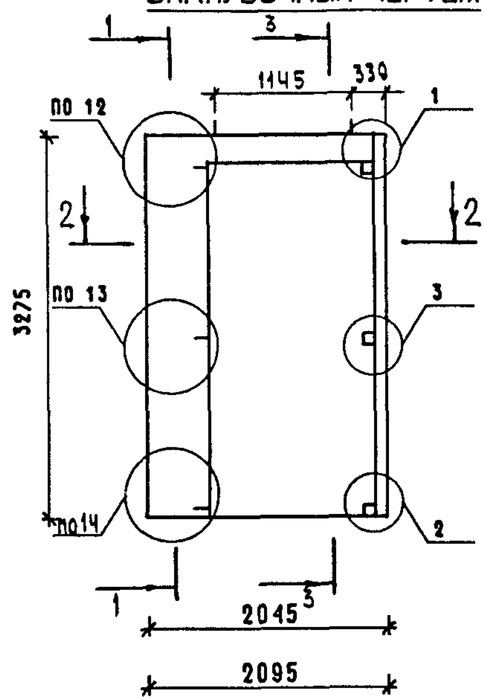

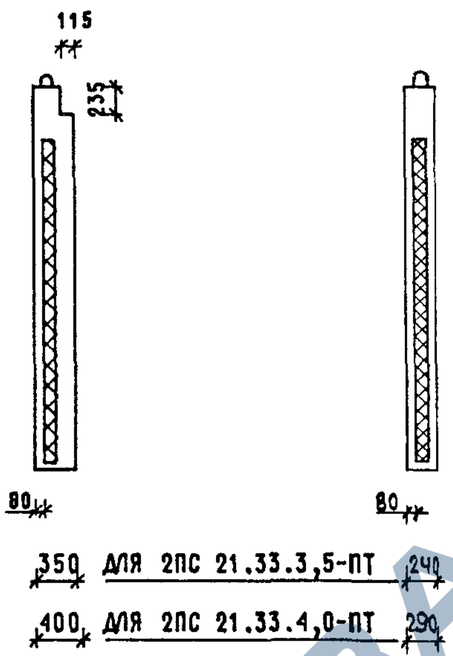

2 — 2

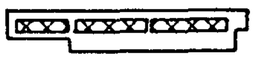

МАРКА ПАНЕЛИ	РАСХОД МАТЕРИАЛОВ					МАССА ПАНЕЛИ Т
	ЛЕГКИЙ БЕТОН КЛ.В10 М3	ОТДЕЛ.СЛОЙ М3	УТЕПЛИТЕЛЬ М3	ДРЕВЕСИНА М3	СТАЛЬ КГ	
2ПС 21.33.3,5-ПТ	1.422	0.165	0.463	-	40.31	2.53
2ПС 21.33.4,0-ПТ	1.549	0.167	0.716	-	41.41	2.74

СХЕМА РАСКЛАДКИ УТЕПЛИТЕЛЯ

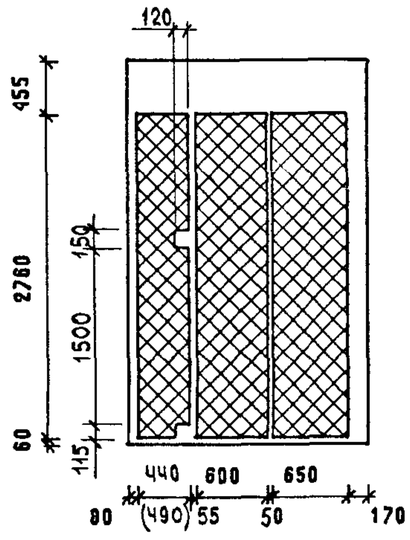

1. ХАРАКТЕРИСТИКУ МАТЕРИАЛОВ ПАНЕЛИ СМ. ТТ
2. УЗЛЫ СМ. К44
3. КОНФИГУРАЦИЮ И РАЗБИВКУ ШПОНОК НА БОКОВЫХ ГРАНЯХ СМ. К44 ЛИСТЫ 8-9
4. ВЕДОМОСТЬ РАСХОДА СТАЛИ СМ. РС
5. УСЛОВНЫЕ ОБОЗНАЧЕНИЯ СМ. К1
6. РАЗМЕР, ПРИВЕДЕННЫЙ В СКОБКАХ, НА СХЕМЕ РАСКЛАДКИ УТЕПЛИТЕЛЯ ОТНОСИТСЯ ТОЛЬКО К ПАНЕЛИ 2ПС21.33.4,0-ПТ

НАЧ.ОТД	ВОЛЬНСКИЙ		
Н.КОНТРОЛ.	ВАСИЛЬЕВА		
ГЛ.КОНСТ	ШАЦ		
Г И П	ОСТРОВА		
Г И П	ОСИНА		
ПРОВЕР	НОСОВА		
РАЗРАБ	ПТИЦЫНА		

1.090.1-1/88. 2-4-К30

ПАНЕЛИ
2ПС 21.33.3,5-ПТ
2ПС 21.33.4,0-ПТ

СТАДИЯ	ЛИСТ	ЛИСТОВ
Р	1	2

ЦНИИЭП торгово-бытовых зданий туристских комплексов

ИНВ ПОДЛ | ПОДПИСЬ И ДАТА | ВЗАМ ИНВ

23782 79
https://zavodjbi.com/

https://zavodjbi.com/

Армирование

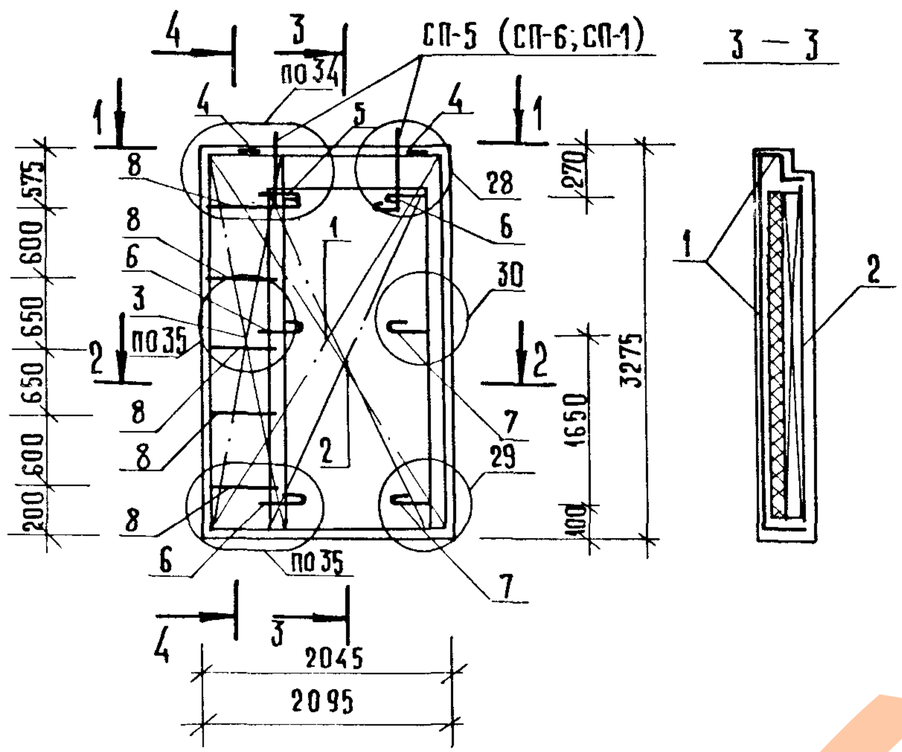

3 — 3

1 — 1

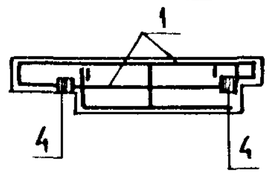

2 — 2

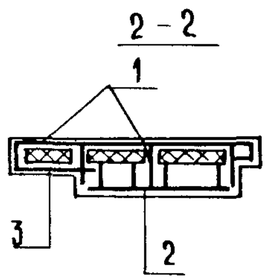

4 — 4

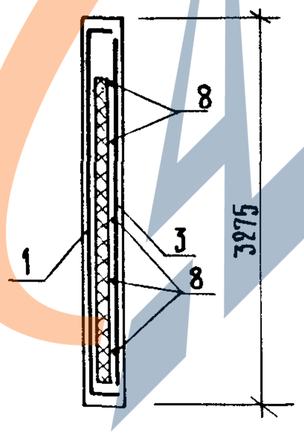

Марка панели	Поз.	Марка арматурного изделия	Кол	Масса, кг		Обозначение документа
				1 шт.	всего	
2ПС 21.33.3,5-ПТ	1	КПН-67Н	1	22,14	22,14	2-5-К47
	2	КПВ-22Н	1	7.03	7,03	2-5-К81
	3	С-70Н	1	2.10	2,10	2-6-К118
	4	МН-1	2	0,81	1,62	2-6-К120
	5	АН-1Т	1	1,16	1,16	2-6-К123
	6	АН-1Н	3	1,16	3,49	2-6-К123
	7	АН-5	2	1,04	2,08	2-6-К125
	8	ФБАШ L = 600	5	0,13	0,67	Б.Ч.
				Итого:	40,31	
2ПС 21.33.4,0-ПТ	1	КПН-68Н	1	23.01	23.01	2-5-К47
	2	КПЗ-22Н	1	7.03	7.03	2-5-К81
	3	С-71Н	1	2.17	2.17	2-6-К119
	4	МН-1	2	0,81	1,62	2-6-К120
	5	АН-2Т	1	1,18	1,18	2-6-К123
	6	АН-2Н	3	1,18	3,54	2-6-К123
	7	АН-6	2	1,08	2,17	2-6-К125
	8	ФБАШ L = 600	5	0,13	0,67	Б.Ч.
				Итого:	41,41	

1. В графе „Обозначение документа" приведен номер выпуска и документа по серии 1.090.1-1/88.
2. Подбор марок петель в зависимости от плотности легкого бетона панелей см. ТТ.
3. Порядок сборки арматурных изделий в форме см. ТТ.
4. Узлы см. К45

23782 80

https://zavodjbi.com/

https://zavodjbi.com/

САПР ТБЗТК | ТЛП СП | РУК.ГР. СТ.ИНЖ. БУРЛАКОВА | ВИНОКУР

ОПАЛУБОЧНЫЙ ЧЕРТЕЖ

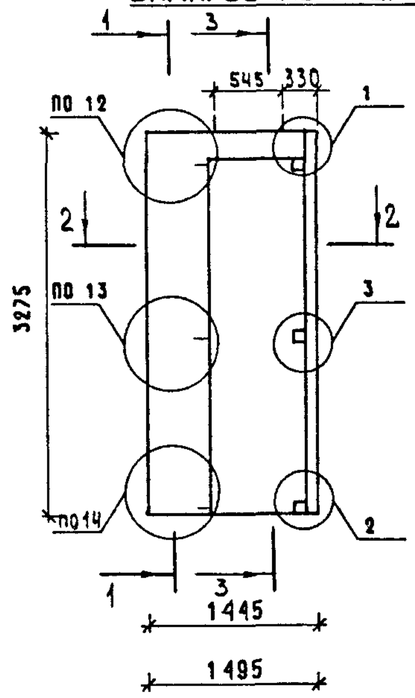

2 — 2

1 — 1

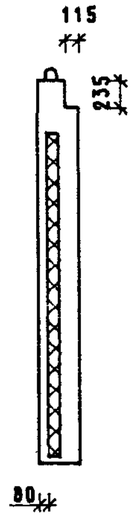

3 — 3

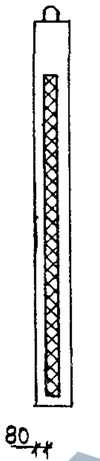

350 ДЛЯ 2ПС 15.33.3,5-ПТ 240

400 ДЛЯ 2ПС 15.33.4,0-ПТ 290

МАРКА ПАНЕЛИ	РАСХОД МАТЕРИАЛОВ					МАССА ПАНЕЛИ Т
	ЛЕГКИЙ БЕТОН КЛ.В10 М3	ОТДЕЛ.СЛОЙ М3	УТЕПЛИТЕЛЬ М3	ДРЕВЕСИНА М3	СТАЛЬ КГ	
2ПС 15.33.3,5-ПТ	0.959	0.108	0.311	-	30.93	1.71
2ПС 15.33.4,0-ПТ	1.065	0.111	0.488	-	31.91	1.88

1. ХАРАКТЕРИСТИКУ МАТЕРИАЛОВ ПАНЕЛИ СМ. ТТ
2. УЗЛЫ СМ. К44
3. КОНФИГУРАЦИЮ И РАЗБИВКУ ШПОНОК НА БОКОВЫХ ГРАНЯХ СМ. К44 ЛИСТЫ 8-9
4. ВЕДОМОСТЬ РАСХОДА СТАЛИ СМ. РС
5. УСЛОВНЫЕ ОБОЗНАЧЕНИЯ СМ. К1
6. РАЗМЕР, ПРИВЕДЕННЫЙ В СКОБКАХ, НА СХЕМЕ РАСКЛАДКИ УТЕПЛИТЕЛЯ ОТНОСИТСЯ ТОЛЬКО К ПАНЕЛИ 2ПС 15.33.4,0-ПТ

СХЕМА РАСКЛАДКИ УТЕПЛИТЕЛЯ

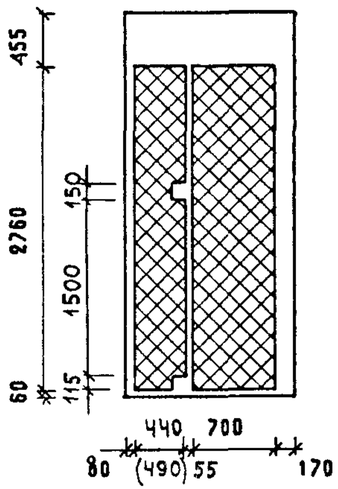

ИНВ. ПОДЛ. | ПОДПИСЬ И ДАТА | ВЗАМ.ИНВ.

НАЧ.ОТД.	ВОЛЫНСКИЙ		
Н.КОНТРЛ.	ВАСИЛЬЕВА		
ГЛ.КОНСТ	ШАЦ		
Г И П	ОСТРОВА		
Г И П	ОСИНА		
ПРОВЕР	НОСОВА		
РАЗРАБ	ПТИЦЫНА		

1.090.1-1/88. 2-4-К31

ПАНЕЛИ
2ПС 15.33.3,5-ПТ
2ПС 15.33.4,0-ПТ

СТАДИЯ	ЛИСТ	ЛИСТОВ
Р	1	2

ЦНИИЭП торгово-бытовых зданий и туристских комплексов

https://zavodjbi.com/

https://zavodjbi.com/

Армирование

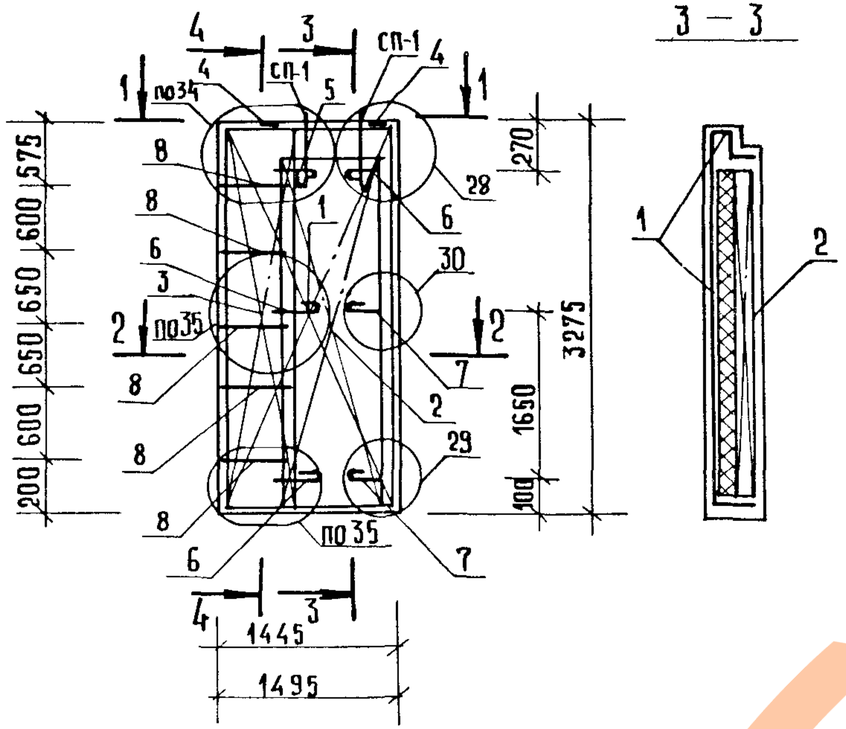

3 — 3

1 — 1

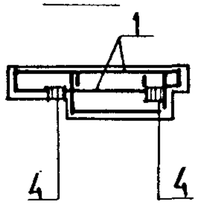

2 — 2

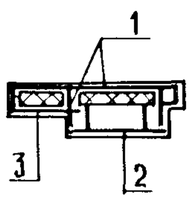

4 — 4

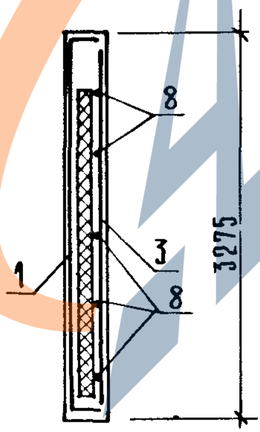

Марка панелей	Поз.	Марка арматурного изделия	Кол.	Масса, кг		Обозначение документа
				1 шт.	всего	
2ПС 15.33.3,5-ПТ	1	КПН-69Н	1	16,01	16,01	2-5-К48
	2	КПВ-23Н	1	3,78	3,78	2-5-К82
	3	С-70Н	1	2,10	2,10	2-6-К118
	4	МН-1	2	0,81	1,62	2-6-К120
	5	АН-1Т	1	1,16	1,16	2-6-К123
	6	АН-1Н	3	1,16	3,49	2-6-К123
	7	АН-5	2	1,04	2,08	2-6-К125
	8	ФБАIII L=600	5	0,13	0,67	Б.Ч.
				Итого:	30,93	
2ПС 15.33.4,0-ПТ	1	КПН-70Н	1	16,78	16,78	2-5-К48
	2	КПВ-23Н	1	3,78	3,78	2-5-К82
	3	С-71Н	1	2,17	2,17	2-6-К119
	4	МН-1	2	0,81	1,62	2-6-К120
	5	АН-2Т	1	1,18	1,18	2-6-К123
	6	АН-2Н	3	1,18	3,54	2-6-К123
	7	АН-6	2	1,08	2,17	2-6-К125
	8	ФБАIII L=600	5	0,13	0,67	Б.Ч.
				Итого:	31,91	

1. В графе „Обозначение документа" приведен номер выпуска и документа по серии 1.090.1-1/88.
2. Подбор марок петель в зависимости от плотности легкого бетона панелей см. ТТ.
3. Порядок сборки арматурных изделий в форме см. ТТ.
4. Узлы см. К45.

https://zavodjbi.com/

23782 82

https://zavodjbi.com/

1 ОПАЛУБОЧНЫЙ ЧЕРТЕЖ

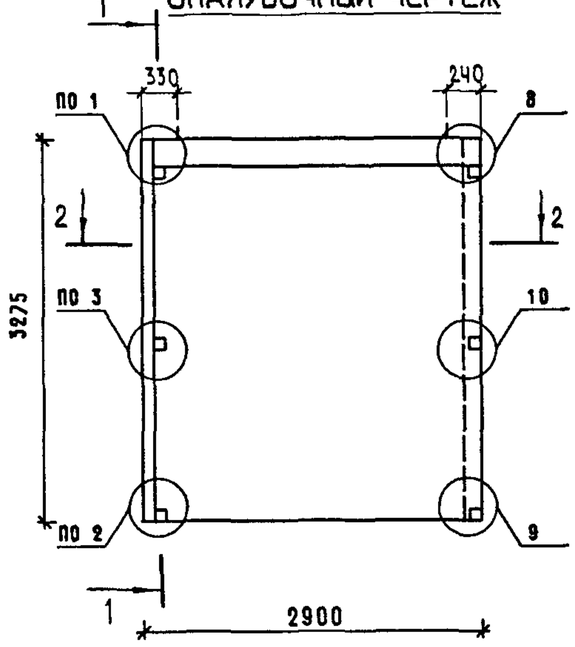

2 — 2

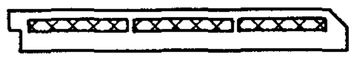

1 — 1

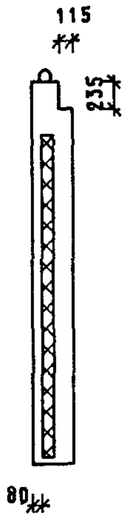

350 ДЛЯ 1ПС 29.33.3.5-ПТ

400 ДЛЯ 1ПС 29.33.4.0-ПТ

МАРКА ПАНЕЛИ	РАСХОД МАТЕРИАЛОВ					МАССА ПАНЕЛИ Т
	ЛЕГКИЙ БЕТОН КЛ.В10 М3	ОТДЕЛ.СЛОЙ М3	УТЕПЛИТЕЛЬ М3	ДРЕВЕСИНА М3	СТАЛЬ КГ	
1ПС 29.33.3.5-ПТ	2.213	0.263	0.666	-	49.13	3.93
1ПС 29.33.4.0-ПТ	2.329	0.260	0.998	-	49.70	4.12

1. ХАРАКТЕРИСТИКУ МАТЕРИАЛОВ ПАНЕЛИ СМ. ТТ
2. УЗЛЫ СМ. К44
3. КОНФИГУРАЦИЮ И РАЗБИВКУ ШПОНОК НА БОКОВЫХ ГРАНЯХ СМ. К44 ЛИСТЫ 8-9
4. ВЕДОМОСТЬ РАСХОДА СТАЛИ СМ. РС
5. УСЛОВНЫЕ ОБОЗНАЧЕНИЯ СМ. К1

СХЕМА РАСКЛАДКИ УТЕПЛИТЕЛЯ

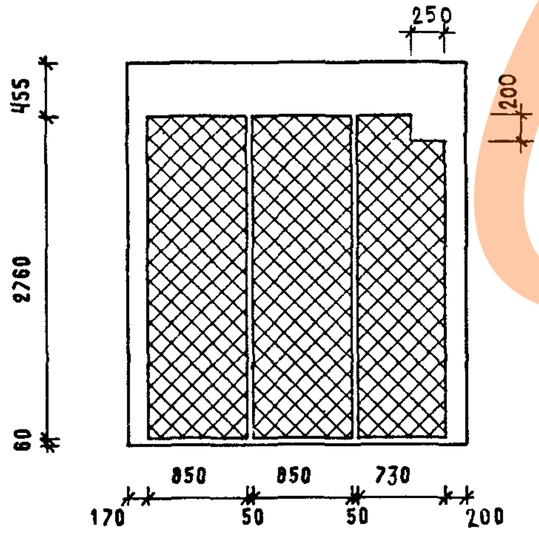

НАЧ.ОТД.	ВОЛЫНСКИЙ		
ГЛ.КОНСТ	ШАL		
Г И П	ОСТРОВА		
Г И П	ОСИНА		
ПРОВЕР	НОСОВА		
РАЗРАБ	ПТИЦЫНА		
Н.КОНТР.	ВАСИЛЬЕВА		

1.090.1-1/88. 2-4-К32

ПАНЕЛИ
1ПС 29.33.3.5-ПТ
1ПС 29.33.4.0-ПТ

СТАДИЯ	ЛИСТ	ЛИСТОВ
Р	1	2

ЦНИИЭП торгово-бытовых зданий и туристских комплексов

САПР ТБЗТК | ГИП СП | РУК.ГР. СТ.ИНЖ | ВИНОКУР БУРЛАКОВА

ИНВ. ПОДЛ. | ПОДПИСЬ И ДАТА | ВЗАМ.ИНВ.

https://zavodjbi.com/

АРМИРОВАНИЕ

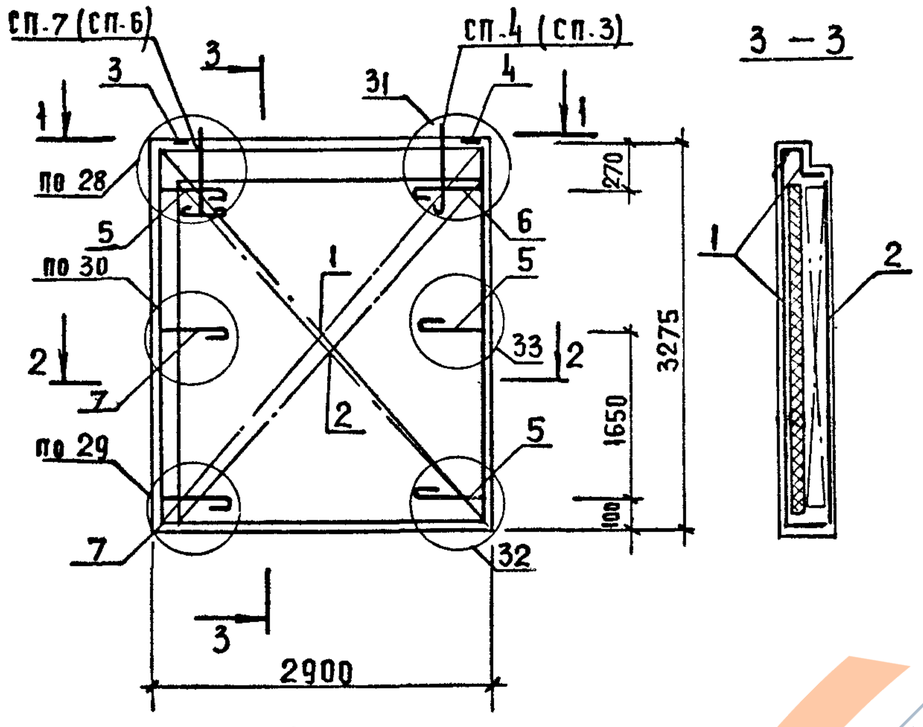

МАРКА ПАНЕЛИ	ПОЗ.	МАРКА АРМАТУРНОГО ИЗДЕЛИЯ	КОЛ.	МАССА, КГ		ОБОЗНАЧЕНИЕ ДОКУМЕНТА
				1 ШТ	ВСЕГО	
1ПС 29.33.3,5-ПТ	1	КПН-71Т	1	28.17	28.17	2-5-К49
	2	КПВ-17	1	12.63	12.63	2-5-К76
	3	МН-1	1	0.81	0.81	2-6-К120
	4	МН-2	1	0.75	0.75	2-6-К121
	5	АН-1Т	3	1.16	3.49	2-6-К123
	6	АН-1Н	1	1.16	1.16	2-6-К123
	7	АН-5	2	1.04	2.08	2-6-К125
	ИТОГО: 49.13					
1ПС 29.33.4,0-ПТ	1	КПН-72Т	1	28.60	28.60	2-5-К49
	2	КПВ-17	1	12.63	12.63	2-5-К76
	3	МН-1	1	0.81	0.81	2-6-К120
	4	МН-2	1	0.75	0.75	2-6-К121
	5	АН-2Т	3	1.18	3.54	2-6-К123
	6	АН-2Н	1	1.18	1.18	2-6-К123
	7	АН-6	2	1.08	2.17	2-6-К125
	ИТОГО: 49.70					

1. В ГРАФЕ "ОБОЗНАЧЕНИЕ ДОКУМЕНТА" ПРИВЕДЕН НОМЕР ВЫПУСКА И ДОКУМЕНТА ПО СЕРИИ 1.090.1-1/88
2. ПОДБОР МАРОК ПЕТЕЛЬ В ЗАВИСИМОСТИ ОТ ПЛОТНОСТИ ЛЕГКОГО БЕТОНА ПАНЕЛЕЙ СМ. ТТ
3. ПОРЯДОК СБОРКИ АРМАТУРНЫХ ИЗДЕЛИЙ В ФОРМЕ СМ. ТТ
4. УЗЛЫ СМ. К45

23782 84

ОПАЛУБОЧНЫЙ ЧЕРТЕЖ

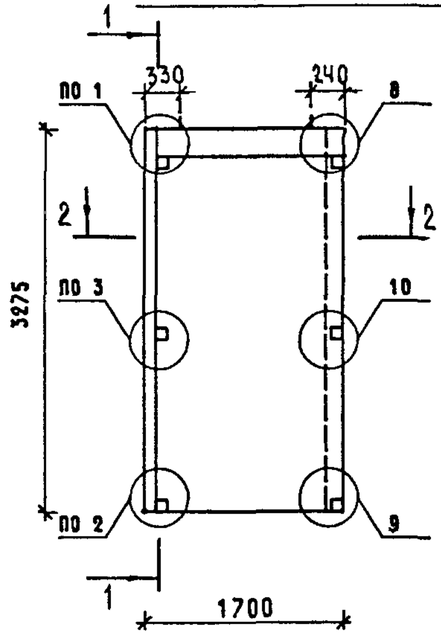

2 — 2

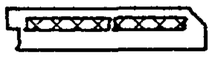

1 — 1

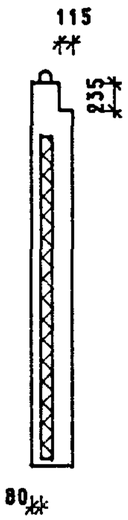

350 ДЛЯ 1ПС 17.33.3,5-ПТ

400 ДЛЯ 1ПС 17.33.4,0-ПТ

МАРКА ПАНЕЛИ	РАСХОД МАТЕРИАЛОВ					МАССА ПАНЕЛИ Т
	ЛЕГКИЙ БЕТОН КЛ.В10 М3	ОТДЕЛ.СЛОЙ М3	УТЕПЛИТЕЛЬ М3	ДРЕВЕСИНА М3	СТАЛЬ КГ	
1ПС 17.33.3,5-ПТ	1.297	0.149	0.354	-	34.37	2.30
1ПС 17.33.4,0-ПТ	1.373	0.147	0.530	-	34.80	2.42

СХЕМА РАСКЛАДКИ УТЕПЛИТЕЛЯ

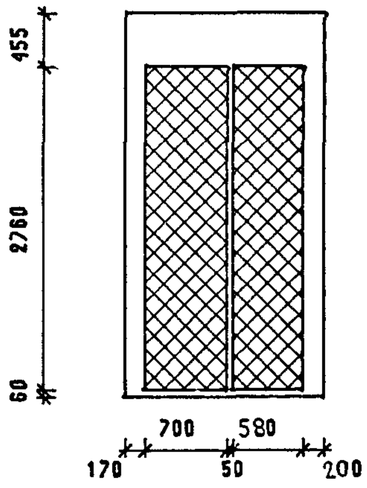

1. ХАРАКТЕРИСТИКУ МАТЕРИАЛОВ ПАНЕЛИ СМ. ТТ
2. УЗЛЫ СМ. К44
3. КОНФИГУРАЦИЮ И РАЗБИВКУ ШПОНОК НА БОКОВЫХ ГРАНЯХ СМ. К44 ЛИСТЫ 8-9
4. ВЕДОМОСТЬ РАСХОДА СТАЛИ СМ. РС
5. УСЛОВНЫЕ ОБОЗНАЧЕНИЯ СМ. К1

НАЧ.ОТД.	ВОЛЬЖСКИЙ	
ГЛ.КОНСТ	ШАЦ	
Г И П	ОСТРОЗА	
Г И П	ОСИНА	
ПРОВЕР	НОСОВА	
РАЗРАБ	ПТИЦЫНА	
Н. КОНТР.	ВАСИЛЬЕВА	

1.090.1-1/88. 2-4-КЭЗ

ПАНЕЛИ
1ПС 17.33.3,5-ПТ
1ПС 17.33.4,0-ПТ

СТАДИЯ	ЛИСТ	ЛИСТОВ
Р	1	2

ЦНИИЭП торгово-бытовых зданий и туристских комплексов

23782 85

https://zavodjbi.com/

АРМИРОВАНИЕ

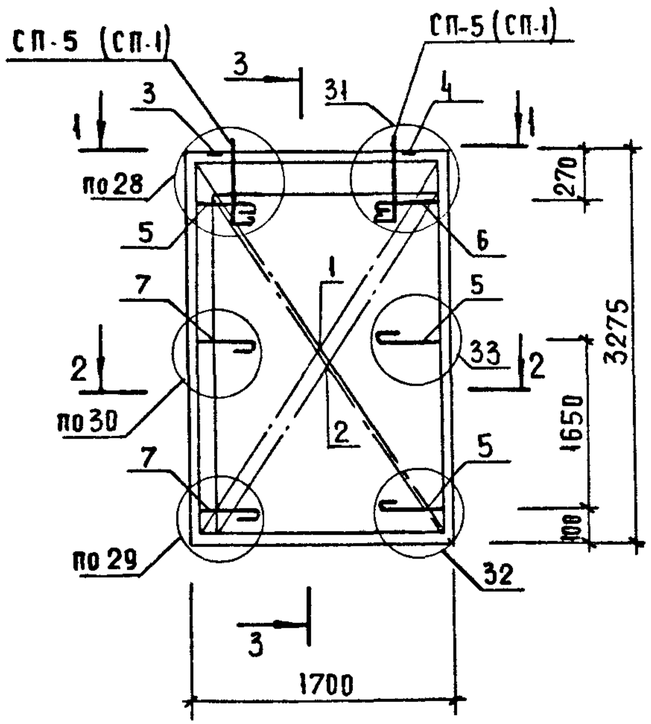

3 — 3

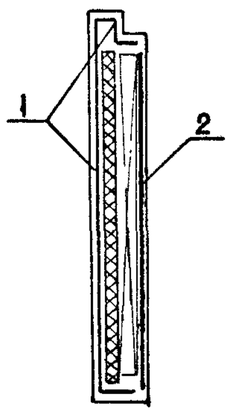

1 — 1

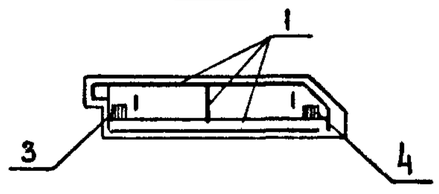

2 — 2

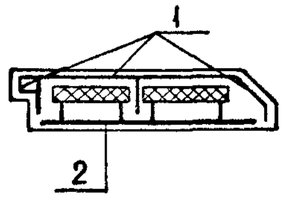

МАРКА ПАНЕЛИ	ПОЗ.	МАРКА АРМАТУРНОГО ИЗДЕЛИЯ	КОЛ.	МАССА, КГ		ОБОЗНАЧЕНИЕ ДОКУМЕНТА
				1 ШТ	ВСЕГО	
1ПС 17.33.3,5-ПТ	1	КПН-73Т	1	18.48	18.48	2-5-К50
	2	КПВ-18	1	7.56	7.56	2-5-К77
	3	МН-1	1	0.81	0.81	2-6-К120
	4	МН-2	1	0.75	0.75	2-6-К121
	5	АН-1Т	3	1.16	3.49	2-6-К123
	6	АН-1Н	1	1.16	1.16	2-6-К123
	7	АН-5	2	1.04	2.08	2-6-К125
	ИТОГО: 34.37					
1ПС 17.33.4,0-ПТ	1	КПН-74Т	1	18.81	18.81	2-5-К50
	2	КПВ-18	1	7.56	7.56	2-5-К77
	3	МН-1	1	0.81	0.81	2-6-К120
	4	МН-2	1	0.75	0.75	2-6-К121
	5	АН-2Т	3	1.18	3.54	2-6-К123
	6	АН-2Н	1	1.18	1.18	2-6-К123
	7	АН-6	2	1.08	2.17	2-6-К125
	ИТОГО: 34.80					

1. В ГРАФЕ "ОБОЗНАЧЕНИЕ ДОКУМЕНТА" ПРИВЕДЕН НОМЕР ВЫПУСКА И ДОКУМЕНТА ПО СЕРИИ 1.090.1-1/88
2. ПОДБОР МАРОК ПЕТЕЛЬ В ЗАВИСИМОСТИ ОТ ПЛОТНОСТИ ЛЕГКОГО БЕТОНА ПАНЕЛЕЙ СМ. ТТ
3. ПОРЯДОК СБОРКИ АРМАТУРНЫХ ИЗДЕЛИЙ В ФОРМЕ СМ. ТТ
4. УЗЛЫ СМ. 45

https://zavodjbi.com/
23782 86

https://zavodjbi.com/

САПР | ТЛП | РУК.ГР. | ВИНОКУР
ГБЗТК | СП | СТ.ИНЖ. | БУРЛАКОВА

ОПАЛУБОЧНЫЙ ЧЕРТЕЖ

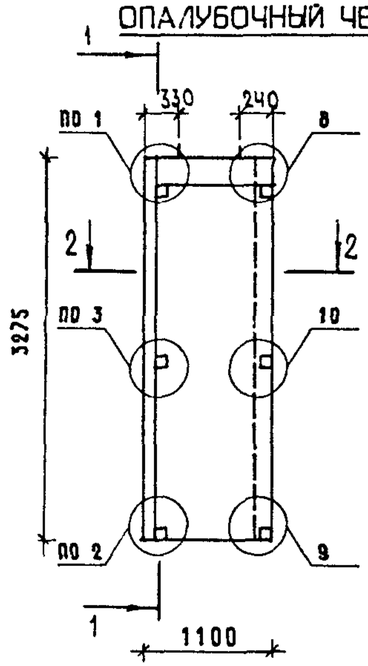

2 — 2

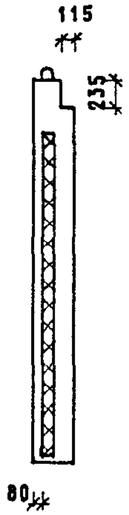

1 — 1

350 ДЛЯ 1ПС 11.33.3,5-ПТ

400 ДЛЯ 1ПС 11.33.4,0-ПТ

МАРКА ПАНЕЛИ	РАСХОД МАТЕРИАЛОВ					МАССА ПАНЕЛИ Т
	ЛЕГКИЙ БЕТОН КЛ.В10 М3	ОТДЕЛ.СЛОЙ М3	УТЕПЛИТЕЛЬ М3	ДРЕВЕСИНА М3	СТАЛЬ КГ	
1ПС 11.33.3,5-ПТ	0.834	0.092	0.202	-	25.07	1,47
1ПС 11.33.4,0-ПТ	0.888	0.090	0.302	-	25.43	1.56

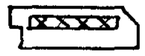

СХЕМА РАСКЛАДКИ УТЕПЛИТЕЛЯ

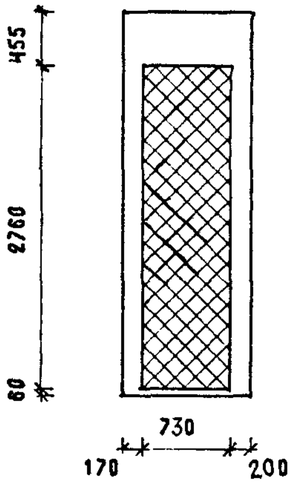

1. ХАРАКТЕРИСТИКУ МАТЕРИАЛОВ ПАНЕЛИ СМ. ТТ
2. УЗЛЫ СМ. К44
3. КОНФИГУРАЦИЮ И РАЗБИВКУ ШПОНОК НА БОКОВЫХ ГРАНЯХ СМ. К44 ЛИСТЫ 3-9
4. ВЕДОМОСТЬ РАСХОДА СТАЛИ СМ. РС
5. УСЛОВНЫЕ ОБОЗНАЧЕНИЯ СМ. К1

ИНВ. ПОДЛ. | ПОДПИСЬ И ДАТА | ВЗАМ.ИНВ.

НАЧ.ОТД.	ВОЛЫНСКИЙ		
ГЛ.КОНСТ	ШАЦ		
Г И П	ОСТРОВА		
Г И П	ОСИНА		
ПРОВЕР	НОСОВА		
РАЗРАБ	ПТИЦЫНА		
Н.КОНТР.	ВАСИЛЬЕВА		

1.090.1-1/88. 2-4-К34

ПАНЕЛИ
1ПС 11.33.3,5-ПТ
1ПС 11.33.4,0-ПТ

СТАДИЯ	ЛИСТ	ЛИСТОВ
Р	1	2

ЦНИИЭП ТОРГОВО-БЫТОВЫХ ЗДАНИЙ И ТУРИСТСКИХ КОМПЛЕКСОВ

https://zavodjbi.com/

https://zavodjbi.com/

Армирование

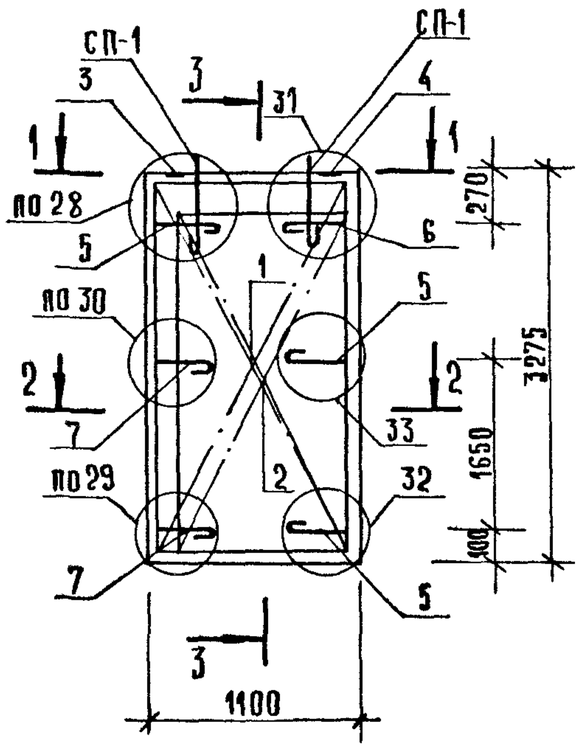

3 — 3

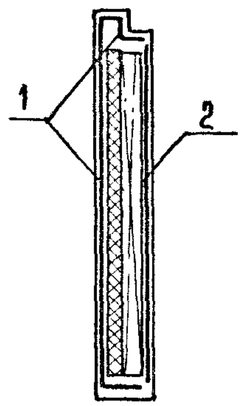

1 — 1

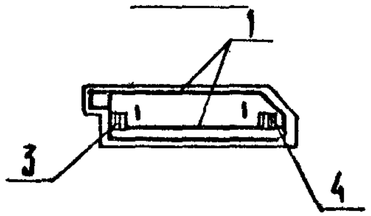

2 — 2

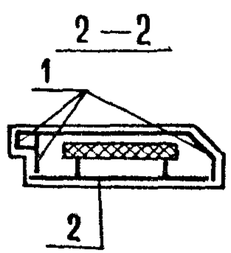

Марка панели	Поз.	Марка арматурного изделия	Кол.	Масса, кг		Обозначение документа
				1 шт.	всего	
1ПС 11.33.3,5-ПТ	1	КПН-75Т	1	12,40	12,40	2-5-К51
	2	КПВ-19	1	4,37	4,37	2-5-К78
	3	МН-1	1	0,81	0,81	2-6-К120
	4	МН-2	1	0,75	0,75	2-6-К121
	5	АН-1Т	3	1,16	3,49	2-6-К123
	6	АН-1Н	1	1,16	1,16	2-6-К123
	7	АН-5	2	1,04	2,08	2-6-К125
			Итого:		25,07	
1ПС 11.33.4,0-ПТ	1	КПН-76Т	1	12,61	12,61	2-5-К51
	2	КПВ-19	1	4,37	4,37	2-5-К78
	3	МН-1	1	0,81	0,81	2-6-К120
	4	МН-2	1	0,75	0,75	2-6-К121
	5	АН-2Т	3	1,18	3,54	2-6-К123
	6	АН-2Н	1	1,18	1,18	2-6-К123
	7	АН-6	2	1,08	2,17	2-6-К125
			Итого:		25,43	

1. В графе „обозначение документа" приведен номер выпуска и документа по серии 1.090.1-1/88.
2. Подбор марок петель в зависимости от плотности легкого бетона панелей см. ТТ.
3. Порядок сборки арматурных изделий в форме см. ТТ.
4. Узлы см. К45

https://zavodjbi.com/

https://zavodjbi.com/

САПР | ТБЗТК
Т/П | СП
РУК.ГР. | СТ.ИНЖ
ВИНОКУР | БУРЛАКОВА

ОПАЛУБОЧНЫЙ ЧЕРТЕЖ

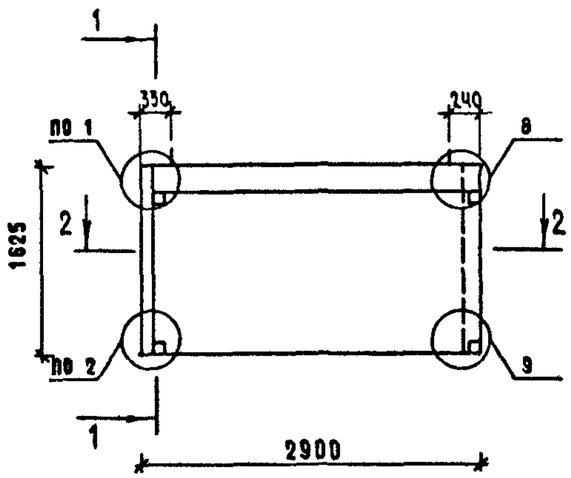

2 — 2

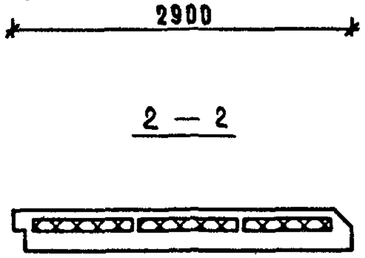

1 — 1

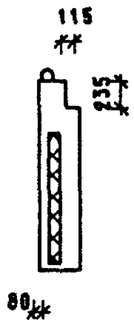

350 ДЛЯ 1ПС 29.16.3,5-ПТ

400 ДЛЯ 1ПС 29.16.4,0-ПТ

МАРКА ПАНЕЛИ	РАСХОД МАТЕРИАЛОВ					МАССА ПАНЕЛИ
	ЛЕГКИЙ БЕТОН КЛ.В10 М3	ОТДЕЛ.СЛОЙ М3	УТЕПЛИТЕЛЬ М3	ДРЕВЕСИНА М3	СТАЛЬ КГ	Т
1ПС 29.16.3,5-ПТ	1.120	0.125	0.270	-	27.79	1.98
1ПС 29.16.4,0-ПТ	1.208	0.124	0.405	-	28.00	2.12

1. ХАРАКТЕРИСТИКУ МАТЕРИАЛОВ ПАНЕЛИ СМ. ТТ
2. УЗЛЫ СМ. К44
3. КОНФИГУРАЦИЮ И РАЗБИВКУ ШПОНОК НА БОКОВЫХ ГРАНЯХ СМ. К44 ЛИСТЫ 8-9
4. ВЕДОМОСТЬ РАСХОДА СТАЛИ СМ. РС
5. УСЛОВНЫЕ ОБОЗНАЧЕНИЯ СМ. К1

СХЕМА РАСКЛАДКИ УТЕПЛИТЕЛЯ

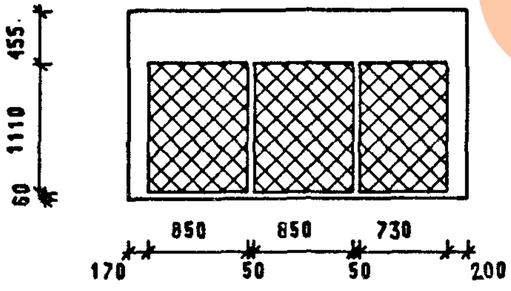

ИНВ. ПОДЛ. | ПОДПИСЬ И ДАТА | ВЗАМ.ИНВ.

НАЧ.ОТД.	ВОЛЫНСКИЙ		
ГЛ.КОНСТ	ШАЦ		
Г И П	ОСТРОВА		
Г И П	ОСИНА		
ПРОВЕР	ЮСОВА		
РАЗРАБ	ПТИЦЫНА		
Н.КОНТР.	ВАСИЛЬЕВА		

1.090.1-1/88. 2-4-К35

ПАНЕЛИ
1ПС 29.16.3,5-ПТ
1ПС 29.16.4,0-ПТ

СТАДИЯ	ЛИСТ	ЛИСТОВ
Р	1	2

ЦНИИЭП торгово-бытовых зданий и туристских комплексов

23782 89

https://zavodjbi.com/

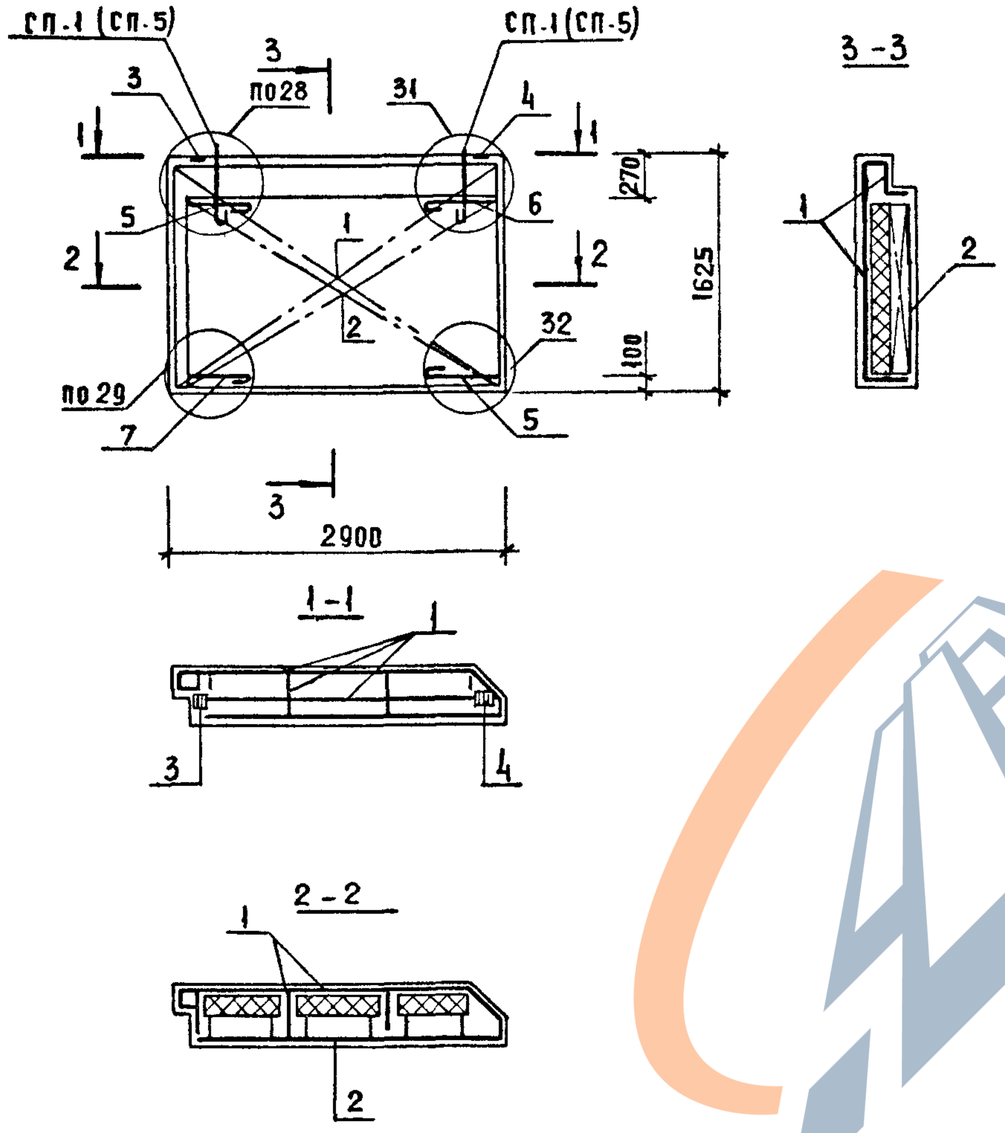

МАРКА ПАНЕЛИ	ПОЗ.	МАРКА АРМАТУРНОГО ИЗДЕЛИЯ	КОЛ.	МАССА, КГ		ОБОЗНАЧЕНИЕ ДОКУМЕНТА
				1 ШТ	ВСЕГО	
1ПС 29.16.3,5-ПТ	1	КПН-77Т	1	15.96	15.96	2-5-К52
	2	КПВ-20	1	5.75	5.75	2-5-К79
	3	МН-1	1	0.81	0.81	2-6-К120
	4	МН-2	1	0.75	0.75	2-6-К121
	5	АН-1Т	2	1.16	2.33	2-6-К123
	6	АН-1Н	1	1.16	1.16	2-6-К123
	7	АН-5	1	1.04	1.04	2-6-К125
	ИТОГО: 27.79					
1ПС 29.16.4,0-ПТ	1	КПН-78Т	1	16.09	16.09	2-5-К52
	2	КПВ-20	1	5.75	5.75	2-5-К79
	3	МН-1	1	0.81	0.81	2-6-К120
	4	МН-2	1	0.75	0.75	2-6-К121
	5	АН-2Т	2	1.18	2.36	2-6-К123
	6	АН-2Н	1	1.18	1.18	2-6-К123
	7	АН-6	1	1.08	1.08	2-6-К125
	ИТОГО: 28.00					

1. В ГРАФЕ "ОБОЗНАЧЕНИЕ ДОКУМЕНТА" ПРИВЕДЕН НОМЕР ВЫПУСКА И ДОКУМЕНТА ПО СЕРИИ 1.090.1-1/88
2. ПОДБОР МАРОК ПЕТЕЛЬ В ЗАВИСИМОСТИ ОТ ПЛОТНОСТИ ЛЕГКОГО БЕТОНА ПАНЕЛЕЙ СМ. ТТ
3. ПОРЯДОК СБОРКИ АРМАТУРНЫХ ИЗДЕЛИЙ В ФОРМЕ СТ. ТТ
4. УЗЛЫ СМ. К45

23782 90
https://zavodjbi.com/

https://zavodjbi.com/

САПР ТБЗТК | ТЛП СП | РУК.ГР. СТ.ИНЖ | ВИНОКУР БУРЛАКОВА

ОПАЛУБОЧНЫЙ ЧЕРТЕЖ

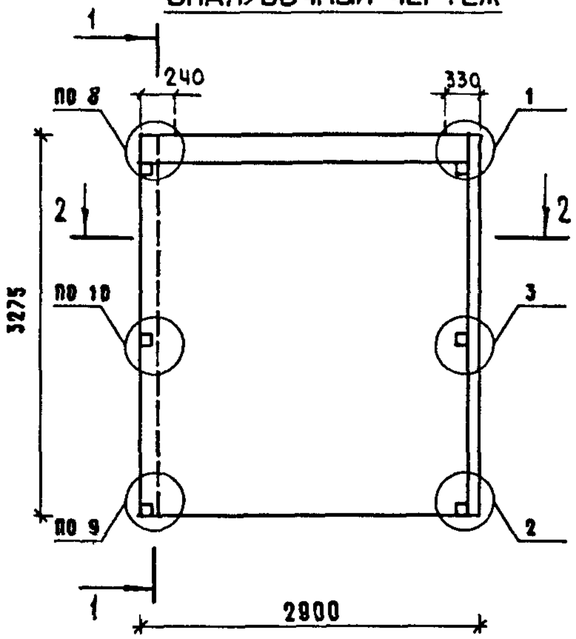

2 — 2

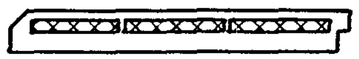

СХЕМА РАСКЛАДКИ УТЕПЛИТЕЛЯ

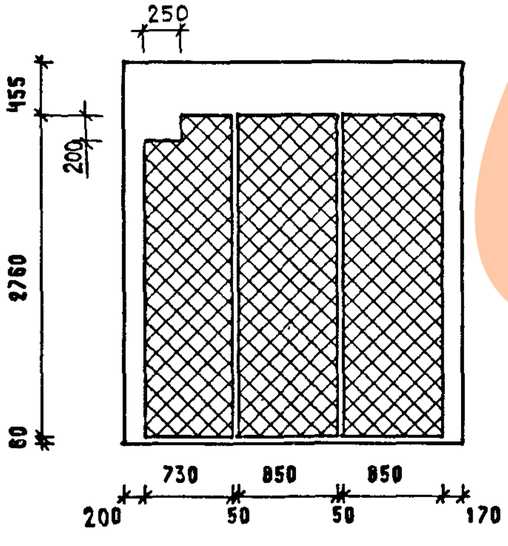

1 — 1

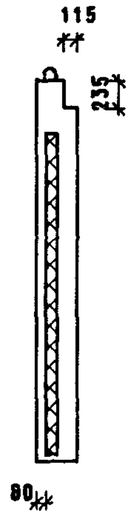

350 ДЛЯ 2ПС 29.33.3.5-ПТ

400 ДЛЯ 2ПС 29.33.4.0-ПТ

МАРКА ПАНЕЛИ	РАСХОД МАТЕРИАЛОВ					МАССА ПАНЕЛИ Т
	ЛЕГКИЙ БЕТОН КЛ.В10 М3	ОТДЕЛ.СЛОЙ М3	УТЕПЛИТЕЛЬ М3	ДРЕВЕСИНА М3	СТАЛЬ КГ	
2ПС 29.33.3.5-ПТ	2.213	0.263	0.666	-	49.13	3.93
2ПС 29.33.4.0-ПТ	2.329	0.260	0.998	-	49.70	4.12

1. ХАРАКТЕРИСТИКУ МАТЕРИАЛОВ ПАНЕЛИ СМ. ТТ
2. УЗЛЫ СМ. К44
3. КОНФИГУРАЦИЮ И РАЗБИВКУ ШПОНОК НА БОКОВЫХ ГРАНЯХ СМ. К44 ЛИСТЫ 8-9
4. ВЕДОМОСТЬ РАСХОДА СТАЛИ СМ. РС
5. УСЛОВНЫЕ ОБОЗНАЧЕНИЯ СМ. К1

НАЧ.ОТД.	ВОЛЫНСКИЙ		1.090.1-1/88. 2-4-К36
ГЛ.КОНСТ	ШАЦ		
ГИП	ОСТРОВА		ПАНЕЛИ 2ПС 29.33.3.5-ПТ 2ПС 29.33.4.0-ПТ
ГИП	ОСИНА		СТАДИЯ Р; ЛИСТ 1; ЛИСТОВ 2
ПРОВЕР	НОСОВА		ЦНИИЭП торгово-бытовых зданий и туристских комплексов
РАЗРАБ	ПТИЦЫНА		
Н. КОНТР.	ВАСИЛЬЕВА		

ВЗАМ.ИНВ. | ПОДПИСЬ И ДАТА | ИНВ. ПОДЛ.

https://zavodjbi.com/

Армирование

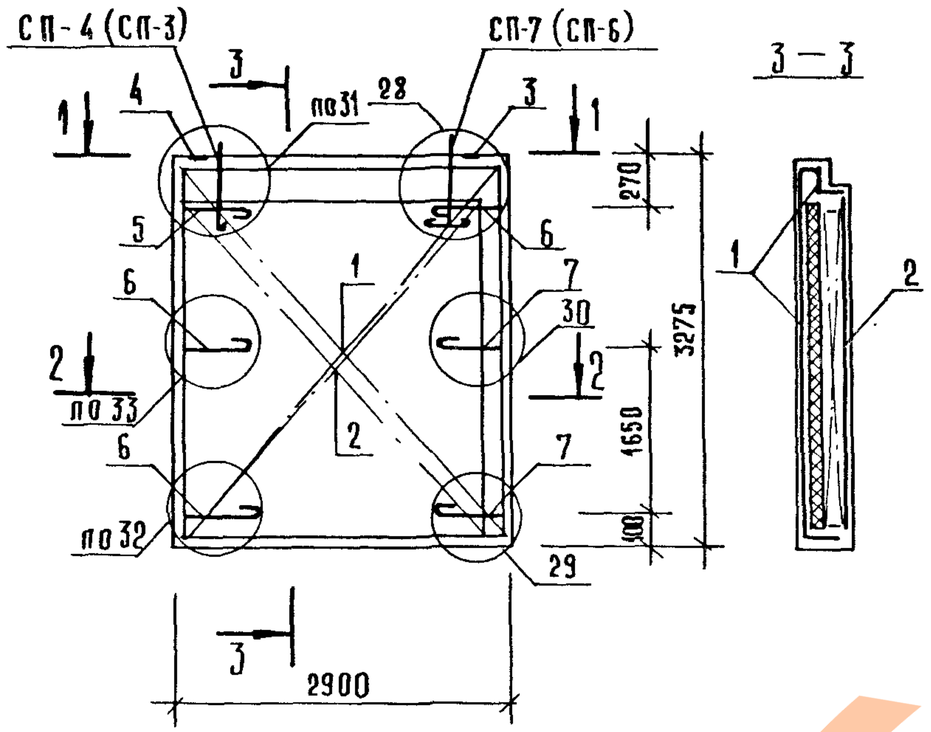

Марка панели	Поз	Марка арматурного изделия	Кол.	Масса, кг		Обозначение документа
				1 шт.	всего	
2ПС 29.33.3,5-ПТ	1	КПН-71Н	1	28.17	28.17	2-5-К53
	2	КПВ-17	1	12,63	12,63	2-5-К76
	3	МН-1	1	0,81	0,81	2-6-К120
	4	МН-2	1	0,75	0,75	2-6-К121
	5	АН-1Т	1	1,16	1,16	2-6-К123
	6	АН-1Н	3	1,16	3,49	2-6-К123
	7	АН-5	2	1,04	2,08	2-6-К125
				Итого:	49,13	
2ПС 29.33.4,0-ПТ	1	КПН-72Н	1	28.60	28.60	2-5-К53
	2	КПВ-17	1	12.63	12.63	2-5-К76
	3	МН-1	1	0,81	0,81	2-6-К120
	4	МН-2	1	0,75	0,75	2-6-К121
	5	АН-2Т	1	1,18	1.18	2-6-К123
	6	АН-2Н	3	1.18	3,54	2-6-К123
	7	АН-6	2	1,08	2,17	2-6-К125
				Итого:	49,70	

1. В графе „обозначение документа" приведен номер выпуска и документа по серии 1.090.1-1/88.
2. Подбор марок петель в зависимости от плотности легкого бетона панелей см. ТТ.
3. Порядок сборки арматурных изделий в форме см. ТТ
4. Узлы см. К45.

https://zavodjbi.com/

https://zavodjbi.com/

САПР ТБЗТК | ТЛП СП | РИК.ГР. СТ.ИНЖ | ВИНОКУР БУРЛАКОВА

ОПАЛУБОЧНЫЙ ЧЕРТЕЖ

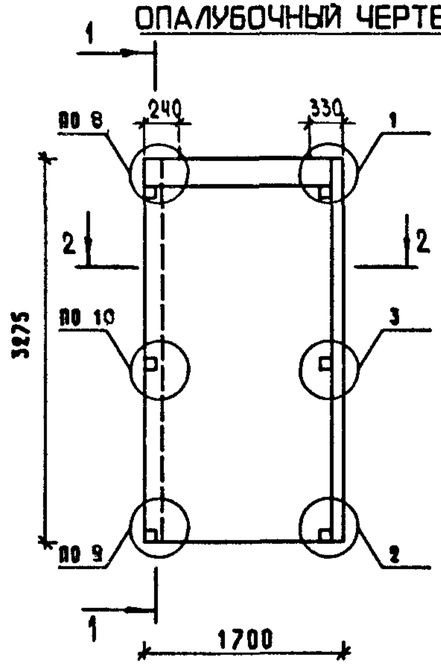

2 — 2

1 — 1

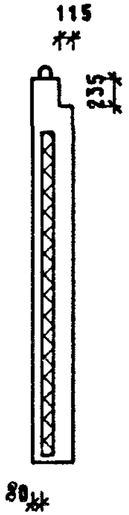

350 ДЛЯ 2ПС 17.33.3,5-ПТ

400 ДЛЯ 2ПС 17.33.4,0-ПТ

МАРКА ПАНЕЛИ	РАСХОД МАТЕРИАЛОВ					МАССА ПАНЕЛИ Т
	ЛЕГКИЙ БЕТОН КЛ.В10 М3	ОТДЕЛ.СЛОЙ М3	УТЕПЛИТЕЛЬ М3	ДРЕВЕСИНА М3	СТАЛЬ КГ	
2ПС 17.33.3,5-ПТ	1.297	0.149	0.354	-	34.37	2.30
2ПС 17.33.4,0-ПТ	1.373	0.147	0.530	-	34.80	2.42

1. ХАРАКТЕРИСТИКУ МАТЕРИАЛОВ ПАНЕЛИ СМ. ТТ
2. УЗЛЫ СМ. К44
3. КОНФИГУРАЦИЮ И РАЗБИВКУ ШПОНОК НА БОКОВЫХ ГРАНЯХ СМ. К44 ЛИСТЫ 8-9
4. ВЕДОМОСТЬ РАСХОДА СТАЛИ СМ. РС
5. УСЛОВНЫЕ ОБОЗНАЧЕНИЯ СМ. К1

СХЕМА РАСКЛАДКИ УТЕПЛИТЕЛЯ

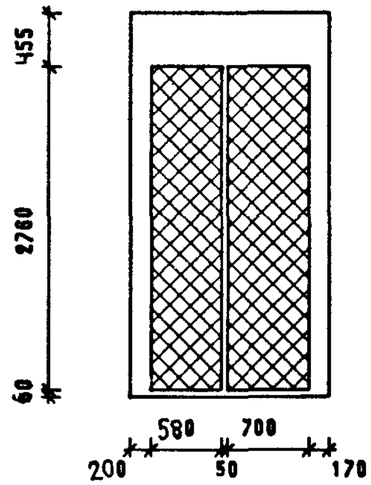

ИНВ. ПОДЛ. | ПОДПИСЬ И ДАТА | ВЗАМ.ИНВ.

НАЧ.ОТД.	ВОЛЬНСКИЙ		
ГЛ.КОНСТ	ШАЦ		
Г И П	ОСТРОВА		
Г И П	ОСИНА		
ПРОВЕР	НОСОВА		
РАЗРАБ	ПТИЦЫНА		
Н. КОНТР.	ВАСИЛЬЕВА		

1.090.1-1/88. 2-4-К37

ПАНЕЛИ
2ПС 17.33.3,5-ПТ
2ПС 17.33.4,0-ПТ

СТАДИЯ	ЛИСТ	ЛИСТОВ
Р	1	2

ЦНИИЭП ТОРГОВО-БЫТОВЫХ ЗДАНИЙ ТУРИСТСКИХ КОМПЛЕКСОВ

https://zavodjbi.com/

https://zavodjbi.com/

Армирование

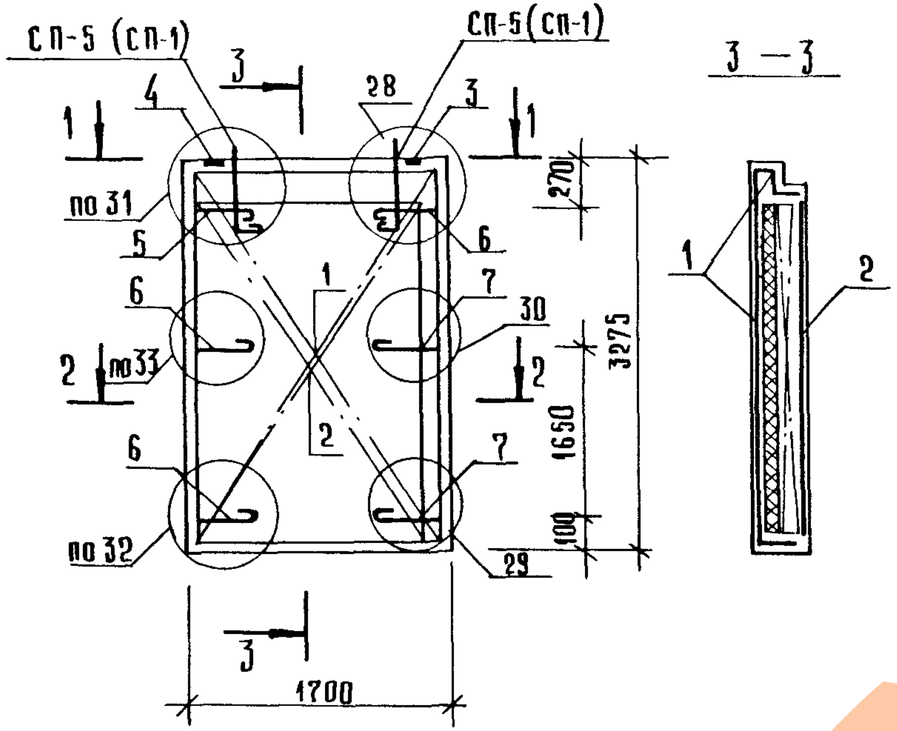

3 — 3

1 — 1

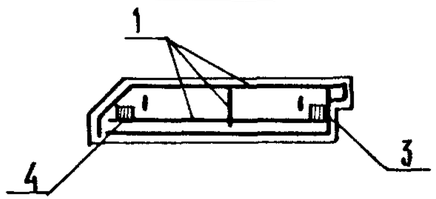

2 — 2

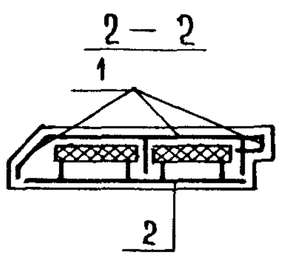

Марка панели	Поз.	Марка арматурного изделия	Кол.	Масса, кг		Обозначение документа
				1 шт.	всего	
2ПС 17.33.3,6-ПТ	1	КПН-73Н	1	18.48	18.48	2-5-К54
	2	КПВ-18	1	7.56	7.56	2-5-К77
	3	МН-1	1	0,81	0,81	2-6-К120
	4	МН-2	1	0,75	0,75	2-6-К121
	5	АН-1Т	1	1.16	1.16	2-6-К123
	6	АН-1Н	3	1,16	3,49	2-6-К123
	7	АН-5	2	1.04	2,08	2-6-К125
			Итого:		34,37	
2ПС 17.33.4,0-ПТ	1	КПН-74Н	1	18.81	18.81	2-5-К54
	2	КПВ-18	1	7.56	7.56	2-5-К77
	3	МН-1	1	0,81	0.81	2-6-К120
	4	МН-2	1	0.75	0,75	2-6-К121
	5	АН-2Т	1	1.18	1.18	2-6-К123
	6	АН-2Н	3	1.18	3.54	2-6-К123
	7	АН-6	2	1.08	2.17	2-6-К125
			Итого:		34,80	

1. В графе „обозначение документа" приведен номер выпуска и документа по серии 1.090.1-1/88.
2. Подбор марок петель в зависимости от плотности легкого бетона панелей см. ТТ.
3. Порядок сборки арматурных изделий в форме см. ТТ.
4. Узлы см. К 45.

23782 94
https://zavodjbi.com/

https://zavodjbi.com/

САПР ГБЗТК | ТЛП СП | РУК.ГР. СТ.ИНЖ | ВИНОКУР БУРЛАКОВА

ОПАЛУБОЧНЫЙ ЧЕРТЕЖ

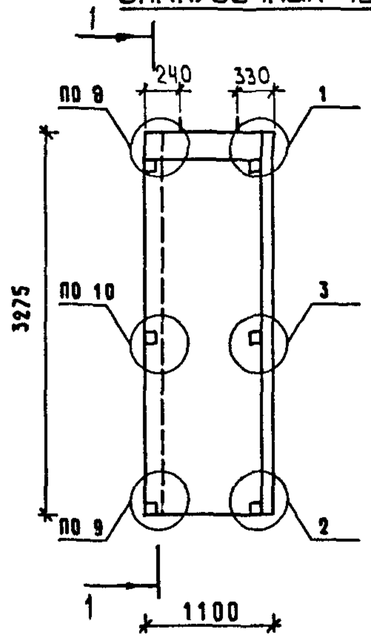

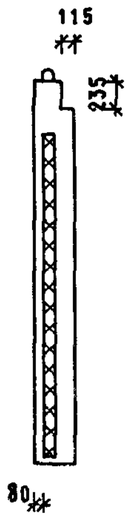

350 ДЛЯ 2ПС 11.33.3.5-ПТ

400 ДЛЯ 2ПС 11.33.4.0-ПТ

2 — 2

МАРКА ПАНЕЛИ	РАСХОД МАТЕРИАЛОВ					МАССА ПАНЕЛИ Т
	ЛЕГКИЙ БЕТОН КЛ.В10 М3	ОТДЕЛ.СЛОЙ М3	УТЕПЛИТЕЛЬ М3	ДРЕВЕСИНА М3	СТАЛЬ КГ	
2ПС 11.33.3.5-ПТ	0.834	0.092	0.202	-	25.07	1.47
2ПС 11.33.4.0-ПТ	0.888	0.090	0.302	-	25.43	1.56

СХЕМА РАСКЛАДКИ УТЕПЛИТЕЛЯ

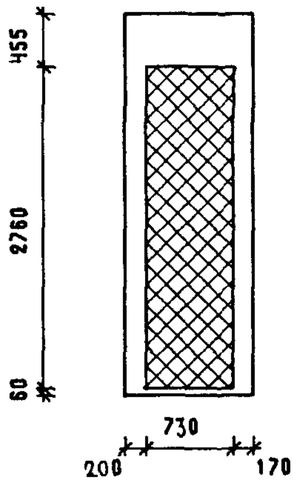

1. ХАРАКТЕРИСТИКУ МАТЕРИАЛОВ ПАНЕЛИ СМ. ТТ
2. УЗЛЫ СМ. К44
3. КОНФИГУРАЦИЮ И РАЗБИВКУ ШПОНОК НА БОКОВЫХ ГРАНЯХ СМ. К44 ЛИСТЫ 8-9
4. ВЕДОМОСТЬ РАСХОДА СТАЛИ СМ. РС
5. УСЛОВНЫЕ ОБОЗНАЧЕНИЯ СМ. К1

ИНВ. ПОДЛ. | ПОДПИСЬ И ДАТА | ВЗАМ.ИНВ.

НАЧ.ОТД.	ВОЛЫНСКИЙ		
Н.КОНТРЛ.	ВАСИЛЬЕВА		
ГЛ.КОНСТ	ШАЦ		
Г И П	ОСТРОЗА		
Г И П	ОСИПА		
ПРОВЕР	НОСОВА		
РАЗРАБ	ПТИЦЫНА		

1.090.1-1/88. 2-4-К38

ПАНЕЛИ
2ПС 11.33.3.5-ПТ
2ПС 11.33.4.0-ПТ

СТАДИЯ	ЛИСТ	ЛИСТОВ
Р	1	2

ЦНИИЭП ТОРГОВО-БЫТОВЫХ ЗДАНИЙ И ТУРИСТСКИХ КОМПЛЕКСОВ

23782 95

https://zavodjbi.com/

https://zavodjbi.com/

Армирование

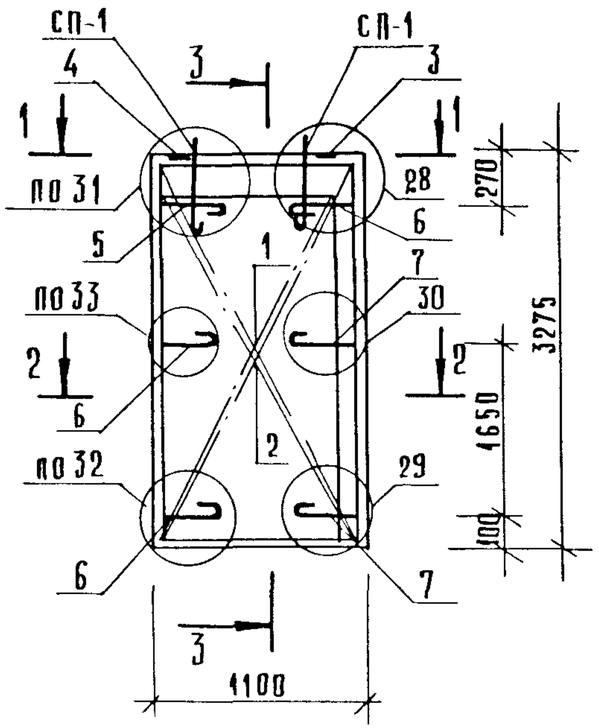

3 — 3

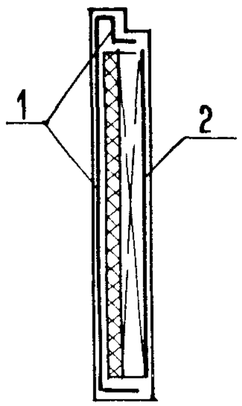

1 — 1

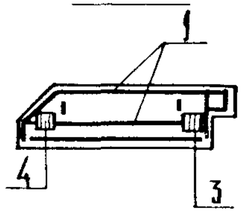

2 — 2

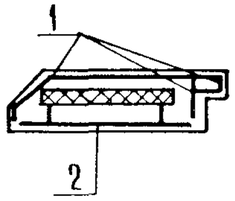

Марка панели	Поз	Марка арматурного изделия	Кол	Масса, кг		Обозначение документа
				1 шт.	всего	
2ПС 11.33.3,5-ПТ	1	КПН 75Н	1	12,40	12.40	2-5-К55
	2	КПВ-19	1	4,37	4.37	2-5-К78
	3	МН-1	1	0,81	0.81	2-6-К120
	4	МН-2	1	0.75	0.75	2-5-К121
	5	АН-1Т	1	1.16	1 16	2-6-К123
	6	АН-1Н	3	1.16	3.49	2-6-К123
	7	АН-5	2	1.04	2.08	2-6-К125
				Итого:	25,07	
2ПС 11.33.4,0-ПТ	1	КПН-76Н	1	12.61	12.61	2-5-К55
	2	КПВ-19	1	4.37	4.37	2-5-К78
	3	МН-1	1	0,81	0.81	2-6-К120
	4	МН-2	1	0,75	0.75	2-5-К121
	5	АН-2Т	1	1.18	1.18	2-6-К123
	6	АН-2Н	3	1.18	3.54	2-6-К123
	7	АН-6	2	1.08	2.17	2-6-К125
				Итого:	25.43	

1. В графе „обозначение документа" приведен номер выпуска и документа по серии 1.090.1-1/88.
2. Подбор марок петель в зависимости от плотности легкого бетона панелей см. ТТ
3. Порядок сборки арматурных изделий в форме см. ТТ
4. Узлы см. К45.

https://zavodjbi.com/

ОПАЛУБОЧНЫЙ ЧЕРТЕЖ

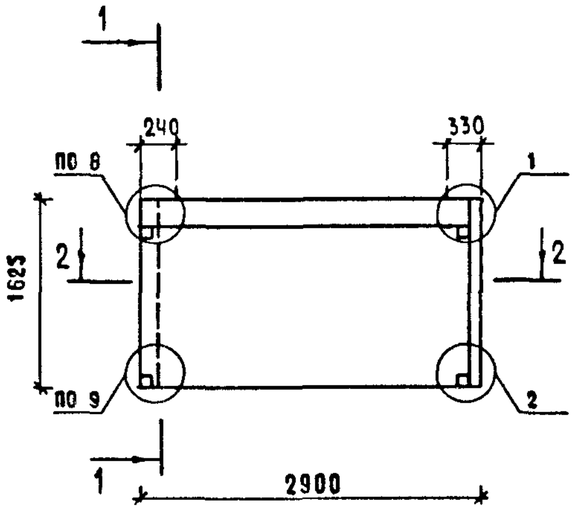

2 — 2

1 — 1

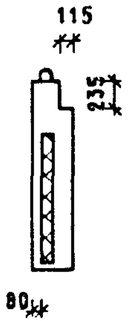

350 ДЛЯ 2ПС 29.16.3,5-ПТ

400 ДЛЯ 2ПС 29.16.4,0-ПТ

МАРКА ПАНЕЛИ	РАСХОД МАТЕРИАЛОВ					МАССА ПАНЕЛИ Т
	ЛЕГКИЙ БЕТОН КЛ.В10 М3	ОТДЕЛ.СЛОЙ М3	УТЕПЛИТЕЛЬ М3	ДРЕВЕСИНА М3	СТАЛЬ КГ	
2ПС 29.16.3,5-ПТ	1.120	0.125	0.270	-	27.79	1.98
2ПС 29.16.4,0-ПТ	1.208	0.124	0.405	-	27.59	2.12

СХЕМА РАСКЛАДКИ УТЕПЛИТЕЛЯ

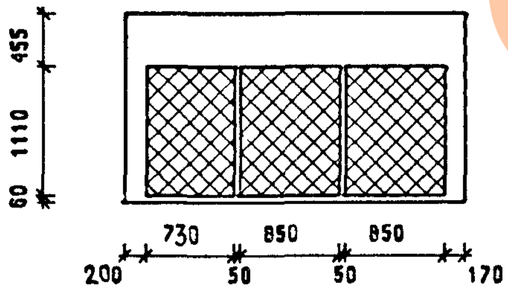

1. ХАРАКТЕРИСТИКУ МАТЕРИАЛОВ ПАНЕЛИ СМ. ТТ
2. УЗЛЫ СМ. К44
3. КОНФИГУРАЦИЮ И РАЗБИВКУ ШПОНОК НА БОКОВЫХ ГРАНЯХ СМ. К44 ЛИСТЫ 8-9
4. ВЕДОМОСТЬ РАСХОДА СТАЛИ СМ. РС
5. УСЛОВНЫЕ ОБОЗНАЧЕНИЯ СМ. К1

НАЧ ОТД.	ВОЛЫНСКИЙ	
ГЛ.КОНСТ	ШАЦ	
Г И П	ОСТРОВА	
Г И П	ОСИНА	
ПРОВЕР	НОСОВА	
РАЗРАБ	ПТИЦЫНА	
Н.КОНТР.	ВАСИЛЬЕВА	

1.090.1-1/88. 2-4-К39

ПАНЕЛИ
2ПС 29.16.3,5-ПТ
2ПС 29.16.4,0-ПТ

СТАДИЯ	ЛИСТ	ЛИСТОВ
Р	1	2

ЦНИИЭП торгово-бытовых зданий и туристских комплексов

23782 97

ЗАВОД ЖБИ

Армирование

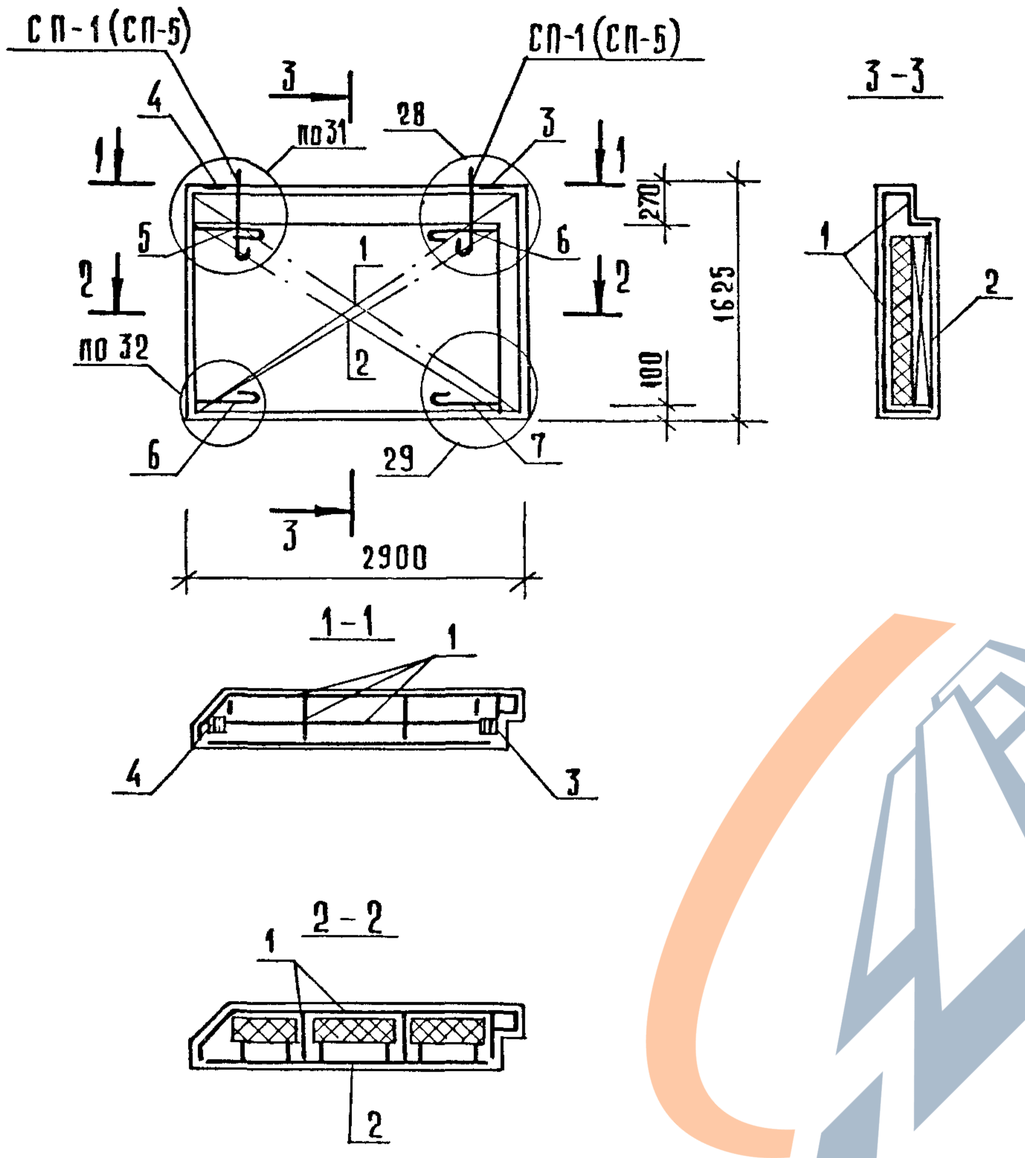

Марка панели	Поз.	Марка арматурного изделия	Кол.	Масса, кг		Обозначение документа
				1 шт.	всего	
2ПС 29.16.3,5-ПТ	1	КПН-77Н	1	15.96	15.96	2-5-К56
	2	КПВ-20	1	5.75	5.75	2-5-К79
	3	МН-1	1	0.81	0.81	2-6-К120
	4	МН-2	1	0,75	0.75	2-6-К121
	5	АН-1Т	1	1.16	1.16	2-6-К123
	6	АН-1Н	2	1.16	2.33	2-6-К123
	7	АН-5	1	1.04	1.04	2-6-К125
			Итого:		27.79	
2ПС 29.16.4,0-ПТ	1	КПН-78Н	1	16.09	16.09	2-5-К56
	2	КПВ-20	1	5.75	5.75	2-5-К79
	3	МН-1	1	0,81	0,81	2-6-К120
	4	МН-2	1	0.75	0.75	2-6-К121
	5	АН-2Т	1	1,18	1.18	2-6-К123
	6	АН-2Н	2	1,18	2.36	2-6-К123
	7	АН-6	1	1,08	1,08	2-6-К125
			Итого:		27.59	

1. В графе „обозначение документа" приведен номер выпуска и документа по серии 1.090.1-1/88.
2. Подбор марок петель в зависимости от плотности легкого бетона панелей см. ТТ.
3. Порядок сборки арматурных изделий в форме см. ТТ.
4. Узлы см. К45.

23782 98
https://zavodjbi.com/

https://zavodjbi.com/

ВИНОКУР | БУРЛАКОВА | СТ.ИНЖ | РУК.ГР. | СП | Т.ЛП | ТБЗТК | САПР

ОПАЛУБОЧНЫЙ ЧЕРТЕЖ

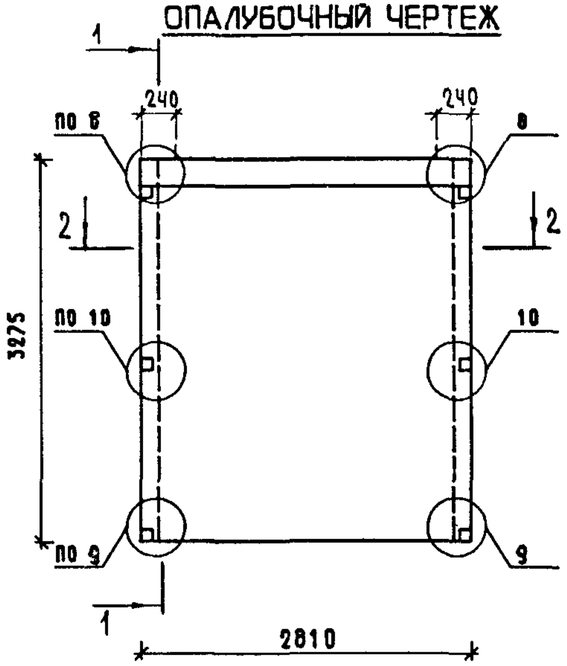

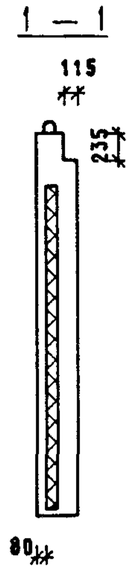

350 ДЛЯ ПС 28.33.3.5-ПТ

400 ДЛЯ ПС 28.33.4.0-ПТ

2 — 2

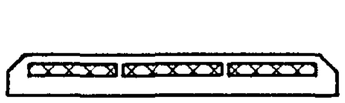

МАРКА ПАНЕЛИ	РАСХОД МАТЕРИАЛОВ					МАССА ПАНЕЛИ Т
	ЛЕГКИЙ БЕТОН КЛ.В10 М3	ОТДЕЛ.СЛОЙ М3	УТЕПЛИТЕЛЬ М3	ДРЕВЕСИНА М3	СТАЛЬ КГ	
ПС 28.33.3.5-ПТ	2.180	0.251	0.629	-	47.95	3.86
ПС 28.33.4.0-ПТ	2.276	0.247	0.941	-	48.00	4.01

1. ХАРАКТЕРИСТИКУ МАТЕРИАЛОВ ПАНЕЛИ СМ. ТТ
2. УЗЛЫ СМ. К44
3. КОНФИГУРАЦИЮ И РАЗБИВКУ ШПОНОК НА БОКОВЫХ ГРАНЯХ СМ. К44 ЛИСТЫ 8-9
4. ВЕДОМОСТЬ РАСХОДА СТАЛИ СМ. РС
5. УСЛОВНЫЕ ОБОЗНАЧЕНИЯ СМ. К1

СХЕМА РАСКЛАДКИ УТЕПЛИТЕЛЯ

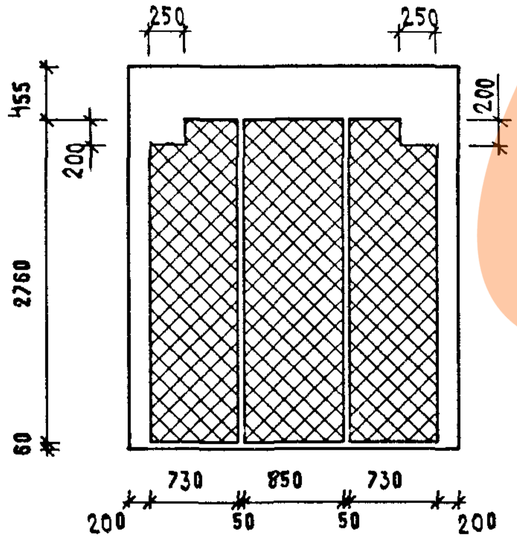

ИНВ. ПОДЛ. | ПОДПИСЬ И ДАТА | ВЗАМ.ИНВ.

НАЧ.ОТД.	ВОЛЫНСКИЙ		
ГЛ.КОНСТ	ШАЦ		
Г И П	ОСТРОВА		
Г И П	ОСИНА		
ПРОВЕР	НОСОВА		
РАЗРАБ	ПТИЦЕНА		
Н.КОНТР.	ВАСИЛЬЕВА		

1.090.1-1/88. 2-4-К40

ПАНЕЛИ
ПС 28.33.3.5-ПТ
ПС 28.33.4.0-ПТ

СТАДИЯ	ЛИСТ	ЛИСТОВ
Р	1	2

ЦНИИЭП торгово-бытовых зданий и туристских комплексов

23782 99

https://zavodjbi.com/

АРМИРОВАНИЕ

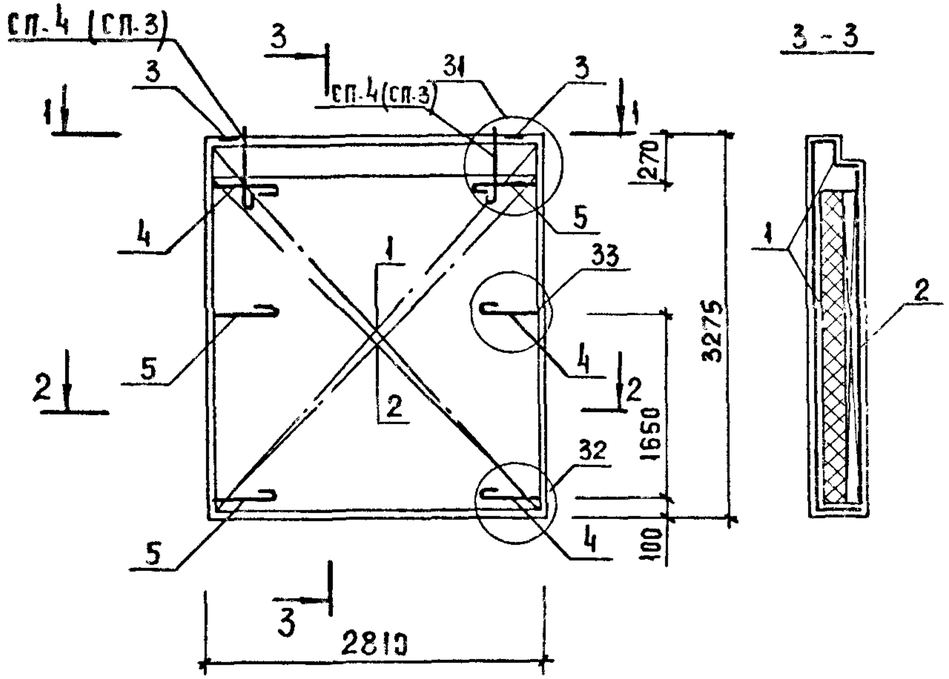

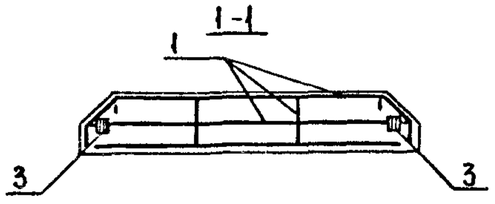

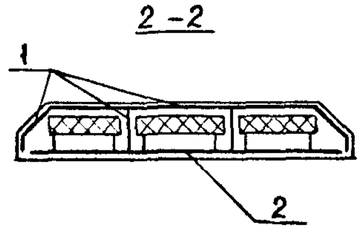

МАРКА ПАНЕЛИ	ПОЗ.	МАРКА АРМАТУРНОГО ИЗДЕЛИЯ	КОЛ.	МАССА, КГ		ОБОЗНАЧЕНИЕ ДОКУМЕНТА
				1 ШТ	ВСЕГО	
ПС 28.33.3,5-ПТ	1	КПН-79	1	26,79	26,79	2-5-К57
	2	КПВ-17	1	12.63	12.63	2-5-К76
	3	МН-2	2	0.75	1.50	2-6-К121
	4	АН-1Т	3	1.16	3.49	2-6-К123
	5	АН-1Н	3	1.16	3.49	2-6-К123
		ИТОГО:			47.95	
ПС 28.33.4,0-ПТ	1	КПН-80	1	26.72	26.72	2-5-К58
	2	КПВ-17	1	12.63	12.63	2-5-К79
	3	МН-2	2	0.75	1.50	2-6-К121
	4	АН-2Т	3	1.18	3.54	2-6-К123
	5	АН-2Н	3	1.18	3.54	2-6-К123
		ИТОГО:			48.00	

1. В ГРАФЕ "ОБОЗНАЧЕНИЕ ДОКУМЕНТА" ПРИВЕДЕН НОМЕР ВЫПУСКА И ДОКУМЕНТА ПО СЕРИИ 1.090.1-1/88
2. ПОДБОР МАРОК ПЕТЕЛЬ В ЗАВИСИМОСТИ ОТ ПЛОТНОСТИ ЛЕГКОГО БЕТОНА ПАНЕЛЕЙ СМ. ТТ
3. ПОРЯДОК СБОРКИ АРМАТУРНЫХ ИЗДЕЛИЙ В ФОРМЕ СМ. ТТ
4. УЗЛЫ СМ. К45

23782 100
https://zavodjbi.com/

https://zavodjbi.com/

ОПАЛУБОЧНЫЙ ЧЕРТЕЖ

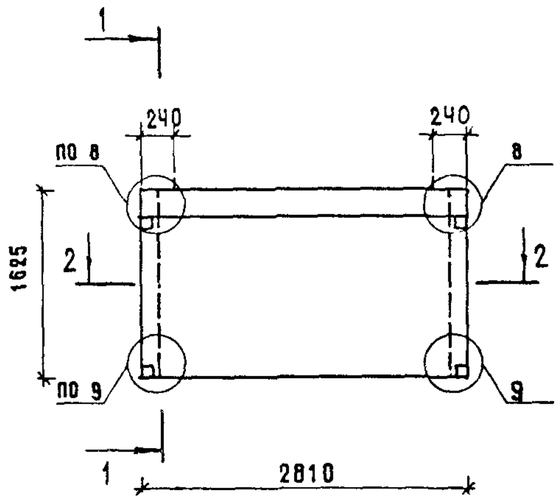

2 — 2

1 — 1

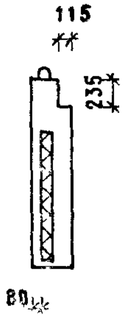

350 ДЛЯ ПС 28.16.3,5-ПТ

400 ДЛЯ ПС 28.16.4,0-ПТ

МАРКА ПАНЕЛИ	РАСХОД МАТЕРИАЛОВ					МАССА ПАНЕЛИ Т
	ЛЕГКИЙ БЕТОН КЛ.В10 М3	ОТДЕЛ.СЛОЙ М3	УТЕПЛИТЕЛЬ М3	ДРЕВЕСИНА М3	СТАЛЬ КГ	
ПС 28.16.3,5-ПТ	1.098	0.120	0.257	-	27.13	1.93
ПС 28.16.4,0-ПТ	1.172	0.117	0.385	-	27.22	2.05

СХЕМА РАСКЛАДКИ УТЕПЛИТЕЛЯ

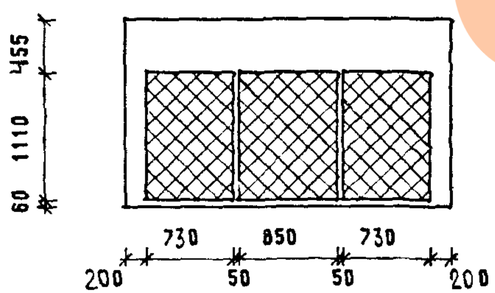

1. ХАРАКТЕРИСТИКУ МАТЕРИАЛОВ ПАНЕЛИ СМ. ТТ
2. УЗЛЫ СМ. К44
3. КОНФИГУРАЦИЮ И РАЗБИВКУ ШПОНОК НА БОКОВЫХ ГРАНЯХ СМ. К44 *ЛИСТЫ 8-9*
4. ВЕДОМОСТЬ РАСХОДА СТАЛИ СМ. РС
5. УСЛОВНЫЕ ОБОЗНАЧЕНИЯ СМ. К1

НАЧ.ОТД	ВОЛЬНСКИЙ		
Н.КОНТРОЛ.	ВАСИЛЬЕВА		
ГЛ.КОНСТ	ШАЦ		
Г И П	ОСТРОВА		
Г И П	ОСИНА		
ПРОВЕР	НОСОВА		
РАЗРАБ	ПТИЦЫНА		

1.090.1-1/88. 2-4-К41

ПАНЕЛИ
ПС 28.16.3,5-ПТ
ПС 28.16.4,0-ПТ

СТАДИЯ	ЛИСТ	ЛИСТОВ
Р	1	2

ЦНИИЭП торгово-бытовых зданий и туристских комплексов

САПР	ТЬЗТК		
ТЛП	СП		
РУК ГР	СТ ИНЖ	ВИНОКУР	БУРЛАКОВА

ИНВ	ПОДЛ	ПОДПИСЬ И ДАТА	ВЗАМ ИНВ

https://zavodjbi.com/

https://zavodjbi.com/

Армирование

СП-1 (СП-5)

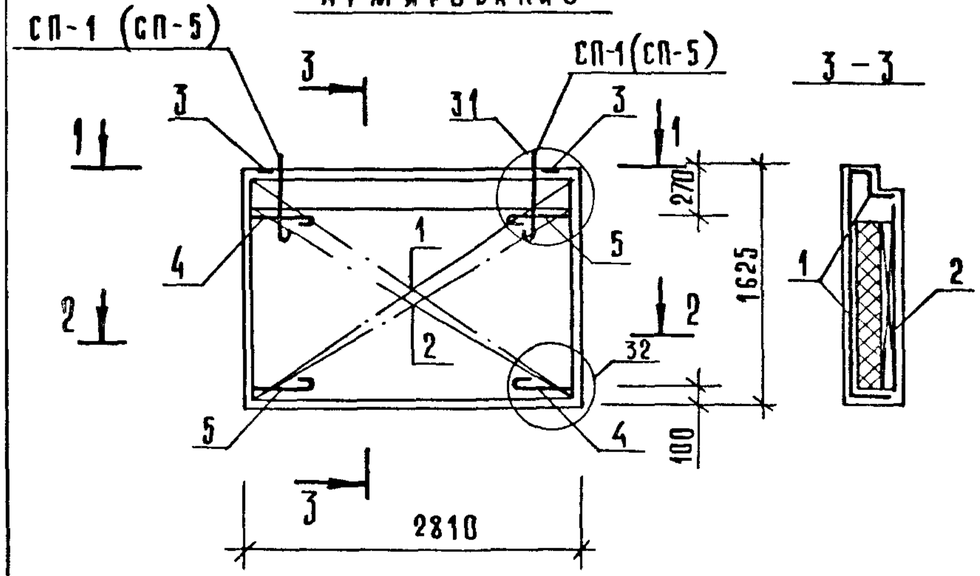

1 – 1

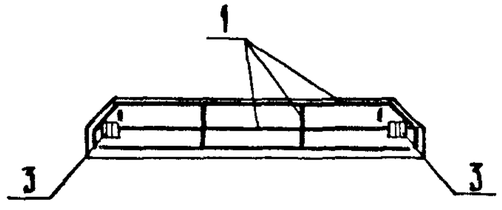

2 – 2

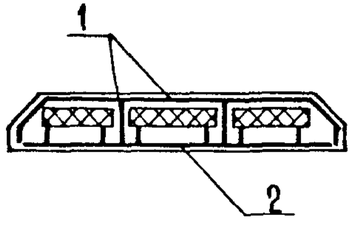

Марка панели	Поз.	Марка арматурного изделия	Кол.	Масса, кг		Обозначение документа
				1 шт.	всего	
ПС 28.16.3,5-ПТ	1	КПН-81	1	15.24	15.24	2-5-К58
	2	КПВ-20	1	5.75	5.75	2-5-К79
	3	МН-2	2	0.75	1.50	2-6-К121
	4	АН-1Т	2	1.16	2.33	2-6-К123
	5	АН-1Н	2	1.16	2.33	2-6-К123
				Итого:	27.13	
ПС 28.16.4,0-ПТ	1	КПН-82	1	15.21	15.21	2-5-К58
	2	КПВ-20	1	5.75	5.75	2-5-К79
	3	МН-2	2	0.75	1.50	2-6-К121
	4	АН-2Т	2	1.18	2.36	2-6-К123
	5	АН-2Н	2	1.18	2.36	2-6-К123
				Итого:	27.22	

1. В графе „Обозначение документа" приведен номер выпуска и документа по серии 1.090.1-1/88.
2. Подбор марок петель в зависимости от плотности легкого бетона панелей см. ТТ.
3. Порядок сборки арматурных изделий в форме см. ТТ.
4. Узлы см. К45.

https://zavodjbi.com/

https://zavodjbi.com/

САПР ГБЗТК | ТЛП СП | РУК.ГР. СТ.ИНЖ | ВИНОКУР БУРЛАКОВА

ОПАЛУБОЧНЫЙ ЧЕРТЕЖ

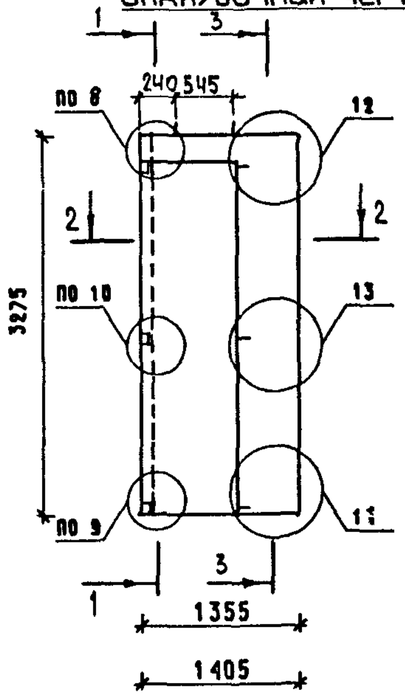

2 — 2

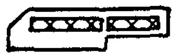

1 — 1

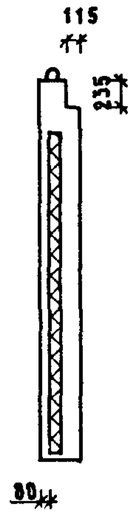

3 — 3

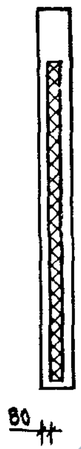

350 ДЛЯ 1ПС 14.33.3,5-ПТ 240

400 ДЛЯ 1ПС 14.33.4,0-ПТ 290

МАРКА ПАНЕЛИ	РАСХОД МАТЕРИАЛОВ					МАССА ПАНЕЛИ Т
	ЛЕГКИЙ БЕТОН КЛ.В10 М3	ОТДЕЛ.СЛОЙ М3	УТЕПЛИТЕЛЬ М3	ДРЕВЕСИНА М3	СТАЛЬ КГ	
1ПС 14.33.3,5-ПТ	0.900	0.100	0.279	-	29.66	1.60
1ПС 14.33.4,0-ПТ	1.007	0.102	0.438	-	30.12	1.77

1. ХАРАКТЕРИСТИКУ МАТЕРИАЛОВ ПАНЕЛИ СМ. ТТ
2. УЗЛЫ СМ. К44
3. КОНФИГУРАЦИЮ И РАЗБИВКУ ШПОНОК НА БОКОВЫХ ГРАНЯХ СМ. К44 ЛИСТЫ 8-8
4. ВЕДОМОСТЬ РАСХОДА СТАЛИ СМ. РС
5. УСЛОВНЫЕ ОБОЗНАЧЕНИЯ СМ. К1
6. РАЗМЕР, ПРИВЕДЕННЫЙ В СКОБКАХ, НА СХЕМЕ РАСКЛАДКИ УТЕПЛИТЕЛЯ ОТНОСИТСЯ ТОЛЬКО К ПАНЕЛИ 1ПС14.33.4,0-ПТ

СХЕМА РАСКЛАДКИ УТЕПЛИТЕЛЯ

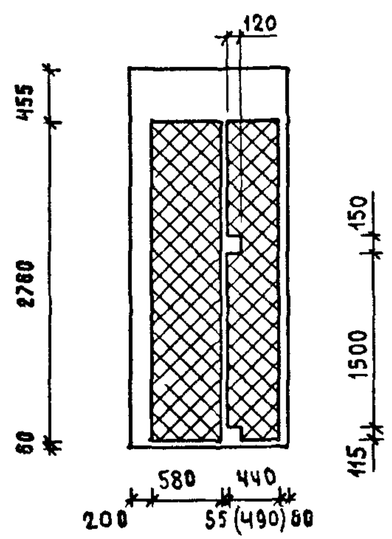

ИНВ ПОДЛ. | ПОДПИСЬ И ДАТА | ВЗАМ.ИНВ.

НАЧ.ОТД.	ВОЛЫНСКИЙ		
Н.КОНТРЛ.	ВАСИЛЬЕВА		
ГЛ.КОНСТ	ШАЦ		
Г И П	ОСТРОВА		
Г И П	ОСИНА		
ПРОВЕР	НОССВА		
РАЗРАБ	ПТИЦЫНА		

1.090.1-1/88. 2-4-К42

ПАНЕЛИ
1ПС 14.33.3,5-ПТ
1ПС 14.33.4,0-ПТ

СТАДИЯ	ЛИСТ	ЛИСТОВ
Р	1	2

ЦНИИЭП торгово-бытовых зданий туристских комплексов

23782 10.3

https://zavodjbi.com/

https://zavodjbi.com/

Армирование

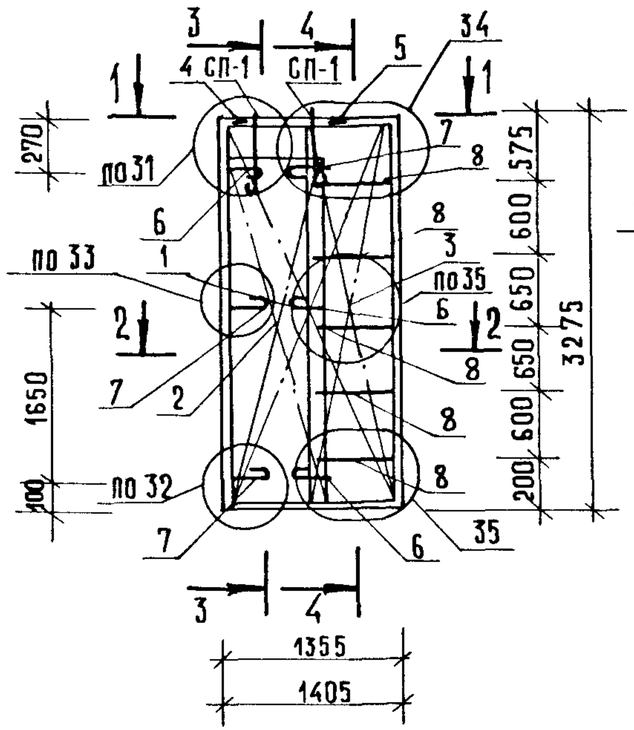

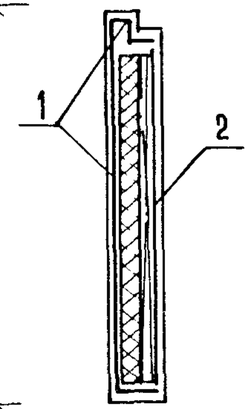

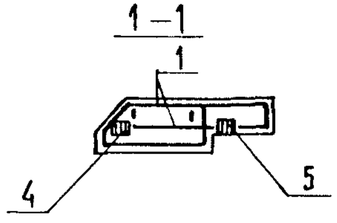

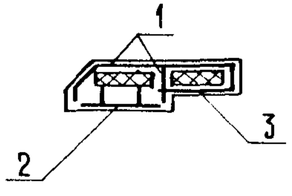

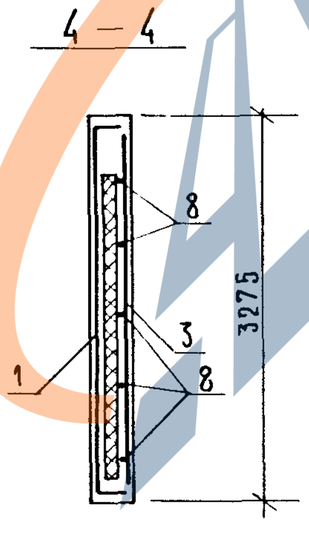

Марка панели	Поз.	Марка арматурного изделия	Кол	Масса, кг		Обозначение документа
				1 шт	всего	
1ПС 14.33.3,5-ПТ	1	КПН-83Т	1	14,59	14,59	2-5-К59
	2	КПВ-23Т	1	3,78	3,78	2-5-К82
	3	С-7СТ	1	2,10	2,10	2-6-К118
	4	МН-2	1	0,75	0,75	2-6-К121
	5	МН-1	1	0,81	0,81	2-6-К120
	6	АН-1Т	3	1,16	3,49	2-6-К123
	7	АН-1Н	3	1,16	3,49	2-6-К123
	8	⌀6АIII L= 600	5	0,13	0,67	Б.Ч.
				итого:	29,66	
1ПС 14.33.4,0-ПТ	1	КПН-84Т	1	14,89	14,89	2-5-К59
	2	КПВ-23Т	1	3,78	3,78	2-5-К82
	3	С-71Т	1	2,17	2,17	2-6-К119
	4	МН-2	1	0,75	0,75	2-6-К121
	5	МН-1	1	0,81	0,81	2-6-К120
	6	АН-2Т	3	1,18	3,54	2-6-К123
	7	АН-2Н	3	1,18	3,54	2-6-К123
	8	⌀6АIII L= 600	5	0,13	0,67	Б.Ч.
				итого:	30,12	

1. В графе „обозначение документа" приведен номер выпуска и документа по серии 1.090.1-1/88.
2. Подбор марок петель в зависимости от плотности легкого бетона панелей см. ТТ.
3. Порядок сборки арматурных изделий в форме см ТТ
4. Узлы см. К45

https://zavodjbi.com/

ОПАЛУБОЧНЫЙ ЧЕРТЕЖ

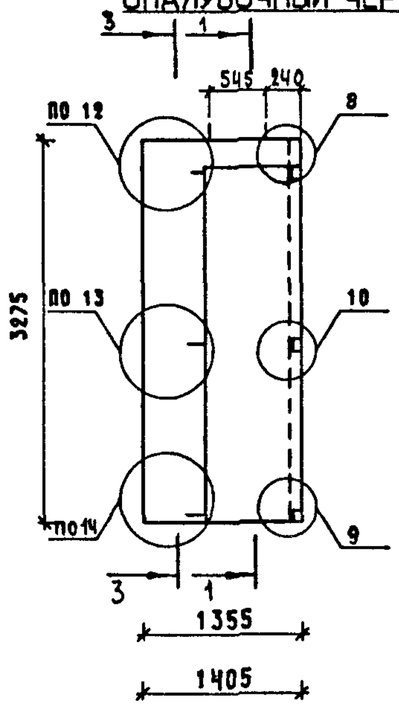

2 — 2

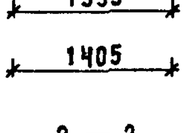

1 — 1

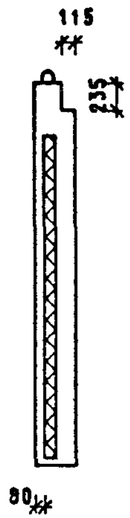

3 — 3

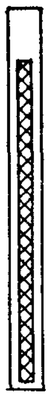

350 ДЛЯ 2ПС 14.33.3,5-ПТ 240

400 ДЛЯ 2ПС 14.33.4,0-ПТ 290

МАРКА ПАНЕЛИ	РАСХОД МАТЕРИАЛОВ					МАССА ПАНЕЛИ Т
	ЛЕГКИЙ БЕТОН КЛ.В10 М3	ОТДЕЛ.СЛОЙ М3	УТЕПЛИТЕЛЬ М3	ДРЕВЕСИНА М3	СТАЛЬ КГ	
2ПС 14.33.3,5-ПТ	0.900	0.100	0.279	-	29.66	1.60
2ПС 14.33.4,0-ПТ	1.007	0.102	0.438	-	30.12	1.77

1. ХАРАКТЕРИСТИКУ МАТЕРИАЛОВ ПАНЕЛИ СМ. ТТ
2. УЗЛЫ СМ. К44
3. КОНФИГУРАЦИЮ И РАЗБИВКУ ШПОНОК НА БОКОВЫХ ГРАНЯХ СМ. К44 ЛИСТЫ 8-9
4. ВЕДОМОСТЬ РАСХОДА СТАЛИ СМ. РС
5. УСЛОВНЫЕ ОБОЗНАЧЕНИЯ СМ. К1
6. РАЗМЕР, ПРИВЕДЕННЫЙ В СКОБКАХ, НА СХЕМЕ РАСКЛАДКИ УТЕПЛИТЕЛЯ ОТНОСИТСЯ ТОЛЬКО К ПАНЕЛИ 2ПС 14.33.4,0-ПТ

СХЕМА РАСКЛАДКИ УТЕПЛИТЕЛЯ

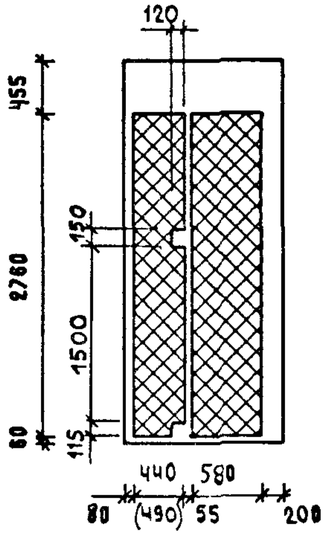

САПР ТБЗТК | ТЛП СП | РУК.ГР. СТИНХ | ВИНОКУР БУРЛАКОВА

ВЗАМ.ИНВ. | ПОДПИСЬ И ДАТА | ИНВ. ПОДЛ.

НАЧ.ОТД.	ВОЛЫНСКИЙ		
Н.КОНТРЛ.	ВАСИЛЬЕВА		
ГЛ.КОНСТ	ШАЦ		
Г И П	ОСТРОВА		
Г И П	ОСИНА		
ПРОВЕР	НОСОВА		
РАЗРАБ	ПТИЦЫНА		

1.090.1-1/88. 2-4-К43

ПАНЕЛИ
2ПС 14.33.3,5-ПТ
2ПС 14.33.4,0-ПТ

СТАДИЯ	ЛИСТ	ЛИСТОВ
Р	1	2

ЦНИИЭП торгово-бытовых зданий и туристских комплексов

https://zavodjbi.com/

АРМИРОВАНИЕ

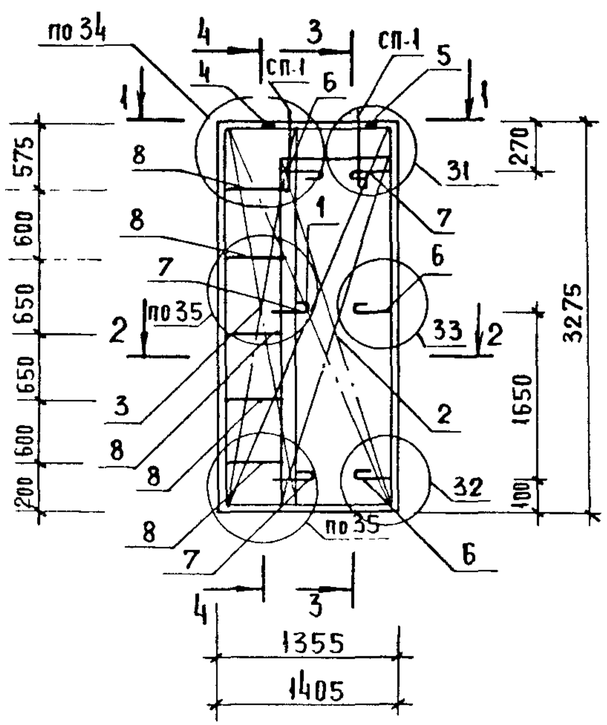

3–3

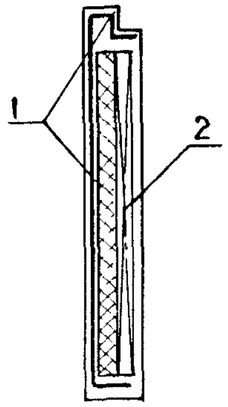

1–1

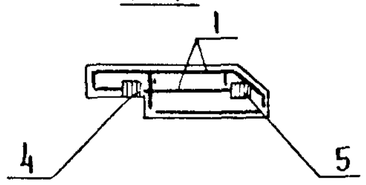

2–2

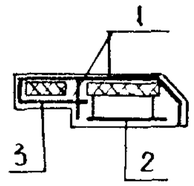

4–4

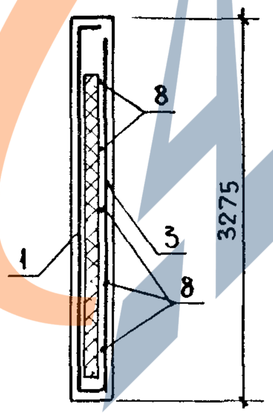

МАРКА ПАНЕЛИ	ПОЗ.	МАРКА АРМАТУРНОГО ИЗДЕЛИЯ	КОЛ.	МАССА, КГ		ОБОЗНАЧЕНИЕ ДОКУМЕНТА
				1 ШТ	ВСЕГО	
2ПС 14.33.3,5-ПТ	1	КПН-83Н	1	14.59	14.59	2-5-К60
	2	КПВ-23Н	1	3.78	3.78	2-5-К82
	3	С-70Н	1	2.10	2 10	2-6-К118
	4	МН-1	1	0 81	0. 81	2-6-К120
	5	МН-2	1	0. 75	0. 75	2-6-К121
	6	АН-1Т	3	1. 16	3 49	2-6-К123
	7	АН-1Н	3	1. 16	3. 49	2-6-К123
	8	ФБАIII L = 600	5	0. 13	0. 67	Б.4.
		ИТОГО:			29.66	
2ПС 14.33.4,0-ПТ	1	КПН-84Н	1	14 89	14.89	2-5-К60
	2	КПВ-23Н	1	3. 78	3. 78	2-5-К82
	3.	С-71Н	1	2.17	2.17	2-6-К119
	4	МН-1	1	0. 81	0. 81	2-6-К120
	5	МН-2	1	0.75	0. 75	2-6-К121
	6	АН-2Т	3	1. 18	3. 54	2-6-К123
	7	АН-2Н	3	1. 18	3. 54	2-6-К123
	8	ФБАIII L=600	5	0,13	0. 67	Б.4.
		ИТОГО:			30.12	

1. В ГРАФЕ "ОБОЗНАЧЕНИЕ ДОКУМЕНТА" ПРИВЕДЕН НОМЕР ВЫПУСКА И ДОКУМЕНТА ПО СЕРИИ 1.090.1-1/88
2. ПОДБОР МАРОК ПЕТЕЛЬ В ЗАВИСИМОСТИ ОТ ПЛОТНОСТИ ЛЕГКОГО БЕТОНА ПАНЕЛЕЙ СМ ТТ
3. ПОРЯДОК СБОРКИ АРМАТУРНЫХ ИЗДЕЛИЙ В ФОРМЕ СМ. ТТ
4. УЗЛЫ СМ К45

https://zavodjbi.com/

https://zavodjbi.com/

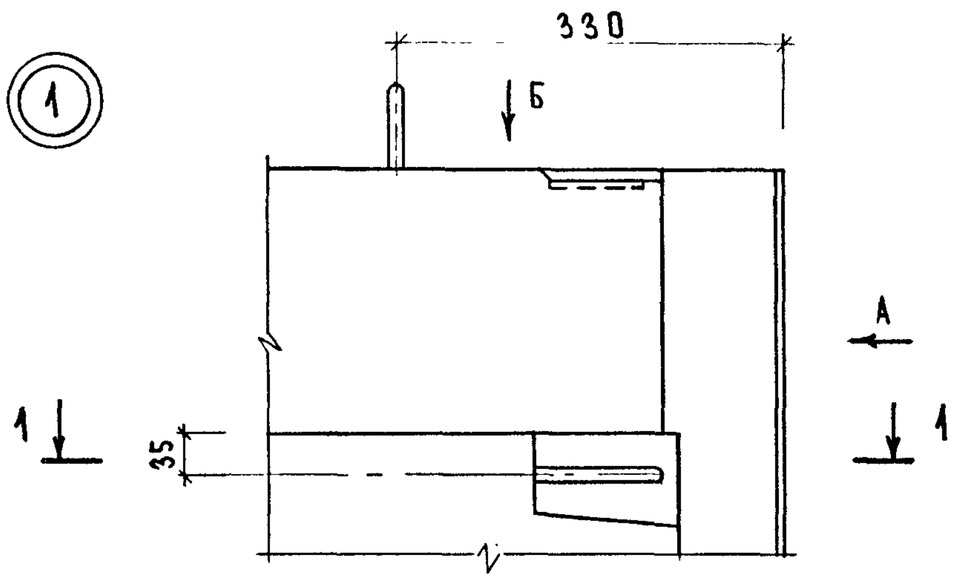

Вид А

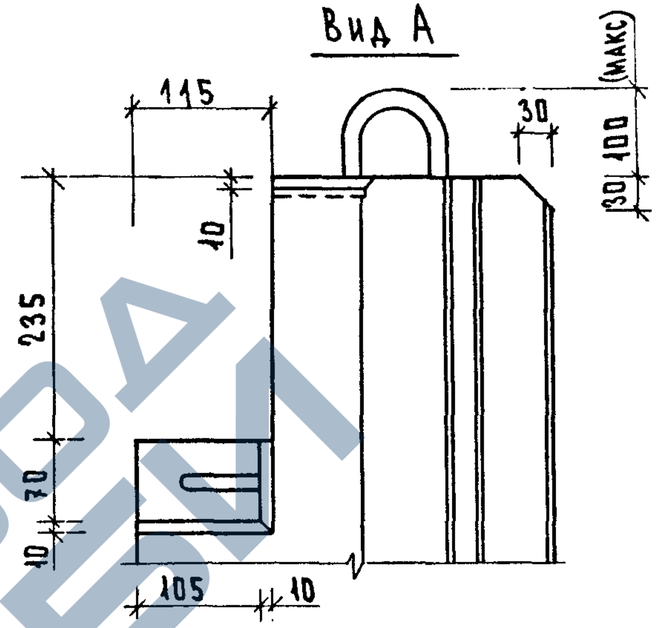

Вид Б

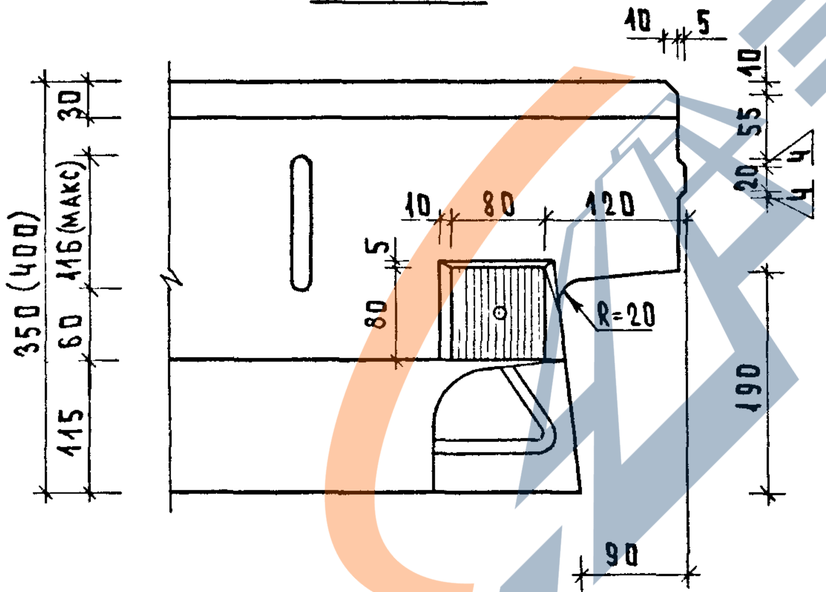

1 - 1

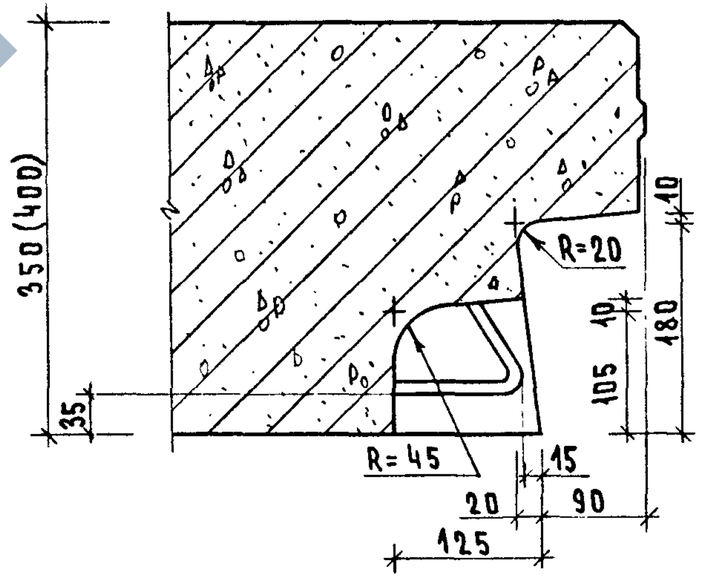

Шпонки на боковых гранях панелей в узлах условно не показаны. Конфигурацию и разбивку их см. листы 8-9.

НАЧ.ОТД.	ВОЛЫНСКИЙ		
Н.КОНТР.	ВАСИЛЬЕВА		
ГЛ.КОНСТ	ШАЦ		
Г И П	ОСИНА		
Г И П	ОСТРОВА		
ПРОВЕР.	НОСОВА		
РАЗРАБ.	ПТИЦЫНА		

1.090.1-1/88.2-4-К 44

УЗЛЫ ОПАЛУБОЧНЫЕ

СТАДИЯ	ЛИСТ	ЛИСТОВ
Р	1	9

ЦНИИЭП торгово-бытовых зданий и туристских комплексов

ИНВ. ПОДЛ. | ПОДПИСЬ И ДАТА | ВЗАМ.ИНВ.

https://zavodjbi.com/

https://zavodjbi.com/

2

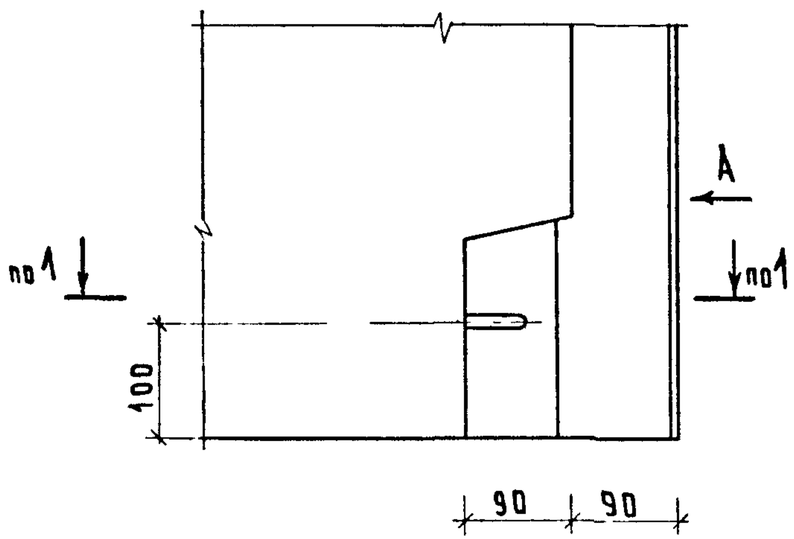

ВИД А

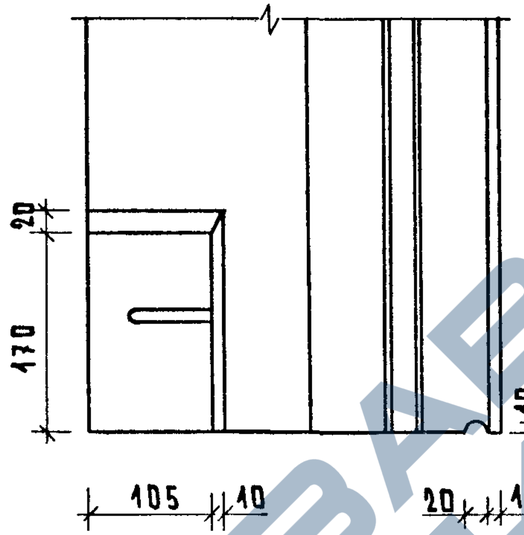

3

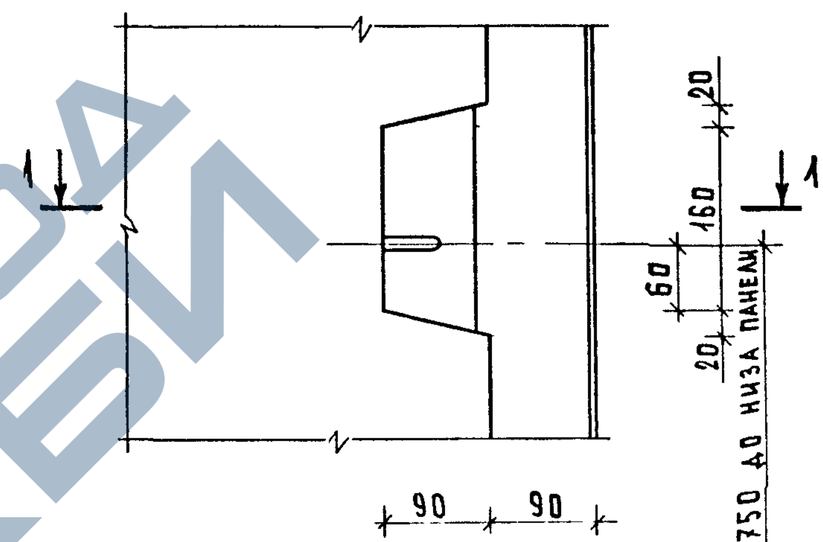

1 - 1

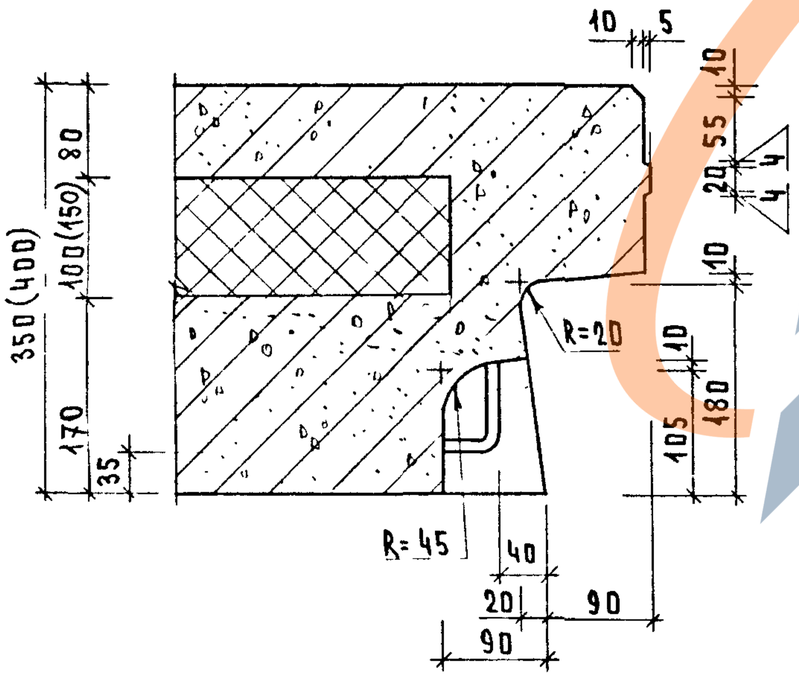

4

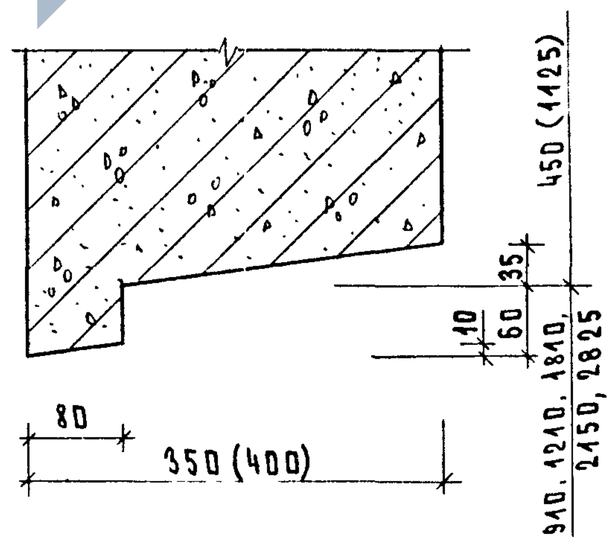

https://zavodjbi.com/

https://zavodjbi.com/

5

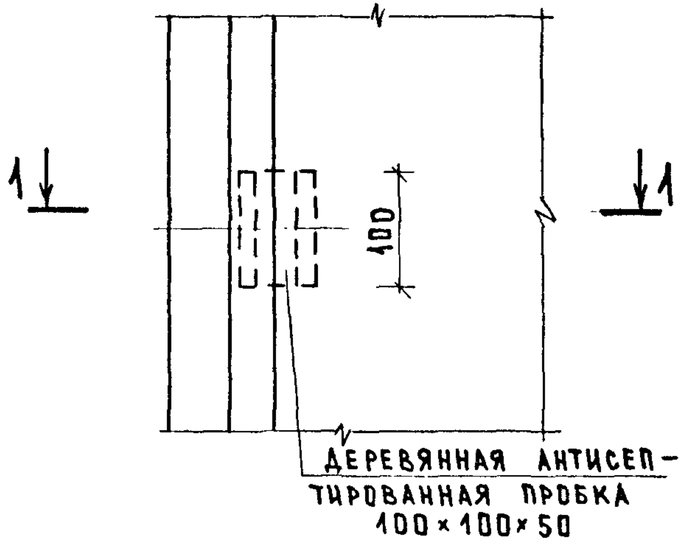

1 – 1

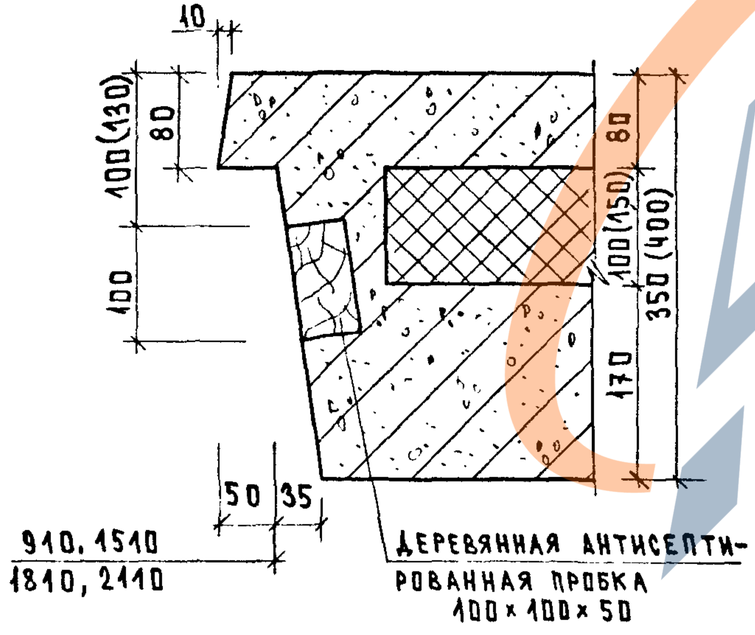

6

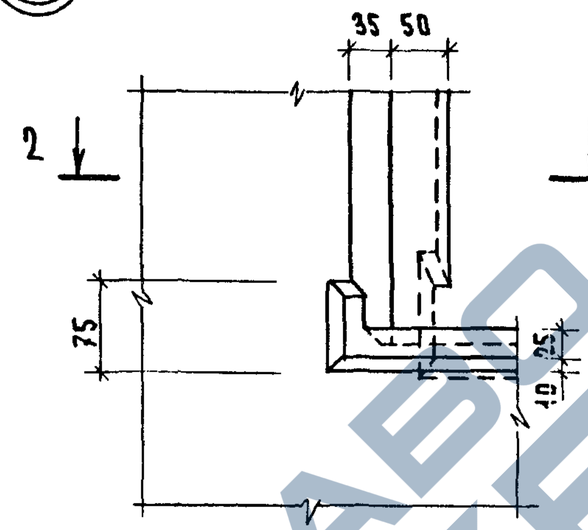

2 – 2

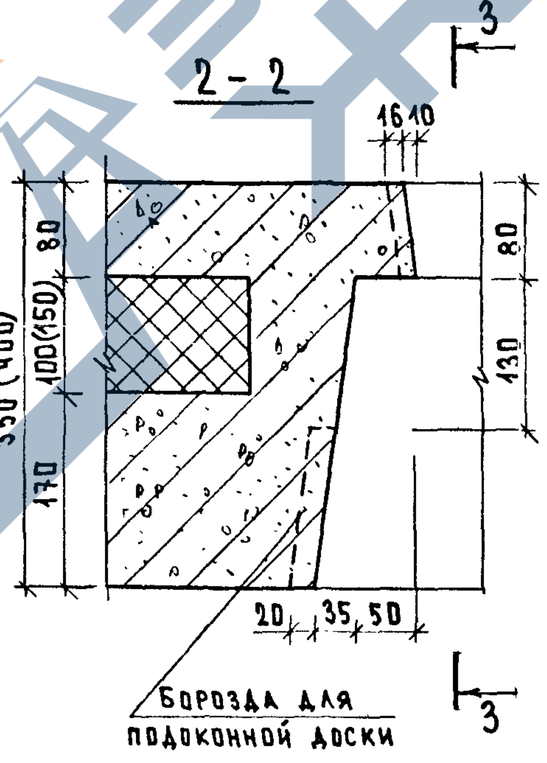

3 – 3

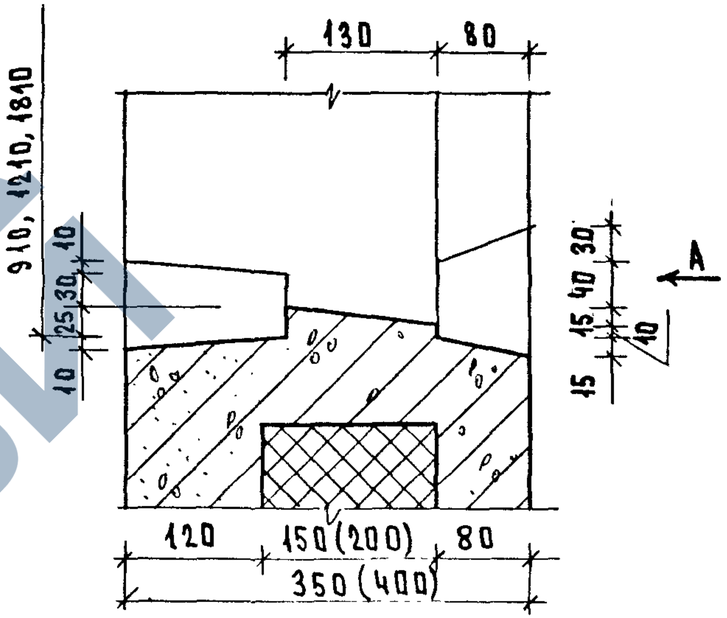

Вид А

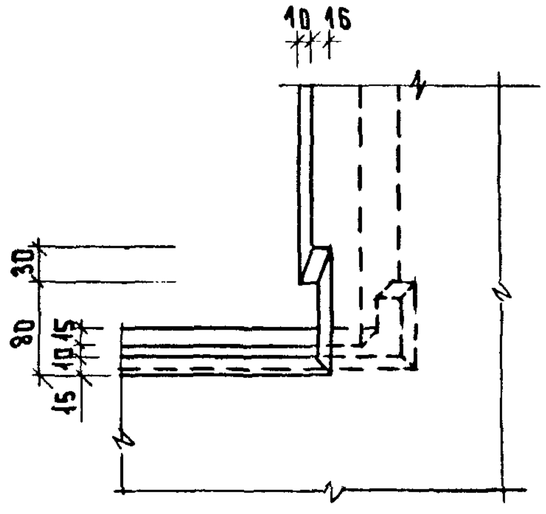

Инв. подл.	Подпись и дата	Взам. инв.

1.090.1-1/88.2-4-к44

Лист 3

23782 109

https://zavodjbi.com/

https://zavodjbi.com/

7

Вид А

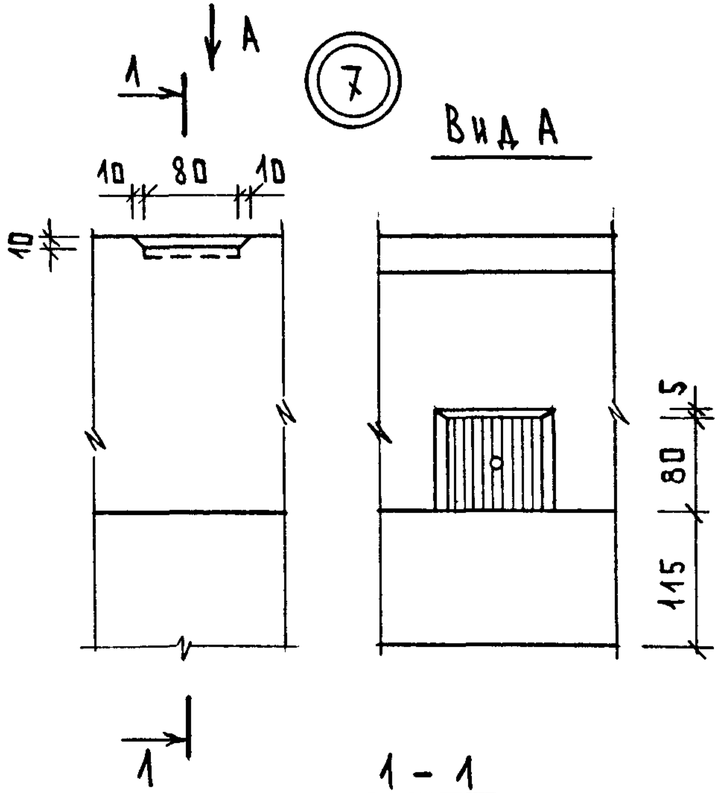

1 - 1

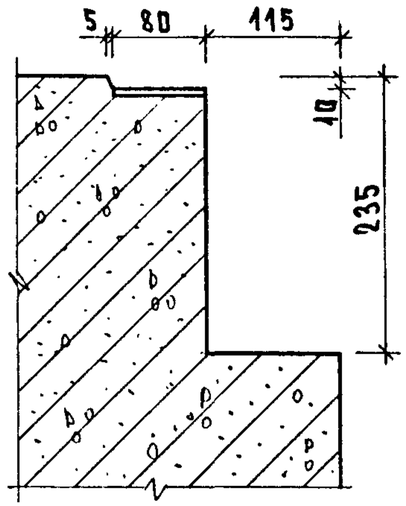

8

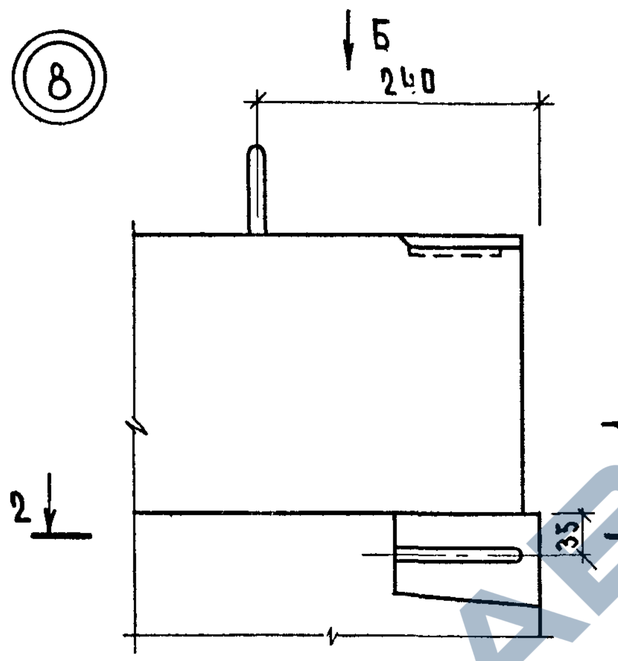

Вид Б

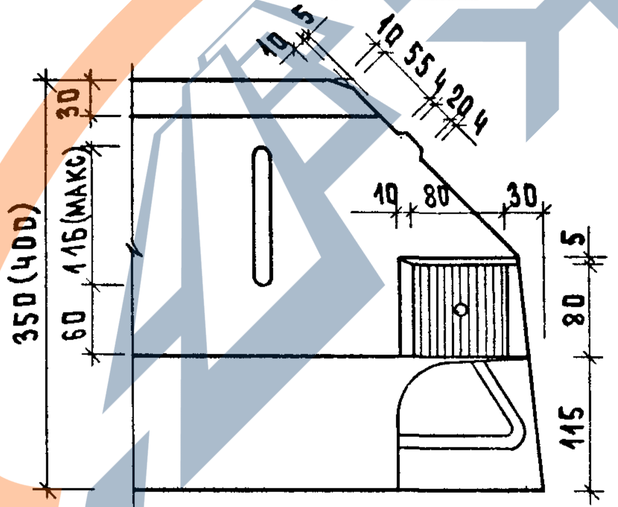

Вид А

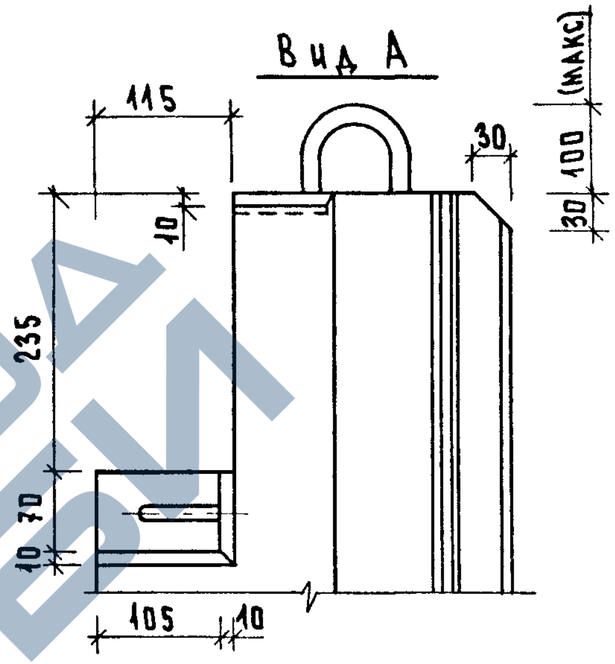

2 - 2

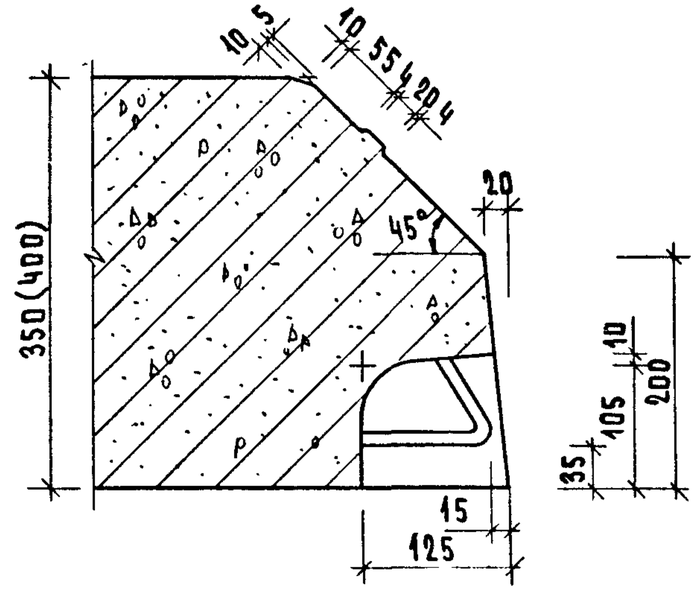

1.090.1-1/88.2-4-К 44	Лист 4

23782 110

https://zavodjbi.com/

(9)

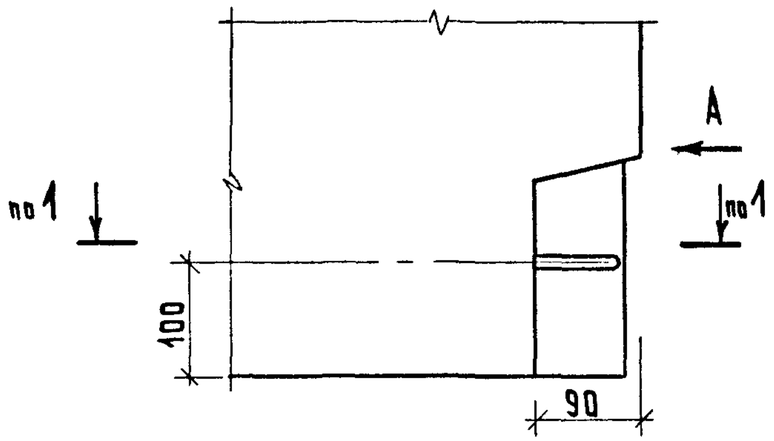

1 - 1

Вид А

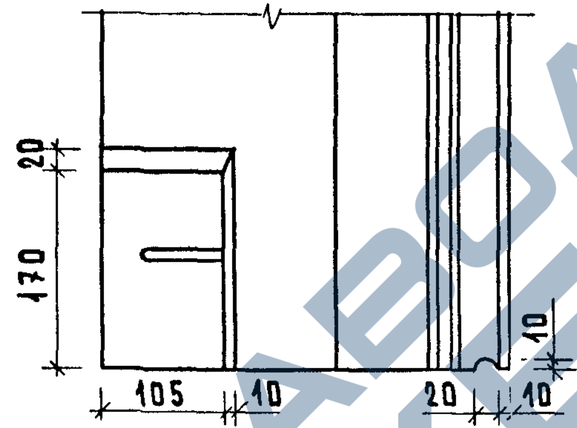

(11)

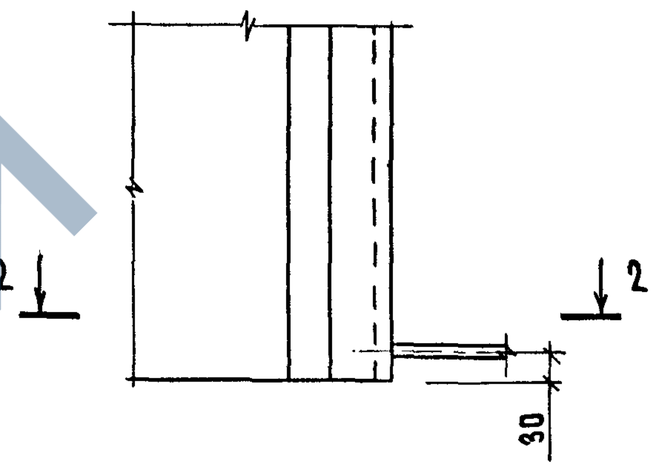

2 - 2

(10)

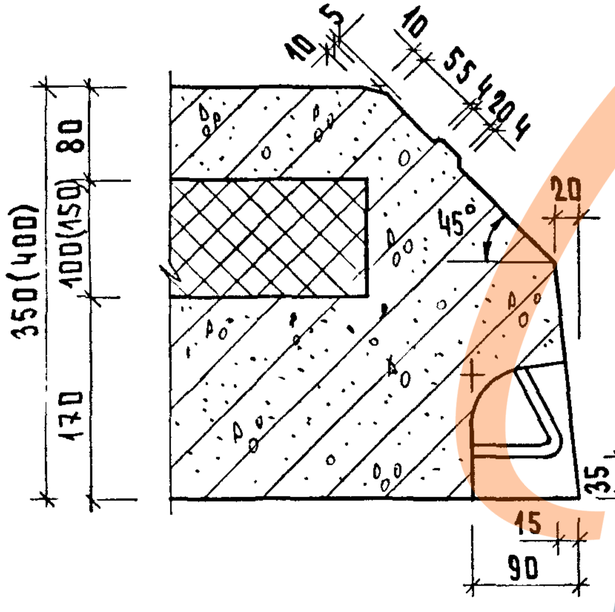

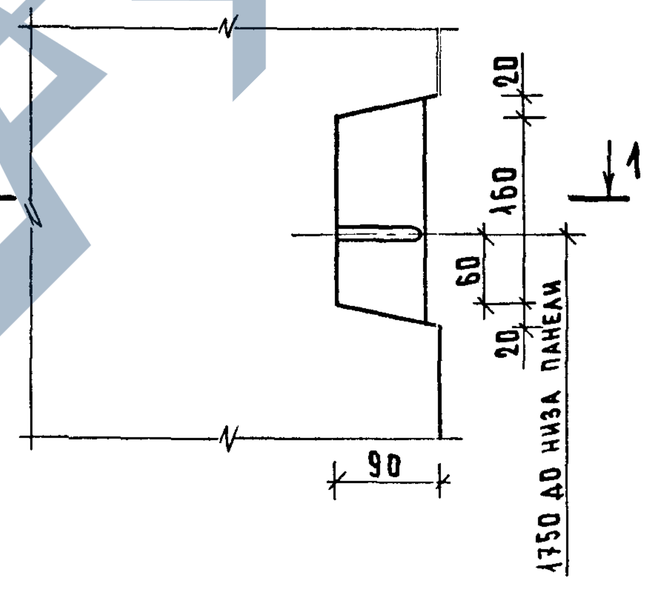

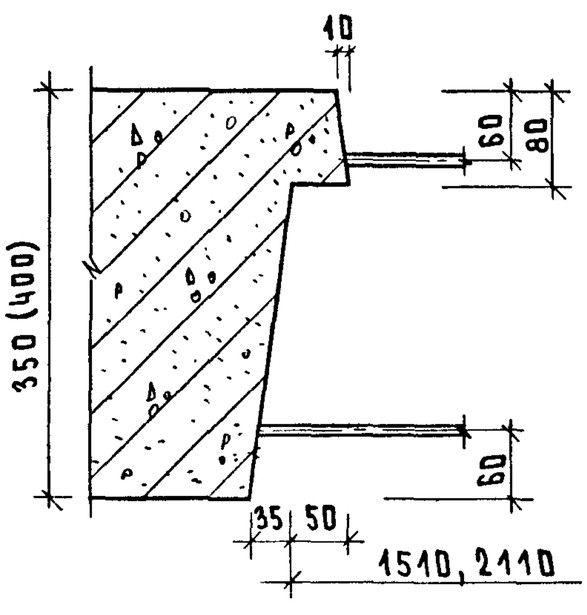

Инв. подл.	
Подпись и дата	
Взам. инв.	

1.090.1-1/88.2-4-К 44

Лист 5

23782 111

https://zavodjbi.com/

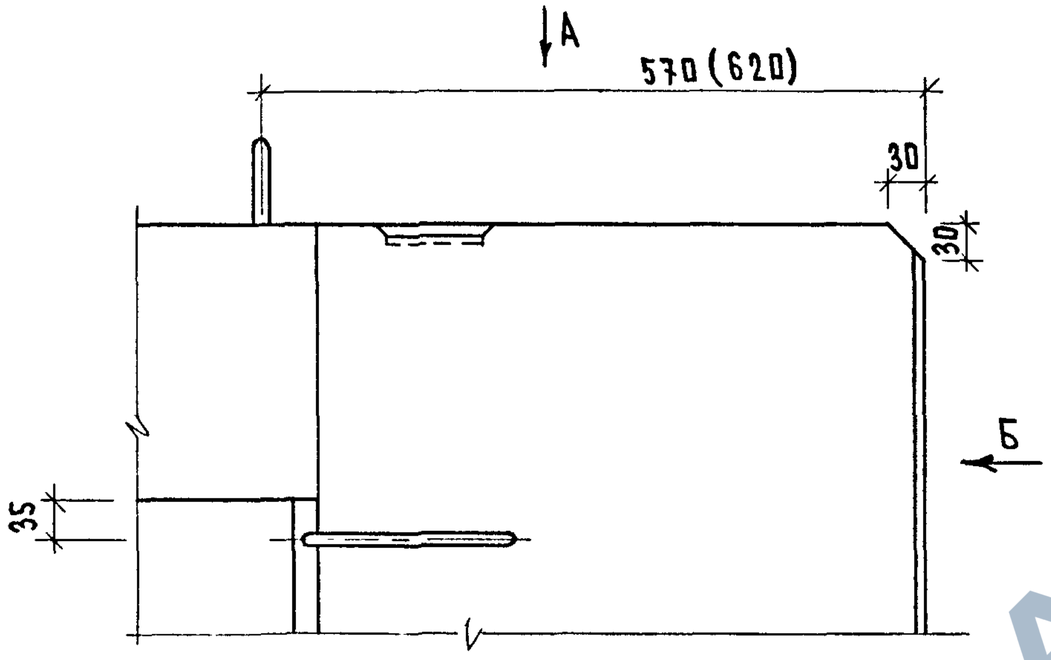

Вид А

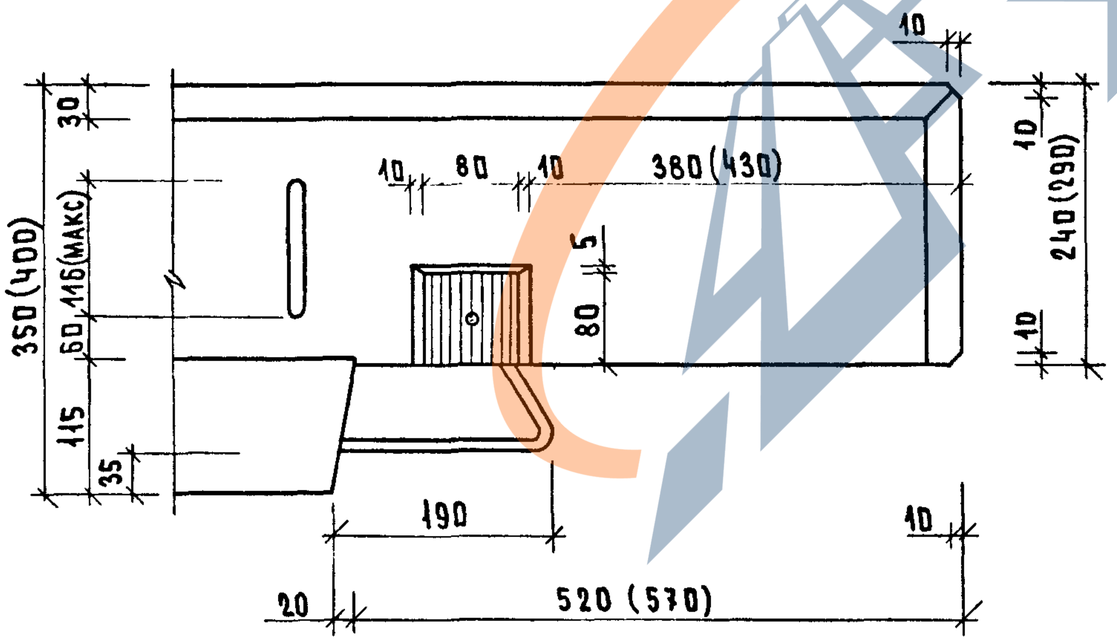

Вид Б

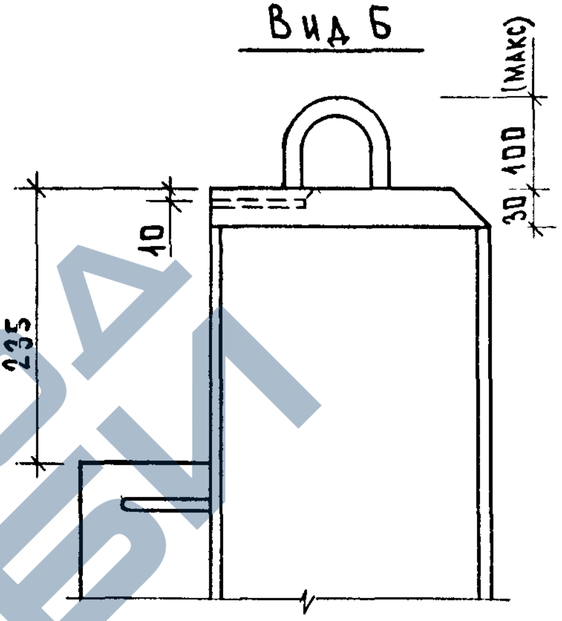

23782 112
https://zavodjbi.com/

https://zavodjbi.com/

(13)

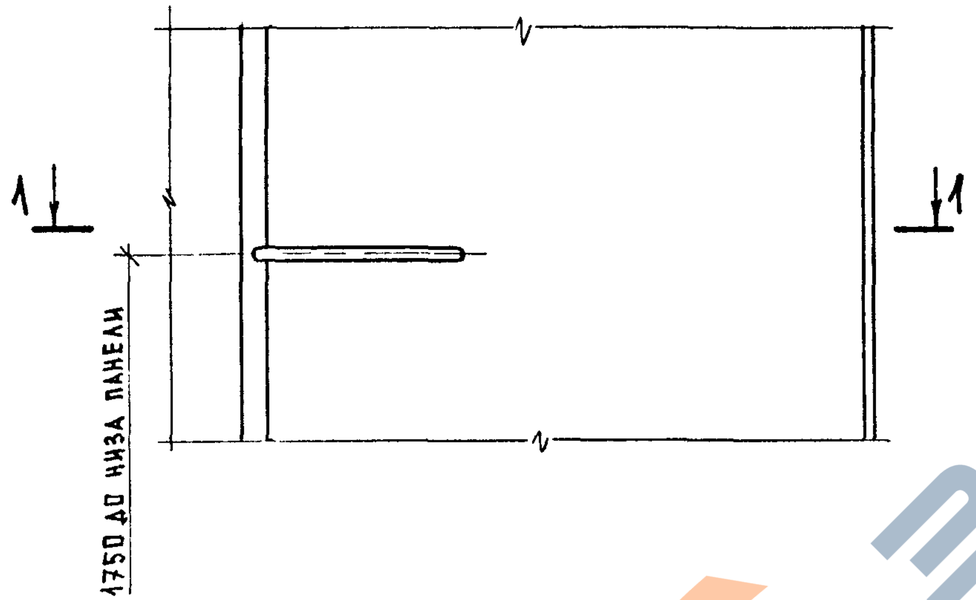

1 – 1

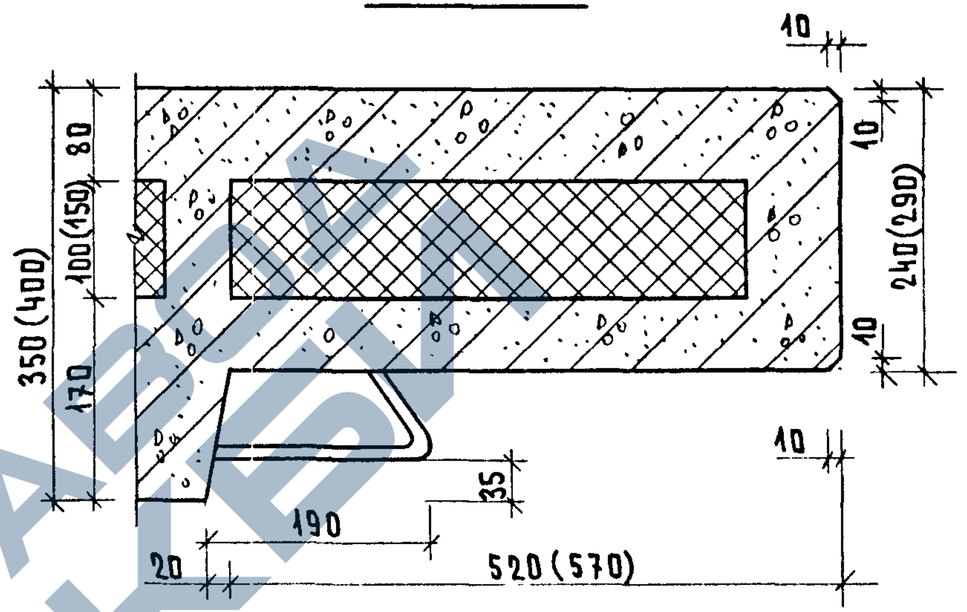

(14)

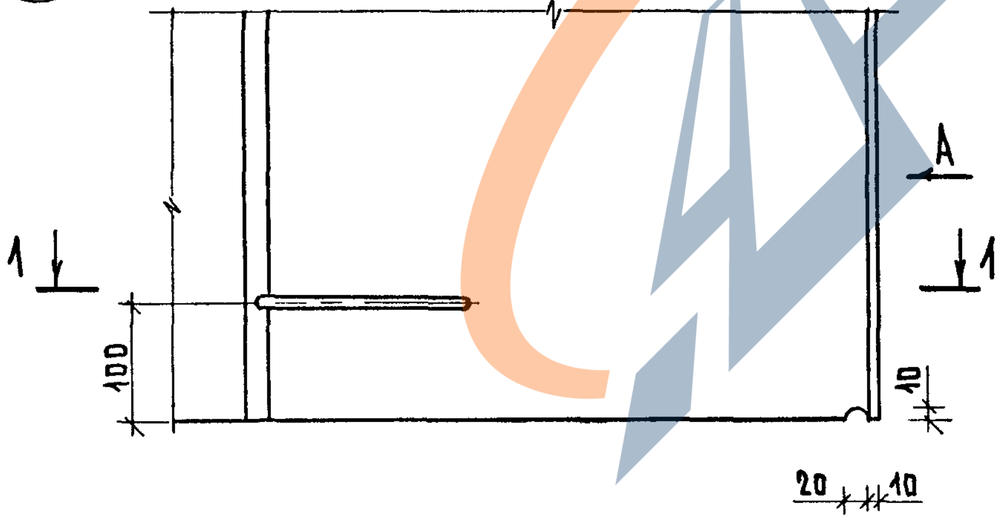

Вид А

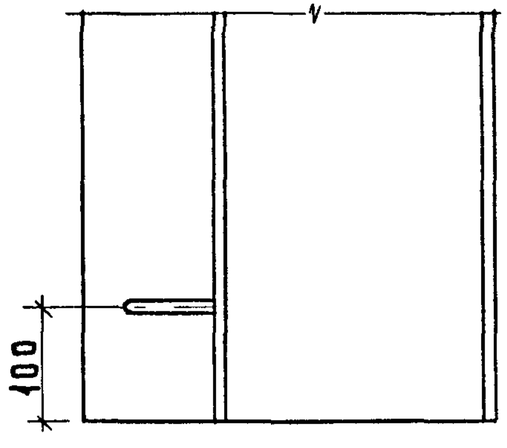

ИНВ. ПОДЛ.	ПОДПИСЬ И ДАТА	ВЗАМ.ИНВ.

1.090.1-1/88.2-4-К44

Лист 7

https://zavodjbi.com/

23782 113

https://zavodjbi.com/

Разбивка шпонок на боковых гранях панелей

рядовые

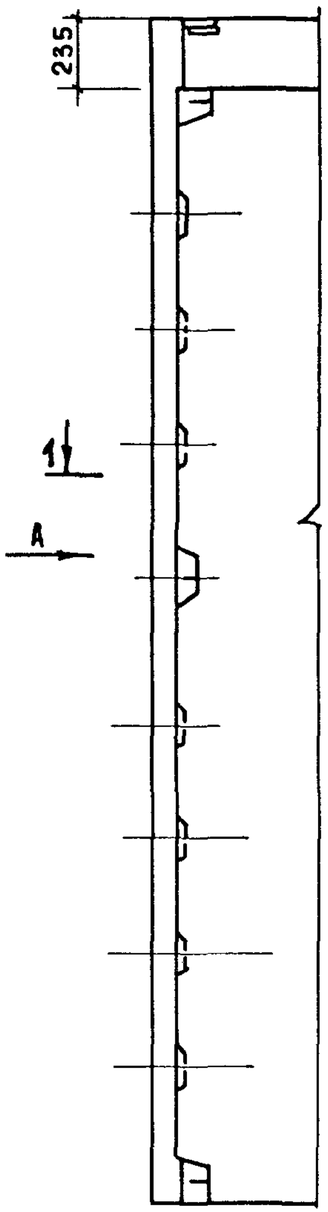

для внутренних углов

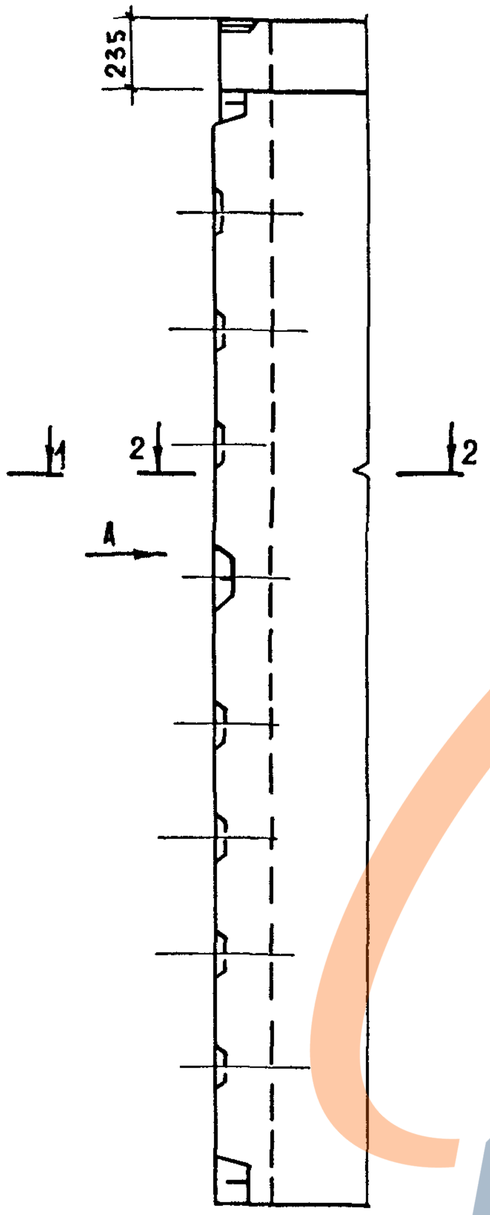

вид А

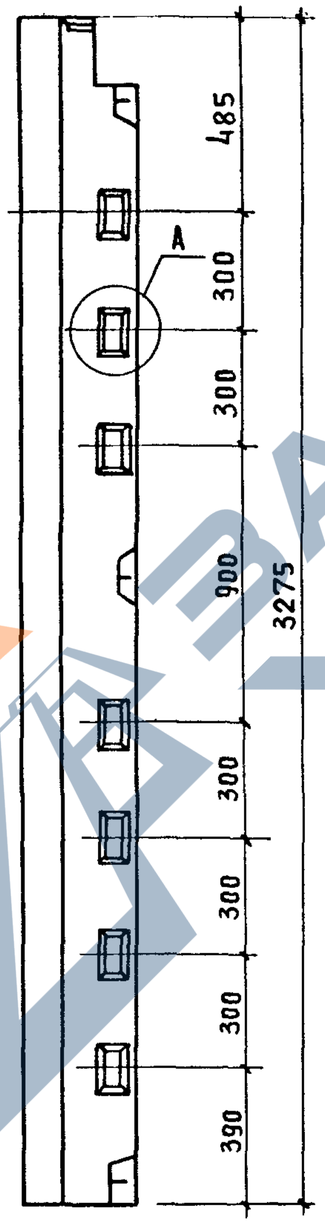

для наружных углов

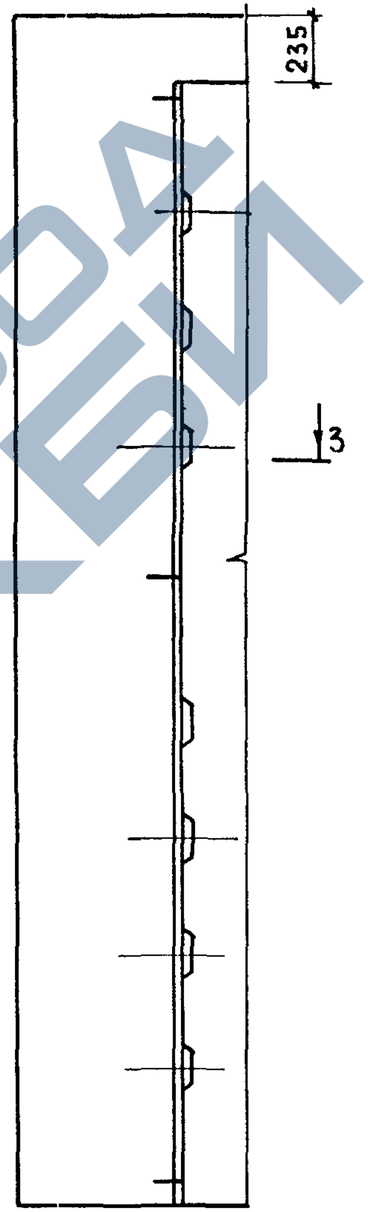

вид Б

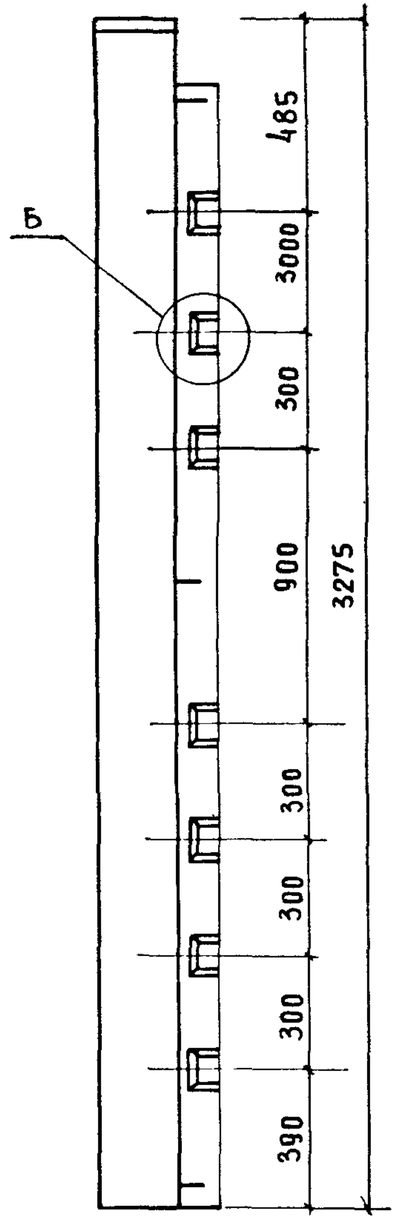

Сечения и узлы см. лист 9

23782 Н4

https://zavodjbi.com/

https://zavodjbi.com/

Разбивка шпонок на боковых гранях панелей

Рядовые

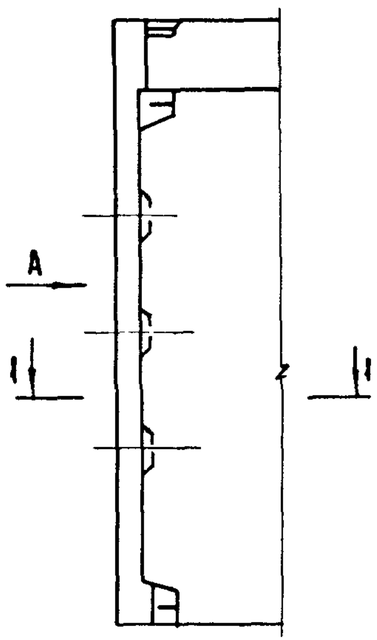

Для внутренних углов

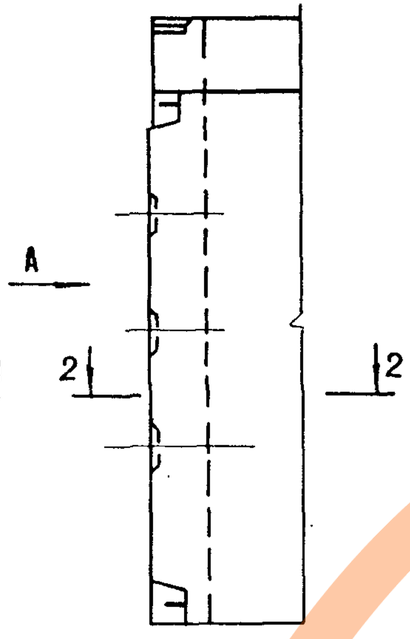

Вид А

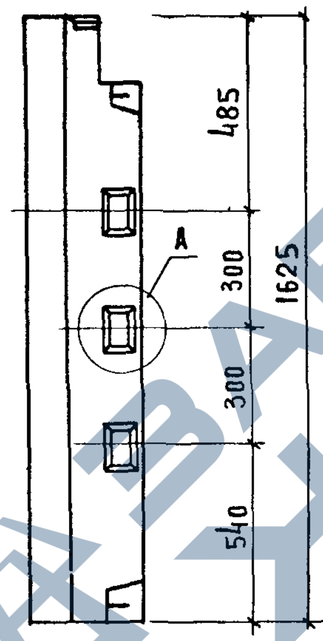

1 – 1

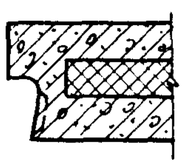

2 – 2

3 – 3

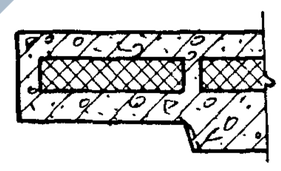

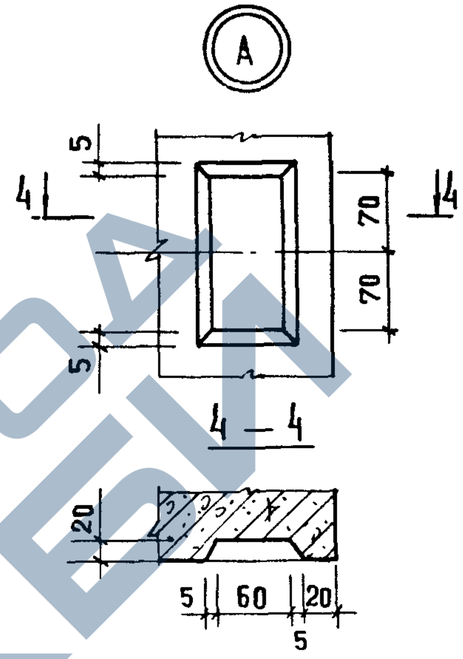

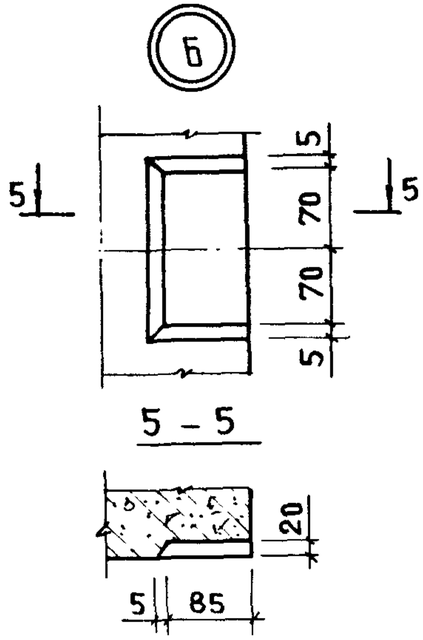

Инв. № подл. | Подпись и дата | Взам. инв. №

https://zavodjbi.com/

https://zavodjbi.com/

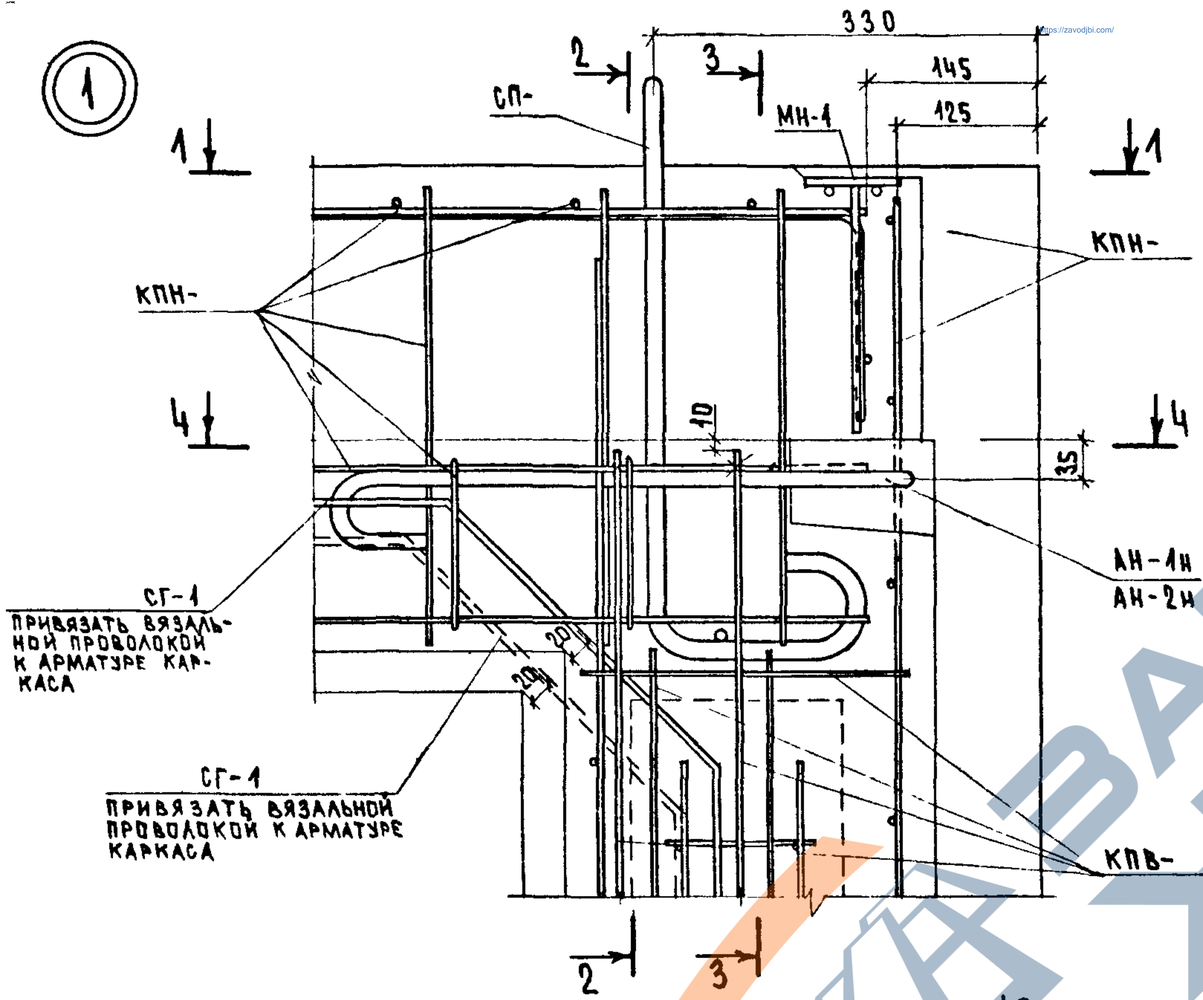

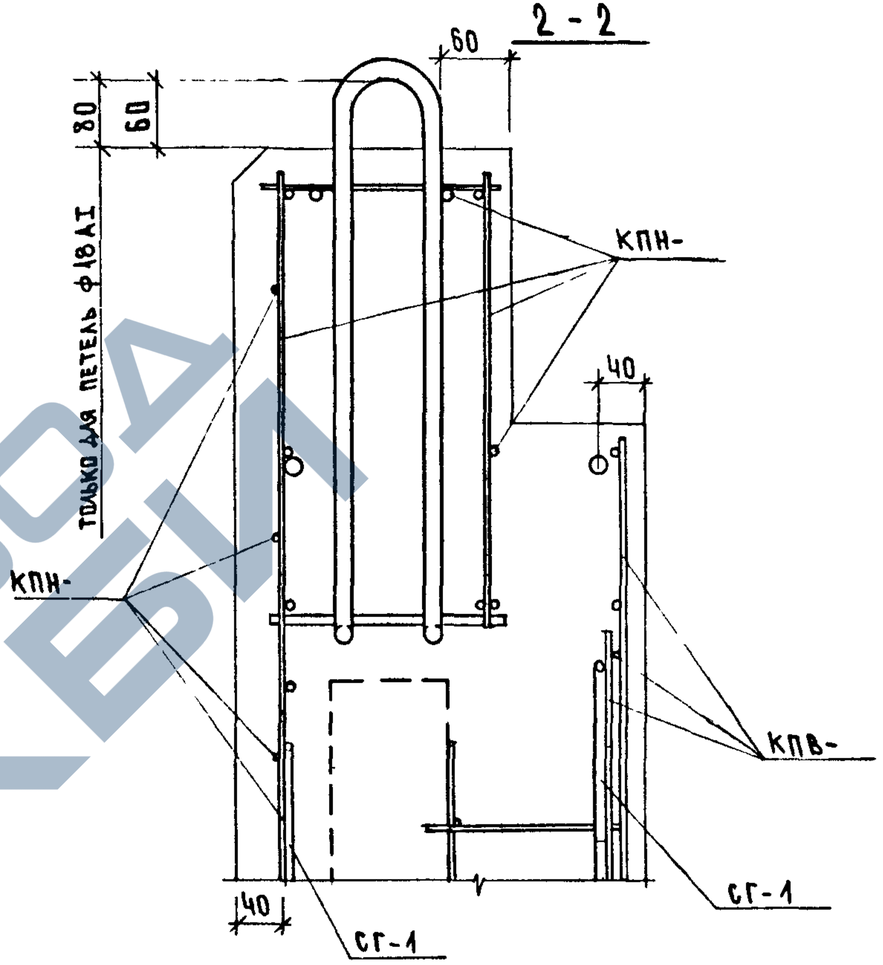

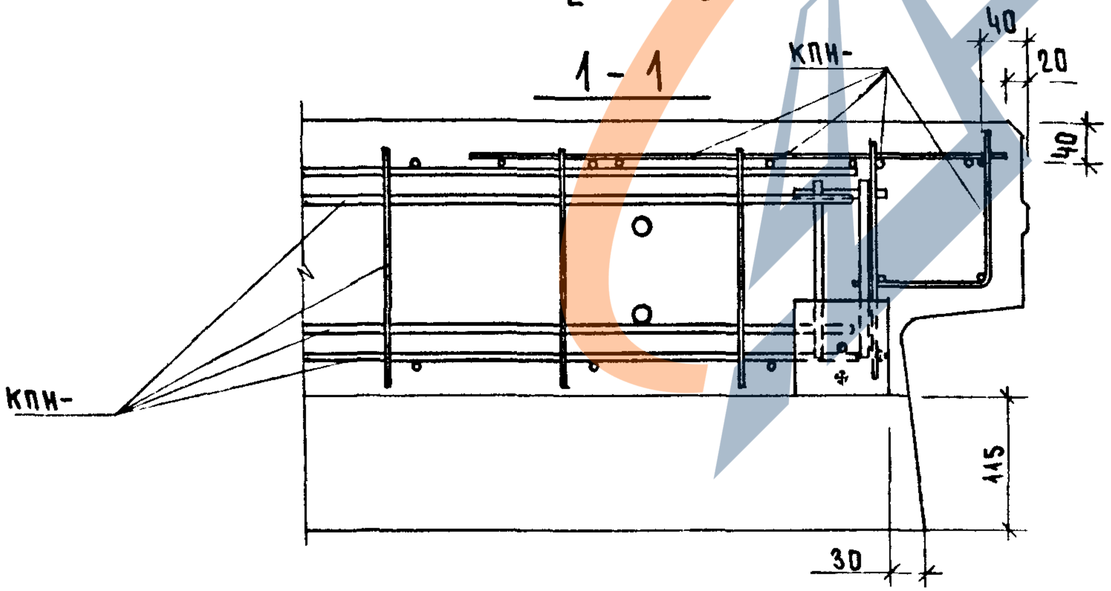

Сечения 3-3 и 4-4 см. лист 2

НАЧ.ОТД.	ВОЛЫНСКИЙ		
Н.КОНТРЛ.	ВАСИЛЬЕВА		
ГЛ.КОНСТ	ШАЦ		
Г И П	ОСТРОВА		
Г И П	ОСИНА		
ПРОВЕР	НОСОВА		
РАЗРАБ	ПТИЦЫНА		

1.090.1-1/88. 2-4-К45

УЗЛЫ АРМИРОВАНИЯ

СТАДИЯ	ЛИСТ	ЛИСТОВ
Р	1	23

ЦНИИЭП торгово-бытовых зданий и туристских комплексов

ИНВ. ПОДЛ. | ПОДПИСЬ И ДАТА | ВЗАМ.ИНВ

23782 116

https://zavodjbi.com/

https://zavodjbi.com/

3 - 3

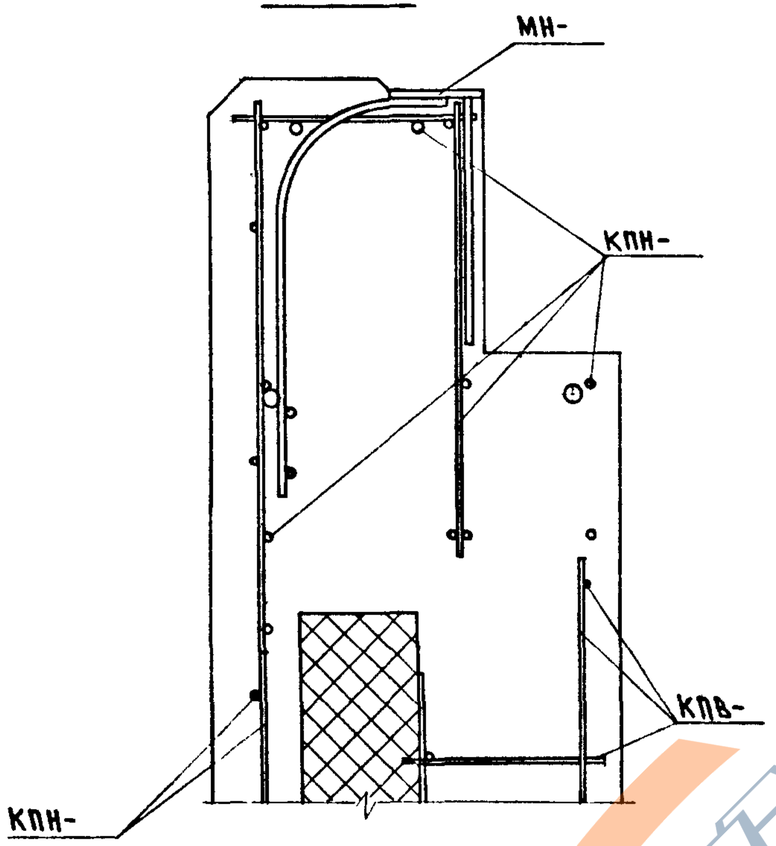

4 - 4

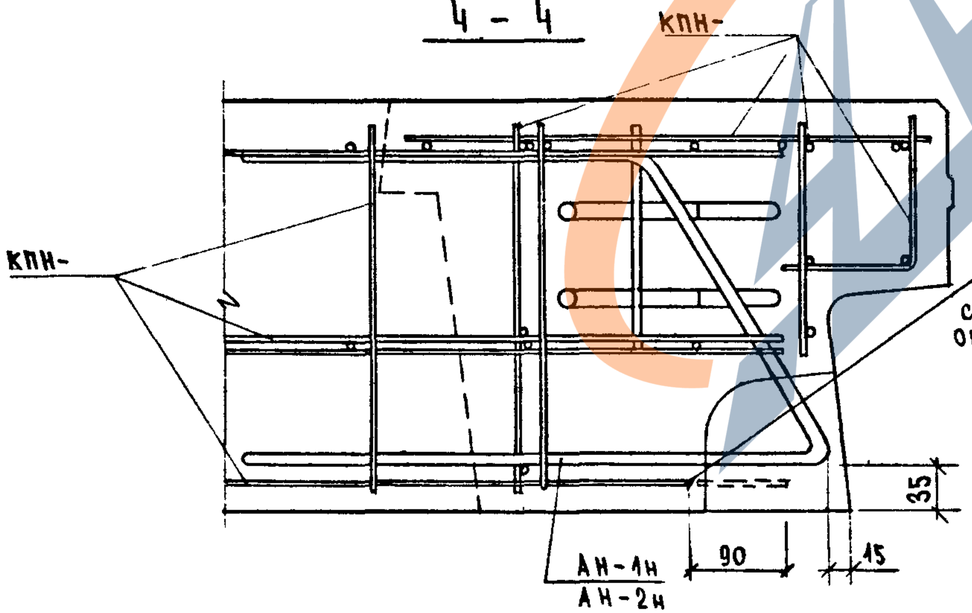

ПРИ УСТАНОВКЕ В ФОРМУ ВЕРХНИЙ СТЕРЖЕНЬ СЕТКИ ПОЛКИ ОБРЕЗАТЬ ПО МЕСТУ

2

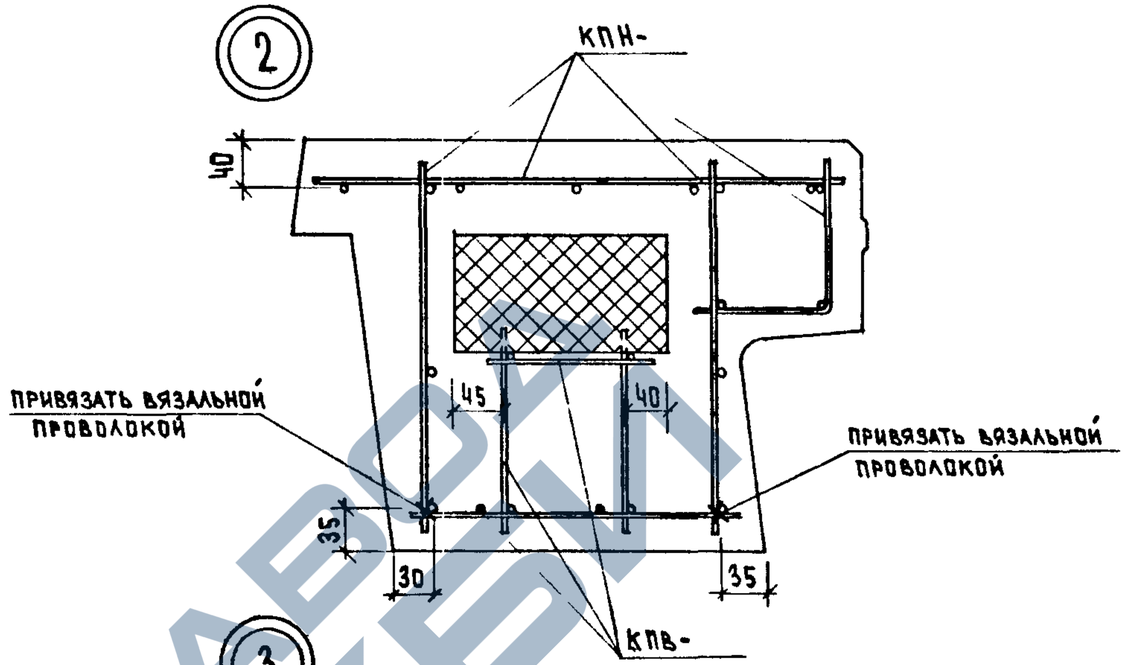

3

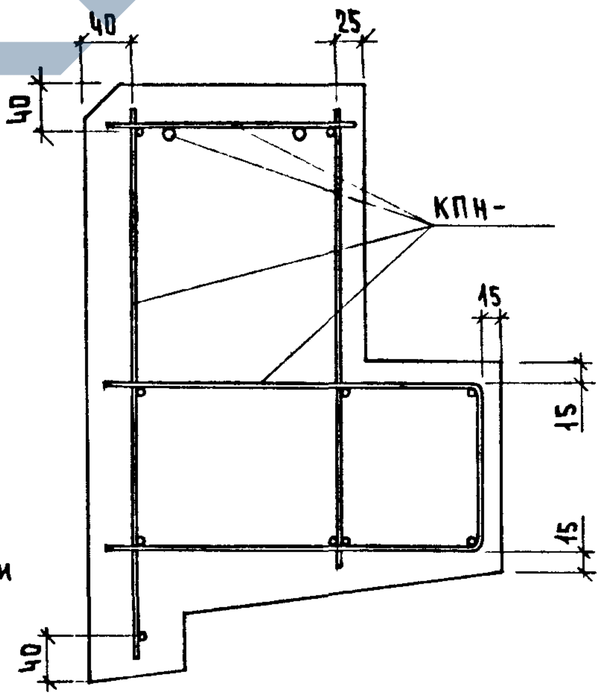

1.090-1/88. 2-4-К45	ЛИСТ 2

23782 117

https://zavodjbi.com/

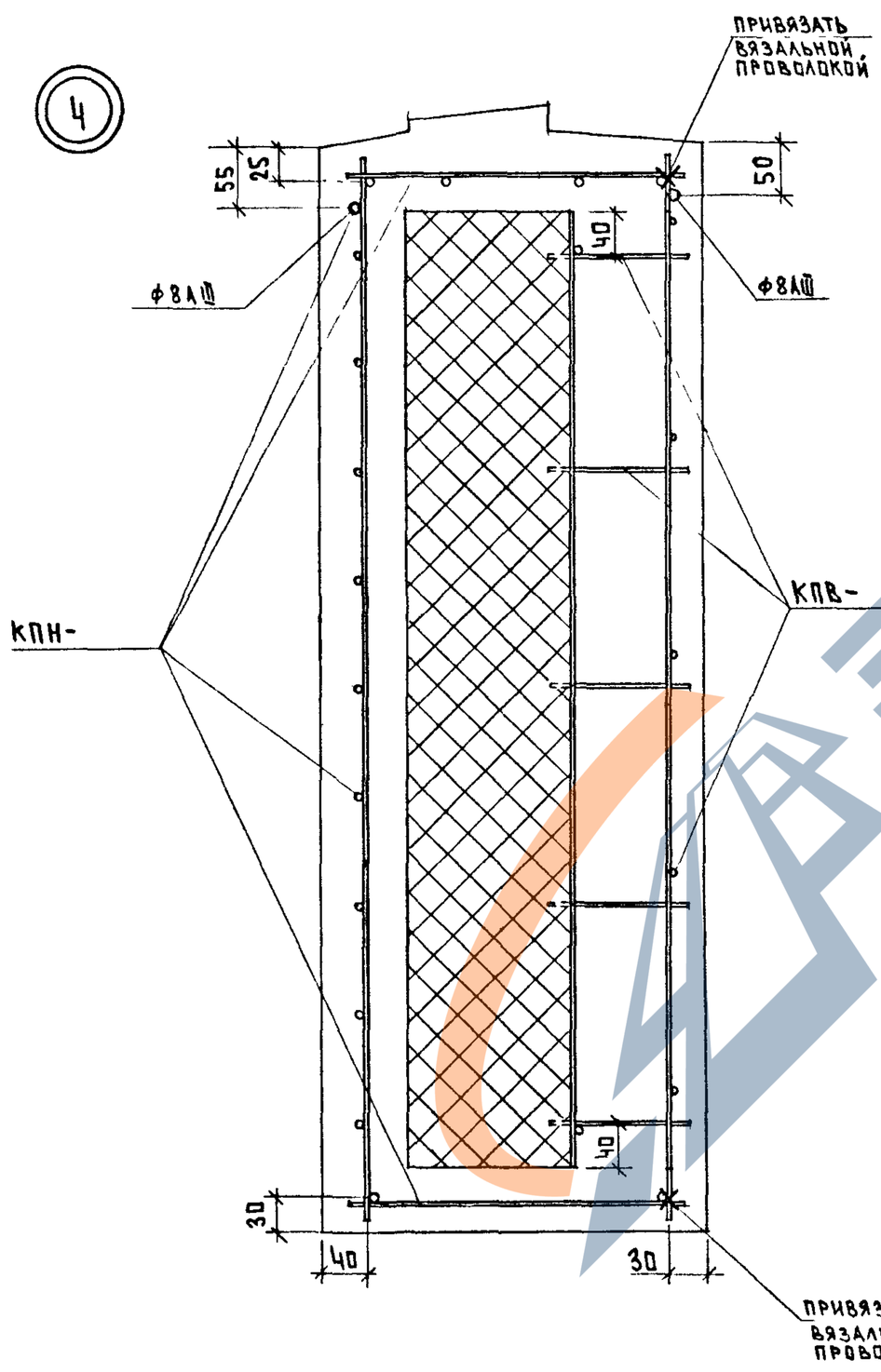

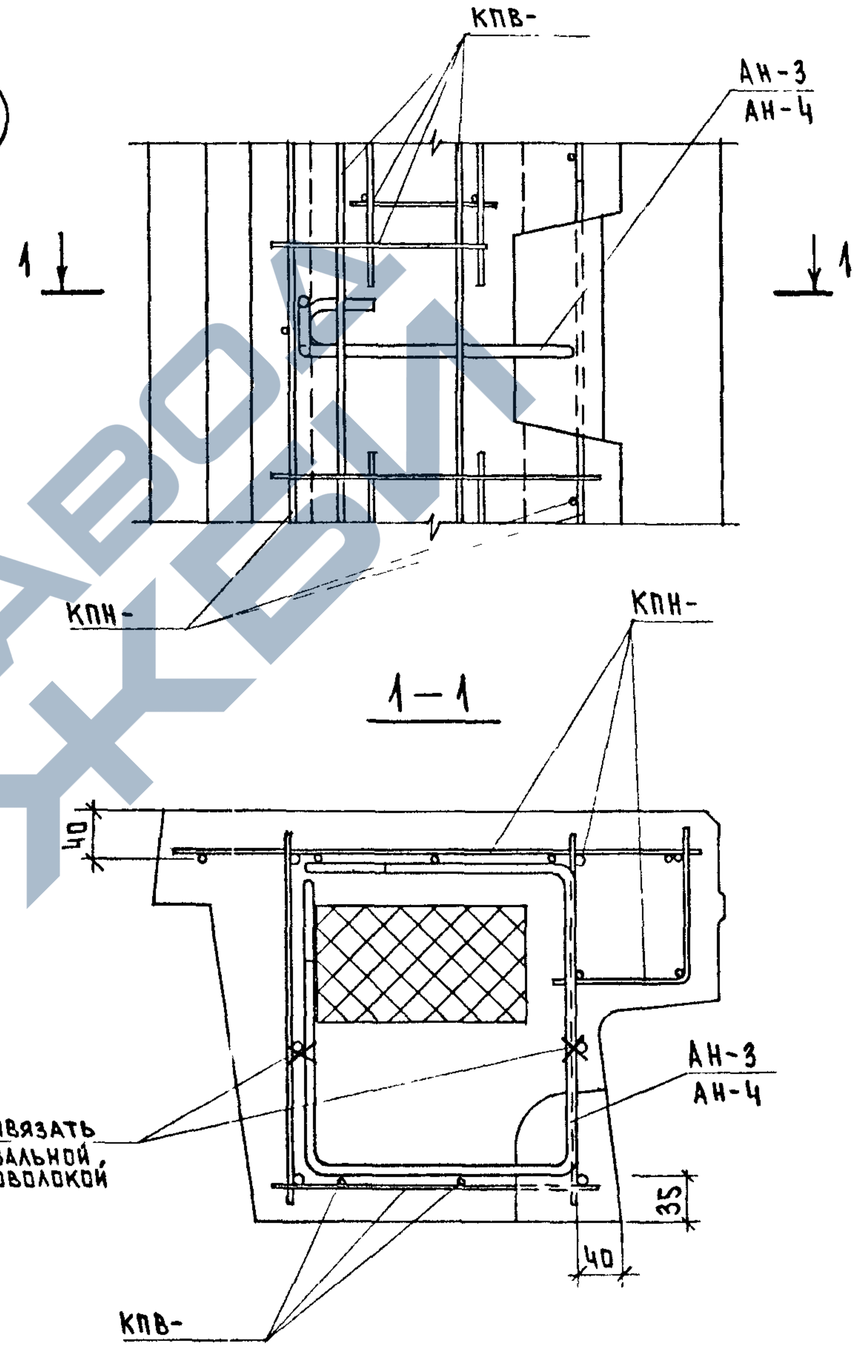

ИНВ. ПОДЛ. | ПОДПИСЬ И ДАТА | ВЗАМ.ИНВ.

1.090.1-1/88.2-4-К45

ЛИСТ 3

23782 Н8

https://zavodjbi.com/

https://zavodjbi.com/

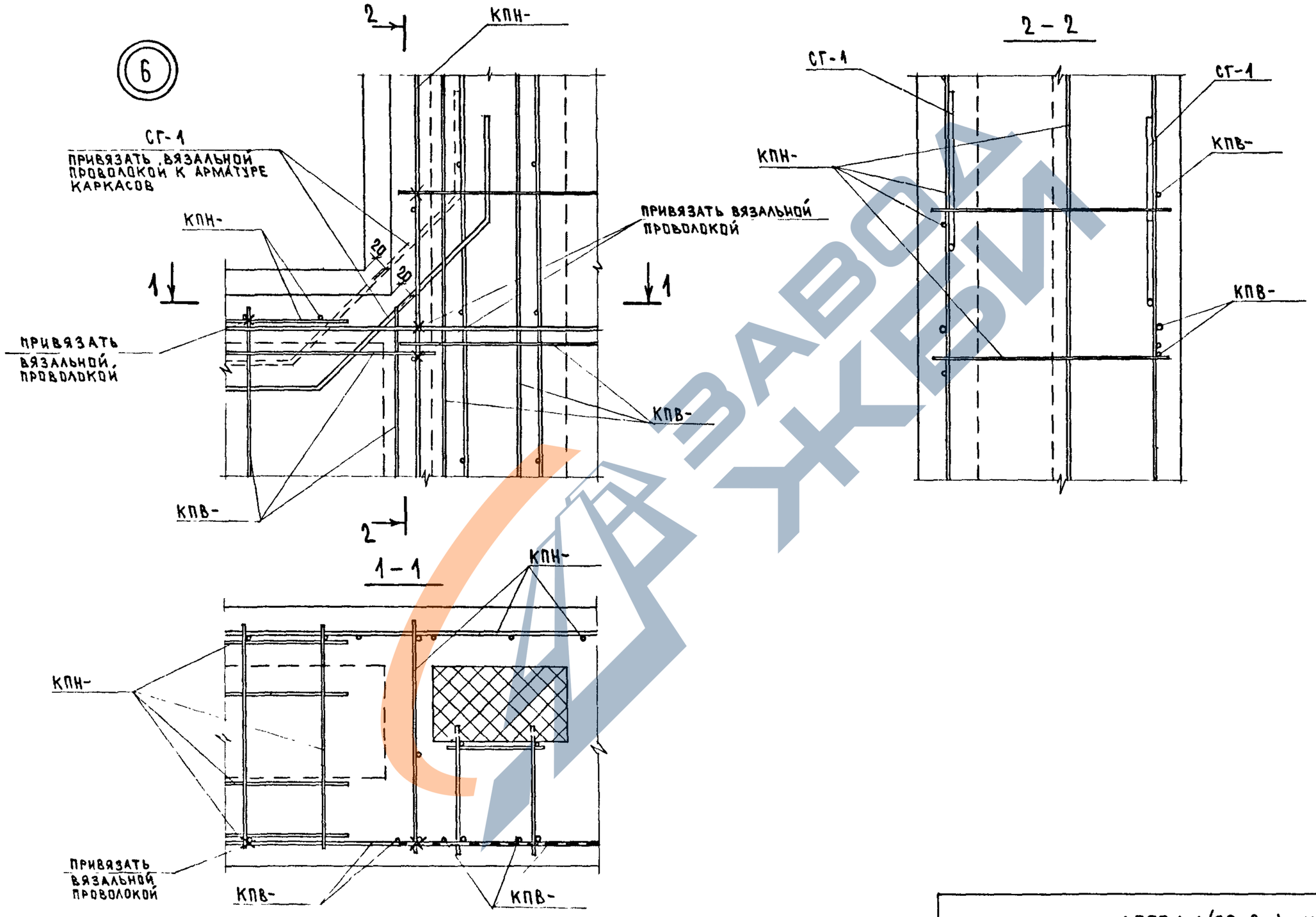

ЗАВОД ЖБИ

1.090.1-1/88.2-4-К45	Лист 4

23782 119

https://zavodjbi.com/

https://zavodjbi.com/

САПР ТЕЗТК | Т.ЛП СП | РИК.ГР. СТ.ИНЖ. | ВИНОКУР БУРЛАКОВА

7

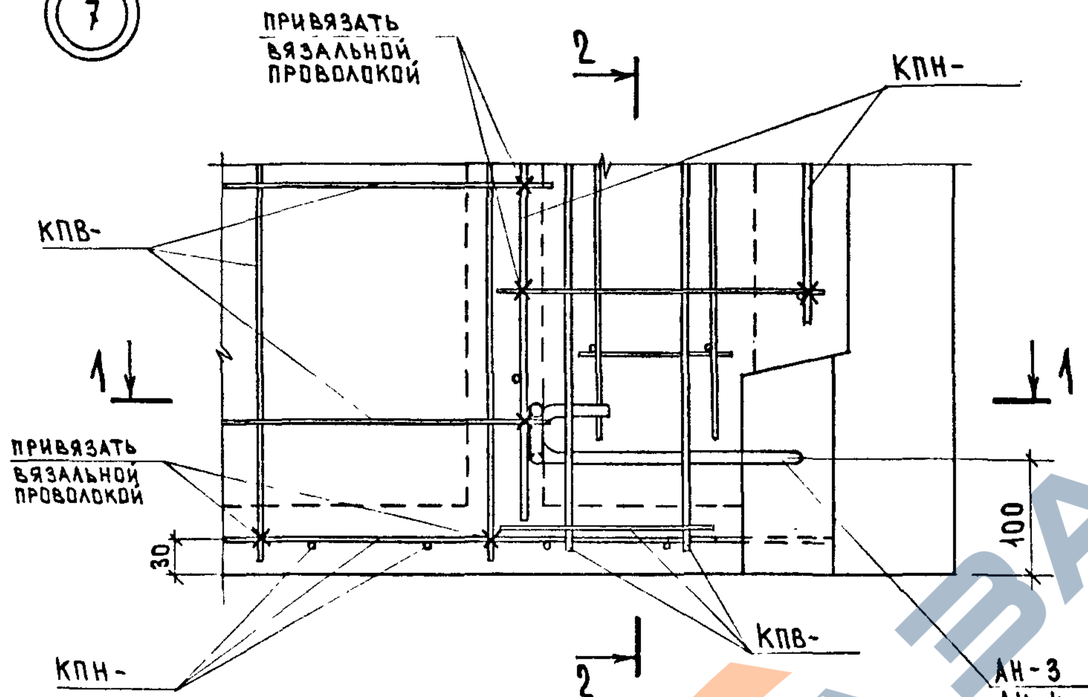

1 – 1

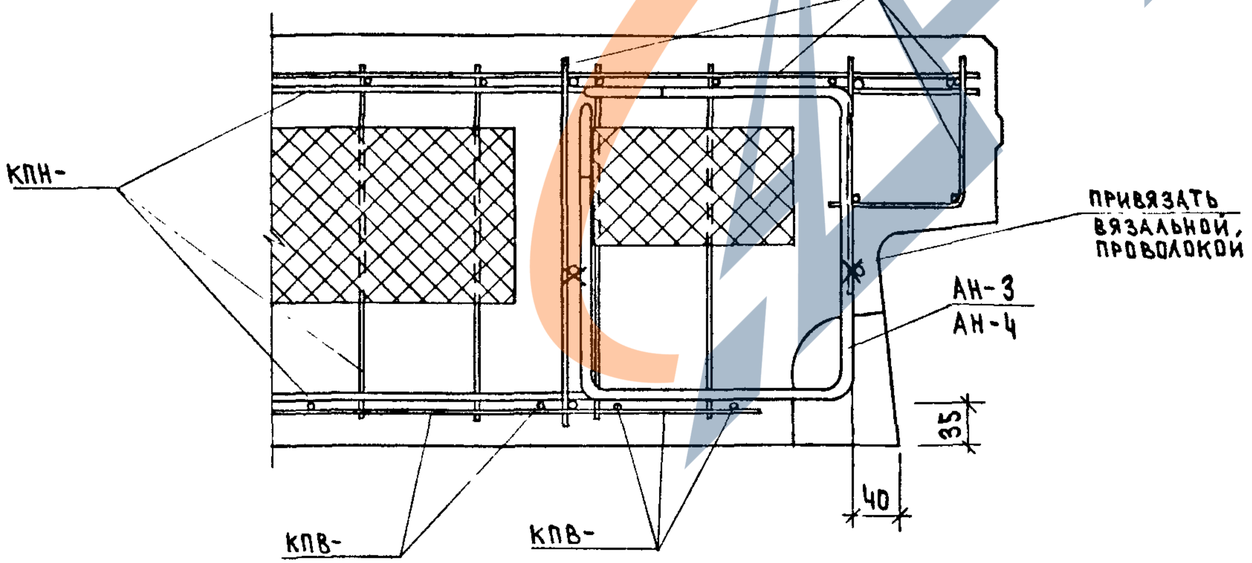

2 – 2

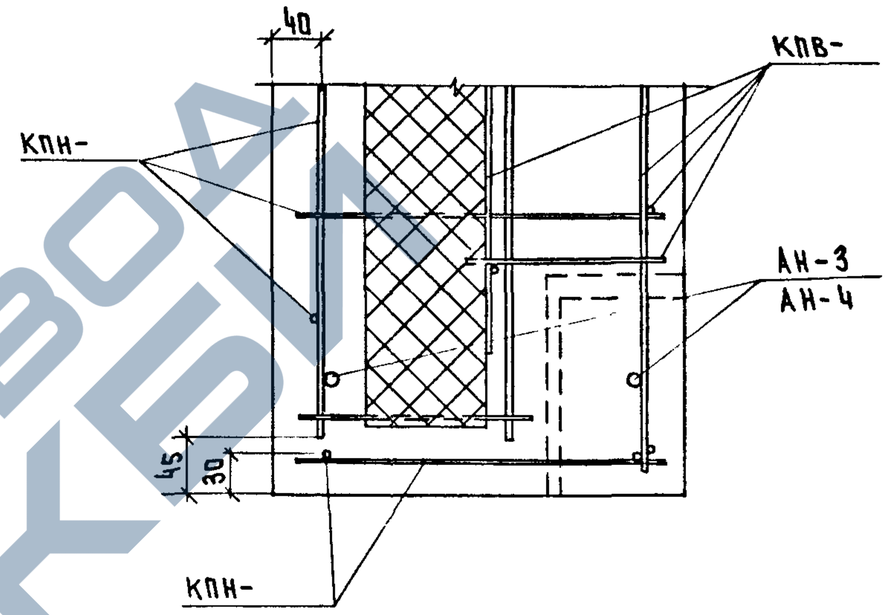

ИНВ. ПОДЛ. | ПОДПИСЬ И ДАТА | ВЗАМ.ИНВ.

https://zavodjbi.com/

https://zavodjbi.com/

8

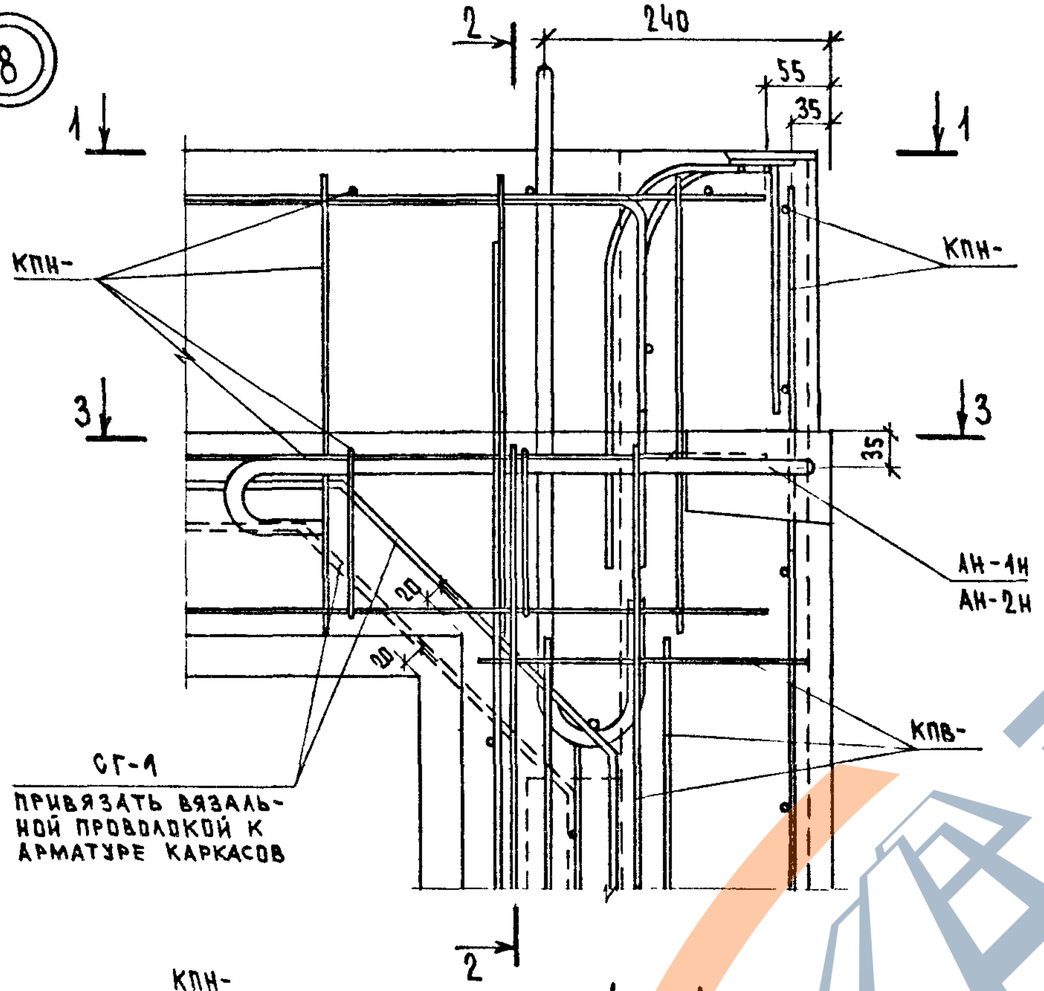

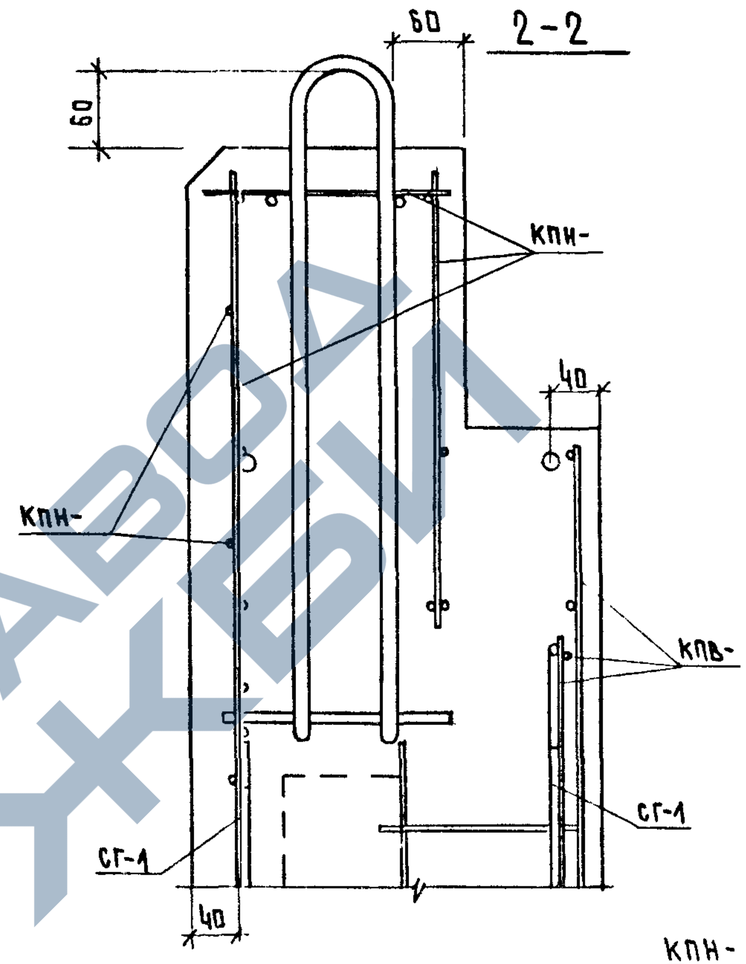

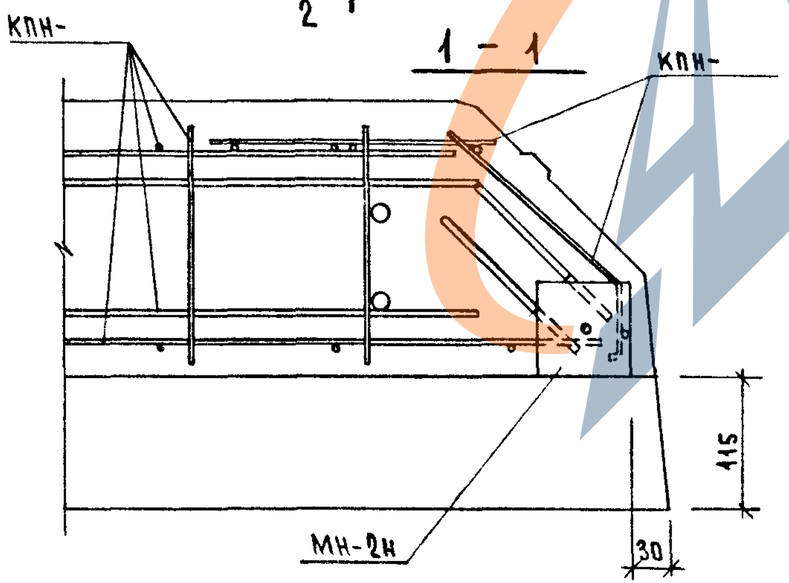

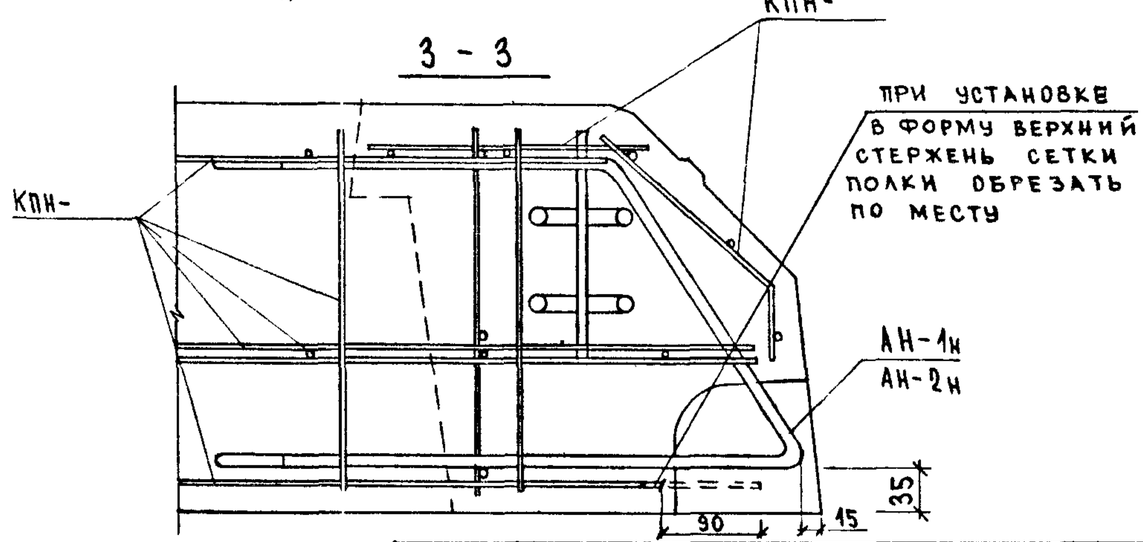

1.090.1-1/88.2-4-К45	ЛИСТ 6

https://zavodjbi.com/

https://zavodjbi.com/

САПР ТБЗТК | ТЛП СП | РУК.ГР. СТ.ИНЖ. | ВИНОКУР БУРЛАКОВА

9

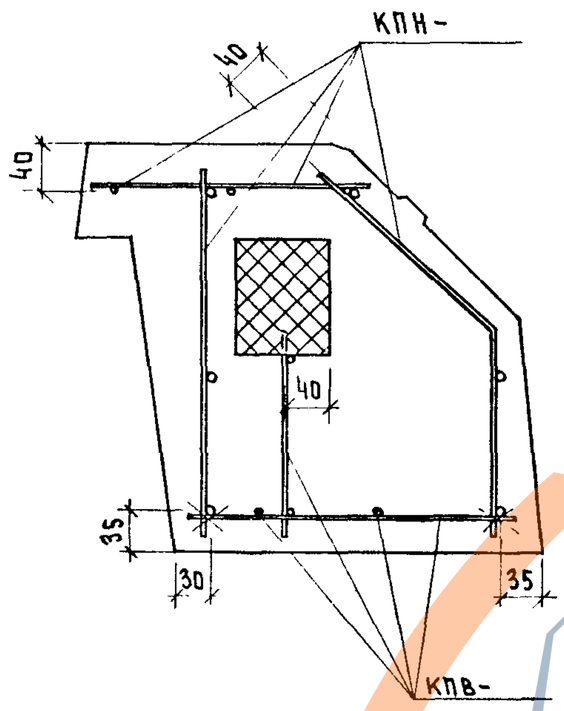

10

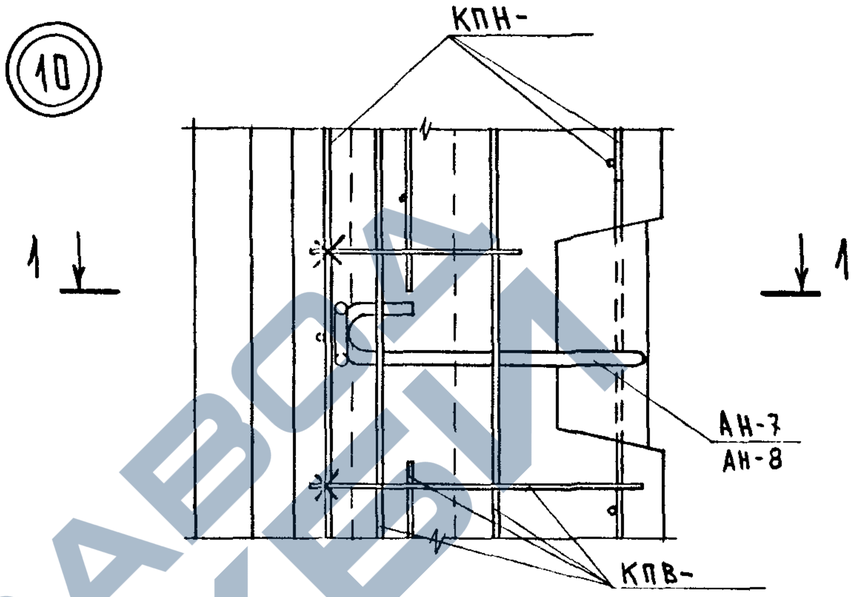

1 – 1

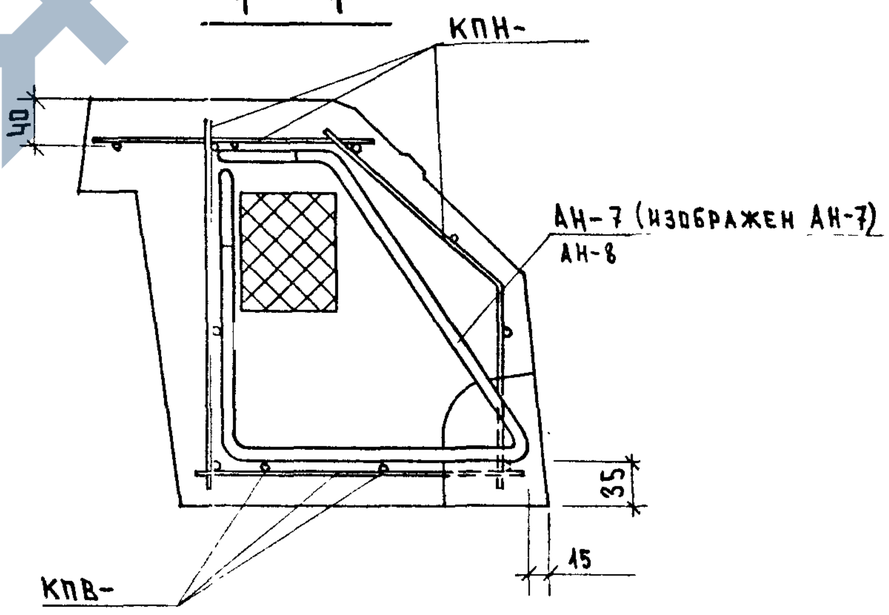

ИНВ. ПОДЛ. | ПОДПИСЬ И ДАТА | ВЗАМ.ИНВ.

1.090.1-1/88.2-4-К45

ЛИСТ 7

https://zavodjbi.com/

https://zavodjbi.com/

11

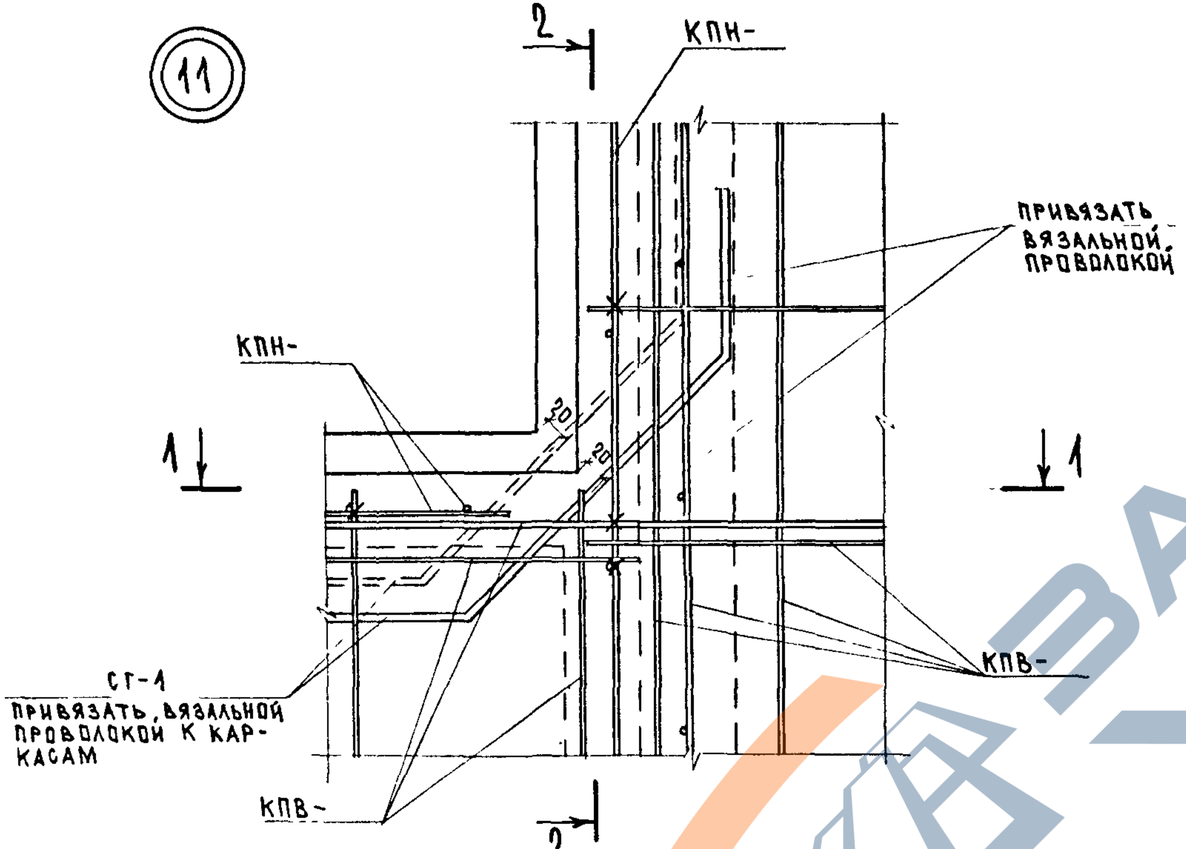

2 – 2

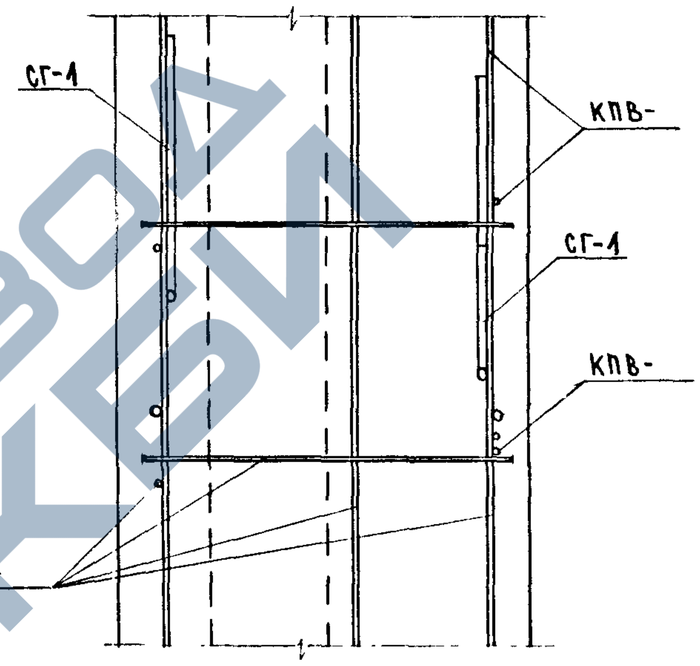

1 – 1

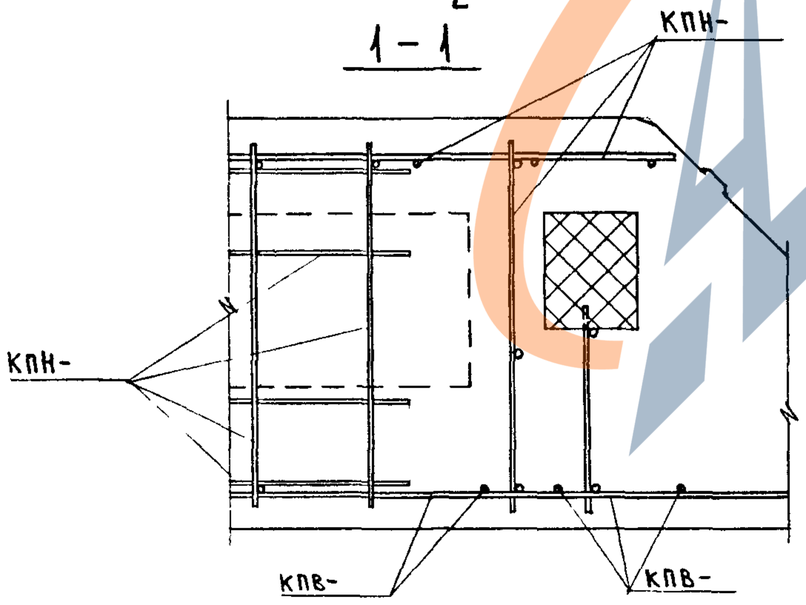

ЗАВОДА ЖБИ

1.090-1/88. 2-4-К45

Лист 8

https://zavodjbi.com/

https://zavodjbi.com/

12

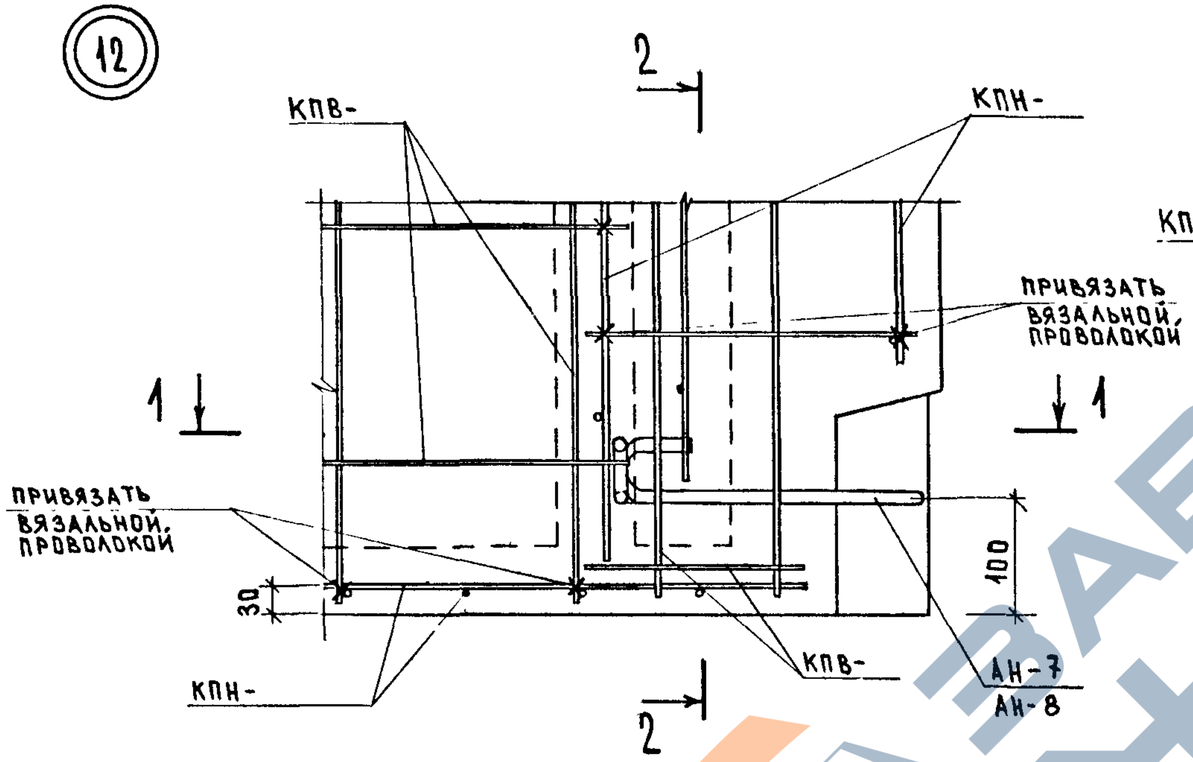

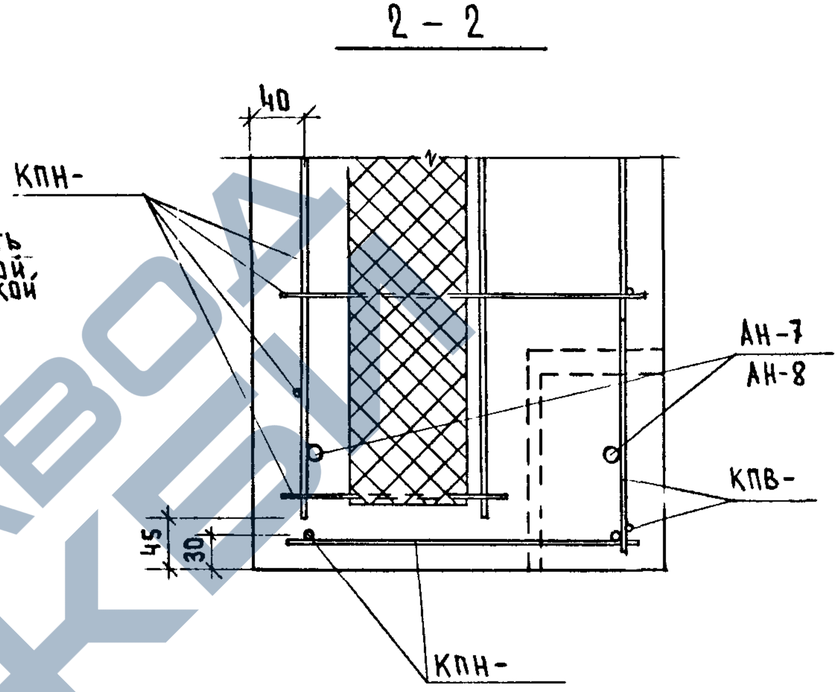

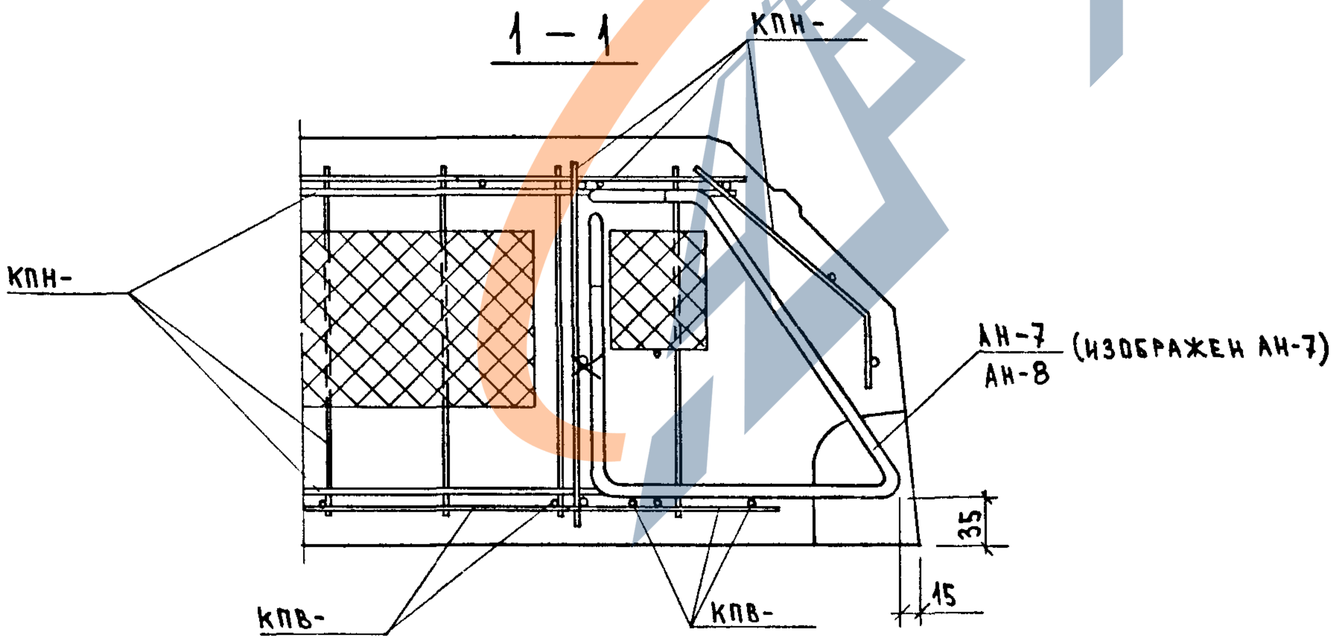

Инв. подл. | Подпись и дата | Взам.инв.

1.090.1-1/88. 2-4-К45

Лист 9

23782 124

https://zavodjbi.com/

https://zavodjbi.com/

13

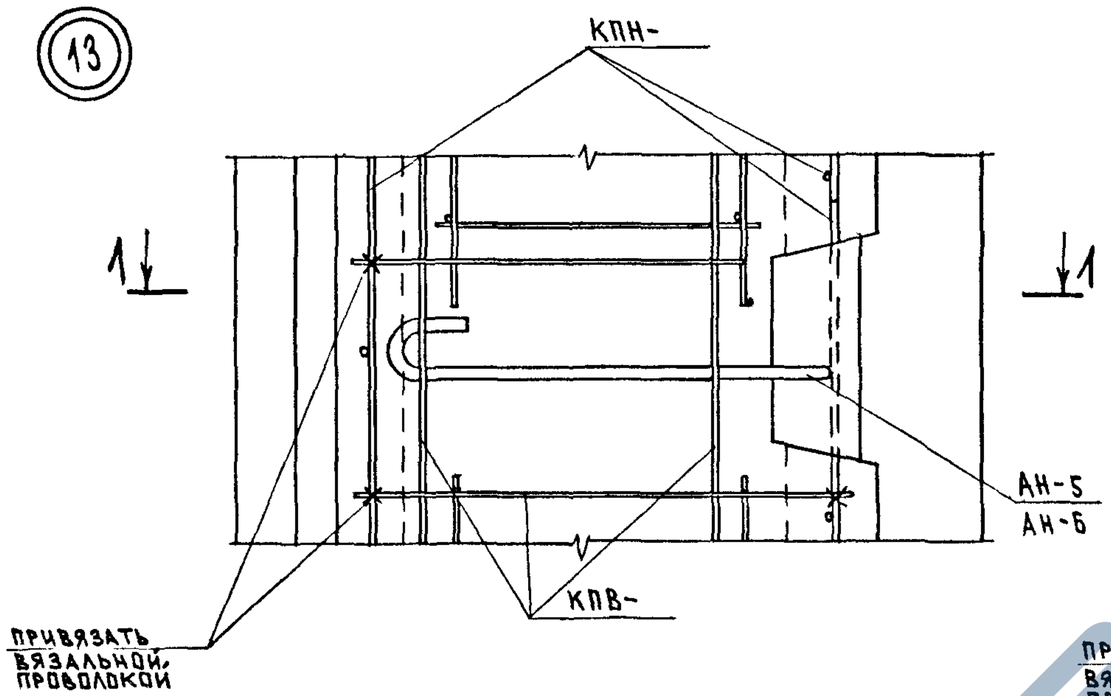

1 — 1

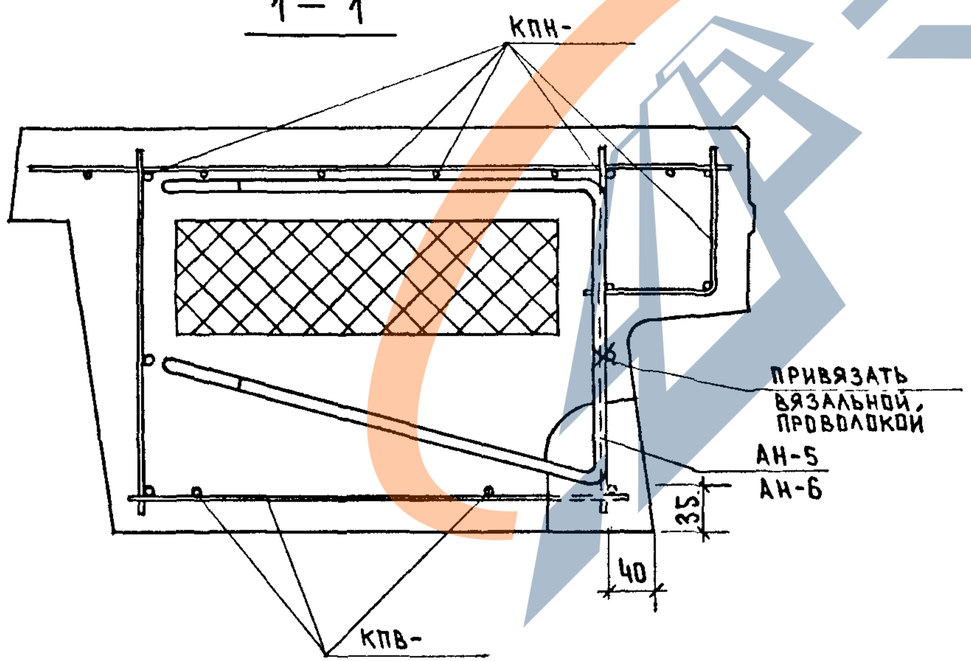

14

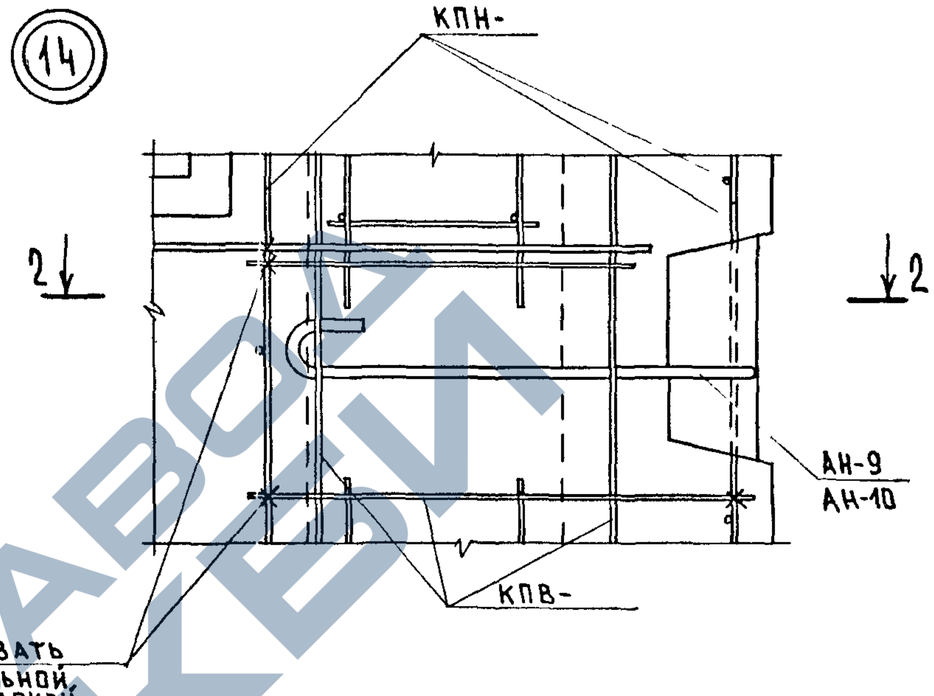

2 — 2

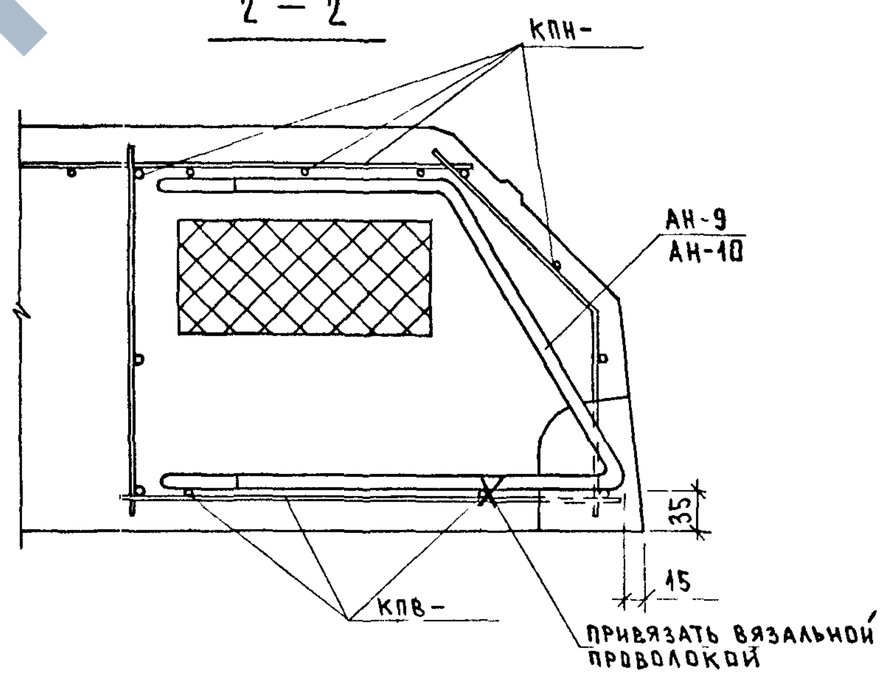

23782 125

https://zavodjbi.com/

https://zavodjbi.com/

15

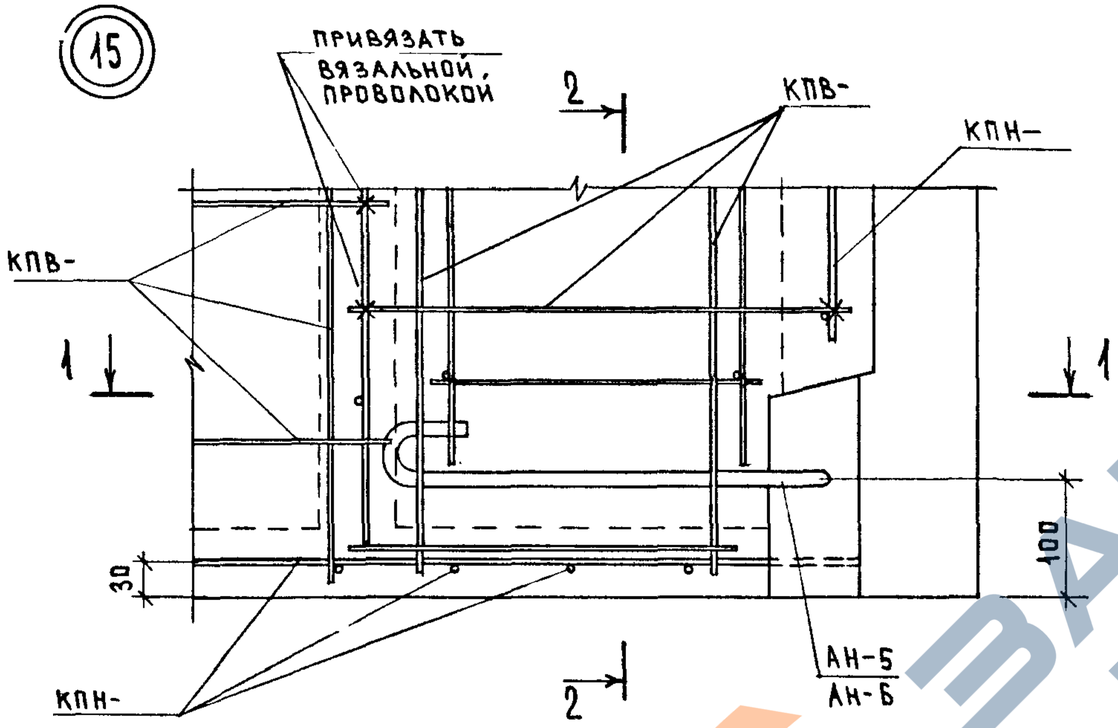

2 – 2

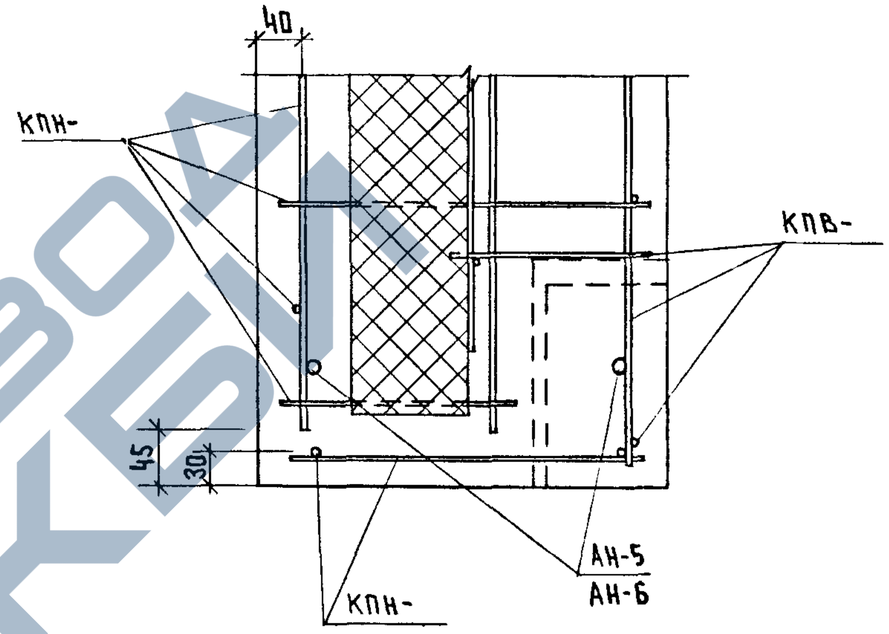

1 – 1

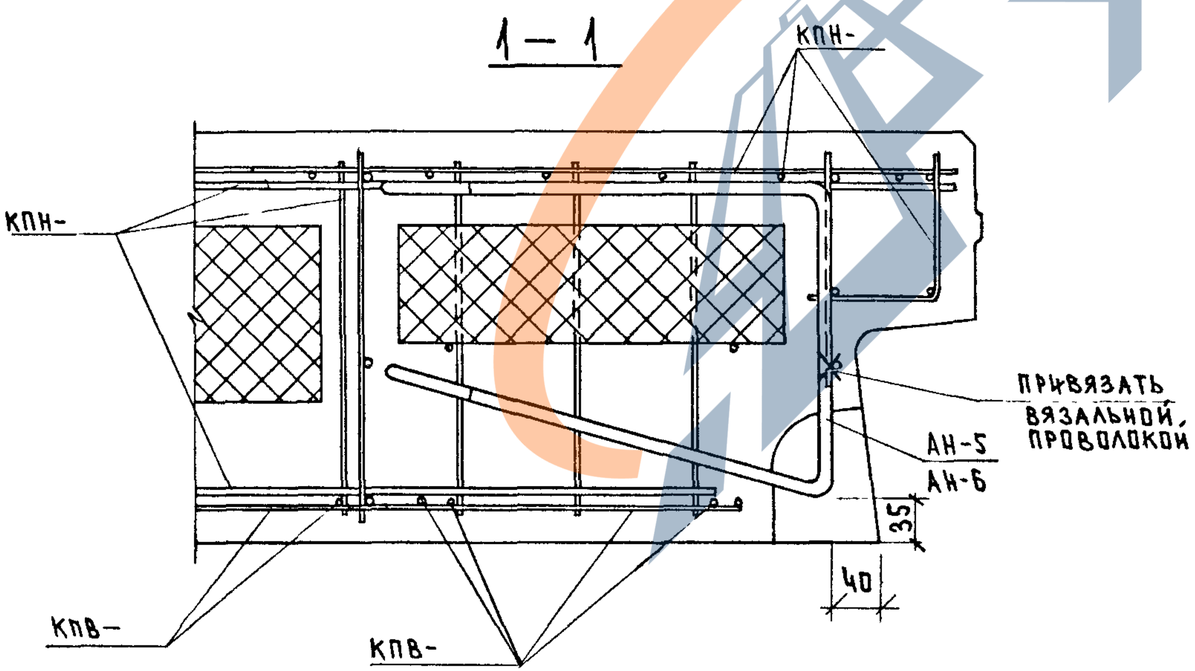

ЗАВОД ЖБИ

ИНВ. ПОДЛ.	ПОДПИСЬ И ДАТА	ВЗАМ.ИНВ.

1.090.1-1/88.2-4-К45

ЛИСТ 11

https://zavodjbi.com/

https://zavodjbi.com/

16

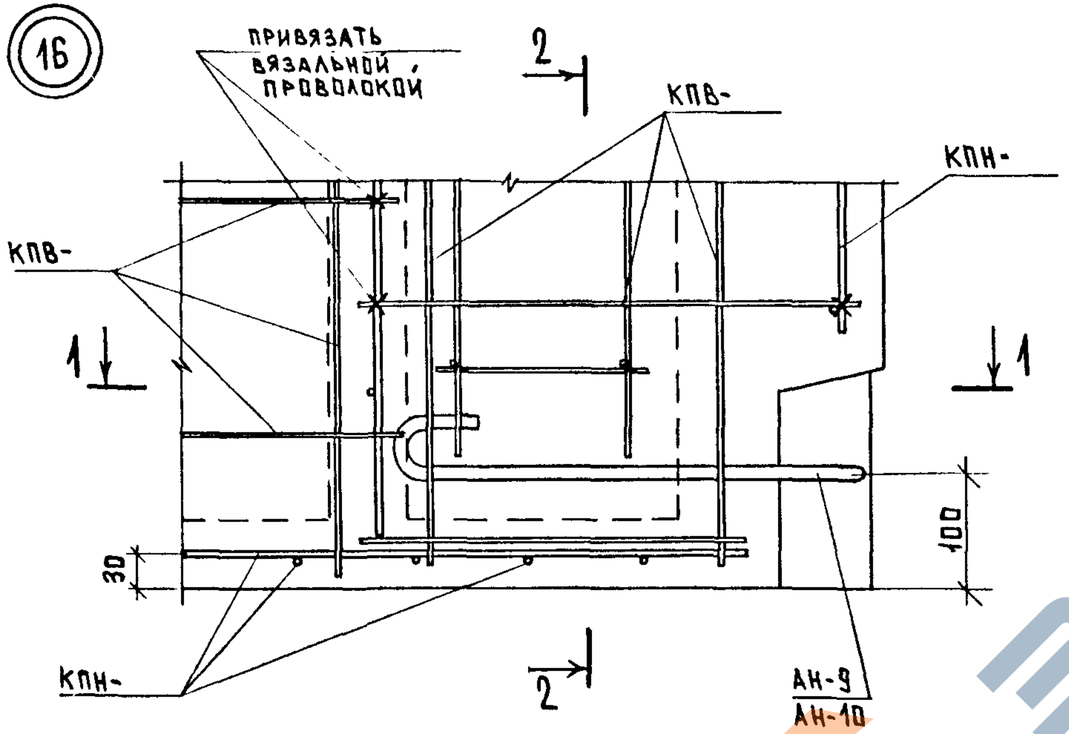

2 – 2

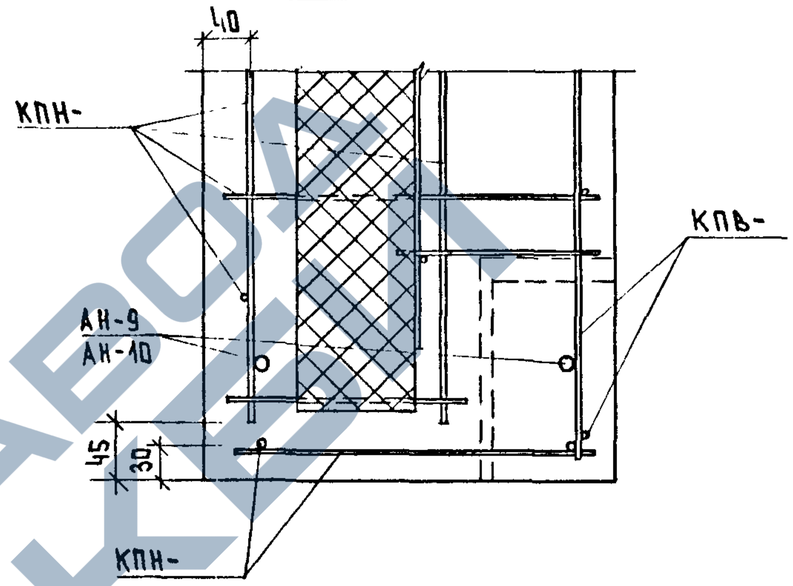

1 – 1

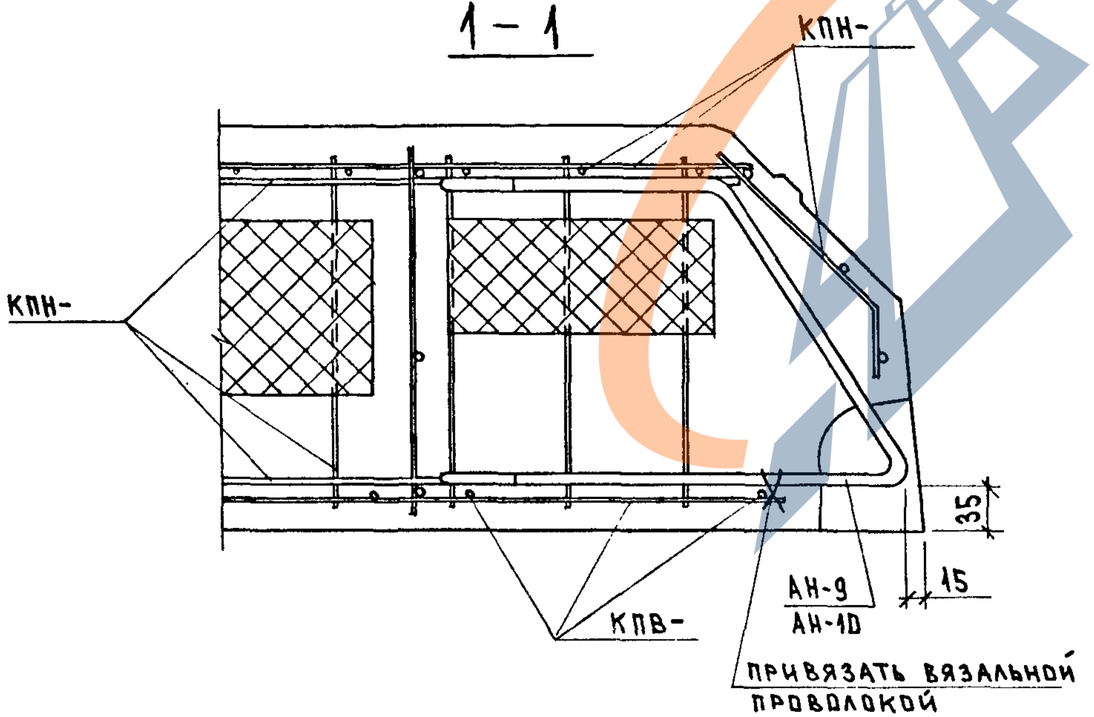

ЗАВОД ЖБИ

1.090.1-1/88.2-4-К45

ЛИСТ 12

https://zavodjbi.com/

17

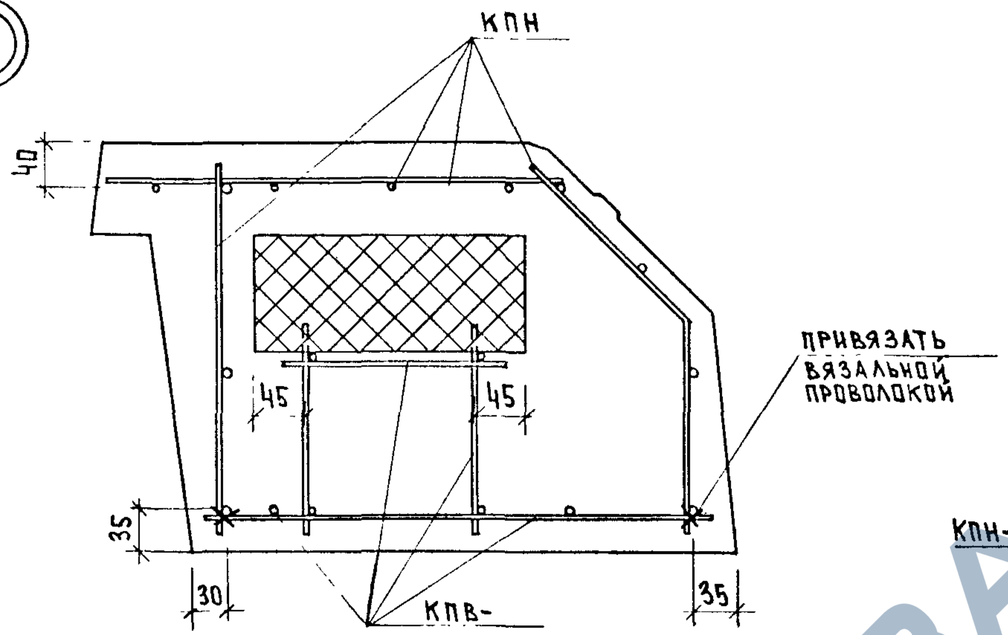

18

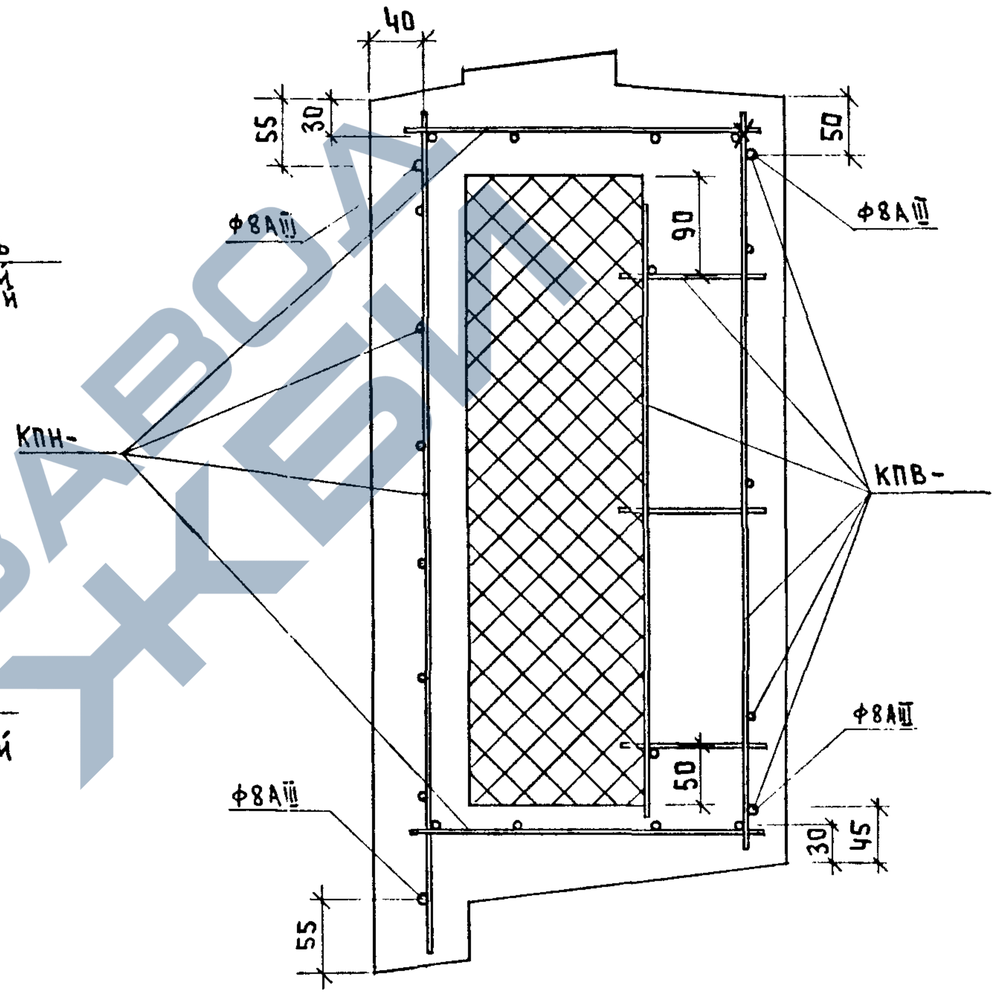

19

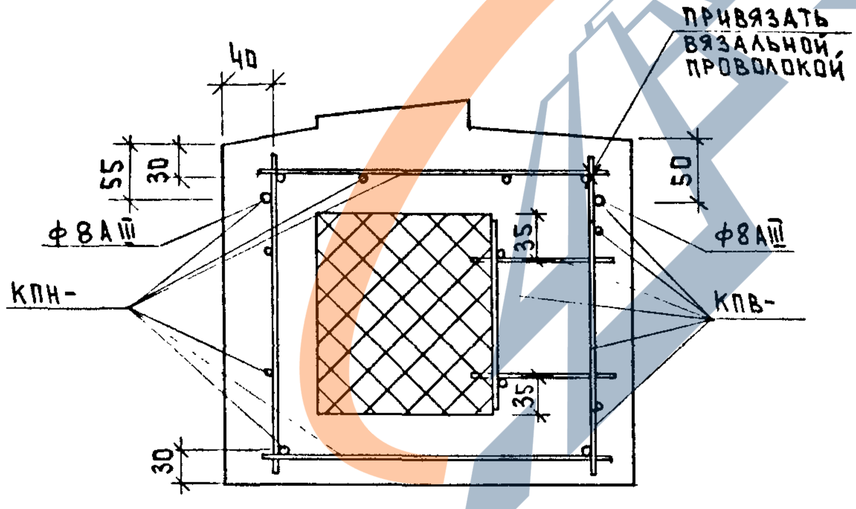

ИНВ. ПОДЛ.	ПОДПИСЬ И ДАТА	ВЗАМ.ИНВ.

1.090.1-1/88.2-4-К45

ЛИСТ 13

https://zavodjbi.com/

23782 128

20

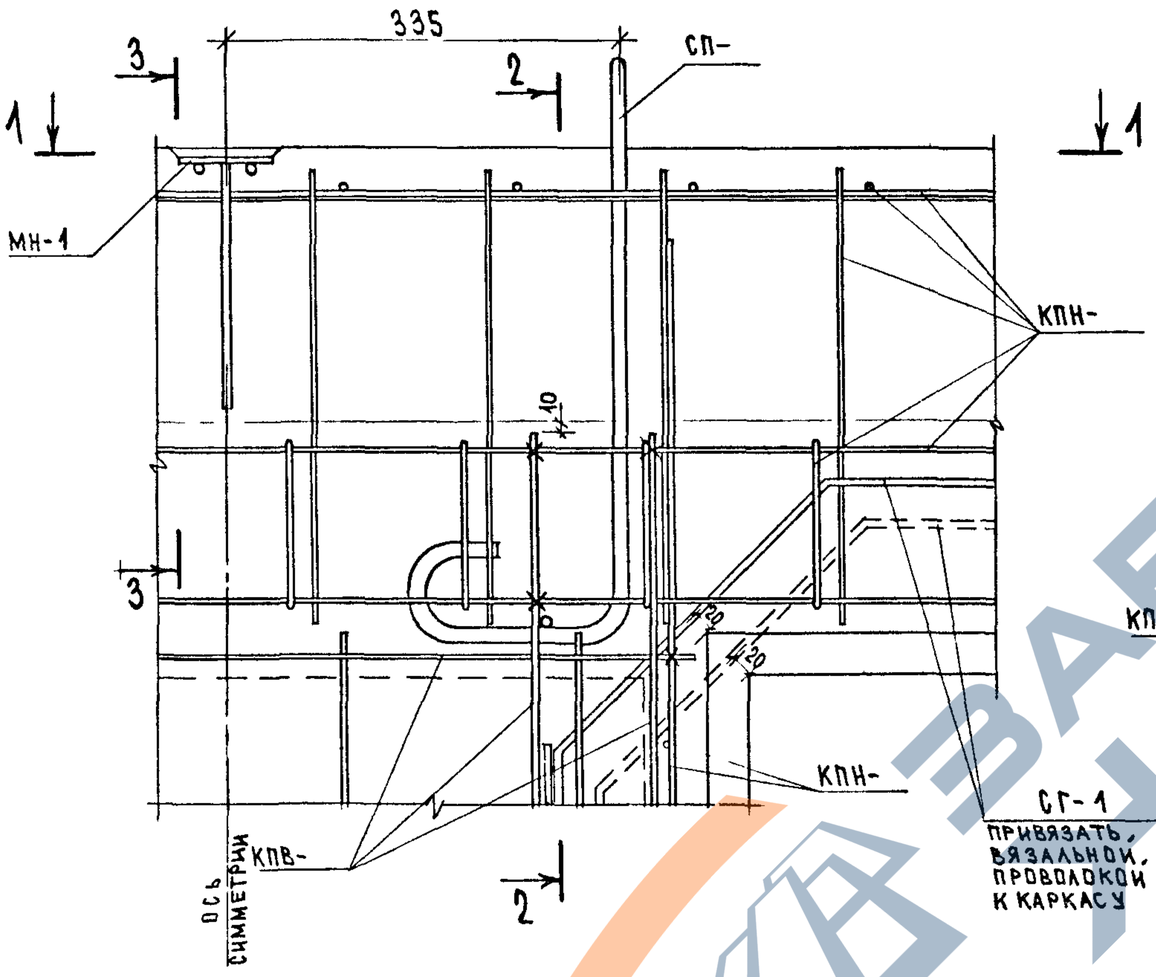

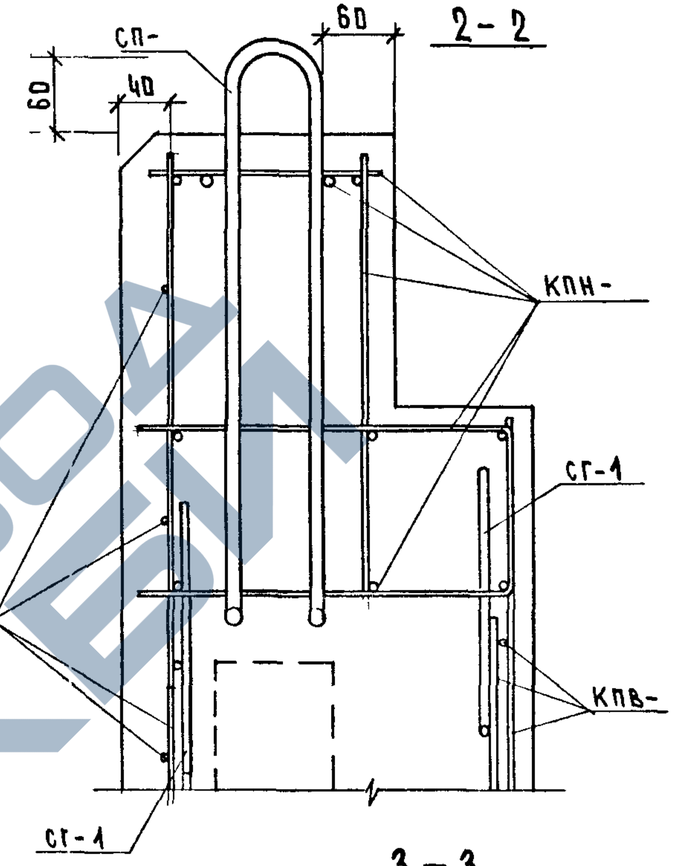

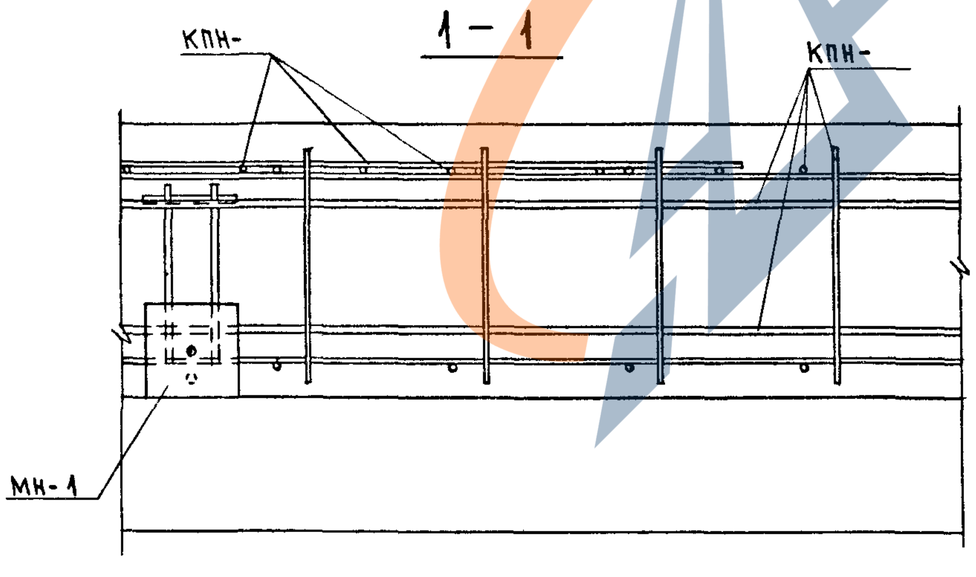

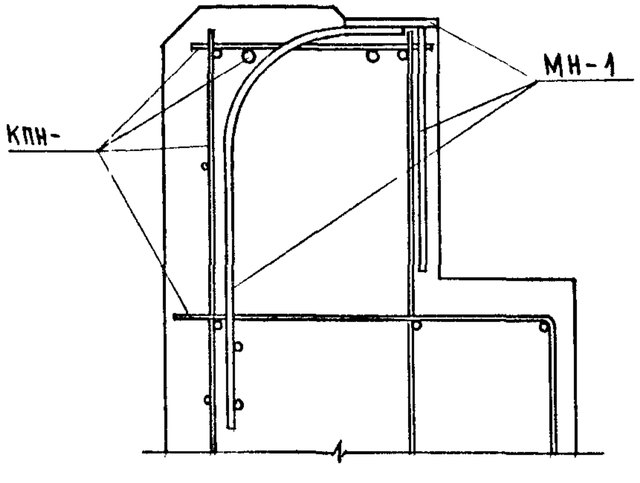

23782 129
https://zavodjbi.com/

21

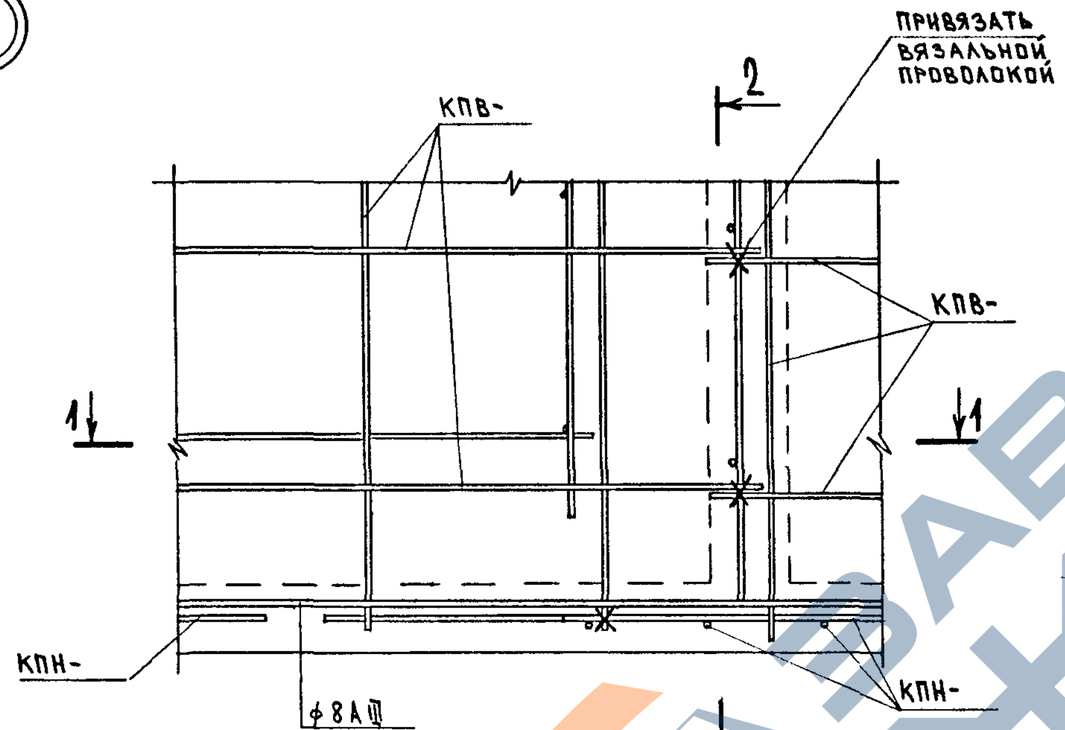

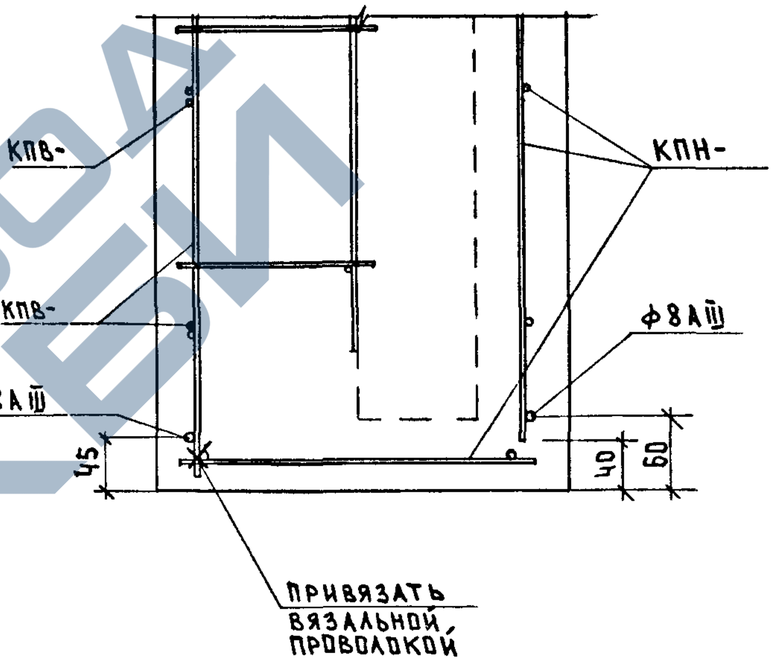

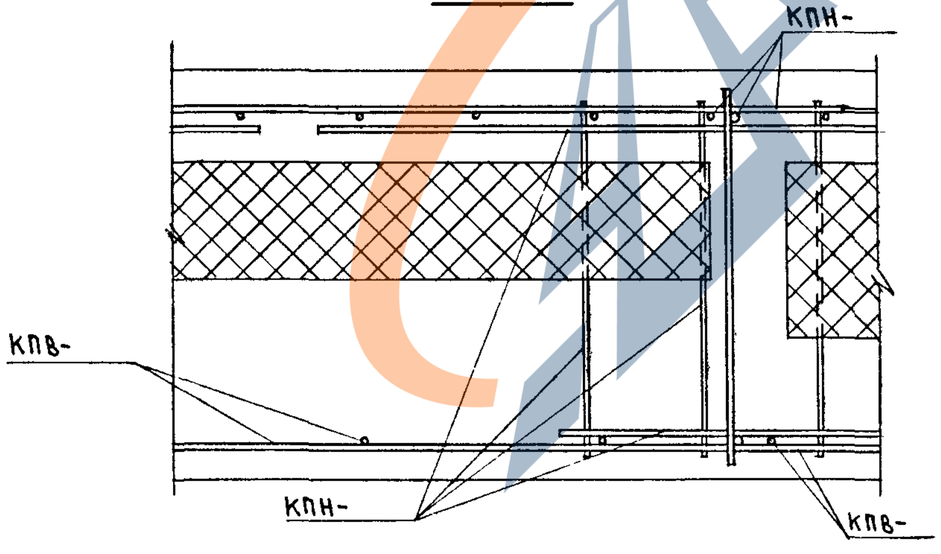

Инв. № подл.	
Подпись и дата	
Взам. инв. №	

1.090.1-1/88. 2-4-К45

Лист 15

https://zavodjbi.com/

23782 130

22

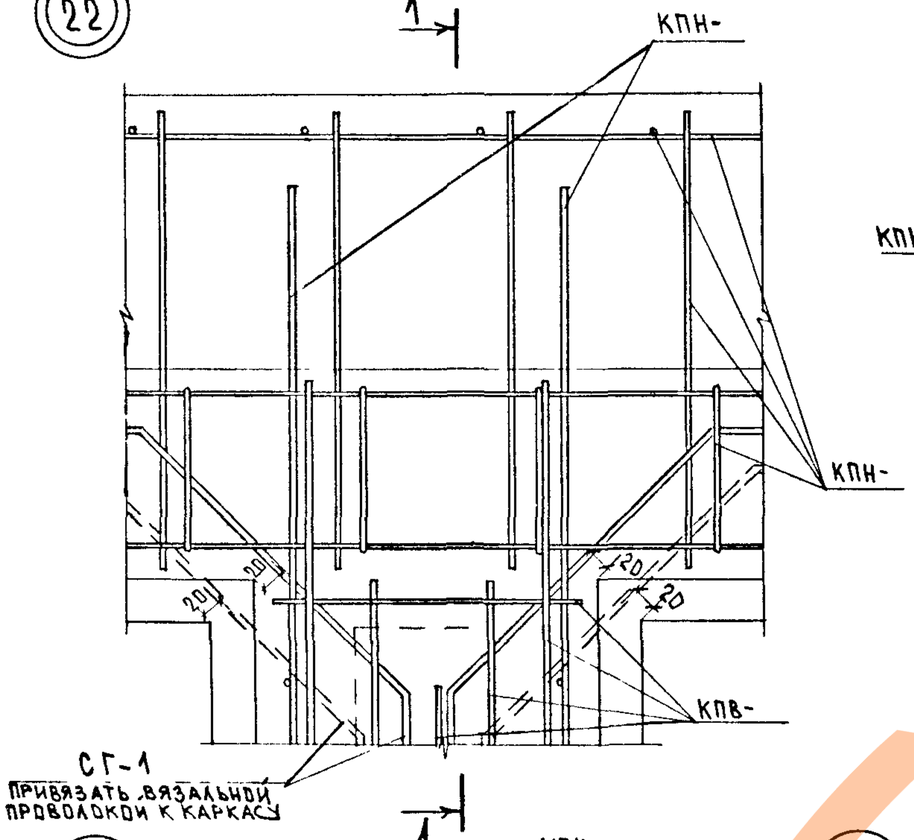

1 – 1

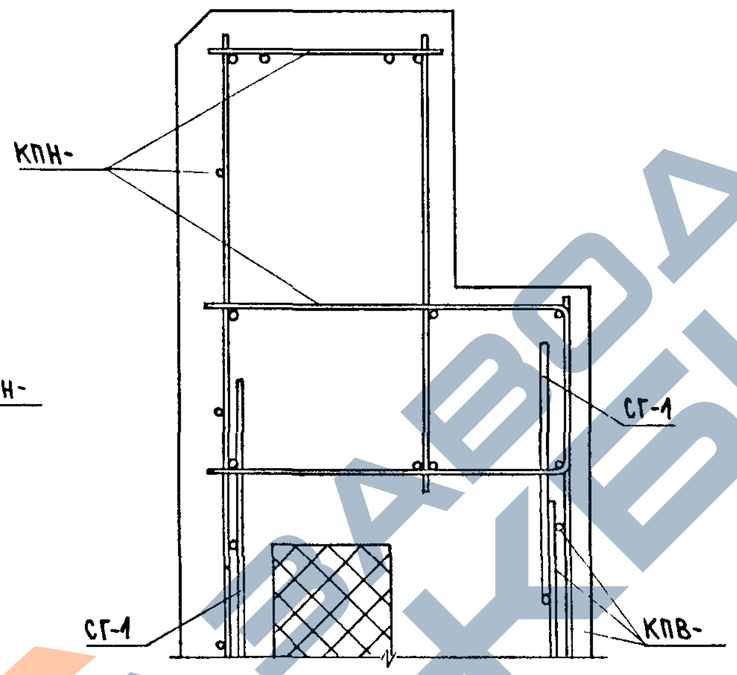

25

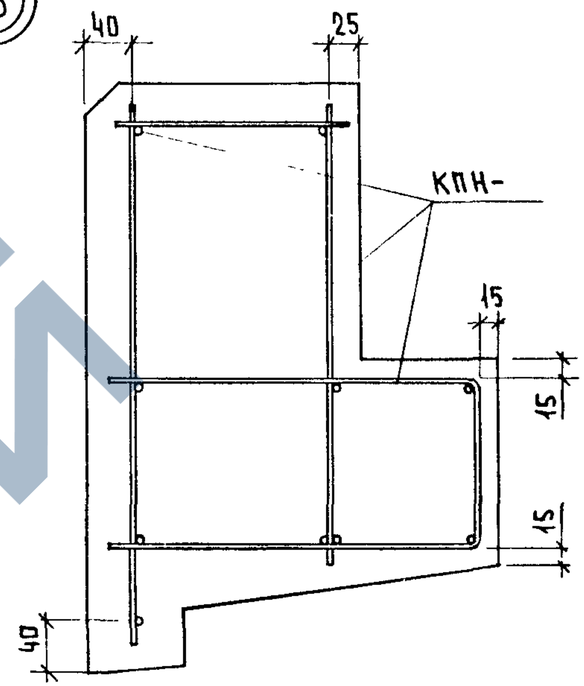

23

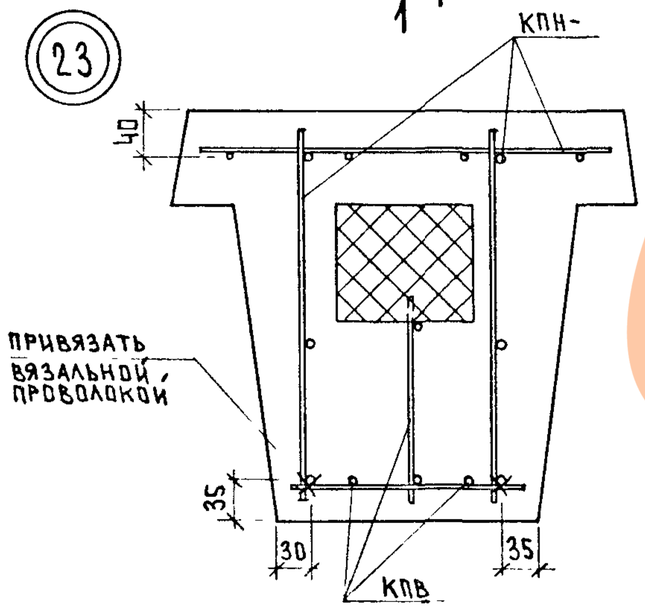

24

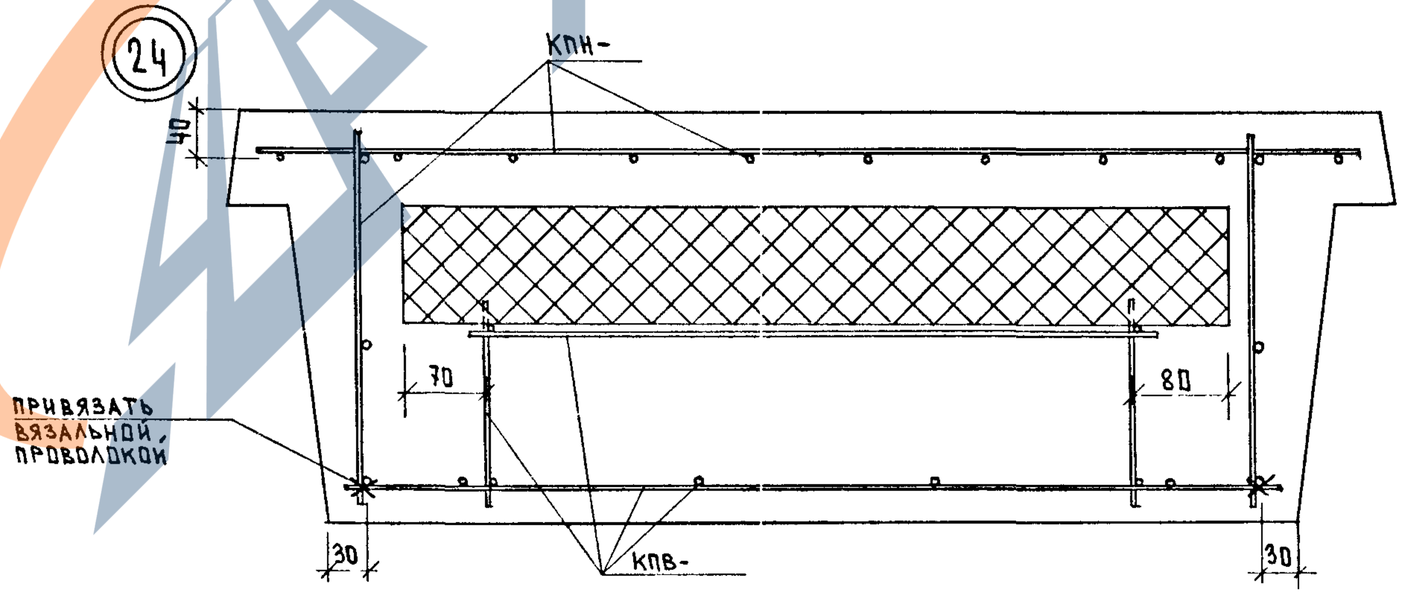

ЗАВОД ЖБИ

1.090.1-1/88. 2-4-К45

ЛИСТ 16

https://zavodjbi.com/

23782 131

26

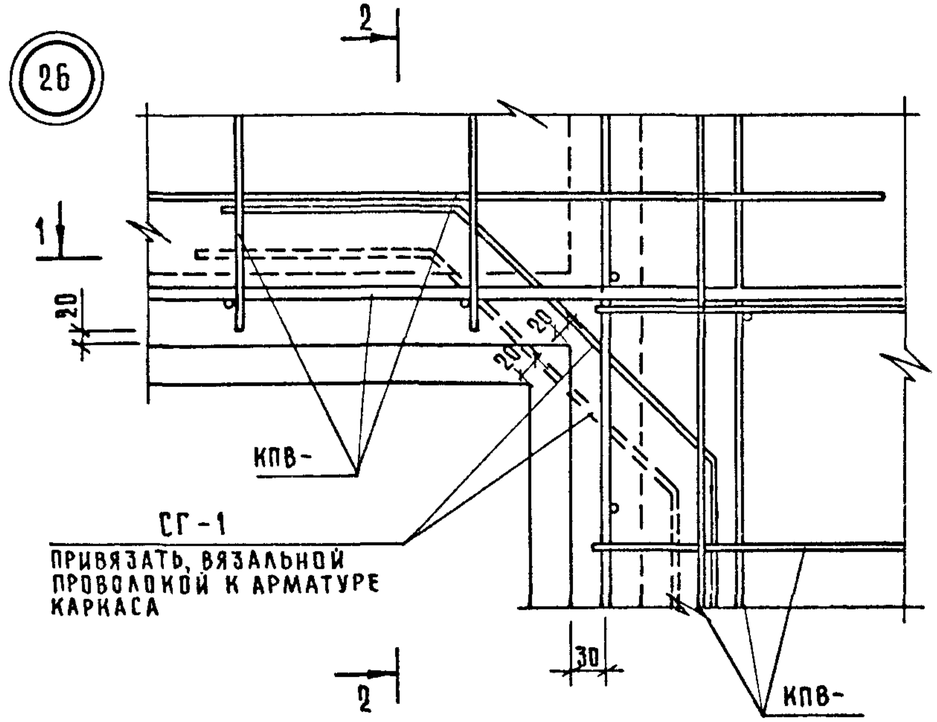

2 — 2

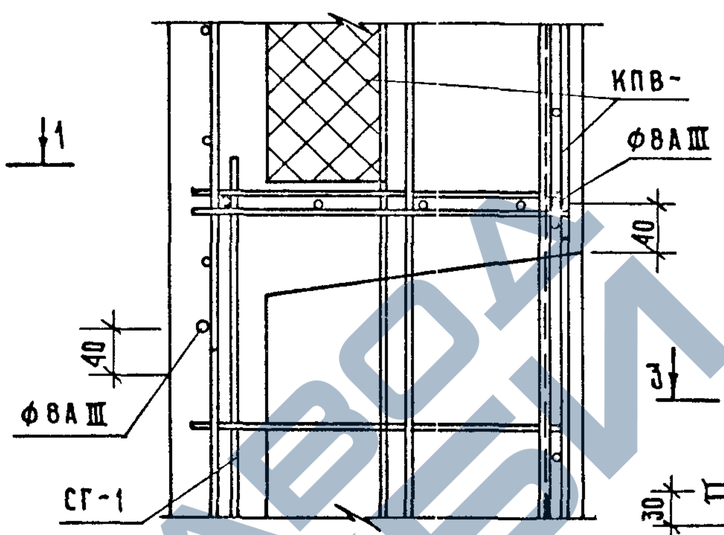

27

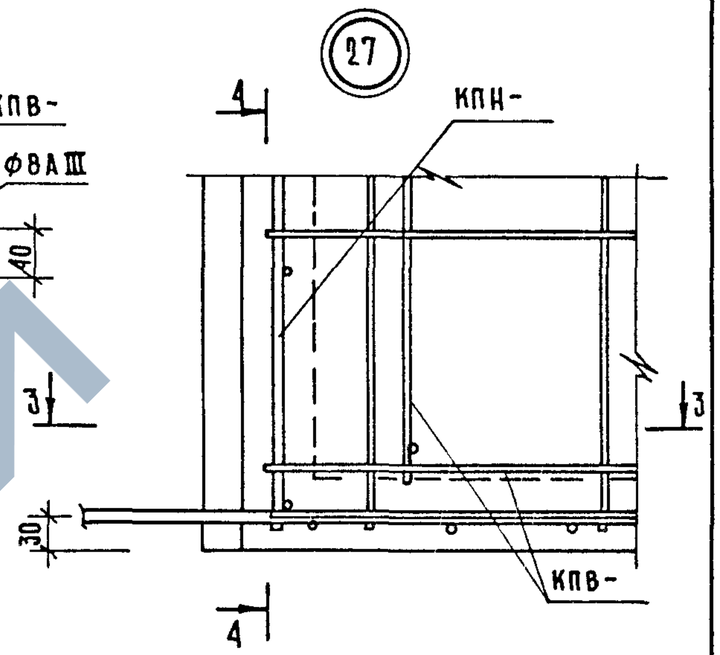

1 — 1

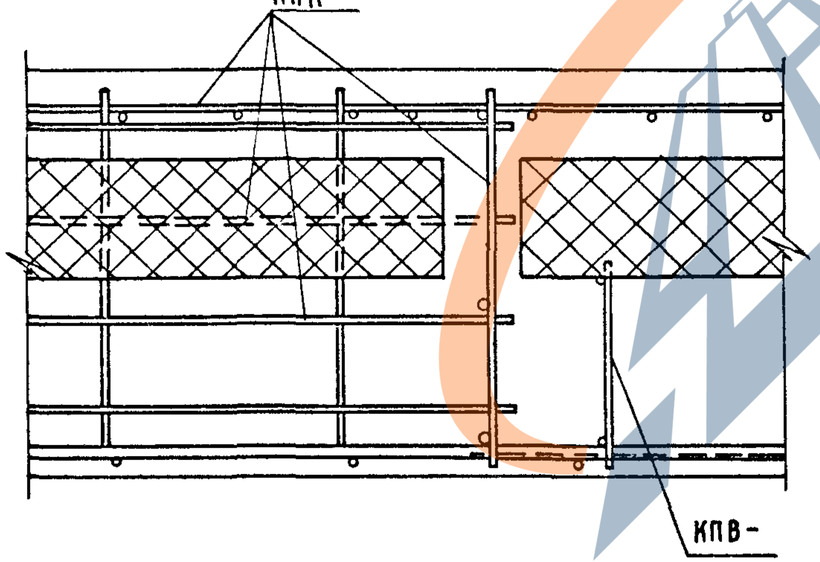

4 — 4

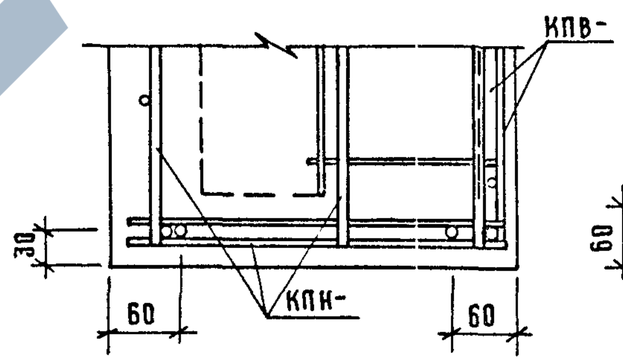

3 — 3

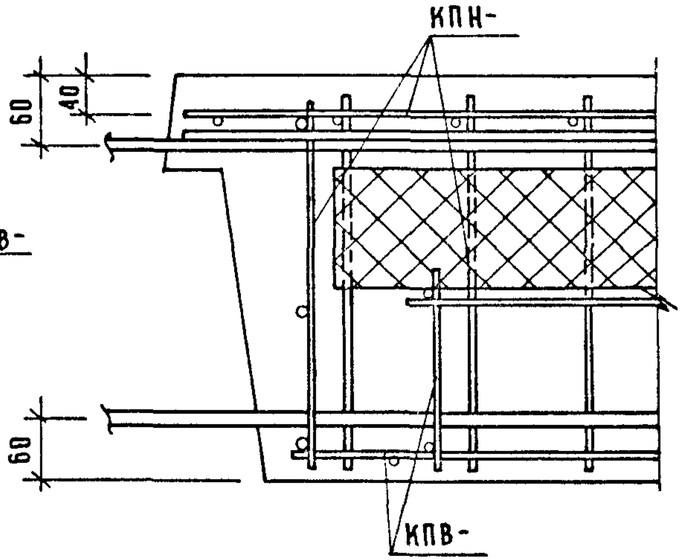

ИНВ. N ПОДЛ. ПОДПИСЬ И ДАТА ВЗАМ. ИНВ. N

1.090.1-1/88.2-4.-К45

ЛИСТ 17

https://zavodjbi.com/

23782 132

https://zavodjbi.com/

28

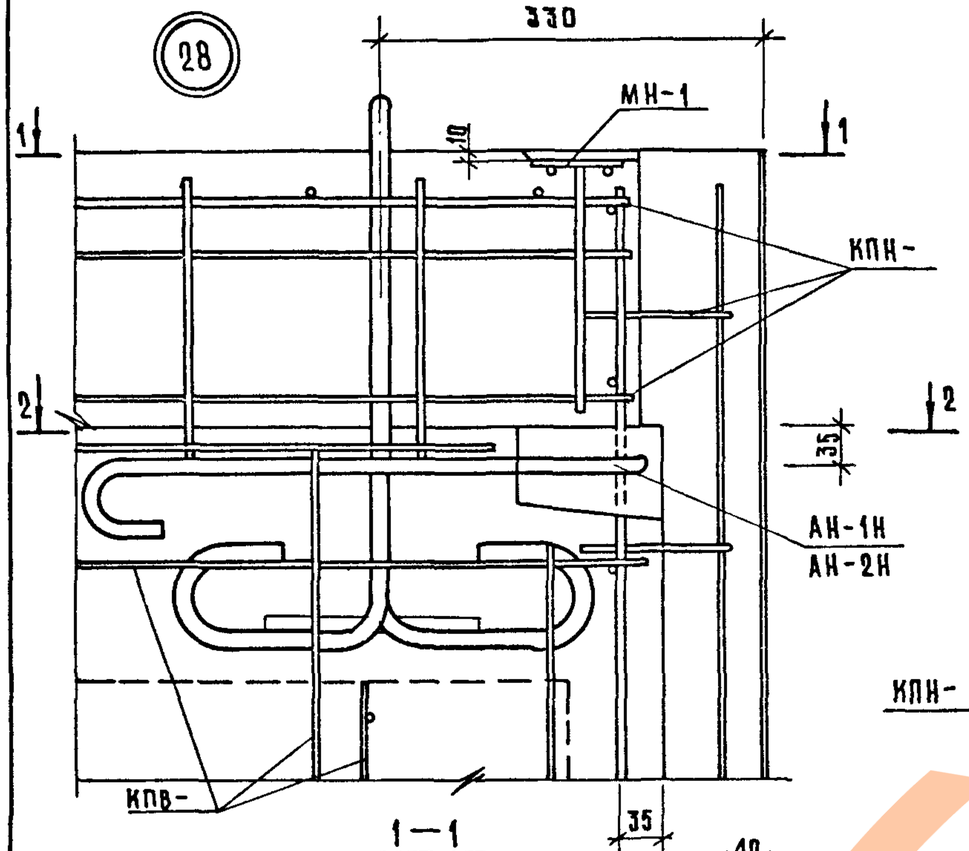

1—1

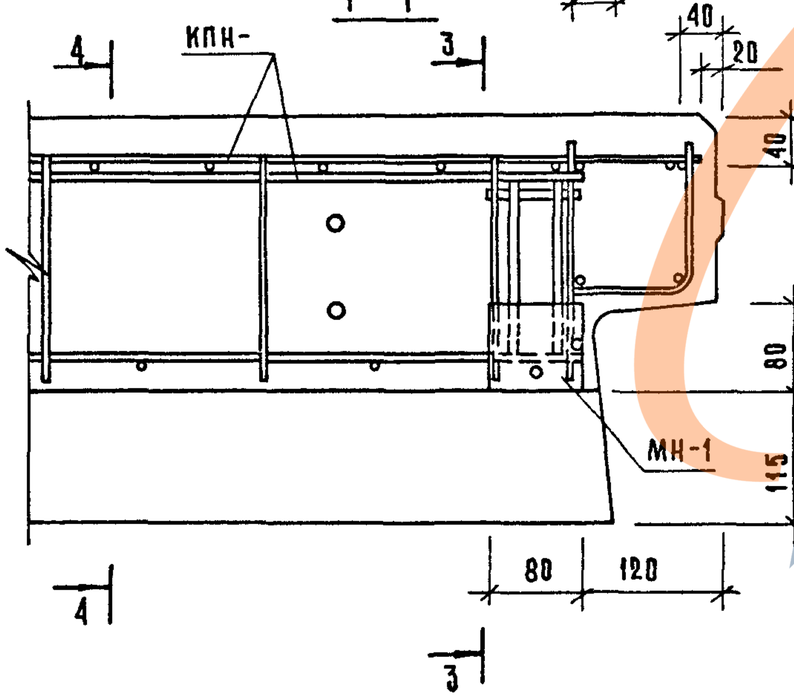

3—3

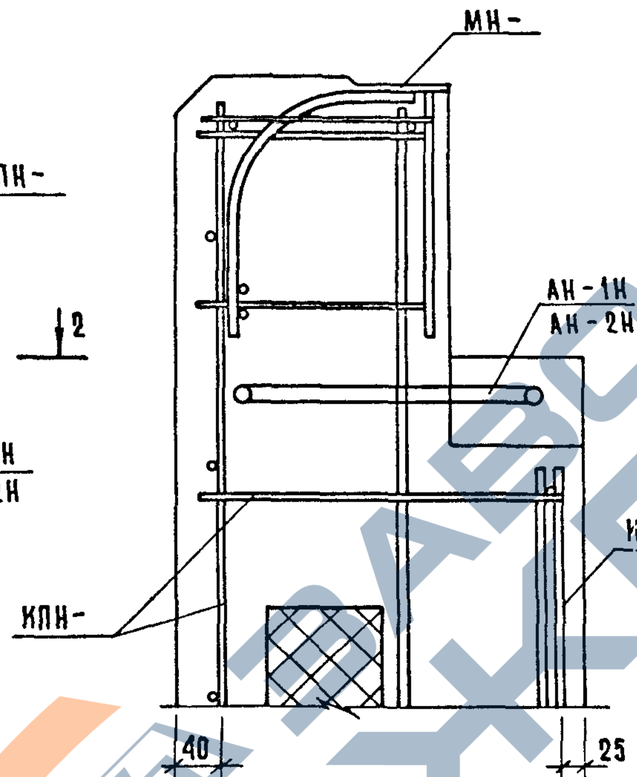

4—4

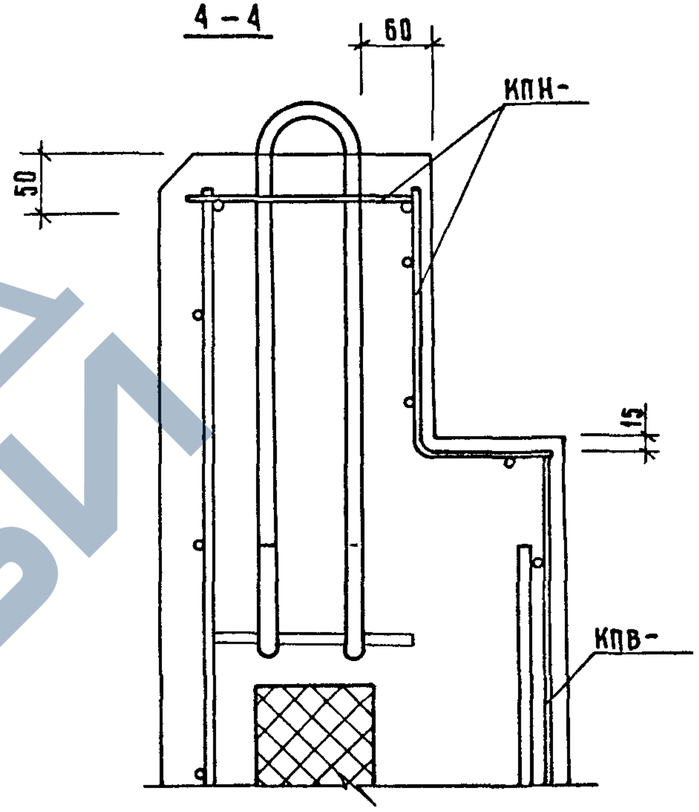

2—2

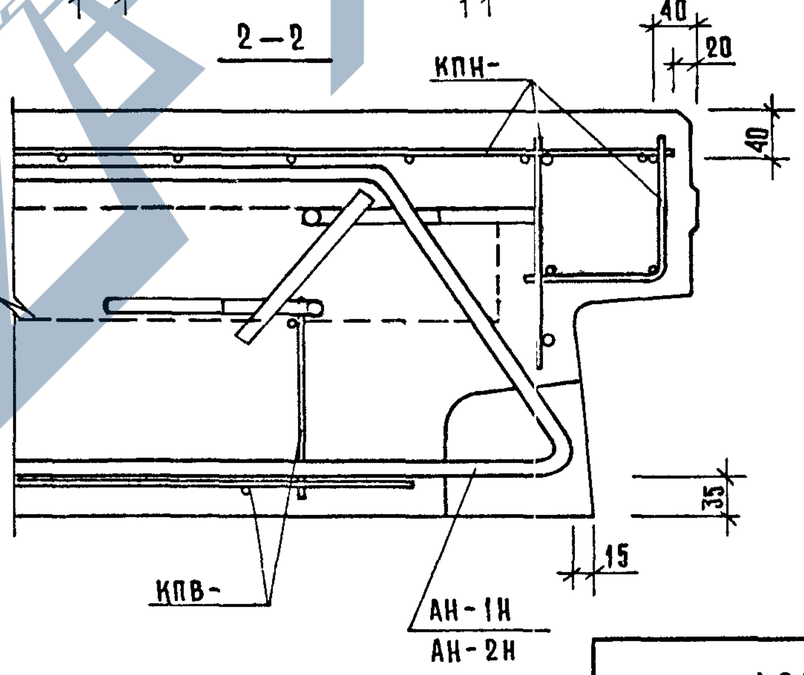

ЗАВОДА ЖБИ

1.090.1-1/88.2-4-К45

ЛИСТ 18

23782 133

https://zavodjbi.com/

https://zavodjbi.com/

29

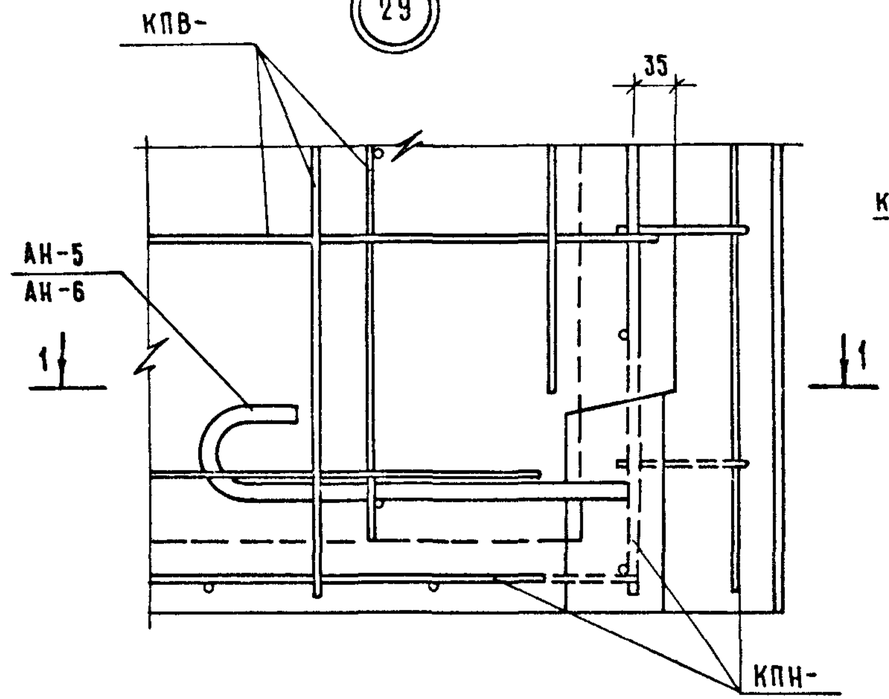

1—1

2—2

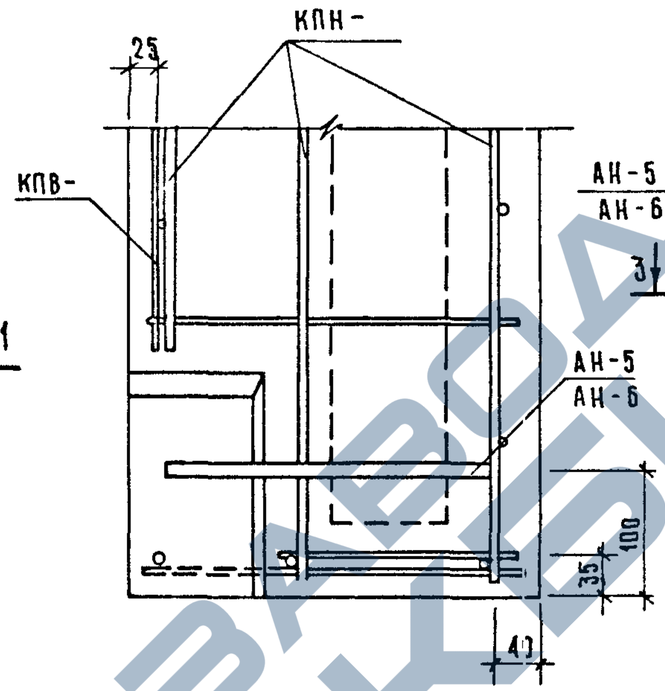

30

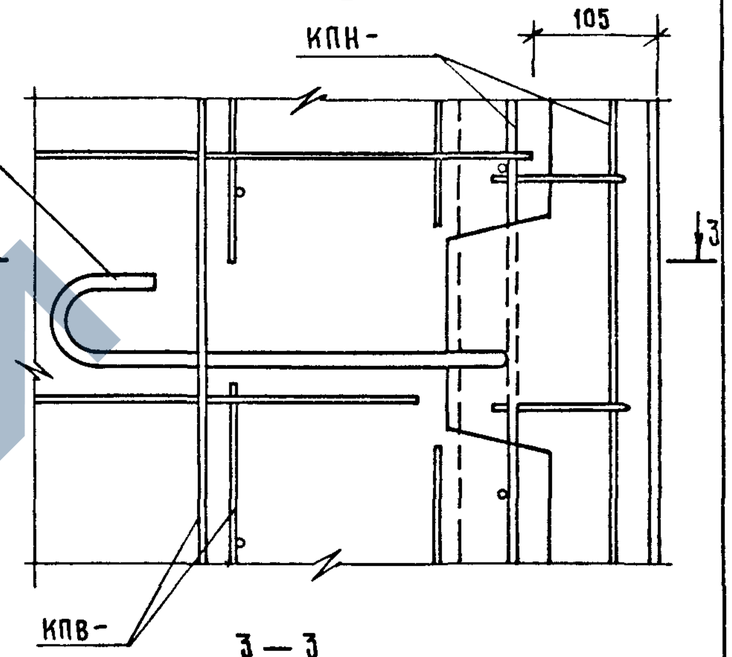

3—3

ПРИВЯЗАТЬ ВЯЗАЛЬНОЙ ПРОВОЛОКОЙ

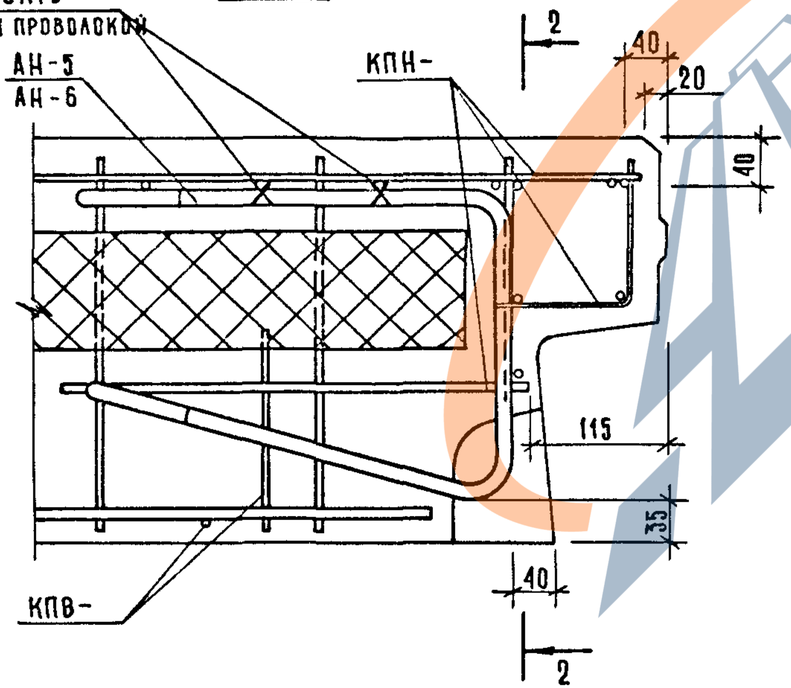

ПРИВЯЗАТЬ ВЯЗАЛЬНОЙ ПРОВОЛОКОЙ

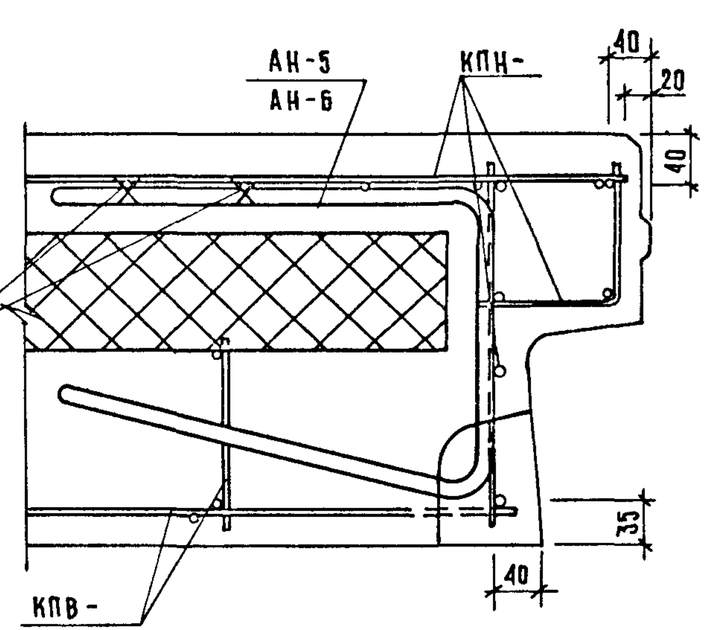

ИНВ № ПОДЛ | ПОДПИСЬ И ДАТА | ВЗАМ ИНВ №

1.090.1-1/88.2-4-К45

ЛИСТ 19

28782 134

https://zavodjbi.com/

ФОРМАТ А3

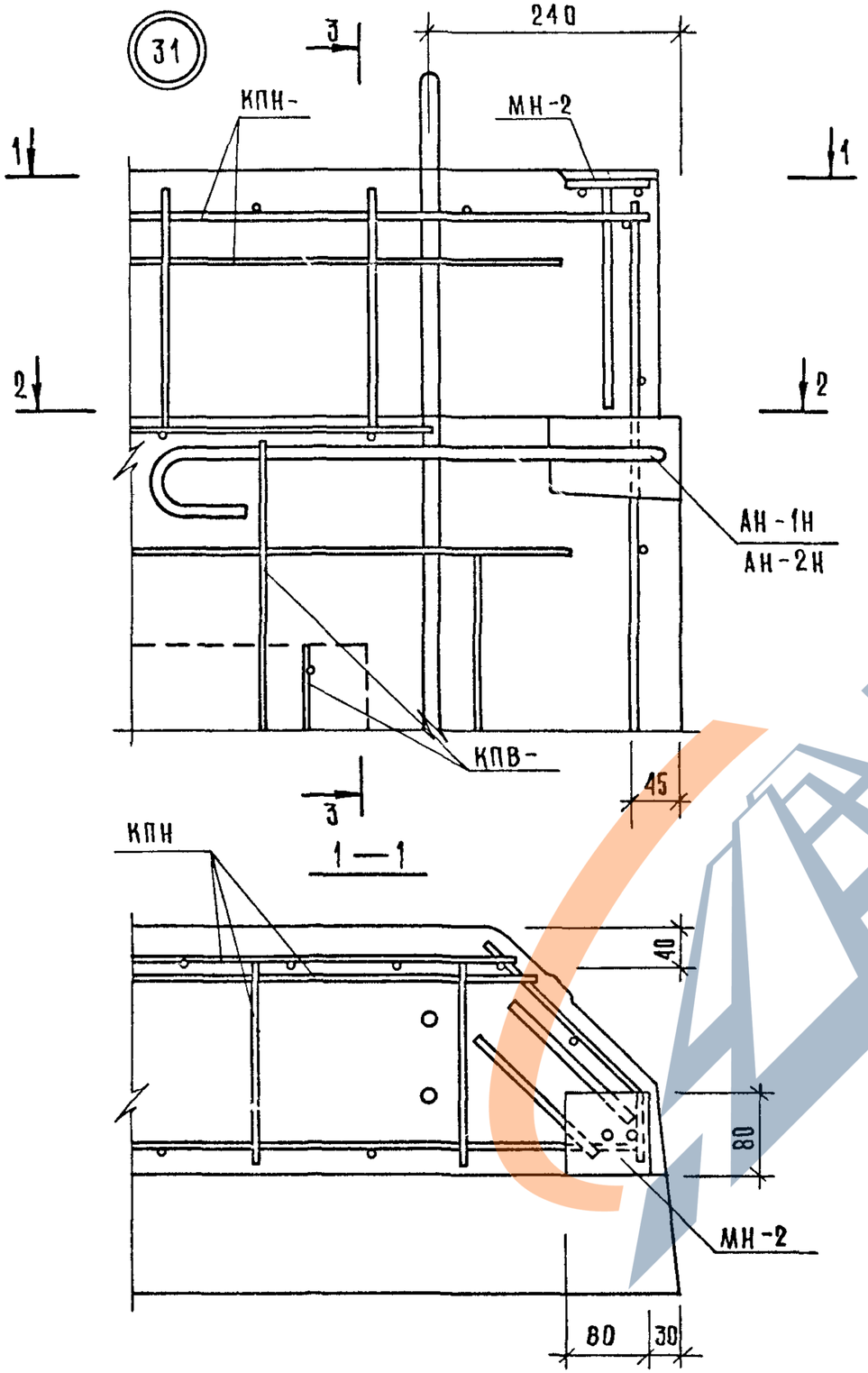

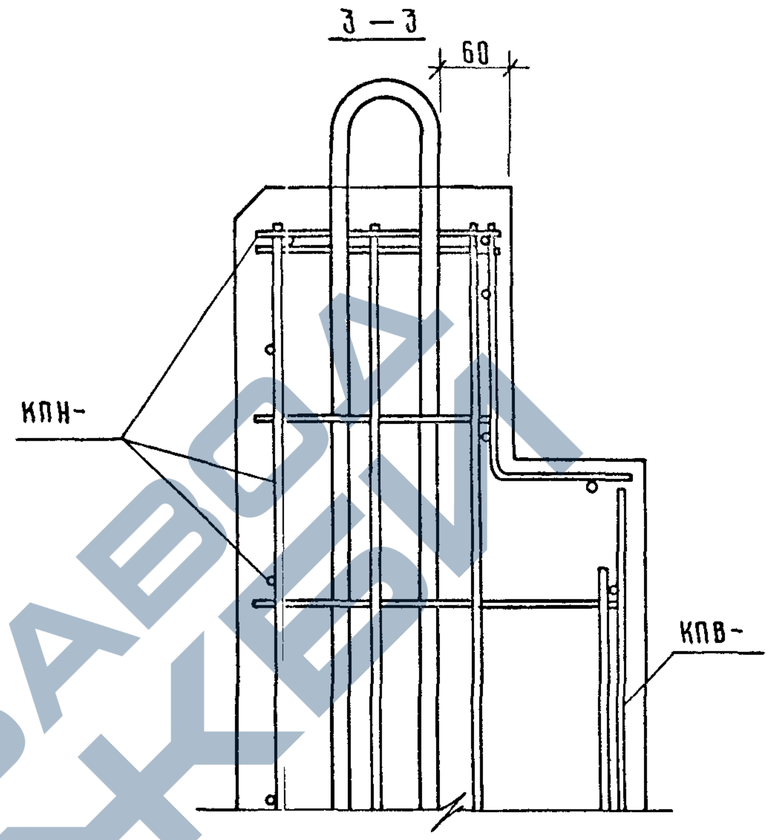

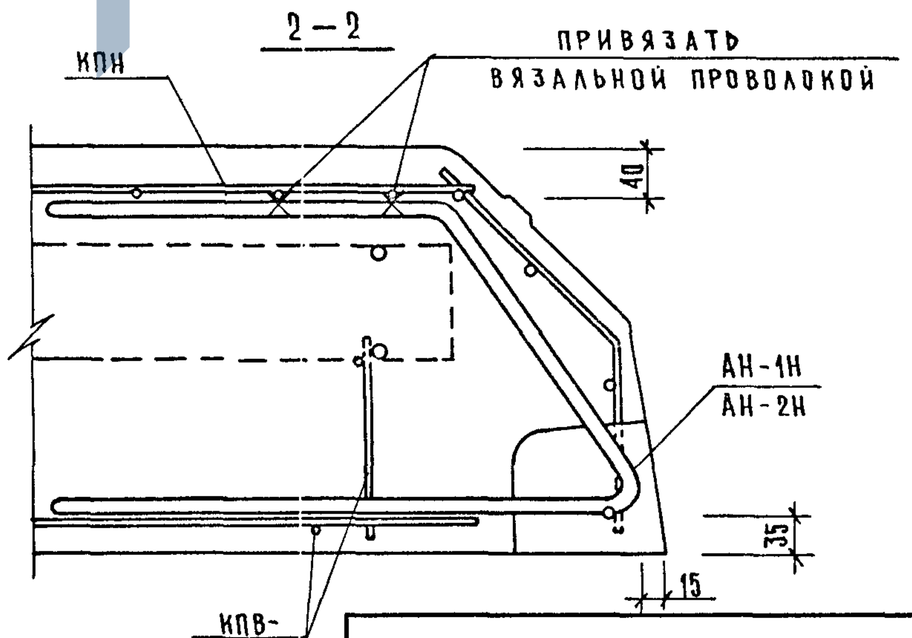

1.090.1-1/88.2-4-К45	ЛИСТ 20

23782 135
https://zavodjbi.com/

https://zavodjbi.com/

32

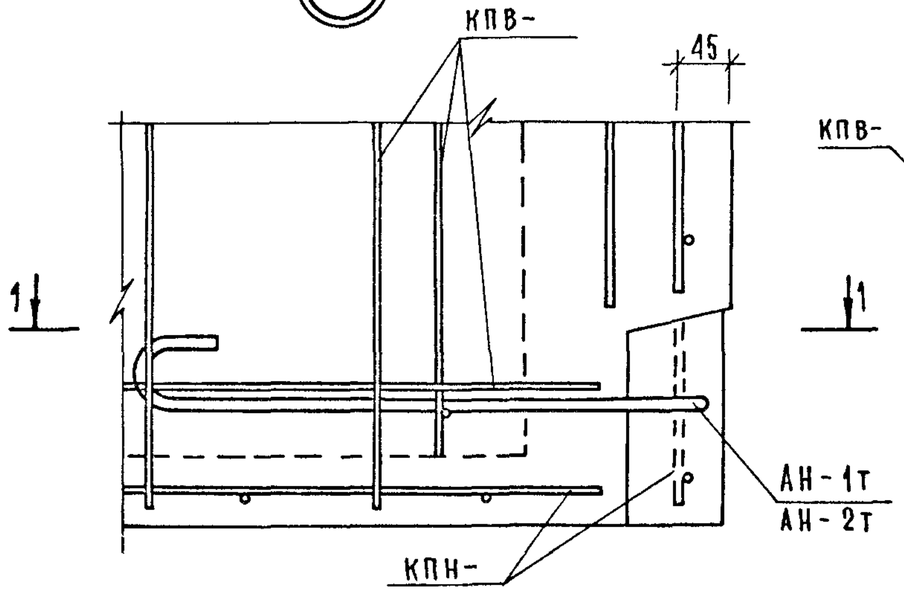

1—1

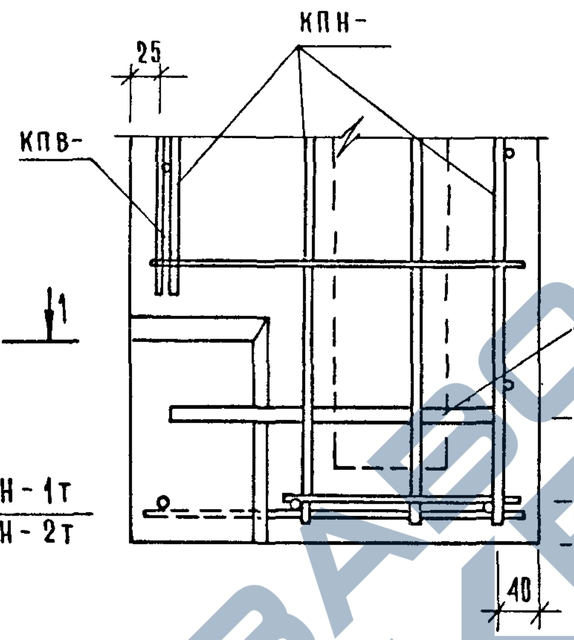

33

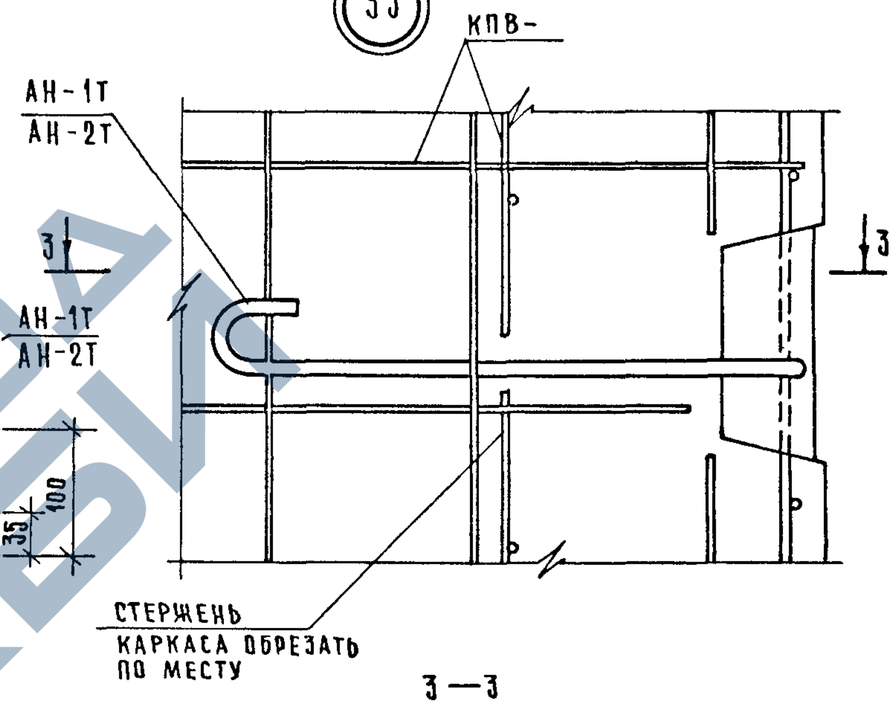

3—3

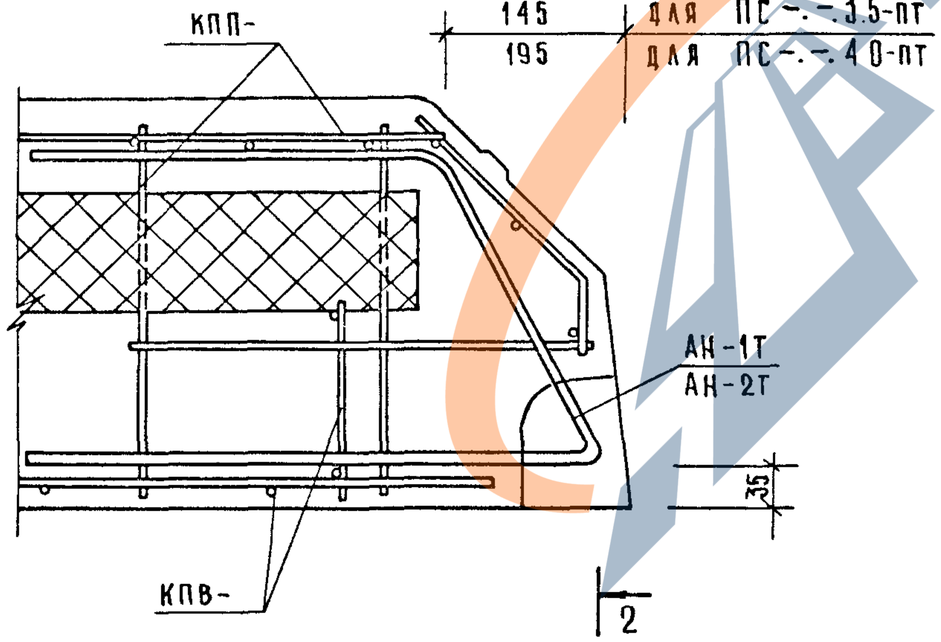

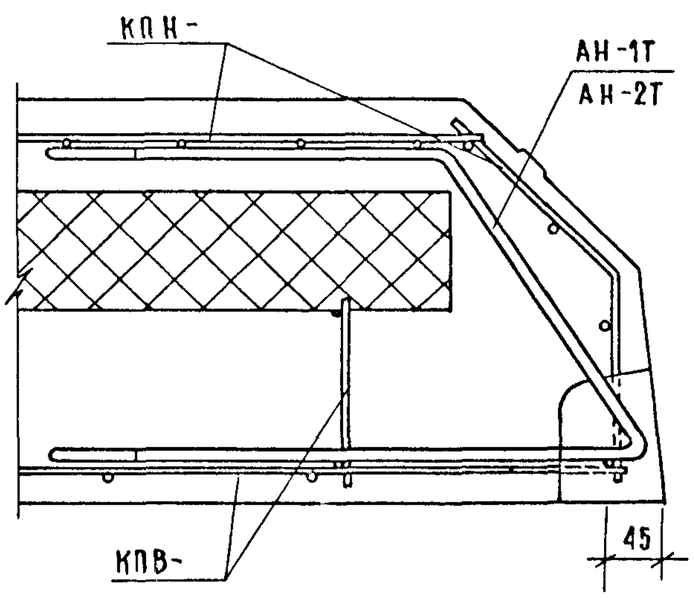

ИНВ.N ПОДЛ | ПОДПИСЬ И ДАТА | ВЗАМ ИНВ.N

1.090.1-1/88.2-4-К45

ЛИСТ 21

https://zavodjbi.com/

https://zavodjbi.com/

34

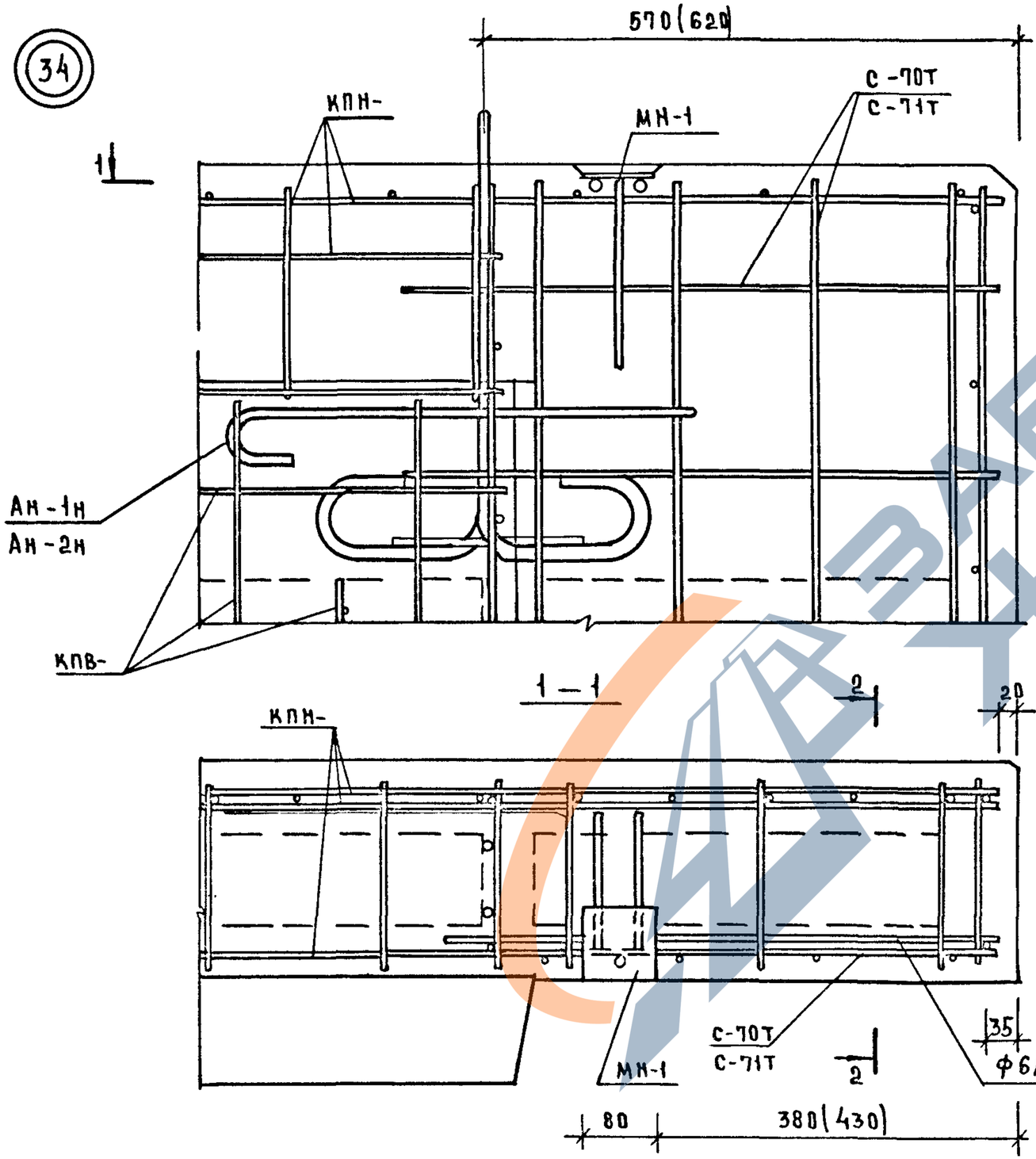

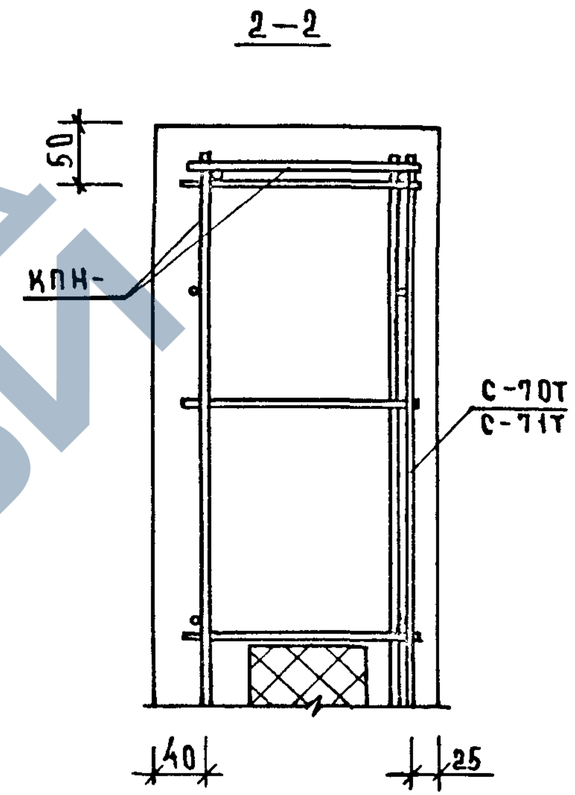

ЗАВОД ЖБИ

35

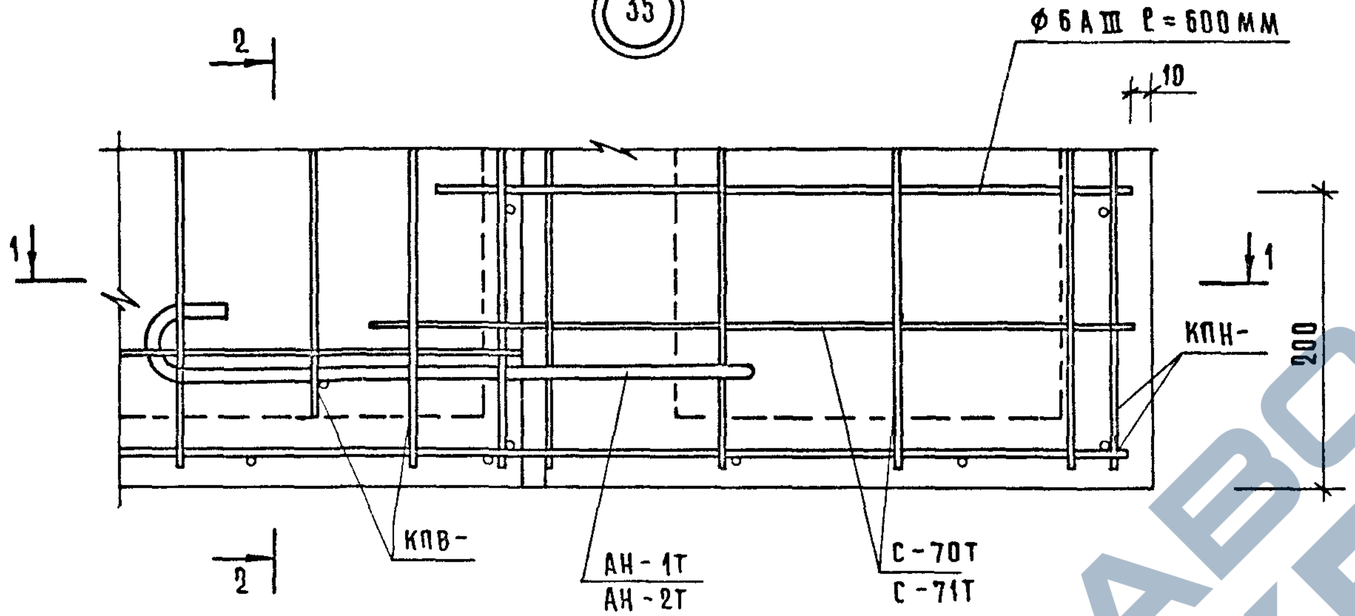

1—1

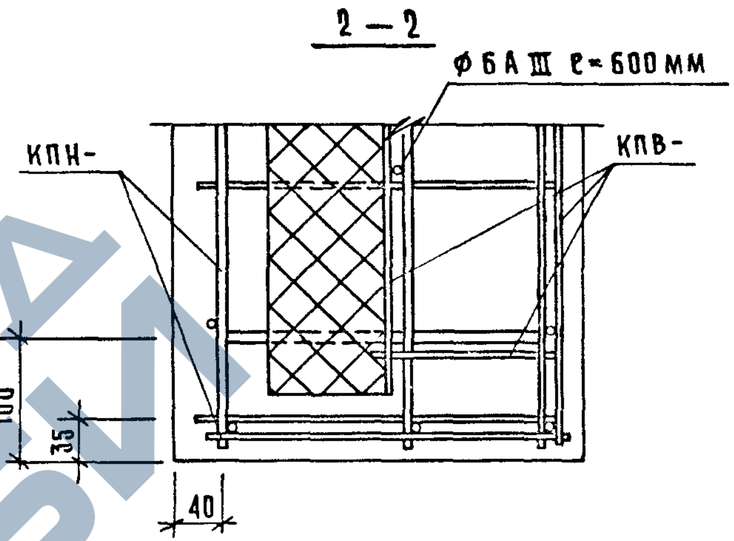

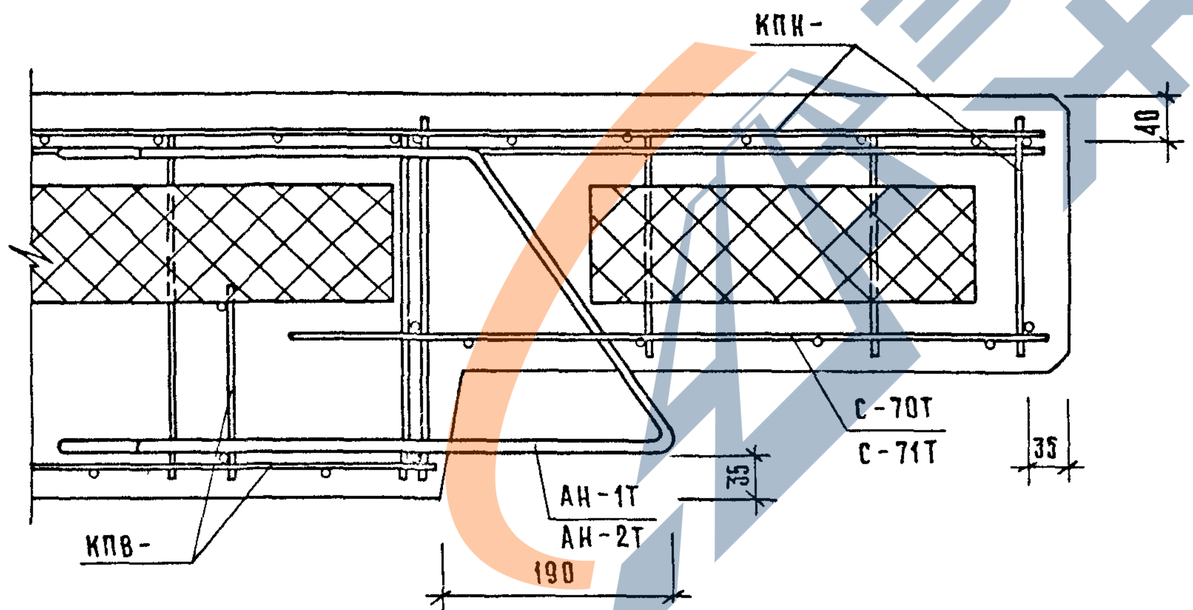

ИНВ N ПОДЛ	ПОДПИСЬ И ДАТА	ВЗАМ. ИНВ. N

1.090.1-1/88.2-4-К45

ЛИСТ 23

23782 138

https://zavodjbi.com/

https://zavodjbi.com/

СХЕМЫ МАРКИРОВКИ УЗЛОВ

ПАНЕЛЬ ТИПА ... ПСО... 33...

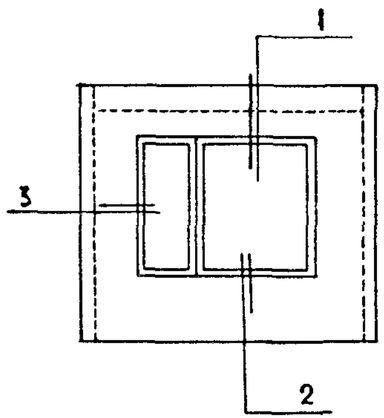

ПАНЕЛЬ ТИПА ПСД ...33...

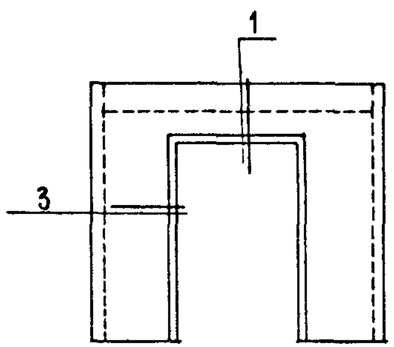

1

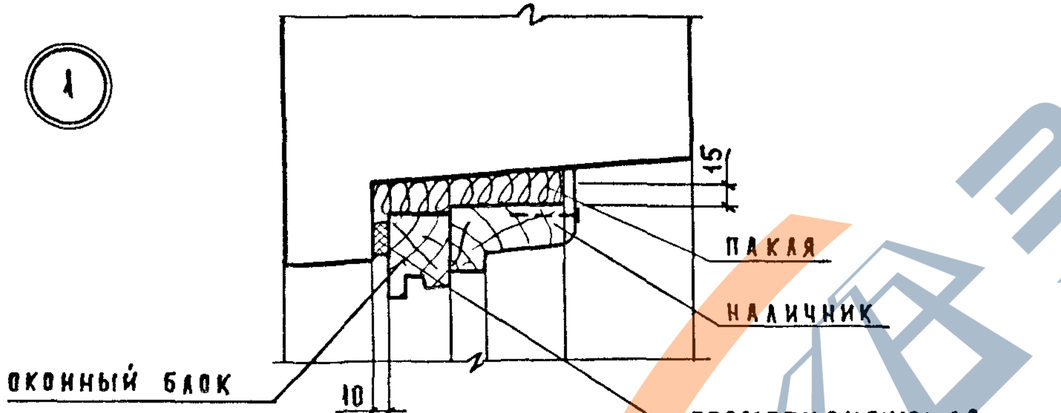

2

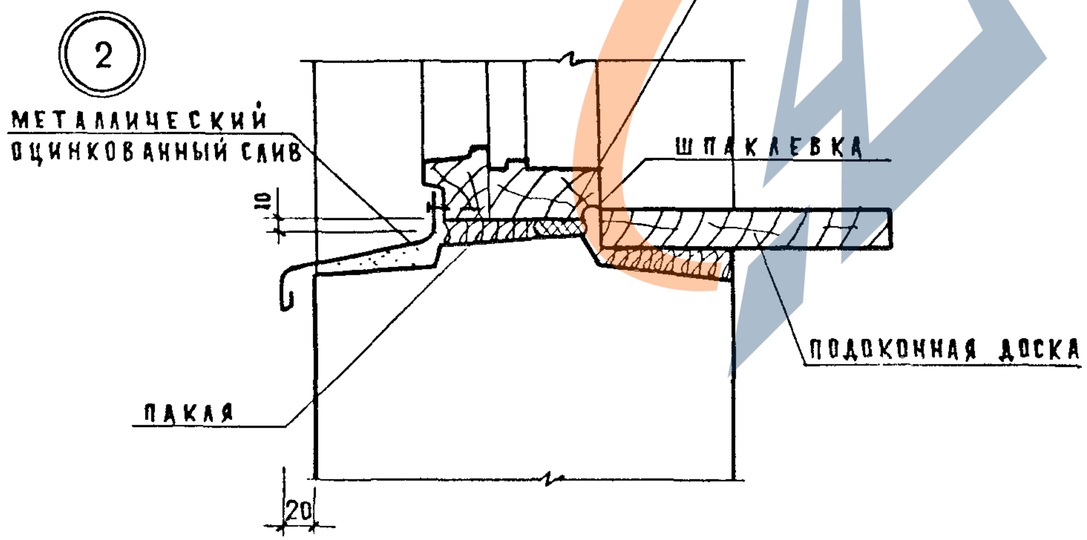

3

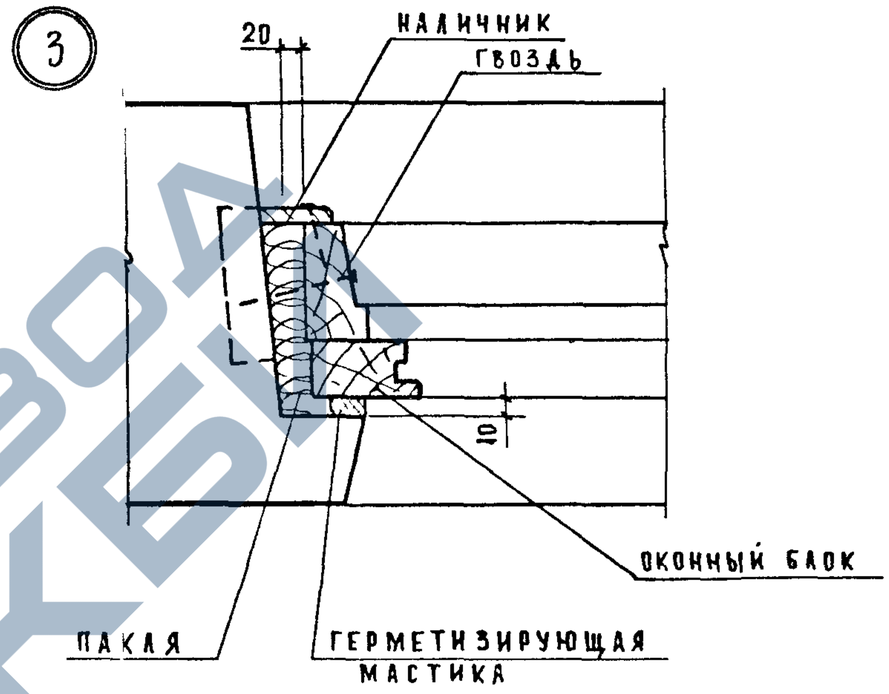

СТОЛЯРНЫЕ ИЗДЕЛИЯ ПРИНИМАЮТСЯ ПО ГОСТ 16289-86, ПО ГОСТ 11214-86.

НАЧ.ОТД	ВОЛЫНСКИЙ		
Н.КОНТР.	ВАСИЛЬЕВА		
ГЛ.КОНСТР	ШАЦ		
ГИП	ОСТРОВА		
ГИП	ОСИНА		

1.090.1-1/88.2-4-к 46

УЗЛЫ УСТАНОВКИ ДЕРЕВЯННЫХ КОРОБОК ОКОН И ДВЕРЕЙ.

СТАДИЯ	ЛИСТ	ЛИСТОВ
Р		1

ЦНИИЭП ТОРГОВО-БЫТОВЫХ ЗДАНИЙ И ТУРИСТСКИХ КОМПЛЕКСОВ

23782 139

https://zavodjbi.com/

САПР ТБЗТК | ТЛП СП | ВЕДИНА ВЕДИНА | ВИНОКУР БУРЛАКОВА

ВЕДОМОСТЬ РАСХОДА СТАЛИ НА 1 ЭЛЕМЕНТ, КГ

МАРКА ЭЛЕМЕНТА	ИЗДЕЛИЯ АРМАТУРНЫЕ								
	АРМАТУРА КЛАССА								
	BPI			AIII			AI		ВСЕГО
	ГОСТ 6727-80			ГОСТ 5781-82			ГОСТ 5781-82		
	⌀4	⌀5	ИТОГО	⌀6	⌀8	ИТОГО	⌀12	ИТОГО	
2ПСО 30.33.3,5-ПТ	20.83	3.45	24.28	19.44	8.52	27.96	6.24	6.24	58.48
2ПСО 30.33.4,0-ПТ	21.50	3.80	25.30	19.44	8.52	27.96	6.64	6.64	59.90
3ПСО 30.33.3,5-ПТ	25.33	3.45	28.78	19.70	8.52	28.22	6.24	6.24	63.24
3ПСО 30.33.4,0-ПТ	26.02	3.80	29.82	19.70	8.52	28.22	6.64	6.64	64.68

ПРОДОЛЖЕНИЕ ВЕДОМОСТИ

ИЗДЕЛИЯ ЗАКЛАДНЫЕ					
АРМАТУРА КЛАССА		ПРОКАТ		ВСЕГО	ОБЩИЙ РАСХОД
AIII					
ГОСТ 5781-82		ГОСТ 103-76			
⌀8	ИТОГО	-6 X 80	ИТОГО		
1.02	1.02	0.60	0.60	1.62	60.10
1.02	1.02	0.60	0.60	1.62	61.52
1.02	1.02	0.60	0.60	1.62	64.86
1.02	1.02	0.60	0.60	1.62	66.30

1. МАРКА СТАЛИ ДЛЯ ПЛАСТИН ЗАКЛАДНЫХ ИЗДЕЛИЙ ДОЛЖНА НАЗНАЧАТЬСЯ В КОНКРЕТНОМ ПРОЕКТЕ В СООТВЕТСТВИИ С ПРИЛОЖЕНИЕМ 2(П.1А) СНИП 2.03-01-84 В ЗАВИСИМОСТИ ОТ ТЕМПЕРАТУРЫ НАРУЖНОГО ВОЗДУХА.

2. В РАСХОД СТАЛИ НА ПАНЕЛИ СЛЕДУЕТ ДОПОЛНИТЕЛЬНО ВКЛЮЧАТЬ РАСХОД НА СТРОПОВОЧНЫЕ ПЕТЛИ, МАРКИ КОТОРЫХ ПОДБИРАЮТСЯ В СООТВЕТСТВИИ С РЕКОМЕНДАЦИЯМИ, ПРИВЕДЕННЫМИ В ТЕХНИЧЕСКИХ ТРЕБОВАНИЯХ (СМ. ТТ ЛИСТ 5)

3. В ВЕДОМОСТИ НЕ УЧТЕН РАСХОД СТАЛИ НА ОСАДКУ АНКЕРОВ ЗАКЛАДНЫХ ДЕТАЛЕЙ В ПРОЦЕССЕ СВАРКИ В ТАВР, КОТОРЫЙ СОСТАВЛЯЕТ ДО 2% РАСХОДА СТАЛИ НА ЭТИ АНКЕРА.

НАЧ.ОТД.	ВОЛЫНСКИЙ	
Н.КОНТР.	ВАСИЛЬЕВА	
ГЛ.КОНСТ	ШАЦ	
ГИП	ОСТРОЗА	
ГИП	ОСИНА	

1.090.1-1/88. 2-4-РС

ВЕДОМОСТЬ РАСХОДА СТАЛИ

СТАДИЯ	ЛИСТ	ЛИСТОВ
Р	1	21

ЦНИИЭП ТОРГОВО-БЫТОВЫХ ЗДАНИЙ И ТУРИСТСКИХ КОМПЛЕКСОВ

ИНВ. ПОДЛ. | ПОДПИСЬ И ДАТА | ВЗАМ.ИНВ.

23782 140

ФОРМАТ А3

https://zavodjbi.com/

https://zavodjbi.com/

ВЕДОМОСТЬ РАСХОДА СТАЛИ НА 1 ЭЛЕМЕНТ, КГ

МАРКА ЭЛЕМЕНТА	ИЗДЕЛИЯ АРМАТУРНЫЕ								
	АРМАТУРА КЛАССА								
	BPI			AIII			AI		ВСЕГО
	ГОСТ 6727-80			ГОСТ 5781-82			ГОСТ 5781-82		
	⌀4	⌀5	ИТОГО	⌀6	⌀8	ИТОГО	⌀12	ИТОГО	
7ПСО 30.33.3,5-ПТ	24.20	3.45	27.65	18.60	5.32	23.92	6.48	6.48	58.05
7ПСО 30.33.4,0-ПТ	24.81	3.80	28.61	18.60	6.32	24.92	6.68	6.68	60.21
8ПСО 30.33.3,5-ПТ	27.14	3.39	30.53	20.20	5.64	25.84	6.48	6.48	62.85
8ПСО 30.33.4,0-ПТ	27.28	3.74	31.02	21.04	5.64	26.68	6.68	6.68	64.38

ПРОДОЛЖЕНИЕ ВЕДОМОСТИ

ИЗДЕЛИЯ ЗАКЛАДНЫЕ					
АРМАТУРА КЛАССА		ПРОКАТ		ВСЕГО	ОБЩИЙ РАСХОД
AIII					
ГОСТ 5781-82		ГОСТ 103-76			
⌀8	ИТОГО	-6 X 80	ИТОГО		
1.02	1.02	0.60	0.60	1.62	59.67
1.02	1.02	0.60	0.60	1.62	61.83
1.02	1.02	0.60	0.60	1.62	64.47
1.02	1.02	0.60	0.60	1.62	66.00

https://zavodjbi.com/

23782 141

https://zavodjbi.com/

ВЕДОМОСТЬ РАСХОДА СТАЛИ НА 1 ЭЛЕМЕНТ, КГ

МАРКА ЭЛЕМЕНТА	ИЗДЕЛИЯ АРМАТУРНЫЕ								
	АРМАТУРА КЛАССА								
	ВРI			AIII			AI		ВСЕГО
	ГОСТ 6727-80			ГОСТ 5781-82			ГОСТ 5781-82		
	Ø4	Ø5	ИТОГО	Ø6	Ø8	ИТОГО	Ø12	ИТОГО	
9ПСО 30.33.3,5-ПТ	27.14	3.39	30.53	20.20	5.64	25.84	6.48	6.48	62.85
9ПСО 30.33.4,0-ПТ	27.28	3.74	31.02	21.04	5.64	26.68	6.68	6.68	64.38
10ПСО 30.33.3,5-ПТ	23.82	3.39	27.21	23.71	8.30	32.01	6.24	6.24	65.46
10ПСО 30.33.4,0-ПТ	24.11	3.74	27.85	24.55	8.30	32.85	6.64	6.64	67.34

ПРОДОЛЖЕНИЕ ВЕДОМОСТИ

ИЗДЕЛИЯ ЗАКЛАДНЫЕ					
АРМАТУРА КЛАССА		ПРОКАТ		ВСЕГО	ОБЩИЙ РАСХОД
AIII					
ГОСТ 5781-82		ГОСТ 103-76			
Ø8	ИТОГО	-6 Х 80	ИТОГО		
1.02	1.02	0.60	0.60	1.62	64.47
1.02	1.02	0.60	0.60	1.62	66.00
1.02	1.02	0.60	0.60	1.62	67.08
1.02	1.02	0.60	0.60	1.62	68.96

САПР ТБЗТК | Т/П СП | ВЕДУЩ. ВЕДУЩ. | ВИЧКУР БУРЛАКОВА

ВЗАМ.ИНВ. | ПОДПИСЬ И ДАТА | ИНВ. ПОДЛ.

1.090.1-1/88. 2-4-РС

ЛИСТ 3

23782 142

https://zavodjbi.com/

ФОРМАТ А3

https://zavodjbi.com/

ВЕДОМОСТЬ РАСХОДА СТАЛИ НА 1 ЭЛЕМЕНТ, КГ

МАРКА ЭЛЕМЕНТА	ИЗДЕЛИЯ АРМАТУРНЫЕ								
	АРМАТУРА КЛАССА								
	ВРI			AIII			AI		ВСЕГО
	ГОСТ 6727-80			ГОСТ 5781-82			ГОСТ 5781-82		
	Ø4	Ø5	ИТОГО	Ø6	Ø8	ИТОГО	Ø12	ИТОГО	
2ПСО 28.33.3,5-ПТ	15.30	3.26	18.56	20.64	8.18	28.82	6.08	6.08	53.46
2ПСО 28.33.4,0-ПТ	15.09	3.60	18.69	20.55	8.10	28.65	6.20	6.20	53.54
3ПСО 29.33.3,5-ПТ	18.05	3.35	21.40	20.04	8.26	28.30	6.16	6.16	55.86
3ПСО 29.33.4,0-ПТ	18.29	3.69	21.98	19.99	8.25	28.24	6.42	6.42	56.64

ПРОДОЛЖЕНИЕ ВЕДОМОСТИ

ИЗДЕЛИЯ ЗАКЛАДНЫЕ					
АРМАТУРА КЛАССА		ПРОКАТ		ВСЕГО	ОБЩИЙ РАСХОД
AIII					
ГОСТ 5781-82		ГОСТ 103-76			
Ø8	ИТОГО	-6 Х 80	ИТОГО		
0.90	0.90	0.60	0.60	1.50	54.96
0.90	0.90	0.60	0.60	1.50	55.04
0.96	0.96	0.60	0.60	1.56	57.42
0.96	0.96	0.60	0.60	1.56	58.20

23782 143

ФОРМАТ А3

https://zavodjbi.com/

https://zavodjbi.com/

САПР ТБЗТК | ТЛП СП | ВЕДУЩ ВЕДУЩ | ВИНОКУР ВИРЛАКОВА

ВЕДОМОСТЬ РАСХОДА СТАЛИ НА 1 ЭЛЕМЕНТ, КГ

МАРКА ЭЛЕМЕНТА	ИЗДЕЛИЯ АРМАТУРНЫЕ								
	АРМАТУРА КЛАССА								
	ВРI			AIII			AI		ВСЕГО
	ГОСТ 6727-80			ГОСТ 5781-82			ГОСТ 5781-82		
	Ø4	Ø5	ИТОГО	Ø6	Ø8	ИТОГО	Ø12	ИТОГО	
4ПСО 29.33.3,5-ПТ	18.05	3.35	21.40	20.04	8.26	28.30	6.16	6.16	55.86
4ПСО 29.33.4,0-ПТ	18.29	3.69	21.98	19.99	8.25	28.24	6.42	6.42	56.64
2ПСО 60.33.3,5-ПТ	37.12	7.44	44.56	36.45	17.83	54.28	6.24	6.24	105.08
2ПСО 60.33.4,0-ПТ	38.14	8.22	46.36	36.45	17.83	54.28	6.64	6.64	107.28

ПРОДОЛЖЕНИЕ ВЕДОМОСТИ

ИЗДЕЛИЯ ЗАКЛАДНЫЕ					ОБЩИЙ РАСХОД
АРМАТУРА КЛАССА		ПРОКАТ		ВСЕГО	
AIII					
ГОСТ 5781-82		ГОСТ 103-76			
Ø8	ИТОГО	-6 Х 80	ИТОГО		
0.96	0.96	0.60	0.60	1.56	57.42
0.96	0.96	0.60	0.60	1.56	58.20
1.53	1.53	0.90	0.90	2.43	107.51
1.53	1.53	0.90	0.90	2.43	109.71

ВЗАМ.ИНВ. | ПОДПИСЬ И ДАТА | ИНВ. ПОДЛ.

23782 144

https://zavodjbi.com/

https://zavodjbi.com/

ВЕДОМОСТЬ РАСХОДА СТАЛИ НА 1 ЭЛЕМЕНТ, КГ

МАРКА ЭЛЕМЕНТА	ИЗДЕЛИЯ АРМАТУРНЫЕ								
	АРМАТУРА КЛАССА								
	BPI			AIII			AI		ВСЕГО
	ГОСТ 6727-80			ГОСТ 5781-82			ГОСТ 5781-82		
	⌀4	⌀5	ИТОГО	⌀6	⌀8	ИТОГО	⌀12	ИТОГО	
ПСЛ 30.33.3,5-ПТ	23.04	3.45	26.49	20.38	14.76	35.14	6.48	6.48	68.11
ПСЛ 30.33.4,0-ПТ	23.82	3.80	27.62	20.38	14.76	35.14	6.68	6.68	69.44
ПСЛ 28.33.3,5-ПТ	18.89	3.26	22.15	21.58	14.07	35.65	6.24	6.24	64.04
ПСЛ 28.33.4,0-ПТ	19.37	3.60	22.97	21.49	13.92	35.41	6.36	6.36	64.74

ПРОДОЛЖЕНИЕ ВЕДОМССТИ

ИЗДЕЛИЯ ЗАКЛАДНЫЕ					
АРМАТУРА КЛАССА		ПРОКАТ		ВСЕГО	ОБЩИЙ РАСХОД
AIII					
ГОСТ 5781-82		ГОСТ 103-76			
⌀8	ИТОГО	-6 X 80	ИТОГО		
1.02	1.02	0.60	0.60	1.62	69.73
1.02	1.02	0.60	0.60	1.62	71.06
0.90	0.90	0.60	0.60	1.50	65.54
0.90	0.90	0.60	0.60	1.50	66.24

23782 145

https://zavodjbi.com/

ВЕДОМОСТЬ РАСХОДА СТАЛИ НА 1 ЭЛЕМЕНТ, КГ

МАРКА ЭЛЕМЕНТА	ИЗДЕЛИЯ АРМАТУРНЫЕ								
	АРМАТУРА КЛАССА								
	ВРI			AIII			AI		ВСЕГО
	ГОСТ 6727-80			ГОСТ 5781-82			ГОСТ 5781-82		
	Ø4	Ø5	ИТОГО	Ø6	Ø8	ИТОГО	Ø12	ИТОГО	
1ПСЛ 29.33.3,5-ПТ	20.95	3.35	24.30	20.98	14.15	35.13	6.36	6.36	65.79
1ПСЛ 29.33.4,0-ПТ	21.59	3.69	25.28	20.73	14.07	34.80	6.52	6.52	66.60
2ПСЛ 29.33.3,5-ПТ	20.95	3.35	24.30	20.98	14.15	35.13	6.36	6.36	65.79
2ПСЛ 29.33.4,0-ПТ	21.59	3.69	25.28	20.73	14.07	34.80	6.52	6.52	66.60

ПРОДОЛЖЕНИЕ ВЕДОМОСТИ

ИЗДЕЛИЯ ЗАКЛАДНЫЕ					
АРМАТУРА КЛАССА		ПРОКАТ		ВСЕГО	ОБЩИЙ РАСХОД
AIII					
ГОСТ 5781-82		ГОСТ 103-76			
Ø8	ИТОГО	-6 Х 80	ИТОГО		
0.96	0.96	0.60	0.60	1.56	67.35
0.96	0.96	0.60	0.60	1.56	68.16
0.96	0.96	0.60	0.60	1.56	67.35
0.96	0.96	0.60	0.60	1.56	68.16

ВИНОКУР БЫРЛАКОВА
ВЕДИНА ВЕДИНА
Т/П СП
САПР ТБЗТК
ВЗАМ.ИНВ.
ПОДПИСЬ И ДАТА
ИНВ. ПОДЛ.

https://zavodjbi.com/
23782 146

https://zavodjbi.com/

ВЕДОМОСТЬ РАСХОДА СТАЛИ НА 1 ЭЛЕМЕНТ, КГ

МАРКА ЭЛЕМЕНТА	ИЗДЕЛИЯ АРМАТУРНЫЕ								
	АРМАТУРА КЛАССА								
	ВРI			AIII			AI		ВСЕГО
	ГОСТ 6727-80			ГОСТ 5781-82			ГОСТ 5781-82		
	⌀4	⌀5	ИТОГО	⌀6	⌀8	ИТОГО	⌀12	ИТОГО	
1ПСД 28.33.3,5-ПТ	6.74	3.26	10.00	19.62	5.13	24.75	6.08	6.08	40.83
1ПСД 28.33.4,0-ПТ	6.38	3.60	9.98	19.53	5.09	24.62	6.20	6.20	40.80
1ПСД 29.33.3,5-ПТ	9.54	3.35	12.89	19.02	5.13	24.15	6.16	6.16	43.20
1ПСД 29.33.4,0-ПТ	9.63	3.69	13.32	18.97	5.09	24.06	6.42	6.42	43.80

ПРОДОЛЖЕНИЕ ВЕДОМОСТИ

ИЗДЕЛИЯ ЗАКЛАДНЫЕ					
АРМАТУРА КЛАССА		ПРОКАТ		ВСЕГО	ОБЩИЙ РАСХОД
AIII					
ГОСТ 5781-82		ГОСТ 103-76			
⌀8	ИТОГО	-6 Х 80	ИТОГО		
0.90	0.90	0.60	0.60	1.50	42.33
0.90	0.90	0.60	0.60	1.50	42.30
0.96	0.96	0.60	0.60	1.56	44.76
0.96	0.96	0.60	0.60	1.56	45.36

https://zavodjbi.com/

23782 147

https://zavodjbi.com/

ВЕДОМОСТЬ РАСХОДА СТАЛИ НА 1 ЭЛЕМЕНТ, КГ

МАРКА ЭЛЕМЕНТА	ИЗДЕЛИЯ АРМАТУРНЫЕ								
	АРМАТУРА КЛАССА								
	ВРI			AIII			AI		ВСЕГО
	ГОСТ 6727-80			ГОСТ 5781-82			ГОСТ 5781-82		
	Ø4	Ø5	ИТОГО	Ø6	Ø8	ИТОГО	Ø12	ИТОГО	
3ПСД 30.33.3,5-ПТ	24.86	0.00	24.86	10.73	1.91	12.64	6.48	6.48	43.98
3ПСД 30.33.4,0-ПТ	25.41	0.00	25.41	10.73	1.91	12.64	6.68	6.68	44.73
4ПСД 30.33.3,5-ПТ	12.34	3.45	15.79	18.42	5.15	23.57	6.24	6.24	45.60
4ПСД 30.33.4,0-ПТ	12.88	3.80	16.68	18.42	5.15	23.57	6.64	6.64	46.89

ПРОДОЛЖЕНИЕ ВЕДОМОСТИ

ИЗДЕЛИЯ ЗАКЛАДНЫЕ					
АРМАТУРА КЛАССА		ПРОКАТ		ВСЕГО	ОБЩИЙ РАСХОД
AIII					
ГОСТ 5781-82		ГОСТ 103-76			
Ø8	ИТОГО	-6 X 80	ИТОГО		
1.02	1.02	0.60	0.60	1.62	45.60
1.02	1.02	0.60	0.60	1.62	46.35
1.02	1.02	0.60	0.60	1.62	47.22
1.02	1.02	0.60	0.60	1.62	48.51

САПР	ТЛП	ВЕД.ИНЖ	ВИНОКУР
ТБЗТК	СП	ВЕД.ИНЖ	БУРЛАКОВА

ИНВ. ПОДЛ. | ПОДПИСЬ И ДАТА | ВЗАМ.ИНВ.

1.090.1-1/88. 2-4-РС

ЛИСТ 9

23782 148

ФОРМАТ А3

https://zavodjbi.com/

https://zavodjbi.com/

ВЕДОМОСТЬ РАСХОДА СТАЛИ НА 1 ЭЛЕМЕНТ, КГ

МАРКА ЭЛЕМЕНТА	ИЗДЕЛИЯ АРМАТУРНЫЕ								
	АРМАТУРА КЛАССА								
	ВРI			AIII			AI		ВСЕГО
	ГОСТ 6727-80			ГОСТ 5781-82			ГОСТ 5781-82		
	⌀4	⌀5	ИТОГО	⌀6	⌀8	ИТОГО	⌀12	ИТОГО	
2ПСД 29.33.3,5-ПТ	9.54	3.35	12.89	19.02	5.13	24.15	6.16	6.16	43.20
2ПСД 29.33.4,0-ПТ	9.63	3.69	13.32	18.97	5.09	24.06	6.42	6.42	43.80
5ПСД 29.33.3,5-ПТ	22.53	0.00	22.53	11.42	1.91	13.33	6.72	6.72	42.58
5ПСД 29.33.4,0-ПТ	22.94	0.00	22.94	11.40	1.91	13.31	6.88	6.88	43.13

ПРОДОЛЖЕНИЕ ВЕДОМОСТИ

ИЗДЕЛИЯ ЗАКЛАДНЫЕ				ВСЕГО	ОБЩИЙ РАСХОД
АРМАТУРА КЛАССА		ПРОКАТ			
AIII					
ГОСТ 5781-82		ГОСТ 103-76			
⌀8	ИТОГО	-6 Х 80	ИТОГО		
0.96	0.96	0.60	0.60	1.56	44.76
0.96	0.96	0.60	0.60	1.56	45.36
0.96	0.96	0.60	0.60	1.56	44.14
0.96	0.96	0.60	0.60	1.56	44.69

23782 149

https://zavodjbi.com/

ВЕДОМОСТЬ РАСХОДА СТАЛИ НА 1 ЭЛЕМЕНТ, КГ

МАРКА ЭЛЕМЕНТА	ИЗДЕЛИЯ АРМАТУРНЫЕ							
	АРМАТУРА КЛАССА							
	ВРI		AIII			AI		ВСЕГО
	ГОСТ 6727-80		ГОСТ 5781-82			ГОСТ 5781-82		
	⌀4	ИТОГО	⌀6	⌀8	ИТОГО	⌀12	ИТОГО	
6ПСД 29.33.3,5-ПТ	22.53	22.53	11.42	1.91	13.33	6.72	6.72	42.58
6ПСД 29.33.4,0-ПТ	22.94	22.94	11.40	1.91	13.31	6.88	6.88	43.13
ПС 30.33.3,5-ПТ	30.54	30.54	12.00	0.00	12.00	6.48	6.48	49.02
ПС 30.33.4,0-ПТ	31.13	31.13	12.00	0.00	12.00	6.68	6.68	49.81

ПРОДОЛЖЕНИЕ ВЕДОМОСТИ

ИЗДЕЛИЯ ЗАКЛАДНЫЕ				ВСЕГО	ОБЩИЙ РАСХОД
АРМАТУРА КЛАССА		ПРОКАТ			
AIII					
ГОСТ 5781-82		ГОСТ 103-76			
⌀8	ИТОГО	-6 Х 80	ИТОГО		
0.96	0.96	0.60	0.60	1.56	44.14
0.96	0.96	0.60	0.60	1.56	44.69
1.02	1.02	0.60	0.60	1.62	50.64
1.02	1.02	0.60	0.60	1.62	51.43

ВИНОКУР ВЕДИНА ТЛП СП САПР ТБЗТК
ВЫРЛАКОВА ВЕДИНА СП ТБЗТК
ВЗАМ.ИНВ. ПОДПИСЬ И ДАТА ИНВ. ПОДЛ.

https://zavodjbi.com/

https://zavodjbi.com/

ВЕДОМОСТЬ РАСХОДА СТАЛИ НА 1 ЭЛЕМЕНТ, КГ

МАРКА ЭЛЕМЕНТА	ИЗДЕЛИЯ АРМАТУРНЫЕ						
	АРМАТУРА КЛАССА						
	ВРI		AIII		AI		ВСЕГО
	ГОСТ 6727-80		ГОСТ 5781-82		ГОСТ 5781-82		
	⌀4	ИТОГО	⌀6	ИТОГО	⌀12	ИТОГО	
ПС 18.33.3,5-ПТ	19.43	19.43	8.30	8.30	6.48	6.48	34.21
ПС 18.33.4,0-ПТ	19.93	19.93	8.30	8.30	6.68	6.68	34.91
ПС 12.33.3,5-ПТ	13.04	13.04	5.44	5.44	6.48	6.48	24.96
ПС 12.33.4,0-ПТ	13.39	13.39	5.44	5.44	6.68	6.68	25.51

ПРОДОЛЖЕНИЕ ВЕДОМОСТИ

ИЗДЕЛИЯ ЗАКЛАДНЫЕ					
АРМАТУРА КЛАССА		ПРОКАТ		ВСЕГО	ОБЩИЙ РАСХОД
AIII					
ГОСТ 5781-82		ГОСТ 103-76			
⌀8	ИТОГО	-6 Х 80	ИТОГО		
1.02	1.02	0.60	0.60	1.62	35.83
1.02	1.02	0.60	0.60	1.62	36.53
1.02	1.02	0.60	0.60	1.62	26.58
1.02	1.02	0.60	0.60	1.62	27.13

https://zavodjbi.com/

САПР	ГАЗТК
ГЛП	СП
ВЕДУЩИЙ	ВЕДУЩИЙ
ВИНОКУР	БИРЛАКОВА

ВЕДОМОСТЬ РАСХОДА СТАЛИ НА 1 ЭЛЕМЕНТ, КГ

МАРКА ЭЛЕМЕНТА	ИЗДЕЛИЯ АРМАТУРНЫЕ						
	АРМАТУРА КЛАССА						
	ВРI		AIII		AI		ВСЕГО
	ГОСТ 6727-80		ГОСТ 5781-82		ГОСТ 5781-82		
	⌀4	ИТОГО	⌀6	ИТОГО	⌀12	ИТОГО	
ПС 30.16.3,5-ПТ	15.27	15.27	7.30	7.30	4.40	4.40	26.97
ПС 30.16.4,0-ПТ	15.36	15.36	7.30	7.30	4.52	4.52	27.18
1ПС 33.33.3,5-ПТ	32.23	32.23	14.50	14.50	6.72	6.72	53.45
1ПС 33.33.4,0-ПТ	33.20	33.20	14.54	14.54	6.88	6.88	54.62

ПРОДОЛЖЕНИЕ ВЕДОМОСТИ

ИЗДЕЛИЯ ЗАКЛАДНЫЕ					
АРМАТУРА КЛАССА	ПРОКАТ			ВСЕГО	ОБЩИЙ РАСХОД
AIII					
ГОСТ 5781-82		ГОСТ 103-76			
⌀8	ИТОГО	-6 Х 80	ИТОГО		
1.02	1.02	0.60	0.60	1.62	28.59
1.02	1.02	0.60	0.60	1.62	28.80
1.02	1.02	0.60	0.60	1.62	55.07
1.02	1.02	0.60	0.60	1.62	56.24

ВЗАМ.ИНВ.

ПОДПИСЬ И ДАТА

ИНВ. ПОДЛ.

23782 152

ФОРМАТ А3

https://zavodjbi.com/

https://zavodjbi.com/

ВЕДОМОСТЬ РАСХОДА СТАЛИ НА 1 ЭЛЕМЕНТ, КГ

МАРКА ЭЛЕМЕНТА	ИЗДЕЛИЯ АРМАТУРНЫЕ						
	АРМАТУРА КЛАССА						
	BPI		AIII		AI		ВСЕГО
	ГОСТ 6727-80		ГОСТ 5781-82		ГОСТ 5781-82		
	⌀4	ИТОГО	⌀6	ИТОГО	⌀12	ИТОГО	
1ПС 21.33.3,5-ПТ	21.17	21.17	10.80	10.80	6.72	6.72	38.69
1ПС 21.33.4,0-ПТ	22.06	22.06	10.85	10.85	6.88	6.88	39.79
1ПС 15.33.3,5-ПТ	14.75	14.75	7.84	7.84	6.72	6.72	29.31
1ПС 15.33.4,0-ПТ	15.53	15.53	7.88	7.88	6.88	6.88	30.29

ПРОДОЛЖЕНИЕ ВЕДОМОСТИ

ИЗДЕЛИЯ ЗАКЛАДНЫЕ					
АРМАТУРА КЛАССА		ПРОКАТ		ВСЕГО	ОБЩИЙ РАСХОД
AIII					
ГОСТ 5781-82		ГОСТ 103-76			
⌀8	ИТОГО	-6 Х 80	ИТОГО		
1.02	1.02	0.60	0.60	1.62	40.31
1.02	1.02	0.60	0.60	1.62	41.41
1.02	1.02	0.60	0.60	1.62	30.93
1.02	1.02	0.60	0.60	1.62	31.91

23782 153

ФОРМАТ А3

https://zavodjbi.com/

https://zavodjbi.com/

ВЕДОМОСТЬ РАСХОДА СТАЛИ НА 1 ЭЛЕМЕНТ, КГ

МАРКА ЭЛЕМЕНТА	ИЗДЕЛИЯ АРМАТУРНЫЕ						
	АРМАТУРА КЛАССА						
	BPI		AIII		AI		ВСЕГО
	ГОСТ 6727-80		ГОСТ 5781-82		ГОСТ 5781-82		
	Ø4	ИТОГО	Ø6	ИТОГО	Ø12	ИТОГО	
2ПС 33.33.3,5-ПТ	32.23	32.23	14.50	14.50	6.72	6.72	53.45
2ПС 33.33.4,0-ПТ	33.20	33.20	14.54	14.54	6.88	6.88	54.62
2ПС 21.33.3,5-ПТ	21.17	21.17	10.80	10.80	6.72	6.72	38.69
2ПС 21.33.4,0-ПТ	22.06	22.06	10.85	10.85	6.88	6.88	39.79

ПРОДОЛЖЕНИЕ ВЕДОМОСТИ

ИЗДЕЛИЯ ЗАКЛАДНЫЕ					
АРМАТУРА КЛАССА		ПРОКАТ		ВСЕГО	ОБЩИЙ РАСХОД
AIII					
ГОСТ 5781-82		ГОСТ 103-76			
Ø8	ИТОГО	-6 X 80	ИТОГО		
1.02	1.02	0.60	0.60	1.62	55.07
1.02	1.02	0.60	0.60	1.62	56.24
1.02	1.02	0.60	0.60	1.62	40.31
1.02	1.02	0.60	0.60	1.62	41.41

САПР ТБЗТК | ТЛП СП | ВЕДИНХ ВЕДИНХ | ВИНОКУР БУРЛАКОВА

ИНВ. ПОДЛ. | ПОДПИСЬ И ДАТА | ВЗАМ.ИНВ.

1.090.1-1/88. 2-4-РС

ЛИСТ 15

23782 154

https://zavodjbi.com/

ВЕДОМОСТЬ РАСХОДА СТАЛИ НА 1 ЭЛЕМЕНТ, КГ

МАРКА ЭЛЕМЕНТА	ИЗДЕЛИЯ АРМАТУРНЫЕ						
	АРМАТУРА КЛАССА						
	ВРI		AIII		AI		ВСЕГО
	ГОСТ 6727-80		ГОСТ 5781-82		ГОСТ 5781-82		
	⌀4	ИТОГО	⌀6	ИТОГО	⌀12	ИТОГО	
2ПС 15.33.3,5-ПТ	14.75	14.75	7.84	7.84	6.72	6.72	29.31
2ПС 15.33.4,0-ПТ	15.53	15.53	7.88	7.88	6.88	6.88	30.29
1ПС 29.33.3,5-ПТ	28.20	28.20	12.65	12.65	6.72	6.72	47.57
1ПС 29.33.4,0-ПТ	28.65	28.65	12.61	12.61	6.88	6.88	48.14

ПРОДОЛЖЕНИЕ ВЕДОМОСТИ

ИЗДЕЛИЯ ЗАКЛАДНЫЕ				ВСЕГО	ОБЩИЙ РАСХОД
АРМАТУРА КЛАССА		ПРОКАТ			
AIII					
ГОСТ 5781-82		ГОСТ 103-76			
⌀8	ИТОГО	-6 X 80	ИТОГО		
1.02	1.02	0.60	0.60	1.62	30.93
1.02	1.02	0.60	0.60	1.62	31.91
0.96	0.96	0.60	0.60	1.56	49.13
0.96	0.96	0.60	0.60	1.56	49.70

23782 155
https://zavodjbi.com/

https://zavodjbi.com/

САПР ТБЗТК | Т/П СП | ВЕД.ИНЖ. ВЕД.ИНЖ. | ВИНОКУР ВЫРЛАКОВА

ВЕДОМОСТЬ РАСХОДА СТАЛИ НА 1 ЭЛЕМЕНТ, КГ

МАРКА ЭЛЕМЕНТА	ИЗДЕЛИЯ АРМАТУРНЫЕ						
	АРМАТУРА КЛАССА						
	AI		AIII		AI		ВСЕГО
	ГОСТ 6727-80		ГОСТ 5781-82		ГОСТ 5781-82		
	⌀4	ИТОГО	⌀6	ИТОГО	⌀12	ИТОГО	
1ПС 17.33.3,5-ПТ	17.14	17.14	8.95	8.95	6.72	6.72	32.81
1ПС 17.33.4,0-ПТ	17.43	17.43	8.93	8.93	6.88	6.88	33.24
1ПС 11.33.3,5-ПТ	10.70	10.70	6.09	6.09	6.72	6.72	23.51
1ПС 11.33.4,0-ПТ	10.92	10.92	6.07	6.07	6.88	6.88	23.87

ПРОДОЛЖЕНИЕ ВЕДОМОСТИ

ИЗДЕЛИЯ ЗАКЛАДНЫЕ					
АРМАТУРА КЛАССА		ПРОКАТ		ВСЕГО	ОБЩИЙ РАСХОД
AIII					
ГОСТ 5781-82		ГОСТ 103-76			
⌀8	ИТОГО	-6 Х 80	ИТОГО		
0.96	0.96	0.60	0.60	1.56	34.37
0.96	0.96	0.60	0.60	1.56	34.80
0.96	0.96	0.60	0.60	1.56	25.07
0.96	0.96	0.60	0.60	1.56	25.43

ИНВ. ПОДЛ. | ПОДПИСЬ И ДАТА | ВЗАМ.ИНВ.

https://zavodjbi.com/

https://zavodjbi.com/

ВЕДОМОСТЬ РАСХОДА СТАЛИ НА 1 ЭЛЕМЕНТ, КГ

МАРКА ЭЛЕМЕНТА	ИЗДЕЛИЯ АРМАТУРНЫЕ						
	АРМАТУРА КЛАССА						
	ВРI		AIII		AI		ВСЕГО
	ГОСТ 6727-80		ГОСТ 5781-82		ГОСТ 5781-82		
	⌀4	ИТОГО	⌀6	ИТОГО	⌀12	ИТОГО	
1ПС 29.16.3,5-ПТ	14.12	14.12	7.59	7.59	4.52	4.52	26.23
1ПС 29.16.4,0-ПТ	14.27	14.27	7.55	7.55	4.62	4.62	26.44
2ПС 29.33.3,5-ПТ	28.20	28.20	12.65	12.65	6.72	6.72	47.57
2ПС 29.33.4,0-ПТ	28.65	28.65	12.61	12.61	6.88	6.88	48.14

ПРОДОЛЖЕНИЕ ВЕДОМОСТИ

ИЗДЕЛИЯ ЗАКЛАДНЫЕ					
АРМАТУРА КЛАССА		ПРОКАТ		ВСЕГО	ОБЩИЙ РАСХОД
AIII					
ГОСТ 5781-82		ГОСТ 103-76			
⌀8	ИТОГО	-6 Х 80	ИТОГО		
0.96	0.96	0.60	0.60	1.56	27.79
0.96	0.96	0.60	0.60	1.56	28.00
0.96	0.96	0.60	0.60	1.56	49.13
0.96	0.96	0.60	0.60	1.56	49.70

23782 157

https://zavodjbi.com/

https://zavodjbi.com/

САПР ТБЗТК | Т/П СП | ВЕД.ИНЖ. ВЕД.ИНЖ. | ВИНОКУР БУРЛАКОВА

ВЕДОМОСТЬ РАСХОДА СТАЛИ НА 1 ЭЛЕМЕНТ, КГ

МАРКА ЭЛЕМЕНТА	ИЗДЕЛИЯ АРМАТУРНЫЕ						ВСЕГО
	АРМАТУРА КЛАССА						
	AI		AIII		AI		
	ГОСТ 6727-80		ГОСТ 5781-82		ГОСТ 5781-82		
	⌀4	ИТОГО	⌀6	ИТОГО	⌀12	ИТОГО	
2ПС 17.33.3,5-ПТ	17.14	17.14	8.95	8.95	6.72	6.72	32.81
2ПС 17.33.4,0-ПТ	17.43	17.43	8.93	8.93	6.88	6.88	33.24
2ПС 11.33.3,5-ПТ	10.70	10.70	6.09	6.09	6.72	6.72	23.51
2ПС 11.33.4,0-ПТ	10.92	10.92	6.07	6.07	6.88	6.88	23.87

ПРОДОЛЖЕНИЕ ВЕДОМОСТИ

ИЗДЕЛИЯ ЗАКЛАДНЫЕ					
АРМАТУРА КЛАССА		ПРОКАТ		ВСЕГО	ОБЩИЙ РАСХОД
AIII					
ГОСТ 5781-82		ГОСТ 103-76			
⌀8	ИТОГО	-6 X 80	ИТОГО		
0.96	0.96	0.60	0.60	1.56	34.37
0.96	0.96	0.60	0.60	1.56	34.80
0.96	0.96	0.60	0.60	1.56	25.07
0.96	0.96	0.60	0.60	1.56	25.43

ИНВ. ПОДЛ. | ПОДПИСЬ И ДАТА | ВЗАМ.ИНВ.

23782 158

https://zavodjbi.com/

https://zavodjbi.com/

ВЕДОМОСТЬ РАСХОДА СТАЛИ НА 1 ЭЛЕМЕНТ, КГ

МАРКА ЭЛЕМЕНТА	ИЗДЕЛИЯ АРМАТУРНЫЕ						
	АРМАТУРА КЛАССА						
	ВРI		AIII		AI		ВСЕГО
	ГОСТ 6727-80		ГОСТ 5781-82		ГОСТ 5781-82		
	⌀4	ИТОГО	⌀6	ИТОГО	⌀12	ИТОГО	
2ПС 29.16.3,5-ПТ	14.12	14.12	7.59	7.59	4.52	4.52	26.23
2ПС 29.16.4,0-ПТ	13.86	13.86	7.55	7.55	4.62	4.62	26.03
ПС 28.33.3,5-ПТ	26.20	26.20	13.29	13.29	6.96	6.96	46.45
ПС 28.33.4,0-ПТ	26.17	26.17	13.25	13.25	7.08	7.08	46.50

ПРОДОЛЖЕНИЕ ВЕДОМОСТИ

ИЗДЕЛИЯ ЗАКЛАДНЫЕ				ВСЕГО	ОБЩИЙ РАСХОД
АРМАТУРА КЛАССА		ПРОКАТ			
AIII					
ГОСТ 5781-82		ГОСТ 103-76			
⌀8	ИТОГО	-6 Х 80	ИТОГО		
0.96	0.96	0.60	0.60	1.56	27.79
0.96	0.96	0.60	0.60	1.56	27.59
0.90	0.90	0.60	0.60	1.50	47.95
0.90	0.90	0.60	0.60	1.50	48.00

23782 159

https://zavodjbi.com/

https://zavodjbi.com/

ВЕДОМОСТЬ РАСХОДА СТАЛИ НА 1 ЭЛЕМЕНТ, КГ

МАРКА ЭЛЕМЕНТА	ИЗДЕЛИЯ АРМАТУРНЫЕ						
	АРМАТУРА КЛАССА						
	BPI		AIII		AI		ВСЕГО
	ГОСТ 6727-80		ГОСТ 5781-82		ГОСТ 5781-82		
	⌀4	ИТОГО	⌀6	ИТОГО	⌀12	ИТОГО	
ПС 28.16.3,5-ПТ	13.12	13.12	7.87	7.87	4.64	4.64	25.63
ПС 28.16.4,0-ПТ	13.17	13.17	7.83	7.83	4.72	4.72	25.72
1ПС 14.33.3,5-ПТ	12.68	12.68	8.46	8.46	6.96	6.96	28.10
1ПС 14.33.4,0-ПТ	13.00	13.00	8.48	8.48	7.08	7.08	28.56
2ПС 14.33.3,5-ПТ	12.68	12.68	8.46	8.46	6.96	6.96	28.10
2ПС 14.33.4,0-ПТ	13.00	13.00	8.48	8.48	7.08	7.08	28.56

ПРОДОЛЖЕНИЕ ВЕДОМОСТИ

ИЗДЕЛИЯ ЗАКЛАДНЫЕ				ВСЕГО	ОБЩИЙ РАСХОД
АРМАТУРА КЛАССА		ПРОКАТ			
AIII					
ГОСТ 5781-82		ГОСТ 103-76			
⌀8	ИТОГО	-6 X 80	ИТОГО		
0.90	0.90	0.60	0.60	1.50	27.13
0.90	0.90	0.60	0.60	1.50	27.22
0.96	0.96	0.60	0.60	1.56	29.66
0.96	0.96	0.60	0.60	1.56	30.12
0.96	0.96	0.60	0.60	1.56	29.66
0.96	0.96	0.60	0.60	1.56	30.12

ЗАВОД ЖБИ

САПР ТБЗТК | ГАП СП | ВЕДИНА ВЕДИНА | ВИНОКУР БУРЛАКОВА

ИНВ. ПОДЛ | ПОДПИСЬ И ДАТА | ВЗАМ.ИНВ

23782 (160)

https://zavodjbi.com/