https://zavodjbi.com/

ГОСУДАРСТВЕННЫЙ КОМИТЕТ СОВЕТА МИНИСТРОВ СССР ПО ДЕЛАМ СТРОИТЕЛЬСТВА
(ГОССТРОЙ СССР)

ТИПОВЫЕ КОНСТРУКЦИИ И ДЕТАЛИ ЗДАНИЙ И СООРУЖЕНИЙ

СЕРИЯ 3.900-3
СБОРНЫЕ ЖЕЛЕЗОБЕТОННЫЕ КОНСТРУКЦИИ ЕМКОСТНЫХ СООРУЖЕНИЙ ДЛЯ ВОДОСНАБЖЕНИЯ И КАНАЛИЗАЦИИ

ВЫПУСК 3

ПАНЕЛИ СТЕНОВЫЕ КОНСОЛЬНЫЕ ДЛЯ ПРЯМОУГОЛЬНЫХ СООРУЖЕНИЙ

Часть 1

Рабочие чертежи

15155-01
ЦЕНА 0-95

https://zavodjbi.com/

ГОСУДАРСТВЕННЫЙ КОМИТЕТ СОВЕТА МИНИСТРОВ СССР ПО ДЕЛАМ СТРОИТЕЛЬСТВА
/ГОССТРОЙ СССР/

ТИПОВЫЕ КОНСТРУКЦИИ И ДЕТАЛИ ЗДАНИЙ И СООРУЖЕНИЙ

СЕРИЯ 3.900-3

СБОРНЫЕ ЖЕЛЕЗОБЕТОННЫЕ КОНСТРУКЦИИ ЕМКОСТНЫХ СООРУЖЕНИЙ ДЛЯ ВОДОСНАБЖЕНИЯ И КАНАЛИЗАЦИИ

ВЫПУСК 3

ПАНЕЛИ СТЕНОВЫЕ КОНСОЛЬНЫЕ ДЛЯ ПРЯМОУГОЛЬНЫХ СООРУЖЕНИЙ

Часть 1

Рабочие чертежи

Рук. подрат.	Бородичевский	Гл. инж. пр.	Электров	Рудин	Рук. отдела	Гл. инж. пр.	Волков
Рук. сектора	Якушин	Нач. отд.	Волкон	Бочаров			
Ст. научн. сотр.	Докудовский	Нач. отд.	Волков	Узаксон			
Инж.	Чернов						

РАЗ
ГОСУДАРСТВЕННЫ
СОЮЗВОДОКАНАЛ
ПРИ Г
ГИГ

УТВЕРЖДЕНЫ
И ВВЕДЕНЫ В ДЕЙСТВИЕ
с 1 октября 1978 г.
Постановление Госстроя СССР
от 7 июня 1978 г. № 110

https://zavodjbi.com/

СОДЕРЖАНИЕ

NN п/п	Наименование	Лист	Стр.
1	Пояснительная записка	ПЗ-1÷ПЗ-4	2÷5
2	ПС2-24-К1; К2. Опалубочный чертеж. Армирование	1	6
3	ПС2-24-К11; К12 ——"——	2	7
4	ПС2-30-К1; К2; К3; К4 ——"——	3	8
5	ПС2-30-К11; К12; К13; К14 ——"——	4	9
6	ПС2-36-К1; К2; К3; К4 ——"——	5	10
7	ПС2-36-К11; К12; К13; К14 ——"——	6	11
8	ПС2-42-К1; К2; К3; К4 ——"——	7	12
9	ПС2-42-К11; К12; К13; К14 ——"——	8	13
10	ПС2-48-К1; К2; К3; К4 ——"——	9	14
11	ПС2-48-К11; К12; К13; К14 ——"——	10	15
12	ПС2-54-К1; К2 ——"——	11	16
13	ПС2-54-К11; К12 ——"——	12	17
14	ПС2-60-К1; К2 ——"——	13	18
15	ПС2-60-К11; К12 ——"——	14	19
16	Узлы 1, 2, 3, 4, 5	15	20
17	Узлы 6, 7	16	21
18	Узлы 8, 9	17	22
19	Узлы 10, 11, 12	18	23

Пояснительная записка

1. Общая часть

В Выпуске 3 приведены рабочие чертежи сборных железобетонных стеновых панелей консольного типа для открытых емкостных сооружений водоснабжения и канализации.

Панели данного выпуска разработаны взамен панелей, приведенных в Выпусках 2 и 7 серии 3.900-2 „Унифицированные сборные железобетонные конструкции водопроводных и канализационных емкостных сооружений".

Марки панелей состоят из буквенных и цифровых индексов (например ПС2-36-К1, ПС2-48-К14).

Буквенные индексы обозначают: ПС-панель стеновая, К-схема работы панели -„консольная".

Первый цифровой индекс обозначает порядковый номер типоразмера изделия, второй-высоту панели в дециметрах, третий-номер несущей способности панели (однозначные номера несущей способности соответствуют рядовым панелям, двузначные-панелям, применяемым в угловых участках).

Разновидности, связанные с наличием закладных деталей, отверстий, изменением размеров и т.п., обозначают в конце марки строчными буквами (например ПС2-60-К13а).

Указания по применению панелей и их монтажу приведены в Выпусках 1 и 2 настоящей серии.

Панели рассчитаны в составе сооружения на нагрузки, величины которых приведены в Выпуске 1, а также на усилия, возникающие при изготовлении, транспортировании и монтаже.

Подбор сечений произведен по прочности и ширине раскрытия трещин в соответствии с требованиями СНиП II-В. 1-62*. „Бетонные и железобетонные конструкции. Нормы проектирования". При действии нормативной нагрузки ширина раскрытия трещин не превышает 0.2 мм, а при расчете на транспортные и монтажные нагрузки - 0.26 мм.

2. Конструкция панелей

По форме вертикального сечения панели приняты двух типов: плоские - высотой 2.4 м и 3,0 м и трапециевидные - высотой 3.6 ÷ 6.0 м расширяющиеся по толщине книзу. Ширина панелей всех типоразмеров - 2980 мм. Габаритные размеры панелей предусматривают возможность изготовления смежных марок в одной опалубочной форме с применением вкладышей (ПСг-30 и ПСг-24, ПСг-48 и ПСг-42; ПСг-60 и ПСг-54). Боковые грани панелей имеют пазы для образования омоноличиваемого стыка в стене сооружения. Допускается, при необходимости, изготовление в типовых формах панелей без паза, а также панелей с изменением некоторых размеров.

Для восприятия в сооружении усилий в горизонтальной плоскости в панелях имеются закладные детали, соединяемые при монтаже панелей приваркой накладок.

Армирование панелей принято плоскими сварными сетками: основной сеткой на всю высоту панели и добавочной - в нижней зоне. В панелях высотой 4.2 - 6.0 м добавочные сетки для возможности их изготовления на многоэлектродных сварочных машинах расулены по ширине на 3 узких сетки, объединяемые в пространственные каркасы.

Для фиксации сеток в проектном положении используются каркасы закладных изделий и специальные фиксирующие каркасы. Не допускается применение металлических фиксаторов, выходящих на наружную поверхность изделия.

В панелях предусмотрены строповочные петли с падающим кольцом. Кольцо после бетонирования изделия приподнимается и поверхность бетона выравнивается. В чертежах дан вариант выступающей петли.

Конструкция петель и надежность их анкеровки испытана и согласована с НИИЖБ (письмо N 3-3670 от 7.07.76 г).

Чертежи арматурных изделий и указания по их изготовлению приведены во 2ой части настоящего выпуска.

Панели предназначены для сооружений с неагрессивной средой. Они могут быть применены в агрессивной среде при условии соблюдения требований СНиП III-28-73 „Защита строительных конструкций от коррозии" в отношении плотности бетона и защиты поверхности бетона лакокрасочными или пленочными материалами.

3. Технические требования к изготовлению панелей

Стеновые панели должны изготовливаться из тяжелого цементного бетона марки не ниже 200 по прочности на сжатие и в соответствии с требованиями ГОСТ 13015-75 „Изделия железобетонные и бетонные. Общие технические требования".

Марки бетона по водонепроницаемости и морозостойкости, а также вид цемента назначаются проектом в зависимости от режима эксплуатации и района строительства в соответст-

ЗАВОД ЖБИ

вии с указаниями, приведенными в Выпуске I настоящей серии.

Материалы для приготовления бетона должны отвечать требованиям ГОСТ 10268-70* „Заполнители для тяжелого бетона. Технические требования", ГОСТ 10178-76 „Портландцемент, шлакопортландцемент, пуццолановый портландцемент и их разновидности" и ГОСТ 22266-76 „Сульфатостойкие цементы. Технические условия".

В качестве мелкого заполнителя могут использоваться чистые естественные пески с модулем крупности не ниже 2,5. Содержание отмучиваемых примесей в песке не должно превышать 1% по весу.

Крупный заполнитель (щебень, гравий) должен отвечать следующим требованиям:

Показатели	Режим эксплуатации конструкций (по СНиП II-31-74)		
	I	II	III-IV
1	2	3	4
Прочность исходной горной породы в кгс/см² не менее:			
изверженные породы	1200	1000	800
Осадочные и метаморфические породы	800	800	600
Содержание игловатых и лещадочных зерен в % по весу не более	10	15	20
Содержание зерен слабых пород в % по весу не более	5	5	10
Водопоглощение материала зерен в % по весу не более:			
изверженные породы	0.5	0.5	1.0
Осадочные и метаморфические породы	1.0	1.0	1.5
Объемный вес породы в тс/м³ не менее	2.5	2.5	2.4
Содержание пылевидных, илистых и глинистых частиц, определяемых отмучиванием, в % по весу не более:			
изверженные породы	0.5	1.5	2.0
Осадочные и метаморфические породы	1.0	2.0	2.5

Максимальный размер частиц крупного заполнителя не должен превышать 1/4 размера панели.

Крупный заполнитель должен состоять из 2 или 3 фракций.

Соотношение фракций устанавливается при подборе состава бетона. Рекомендуются следующие соотношения:

Наибольшая крупность	Соотношение в % при размере фракций:		
	5-10 мм	10-20 мм	20-40 мм
20 мм	25-50	75-50	–
40 мм	25-30	20-30	55-40

Для бетона с морозостойкостью Мрз 200 и выше применение гравия не допускается.

При использовании природных гравийно-песчаных смесей они должны быть предварительно рассеяны на гравий и песок и использованы в бетоне в соответствующей дозировке.

Песок и крупный заполнитель не должны обладать реакционной способностью по отношению к щелочам цемента. Реакционная способность должна определяться по „Методическим указаниям по определению реакционной способности заполнителей бетона со щелочами цемента". НИИЖБ, Москва, 1972г.

Для уменьшения водопотребности бетонной смеси и расхода цемента, а также для повышения морозостойкости и водонепроницаемости рекомендуется вводить в бетонную смесь при ее приготовлении следующие поверхностно-активные добавки:

пластифицирующие добавки, к которым относятся концентраты сульфитно-дрожжевой бражки.

— Воздухововлекающие добавки, к которым относятся различные мыла, абиетаты (винсоловое мыло СНВ), омыленный древесный пек, нафтенаты и хлопковое мыло;

— газообразующие добавки, к которым относятся гидрофобизирующая жидкость ГКЖ-94, ГКЖ-10. и ГКЖ-11.

Воздухововлекающие и газообразующие добавки рекомендуется вводить в сочетании с пластифицирующими добавками.

Поверхностно-активные добавки следует вводить в соответствии с требованиями „Руководства по применению химических добавок к бетону" НИИЖБ. Стройиздат, М. 1975г.

Вода для приготовления бетонной смеси, промывки заполнителей, а также поливки твердеющего бетона должна отвечать требованиям ГОСТ 4797-69*. „Бетон гидротехнический. Технические требования к материалам для его приготовления".

Отпускная прочность бетона должна быть не менее 70% от проектной, при гарантии достижения проектной прочности к моменту загружения конструкции.

Качество поверхностей панелей должно соответствовать категории А8 по ГОСТ 13015-75, кроме поверхностей, обращенных внутрь емкости, или наружных поверхностей, видимых в условиях эксплуатации, качество которых должно соответствовать категории А6

Отклонение от проектных размеров изделий, положения закладных деталей, защитного слоя и других характеристик не должны превышать величин, предусмотренных техническими требованиями ГОСТ 13015-75.

Панели следует изготавливать в горизонтальном положении вверх стороной, на которой в чертежах указаны монтажные петли, по поточно-агрегатной технологии в стальных формах или формах из других материалов, обеспечивающих соблюдение указанных выше требований.

Разрешается изготовление в одной опалубке с применением вкладышей панелей высотой 2.4м, из.0м; 4.2м и 4.8м; 5,4м и 6.0м., а также панелей балочного типа (по выпуску 4 данной серии) названных высот.

При небольшом объеме производства возможно изготовление панелей стендовым методом.

4. Маркировка, хранение и транспортирование панелей.

На верхней торцевой грани панели должна быть нанесена маркировка в соответствии с ГОСТ 13015-75. Дополнительно указывается титульный номер сооружения.

Панели должны храниться в горизонтальном положении в соответствии с ГОСТ 13015-75.

Высота штабеля назначается в соответствии с требованиями СНиП III-А. 11-70 „Техника безопасности в строительстве".

Подъем, погрузка и выгрузка должны производиться в горизонтальном положении краном путем захвата за четыре строповочные петли.

Перевозить изделия следует в горизонтальном положении в соответствии с „Руководством по перевозке унифицированных сборных железобетонных деталей и конструкций промышленного строительства автомобильным транспортом" ЦНИИОМТП. Стройиздат 1973г. или в соответствии с „Руководством по перевозке железнодорожным транспортом сборных крупноразмерных железобетонных конструкций промышленного и жилищного строительства". ЦНИИОМТП. Стройиздат, 1967г.

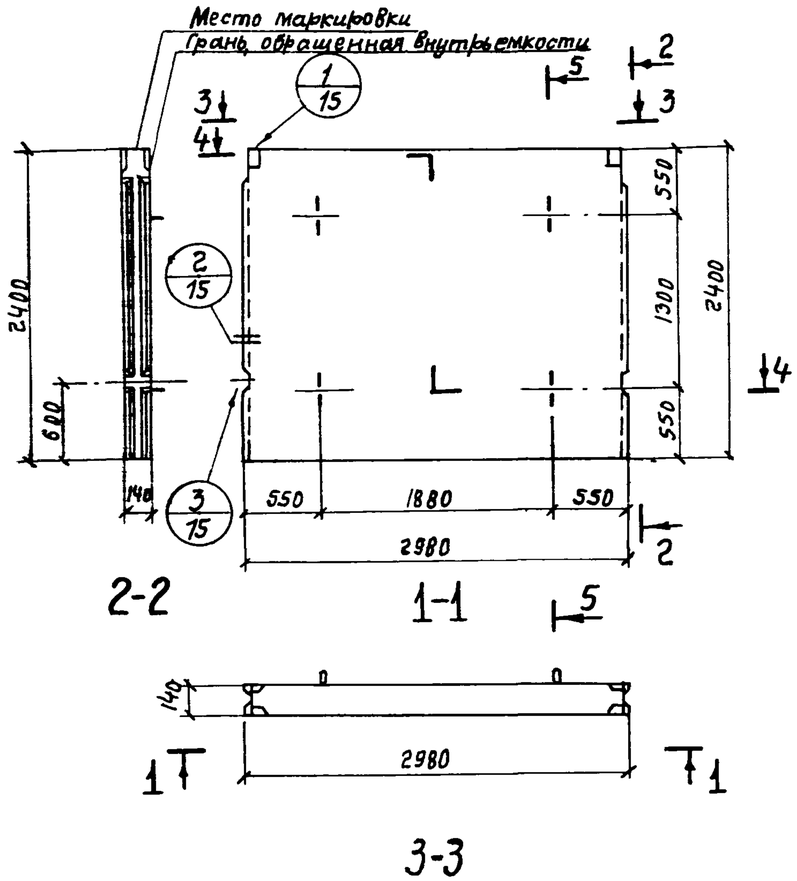

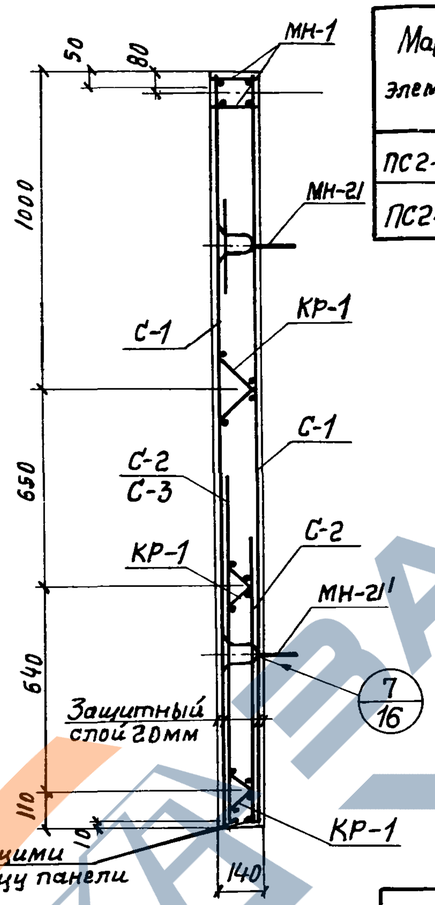

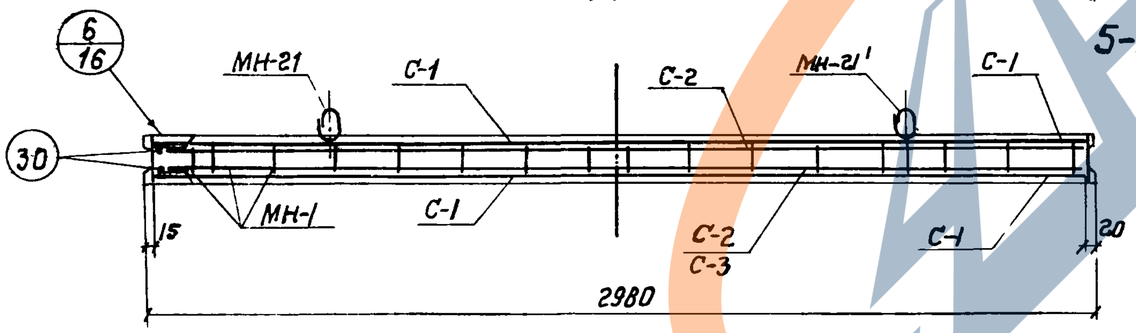

Показатели на один элемент

Марка элемента	Марка бетона	Объем бетона $м^3$	Расход стали кг	Масса т
ПС2-24-К1	200	1.0	80.4	2,5
ПС2-24-К2			86.0	

Сборочные единицы и детали на один элемент

Марка элемента	Марка изделий или № поз.	Кол-во шт	№ листа части 2
ПС2-24-К1	С-1	2	1
	С-2	2	
	МН-1	1	60÷62
	МН-21	2	66÷69
	МН-21'	2	
	КР-1	6	24
	30	4	64
ПС2-24-К2	С-1	2	1
	С-2	1	
	С-3	1	
	МН-1	1	60÷62
	МН-21	2	66÷69
	МН-21'	2	
	КР-1	6	24
	30	4	64

Выборка стали на один элемент, кг

Марка элемента	Арматурные изделия: Сетки сварные ГОСТ 8478-66, Марка сетки 250/200/4/4 ВАIII 2300	Итого	Пров. арм. обыкн. ГОСТ 6727-53*, кл. ВI, Ф мм 5	Итого	Арм. сталь ГОСТ 5781-75, кл. АIII, Ф мм 10	Итого	Закладные изделия: Профильная сталь -40×5	-120×5	Проволока кл. ВI	Арм. сталь ГОСТ 5781-75, кл. АI	кл. АII 10ГТ	кл. АIII	Итого	Всего
									Ф мм 5	10	12	10		
ПС2-24-К1	46,0	46,0	9,0	9,0	1,2	1,2	0,2	3,0	1,4	8,2	4,4	7,0	24,2	80,4
ПС2-24-К2	47,3	47,3	9,0	9,0	5,5	5,5	0,2	3,0	1,4	8,2	4,4	7,0	24,2	86,0

Примечания:

1. Каркасы КР и закладные изделия МН привязать к сеткам.
2. При установке строповочных петель допускается перерезать поперечный стержень сетки.
3. Маркировку нанести на верхнем торце панели.

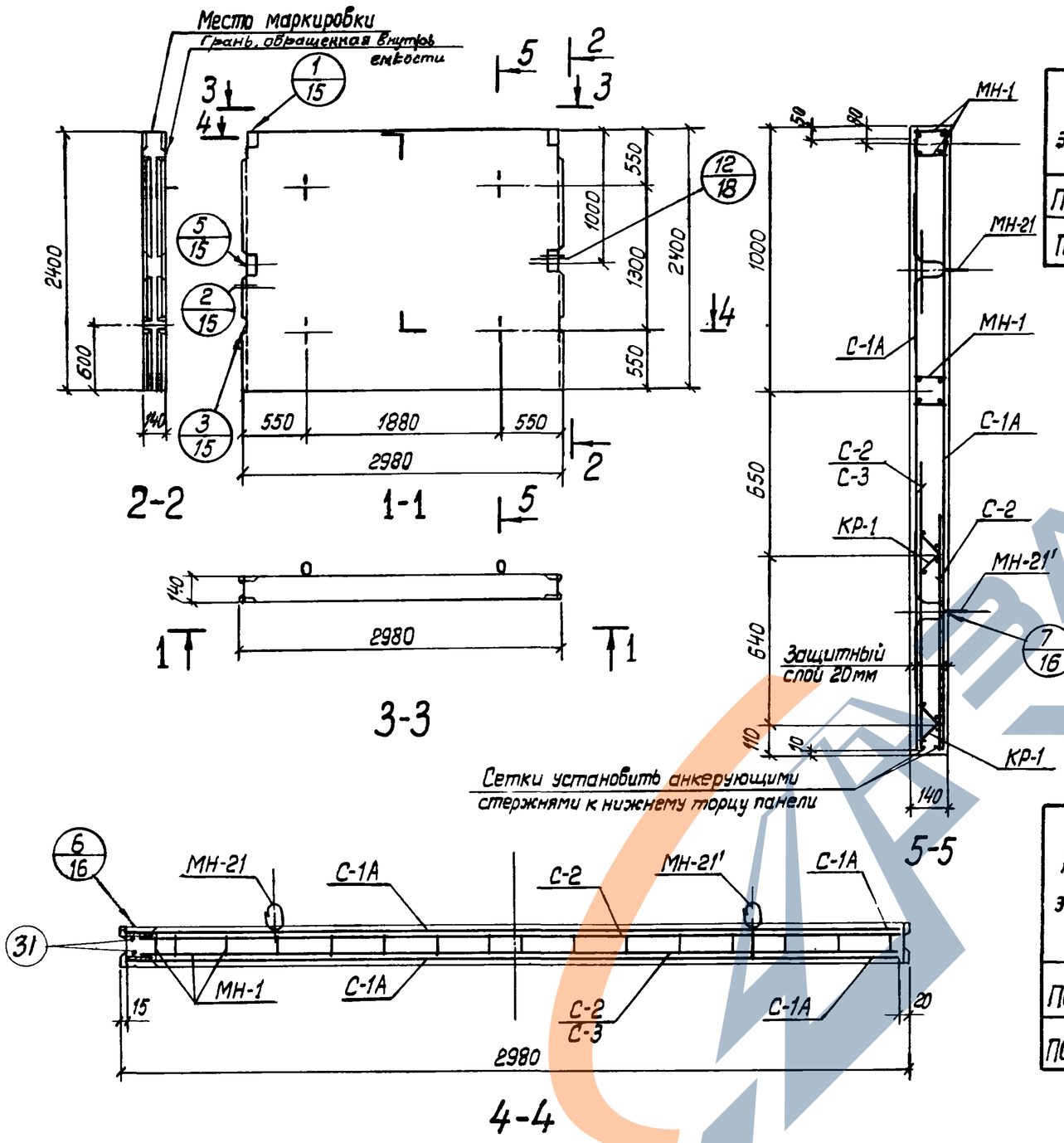

Показатели на один элемент

Марка элемента	Марка бетона	Объем бетона $м^3$	Расход стали кг	Масса т
ПС2-24-К11	200	1.0	91.4	2.5
ПС2-24-К12			97.0	

Сборочные единицы и детали на один элемент

Марка элемента	Марка изделий или № поз.	Кол-во шт.	№ листа части 2
ПС2-24-К11	С-1А	2	1
	С-2	2	
	МН-1	2	60÷62
	МН-21	2	66÷69
	МН-21'	2	
	КР-1	4	24
	31	4	64
ПС2-24-К12	С-1А	2	1
	С-2	1	
	С-3	1	
	МН-1	2	60÷62
	МН-21	2	66÷69
	МН-21'	2	
	КР-1	4	24
	31	4	64

Выборка стали на один элемент, кг

Марка элемента	Арматурные изделия: Сетки сварные ГОСТ 8478-66, Марка сетки 250/200/4/ВАIII 2300	Итого	Проб. арм. обыкн. ГОСТ 6727-53*, кл. ВI, ф мм 5	Итого	Арм. сталь ГОСТ 5781-75, кл. АIII, ф мм 10	Итого	Закладные изделия: Профильная сталь -40×5	-120×5	Проволока кл. ВI 5	Арм. сталь ГОСТ 5781-75, кл. АI ф мм 5	кл. АII 10ГТ ф мм 10	кл. АIII ф мм 12	ф мм 10	Итого	Всего
ПС2-24-К11	46.0	46.0	6.6	6.6	3.2	3.2	0.4	6.0	2.6	8.2	4.4	14.0		35.6	91.4
ПС2-24-К12	47.3	47.3	6.6	6.6	7.5	7.5	0.4	6.0	2.6	8.2	4.4	14.0		35.6	97.0

Примечания:

1. Каркасы КР и закладные изделия МН привязать к сеткам.
2. При установке строповочных петель допускается перерезать поперечный стержень сетки.
3. Маркировку нанести на верхнем торце панели.

ПК	Панели стеновые консольные для прямоугольных сооружений.	Серия 3.900-3
37Б	ПС2-24-К11 ; К12. Опалубочный чертеж. Армирование.	Выпуск 3 часть 1 — Лист 2

Изаксон
Гл. специалист
г. Москва
https://zavodjki.com/

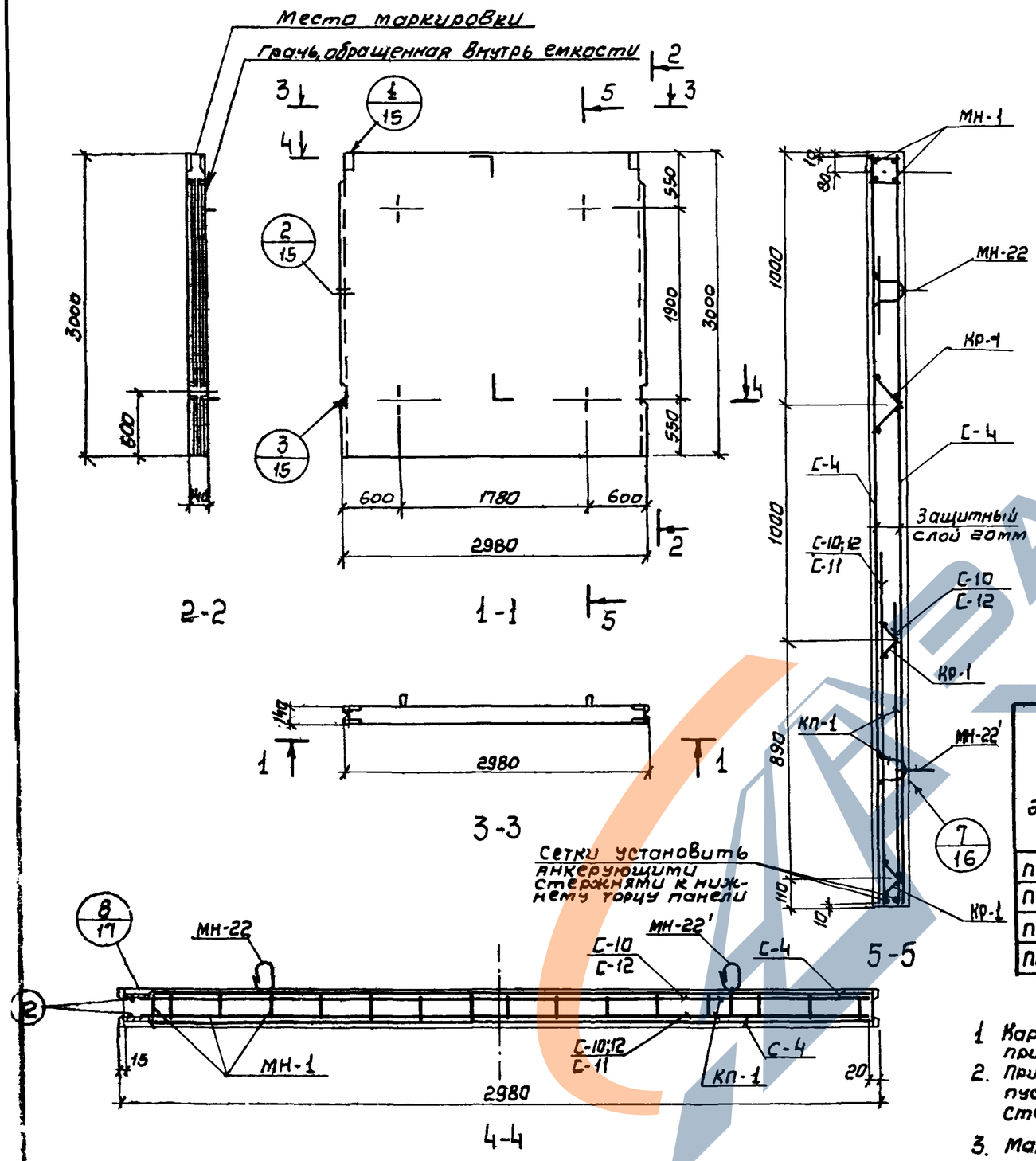

Сборочные единицы и детали на один элемент.

Марка элемента	Марка изделий или № поз.	Кол-во шт	№ листа части2
1	2	3	4
ПС2-30-К1	С-4	2	2
	С-10	2	7
	МН-1	1	60÷62
	МН-22	2	66÷68
	МН-22'	2	
	КР-1	6	24
	32	4	64
ПС2-30-К2	С-4	2	2
	С-10	1	7
	С-11	1	
	МН-1	1	60÷62
	МН-22	2	66÷68
	МН-22'	2	
	КР-1	6	24
	32	4	64

1	2	3	4
ПС2-30-К3	С-4	2	2
	С-12	2	8
	МН-1	1	60÷62
	МН-22	2	66÷68
	МН-22'	2	
	КР-1	6	24
	32	4	64
ПС2-30-К4	С-4	2	2
	КП-1	1	26,40
	МН-1	1	60÷62
	МН-22	2	66÷68
	КР-1	2	24
	32	4	64

Выборка стали на один элемент, кг.

Марка элемента	Арматурные изделия: Проволока ГОСТ 6727-53* Кл ВI, ф мм 5ВI	Арматурная сталь ГОСТ 5781-75, Класс АI, ф мм 6АI	8АI	10АI	Итого	Класс АIII, ф мм 10АIII	12АIII	14АIII	18АIII	Итого	Итого	Закладные изделия: Профильная сталь -40×5	-120×5	Проволока Кл ВI 5ВI	Арматурная сталь ГОСТ 5781-75, ф мм: КлАI 10АI	КлАII 14АII	КлАIII 10АIII	Итого	Всего
ПС2-30-К1	25.0	—	—	—	—	98.6	—	—	—	98.6	98.6	0.2	3.0	1.4	8.2	6.4	7.0	26.2	150.8
ПС2-30-К2	24.6	—	2,3	—	2.3	101.8	—	12.3	—	114.1	116.4	0.2	3.0	1.4	8.2	6.4	7.0	26.2	167.2
ПС2-30-К3	24.2	—	4.6	—	4.6	106.4	16.4	—	—	122.8	127.4	0.2	3.0	1.4	8.2	6.4	7.0	26.2	177.8
ПС2-30-К4	22.4	3.9	—	5.1	9.0	88.8	—	—	54.6	143.4	152.4	0.2	3.0	1.4	8.2	6.4	7.0	26.2	201,0

Примечания:

1. Каркасы КР,КП и закладные изделия МН привязать к сеткам.
2. При установке строповочных петель допускается перерезать поперечный стержень сетки.
3. Маркировку нанести на верхнем торце панели.

Показатели на один элемент

Марка элемента	Марка бетона	Объем бетона $м^3$	Расход стали кг.	Масса т
ПС2-30-К1	200	1.25	150.8	3.13
ПС2-30-К2			167.2	
ПС2-30-К3			177.8	
ПС2-30-К4			201.0	

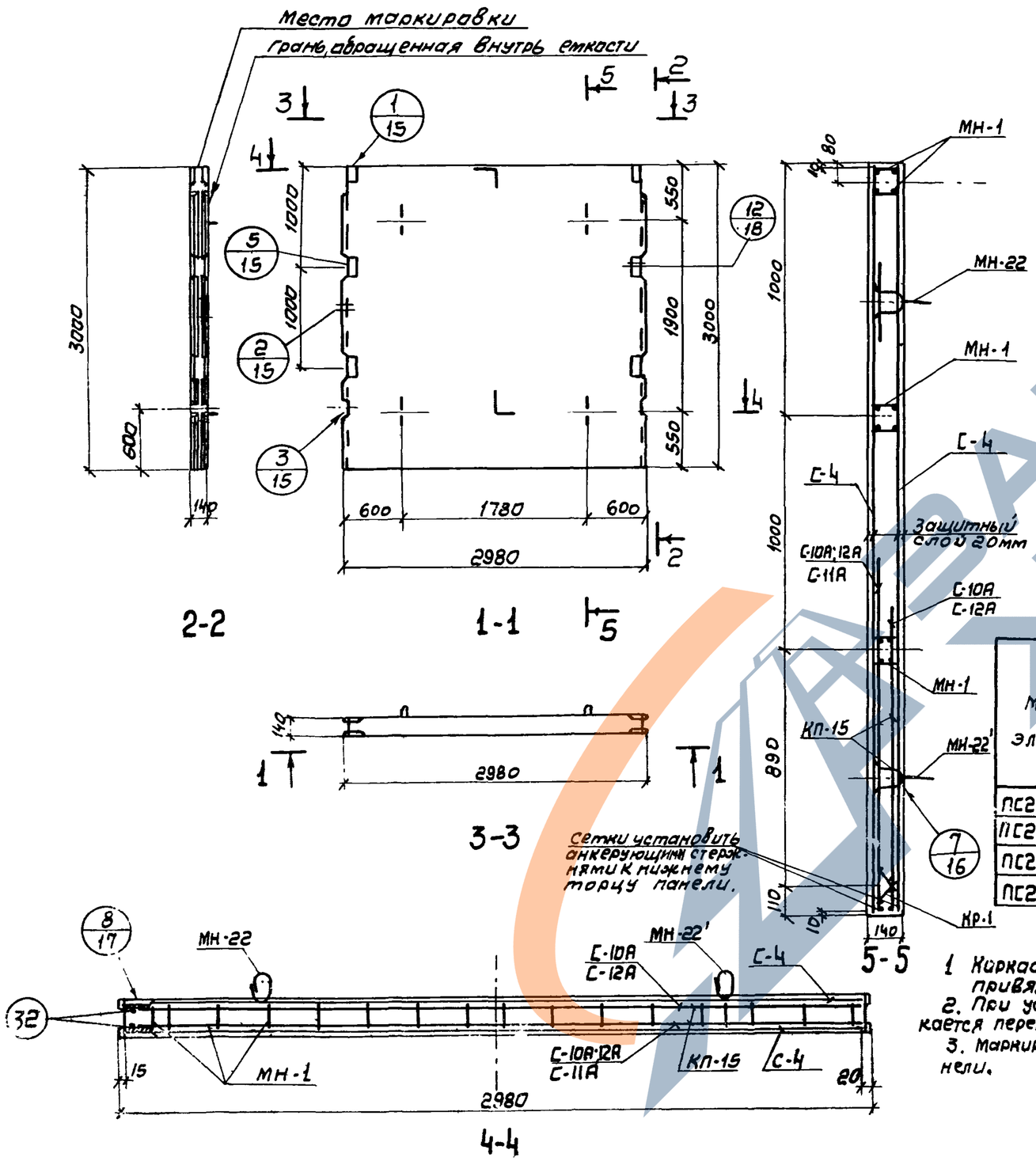

Сборочные единицы и детали на один элемент.

Марка элемента	Марка изделий или № поз.	Кол-во шт.	№ листа части 2
1	2	3	4
ПС2-30-К11	С-4	2	2
	С-10А	2	7
	МН-1	3	60÷62
	МН-22	2	66÷68
	МН-22'	2	
	КР-1	2	24
	32	4	64
ПС2-30-К12	С-4	2	2
	С-10А	1	7
	С-11А	1	
	МН-1	3	60÷62
	МН-22	2	66÷68
	МН-22'	2	
	КР-1	2	24
	32	4	64
ПС2-30-К13	С-4	2	2
	С-12А	2	8
	МН-1	3	60÷62
	МН-22	2	66÷68
	МН-22'	2	
	КР-1	2	24
	32	4	64
ПС2-30-К14	С-4	2	2
	КП-15	1	43;97
	МН-1	2	60÷62
	МН-22	2	66÷68
	32	4	64

Выборка стали на один элемент, кг.

Марка элемента	Арматурные изделия: Проволока ГОСТ 6727-53* Кл.ВI	Арматурная сталь ГОСТ 5781-75: Класс AI ф мм 6AI	8AI	10AI	Итого	Класс AIII ф мм 10AIII	12AIII	14AIII	18AIII	Итого	Итого	Закладные изделия: Профильная сталь -40×5	-120×5	Проволока Кл.ВI	Арматурная сталь ГОСТ 5781-75 Кл.AI	Кл.AII 10ГТ	Кл.AIII 5ВСТ	Итого	Всего
	ф мм 5BI													ф мм 5BI	10AI	14AII	10AIII		
ПС2-30-К11	20.2	–	–	–	–	99.6	–	–	–	99.6	99.6	0.6	9.0	3.8	8.2	6.4	21.0	49.0	168.8
ПС2-30-К12	19.8	–	2.3	–	2.3	101.8	–	12.3	–	114.1	116.4	0.6	9.0	3.8	8.2	6.4	21.0	49.0	185.2
ПС2-30-К13	19.4	–	4.6	–	4.6	106.4	16.4	–	–	122.8	127.4	0.6	9.0	3.8	8.2	6.4	21.0	49.0	195.8
ПС2-30-К14	17.6	3.9	–	5.1	9.0	87.7	–	–	54.6	142.3	151.3	0.6	9.0	3.8	8.2	6.4	21.0	49.0	217.9

Примечания:

1. Каркасы КР, КП и закладные изделия МН привязать к сеткам.
2. При установке строповочных петель допускается перерезать поперечный стержень сетки.
3. Маркировку нанести на верхнем торце панели.

Показатели на один элемент

Марка элемента	Марка бетона	Объем бетона $м^3$	Расход стали кг	Масса т
ПС2-30-К11	200	1.25	168.6	3.13
ПС2-30-К12			185.2	
ПС2-30-К13			195.8	
ПС2-30-К14			217.9	

К	Панели стеновые консольные для прямоугольных сооружений	Серия 3.900-3
7Б	ПС2-30-К11; К12; К13; К14. Опалубочный чертеж. Армирование.	Выпуск 3 Часть 1 — Лист 4

15155-01 10

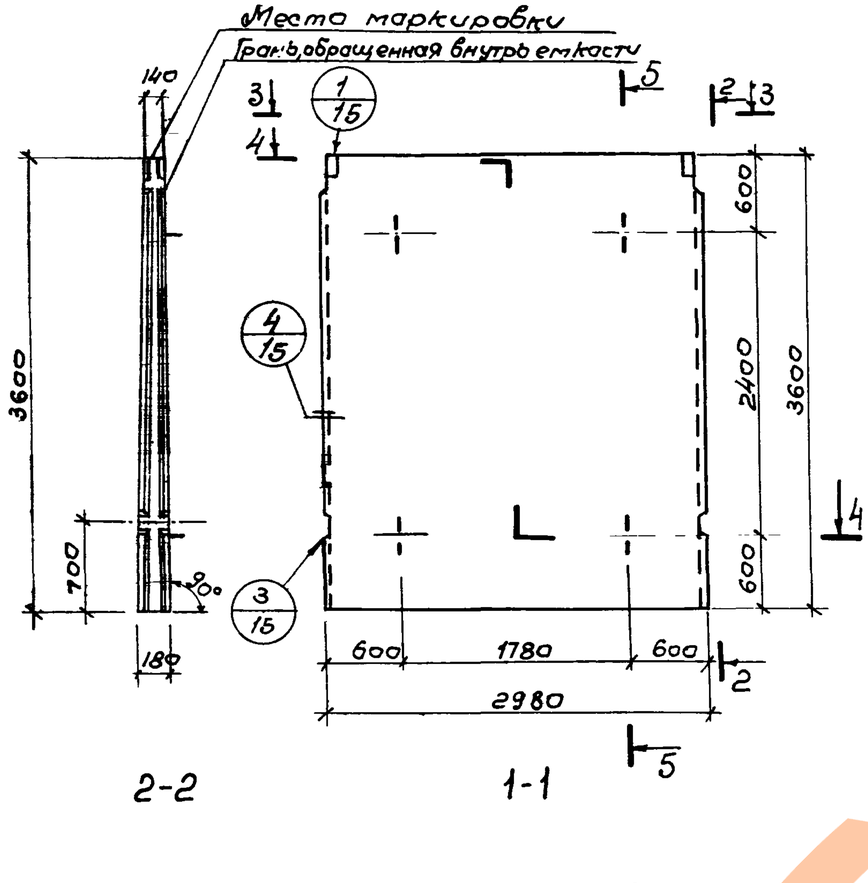

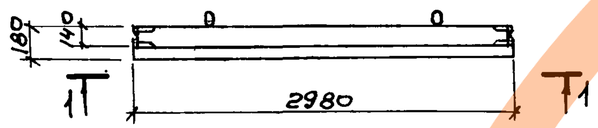

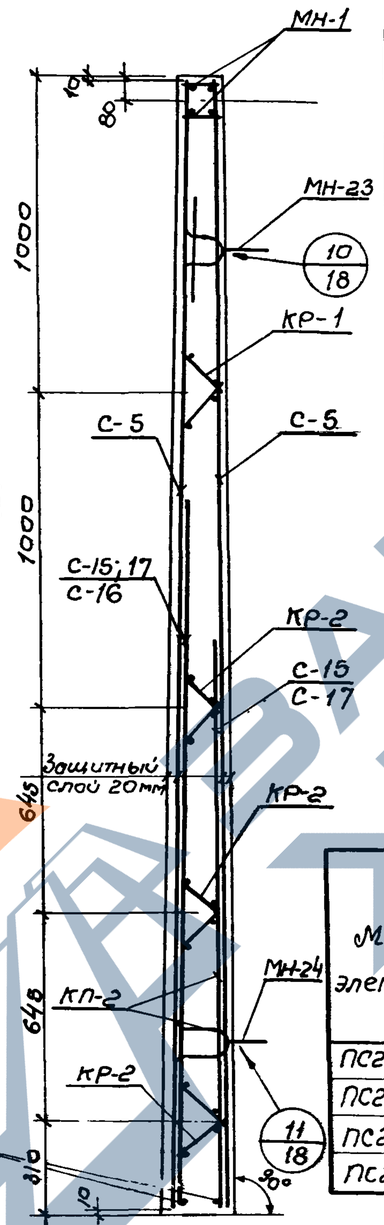

Сетки установить анкерующими стержнями к нижнему торцу панели

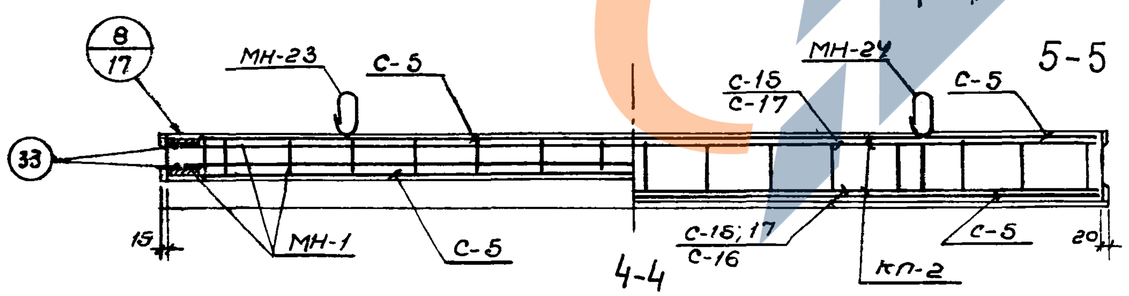

Сборочные единицы и детали на один элемент

Марка элемента	Марка изделий или N поз.	Кол-во шт.	N листа части 2
1	2	3	4
ПС2-36-К1	С-5	2	2
	С-15	2	9
	МН-1	1	60÷62
	МН-23	2	66÷68
	МН-24	2	
	КР-1	2	24
	КР-2	6	
	33	4	64
ПС2-36-К2	С-5	2	2
	С-15	1	9
	С-16	1	
	МН-1	1	60÷62
	МН-23	2	66÷68
	МН-24	2	
	КР-1	2	24
	КР-2	6	
ПС2-36-К2	33	4	64
ПС2-36-К3	С-5	2	2
	С-17	2	10
	МН-1	1	60÷62
	МН-23	2	66÷68
	МН-24	2	
	КР-1	2	24
	КР-2	6	
	33	4	64
ПС2-36-К4	С-5	2	2
	КП-2	1	27;40
	МН-1	1	60÷62
	МН-23	2	66÷68
	КР-1	2	24
	33	4	64

Выборка стали на один элемент, кг

Марка элемента	Арматурные изделия: Прокат. сталь ГОСТ 6727-53* кл. BI, ф 5 мм	Арматурная сталь ГОСТ 5781-75 кл. AI, ф 6 мм AI	ф 8 мм AI	ф 10 мм AI	Итого	Класс AIII, ф 10 мм AIII	ф 12 мм AIII	ф 16 мм AIII	ф 18 мм AIII	ф 20 мм AIII	Итого	Итого	Закладные изделия: Профильная сталь -40×5	-120×5	Прокат. сталь кл. BI, ф 5 мм	Армат. сталь ГОСТ 5781-75 кл. AI, ф 10 мм	кл. AII 10ГТ, ф 16 мм AII	кл. AIII, ф 10 мм AIII	Итого	Всего
ПС2-36-К1	28,4	-	4,6	-	4,6	127,0	17,6	-	-	-	144,6	149,2	0,2	3,0	1,4	8,2	10,0	7,0	29,8	207,4
ПС2-36-К2	28,9	-	2,3	3,5	5,8	127,5	8,8	-	-	37,0	173,3	179,1	0,2	3,0	1,4	8,2	10,0	7,0	29,8	237,8
ПС2-36-К3	29,4	-	4,6	-	4,6	130,4	-	43,6	-	-	174,0	178,6	0,2	3,0	1,4	8,2	10,0	7,0	29,8	237,8
ПС2-36-К4	25,8	5,1	2,3	5,1	12,5	110,4	8,8	-	13,4	66,6	199,2	236,0	0,2	3,0	1,4	8,2	10,0	7,0	29,8	267,3

Примечания:

1. Каркасы КР, КП и закладные изделия МН привязать к сеткам.
2. При установке строповочных петель допускается перерезать поперечный стержень сетки.
3. Маркировку нанести на верхнем торце панели.

Показатели на один элемент

Марка элемента	Марка бетона	Объем бетона $м^3$	Расход стали кг.	Масса т
ПС2-36-К1	200	1,71	207,4	4,28
ПС2-36-К2			237,8	
ПС2-36-К3			237,8	
ПС2-36-К4			267,3	

ТК	Панели стеновые консольные для прямоугольных сооружений	Серия 3.900-3
1976	ПС2-36-К1; К2; К3; К4. Опалубочный чертеж. Армирование	Выпуск 3 Часть 1 Лист 5

https://zavodjbi.com/

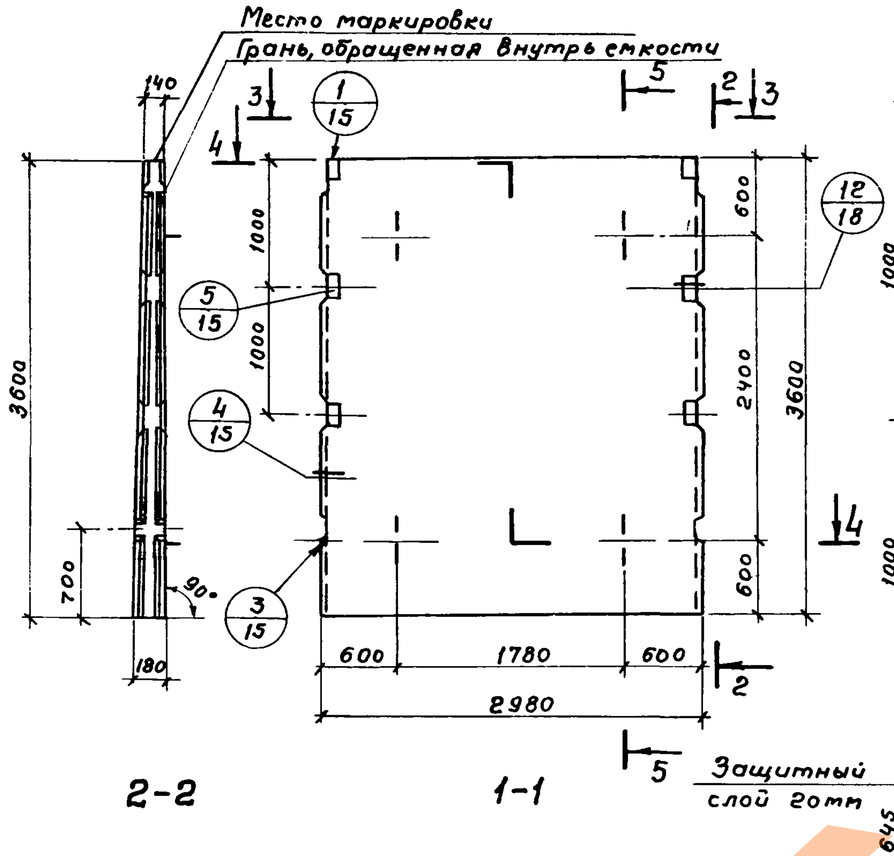

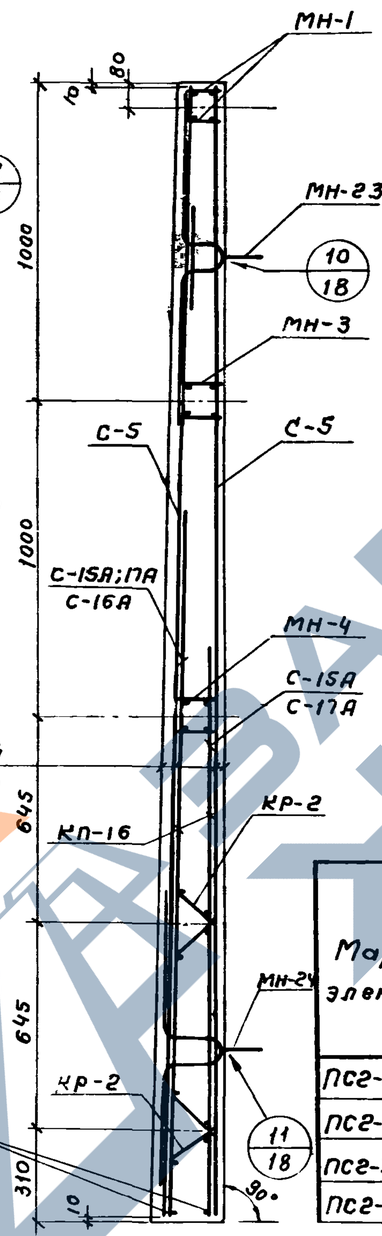

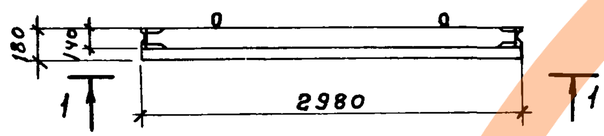

3-3

Сетки установить анкерующими стержнями к нижнему торцу панели

Защитный слой 20мм

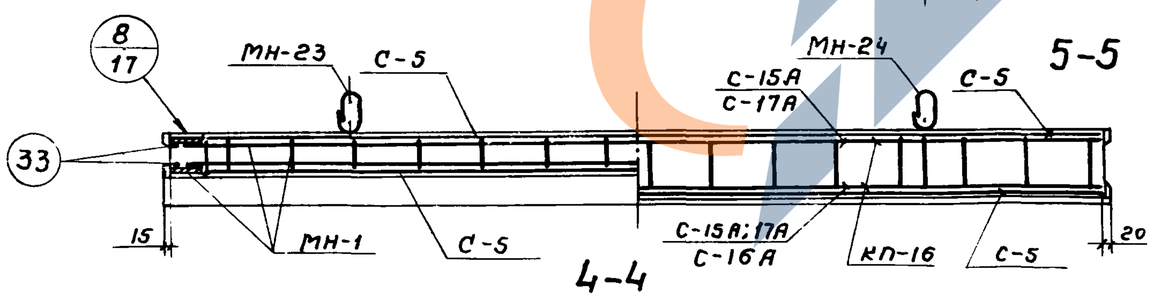

4-4

5-5

Сборочные единицы и детали на один элемент

Марка элемента	Марка изделий или № поз	Кол-во шт	№ листа части 2
1	2	3	4
ПС2-36-К11	С-5	2	2
	С-15А	2	9
	МН-1	1	60÷62
	МН-3	1	
	МН-4	1	
	МН-23	2	66÷68
	МН-24	2	
	КР-2	4	24
	33	4	64
ПС2-36-К12	С-5	2	2
	С-15А	1	9
	С-16А	1	
	МН-1	1	60÷62
	МН-3	1	
	МН-4	1	
	МН-23	2	66÷68
	МН-24	2	
ПС2-36-К13	С-5	2	2
	С-17А	2	10
	МН-1	1	60÷62
	МН-3	1	
	МН-4	1	
	МН-23	2	66÷68
	МН-24	2	
	КР-2	4	24
	33	4	64
ПС2-36-К14	С-5	2	2
	КП-16	1	44÷57
	МН-1	1	60÷62
	МН-3	1	
	МН-23	2	66÷68
	33	4	64

Выборка стали на один элемент, кг

Марка элемента	Арматурные изделия: Прокат арм. об. ГОСТ 6727-53 кл. ВI, ф мм: 5 ВI	Арматурная сталь ГОСТ 5781-75 кл. АI, ф мм: 6 АI	8 АI	10 АI	Итого	Класс АIII, ф мм: 10 АIII	12 АIII	14 АIII	16 АIII	18 АIII	20 АIII	Итого	Итого	Закладные изделия: Профильная сталь 40×5	120×5	Прокат арм. ст. кл. ВI, ф мм: 5 ВI	Арматурная сталь ГОСТ 5781-75 кл. АI, ф мм: 10 АI	16 АII ГОСТ	10 АIII	Итого	Всего
ПС2-36-К11	23.6	—	4.6	—	4,6	127.0	17.6	—	—	—	—	144.6	149.2	0,7	9,0	3,9	8,2	10,0	21.0	52.8	225.
ПС2-36-К12	24.1	—	2.3	3,5	5,8	127.5	8,8	—	—	—	37.0	173.3	179.1	0,7	9.0	3,9	8,2	10,0	21.0	52.8	256.
ПС2-36-К13	24.6	—	4.6	—	4,6	130,4	—	—	43.6	—	—	174.0	178.6	0,7	9.0	3,9	8,2	10,0	21.0	52.8	256.4
ПС2-36-К14	21.0	5,1	23	5.1	12.5	109.5	—	8,8	—	13,4	66,6	198,3	210,8	0,7	9.0	3.9	8,2	10,0	21.0	52.8	284.

Примечания:

1. Каркасы КР,КП и закладные изделия МН привязать к сеткам
2. При установке строповочных петель допускается перерезать поперечный стержень сетки.
3. Маркировку нанести на верхнем торце панели.

Показатели на один элемент

Марка элемента	Марка бетона	Объем бетона $м^3$	Расход стали кг	Масса т
ПС2-36-К11	200	1,71	225,6	4,28
ПС2-36-К12			256,0	
ПС2-36-К13			256,0	
ПС2-36-К14			284,6	

ТК 1976	Панели стеновые консольные для прямоугольных сооружений	Серия 3.900-3
	ПС2-36-К11; К12; К13; К14. Опалубочный чертеж. Армирование.	Выпуск 3 Часть 1 Лист 6

Гл. инж. пр-та Бочаров
Гл. специал. Изаксон
Проверил Толстикова
Москва

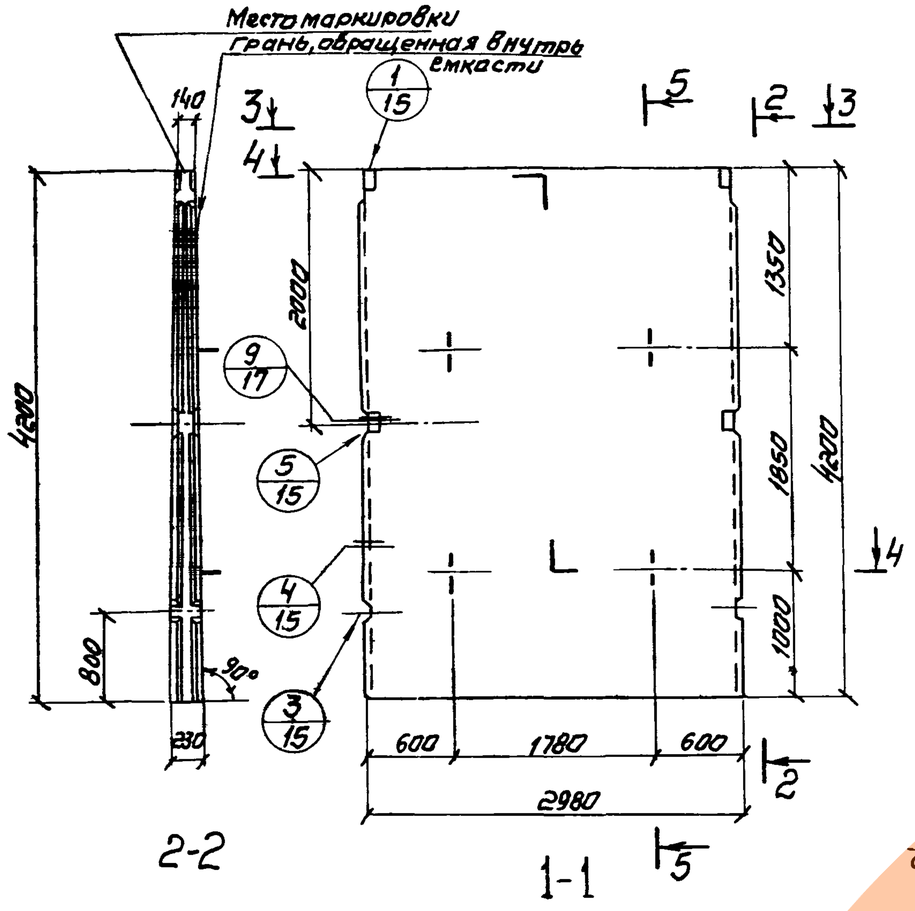

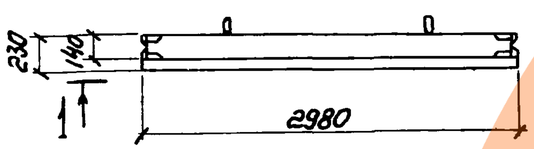

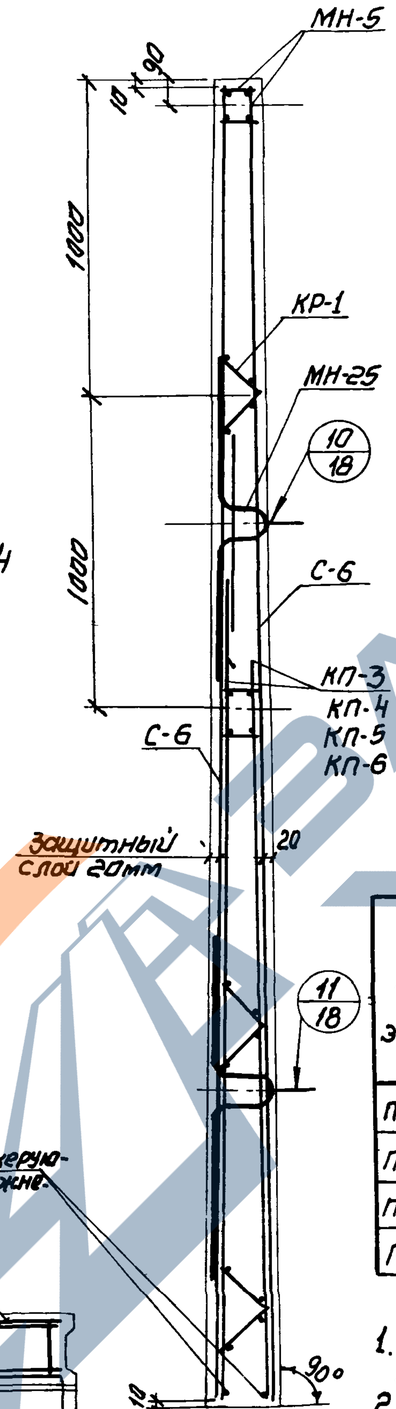

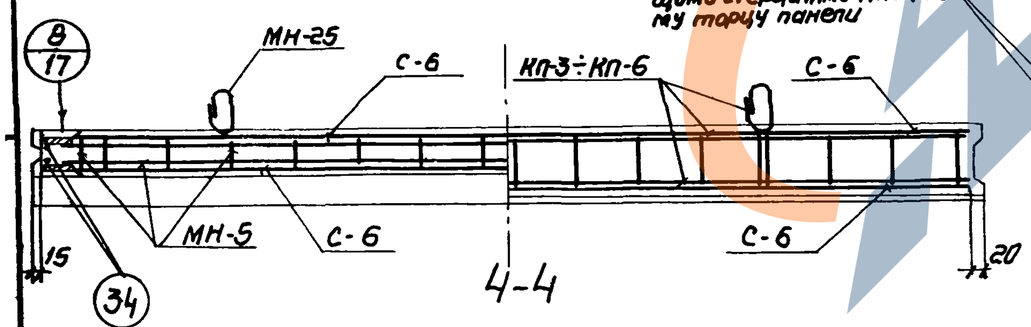

Сборочные единицы и детали на один элемент

Марка элемента	Марка изделий или № поз.	Кол-во шт	№ листа частиг
1	2	3	4
ПС2-42-К1	С-6	2	3
	КП-3	1	28; 40
	МН-5	1	60÷62
	МН-25	2	66÷68
	КР-1	2	24
	34	4	64
ПС2-42-К2	С-6	2	3
	КП-4	1	29; 40
	МН-5	1	60÷62
	МН-25	2	66÷68
	КР-1	2	24
	34	4	64

1	2	3	4
ПС2-42-К3	С-6	2	3
	КП-5	1	30.40
	МН-5	1	60÷62
	МН-25	2	66÷68
	КР-1	2	24
	34	4	64
ПС2-42-К4	С-6	2	3
	КП-6	1	31; 41
	МН-5	1	60÷62
	МН-25	2	66÷68
	КР-1	2	24
	34	4	64

Выборка стали на один элемент, кг.

Марка элемента	Арматурные изделия: Проволока арм. обыкн. ГОСТ 6727-53* Кл. ВI, ф мм 5	Итого	Арматурная сталь ГОСТ 5781-75: Кл. AI, ф мм 8	10	Итого	Кл. AIII, ф мм 10	12	14	16	18	22	Итого	Закладные изделия: Профильная сталь -40×5	-120×5	Проволока Кл. ВI 5	Армат. сталь ГОСТ 5781-75: Кл. AI 8	10	Кл. AIII 12	Кл. AIII 18	Итого	Всего
ПС2-42-К1	31.4	31.4	6.6	–	6.6	108.4	–	68.4	27.6	–	–	204.4	0.5	6.8	2.7	8.2	20.8	13.6		52.6	295.0
ПС2-42-К2	27.8	27.8	12.6	5.1	17.7	103.2	7.6	34.2	13.8	78.8	–	237.6	0.5	6.8	2.7	8.2	20.8	13.6		52.6	335.7
ПС2-42-К3	31.4	31.4	6.6	–	6.6	108.4	–	–	44.8	–	–	223.2	0.5	6.8	2.7	8.2	20.8	13.6		52.6	313.8
ПС2-42-К4	27.8	27.8	13.8		13.8	103.2	12.4	34.2	13.8	62.4	27.2	253.2	0.5	6.8	2.7	8.2	20.8	13.6		52.6	347.4

Примечания:

1. Каркасы КР и КП, и закладные изделия МН привязать к сеткам.
2. При установке строповочных петель допускается перерезать поперечный стержень сетки.
3. Маркировку нанести на верхнем торце панели.

Показатели на один элемент

Марка элемента	Марка бетона	Объем бетона $м^3$	Расход стали кг	Масса т
ПС2-42-К1	200	2.31	295.0	5.78
ПС2-42-К2			335.7	
ПС2-42-К3			313.8	
ПС2-42-К4			347.4	

ТК 1976	Панели стеновые консольные для прямоугольных сооружений	Серия 3.900-3
	ПС2-42-К1; К2; К3; К4. Опалубочный чертеж. Армирование.	Выпуск 3 Часть 1 — Лист 7

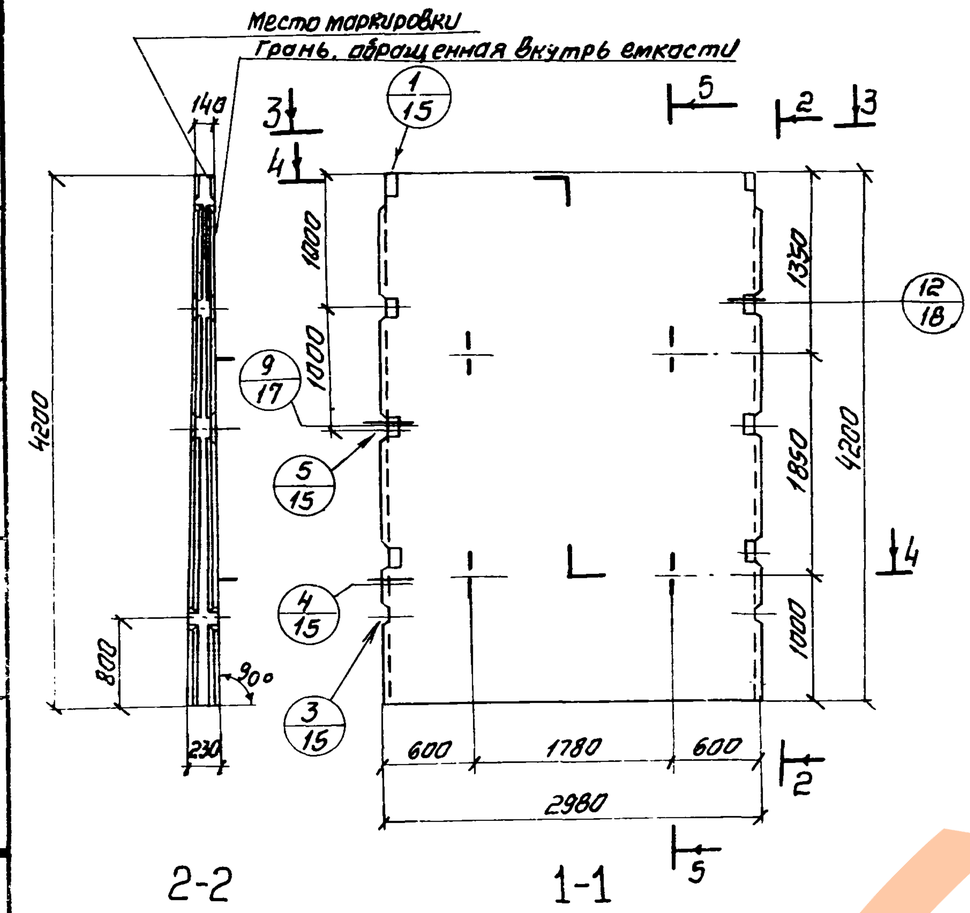

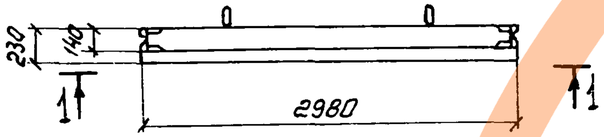

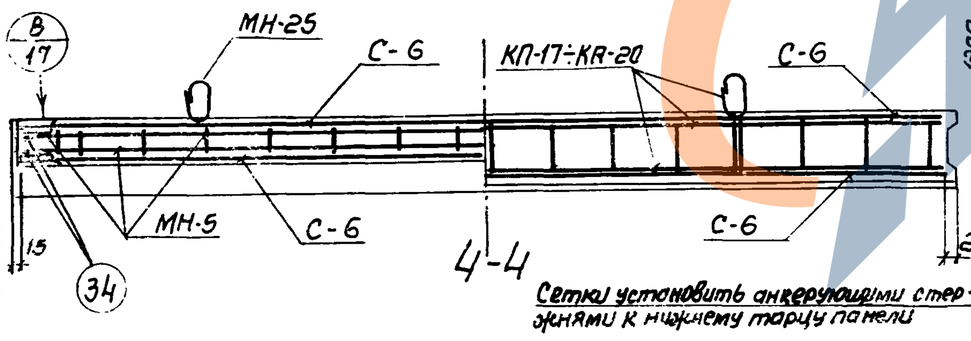

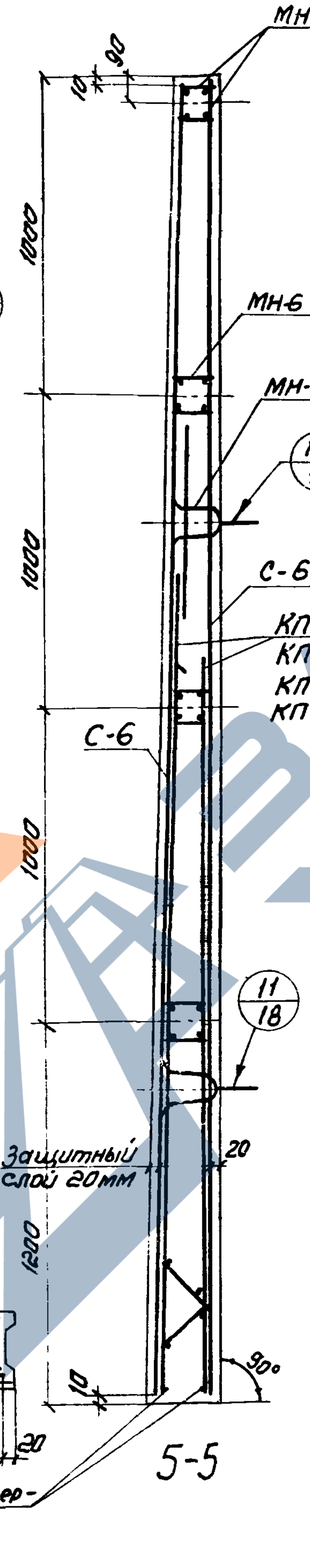

Сборочные единицы и детали на один элемент

Марка элемента	Марка изделий или № поз.	Кол-во шт	№ листа части 2
ПС2-42-К11	С-6	2	3
	КП-17	1	45; 57
	МН-5	1	60÷62
	МН-6	1	
	МН-25	2	66÷68
	34	4	64
ПС2-42-К12	С-6	2	3
	КП-18	1	46; 57
	МН-5	1	60÷62
	МН-6	1	
	МН-25	2	66÷68
	34	4	64

Марка элемента	Марка изделий или № поз.	Кол-во шт	№ листа части 2
ПС2-42-К13	С-6	2	3
	КП-19	1	47.57
	МН-5	1	60÷62
	МН-6	1	
	МН-25	2	66÷68
	34	4	64
ПС2-42-К14	С-6	2	3
	КП-20	1	48.58
	МН-5	1	60÷62
	МН-6	1	
	МН-25	2	66÷68
	34	4	64

Выборка стали на один элемент, кг

Марка элемента	Арматурные изделия: Прив. арм. шайбы ГОСТ 6727-53* Кл. ВI ф мм 5	Итого	Арматурная сталь ГОСТ 5781-75: Кл. AI ф мм 8	10	Итого	Кл. AII ф мм 10	12	14	16	18	22	Итого	Закладные изделия: Профильная сталь -40х4	-120х5	Прив. локо Армат. сталь ГОСТ 5781-75 Кл. ВI ф мм 5	Кл. AI ф мм 10	Кл. AII ф мм 18	Кл. AIII ф мм 12	Итого	Всего
ПС2-42-К11	26.2	26.2	6.6	–	6.6	105.8	–	68.4	27.6	–	–	201.8	1.1	13.6	5.3	8.2	13.6	41.6	83.4	318.0
ПС2-42-К12	22.6	22.6	12.6	5.1	17.7	103.2	3.7	34.2	13.8	78.8	–	233.7	1.1	13.6	5.3	8.2	13.6	41.6	83.4	357.4
ПС2-42-К13	26.2	26.2	6.6	–	6.6	105.8	–	–	114.8	–	–	220.6	1.1	13.6	5.3	8.2	13.6	41.6	83.4	336.8
ПС2-42-К14	22.6	22.6	13.8	–	13.8	103.2	8.5	34.2	43.8	62.4	27.2	249.3	1.1	13.6	5.3	8.2	13.6	41.6	83.4	369.1

Примечания:

1. Каркасы КП и закладные изделия МН привязать к сеткам.
2. При установке строповочных петель допускается перерезать поперечный стержень сетки.
3. Маркировку нанести на верхнем торце панели.

Показатели на один элемент

Марка элемента	Марка бетона	Объем бетона $м^3$	Расход стали кг	Масса т
ПС2-42-К11	200	2.31	318.0	5.78
ПС2-42-К12			357.4	
ПС2-42-К13			336.8	
ПС2-42-К14			369.1	

Изаксон

Ил.спецификат

г. Москва

ГК	Панели стеновые консольные для прямоугольных сооружений.	Серия 3.900-3
76	ПС2-42-К11; К12; К13; К14. Опалубочный чертеж. Армирование.	Выпуск 3 Ч.1 / Лист 8

https://zavodjbi.com/

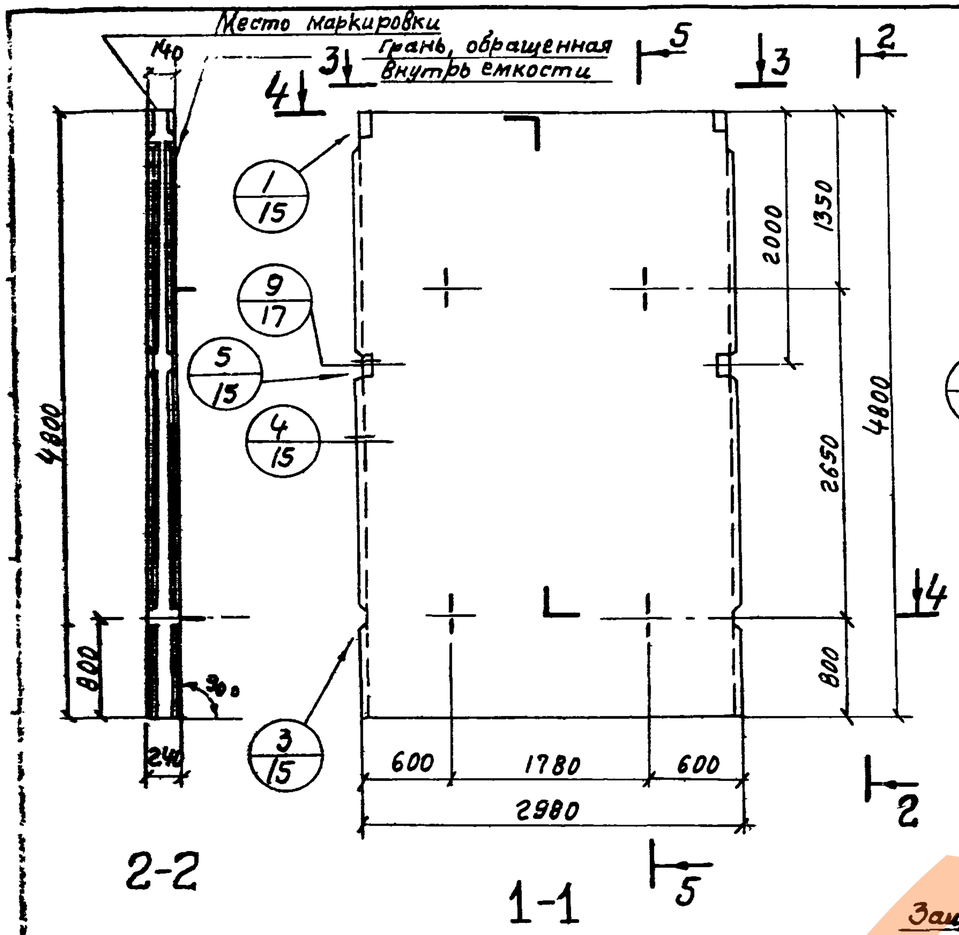

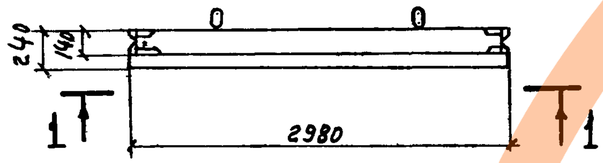

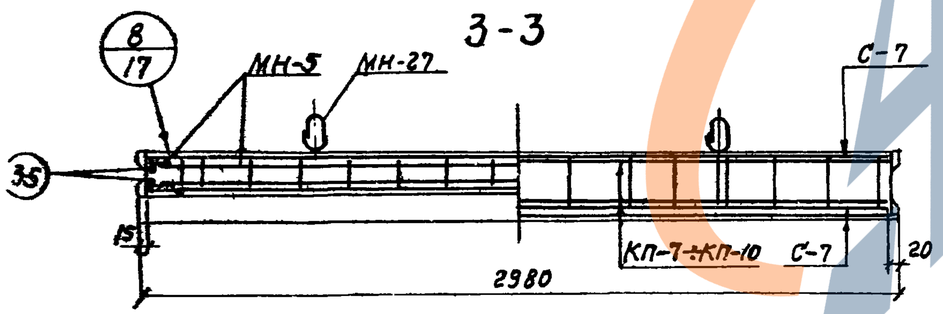

Сетки установить анкерующими стержнями к нижнему торцу панели.

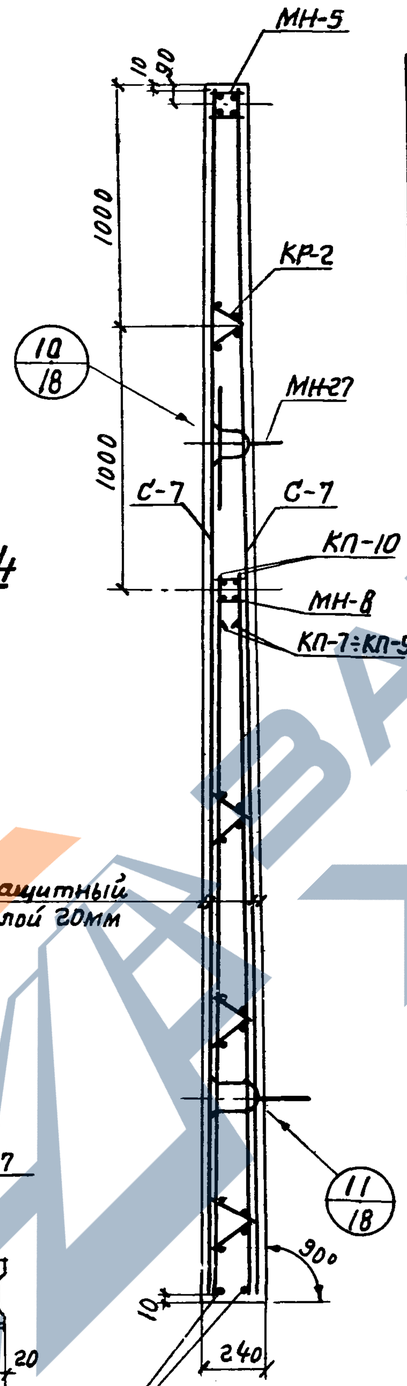

Защитный слой 20мм

Сборочные единицы и детали на один элемент

Марка элемента	Марка изделий или № поз.	Кол-во шт	№ листа части 2
1	2	3	4
ПС2-48-К1	С-7	2	4
	КП-7	1	32; 41
	МН-5	1	60÷62
	МН-8	1	
	МН-27	2	66; 67, 69
	КР-2	2	24
	35	4	64
ПС2-48-К2	С-7	2	4
	КП-8	1	33, 41
	МН-5	1	60÷62
	МН-8	1	
	МН-27	2	66; 67, 69
	КР-2	2	24
	35	4	64

1	2	3	4
ПС2-48-К3	С-7	2	4
	КП-9	1	34; 41
	МН-5	1	60÷62
	МН-8	1	
	МН-27	2	66; 67; 69
	КР-2	2	24
	35	4	64
ПС2-48-К4	С-7	2	4
	КП-10	1	35; 41
	МН-5	1	60÷62
	МН-27	2	66; 67, 69
	КР-2	2	24
	35	4	64

Выборка стали на один элемент, кг

Марка элемента	Арматурные изделия: Проволока обыкн. арм. ГОСТ 6727-53* класс ВI, ф мм		Арматурная сталь ГОСТ 5781-75: класса AII	Класс AIII, ф мм							Итого	Закладные изделия: Профильная сталь		Проволока класса ВI	Армат. сталь ГОСТ 5781-75: Кл. AII/ВСТ	Кл. AI	Кл. AIII	Итого	Всего
	5	Итого	8	10	10	12	14	16	18	20	22				5	20	10	12		
ПС2-48-К1	28,6	28,6	25,8	6,8	124,9	5,0	39,0	—	19,0	79,8	30,5	330,8	0,5	6,8	2,7	20,2	8,6	20,8	59,6	419.0
ПС2-48-К2	28,6	28,6	25,8	—	124,9	15,0	—	—	—	159,6	61,0	386,3	0,5	6,8	2,7	20,2	8,6	20,8	59,6	474,5
ПС2-48-К3	28,6	28,6	29,0	—	118,2	14,6	—	63,2		79,8	30,5	335,3	0,5	6,8	2,7	20,2	8,6	20,8	59,6	423,5
ПС2-48-К4	28,6	28,6	28,2		118,2	24,6	—	—	—	—	278,6	449,6	0,5	6,8	2,7	20,2	8,6	20,8	59,6	537,8

Примечания:

1. Каркасы КР и КП, и закладные изделия МН привязать к сеткам.
2. При установке строповочных петель допускается перерезать поперечный стержень сетки.
3. Маркировку нанести на верхнем торце панели.

Показатели на один элемент

Марка элемента	Марка бетона	Объем бетона $м^3$	Расход стали кг	Масса т
ПС2-48-К1	200	2,70	419.0	6,75
ПС2-48-К2			474,5	
ПС2-48-К3			423,5	
ПС2-48-К4			537,8	

ТК	Панели стеновые консольные для прямоугольных сооружений.	Серия 3.900-3
1976	ПС2-48-К1; К2; К3; К4. Опалубочный чертеж. Армирование.	Выпуск 3 Часть 1 / Лист 9

https://zavodjbi.com/

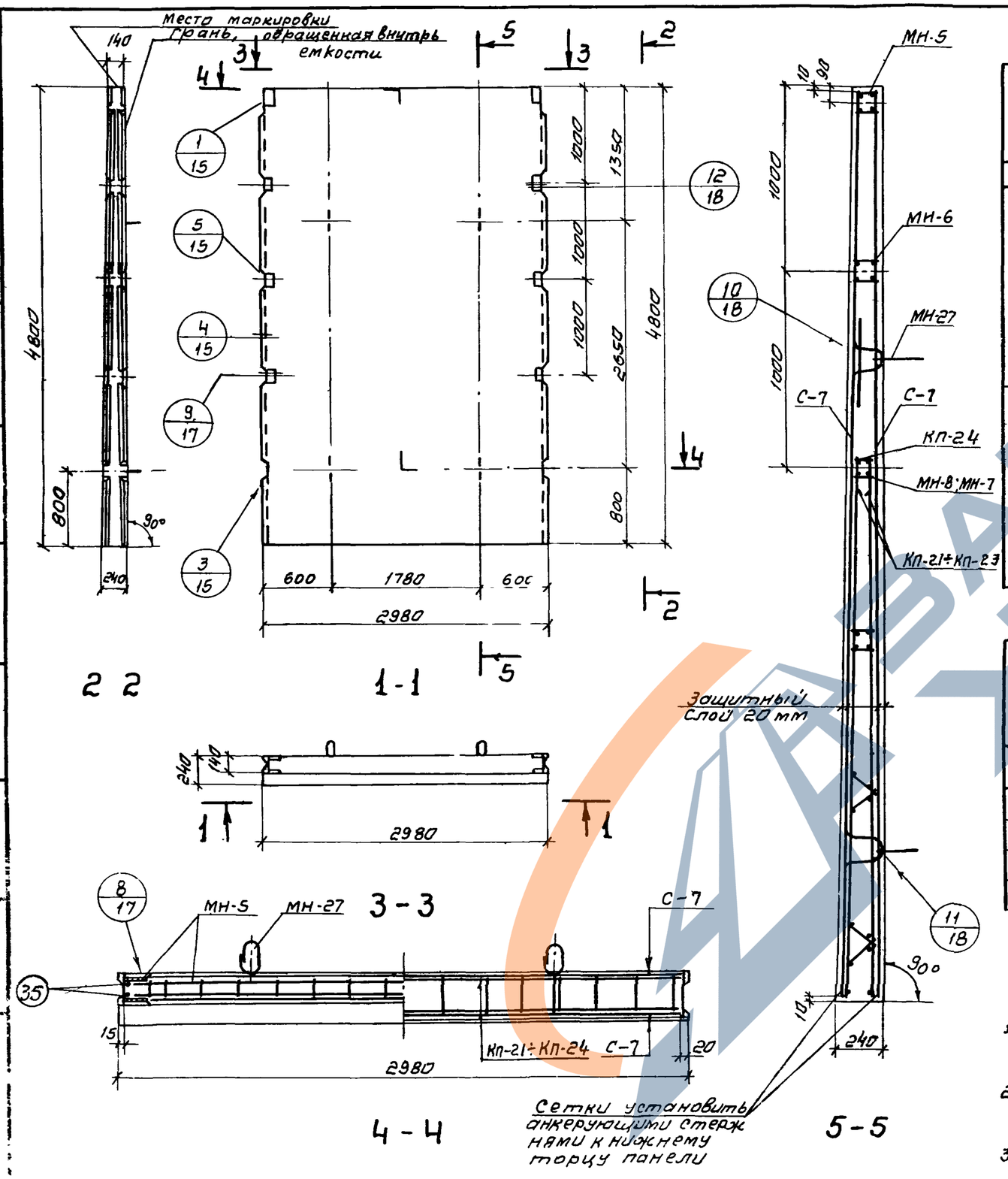

Сборочные единицы и детали на один элемент

Марка элемента	Марка изделий или N поз.	Кол-во шт	N листа части 2
1	2	3	4
ПС2-48-К11	С-7	2	4
	КП-21	1	49; 58
	МН-5	1	60 ÷ 62
	МН-6	1	
	МН-8	1	
	МН-27	2	66, 67, 69
	35	4	64
ПС2-48-К12	С-7	2	4
	КП-22	1	50, 58
	МН-5	1	60 ÷ 62
	МН-6	1	
	МН-8	1	
	МН-27	2	66, 67, 69
	35	4	64

1	2	3	4
ПС2-48-К13	С-7	2	4
	КП-23	1	51, 58
	МН-5	1	60÷62
	МН-6	1	
	МН-8	1	
	МН-27	2	66; 67; 69
	35	4	64
ПС2-48-К14	С-7	2	4
	КП-24	1	52, 58
	МН-5	1	60÷62
	МН-6	1	
	МН-27	2	66; 67; 69
	35	4	64

Выборка стали на один элемент, кг

Марка элемента	Арматурные изделия: Прокат обыкн. ГОСТ 6727-53* Класс ВI, ф мм 5	Итого	Арматурная сталь ГОСТ 5781-75: Класс АI, ф мм 8	Класс АIII, ф мм 10	10	12	14	16	18	20	22	Итого	Закладные изделия: Профильная сталь -40×5	-120×5	Прокат. Класс ВI, ф мм 5	Армат. сталь ГОСТ 5781-75: Класс АI, ф мм 10	Класс АIII, ф мм 20	12	Итого	Всего
ПС2-48-К11	26.2	26.2	25.8	6.8	122.2	5.0	39.0	–	19.0	79.8	30.5	328.1	1.1	13.6	5.3	8.6	20.2	41.6	90.4	444.7
ПС2-48-К12	26.2	26.2	25.8	–	118.2	15.0	–	–	–	159.6	61.0	379.6	1.0	13.6	5.3	8.6	20.2	41.6	90.3	486.1
ПС2-48-К13	26.2	26.2	79.0	–	118.2	11.0	–	63.2	–	79.8	30.5	331.7	1.0	13.6	5.3	8.6	20.2	41.6	90.3	448.2
ПС2-48-К14	23.8	23.8	28.2	–	118.2	21.0	–	–	–	–	278.6	446.0	1.0	13.6	5.3	8.6	20.2	41.6	90.3	560.1

Показатели на один элемент

Марка элемента	Марка бетона	Объем бетона $м^3$	Расход стали кг	Масса т
ПС2-48-К11	200	2.70	444.7	6.75
ПС2-48-К12			486.1	
ПС2-48-К13			448.2	
ПС2-48-К14			560.1	

Примечания:

1. Каркасы КП и закладные изделия МН привязать к сеткам.
2. При установке строповочных петель допускается перерезать поперечный стержень сетки.
3. Маркировку нанести на верхнем торце панели.

ТК 976	Панели стеновые консольные для прямоугольных сооружений. ПС2-48-К11; К12; К13; К14. Опалубочный чертеж. Армирование.	Серия 3.900-3. Выпуск 3 часть 1. Лист 10

ЗАВОД ЖБИ

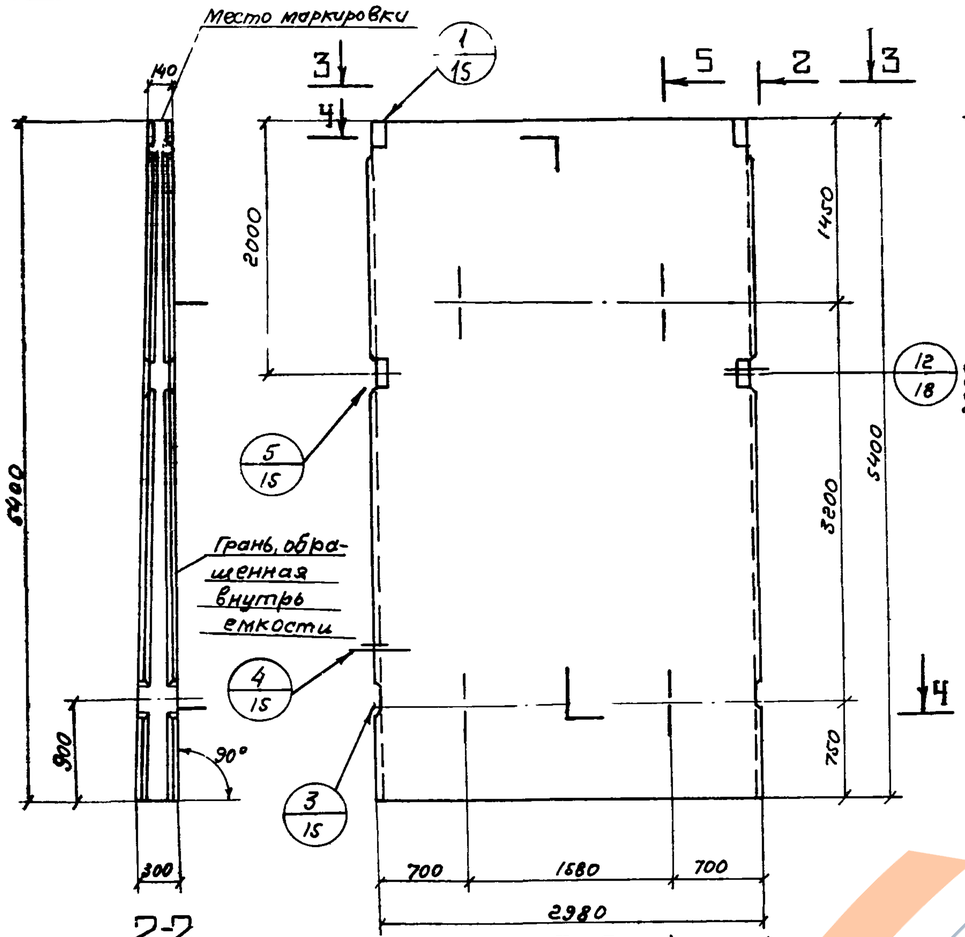

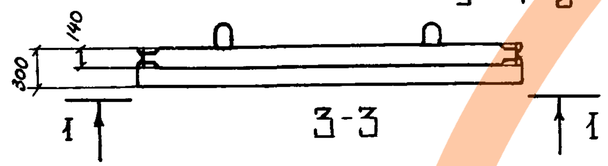

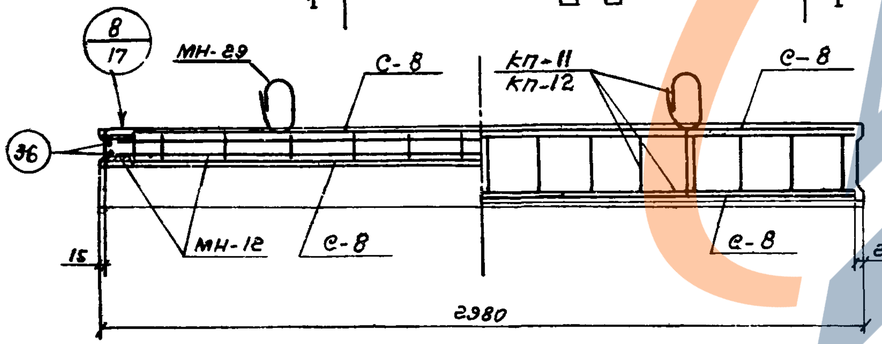

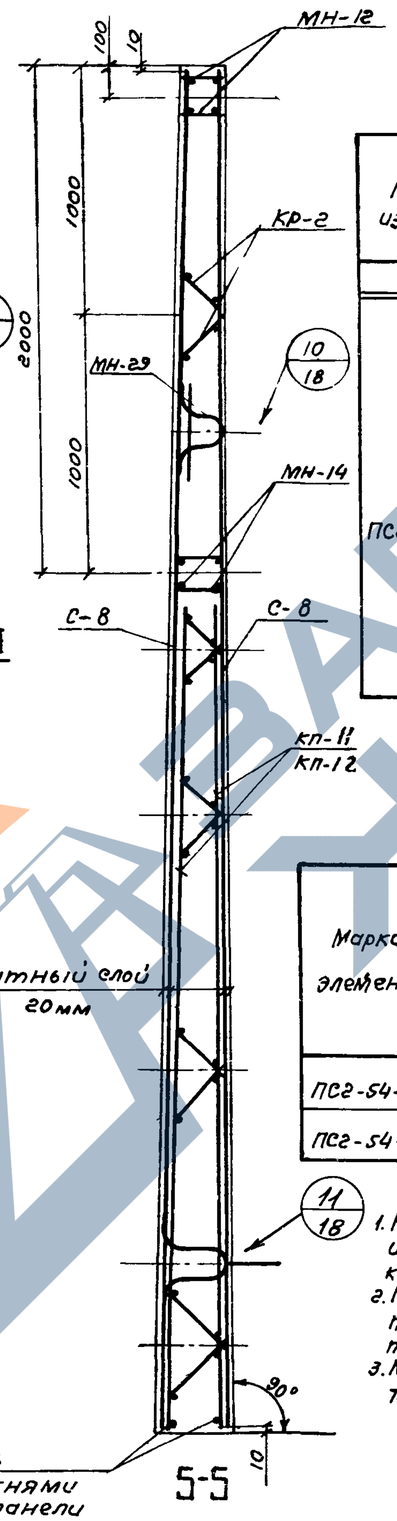

Защитный слой 20мм

Сетки установить анкерующими стержнями к нижнему торцу панели

Сборочные единицы и детали на один элемент

Марка изделия	Марка изделия или N поз.	Кол-во шт.	№ листа части 2
1	2	3	4
ПСг-54-К1	С-8	2	5
	КП-11	1	36; 42
	МН-12	1	60, 61, 63
	МН-14	1	
	МН-29	2	66, 67, 69
	КР-2	2	24
	36	4	64

1	2	3	4
ПСг-54-Кг	С-8	2	5
	КП-12	1	37, 42
	МН-12	1	60, 61, 63
	МН-14	1	
	МН-29	2	66, 67, 69
	КР-2	2	24
	36	4	64

Выборка стали на один элемент, кг.

Марка элемента	Арматурные изделия: Прок. арм. обыкн. ГОСТ 6727-53* кл. ВI ф мм 5	Итого	Арматурная сталь ГОСТ 5781-75 кл. АI ф мм 8	10	Итого	кл. АIII ф мм 10	12	14	20	22	Итого	Закладные изделия: Профильная сталь -40х6	-120х6	Арматурная сталь ГОСТ 5781-75 кл. ВI ф мм 5	кл. АI ф мм 6	10	кл. АII 10ГТ ф мм 22	кл. АIII ф мм 14	Итого	Всего
ПСг-54-К1	34,0	34,0	30,0	6,8	36,8	132,6	16,6	47,1	29,4	147,6	373,3	0,6	9,2	0,2	3,7	8,6	26,4	27,6	76,3	520,4
ПСг-54-Кг	34,0	34,0	30,0	—	30,0	132,6	26,6	—	—	295,2	454,4	0,6	9,2	0,2	3,7	8,6	26,4	27,6	76,3	594,7

Примечания:

1. Каркасы КР и КП, и закладные изделия МН привязать к сеткам.
2. При установке строповочных петель допускается перерезать поперечный стержень сетки.
3. Маркировку нанести на верхнем торце панели.

Показатели на один элемент

Марка элемента	Марка бетона	Объем бетона м³	Расход стали кг	Масса т
ПСг-54-К1	200	3,52	520,4	8,80
ПСг-54-Кг			594,7	

ТК 1976	Панели стеновые консольные для прямоугольных сооружений	Серия 3.900-3
	ПСг-54-К1; Кг. Опалубочный чертеж. Армирование.	Выпуск 3 Часть 1 — Лист 11

https://zavodjbi.com/

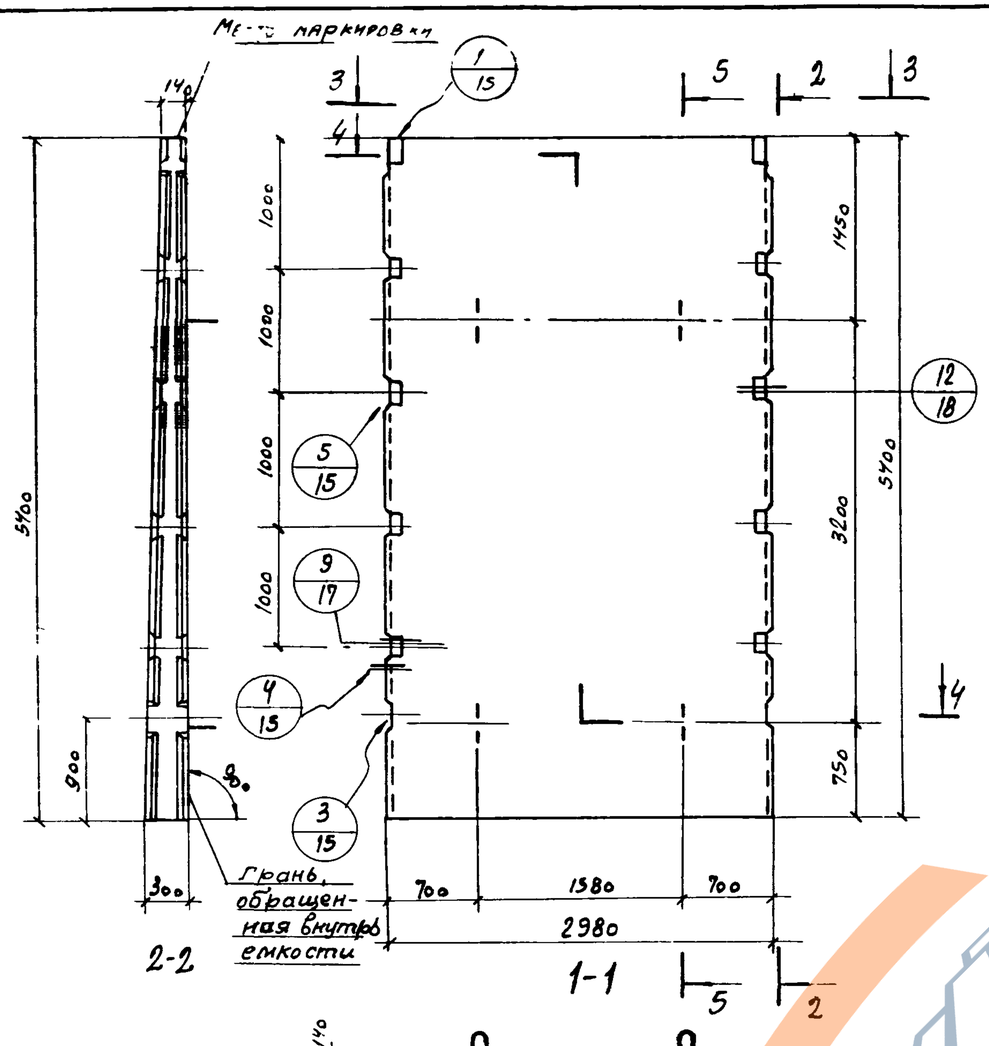

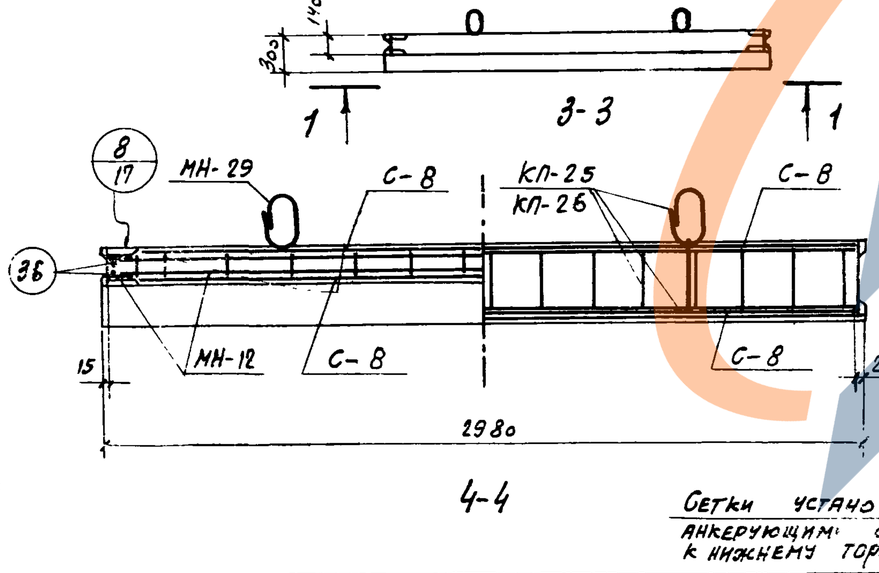

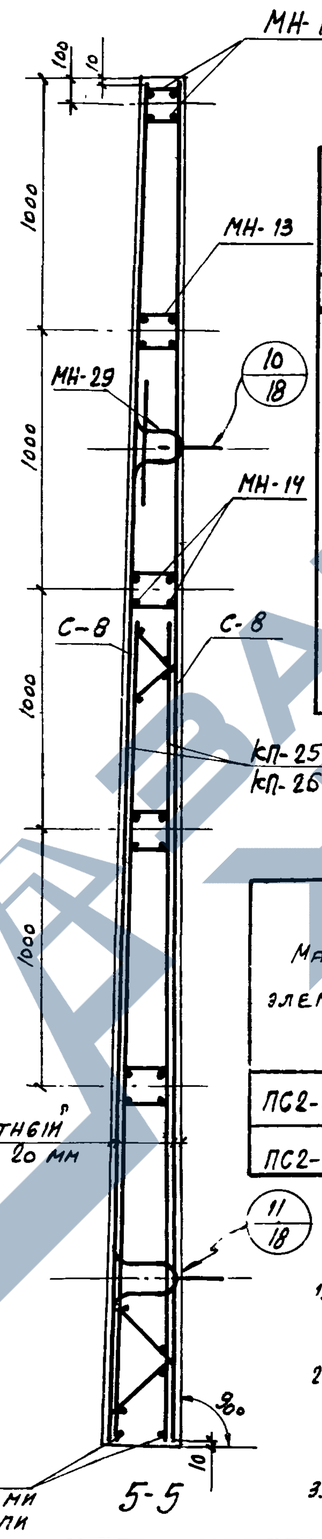

Сборочные единицы и детали на один элемент

Марка изделия	Марка изделия или № поз.	Кол-во шт.	№ листа части 2
1	2	3	4
ПС2-54-к11	С-8	2	5
	КП-25	1	53, 59
	МН-12	1	60, 61, 63
	МН-13	1	
	МН-14	1	
	МН-29	2	66, 67, 69
	36	4	64

1	2	3	4
ПС2-54-к12	С-8	2	5
	КП-26	1	54, 59
	МН-12	1	60, 61, 63
	МН-13	1	
	МН-14	1	
	МН-29	2	66, 67, 69
	36	4	64

Выборка стали на один элемент, кг

Марка элемента	Арматурные изделия: Прок. арм. обв. кнов. ст. 3 ГОСТ 535-79*: кл. ВI, ф мм 5	Итого	Арматурная сталь ГОСТ 5781-75: кл. АI, ф мм 8	10	Итого	Класс АIII, ф мм 10	12	14	20	22	Итого	Закладные изделия: Профильная сталь -40х6	-100х6	Арматурная сталь ГОСТ 5781-75: кл. ВI, ф мм 5	Класс АI, ф мм 6	10	Кл. АII по ГТ, ф мм 22	Кл. АIII, ф мм 14	Итого	Всего
ПС2-54-к11	25,8	25,8	30,0	6,8	36,8	132,6	9,4	47,1	29,4	147,6	366,1	2,0	23,0	0,2	10,4	8,6	26,4	69,0	139,6	568,3
ПС2-54-к12	25,8	25,8	30,0	-	30,0	132,6	19,4	-	-	295,2	447,2	2,0	23,0	0,2	10,4	8,6	26,4	69,0	139,6	642,6

Примечания:

1. Каркасы КП и закладные изделия МН привязать к сеткам.
2. При установке строповочных петель допускается перерезать поперечный стержень сетки.
3. Маркировку нанести на верхнем торце панели.

Показатели на один элемент

Марка элемента	Марка бетона	Объем бетона м³	Расход стали кг	Масса т
ПС2-54-к11	200	3,52	568,3	8,80
ПС2-54-к12			642,6	

ТК 1976	Панели стеновые консольные для прямоугольных сооружений. ПС2-54-к11; к12. Опалубочный чертеж. Армирование.	Серия 3.900-3. Выпуск 3 часть 1. Лист 17

ЗАВОД ЖБИ

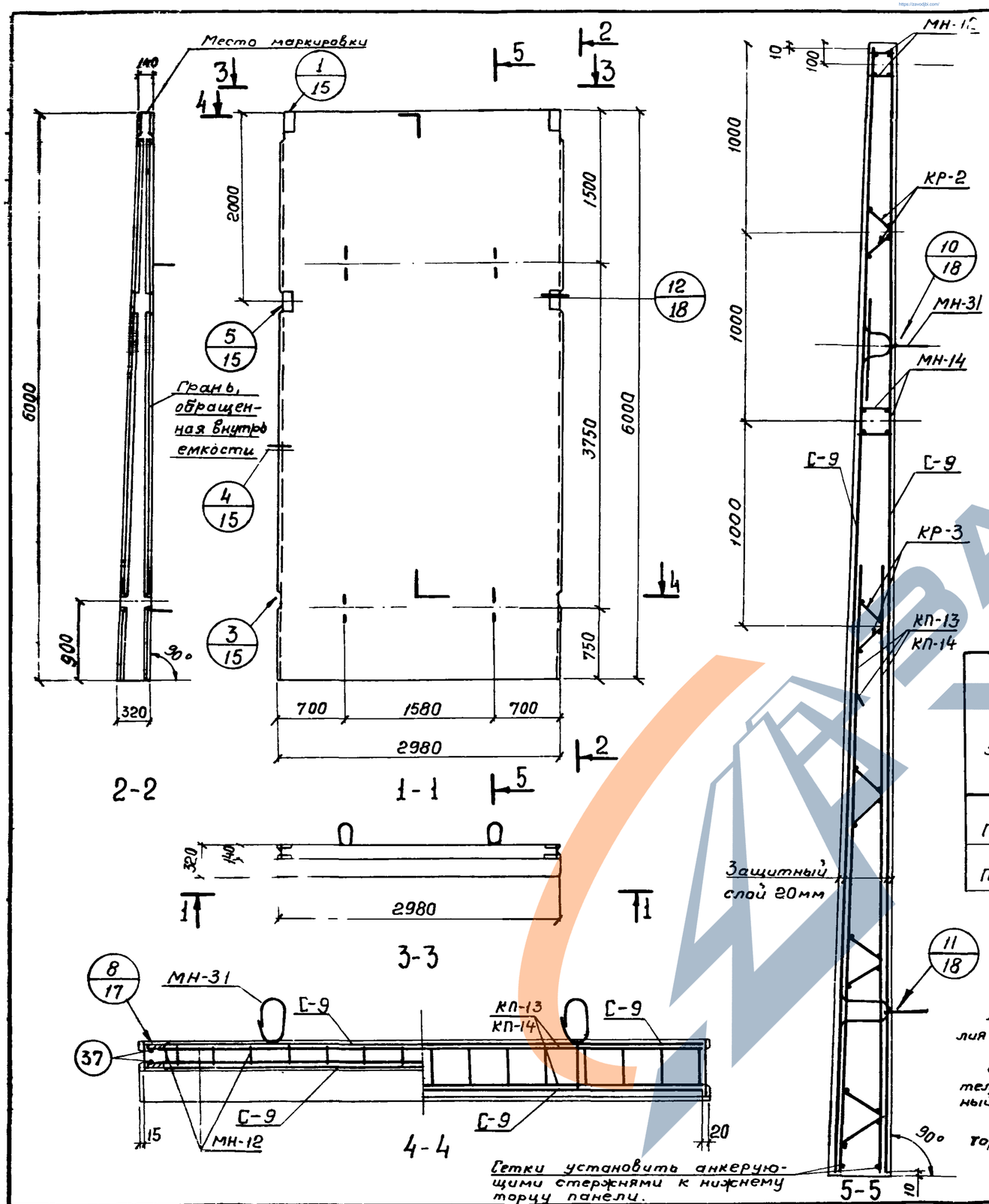

Сборочные единицы и детали на один элемент

Марка элемента	Марка изделий или № поз	Кол-во шт.	№ листа части 2
1	2	3	4
ПС2-60-К1	С-9	2	6
	КП-13	1	38, 42
	МН-12	1	60,61,63
	МН-14	1	
	МН-31	2	66,67,69
	КР-2	2	24
	КР-3	2	
	37	4	64

1	2	3	4
ПС2-60-К2	С-9	2	6
	КП-14	1	39;42
	МН-12	1	60;61,63
	МН-14	1	
	МН-31	2	66;67;69
	КР-2	2	24
	37	4	64

Выборка стали на один элемент, кг

Марка элемента	Арматурные изделия: Прок. арм. обыкнов. ГОСТ 6727-53* кл. ВI, ф мм 5	Итого	Арматурная сталь ГОСТ 5781-75: кл. АI, ф мм 8		Итого	кл. АIII, ф мм 14	22	25	Итого	Закладные изделия: Профильная сталь -40×6	-120×6	Арматурная сталь ГОСТ 5781-75: кл. ВI, ф мм	кл. АI, ф мм 6	10	кл. АII 10ГТ, ф мм 25	кл. АIII, ф мм 14	Итого	Всего
ПС2-60-К1	14.2	14.2	84.7		84.7	357.1	37.5	197.0	591.6	0.6	9.2	—	3.9	9.0	38.4	27.6	88.7	779.2
ПС2-60-К2	14.0	14.0	88.0		88.0	325.2		394.0	719.2	0.6	9.2	—	3.9	9.0	38.4	27.6	88.7	909.9

Примечания:

1. Каркасы КР и КП, и закладные изделия МН привязать к сеткам.
2. При установке строповочных петель допускается перерезать поперечный стержень сетки.
3. Маркировку нанести на верхнем торце панели.

Показатели на один элемент

Марка элемента	Марка бетона	Объем бетона $м^3$	Расход стали кг	Масса т
ПС2-60-К1	200	4.09	779.2	10.23
ПС2-60-К2			909.9	

ТК	Панели стеновые консольные для прямоугольных сооружений.	Серия 3.900-3	
1976	ПС2-60-К1; К2. Опалубочный чертеж. Армирование.	Выпуск 3 Часть 1	Лист 13

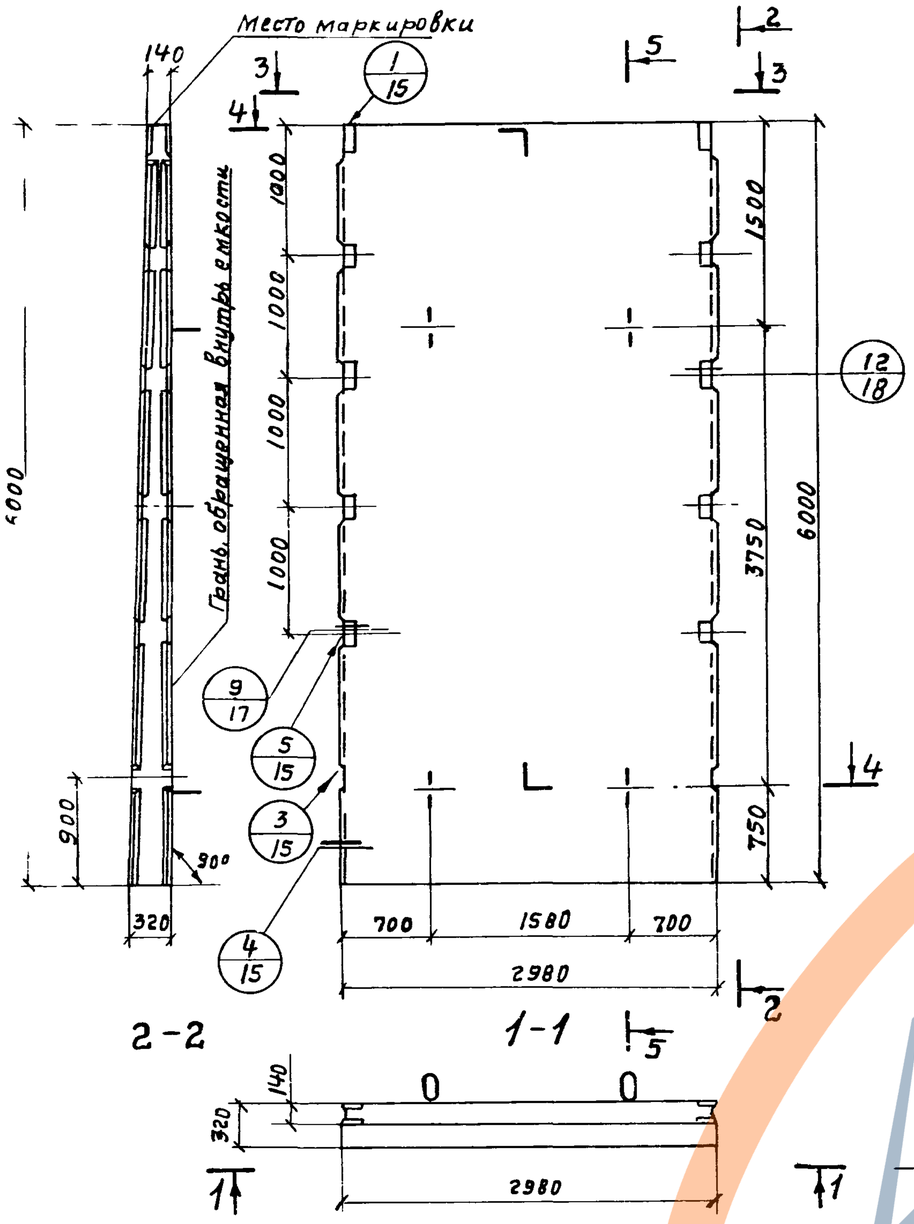

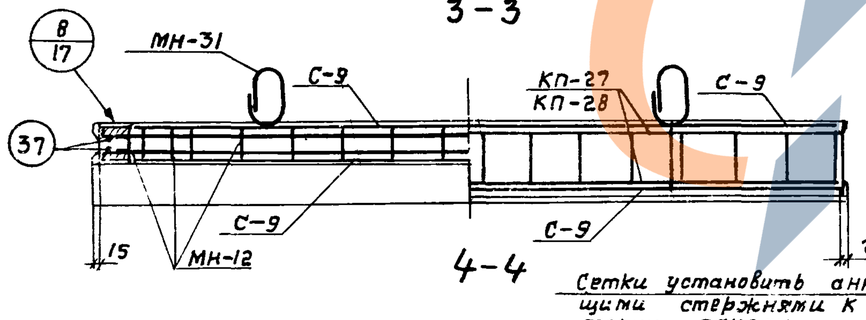

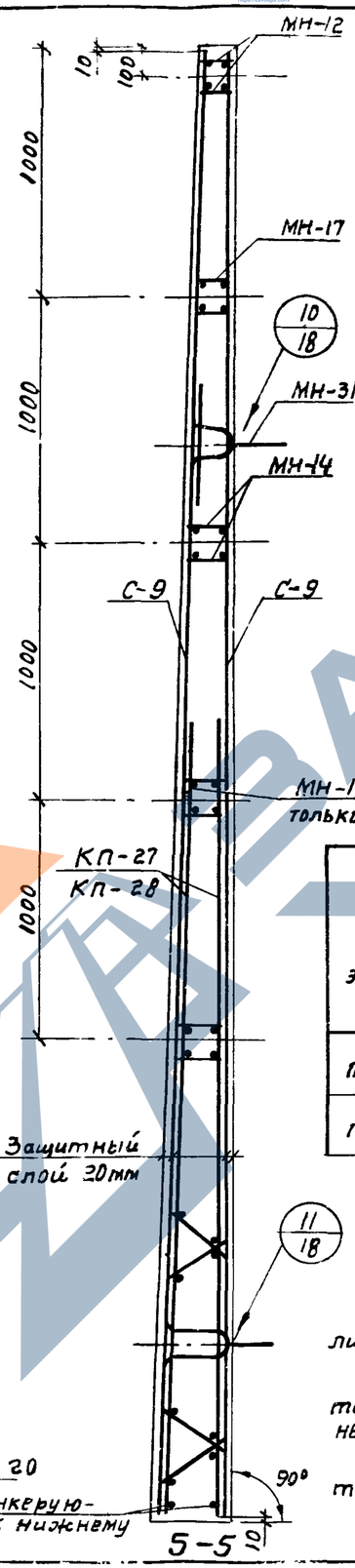

Сборочные единицы и детали на один элемент

Марка элемента	Марка изделий или N поз.	Кол-во шт.	N листа частиг
1	2	3	4
ПС2-60-К11	С-9	2	6
	КП-27	1	55; 59
	МН-12	1	
	МН-17	1	60; 61; 63
	МН-14	1	
	МН-19	1	
	МН-31	2	66, 67, 69
	37	4	64

1	2	3	4
ПС2-60-К12	С-9	2	6
	КП-28	1	56; 5:
	МН-12	1	
	МН-17	1	60; 61; 6:
	МН-14	1	
	МН-31	2	66; 67; 69
	37	4	64

Выборка стали на один элемент, кг.

Марка элемента	Арматурные изделия: Прок. арм. обыкнов. ГОСТ 6727-53* кл. BI, ф мм 5	Итого	Арматурная сталь ГОСТ 5781-75: кл. AI, ф мм 8			Итого	кл. AIII, ф мм 14	22	25	Итого	Закладные изделия: Профильная сталь -40х6	-120х6	Арматурная сталь ГОСТ 5781-75: кл AI, ф мм 6	10	кл AII 10ГТ, ф мм 25	кл. AIII, ф мм 14	Итого	Всего
ПС2-60-К11	6,0	6,0	84.7			84.7	354,7	37,5	197,0	589,2	2,0	23,0	10,6	9,0	38,4	69,0	152,0	831,9
ПС2-60-К12	6,0	6,0	88,0			88,0	318,4	—	394,0	712,4	2,0	23,0	10,6	9,0	38,4	69,0	152,0	958,4

Примечания:

1. Каркасы КП и закладные изделия МН привязать к сеткам.
2. При установке строповочных петель допускается перерезать поперечный стержень сетки.
3. Маркировку нанести на верхнем торце панели.

Показатели на один элемент

Марка элемента	Марка бетона	Объем бетона м³	Расход стали кг	Масса т
ПС2-60-К11	200	4,09	831,9	10,23
ПС2-60-К12			958,4	

Сетки установить анкерующими стержнями к нижнему торцу панели.

ТК 1976	Панели стеновые консольные для прямоугольных сооружений.	Серия 3.900-3
	ПС2-60-К11, К-12. Опалубочный чертеж. Армирование	Выпуск 3 Часть 1 — Лист 14

15155-01 20

Изаксон

г. Москва

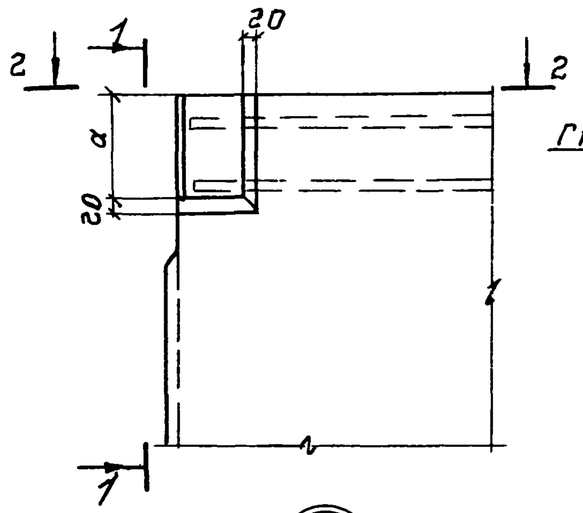

1/1÷14

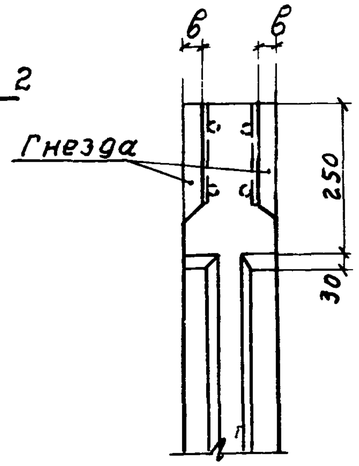

1-1

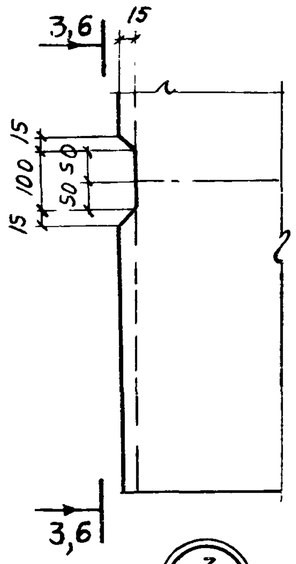

3/1÷14

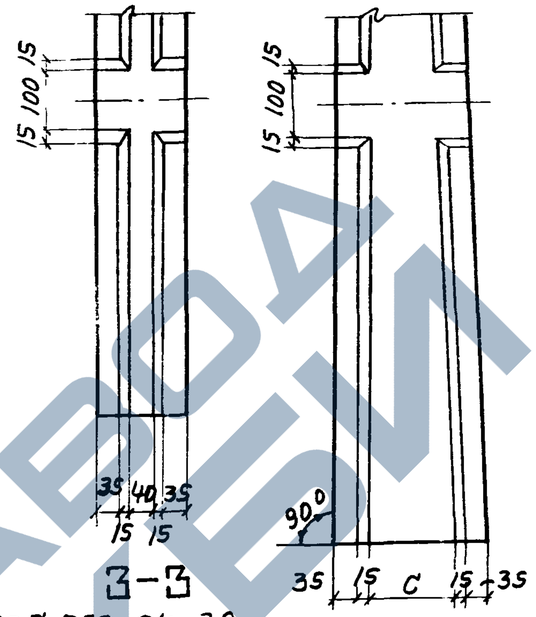

Таблица размеров, мм

Марка элемента	a	в	c
ПС2-24-К1; К2; К11; К12	160	32	40
ПС2-30-К1÷К4; К11÷К14			
ПС2-36-К1÷К4; К11÷К14			80
ПС2-42-К1; К2; К11; К12	180	34	130
ПС2-48-К1÷К4; К11÷К14			140
ПС2-54-К1; К2; К11; К12	200	36	200
ПС2-60-К1; К2; К11; К12			220

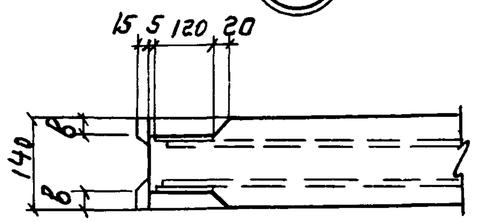

2-2

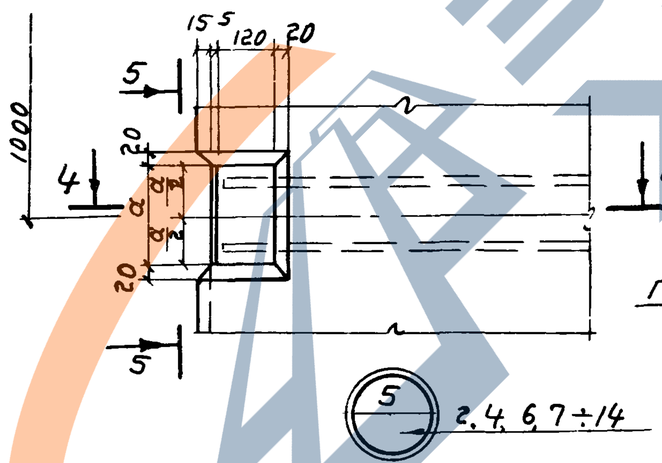

5/2, 4, 6, 7÷14

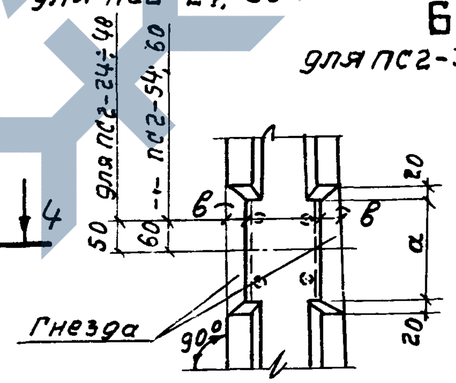

5-5

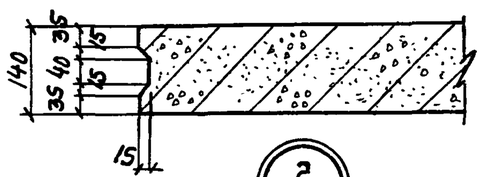

2/1÷4

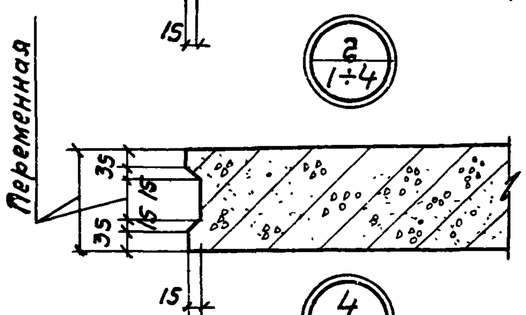

4/5÷14

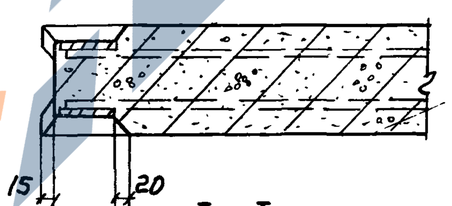

4-4

ЗАВОД СМЕТЧИКЕВ

ТК	Панели стеновые консольные для прямоугольных сооружений	Серия 3.900-3
1376	Узлы 1, 2, 3, 4, 5	Выпуск 3 Часть 1 / Лист 15

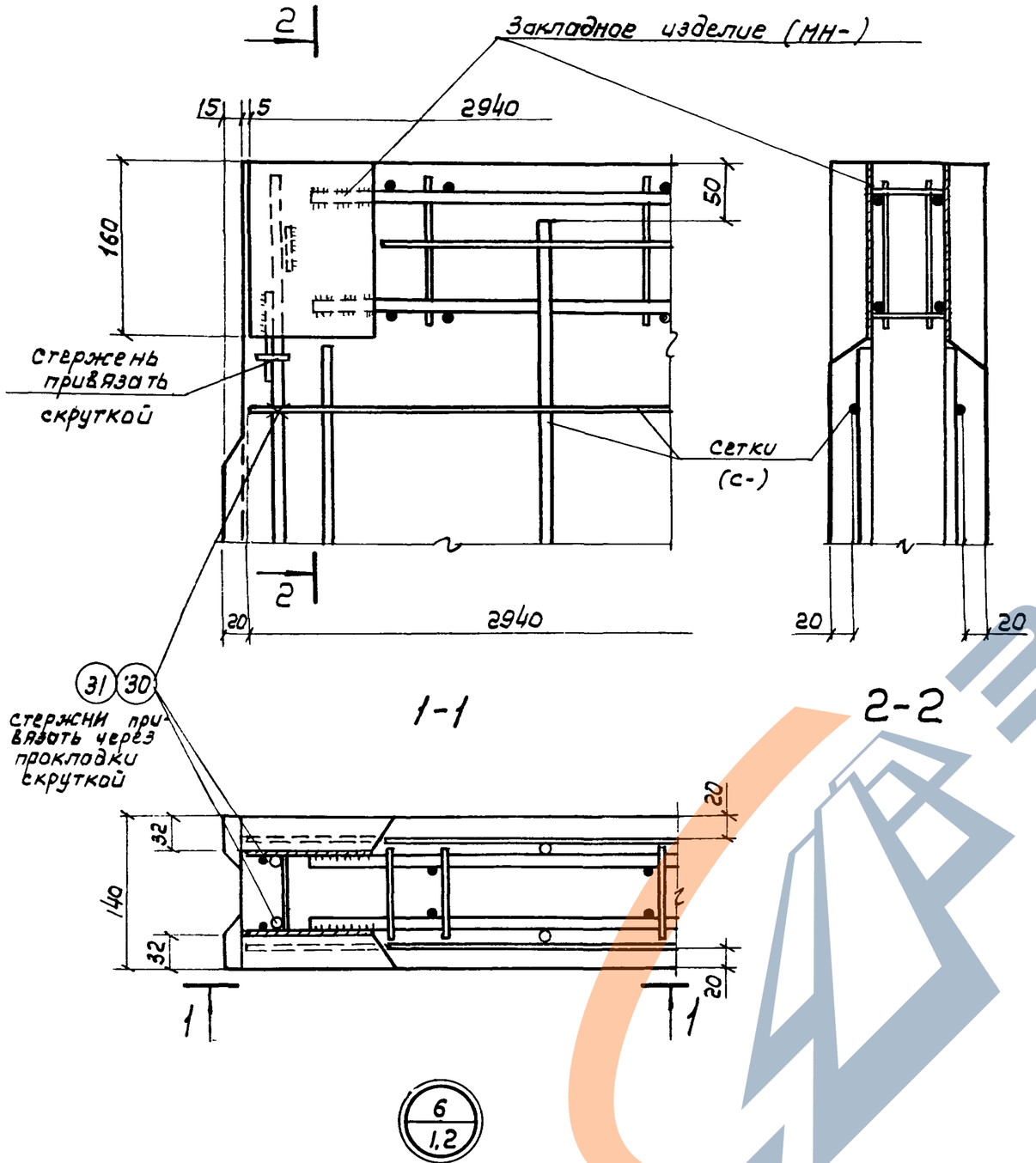

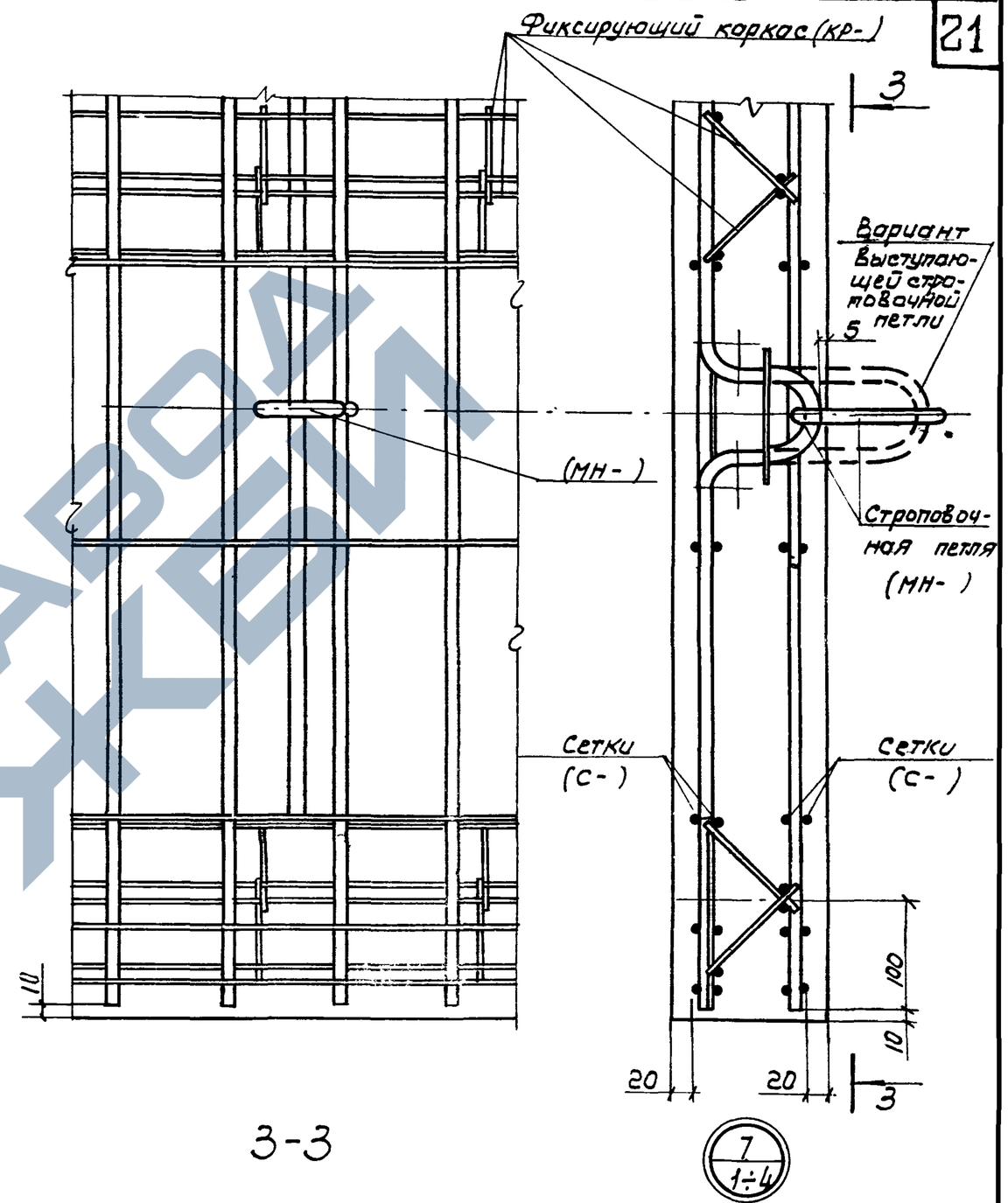

Примечание:

Спецификацию поз. 30, 31 см лист 64 часть 2.

ТК	Панели стеновые консольные для прямоугольных сооружений	Серия 3.900-3
УГ6	Узлы 6, 7.	Выпуск I часть Лист 16

Изаксон | Гл. специал. | г. Москва

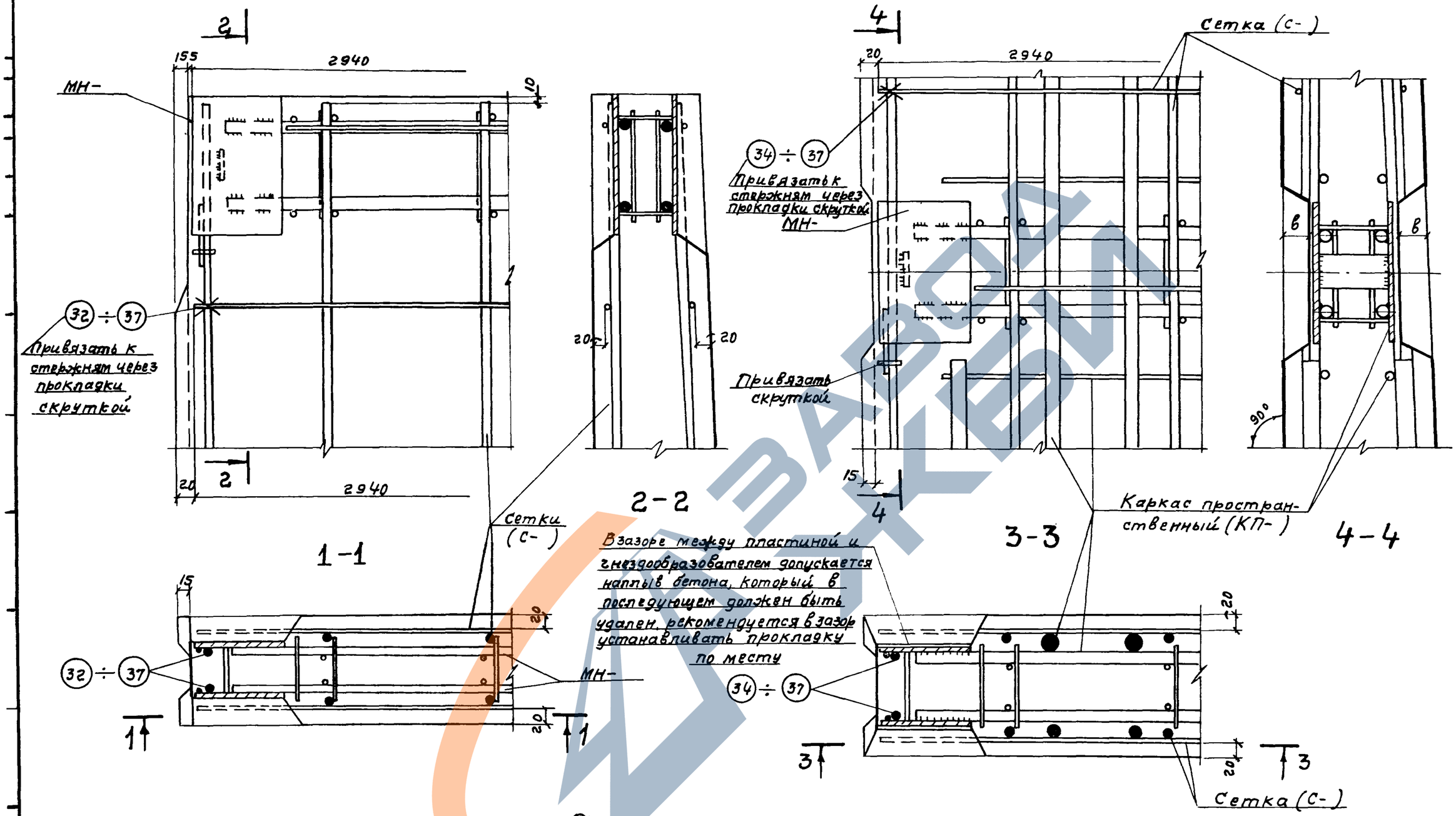

Примечания:

1. Спецификацию на поз. 32÷37 см. лист 64 часть 2.
2. Концы поперечных стержней сетки, попадающие в гнезда закладных изделий – отогнуть.
3. Размер „в" см. лист 15.

8 / 3÷14

9 — 7÷10; 12.14

ТК	Панели стеновые консольные для прямоугольных сооружений	Серия 3.900-3
1976	Узлы 8, 9.	Выпуск 3 Часть 1 — Лист 17

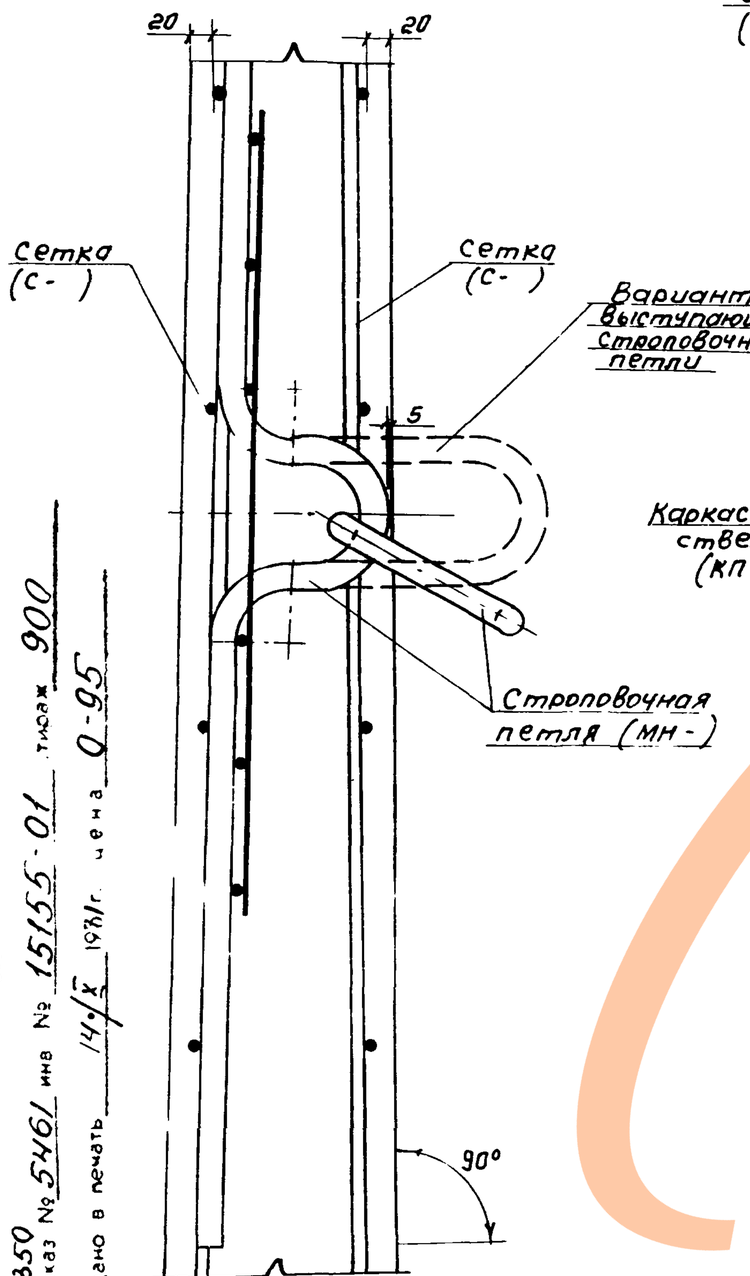

10
5÷14

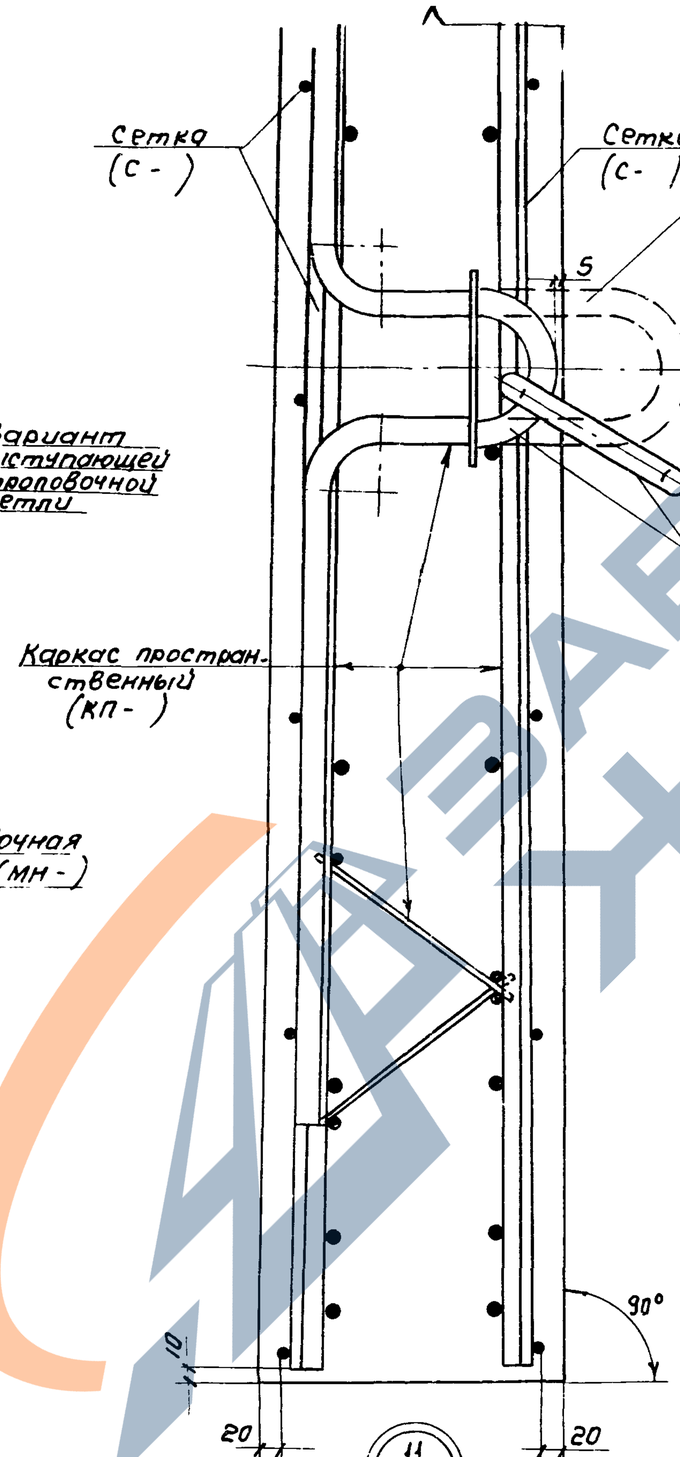

11
5÷14

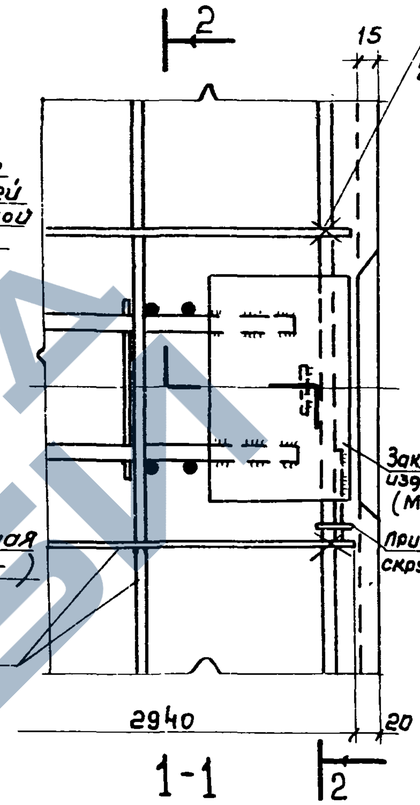

1-1

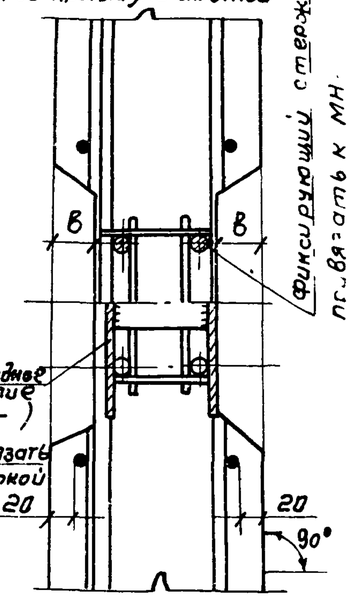

2-2

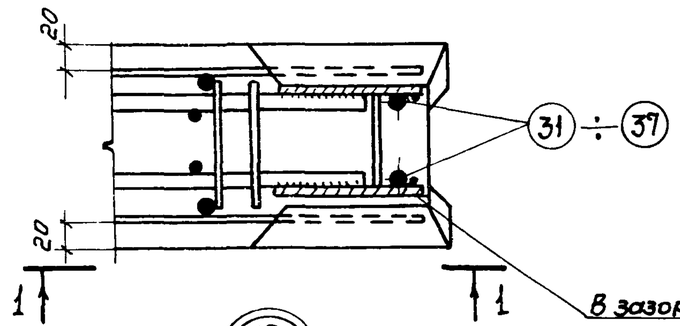

12
2.4.6.8.10÷14

В зазоре между пластиной и гнездообразователем допускается наплыв бетона, который в последующем должен быть удален.
Рекомендуется в зазор устанавливать прокладки по месту.

Примечания:
1. Размер „в" см. лист 15
2. Спецификацию поз. 31÷37 см. лист 64 часть 2

ГОССТРОЙ СССР
КИЕВСКИЙ ФИЛИАЛ
г. Киев-57 ул. Эжена Потье № 12

350
Заказ № 5461 инв № 15155-01 тираж 900
Сдано в печать 14/X 1981 г. цена 0-95

Гл. специал.	Изаксон	Изаксон	г. Москва
Нач. отдела		Гл. проект.	

ТК	Панели стеновые консольные для прямоугольных сооружений	Серия 3.900-3	
376	Узлы 10, 11, 12.	Выпуск 3 Часть 1	Лист 18

15155-01

ЗАВОД ЖБИ