https://zavodjbi.com/

ГОСУДАРСТВЕННЫЙ КОМИТЕТ СОВЕТА МИНИСТРОВ СССР ПО ДЕЛАМ СТРОИТЕЛЬСТВА
(ГОССТРОЙ СССР)

ТИПОВЫЕ КОНСТРУКЦИИ И ДЕТАЛИ ЗДАНИЙ И СООРУЖЕНИЙ

СЕРИЯ 3.017-1

ОГРАЖДЕНИЯ ПЛОЩАДОК И УЧАСТКОВ ПРЕДПРИЯТИЙ, ЗДАНИЙ И СООРУЖЕНИЙ

ВЫПУСК 2

МЕТАЛЛИЧЕСКИЕ ЭЛЕМЕНТЫ ОГРАД

12870-03
ЦЕНА 0-48

https://zavodjbi.com/

https://zavodjki.com/

ЦЕНТРАЛЬНЫЙ ИНСТИТУТ ТИПОВОГО ПРОЕКТИРОВАНИЯ
ГОССТРОЯ СССР

Москва, А-445, Смольная ул., 22

Сдано в печать 1977 года

Заказ № 146 Тираж 650 экз.

https://zavodjki.com/

ГОСУДАРСТВЕННЫЙ КОМИТЕТ СОВЕТА МИНИСТРОВ СССР ПО ДЕЛАМ СТРОИТЕЛЬСТВА
(ГОССТРОЙ СССР)

ТИПОВЫЕ КОНСТРУКЦИИ И ДЕТАЛИ ЗДАНИЙ И СООРУЖЕНИЙ

СЕРИЯ 3.017-1

ОГРАЖДЕНИЯ ПЛОЩАДОК И УЧАСТКОВ ПРЕДПРИЯТИЙ, ЗДАНИЙ И СООРУЖЕНИЙ

ВЫПУСК 2

МЕТАЛЛИЧЕСКИЕ ЭЛЕМЕНТЫ ОГРАД

РАЗРАБОТАН
ПРОЕКТНЫМ ИНСТИТУТОМ № 2
ГОССТРОЯ СССР И
ЦНИИП ГРАДОСТРОИТЕЛЬСТВА
ГОСГРАЖДАНСТРОЯ

УТВЕРЖДЕН И ВВЕДЕН В ДЕЙСТВИЕ
С 1/VII 1974 Г.
ПОСТАНОВЛЕНИЕ ГОССТРОЯ СССР № 58
ОТ 1/IV 1974 Г.

Содержание

Лист	Наименование	Стр
	Содержание. Пояснительная записка	2
1.	Панели ПМ1, ПМ2, ПМ3	3
2.	Панели ПМ4, ПМ5	4
3.	Панели ПМ6, ПМ7, ПМ8	5
4.	Столбы СМ1А, СМ2Б, СМ2В	6
5.	Столбы СМ3А, СМ3Б, СМ3В	7
6.	Столбы СМ4А, СМ4Б, СМ4В, СМ5В	8
7.	Рамки РМ1, РМ2, РМ3	9
8.	Соединительные элементы МС1÷МС16	10
9.	Рамки РМ4÷РМ9, соединительные элементы МС17÷МС19	11
10.	Соединительные элементы МС20÷МС22, рамки РМ10, РМ11	12
11.	Соединительные элементы МС23, МС24	13
12.	Соединительные элементы МС25÷МС36	14

Пояснительная записка

1. Настоящий выпуск содержит рабочие чертежи металлических элементов оград — сетчатые панели, столбы, рамки и соединительные элементы монтажных узлов.

2. Серия состоит из следующих выпусков:

- Выпуск 0. Материалы для проектирования
- Выпуск 1. Железобетонные элементы оград
- Выпуск 2. Металлические элементы оград
- Выпуск 3. Деревянные элементы оград
- Выпуск 4. Монтажные узлы оград
- Выпуск 5. Ворота металлические распашные шириной 4,5 м и калитки
- Выпуск 6. Ворота металлические распашные шириной 3,5 м и калитки
- Выпуск 7. Ворота деревянные распашные шириной 4,5 м и калитки
- Выпуск 8. Ворота деревянные распашные шириной 3,5 м и калитки
- Выпуск 9. Ворота металлические раздвижные с дистанционным управлением
- Выпуск 10. Живые изгороди.

3. Схемы оград и указания по применению и расчету конструкций приведены в вып. 0.

4. Сетчатые панели ПМ1–ПМ8 состоят из стальных рамок с натянутой на них сеткой.

Для панелей ПМ1–ПМ3 применяют стальную плетеную сетку из оцинкованной проволоки с квадратными ячейками № 30-2 и № 50-2,5 по ГОСТ 5336-67, поставляемую в рулонах шириной 1,0; 1,5 и 2,0 м.

5. Для панелей ПМ4–ПМ8 принята сварная сетка по ГОСТ 8478-66 из проволоки диаметром 3 мм с квадратными ячейками 100×100 мм.

6. При изготовлении металлических элементов оград необходимо выполнять требования СНиП III-В.5-62* „Металлические конструкции. Правила изготовления и приемки".

7. Марка стали для изготовления рамок, столбов и соединительных элементов принята ВСт3кп2 по ГОСТ 380-71.

8. Столбы, сварная сетка и рамки панелей должны быть окрашены масляной краской за 2 раза по грунту из железного сурика.

9. Соединительные элементы должны быть покрыты двумя слоями эмали ПХВ по грунту из лака ФЛ-03К.

ТК	Металлические элементы оград	Серия 3.017-1	
1973	Содержание. Пояснительная записка	Выпуск 2	Лист

Нач. отд.		Мацнев
Гл. констр.		Лапкин
Рук. гр.		Гамольская
Ст. инж.		Гальперина

Госстрой СССР
ПРОЕКТНЫЙ ИНСТИТУТ № 2
г. Москва

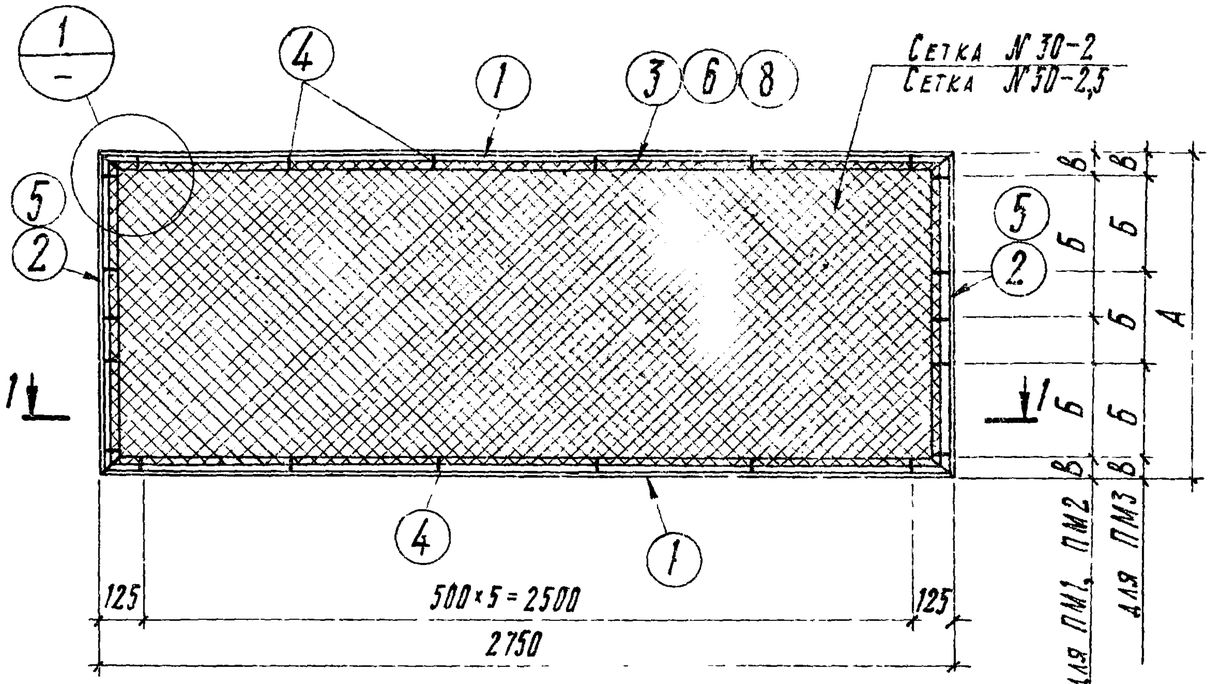

ПМ1, ПМ2, ПМ3

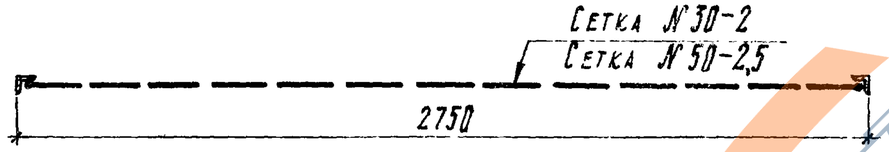

1-1

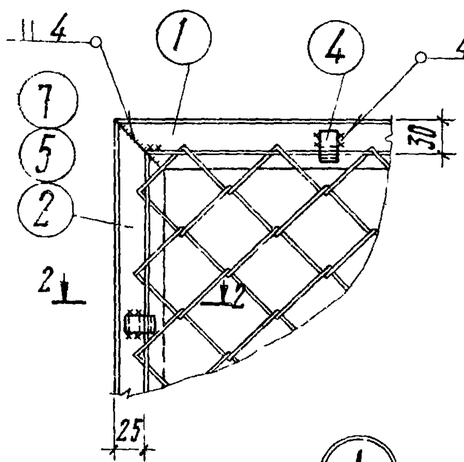

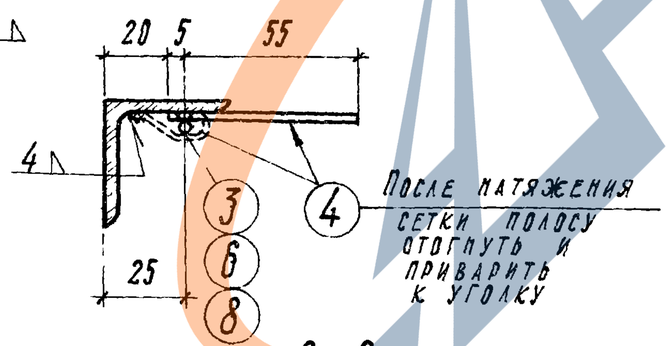

2-2

Размеры мм	Марка панели		
	ПМ1	ПМ2	ПМ3
А	1060	1560	2060
Б	400	600	600
В	130	180	130

Спецификация стали на одну панель

Марка панели	№ поз.	Сечение	Длина, мм	Колич., шт.	Масса, кг: 1 поз.	Масса, кг: всех	Масса, кг: марки	Примечания
ПМ1	1	∠40×4	2750	2	6,66	13,3	25,7	ГОСТ 8509-72
	2	∠40×4	1060	2	2,56	5,2		
	3	Ø6АI	7400	1	1,7	1,7		ГОСТ 5781-61
	4	–12×4	60	18	0,023	0,5		ГОСТ 103-57*
		Сетка №30-2	2700×1000	2,70 м²	—	5,0		ГОСТ 5336-67
ПМ2	1	∠40×4	2750	2	6,66	13,3	30,1	ГОСТ 8509-72
	5	∠40×4	1560	2	3,78	7,5		
	6	Ø6АI	8400	1	1,9	1,9		ГОСТ 5781-61
	4	–12×4	60	18	0,023	0,5		ГОСТ 103-57*
		Сетка №50-2,5	2700×1500	4,1 м²	6,9	6,9		ГОСТ 5336-67
ПМ3	1	∠40×4	2750	2	6,66	13,3	35,1	ГОСТ 8509-72
	7	∠40×4	2060	2	5,0	10,0		
	8	Ø6АI	9400	1	2,1	2,1		ГОСТ 5781-61
	4	–12×4	60	20	0,023	0,5		ГОСТ 103-57*
		Сетка №50-2,5	2700×2000	5,4 м²	9,2	9,2		ГОСТ 5336-67

Примечания

1. Рамки должны быть окрашены масляной краской по грунту за 2 раза.
2. Электроды для сварки типа Э42 по ГОСТ 9467-60.
3. Высота сварных швов 4 мм.
4. На разрезе 2-2 сетка условно не показана.

ТК	Металлические элементы оград	Серия 3.017-1	
1973	Панели ПМ1, ПМ2, ПМ3	Выпуск 2	Лист 1

https://zavodjbi.com/

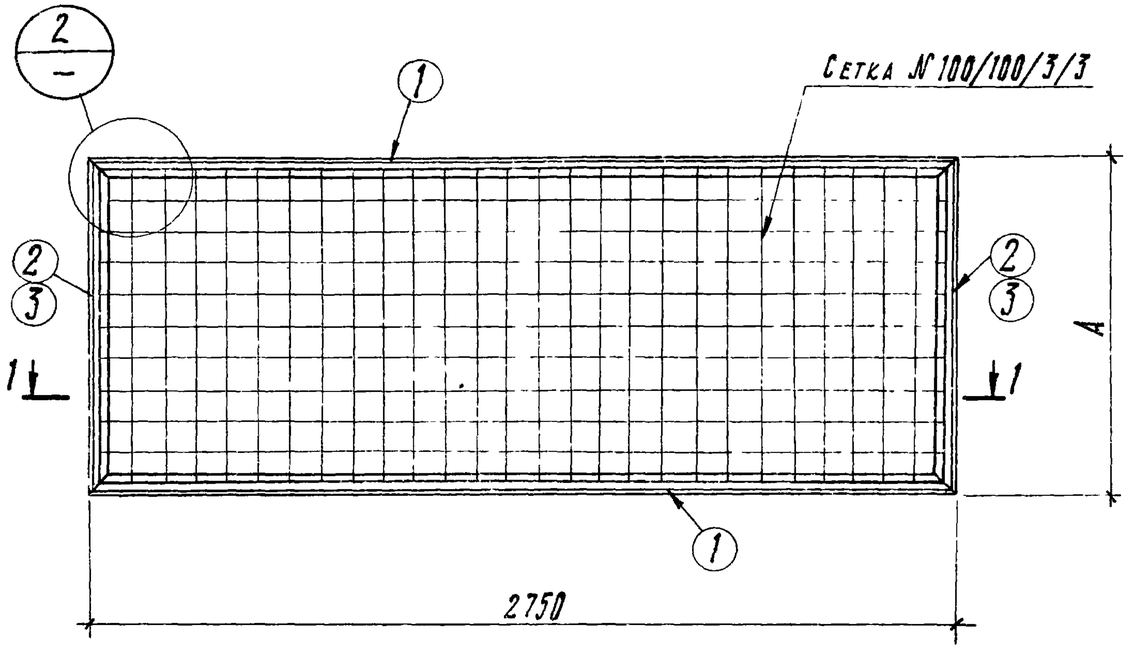

ПМ4, ПМ5

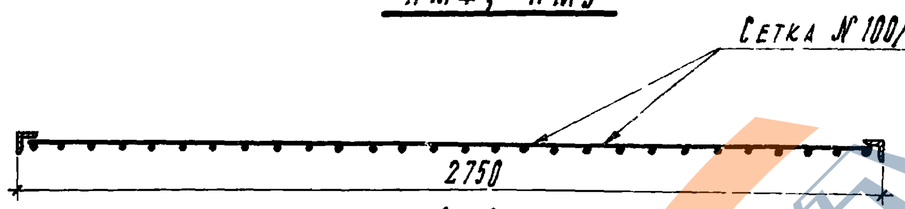

1–1

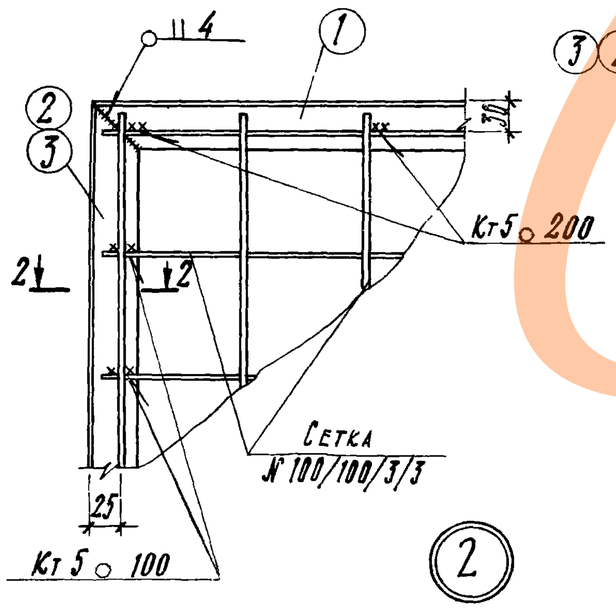

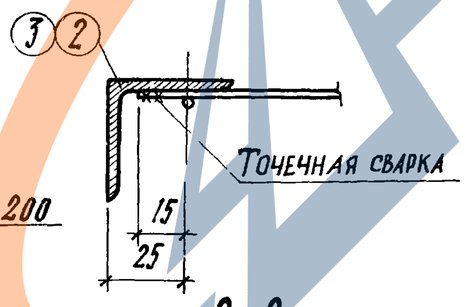

2–2

2

Спецификация стали на одну панель

Марка панели	№ поз.	Сечение	Длина, мм	Колич. шт	Масса, кг: 1 поз.	Масса, кг: всех	Масса, кг: марки	Примечания
ПМ4	1	∠40×4	2750	2	6,66	13,3	22,5	ГОСТ 8509-72
	2	∠40×4	1060	2	2,82	5,6		
		Сетка № 100/100/3/3	1100×2730	3,0 м²	—	3,6		ГОСТ 8478-66
ПМ5	1	∠40×4	2750	2	6,66	13,3	25,7	ГОСТ 8509-72
	3	∠40×4	1560	2	3,78	7,6		
		Сетка № 100/100/3/3	1500×2730	4,1 м²	—	4,8		ГОСТ 8478-66

Размеры мм	Марка панели	
	ПМ4	ПМ5
A	1160	1560

Примечания

1. Рамки и сетки должны быть окрашены масляной краской по грунту за 2 раза.
2. Электроды для сварки типа Э42 по ГОСТ 9467-60
3. Высота сварных швов 4 мм.

ТК	Металлические элементы оград	Серия 3.017-1	
1973	Панели ПМ4, ПМ5	Выпуск 2	Лист 2

Госстрой СССР
Проектный институт №2
г. Москва

Гл. инж. пр.	Мацнев		
Гл. конструктор	Лапкин		
Рук. груп.	Гамольская		
Ст. инж.	Гальперина		
Проверил	Гальперина		

12870-03 5

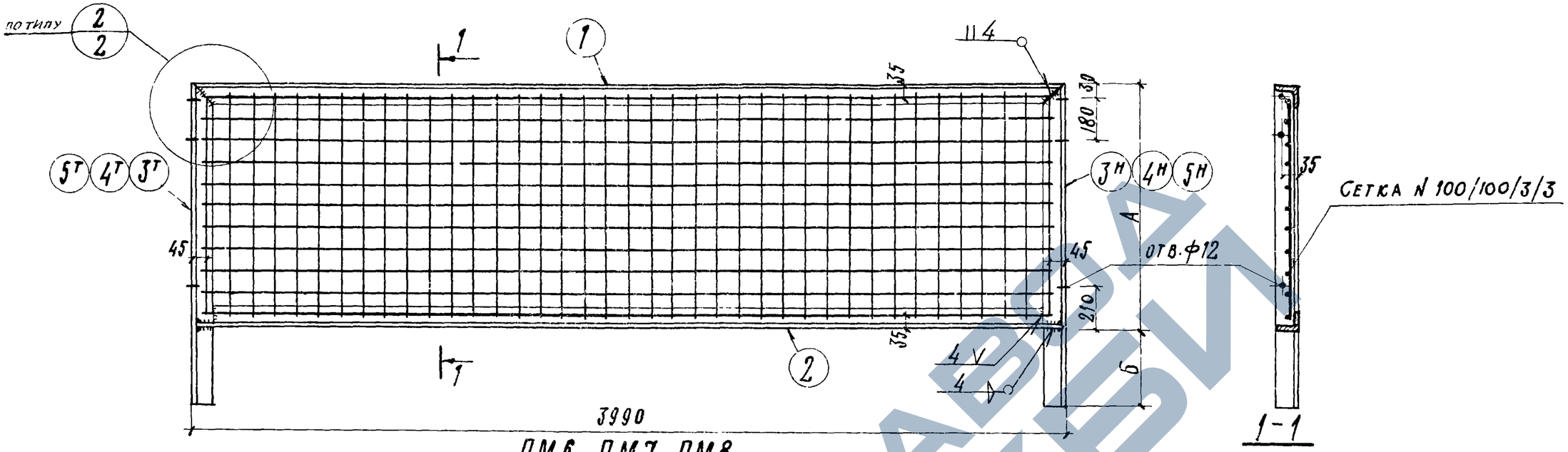

ПМ6, ПМ7, ПМ8

Размеры мм	Марка панели		
	ПМ6	ПМ7	ПМ8
А	1170	1470	1770
Б	600	700	800

Спецификация стали на одну панель.

Марка панели	№ поз.	Сечение	Длина мм	Кол. шт. Т	Кол. шт. Н	Масса, кг 1 поз.	Масса, кг всех	Масса, кг марки	Примеч.
ПМ6	1	L 63×4	3990	1	—	15.6	15.6	50.0	ГОСТ 8509-72
	2	L 63×4	3975	1	—	15.5	15.5		
	3	L 63×4	1770	1	1	6.9	13.8		
		Сетка N 100/100/3/3	1100×3900	4.3 м²		5.1	5.1		ГОСТ 8478-66
ПМ7	1	L 63×4	3990	1	—	15.6	15.6	54.3	ГОСТ 8509-72
	2	L 63×4	3975	1	—	15.5	15.5		
	4	L 63×4	2170	1	1	8.4	16.8		
		Сетка N 100/100/3/3	1400×3900	5.46 м²		6.4	6.4		ГОСТ 8478-66
ПМ8	1	L 63×4	3990	1	—	15.6	15.6	58.8	ГОСТ 8509-72
	2	L 63×4	3975	1	—	15.5	15.5		
	5	L 63×4	2570	1	1	10.0	20.0		
		Сетка N 100/100/3/3	1700×3900	6.63 м²		7.7	7.7		ГОСТ 8478-66

Примечания

1. Рамки и сетки окрасить масляной краской по грунту за 2 раза.
2. Электроды для сварки типа Э42 по ГОСТ 9467-60.
3. Высота сварных швов - 4 мм.
4. Размеры сетки даны в осях крайних стержней.
5. Все отверстия - сверленые.

ТК	Металлические элементы оград	Серия 3.017-1	
1973	Панели ПМ6, ПМ7, ПМ8	Выпуск 2	Лист 3

https://zavodjbi.com/

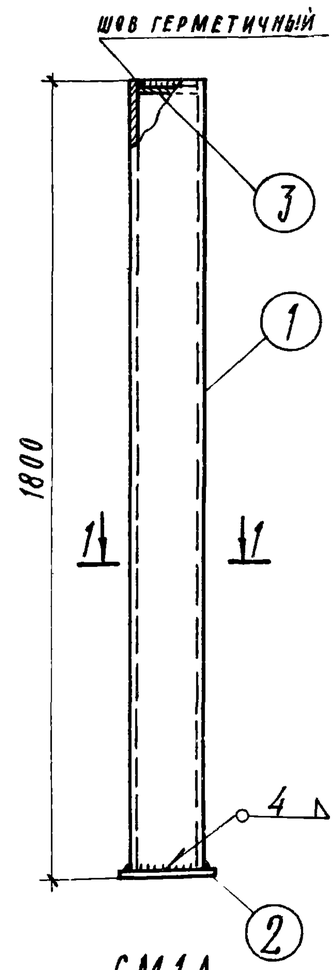

СМ1А

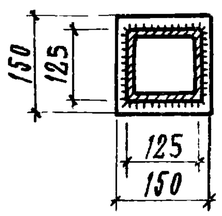

1-1

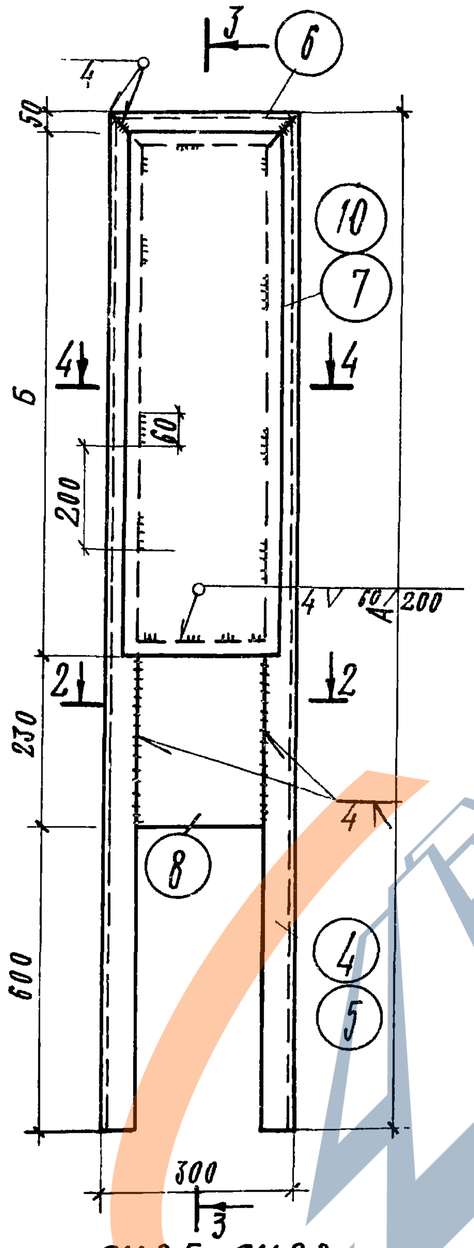

СМ2Б, СМ2В

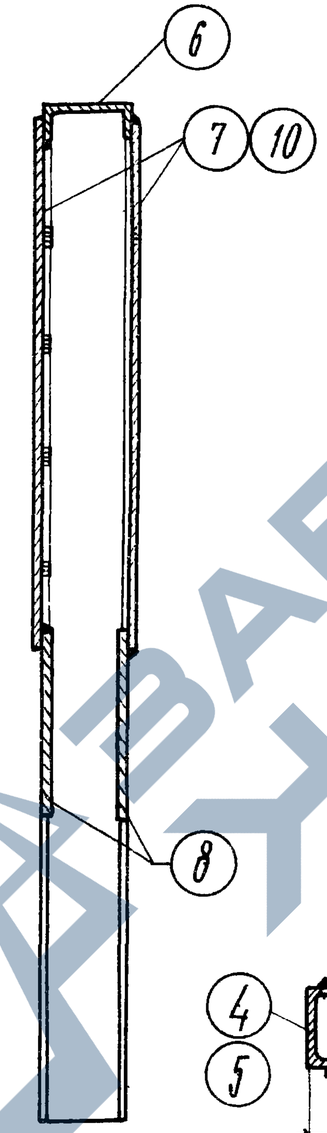

3-3

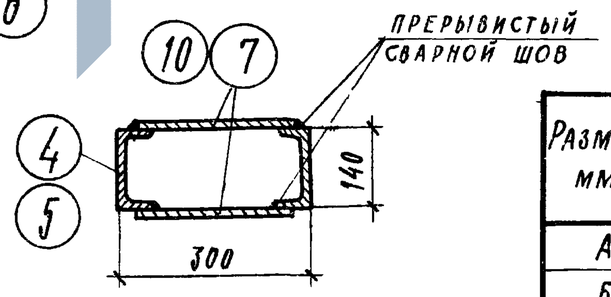

4-4

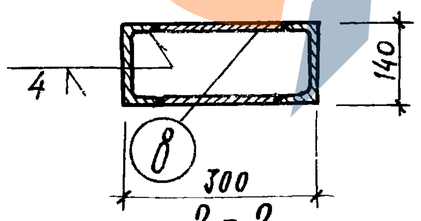

2-2

Спецификация стали на один столб

Марка столба	№ поз.	Сечение	Длина мм	Кол. шт.	Масса кг 1 поз.	Масса кг всех	Масса кг марки	Примечания
СМ1А	1	тр. 125×125×6	1794	1	38.6	38.6	40.0	ГОСТ 12336-66
	2	-150×6	150	1	1.06	1.06		ГОСТ 103-57*
	3	-110×4	110	1	0.38	0.38		
СМ2Б	4	С14	2300	2	28.2	56.4	90.0	ГОСТ 8240-72
	6	С14	300	1	3.7	3.7		
	7	-200×6	1470	2	13.8	27.6		ГОСТ 103-57*
	8	-184×6	250	2	2.2	2.2		
СМ2В	5	С14	2800	2	34.5	69.0	112.0	ГОСТ 8240-72
	6	С14	300	1	3.7	3.7		
	8	-184×6	250	2	18.5	37.0		ГОСТ 103-57*
	10	-200×6	1970	2	2.2	2.2		

Размеры мм	Марка столба СМ2Б	Марка столба СМ2В
А	2300	2800
Б	1470	1970

Примечания:

1. Столбы окрасить масляной краской по грунту за 2 раза.
2. Электроды для сварки типа Э42 по ГОСТ 9467-60.
3. Высота сварных швов 4 мм.

ТК	Металлические элементы оград	Серия 3.017-1	
1973	Столбы СМ1А, СМ2Б, СМ2В	Выпуск 2	Лист 4

ЦНИИП градостроительства г. Москва

Зам. гл. инж. инж.	Трайков	
Рук. маст. № 5	Овчинников	
Гл. инж. пр-та	Елецкий	
Рук. гр. арх.	Саркисова	
Ст. инженер	Волкова	

Проверил Елецкий

https://zavodjbi.com/

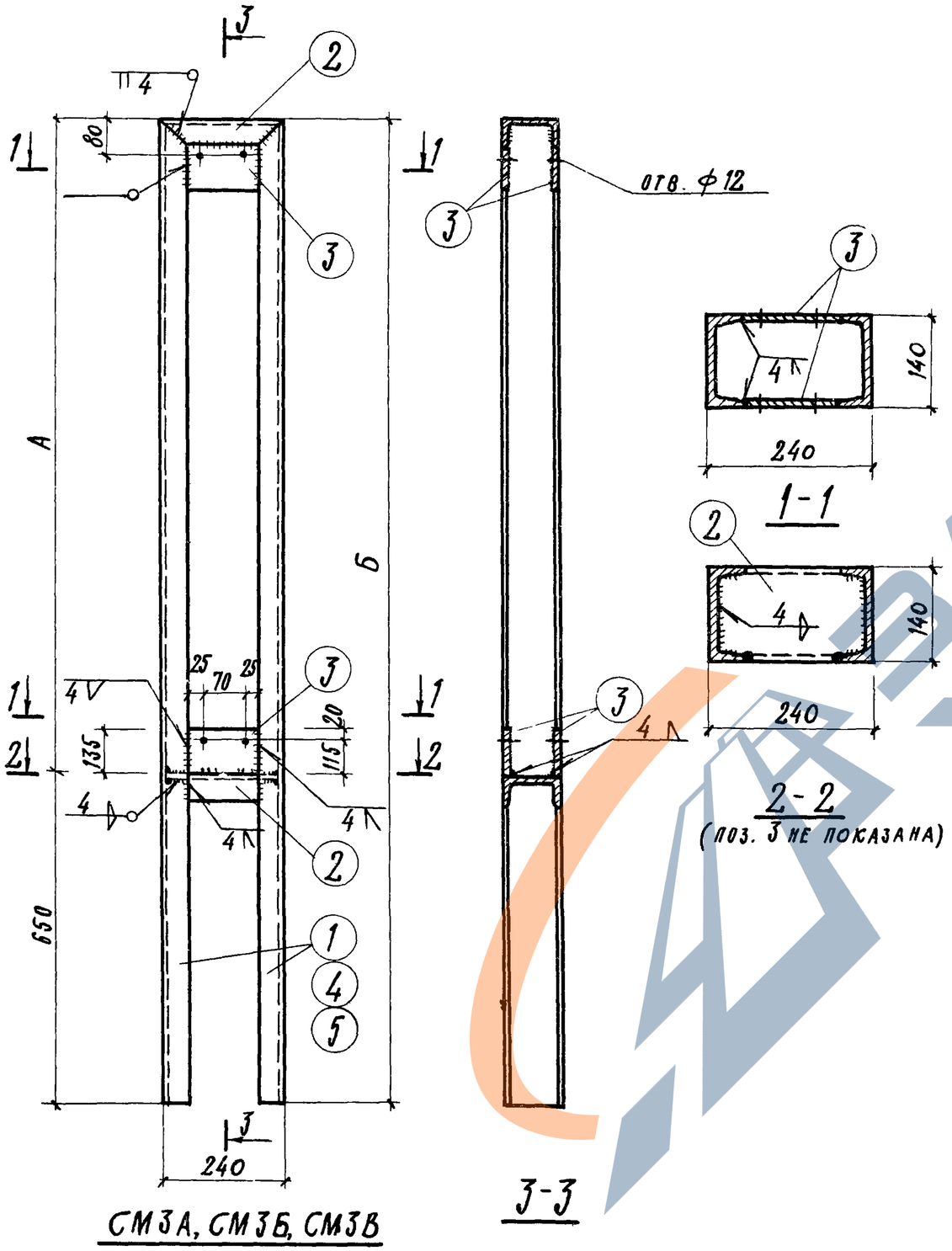

Спецификация стали на один столб.

Марка столба	№ поз.	Сечение	Длина мм	Кол. шт.	Масса, кг: 1 поз.	Масса, кг: Всех	Масса, кг: Марки	Примечания
СМ3А	1	⊏14	1900	2	23.5	47.0	55.2	ГОСТ 8240-72
	2	⊏14	240	2	2.95	5.9		
	3	−135×6	124	4	0.57	2.28		ГОСТ 103-57*
СМ3Б	4	⊏14	2200	2	27.0	54.0	58.3	ГОСТ 8240-72
	2	⊏14	240	2	2.95	5.9		
	3	−135×6	124	4	0.57	2.28		ГОСТ 103-57*
СМ3В	5	⊏14	2600	2	31.0	62.0	70.3	ГОСТ 8240-72
	2	⊏14	240	2	2.95	5.9		
	3	−135×6	124	4	0.57	2.28		ГОСТ 103-57*

Размеры мм	Марка столба		
	СМ3А	СМ3Б	СМ3В
А	1250	1550	1950
Б	1900	2200	2600

Примечания:

1. Столбы окрасить масляной краской по грунту за 2 раза.
2. Электроды для сварки типа Э42 по ГОСТ 9467-60.
3. Высота сварных швов - 4мм.

ТК	Металлические элементы оград	Серия 3.017-1	
1973	Столбы СМ3А, СМ3Б, СМ3В	Выпуск 2	Лист 5

https://zavodjbi.com/

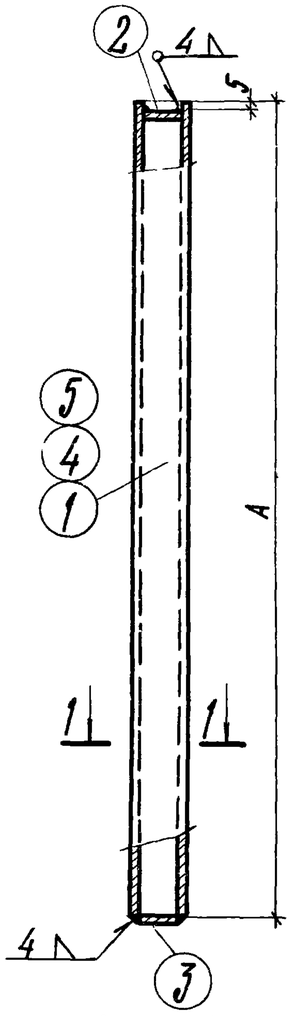

СМ4А, СМ4Б, СМ4В

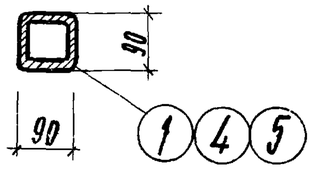

1-1

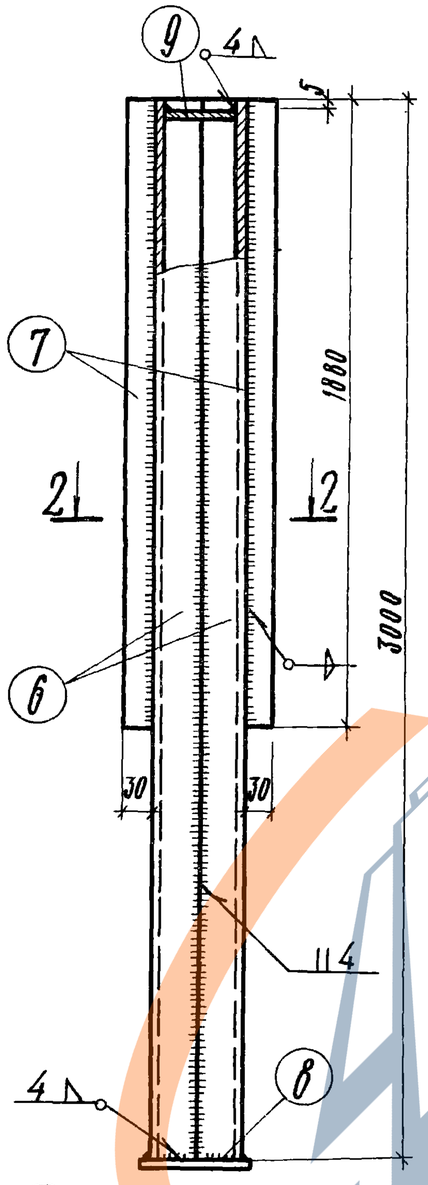

СМ5В

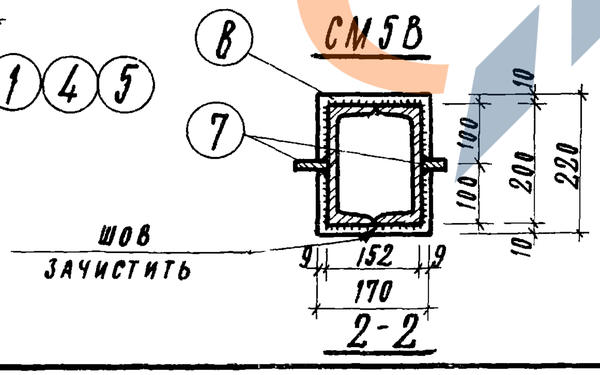

2-2

Спецификация стали на один столб

Марка столба	№ поз.	Сечение	Длина мм	Кол. шт.	Масса, кг: 1 поз.	Масса, кг: Всех	Масса, кг: Марки	Примечание
СМ4А	1	тр. 90×6	1900	1	32.2	32.2	32.8	ГОСТ 12336-66
	2	-78×6	78	1	0.3	0.3		ГОСТ 103-57*
	3	-80×6	80	1	0.3	0.3		
СМ4Б	4	тр. 90×6	2300	1	39.0	39.0	39.6	ГОСТ 12336-66
	2	-78×6	78	1	0.3	0.3		ГОСТ 103-57*
	3	-80×6	80	1	0.3	0.3		
СМ4В	5	тр 90×6	2700	1	46.0	46.0	46.6	ГОСТ 12336-66
	2	-78×6	78	1	0.3	0.3		ГОСТ 103-57*
	3	-80×6	80	1	0.3	0.3		
СМ5В	6	[20	3000	2	55.0	110.0	124.0	ГОСТ 8240-72
	7	-30×12	1880	2	5.5	11.0		ГОСТ 103-57*
	8	-170×6	220	1	1.8	1.8		
	9	-134×6	185	1	1.2	1.2		

Размеры мм	Марка столба		
	СМ4А	СМ4Б	СМ4В
А	1900	2300	2700

Примечания

1. Столбы окрасить масляной краской по грунту за 2 раза.
2. Электроды для сварки типа Э42 по ГОСТ 9467-60.
3. Высота сварных швов 4 мм.

ТК	Металлические элементы оград	Серия 3.017-1	
1973	Столбы СМ4А, СМ4Б, СМ4В, СМ5В	Выпуск 2	Лист 6

Зам. гл. инж. инст.	Грмахов		
Рук. маст. № 5	Овчинников		
Гл. инж. пр-та	Елецкий		
Рук. гр. арх.	Барксова		
Ст. инжен.	Волкова		

ЦНИИП градостроительства г. Москва

ЗАВОД ЖЕЛЕЗОБЕТОНА

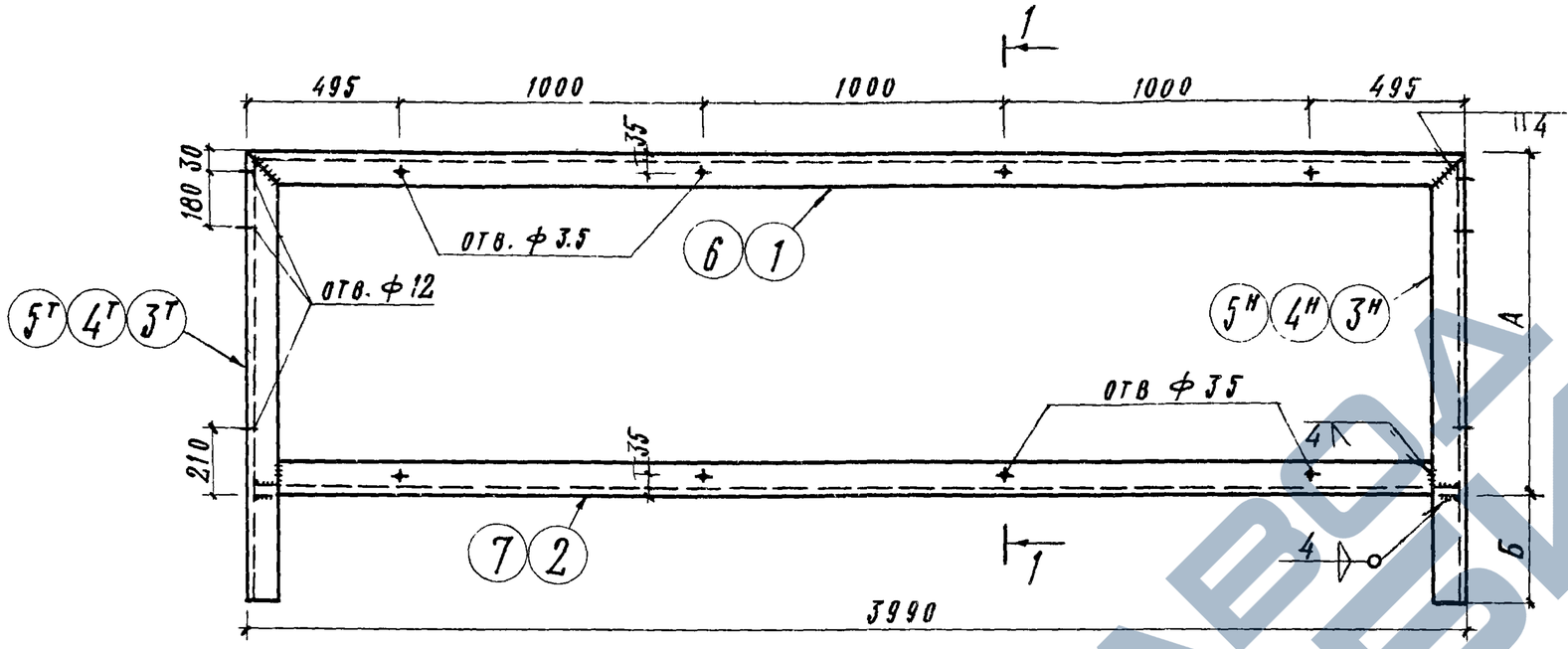

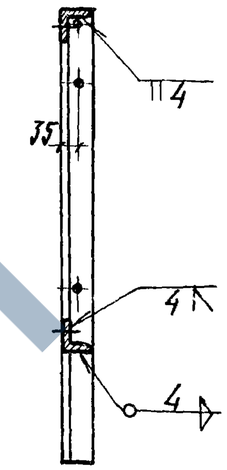

1-1

РМ1, РМ2, РМ3

Размеры, мм	Марка панели		
	РМ1	РМ2	РМ3
А	1070	1470	1870
Б	600	850	1000

Спецификация стали на одну рамку

Марка рамки	№ поз.	Сечение	Длина мм	Кол. шт. Т	Кол. шт. Н	Масса, кг 1 поз.	Масса, кг всех	Масса, кг марки	Примечание
РМ1	1	∟ 63×4	3990	1	—	15.6	15.6	44.1	ГОСТ 8509-72
	2	∟ 63×4	3975	1	—	15.5	15.5		
	3	∟ 63×4	1670	1	1	6.5	13.0		
РМ2	1	∟ 63×4	3990	1	—	15.6	15.6	49.1	
	2	∟ 63×4	3975	1	—	15.5	15.5		
	4	∟ 63×4	2320	1	1	9.0	18.0		
РМ3	6	∟ 63×6	3990	1	—	23.0	23.0	79.0	
	7	∟ 63×6	3975	1	—	23.0	23.0		
	5	∟ 63×6	2870	1	1	16.5	33.0		

Примечания:

1. Рамки окрасить масляной краской по грунту за 2 раза.
2. Электроды для сварки типа Э42 по ГОСТ 9467-60.
3. Высота сварных швов - 4 мм.
4. Все отверстия — сверленые.

ТК	Металлические элементы оград	Серия 3.017-1	
1973	Рамки РМ1, РМ2, РМ3	Выпуск 2	Лист 7

ЗАВОД СТЕЛЛИ

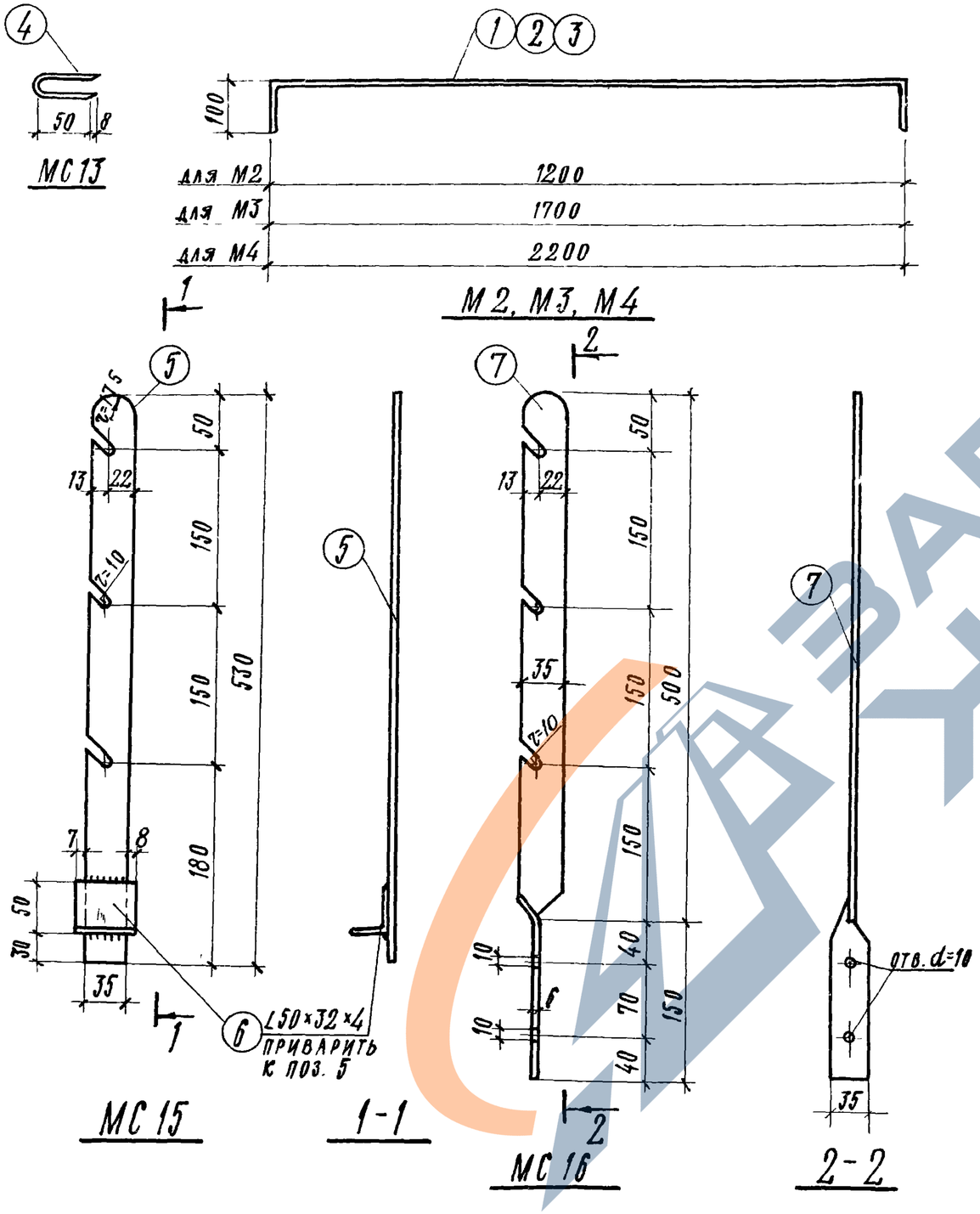

Спецификация стали на один стальной элемент

Марка элемента	№ поз.	Сечение	Длина, мм	Кол. шт.	Масса, кг 1 поз.	Масса, кг всех	Масса, кг марки	Примечан.
МС1		ф10АI	150	1	0.1	0.1	0.1	ГОСТ 5781-61
МС2	1	ф6АI	1400	1	0.31	0.31	0.31	ГОСТ 5781-61
МС3	2	ф6АI	1900	1	0.42	0.42	0.42	ГОСТ 5781-61
МС4	3	ф6АI	2400	1	0.53	0.53	0.53	ГОСТ 5781-61
МС5		ф10АI	1000	м	0.62	0.62	0.62	ГОСТ 5781-61
МС6		-40×8	45	1	0.19	0.19	0.19	ГОСТ 103-57*
МС7		ф12АI	100	1	0.09	0.09	0.09	ГОСТ 5781-61
МС8		ф6АI	1000	м	0.22	0.22	0.22	ГОСТ 5781-61
МС9		∠50×32×4	50	1	0.12	0.12	0.12	ГОСТ 8510-72
МС10		-40×8	60	1	0.15	0.15	0.15	ГОСТ 103-57*
МС11		-40×8	40	1	0.10	0.10	0.10	ГОСТ 103-57*
МС12		Колючая проволока ф3	1000	м	0.055	0.055	0.06	ГОСТ 285-69
МС13	4	ф4ВI	120	1	0.1	0.1	0.1	ГОСТ 5781-61
МС14		ф6АI	390	1	0.09	0.09	0.09	ГОСТ 5781-61
МС15	5	-36×6	530	1	0.9	0.9	1.02	ГОСТ 103-57*
	6	∠50×32×4	50	1	0.12	0.12		ГОСТ 8510-72
МС16	7	-36×6	650	1	1.1	1.1	1.1	ГОСТ 103-57*

Примечание

Антикоррозионную защиту соединительных элементов выполнить эмалью ПХВ за 2 раза по грунту из лака ФЛ-03к.

ТК	Металлические элементы оград	Серия 3.017-1	
1973	Соединительные элементы МС1 ÷ МС16	Выпуск 2	Лист 8

Гл. инж. пр.	Троицкий		
Нач. отд.	Мацнев		
Гл. констр.	Лапкин		
Рук. гр.	Гамольская		
Ст. инж.	Гальперина		
Исполнит.	Дорожко		
Проверил	Гальперина		

Госстрой СССР
Проектный институт №2
г. Москва

12870-03 11

https://zavodjbi.com/

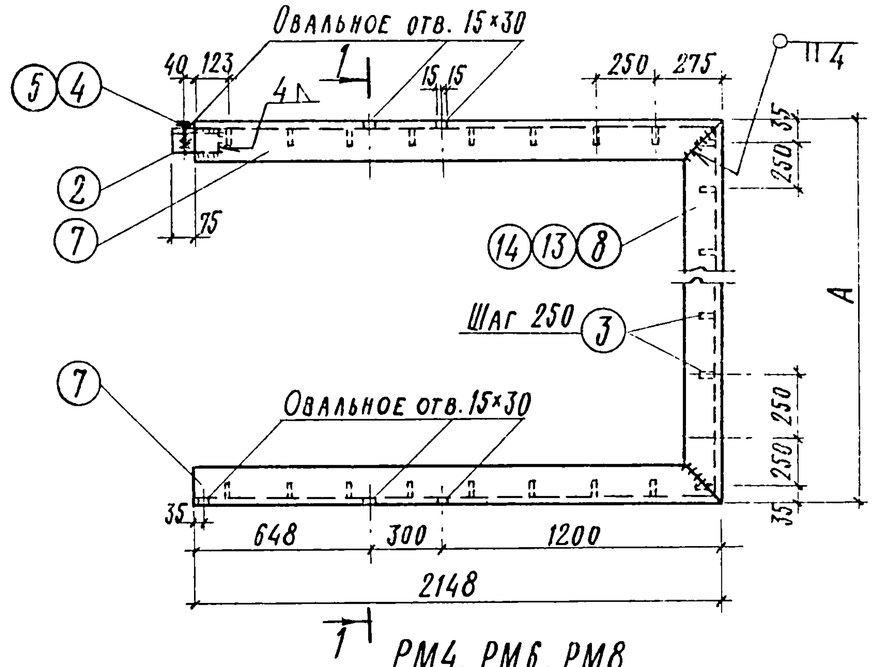

РМ4, РМ6, РМ8

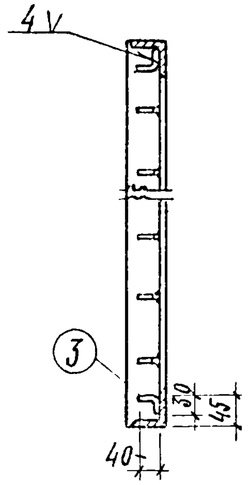

1-1

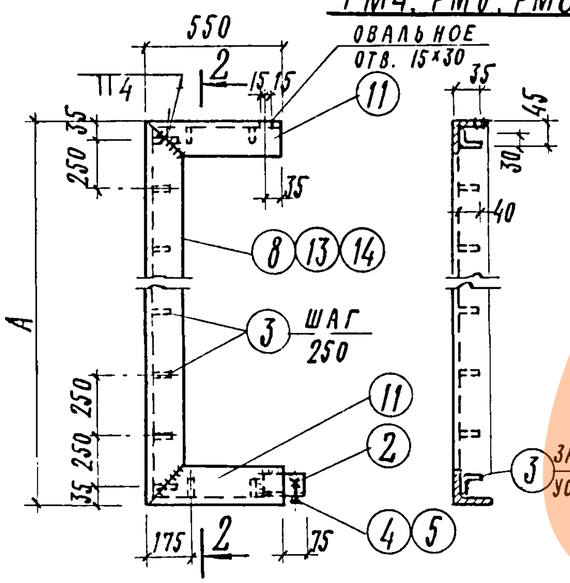

РМ5, РМ7, РМ9 2-2

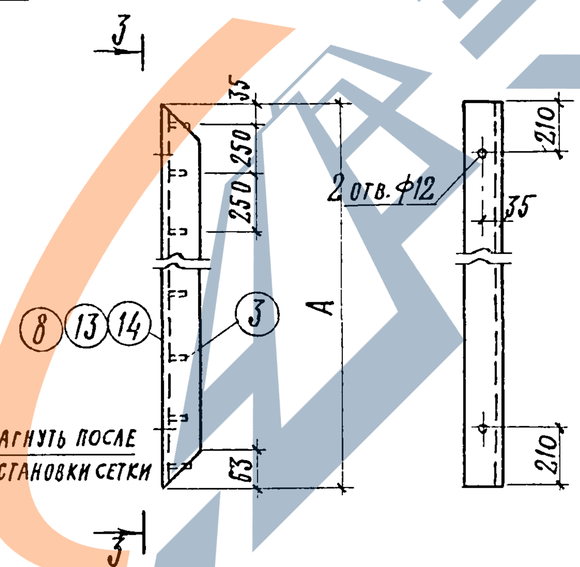

МС17, МС18, МС19 3-3

Размеры мм	Марка элемента		
	РМ4, РМ5, МС17	РМ6, РМ7, МС18	РМ8, РМ9, МС19
А	1070	1570	2070

Примечание

1. Поз. 2 показана на л. 11.
2. Общие примечания см. л. 11.
3. Отверстия диаметром d = 12 мм сверленые.

Спецификация стали на один стальной элемент

Марка изделия	№№ поз.	Сечение	Длина, мм	Кол. шт. Т	Кол. шт. Н	Масса, кг 1 поз.	Масса, кг Всех	Марки	Примечан
РМ4	2	L 50×4	150	1		0.58	0.58	22.0	ГОСТ 8509-72
	3	•ф4	70	21		0.007	0.133		ГОСТ 5781-61
	4	Болт М12, l=25	25	1		0.065	0.065		ГОСТ 7798-70*
	5	Гайка М12		2		0.025	0.05		ГОСТ 5915-70*
	7	L 63×4	2148	1	1	8.5	17.0		ГОСТ 8509-72
	8	L 63×4	1070	1		4.3	4.3		
РМ5	2	L 50×4	150	1		0.58	0.58	9.5	ГОСТ 8509-72
	3	•ф4	70	9		0.007	0.05		ГОСТ 5781-61
	4	Болт М12 l=25	25	1		0.065	0.065		ГОСТ 7798-70*
	5	Гайка М12	—	2		0.025	0.05		ГОСТ 5915-70*
	11	L 63×4	550	1	1	2.2	4.4		ГОСТ 8509-72
	8	"	1070	1		4.3	4.3		
РМ6	2	L 50×4	150	1		0.58	0.58	24.0	ГОСТ 8509-72
	3	•ф4	70	23		0.007	0.147		ГОСТ 5781-61
	4	Болт М12 l=25	25	1		0.065	0.065		ГОСТ 7798-70*
	5	Гайка М12	—	2		0.025	0.05		ГОСТ 5915-70*
	7	L 63×4	2148	1	1	8.5	17.0		ГОСТ 8509-72
	13	"	1570	1		6.1	6.1		
РМ7	2	L 50×4	150	1		0.58	0.58	11.4	ГОСТ 8509-72
	3	•ф4	70	11		0.007	0.063		ГОСТ 5781-61
	4	Болт М12 l=25	25	1		0.065	0.065		ГОСТ 7798-70*
	5	Гайка М12	—	2		0.025	0.05		ГОСТ 5915-70*
	11	L 63×4	550	1	1	2.2	4.4		ГОСТ 8509-72
	13	"	1570	1		6.1	6.1		
РМ8	2	L 50×4	150	1		0.58	0.58	26.0	ГОСТ 8509-71
	3	•ф4	70	25		0.007	0.161		ГОСТ 5781-61
	4	Болт М12 l=25	25	1		0.065	0.065		ГОСТ 7798-70*
	5	Гайка М12	—	2		0.025	0.05		ГОСТ 5915-70*
	7	L 63×4	2148	1	1	8.5	17.0		ГОСТ 8509-72
	14	"	2070	1		8.0	8.0		
РМ9	2	L 50×4	150	1		0.58	0.58	13.2	ГОСТ 8509-72
	3	•ф4	70	13		0.007	0.077		ГОСТ 5781-61
	4	Болт М12 l=25	25	1		0.065	0.065		ГОСТ 7798-70*
	5	Гайка М12	—	2		0.025	0.05		ГОСТ 5915-70*
	11	L 63×4	550	1	1	2.2	4.4		ГОСТ 8509-72
	14	"	2070	1		8.0	8.0		
МС17	8	L 63×4	1070	1		4.3	4.3	4.3	ГОСТ 8509-72
	3	•ф4	70	5		0.007	0.02		ГОСТ 5781-61
МС18	13	L 63×4	1570	1		6.1	6.1	6.2	ГОСТ 8509-72
	3	•ф4	70	7		0.007	0.04		ГОСТ 5781-61
МС19	14	L 63×4	2070	1		8.0	8.0	8.1	ГОСТ 8509-72
	3	•ф4	70	9		0.007	0.05		ГОСТ 5781-61

ТК	Металлические элементы оград	Серия 3.017-1	
1973	Рамки РМ4 ÷ РМ9. Соединительные элементы МС17 ÷ МС19.	Выпуск 2	Лист 9

Гл. инженер проекта Волкова

г. Москва

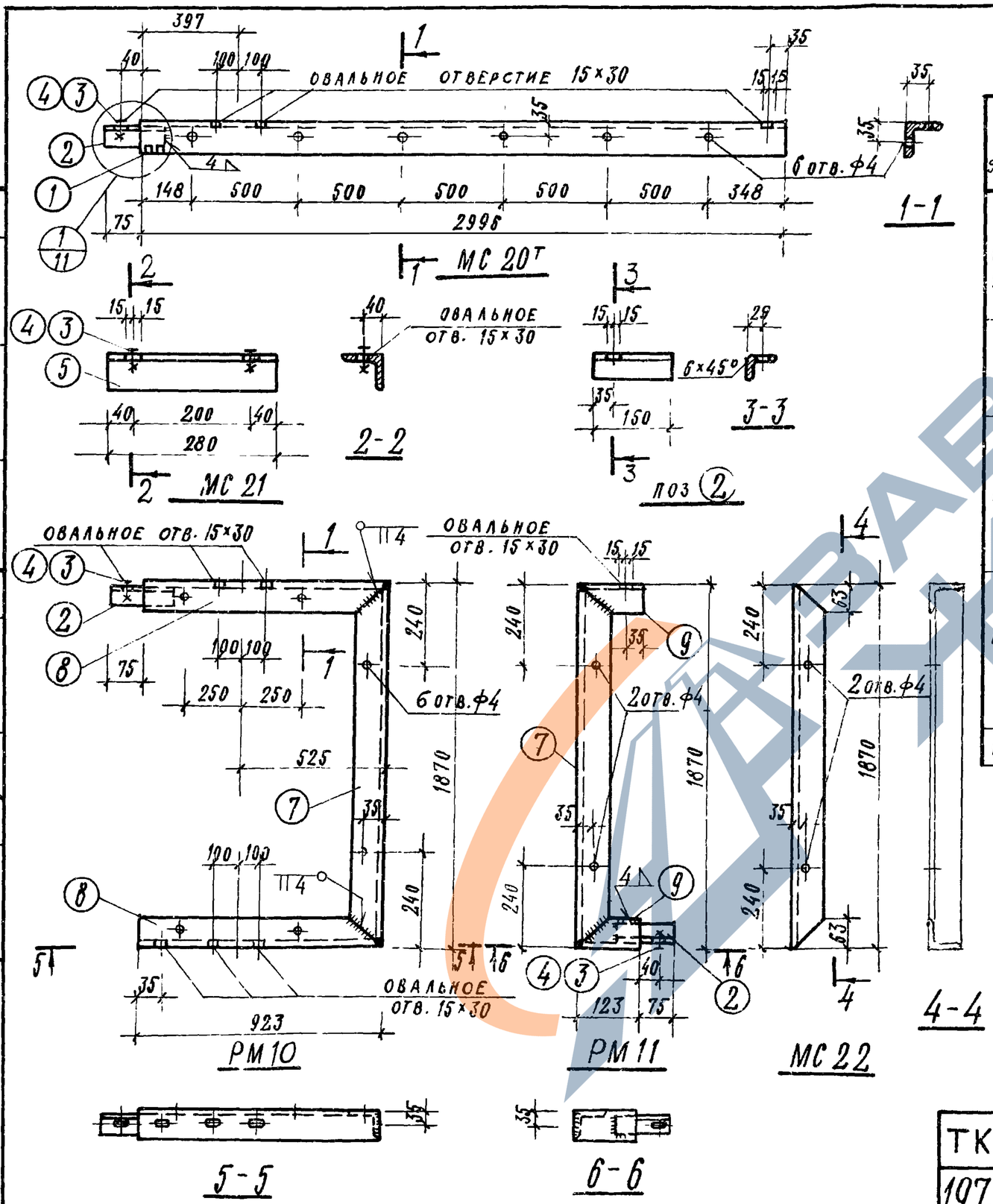

Спецификация стали на один стальной элемент

Марка элемента	№ поз.	Сечение	Длина мм	Колич. Т	Колич. Н	Масса, кг 1 поз.	Масса, кг всех	Марки	Примечания
МС 20Т МС 20Н	1	L 63×6	2996	1		21.8	21.6	22.5	ГОСТ 8509-72
	2	L 50×4	150	1		0.58	0.58		
	3	Болт М12, ℓ=25	25	1		0.065	0.065		ГОСТ 7798-70*
	4	Гайка М12	—	1		0.025	0.025		ГОСТ 5915-70*
МС-21	5	L 75×5	280	1		2.28	2.28	2.52	ГОСТ 8509-72
	3	Болт М12, ℓ=25	25	2		0.095	0.19		ГОСТ 7798-70*
	4	Гайка М12	—	2		0.025	0.05		ГОСТ 5915-70*
РМ10	2	L 50×4	150	1		0.58	0.58	27.8	ГОСТ 8509-72
	3	Болт М12, ℓ=25	25	1		0.065	0.065		ГОСТ 7798-70*
	4	Гайка М12	—	1		0.025	0.025		ГОСТ 5915-70*
	7	L 63×6	1870	1		13.7	13.7		ГОСТ 8509-72
	8	L 63×6	923	1	1	6.72	13.44		
РМ11	2	L 50×4	150	1		0.58	0.58	16.2	ГОСТ 8509-72
	3	Болт М12, ℓ=25	25	1		0.065	0.065		ГОСТ 7798-70*
	4	Гайка М12	—	1		0.025	0.025		ГОСТ 5915-70*
	7	L 63×6	1870		1	13.7	13.7		ГОСТ 8509-72
	9	L 63×6	123	1	1	0.9	1.8		
МС 22	7	L 63×6	1870		1	10.7	10.7	10.7	

Примечание.

1. Марка МС 20Н – зеркальное отражение марки МС20Т.
2. Общие примечания см. л. 11.
3. Отверстия диаметром d=4мм сверленые.

ТК	Металлические элементы оград	Серия 3.017-1	
1973	Соединительные элементы МС20÷МС22. Рамки РМ10, РМ11.	Выпуск 2	Лист 10

Зам. гл. инж. пр-та	Ермаков	
Рук. маст. №5	Овчинников	
Гл. инж. пр-та	Елецкий	Елецкий
Ст. инженер	Волкова	Проверил
Рук. гр. арх.	Саркисова	

ЦНИИП градостроительства г. Москва

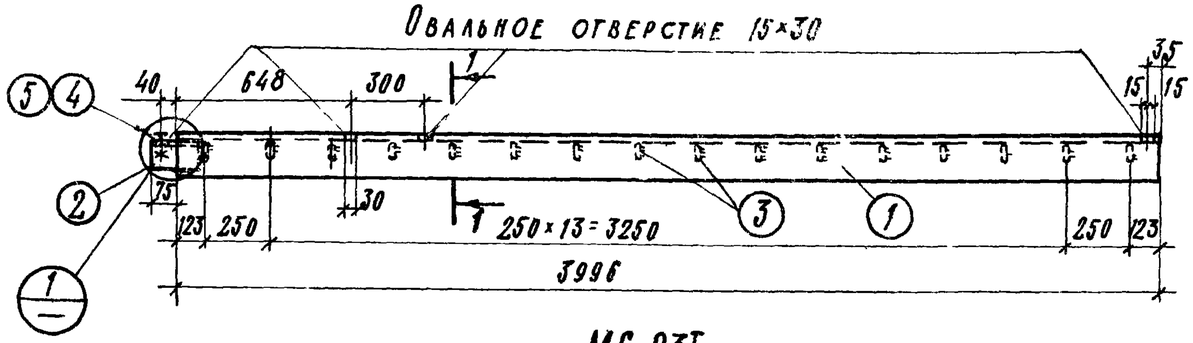

МС 23т

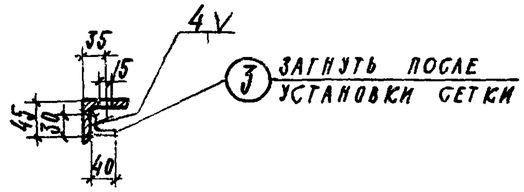

1-1

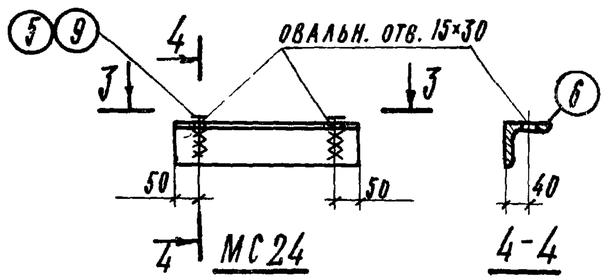

МС 24

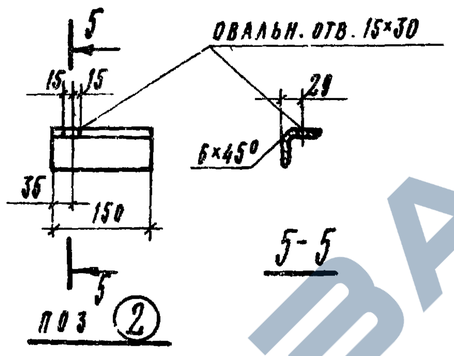

5-5

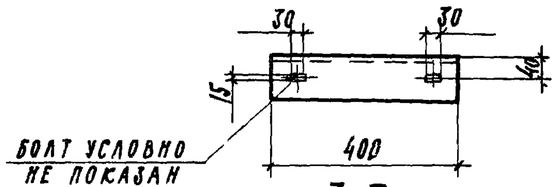

3-3

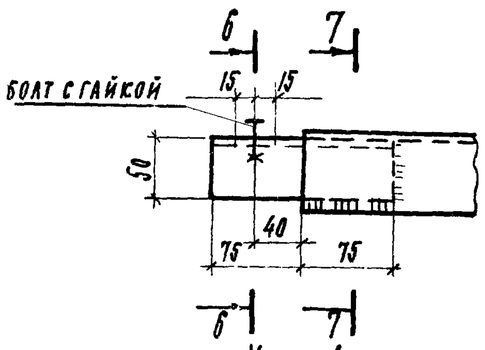

Узел 1

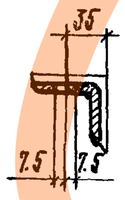

6-6

Болт с гайкой не показаны

7-7

Спецификация стали на один стальной элемент

Марка изделия	NN поз.	Сечение	Длина мм	Кол-во шт.	Масса, кг 1 поз.	Масса, кг всех	Масса, кг марки	Примечание
МС 23т МС 23н	1	∟ 63×4	3996	1	15.5	15.5	16.3	ГОСТ 8509-72
	2	∟ 50×4	150	1	0.58	0.58		ГОСТ 8509-72
	3	• ф 4	70	16	0.007	0.112		ГОСТ 5781-61
	4	Болт М12 ℓ=25	25	1	0.065	0.065		ГОСТ 7798-70
	5	Гайка М12	—	1	0.025	0.025		ГОСТ 5915-70
МС 24	6	∟ 75×5	400	1	2.3	2.3	2.6	ГОСТ 8509-72
	9	Болт М12, ℓ_0=60	60	2	0.095	0.19		ГОСТ 7798-70
	5	Гайка М12	—	6	0.025	0.15		ГОСТ 5915-70

Примечания

1. Марка МС 23н – зеркальное отражение марки МС 23т.
2. Все металлические элементы окрасить масляной краской по грунту за 2 раза.
3. Электроды для сварки – типа Э42 по ГОСТ 9467-60.
4. Высота сварных швов 4мм.
5. При перевозке в элементах РМ10, РМ4, РМ6, РМ8 установить деревянную распорку.

ТК	Металлические элементы оград	Серия 3.017-1	
1973	Соединительные элементы МС23, МС24	Выпуск 2	Лист 11

https://zavodjbi.com/

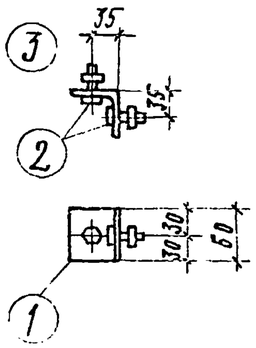

М 25

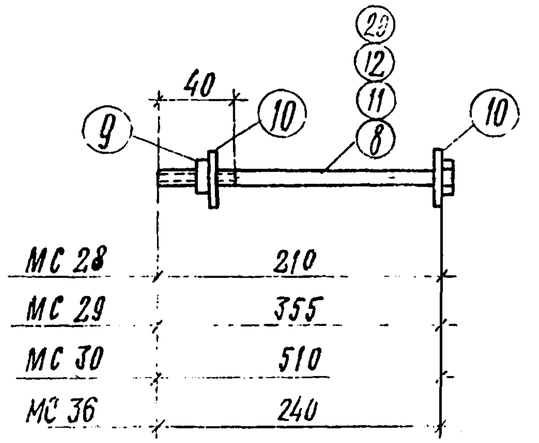

МС 28, МС29, МС30, МС36

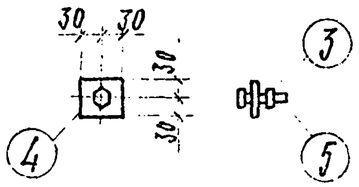

МС 26

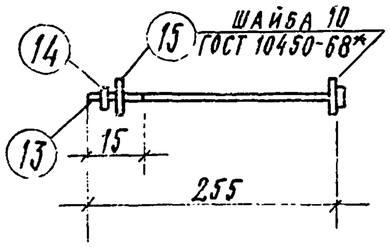

МС 31

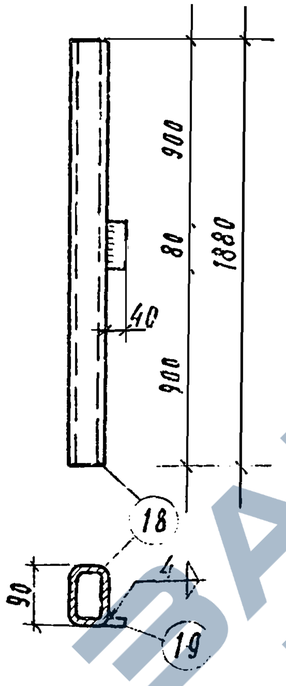

МС 34Т

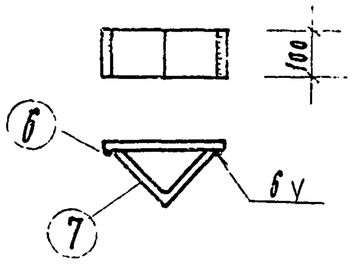

МС 27

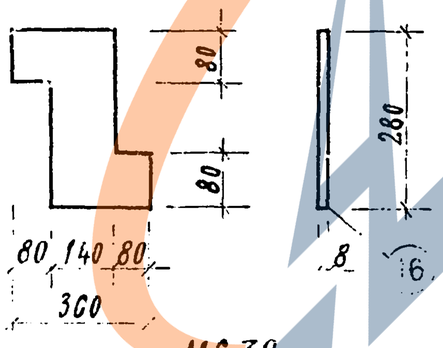

МС 32

Примечания

1. Антикоррозионную защиту для всех элементов выполнить из эмали ПХ8 за 2 раза по грунту из лака ФЛ-03К
2. Марка МС 34Н – зеркальное отражение марки МС34Т

Спецификация стали на один стальной элемент

Марка элемента	№ поз.	Сечение	Длина мм	Кол-во шт.	Масса, кг: 1 поз.	Масса, кг: всех	Масса, кг: марки	Примечание
МС 25	1	∠63×6	60	1	0.35	0.35	0.37	ГОСТ 8509-72
	2	Болт М10×25	—	1	0.01	0.01		ГОСТ 7798-70*
	3	Гайка М10	—	1	0.01	0.01		ГОСТ 5915-70*
МС 26	4	–60×10	60	1	0.28	0.28	0.30	ГОСТ 103-57*
	5	Болт М10×35	—	1	0.01	0.01		ГОСТ 7798-70*
	3	Гайка М10	—	1	0.01	0.01		ГОСТ 5915-70*
МС 27	6	–100×8	240	1	1.5	1.5	2.70	ГОСТ 103-57*
	7	∠160×10	100	1	2.5	2.5		ГОСТ 8509-72
МС 28	8	Болт М12	210	1	0.20	0.20	0.35	
	9	Гайка М12	—	1	0.01	0.01		ГОСТ 5915-70*
	10	Шайба-45×4	45	2	0.07	0.14		ГОСТ 103-57*
МС 29	11	Болт М12	ℓ=355	1	0.31	0.31	0.46	
	9	Гайка М12	—	1	0.01	0.01		ГОСТ 5915-70*
	10	Шайба-45×4	45	2	0.07	0.14		ГОСТ 103-57*
МС 30	12	Болт М12	ℓ=510	1	0.47	0.47	0.63	
	9	Гайка М12	—	1	0.01	0.01		ГОСТ 5915-70*
	10	Шайба-45×4	45	2	0.07	0.14		ГОСТ 103-57*
МС 31	13	Болт М10	ℓ=255	1	0.18	0.18	0.19	
	14	Гайка М10	—	1	0.01	0.01		ГОСТ 5915-70*
	15	Шайба 10	—	2	0.001	0.002		ГОСТ 10450-68*
МС 32	16	δ=8	—	1	4.6	4.6	4.6	ГОСТ 82-70
МС 33	17	–80×8	300	1	1.5	1.5	1.5	ГОСТ 103-57*
МС 34Т	18	Гр. 90×63×4	1880	1	16.2	16.2	16.3	ГОСТ 12336-66
МС 34Н	19	–40×4	80	1	0.1	0.1		ГОСТ 103-57*
МС 35		∠125×8	80	1	1.2	1.2	1.2	ГОСТ 8509-72
МС 36	9	Гайка М12	—	1	0,01	0,01	0,36	ГОСТ 5915-70*
	10	Шайба-45×4	45	2	0,07	0,14		ГОСТ 103-57*
	20	Болт М12	240	1	0,21	0,21		

ТК	Металлические элементы оград	Серия 3.017-1	
1973	Соединительные элементы МС25 ÷ МС36	Выпуск 2	Лист 12

ЦНИИП градостроительства г. Москва

Зам. гл. инж. инст. — Рук. мает. — Гл. инж. пр-та — Рук. группы — Инженер

12870-03 (15)

https://zavodjbi.com/