https://zavodjbi.com/

ТИПОВАЯ ДОКУМЕНТАЦИЯ НА СТРОИТЕЛЬНЫЕ СИСТЕМЫ И ИЗДЕЛИЯ ЗДАНИЙ И СООРУЖЕНИЙ

СЕРИЯ 1220.1-2

СБОРНЫЕ ЖЕЛЕЗОБЕТОННЫЕ ИЗДЕЛИЯ ДЛЯ КРУПНОПАНЕЛЬНЫХ ОБЩЕСТВЕННЫХ ЗДАНИЙ С ВЫСОТОЙ ЭТАЖА 3.3 м

ВЫПУСК 6

ПАНЕЛИ ВНУТРЕННИХ СТЕН. ОПАЛУБОЧНЫЕ ЧЕРТЕЖИ. АРМИРОВАНИЕ

РАБОЧИЕ ЧЕРТЕЖИ

https://zavodjbi.com/

https://zavodjbi.com/

ЦЕНТРАЛЬНЫЙ ИНСТИТУТ
ТИПОВОГО ПРОЕКТИРОВАНИЯ ГОССТРОЯ СССР
МИНСКИЙ ФИЛИАЛ

г. Минск 220600 ул. К. Маркса 32
Сдано в печать 5. I. 1982г.
Заказ №55 тираж 200 экз.
Инв. № 1.2201-286 цена 1-70

ЗАВОД ЖБИ

https://zavodjbi.com/

https://zavodjbi.com/

ТИПОВАЯ ДОКУМЕНТАЦИЯ НА СТРОИТЕЛЬНЫЕ СИСТЕМЫ И ИЗДЕЛИЯ ЗДАНИЙ И СООРУЖЕНИЙ

СЕРИЯ 1.220.1-2

СБОРНЫЕ ЖЕЛЕЗОБЕТОННЫЕ ИЗДЕЛИЯ ДЛЯ КРУПНОПАНЕЛЬНЫХ ОБЩЕСТВЕННЫХ ЗДАНИЙ С ВЫСОТОЙ ЭТАЖА 3.3 м

ВЫПУСК 6

ПАНЕЛИ ВНУТРЕННИХ СТЕН. ОПАЛУБОЧНЫЕ ЧЕРТЕЖИ. АРМИРОВАНИЕ

РАБОЧИЕ ЧЕРТЕЖИ

Разработаны
ЦНИИЭП жилища

Гл. инженер отделения проектных работ Н. Дыховичная
Гл. инженер АКБ-2 Н. Левонтин
Гл. инженер проекта А. Кривакин
Гл. инженер проекта Ю. Герман

Утверждены и введены в действие с 1 января 1981 г.
Постановлением Госгражданстроя
от 23 декабря 1980 г.
Приказ № 363.

https://zavodjbi.com/

NN п.п	Обозначение	Наименование	Стр	Примечание
		Содержание	2	
	1.220.1-2.6 0.0.0.ПЗ	Пояснительная записка	3-5	
	1.220.1-2.6 0.0.0.Н	Номенклатура панелей внутренних стен	6-11	
	1.220.1-2.6 0.0.0.ВСт	Выборка стали	12,13	
	1.220.1-2.6 1.0.0.0	Панель внутренняя стеновая ПС		ПС 29.30.1,6-1Т; ПС 30.30.1,6-1Т; ПС 36.30.1,6-1Т; ПС 59.30.1,6-1Т; ПС 24.30.1,6-1Т; ПС 28.30.1,6-1Т; 1ПС 30.30.1,6-1Т; ПС 58.30.1,6-1Т; ПС 60.30.1,6-1Т; ПС 12.30.1,6-1Т
	1.220.1-2.6 2.0.0.0	Панель внутренняя стеновая ПСГ	14,15	ПСГ 59.30.1,6-1Т; 1ПСГ 53.30.1,6-1Т; ПСГ 28.30.1,6-1Т; ПСГ 30.30.1,6-1Т; ПСГ 60.30.1,6-1Т; 1ПСГ 60.30.1,6-1Т; ПСГ 58.30.1,6-1Т ПСГ 70.30.1,6-1Т
	1.220.1-2.6 3.0.0.0	Панель внутренняя стеновая ПСП	16,17	ПСП 29.30.1,6-1Т; 1ПСП 29.30.1,6-1Т; 2ПСП 29.30.1,6-1Т; ПСП 59.30.1,6-1Т; 1ПСП 59.30.1,6-1Т; 2ПСП 59.30.1,6-1Т; 3ПСП 59.30.1,6-1Т; 4ПСП 59.30.1,6-1Т; 5ПСП 59.30.1,6-1Т.
	1.220.1-2.6 4.0.0.0	Панель внутренняя стеновая ПСП	18,19	ПСП 30.30.1,6-1Т; 1ПСП 30.30.1,6-1Т; 2ПСП 30.30.1,6-1Т; ПСП 60.30.1,6-1Т; 1ПСП 60.30.1,6-1Т; 2ПСП 60.30.1,6-1Т; 3ПСП 60.30.1,6-1Т; 4ПСП 60.30.1,6-1Т; 5ПСП 60.30.1,6-1Т; 6ПСП 60.30.1,6-1Т
	1.220.1-2.6 5.0.0.0	Панель внутренняя стеновая ПС	22,23	1ПС 59.33.1,6-1Т; 2ПС 59.33.1,6-1Т; ПС 12.33.1,6-1Т.
	1.220.1-2.6 6.0.0.0	Панель внутренняя стеновая ПС	22,24	1ПС 60.33.1,6-1Т; 2ПС 60.33.1,6-1Т; ПС 30.33.1,6-1Т.
	1.220.1-2.6 7.0.0.0	Панель внутренняя стеновая ПСГ	25,26	1ПСГ 60.33.1,6-1Т; 2ПСГ 60.33.1,6-1Т.
	1.220.1-2.6-0.0.0.У	Узел	27-36	
	1.220.1-2.6 0.0.0.Д2	Маркировка панелей из бетона марки 200и250	37,38	
	1.220.1-2.6 1.0.0-62	Панель внутренняя стеновая ПС 36.30.1,6-7т	39	
	1.220.1-2.6 4.0.0.0-69	Панель внутренняя стеновая 6ПСП 60.30.1,6-7т	39	
	1.220.1-2.6 8.0.0.0	Панель внутренняя стеновая 6ПСП 60.30.1,6-1тл	40	
	1.220.1-2.6 9.0.0.0	Панель внутренняя стеновая 3ПСП 60.30.1,6-7тл	41	

Инв. № подл. | Подпись и дата | Взам. инв. №

Инв. № подл. | Подпись и дата | Взам. инв. №

Выпуск 6 - " Панели внутренних стен. Опалубочные чертежи.Армирование", входит в состав серии I.220.I-2 " Сборные железобетонные изделия для крупнопанельных общественных зданий с высотой этажа 3,3м ".

Выпуск содержит пояснительную записку , номенклатуру панелей, сборочные чертежи панелей внутренних стен, выборку стали, опалубочные узлы.

Настоящий выпуск следует рассматривать совместно с выпуском 7 " Панели внутренних стен. Пространственные каркасы. Арматурные изделия".

Рабочие чертежи внутренних стеновых панелей разработаны применительно к зданиям с размерами планировочной сетки кратной 600 мм. Панели запроектированы в соответствии с требованиями СНиП П-21-75 " Бетонные и железобетонные конструкции", " Инструкции по проектированию конструкций панельных жилых зданий" ВСН 32-77 и ГОСТ I2507-67 " Панели бетонные и железобетонные для внутренних стен крупнопанельных зданий. Технические требования".

Изготовление панелей предусмотрено в условиях заводов МЖ, запроектированных институтом " Гипростроммаш". Панели высотой 3040 мм формуются в кассетных установках, панели высотой 3260 мм (панели с гребнем на верхней грани) изготавливаются в горизонтальных формах, распалубка предусмотрена с применением кантователя, обеспечивающего угол подъема изделия не менее 70^0 к горизонту.

Панели запроектированы толщиной I60 мм, из тяжелого цементного бетона марки I50 с конструктивным армированием (исключая перемычки), повышение несущей способности обеспечивается применением бетонов более высоких марок - 200, 250 (маркировка изделий в этом случае назначается по правилам,приведенным ниже) без изменения арматуры или с заменой только каркасов перемычек.

В целях сокращения номенклатуры в рабочих чертежах внутренних стен не предусмотрены панели, имеющие повышенную несущую способность опорных граней, и панели, отвечающие конструктивным решениям зданий с повышенной устойчивостью при локальных разрушениях. Панели, отвечающие этим требованиям, разрабатываются как индивидуальные изделия. Для примера,в настоящем выпуске помещены по две панели того и другого вида. Здесь же разработаны детали опалубки для панелей с повышенной устойчивостью.Все решения по армированию упомянутых видов панелей приведены в выпуске7.

Армирование панелей производится сварными пространственными каркасами, которые устанавливаются в формующее оборудование в собранном виде, включая петлевые выпуски и закладные изделия. В панелях с дверными проемами для крепления коробок предусмотрены деревянные антисептированные пробки.

Проектное положение пространственного каркаса в кассетном отсеке в процессе бетонирования обеспечивается навесными арматурными крючками или другими способами. По толщине отсека блок фиксируется поперечными стержнями, стержнями вертикальных и горизонтальных каркасов.

На боковых гранях панелей предусмотрены рифления, обеспечивающие совместную работу с примыкающими конструкциями, после заполнения стыков бетоном (раствором).

Размеры стеновых панелей не должны иметь отклонения от основных проектных размеров, превышающие установленные ГОСТом I2504-67. Контроль качества панелей должен производиться путем систематического пооперационного контроля при изготовлении изделий: прочности бетонных кубов и арматуры, точности укладки арматурных блоков и толщины. защитных слоев бетона. Лицевые поверхности внутренних стеновых панелей должны быть подготовлены под окраску или оклейку обоями.

Прочность бетона к моменту отпуска изделий с завода, если она не оговорена в проекте, должна быть не менее 70% проектной марки бетона для теплого времени года и I00% для применения в зимних условиях.

Приемка панелей ОТК завода-изготовителя и контрольная выборочная проверка потребителем производится в соответствии с ГОСТ I2504-67. Вес панелей не должен превышать проектный вес более чем на 7%.

Хранение и транспортирование панелей должны выполняться в соответствии с требованиями ГОСТ I2504-67. Подъем панелей производить с применением самобалансирующихся траверс, обеспечивающих вертикальное положение панелей.

В рабочих чертежах панелей, представленных в выпуске, указана марка бетона I50; в панелях с проемами - легкие каркасы перемычек (марка каркаса с индексом „.1")

В случае необходимости по расчету панели могут выполняться из бетона М200 или М250 (набор марок бетона, используемых для конструкций конкретного проекта,должен быть согласован с заводом-изготовителем);

			1.220.1-2.6 0.0.0 ПЗ
Нач.отд.	Л.Балановский		Пояснительная записка
Нормконтр.			
ГИП	А.Кривакин		
ГИП	Ю.Герман		
Провер.	Ю.Герман		
Разработ.	А.Кривакин		

Стадия	Лист	Листов
Р	1	3

ЦНИИЭП жилища г. Москва

Инв.№ подл. | Подпись и дата | Взам.инв.№

в перемычки панелей могут устанавливаться тяжелые каркасы (марка каркаса с индексом „.2") также в соответствии с расчётом. Для этого необходимо привязать изделия Каталога к конкретному проекту.

При привязке в случае изменения марки бетона следует:

I. В основном документе на панель указать новую марку бетона и в соответствии с таблицей I изменить обозначение (индекс исполнения) панели;

2. На сборочном чертеже в таблице исполнений также изменить обозначение и марку панели.

Например, исходное изделие I.220.I-2.6 2.0.0.0.-0I, марка I ПСГ59.30.I,6-Iт, марка бетона I50 при переходе на марку бетона 200 будет иметь обозначение I.220.I- 2.6 2.0.0.0-II, марка панели будет I ПСГ59.30.I,6-2т; полный перечень обозначений и марок см. стр. 37,38.

При привязке в случае изменения армирования следует:

I. В основном документе на панель в соответствии с таблицей I изменить обозначение (индекс исполнения) панели, а также в соответствии с таблицей 2 изменить обозначение (индекс исполнения) и марку каркаса пространственного;

2. На сборочном чертеже в таблице исполнений также изменить обозначение и марку панели;

3. В выборке стали скорректировать показатели на основании данных, приведенных в выпуске 7 настоящей серии;

4. В выпуске 7 настоящей серии (см. пояснительную записку) произвести соответствующие изменения в каркасе пространственном.

Например, то же исходное изделие - при переходе на тяжелый каркас перемычки будет иметь обозначение I.220.I-2.6 2.0.0.0- 3I, марка панели будет I ПСГ59.30.I,6-4т, каркас пространственный будет иметь обозначение I.220.I-2.7 0.3.0.0-II, марку КПI2-2.

В случае необходимости, вызванной планировочными соображениями, допускается использовать все решения, принятые в настоящей серии для проектирования панелей с проемами, смещенными по сравнению с приведенными в альбоме на 600 и I200 мм, а также расположенными по середине панели. При этом следует:

I. На основном документе на панель изменить обозначение (индекс исполнения) панели в соответствии с таблицей 3, а также в соответствии с той же таблицей изменить обозначение и марку каркаса пространственного;

2. На сборочном чертеже в таблице исполнений также изменить обозначение и марку панели, изменить величину " С" (простенка), изменить на основании расчета положение петель строповочных;

3. В выпуске 7 настоящей серии (см.пояснительную записку) произвести соответствующие изменения в каркасе пространственном. Например, исходное изделие I.220.I-2.6 3.0.0.0-03, марка ПСП59.30.I,6-I; после переноса проема на 600 мм будет иметь обозначение I.220.I-2.6 3.0.0.0-I03 и марку I0 ПСП59.30.I,6-Iт, каркас пространственный будет иметь обозначение I.220.I-2.7 0.5.0.0-I03 и марку КПI22-I.

Таблица I

Индексы исполнения в обозначениях (числитель) и индексы прочности в марках панелей (знаменатель) в зависимости от марок бетона и варианта армирования

Марка бетона / Армирование панели	I50	200	250
Глухая или с легким каркасом перемычки	- -09 / -I	I0 - I9 / - 2	.20 - 29 / - 3
С тяжелым каркасом перемычки	30 - 39 / -4	40 - 49 / -5	50 - 59 / -6

Таблица 2

Индексы исполнения в обозначениях (числитель) и индексы несущей способности в марках (знаменатель) каркасов пространственных в зависимости от вида армирования

при легком каркасе перемычки	при тяжелом каркасе перемычки
- -09 / -I	I0 - I9 / -2

Инв.№ подл. | Подпись и дата | Взам инв.№

Таблица 3

Изменение индексов исполнения в обозначениях и марках в зависимости от положения проема

Наименование	Увеличение простенка на 600 мм	Увеличение простенка на 1200 мм	Расположение проема по середине панели
Индекс исполнения панели	+100	+200	+300
Марка панели (число перед буквенным обозначением)	+10	+ 20	30
Индекс исполнения каркаса пространственного	+100	+200	+300
Марка каркаса пространственного	+100	+200	+300

Маркировка панелей выполнена в соответствии с требованиями ГОСТа 23009-78. Так, в марках панелей применены буквы ПС, что означает " панель стеновая".

Кроме того, буквами ПСГ замаркированы панели Г-образные (проем примыкает к правой или левой боковой грани), буквами ПСП - панели имеющие проем отстоящий от боковых граней.

Следующие за буквами три числа (записаны через точки) обозначают габарит панели в дециметрах, а, вслед за ними, цифра (записано через тире) - обозначает прочностную характеристику панели. Следующая буква " Т " - тяжелый бетон.

Панели с косвенным армированием имеют марки с прочностным индексом -7 (в обозначении индекс исполнения +60), панели с повышенной устойчивостью при локальных разрушениях имеют в марках индекс "д".

№№ п.п.	Марка изделия	Эскиз	Размеры, мм L	Размеры, мм H	Размеры, мм в	Масса изделия, т	Расход материалов: Бетон, м³	Сталь, кг: Арматурная: Натуральная: В т.ч. на закладные детали	Сталь, кг: Арматурная: Приведенная к А-I: В т.ч. на закладные детали	Сталь, кг: Прокат	Сталь, кг: Всего
1	ПС 29.30.1,6-1т	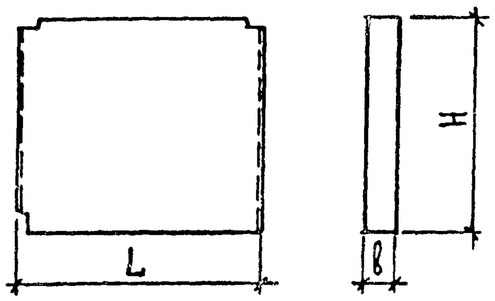	2890	3040	160	3.35	1.40	14.71/0.98	21.15/1.19	0.59	15,30
2	ПС 30 30.1,6-1т		2980			3.45	1.44	14,87/0.98	18.60/1.19	0,59	15,46
3	ПС 36.30.1,6-1т		3580			4.15	1.73	20,09/0.98	28.74/1.19	0.59	20,68
4	ПС 59.30.1,6-1т		5890			6.90	2.86	28,83/0.98	40.09/1.19	0,59	29,42
	ПС 36.30.1,6-1т		3580			4.15	1.73	46,31/0.98	75,34/1.19	0.59	46,01
5	ПС 24.30.1,6-1т	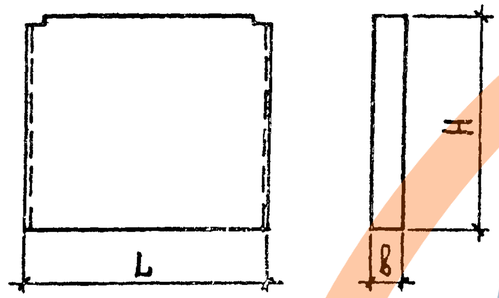	2380	3040	160	2.80	1.15	11.74/0.98	16.22/1.19	0,50	12.24
6	ПС 28.30.1,6-1т		2800			3.25	1.35	13.48/0.98	18.56/1.19	0,50	13.98
7	ПС 30.30.1,6-1т		2980			3.50	1.44	13.74/0.98	18.95/1.19	0.50	14.20
8	ПС 58.30.1,6-1т		5800			6.75	2.81	27.60/0.98	37.58/1.19	0.50	28.10
9	ПС 60.30.1,6-1т		5980			7.00	2.90	27.86/0.98	37.97/1.19	0,50	28.36
10	ПС 12.30.1,6-1т	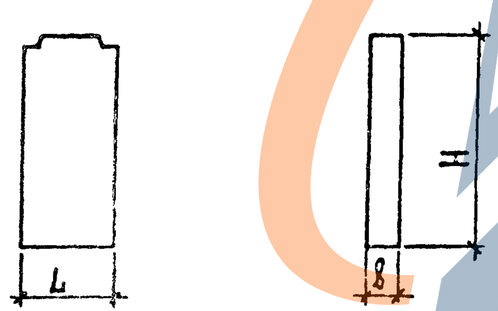	1180	3040	160	1.40	0.58	7.66/0.98	10.58/1.19	0.50	8.16

Нач. отдела	Л.Балановский		1.220.1-2.6 0.0.0.0 Н
Нормоконтр.			
Гл.инж. пр.	А.Кривакчн		Номенклатура панелей внутренних стен
Гл. инж. пр.	Ю.Герман		Стадия Р; Лист 1; Листов 6
Ведущ. инж	М. Шатинская		ЦНИИЭП жилища г. Москва
Проверил	М. Шатинская		
Разработал	Т.Бушина		

Инв № подл | Подпись и дата | Взам инв №

https://zavodjbi.com/

№№ п.п.	Марка изделия	Эскиз	Размеры, мм L	H	в	а	h	Масса изделия, т	Расход материалов: Бетон, м³	Сталь, кг: Арматурная: Натуральная: В т.ч. на закладные детали	Арматурная: Приведенная к А-I: В т.ч. на закладные детали	Прокат	Всего
11	ПСГ 59.30.1,6-Т	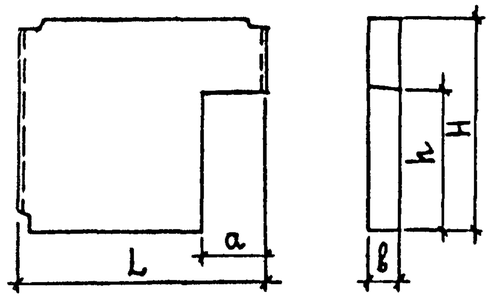	5890	3040	160	1000	2150	6.05	2.52	30.40/0.98	43.16/1.19	0.59	30,99
12	1ПСГ 59.30.1,6-Т		5890			1500		5.65	2.34	37.02/0.98	51.84/1.19	0.59	37,61
13	ПСГ.28.30.1,6-1Т	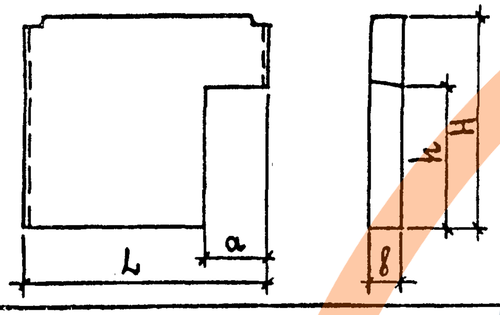	2800	3040	160	1000	2150	2.45	1.02	15.19/0.98	21.76/1.19	0.50	15.69
14	ПСГ. 30.30.1,6-1Т		2980			1250		2.45	1.02	17.57/0.98	23.05/1.19	0.50	18.07
15	ПСГ 60.30.1,6-1Т		5980			1050		6.15	2.55	32.43/0.98	44.51/1.19	0.50	32,93
16	1ПСГ 60.30.1,6-1Т		5980			1500		5.75	2.39	32.83/0.98	45.78/1.19	0.50	33.33
17	ПСГ. 58.30.1,6-1Т	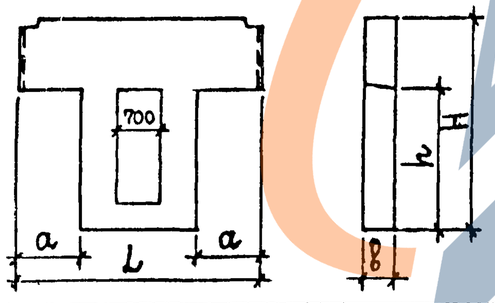	5800	3040	160	1000	2150	4.60	1.91	42.82/0.98	60.68/1.19	0.50	43.32
18	ПСГ 70.30.1,6-1Т		7000			1000		6.00	2.50	46.68/0.98	65.80/1.19	0.50	47.18

НАЧ. ОТДЕЛА	Л.Балановский	
НОРМОКОНТР.		
ГЛ.ИНЖ. ПР.	А.Кривакин	
ГД.ИНЖ.ПР.	Ю.Герман	
ВЕДУЩ.ИНЖ.	М.Шатинская	
ПРОВЕРИЛ	М.Шатинская	
РАЗРАБОТАЛ	Т.Бушина	

1.220.1-2.6 0.0.0.0 Н

Номенклатура панелей внутренних стен

Стадия	Лист	Листов
Р	2	6

ЦНИИЭПжилища г. Москва

Инв № подл | Подпись и дата | Взам инв №

№№ п.п.	Марка изделия	Эскиз	Размеры, мм L	H	в	a	h	c	Масса изделия, т	Расход материалов: Бетон, м³	Сталь, кг: Арматурная: Натуральная / В т.ч. на закладные детали	Арматурная: Приведенная к А-I / В т.ч. на закладные детали	Прокат	Всего
19	ПСП 29.30.1,6-1т	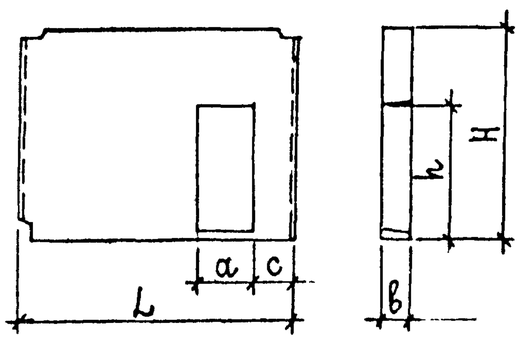	2890	3040	160	900	2150	700	2.60	1.08	27.21/0.98	39.93/1.19	0,59	27,80
20	1ПСП 29.30.1,6-1т					1000			2.50	1.05	27,43/0.98	40.24/1.19	0.59	28,02
21	2ПСП 29.30.1,6-1т					1200			2.35	0.98	30,15/0.98	41.88/1.19	0.59	30,74
22	ПСП 59.30.1,6-1т		5890			900			6.10	2.54	42,87/0.98	60,35/1.19	0.59	43,46
23	1ПСП 59.30.1,6-1т					1000			6.05	2.51	43,13/0.98	60,72/1.19	0.59	43,72
24	2ПСП 59.30.1,6-1т					1200			5.85	2.44	45,85/0.98	64,52/1.19	0.59	46,44
25	3ПСП 59.30.1,6-1т					1500			5.60	2.33	47,61/0.98	67,10/1.19	0.59	48.10
26	4ПСП 59.30.1,6-1т					1500	2500		5.40	2.25	42,35/0.98	59,54/1.19	0.59	42,94
27	5ПСП 59.30.1,6-1т					1800			5.10	2.13	47,79/0.98	62.22/1.19	0.59	44,82
28	ПСП 30.30.1,6-1т	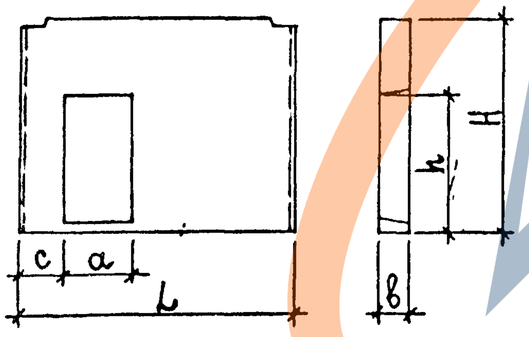	2980	3040	160	900	2150	700	2.65	1.10	26.18/0.98	37.64/1.19	0.50	27.46
29	1ПСП 30.30.1,6-1т					1000			2.65	1.10	26,45/0.98	38.04/1.19	0.50	26.95
30	2ПСП 30.30.1,6-1т					1200			2.40	1.00	29.18/0.98	40.64/1.19	0.50	29.68
31	ПСП 60.30.1,6-1т		5980			900			6.15	2.56	38.58/0.98	54.14/1.19	0.50	39.08
32	1ПСП. 60.30.1,6-1т					1000			6.10	2.53	38.78/0.98	54.42/1.19	0.50	39.28
33	2ПСП 60.30.1,6-1т					1200			5.90	2.46	44.92/0.98	62.44/1.19	0.50	45,42
34	3ПСП 60.30.1,6-1т					1500			5.65	2.35	47.58/0.98	64.82/1.19	0.50	48.08
35	4ПСП 60.30.1,6-1т					1500	2500		5.45	2.27	41,20/0.98	57.10/1.19	0.50	41.70
36	5ПСП 60.30.1,6-1т					1800			5.15	2.15	39.74/0.98	55.74/1.19	0.50	40.24
37	6ПСП 60.30.1,6-1т					1800		2090	5.15	2.15	39.74/0.98	55.74/1.19	0.50	40.24
	6ПСП 60.30.1,6-7т					1800			5.15	2.15	69.73/0.98	98.75/1.19	0.50	70.43

Нач. отдела	Л.Балановский	
Нормоконтр		
Гл. инж. пр.	А.Кривакин	
Гл. инж. пр.	Ю.Герман	
Ведущ. инж.	М.Шатинская	
Проверил	М.Шатинская	
Разработал	Т.Бушина	

1.220.1-2.6 0.0.0 Н

Номенклатура панелей внутренних стен

Стадия	Лист	Листов
Р	3	6

ЦНИИЭП жилища г Москва

Инв № подл | Подпись и дата | Взам. инв №

№№ п.п.	Марка изделия	Эскиз	Размеры, мм L	H	B	Масса изделия, т	Расход материалов: Бетон, м³	Сталь, кг: Арматурная: Натуральная / В т.ч. на закладные детали	Арматурная: Приведенная к А-I / В т.ч. на закладные детали	Прокат	Всего
38	1ПС.59.33.1,6-1т	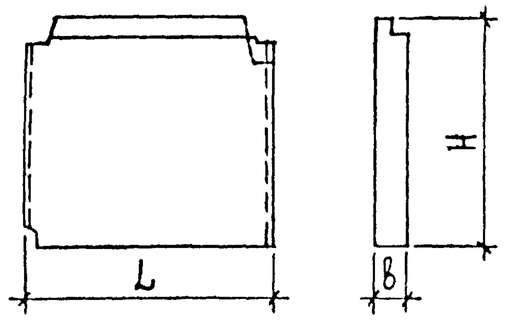	5890	3275	160	7.35	3.06	42,24 / 2,95	59,64 / 3,57	1.34	44,58
39	2ПС 59.33.1,6-1т	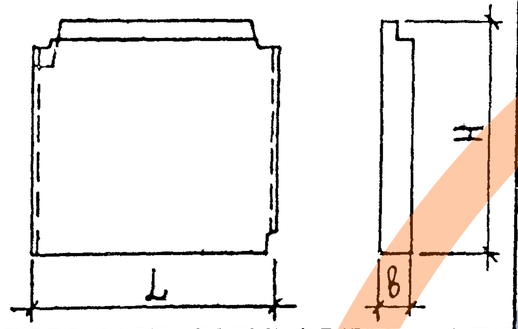	5890	3275	160	7.35	3.06	42,24 / 2,95	59,64 / 3,57	1.34	44.58
40	ПС 12.33.1,6-1т	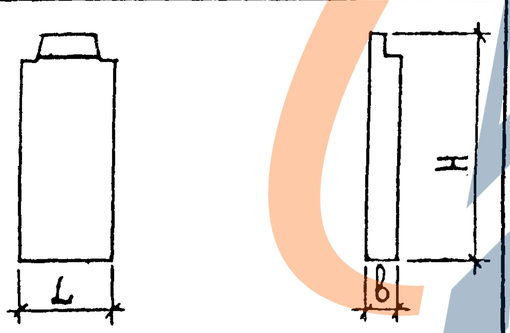	1180	3275	160	1.45	0.61	9.22/0.98	12.72/1.01	0.50	9.72

Инв № подл | Подпись и дата | Взам. инв. №

Нач. отдела	Л. Баллюжский	
Нормоконтр.		
Гл. инж. пр.	А. Кривакин	
Гл. инж. пр.	Ю. Герман	
Ведущ. инж.	М. Шатинская	
Проверил	М. Шатинская	
Разработал	Т. Бушина	

1.220.1-2.6 0.0.0.0 Н

Номенклатура панелей внутренних стен

Стадия	Лист	Листов
Р	4	6

ЦНИИЭП жилища г. Москва

ЗАВОД ЖБИ

NN п.п.	Марка изделия	Эскиз	Размеры, мм L	H	B	Масса изделия, т	Расход материалов: Бетон, м³	Сталь, кг: Арматурная: Натуральная / В т.ч. на закладные детали	Арматурная: Приведенная к А-I / В т.ч. на закладные детали	Прокат	Всего
41	1ПС 60.33.1,6-1т	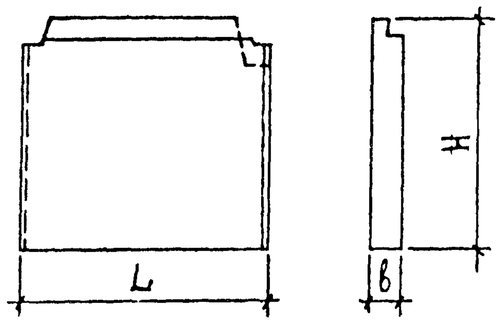	5980	3275	160	7.45	3.11	41.39/1.99	57.59/2.41	1.00	42.39
42	2ПС 60.33.1,6-1т	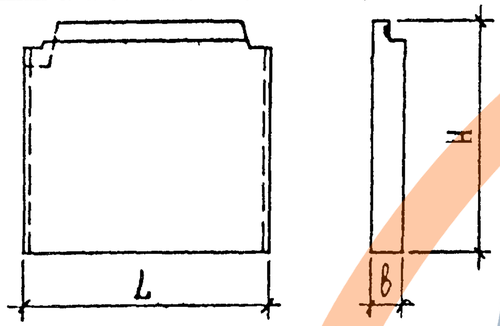	5980	3275	160	7.45.	3.11	41.39/1.99	57.59/2.41	1.00	42.39
43	ПС 30.33.1,6-1т	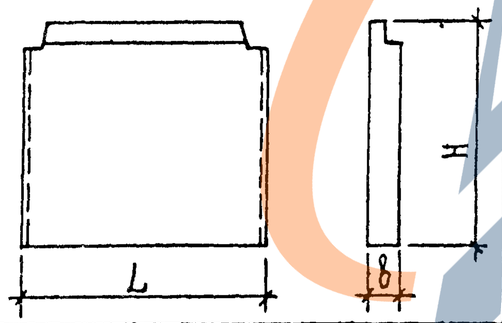	2980	3275	160	3.70	1.56	20.87/1.98	29.17/2.40	1.00	21.87

Нач. отдела	А. Балановский	
Нормоконтр.		
Гл. инж. пр.	А. Кривакин	
Гл. к-нж. пр.	Ю. Герман	
Ведущ. инж.	М. Шатинская	
Проверил	М. Шатинская	
Разработал	Т. Бушина	

1.220.1-2.6 0.0.0.0 Н

Номенклатура панелей внутренних стен

Стадия	Лист	Листов
Р	5	6

ЦНИИЭП жилища г. Москва

Инв. № подл. | Подпись и дата | Взам. инв. №

https://zavodjbi.com/

№ п.п.	Марка изделия	Эскиз	Размеры, мм L	H	b	a	h	Масса изделия, т	Расход материалов: Бетон, м³	Сталь, кг: Арматурная: Натуральная / В т.ч. на закладные детали	Сталь, кг: Арматурная: Приведенная к А-I / В т.ч. на закладные детали	Сталь, кг: Прокат	Сталь, кг: Всего
44	1ПСГ5933.16-1т	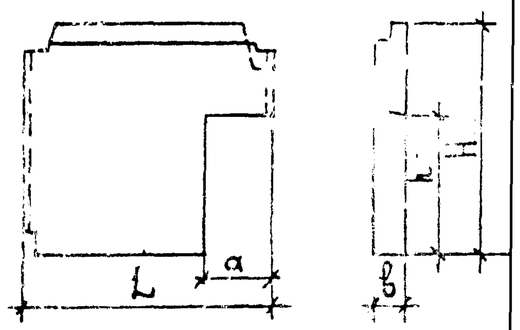	5890	3275	160	1000	2150	6.55	2.72	47,04 / 2,95	66,70 / 3,57	1.34	48,38
45	2ПСГ5933.16-1т	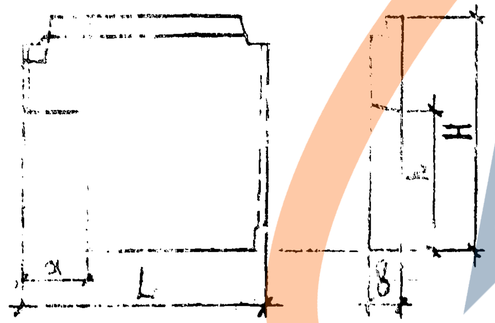	5890	3275	160	1000	2150	6.55	2.72	48,27 / 2,95	66,70 / 3,57	1.34	49,61

Нач. отдела	Л.Балановский	
Нормоконтр.		
Гл.инж.пр.	А.Кривакин	
Гл.инж.пр.	Ю.Герман	
Рук.гр.	М.Шатинская	
Проверил	М.Шатинская	
Разработал	Т.Бушина	

1.220.1-2.6 0.000 Н

Номенклатура панелей внутренних стен

Стадия	Лист	Листов
Р	5	6

ЦНИИЭП жилища г. Москва

Инв.№ подл. | Подпись и дата | Взам.инв.№

Марка панели	Арматурные изделия																		Закладные изделия						Всего	
	Арматурная сталь ТУ 14-4-659-75			Арматурная сталь ГОСТ 5781-75				Арматурная сталь ГОСТ 5781-75		Арматурная сталь ГОСТ 5781-75								Профильная сталь		Арматурная сталь ГОСТ 5781-75		Арматурная сталь ГОСТ 5781-75			
	класс Вр-I			класс А-III				класс А-I		класс Ас-II								ГОСТ 103-76		класс Ас-II		класс А-II			
	ф, мм		итого	ф, мм			итого	ф, мм	итого	ф, мм							итого	-6х60	итого	ф, мм	итого	ф, мм	итого	без проката	с прокатом
	5	4		8	10	12		12		10	12	14	16	18	20					12		10			
ПС 29.30.1,6-1Т	4.95	3.94	8,89					0,98	0,98			3 86				3.86	0.59	0.59			0.98	0.98	14,71	15,30
ПС 30.30.1,6-1Т	4.95	4.10	9,05					0,98	0,98			3 86				3.86	0.59	0,59			0.98	0,98	14,87	15,46
ПС 36.30.1,6-1Т	10.35	2.72	13.07					0,98	0,98				5.06			5.06	0.59	0.59			0.98	0.98	28,09	20,68
ПС 59.30.1,6-1Т	12.40	3.96	16.36					0,98	0,98						10.46	10.46	0.59	0.59			0.98	0,98	28,83	29.42
ПС 24.30.1,6-1Т	6.36	1.68	8,04								2.28					2.28	0.50	0,50			0.98	0,98	11.74	11,80
ПС 28.30.1,6-1Т	6.72	1.92	8,64									3.86				3.86	0.50	0,50			0.98	0,98	13.48	13.98
1ПС 30.30.1,6-1Т	6.90	2.00	8,90									386				3.86	0.50	0,50			0.98	0,98	13,74	14.24
ПС 58.30.1,6-1Т	12.24	3.92	16.16												10.46	10,46	0.50	0,50			0.98	0,98	27.60	28.10
ПС 60.30.1,6-1Т	12.42	4.00	16,42												10.46	10.46	0.50	0.50			0.98	0,98	27.86	28.36
ПС 12.30.1,6-1Т	4.14	1.00	5,14							1.52						1.52	0.50	0.50			0,98	0,98	7.66	8.16
ПСГ 59.30.1,6-1Т	13.36	3.42	16.78	4.46			4.46	0,98	0,98					7.20		7.20	0.59	0,59			0.98	0,98	30,40	30,99
1ПСГ 59.30.1,6-1Т	12.78	2.94	15 72	3.96	4.92		8.88	0,98	0,98						10.46	10,46	0,59	0,59			0.98	0,98	37,02	37,61
ПСГ 28.30.1,6-1Т	6.25	1.22	7.47	4.46			4.46				2.28					2.28	0 50	0,50			0.98	0,98	15.19	15.69
ПСГ 30.30.1,6-1Т	6.51	1.14	7.65	3.56		3.10	6.66				2.28					2.28	0.50	0,50			0.98	0,98	17.57	18.07
ПСГ 60.30.1,6-1Т	13.27	3.26	16.53	4.46			4.46								10.46	10.46	0.50	0,50			0.98	0,98	32.43	32.93
1ПСГ 60.30.1,6-1Т	12.75	3 02	15.77	3.96	4.92		8.88							7.20		7.20	0.50	0,50			0.98	0,98	32.83	33,33
ПСГ 58.30.1,6-1Т	16.80	2.56	19.36	17.42			17.42						5.06			5.06	0.50	0,50			0.98	0,98	42.82	43.32
ПСГ 70.30.1,6-1Т	17.88	3.20	21.08	17.42			17.42							7.20		7.20	0.50	0,50			0.98	0,98	46.68	47.18
ПСП 29.30.1,6-1Т	10.11	1.56	11.67	3.18	4.92	3.20	11.30	0,98	0,98		2.28					2.28	0.59	0,59			0.98	0,98	27,21	27,80
1ПСП 29.30.1,6-1Т	10.01	1.52	11.53	3.18	4.92	3.56	11.66	0,98	0,98		2.28					2.28	0.59	0,59			0.98	0,98	27,43	28,02
2ПСП 29.30.1,6-1Т	9.45	1.40	10.85	3.34		11.72	15.06	0,98	0,98		2.28					2.28	0.59	0,59			0.98	0,98	30,15	30,74
ПСП 59.30.1,6-1Т	15.63	3.52	19.15	3.18	4.92	3.20	11,30	0,98	0,98						10.46	10.46	0.59	0,59			0.98	0,98	42.87	43.46
1ПСП 59.30.1,6-1Т	15.53	3.52	19.05	3.18	4.92	3.56	11.66	0,98	0,98						10.46	10.46	0.59	0,59			0.98	0,98	43,13	43,72
2ПСП 59.30.1,6-1Т	14.97	1.88	16.85	4.86		11.72	16.58	0,98	0,98						10.46	10.46	0.59	0,59			0.98	0,98	45,85	46.44
3ПСП 59.30.1,6-1Т	15.43	3.04	18.47	3.58		13.14	16.72	0,98	0,98						10.46	10.46	0.59	0,59			0,98	0,98	47,61	48,20

Инв. № подл | Подпись и дата | Взам. инв. №

Нач.отд.	А.Балановский	
Нормокон		
Гл.инж.пр.	А.Кривакин	
Гл.инж.пр.	Ю.Герман	
Ст.инж.	Н. Исар	
Провери л	Ю.Герман	
Разработ.	Т.Самарина	

1.220.1-2.6 0.0.0 ВСт

Выборка стали

Стадия	Лист	Листов
Р	1	2

ЦНИИЭП жилища г. Москва

Марка панели	Арматурные изделия																	Закладные изделия						Всего	
	Арматурная сталь ТУ 14-4-659-75			Арматурная сталь ГОСТ 5781-75				Арматурная сталь ГОСТ 5781-75		Арматурная сталь ГОСТ 5781-75								Профильная сталь ГОСТ 103-76		Арматурная сталь ГОСТ 5781-75		Арматурная сталь ГОСТ 5781-75			
	Класс Bp-I			Класс A-III				Класс A-I		Класс A_c-I										Класс A_c-II		Класс A-II			
	Ø, мм		Итого	Ø, мм			Итого	Ø, мм	Итого	Ø, мм							Итого	-6×60	Итого	Ø, мм	Итого	Ø, мм	Итого	без проката	с прокатом
	5	4		8	10	12		12		10	12	14	16	18	20					12		10			
4 ПСП 59.30.1,6-1Т	12.01	5.64	17.65	3.58		8.70	12.28	0,98	0,98						10.46	10.46		0.59	0,59			0.98	0.98	42,35	42,94
5 ПСП 59.30.1,6-1Т	14.21	3.12	17.33	6.04	3.46	4.98	14.48	0,98	0,98						10.46	10.46		0.59	0.59			0.98	0,98	43,79	44,38
ПСП 30.30.1,6-1Т	10.02	1.60	11.62	3.18	4 92	3.20	11.30				2.28					2.28		0.50	0,50			0.98	0,98	26.18	27.46
1 ПСП 30.30.1,6-1Т	9 98	1.56	11.54	3.18	4 92	3 56	11.66				2.28					2.28		0.50	0.50			0.98	0,98	26.45	26.95
2 ПСП 30.30.1,6-1Т	9 42	1.44	10,86	3.34		11.72	15.06				2 28					2,28		0.50	0.50			0.98	0,98	29.18	29.68
ПСП 60.30.1,6-1Т	15.54	3.56	19.10	3.18	4 92	3.20	11.30							7.20		7.20		0.50	0,50			0.98	0,98	38.58	39.08
1 ПСП 60.30.1,6-1Т	15.42	3.52	18.94	3.18	4.92	3.56	11 66							7.20		7.20		0.50	0.50			0.98	0,98	38.78	39.28
2 ПСП 60.30.1,6-1Т	14.94	3.48	18,42	3.34		11.72	15.06								10.46	10.46		0,50	0,50			0.98	0,98	44.92	45.42
3 ПСП 60.30.1,6-1Т	15.14	3.28	18,42	3.58		13.14	16,72								10.46	10.46		0.50	0.50			0.98	0,98	47.58	48.08
4 ПСП 60.30.1,6-1Т	14.54	3.28	17,82	3.58		8.36	11,94								10.46	10.46		0.50	0.50			0.98	0,98	41.20	41.70
5 ПСП 60.30.1,6-1Т	14.68	3.12	17.80	6.04		7.72	13,76							7.20		7.20		0.50	0.50			0.98	0.98	39.74	40.24
6 ПСП 60.30.1,6-1Т	14.64	3.16	17.80	6.04		7 72	13.76							7.20		7.20		0.50	0.50			0.98	0,98	39.74	40.24
1 ПС 59.33.1,6-1Т	19.75	9.13	28.88					0.98	0,98						10.46	10.46		1.34	1,34	1.29	1.29	1,66	1,66	43.24	44.58
2 ПС 59.33.1,6-1Т	19.75	9.13	28,88					0.98	0,98						10.46	10.46		1.34	1,34	1.29	1.29	1.66	1.66	43.24	44.58
ПС 12.33.1,6-1Т	4.96	1.76	6.72							1.52						1.52		0.50	0.50	0 84	0,84	0,14	0,14	9.22	9.72
1 ПС 60.33.1,6-1Т	19.67	9.27	28.94												10.46	10.46		1.00	1,00	1.29	1.29	0.70	0.70	41.39	42,39
2 ПС 60.33.1,6-1Т	19.67	9.27	28.94												10.46	10.46		1.00	1.00	1.29	1.29	0.70	0.70	41.39	42,39
ПС 30.33.1,6-1Т	10,52	4.51	15.03									3.86				3.86		1.00	1.00	0.86	0,86	1.12	1,12	20.87	21.87
1 ПСГ 59.33.1,6-1Т	20.40	6.02	26,42	3.39	4.07		7,46	0.98	0,98						10.46	10.46		1.34	1,34	1.29	1.29	1.66	1,66	48.27	49.61
2 ПСГ 59.33.1,6-1Т	20.40	6.02	26.42	3.39	4.07		7,46	0.98	0,98						10.46	10.46		1.34	1,34	1.29	1.29	1.66	1,66	48.27	49.61
ПС 36.30.1,6-7т	7,56	2,28	9 84		28.56		28.56	2.21	2.21				5.06			5.06		0.59	0.59			0.98	0,98	46.65	47.24
6 ПСП 60.30.1,6-7т	11.47	2.60	14.07	6.04	33.92	7.72	47.68							7.20		7.20		0.50	0.50			0.98	0.98	69.93	70.43

Инв № подл	Подпись и дата	Взам. инв. №

Формат	Зона	Поз	Обозначение	Наименование	Колич. на испол 1.220.1-2.6 1.0.0.0-										Примеч
					-	01	02	03	04	05	06	07	08	09	
				Документация											
12			1.220.1-2.6 1.0.0.0 СБ	сборочный чертеж	X	X	X	X	X	X	X	X	X	X	
12			1.220.1-2.6 0.0.0.0 У	узлы	X	X	X	X	X	X	X	X	X	X	
12			1.220.1-2.6 0.0.0.0 В Ст	выборка стали	X	X	X	X	X	X	X	X	X	X	
12			1.220.1-2.6 0.0.0.0 ПЗ	пояснительная записка	X	X	X	X	X	X	X	X	X	X	
				Сборочные единицы											
12		1	1.220.1-2.7-0.1.0.0	каркас пр. кп 1-1	1										
12		1	-01	каркас пр. кп2-1		1									
12		1	-02	каркас пр. кп3-1			1								

Нач. отд.	А.Б.Алановский	[signature]	
Нормоконтр.			
Г.И.П	А.Кривакин	[signature]	
Г.И.П	Ю.Герман	[signature]	
Вед. инж.	М.Шатинская	[signature]	
Проверил	Ю.Герман	[signature]	
Разработ.	М.Шатинская	[signature]	

1.220.1-2.6 1.0.0.0.

ПАНЕЛЬ ВНУТРЕННЯЯ СТЕНОВАЯ ПС

Стадия	Лист	Листов
Р	1	2

ЦНИИЭП жилища г. Москва

Инв. № подл	Подпись и дата	Взам. инв. №

Формат	Зона	Поз	Обозначение	Наименование	Колич. на испол 1.220-2.6 1.0.0.0-										Примеч
					-	01	02	03	04	05	06	07	08	09	
12		1	1.220.1-2.7 0.1.0.0-03	каркас пр. кп4-1				1							
12		1	1.220.1-2.7 0.2.0.0	каркас пр. кп5-1					1						
12		1	-01	каркас пр. кп6-1						1					
12		1	-02	каркас пр кп7-1							1				
12		1	-03	каркас пр. кп 8-1								1			
12		1	-04	каркас пр. кп 9-1									1		
12		1	-05	каркас пр. кп10-1										1	
				Материал											
		2		Бетон тяжелый М150 (куб.м)	1.40	1.44	1.73	2.86	1.15	1.35	1.44	2.81	2.90	0.58	

1.220.1-2.6 1.0.0.0.

Лист 2

14

Рис.1

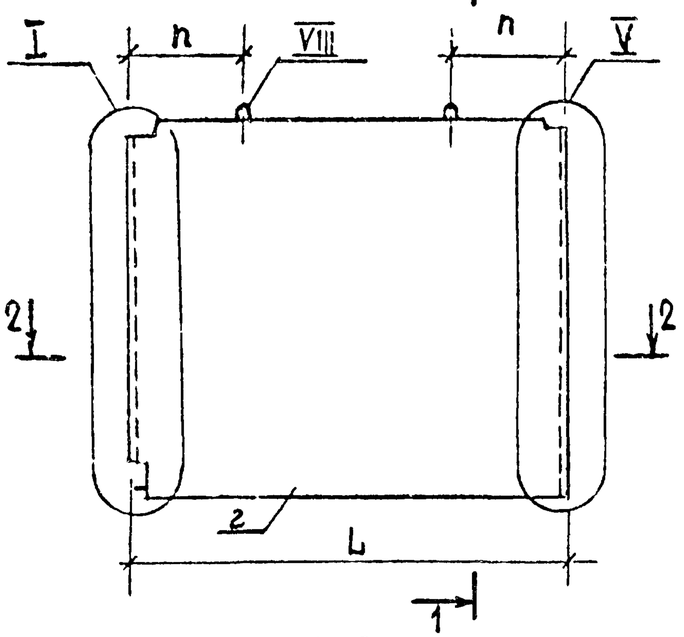

2-2

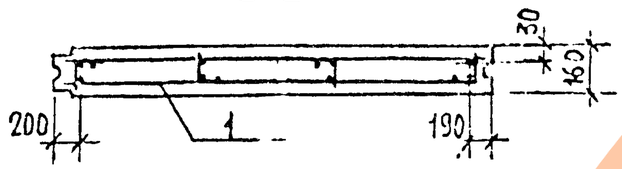

Рис.2

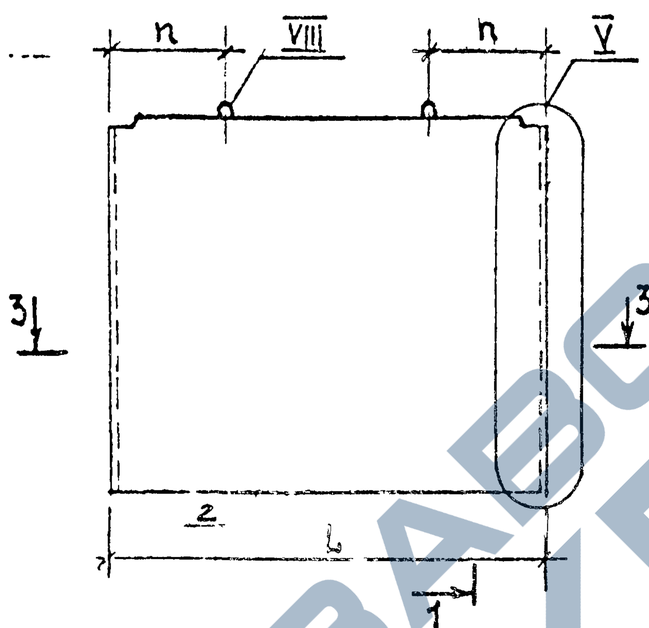

3-3

Рис.3

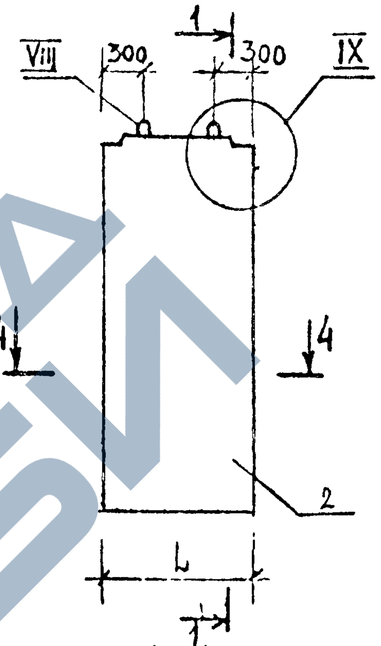

4-4

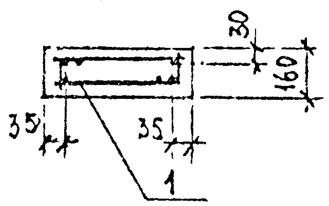

1-1

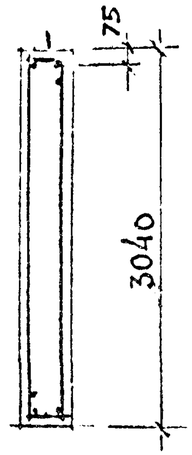

Обозначение	Марка	Рис.	Размеры, мм L	Размеры, мм n	Масса кг	Примечание
1.220.1-2.6 1.0.0.0	ПС 29.30.1,6-1Т	1	2890	590	3350	
-01	ПС 30.30.1,6-1Т	1	2980	640	3350	
-02	ПС 36.30.1,6-1Т	1	3580	940	4150	
-03	ПС 59.30.1,6-1Т	1	5890	1450	6900	
-04	ПС 24 30.1,6-1Т	2	2380	340	2800	
-05	ПС 28.30.1,6-1Т	2	2800	550	3250	
-06	ПС 30 30 1,6-1Т	2	2980	640	3500	
-07	ПС 58.30.1,6-1Т	2	5800	1400	6750	
-08	ПС 60.30.1,6-1Т	2	5980	1490	7000	
-09	ПС 12.30.1,6-1Т	3	1180	300	1400	

Узлы I, V, VIII, IX см 1.220.1-2.6 0.0.0.0У
Листы 1, 2, 3

Нач. отд.	Л. Балдановски		
Гл. инж.			
Гл. инж. пр.	А. Крисакин		
Гл. инж. пр.	Ю. Герман		
Вед. инж.	М. Шатинская		
Проверил	М. Шатинская		
Разработ.	А. Голубева		

1.220.1-2.6 1.0.0.0 СБ

Панель внутренняя стеновая ПС сборочный чертеж

Стадия	Масса	Масштаб
Р	см. табл.	1:50
Лист	Листов 1	

ЦНИИЭП жилища г. Москва

Инв. № подл. | Подпись и дата | Взам. инв. №

https://zavodpk.com/

https://zavodjbi.com/

Инв № подл	Подпись и дата	Взам. инв. №

Формат	Зона	Позиция	Обозначение	Наименование	Колич. на испол 1.220.1-26 2.000- –	01	02	03	04	05	06	07	08	09	Примеч
				Документация											
11			1.220.1-2.6 2.0.0.0 СБ	Сборочный чертеж	X	X	X	X	X	X	X	X			
11			1.220.1-2.6 0.0.0.0 У	Узлы	X	X	X	X	X	X	X	X			
11			1.220.1-2.6 0.0.0.0 ВС	Выборка стали	X	X	X	X	X	X	X	X			
11			1.220.1-2.6 0.0.0.0 ПЗ	Пояснительная записка	X	X	X	X	X	X	X	X			
				Сборочные единицы											
11		1	1.220.1-2.7 03.0.0	Каркас пр. КП11-1	1										
11		1	-01	Каркас пр. КП12-1		1									
11		1	1.220.1-2.7 0.4.0.0-	Каркас пр. КП15-1			1								
11		1	-01	Каркас пр. КП16-1				1							

Нач. отд.	А. Балдовский		1.220.1-2.6 2.0.0.0.
Нормоконтр.			
Г.И.П.	А. Кривакин		Панель внутренняя стеновая ПС
Г.И.П.	Ю. Герман		Стадия Р; Лист 1; Листов 2
Вед. инж.	М. Шатинская		ЦНИИЭП жилища г. Москва
Проверил	Ю. Герман		
Разработ.	М. Шатинская		

Инв № подл	Подпись и дата	Взам инв №

Формат	Зона	Позиция	Обозначение	Наименование	Колич. на испол 1.220.1-2.6 2.0.0.0- –	01	02	03	04	05	06	07	08	09	Примеч
11		1	1.220.1-2.7 0.4.0.0-02	Каркас пр. КП17-1					1						
11		1	-03	Каркас пр. КП18-1						1					
11		1	1.220.1-2.7 0.3.0.0-02	Каркас пр. КП13-1							1				
11		1	-03	Каркас пр. КП14-1								1			
11		2		Пробка деревянная	2	3	2	2	2	3	8	8			
–				Материал											
		3		Бетон тяжелый М150 (куб.м)	2.52	2.34	1.02	1.02	2.55	2.39	1.91	2.50			

https://zavodjbi.com/

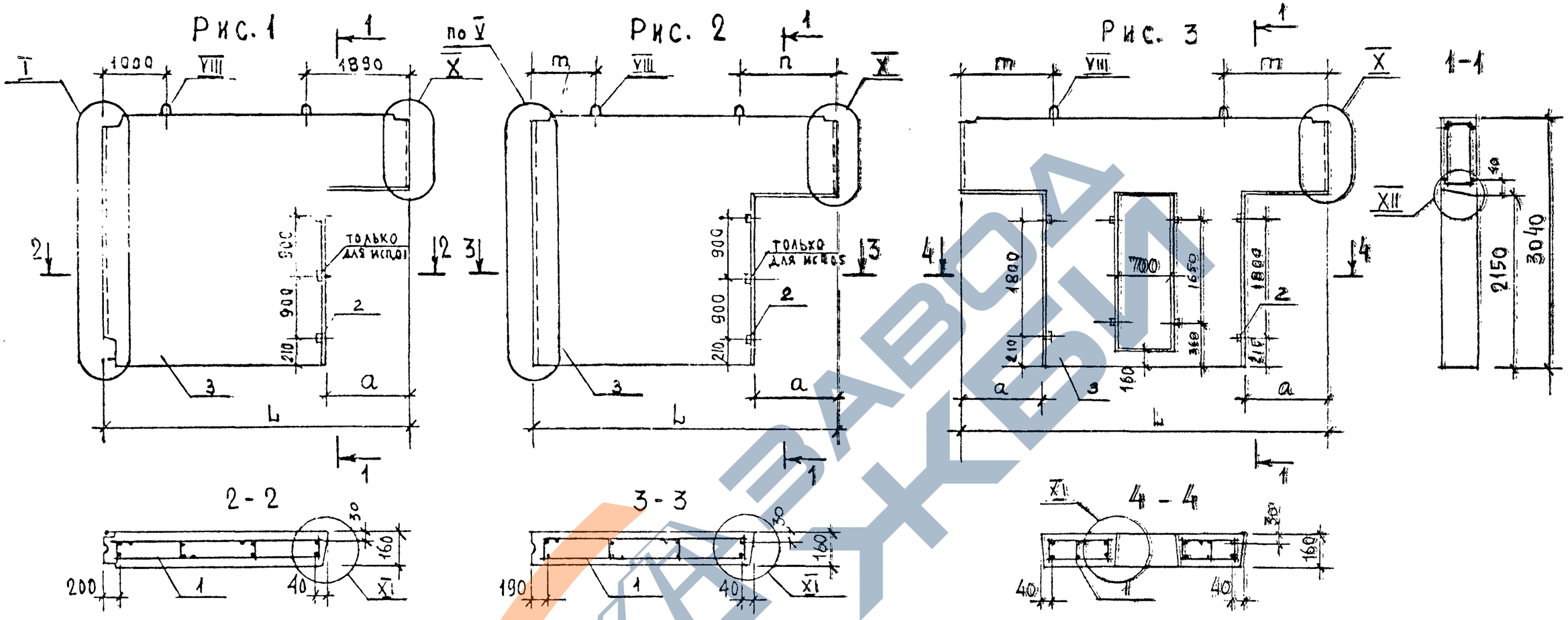

Узлы I, V, X, XI, XII см 1.220.1-2.6 : 0.0.0.0 у
листы 1, 2, 3,

Обозначение	Марка	Рис.	Размеры, мм L	a	m	n	Масса, кг	Примечан
1.220.1-2.6 2.0.0.0	ПСГ 59.30.1,6-1Т	1	5890	1000		-	6050	
-01	1ПСГ 59.30.1,6-1Т			1500	-	-	5650	
-02	ПСГ 28.30.1,6-1Т	2	2800	1000	600	1150	2450	
-03	ПСГ 30 30.1,6-1Т		2980	1250	600	1380	2450	
-04	ПСГ 60.30.1,6-1Т		5980	1050	1000	1980	6150	
-05	1ПСГ 60.30.1,6-1Т			1500	1000	1980	5750	
-06	ПСГ 58.30.1,6-1Т	3	5800	1000	1900	-	4600	
-07	ПСГ 70.30.1,6-1Т		7000		2000	-	6000	

Нач. отд.	А. Балановский	
Нормоконтр.		
Гл. инж. пр.	Д. Кривакин	
Гл. инж. пр.	Ю. Герман	
Вед. инж.	М. Шатинская	
Проверил	М. Шатинская	
Разработ.	А. Голубева	

1.220.1-2.6 2.0.0.0 СБ

Панель внутренняя стеновая ПСГ
Сборочный чертеж

Стадия	Масса	Масштаб
Р	см. табл.	1:50
Лист	Листов 1	

ЦНИИЭП жилища г. Москва

https://zavodjbi.com/

Инв № подл	Подпись и дата	Взам. инв. №

Формат	Зона	Поз	Обозначение	Наименование	Колич. на испол. 1.220.1-2.6 3.0.0-										Примеч.
					-	01	02	03	04	05	06	07	08		
				Документация											
11			1.220.1-2.6 3.0.0.0 СБ	Сборочный чертеж	X	X	X	X	X	X	X	X	X		
11			1.220.1-2.6 0.0.0.0 У	Узлы	X	X	X	X	X	X	X	X	X		
11			1.220.1-2.6 0.0.0.0 ВС	Выборка стали	X	X	X	X	X	X	X	X	X		
11			1.220.1-2.6 0.0.0.0 ПЗ	Пояснительная записка	X	X	X	X	X	X	X	X	X		
				Сборочные единицы											
11		1	1.220.1-2.7 05.0.0	Каркас пр. КП 19-1	1										
11		1	-01	Каркас пр. КП 20-1		1									
11		1	02	Каркас пр. КП 21-1			1								

Нач. отд.	А. Балановская		
Нормоконтр.			
Г.И.П.	А. Крубакин		
Г.И.П.	Ю. Герман		
Вед. инж.	М. Шатинская		
Проверил	Ю. Герман		
Разработ.	М. Шатинская		

1.220.1-2.6 3.0.0.0.

Панель внутренняя стеновая ПС

Стадия	Лист	Листов
Р	1	2

ЦНИИЭП жилища г. Москва

Инв № подл	Подпись и дата	Взам инв №

Формат	Зона	Поз	Обозначение	Наименование	Колич. на испол. 1.220.1-2.6 3.0.0-										Прим.
					-	01	02	03	04	05	06	07	08		
11		1	1.220.1-2.7 0.5.0.0-03	Каркас пр. КП 22-1				1							
11		1	-04	Каркас пр. КП 23-1					1						
11		1	-05	Каркас пр. КП 24-1						1					
11		1	-06	Каркас пр. КП 25-1							1				
11		1	1.220.1-2.7 0.6.0.0-	Каркас пр. КП 26-1								1			
11		1	-01	Каркас пр. КП 27-1									1		
11		2		Пробка деревянная	4	4	4	4	4	4	6	6	6		
				Материал											
		3		Бетон тяжелый М150 (куб.м)	1.08	1.05	0.98	2.54	2.51	2.44	2.33	2.25	2.13		

https://zavodjbi.com/

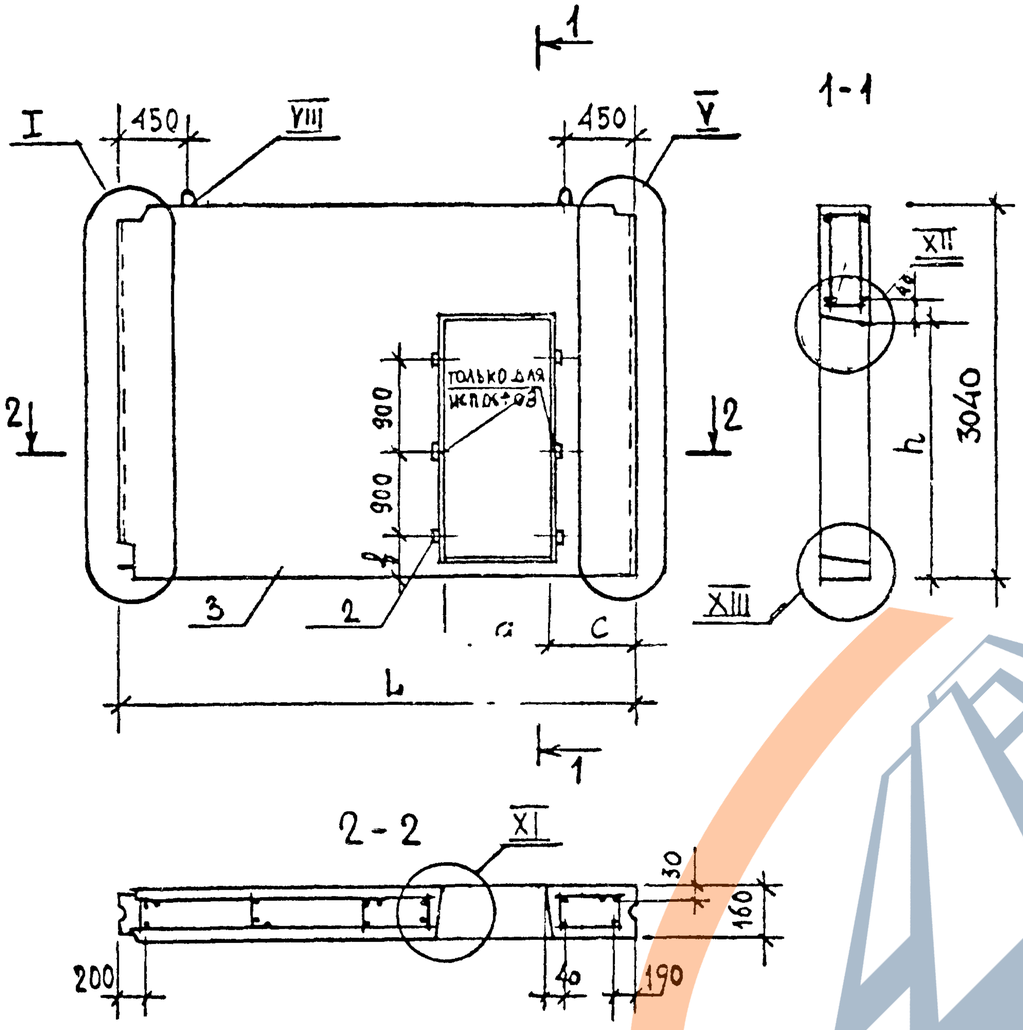

Обозначение	Марка	Размеры, мм					Масса	Примеч.
		L	a	h	c	b		
1.220.1-2.6 3.0.0.0	ПСП 29.30.1,6-1Т	2890	900	2150	700	210	2600	
-01	1ПСП 29.30.1,6-1Т		1000				2500	
-02	2ПСП 29.30.1,6-1Т		1200				2350	
-03	ПСП 59.30.1,6-1Т	5890	900				6100	
-04	1ПСП 59.30.1,6-1Т		1000				6050	
-05	2ПСП 59.30.1,6-1Т		1200				5850	
-06	3ПСП 59.30.1,6-1Т		1500				5600	
-07	4ПСП 59.30.1,6-1Т		1500	2500		510	5400	
-08	5ПСП 59.30.1,6-1Т		1800				5100	

Узлы I, V, VIII, XI, XII, XIII см. 1.220.1-2.6 0.0.0.0У листы 1, 2, 3,

Нач. отд	Балановский		
Нормокон			
Гл. инж. пр	Кривакин		
Гл. инж. пр	Герман		
Вед. инж	Шатинская		
Проверил	Шатинская		
Разработ	Голубева		

1.220.1-2.6 3.0.0.0 СБ

Панель внутренняя стеновая ПСП сборочный чертеж

Стадия	Масса	Масштаб
Р	см табл	1:50
Лист	Листов 1	

ЦНИИЭП жилища г. Москва

Инв. № подл | Подпись и дата | Взам. инв. №

https://zavodjbi.com/

ИНВ. № ПОДЛ	ПОДПИСЬ И ДАТА	ВЗАМ. ИНВ. №

Формат	Зона	Поз.	Обозначение	Наименование	Колич на испол 1.220.1-2.6-4.0.0.0-										Примеч
					–	01	02	03	04	05	06	07	08	09	
				Документация											
11			1.220.1-2.6 4.0.0.0 СБ	сборочный чертеж	X	X	X	X	X	X	X	X	X	X	
11			1.220.1-2.6 0.0.0.0 У	узлы	X	X	X	X	X	X	X	X	X	X	
11			1.220.1-2.6 0.0.0.0 В.Ст	выборка стали	X	X	X	X	X	X	X	X	X	X	
11			1.220.1-2.6 0.0.0.0 ПЗ	пояснительная записка	X	X	X	X	X	X	X	X	X	X	
				Сборочные единицы											
11		1	1.220.1-2.7 0.7.0.0	каркас пр.КП28-1	1										
11		1	-01	каркас пр.КП29-1		1									
11		1	-02	каркас пр.КП30-1			1								

НАЧ. ОТД.	Л. БАЛАНОВСКИЙ		
НОРМОКОН			
Г.И.П.	А. КРИВАК		
Г.И.П.	Ю. ГЕРМАН		
ВЕД. ИНЖ.	М. ШАТИНСКАЯ		
Проверил	Ю. ГЕРМАН		
Разработал	М. ШАТИНСКАЯ		

1.220.1-2.6-4.0.0.0

Панель внутренняя стеновая ПС

СТАДИЯ	ЛИСТ	ЛИСТОВ
Р	1	2

ЦНИИЭП ЖИЛИЩА Г. МОСКВА

ИНВ № ПОДЛ	ПОДПИСЬ И ДАТА	ВЗАМ. ИНВ. №

Формат	Зона	Поз	Обозначение	Наименование	Колич на испол 1.220.1-2.6-4.0.0.0-										Примеч
					–	01	02	03	04	05	06	07	08	09	
11		1	1.220.1-2.7 07.0.0-03	каркас пр КП31-1				1							
11		1	-04	каркас пр. КП32-1					1						
11		1	-05	каркас пр.КП33-1						1					
11		1	-06	каркас пр.КП34-1							1				
11		1	1.220.1-2.7 0.8.0.0-	каркас пр.КП35-1								1			
11		1	-01	каркас пр.КП36-1									1		
11		1	-02	каркас пр.КП37-1										1	
		2		пробка деревянная	4	4	4	4	4	4	6	6	6	6	
				Материал											
		3		БЕТОН тяжелый М150 (куб м)	1.10	1.10	100	2.56	2.53	2.45	2.35	2.27	2.15	2.15	

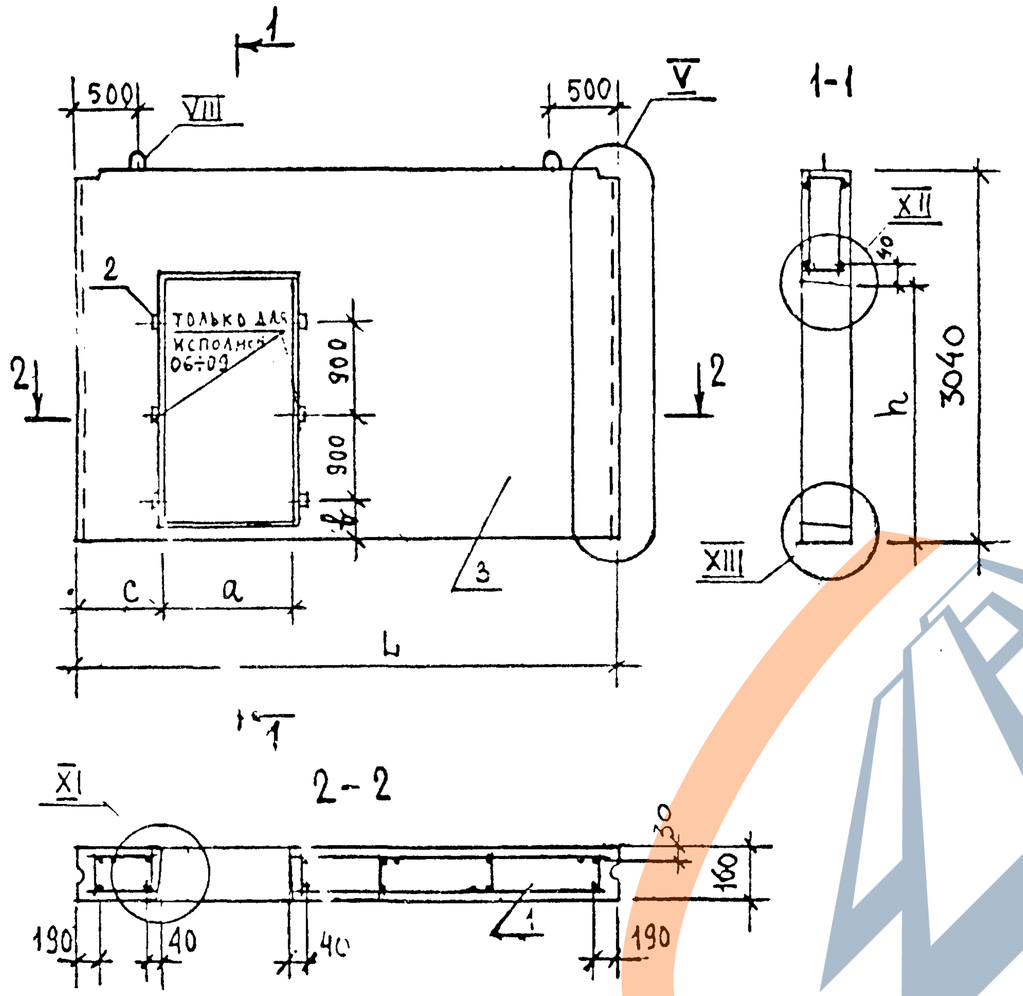

Обозначение	Марка	Размеры, мм					Масса	Примеч.
		L	a	h	c	f		
1.220.1-2.6 4.0.0.0	ПСП.30.30.1,6-1Т	2980	900	2150	700	210	2600	
-01	1ПСП.30 30.1,6-1Т		1000				2500	
-02	2ПСП.30.30.1,6-1Т		1200				2350	
-03	ПСП.60.30.1,6-1Т	5980	900				6150	
-04	1ПСП.60.30 1,6-1Т		1000				6100	
-05	2ПСП.60.30 1,6-1Т		1200				5900	
-06	3ПСП 60.30.1,6-1Т		1500				5650	
-07	4ПСП.60.30.1,6-1Т		1500	2500		510	5450	
-08	5ПСП.60.30.1,6-1Т		1800				5150	
-09	6ПСП 60.30.1,6-1Т		1800		2090		5150	

Узлы V, VIII, XI, XII, XIII - см 1.220.1-2.6 0.0.0.0 У
листы 2,3

Нач. отд.	Л. Баланорск		
Нормокон			
Гл. инж. пр	А. Кривакин		
Гл. инж. пр	Ю. Герман		
Вед. инж.	М. Шатинская		
Проверил	Шатинская		
Разработ	А. Голубева		

1.220.1-2.6 4.0.0.0 СБ

Панель внутренняя стеновая ПСП сборочный чертеж

Стадия	Масса	Масштаб
Р	см табл.	1:50
Лист	Листов 1	

ЦНИИЭП жилища г. Москва

Инв. № подл | Подпись и дата | Взам. инв. №

https://zavodjbi.com/

Инв № подл.	Подпись и дата	Взам. инв. №

Формат	Зона	Позиц	Обозначение	Наименование	Колич. на испол. 1.220.1-2.6 5.0.0.0										Примеч
					-	01	02	03	04	05	06	07	08	09	
				Документация											
А4			1.220.1-2.6 5.0.0.0 СБ	сборочный чертеж	X	X	X								
А4			1.220.1-2.6 0.0.00 У	Узлы	X	X	X								
А4			1.220.1-2.6 0.0.0.0 ВСт	выборка стали	X	X	X								
А4			1.220.1-2.6 0.0.0.0 ПЗ	пояснительная записка	X	X	X								
				Сборочные единицы											
А4		1	1.220.1-2.7 09.0.0	каркас пр. КП38	1										
А4		1	-01	каркас пр. КП39-1		1									
А4		1	1.220.1-2.7 0.10.0.0	каркас пр КП40-1			1								
				материал											
		3		БЕТОН ТЯЖЕЛЫЙ М150(куб.м)	3.06	3.06	0.61								

Нач. отд	А. Баланбух		
Нормокон			
Г.И.П	А. Кривакин		
Г.И.П	Ю. Герман		
Вед. инж	М. Шатинская		
Проверил	Ю. Герман		
Разработ	М. Шатинская		

1.220.1-2.6 5.0.0.0

Панель внутренняя стеновая ПС

Стадия	Лист	Листов
Р		1

ЦНИИЭП жилища г. Москва

Инв № подл.	Подпись и дата	Взам. инв. №

Формат	Зона	Позиц	Обозначение	Наименование	Колич на испол. 1.220.1-2.6 6.0.0.0										Примеч
					-	01	02	03	04	05	06	07	08	09	
				Документация											
А4			1.220.1-2.6 6.0.0.0 СБ	сборочный чертеж	X	X	X								
А4			1.220.1-2.6 0.0.0.0 У	узлы	X	X	X								
А4			1.220.1-2.6 0.0.0.0 ВС	выборка стали	X	X	X								
А4			1.220.1-2.6 0.0.0.0 ПЗ	пояснительная записка	X	X	X								
				Сборочные единицы											
А4		1	1.220.1-2.7 0.110.0	каркас пр. КП42-1	1										
А4		1	-01	каркас пр. КП43-1		1									
А4		1	1.220.1-2.7 0.10.0.0-01	каркас пр. КП41-1			1								
				материал											
		3		БЕТОН ТЯЖЕЛЫЙ М150(куб.м)	3.11	3.11	1.56								

Нач. отд	А. Баланбух		
Нормокон			
Г.И.П	А. Кривакин		
Г.И.П.	Ю. Герман		
Вед. инж	М. Шатинская		
Проверил	Ю. Герман		
Разработ.	М. Шатинская		

1.220.1-2.6.6.0.0.0

Панель внутренняя стеновая ПС

Стадия	Лист	Листов
Р		1

ЦНИИЭП жилища г. Москва

https://zavodjbi.com/

Рис 1

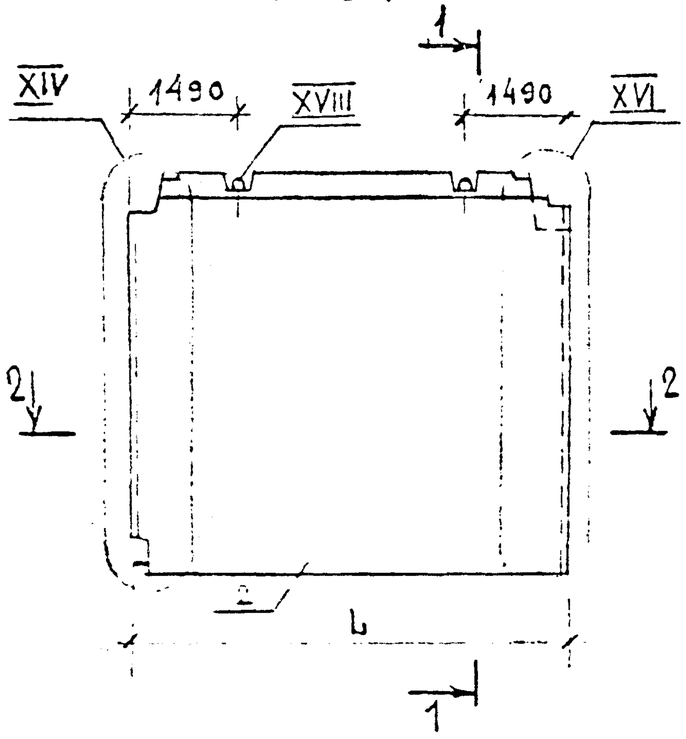

Рис. 2

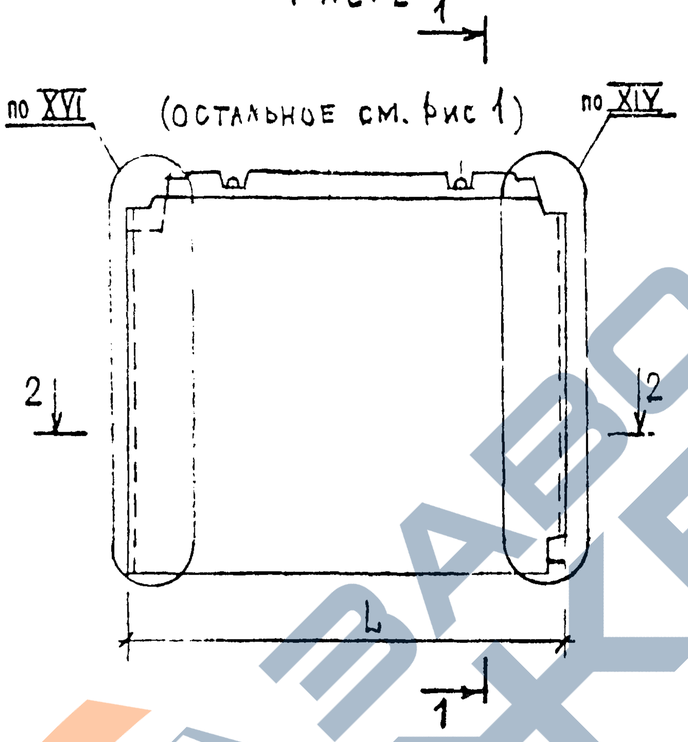

Рис. 3

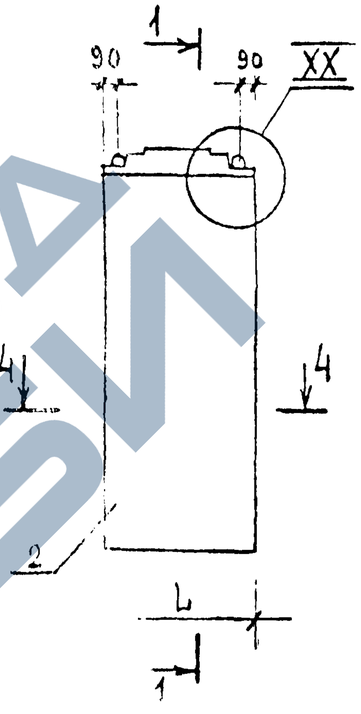

1-1

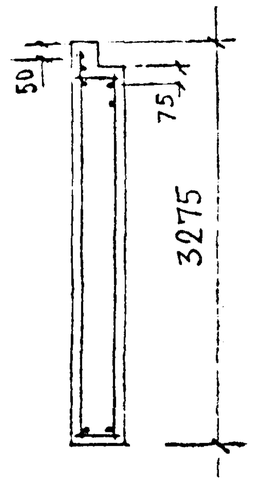

2-2

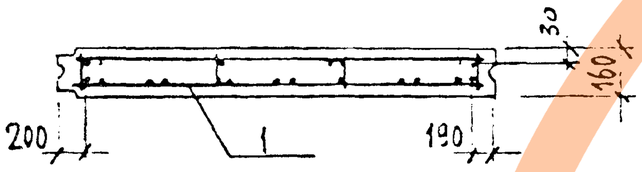

4-4

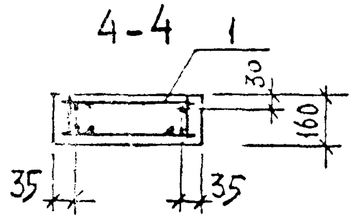

Узлы XIV, XVI, XX см 1.220.1-2.6 0.0.0.0У
листы 4, 5, 6 соответственно

Обозначение	Марка	Рис	Размеры, мм L		Масса	Примечание
1.220.1-2.6 5.0.0.0	1ПС 59.33.1,6-1Т	1	5890		7350	
-01	2ПС 59.33.1,6-1Т	2				
-02	ПС 12.33.1,6-1Т	3	1180		1450	

Нач. отд.	Л.Балановский		
Нормокон.			
Гл. инж. пр.	А.Кривалкин		
Гл. инж. пр.	Ю.Герман		
Зед. инж.	М.Шатинская		
Просверил	М. Шатинская		
Разработ.	А.Голубева		

1.220.1-2.6 5.0.00 СБ

Панель внутренняя стеновая ПС
Сборочный чертеж

Стадия	Масса	Масштаб
Р	см. таб.	1:50
Лист	Листов 4	

ЦНИИЭП жилища г. Москва

Инв. № подл. | Подпись и дата | Взам. инв. №

Завод ЖБИ

Рис. 1

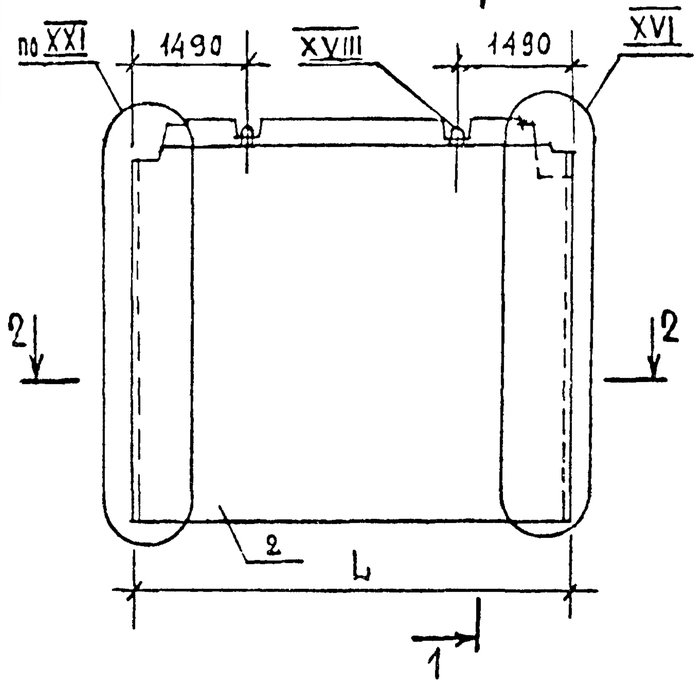

Рис. 2

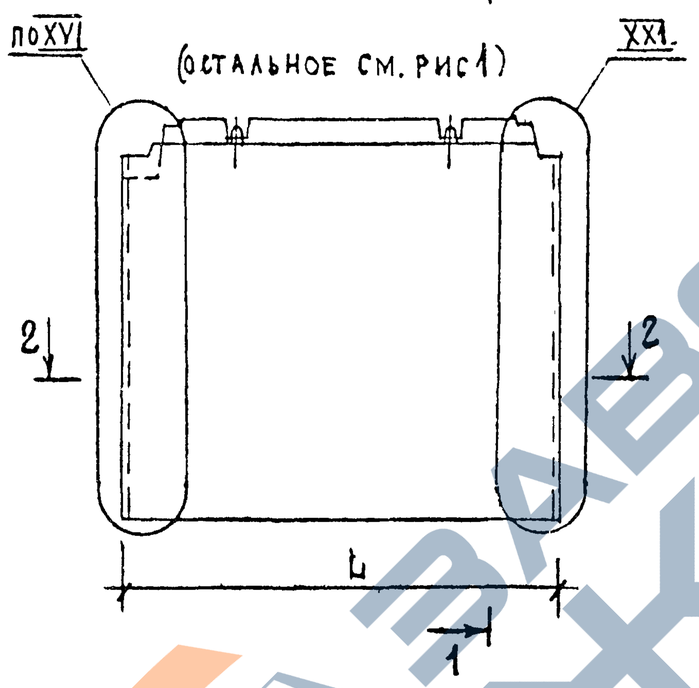

Рис. 3

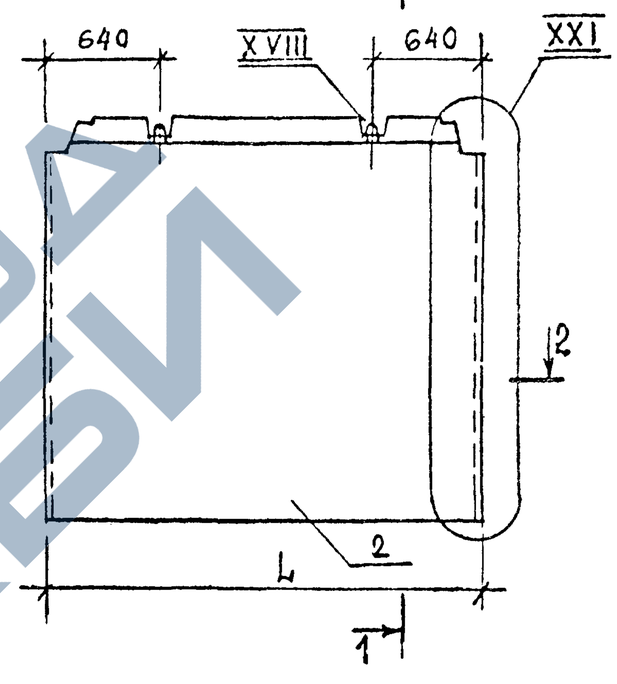

1-1

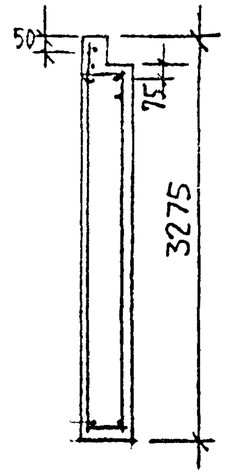

2-2

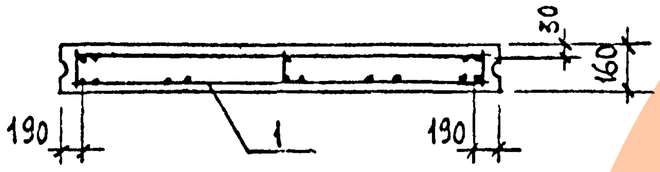

Обозначение	Марка	Рис.	Размеры, мм L		Масса	Примечан.
1.220.1-2.6 6.0.0.0	1 ПС 60.33.1,6-1Т	1	5980		7450	
-01	2 ПС 60.33 1,6-1Т	2				
-02	ПС 30.33.1,6-1Т	3	2980		3700	

Узлы XVI, XVIII, XXI см 1.220.1-2.6 0.0.0.У листы 5, 6, 7 соответственно.

			1.220.1-2.6 6.0.0.0 СБ
Нач. отд.	А. Балановский		Панель внутренняя стеновая ПС сборочный чертеж
Нормоконт.			
Гл. инж. пр.	А. Кривакин		
Гл. инж. пр.	Ю. Герман		
Вед. инж.	М. Шатинская		
Проверил	М. Шатинская		
Разработ.	А. Гольцева		

Стадия	Масса	Масштаб
Р	см табл	1:50
Лист	Листов 1	

ЦНИИЭП жилища г. Москва

Инв. № подл. | Подпись и дата | Взам. инв. №

Инв № подл	Подпись и дата	Взам инв. №

Формат	Зона	Позиция	Обозначение	Наименование	Колич. на испол. 1.220.1-2.6 7.0.0.0-										Примеч.
					-	01	02	03	04	05	06	07	08	09	
				Документация											
11			1.220.1-2.6 7.0.0.0 СБ	сборочный чертеж	X	X									
11			1.220.1-2.6 0.0.0.0 У	узлы	X	X									
			1.220.1-2.6 0.0.0.0 В.Ст	выборка стали	X	X									
			1.220.1-2.6 0.0.0.0 ПЗ	пояснительная записка	X	X									
				Сборочные единицы											
11		1	1.220.1-2.6 0.12.0.0	каркас пр. КП44-1	1										
11		1	-01	каркас пр КП45-1		1									
11		2		пробка деревянная	2	2									
				материал											
		3		БЕТОН ТЯЖЕЛЫЙ М150 (куб.м)	2.72	2.72									

Нач. отд.	А. Балановский		
Нормоконт.			
Гл. инж. пр.	А. Кривакин		
Гл. инж. пр.	Ю. Герман		
Вед. инж.	М. Шатинская		
Проверил	Ю. Гермак		
Разработ.	М. Шатинская		

1.220.1-2.6 7.0.0.0

Панель внутренняя стеновая ПС

Стадия	Лист	Листов
Р		1

ЦНИИЭП жилища г. Москва

ЗАВОД ЖБИ

Рис. 1

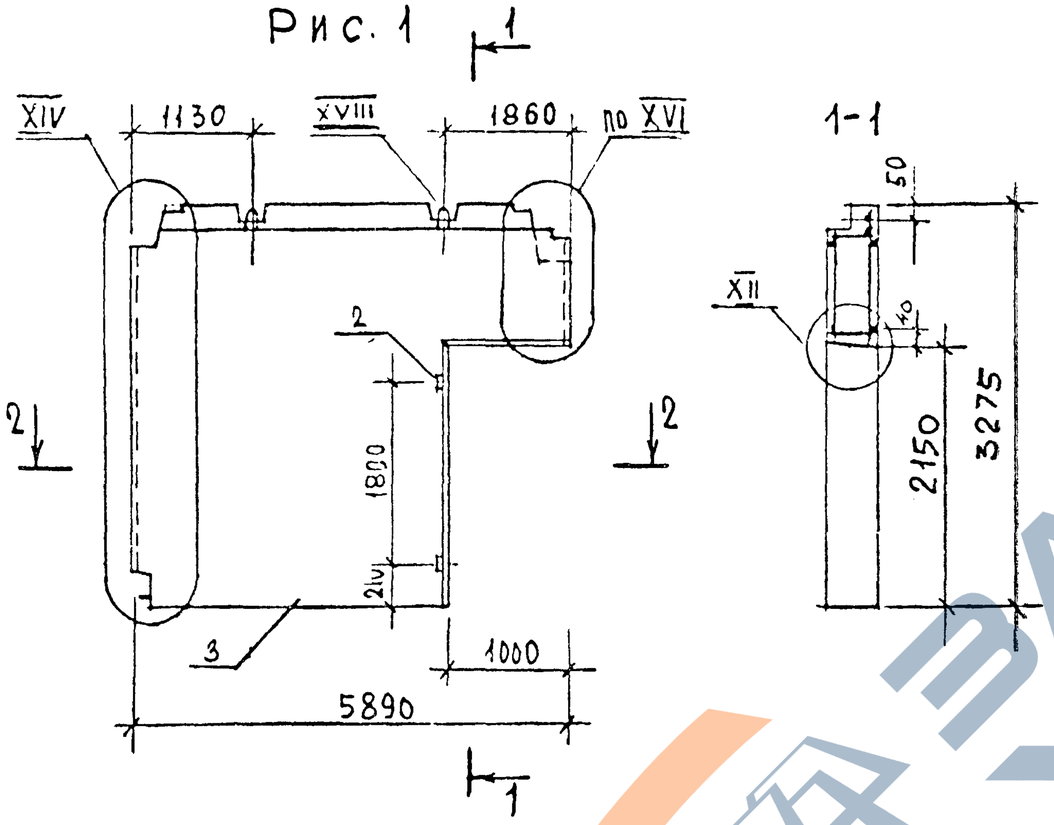

Рис. 2
(остальное см рис 1)

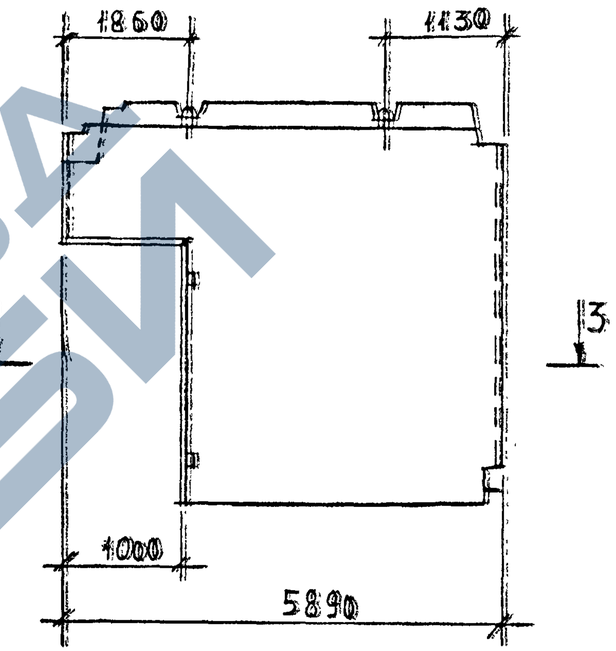

2-2

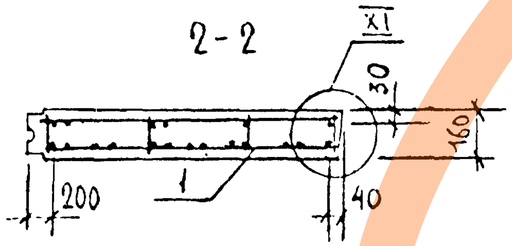

3-3

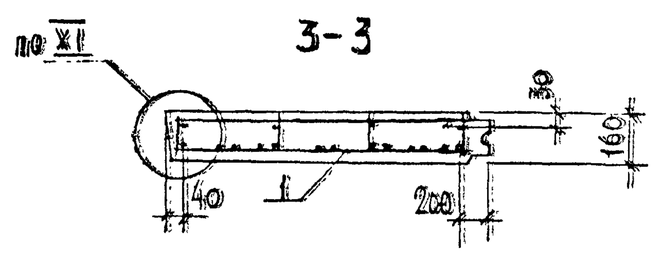

Узлы XI, XII, XIV, XVIII, XVI см 1.220.1-2.6 0.0.0.0У листы 3, 4, 5.

Обозначение	Марка	Рис	Размеры, мм L		Масса	Примечан.
1.220.1-2.6 7.0.0.0	1 ПСГ 59.33.1,6-1Т	1	5890		6550	
-01	2 ПСГ 59.33.1,6-1Т	2				

Инж. сд.	А. Балановский		
Инженер			
Гл. инж. пр.	А. Кривакин		
Гл. инж. пр.	Ю. Гержан		
Гл. инж.	М. Шатинская		
Проверил	М. Шатинская		
Инженер	А. Голубева		

1.220.1-2.6. 7.0.0.0 СБ

Панель внутренняя стеновая ПСГ
Сборочный чертеж

Стадия	Масса	Масштаб
Р	см тб	1:50
Лист	Листов 1	

ЦНИИЭП жилища г. Москва

Взам. инв. №
Подпись и дата
Инв. № подл.

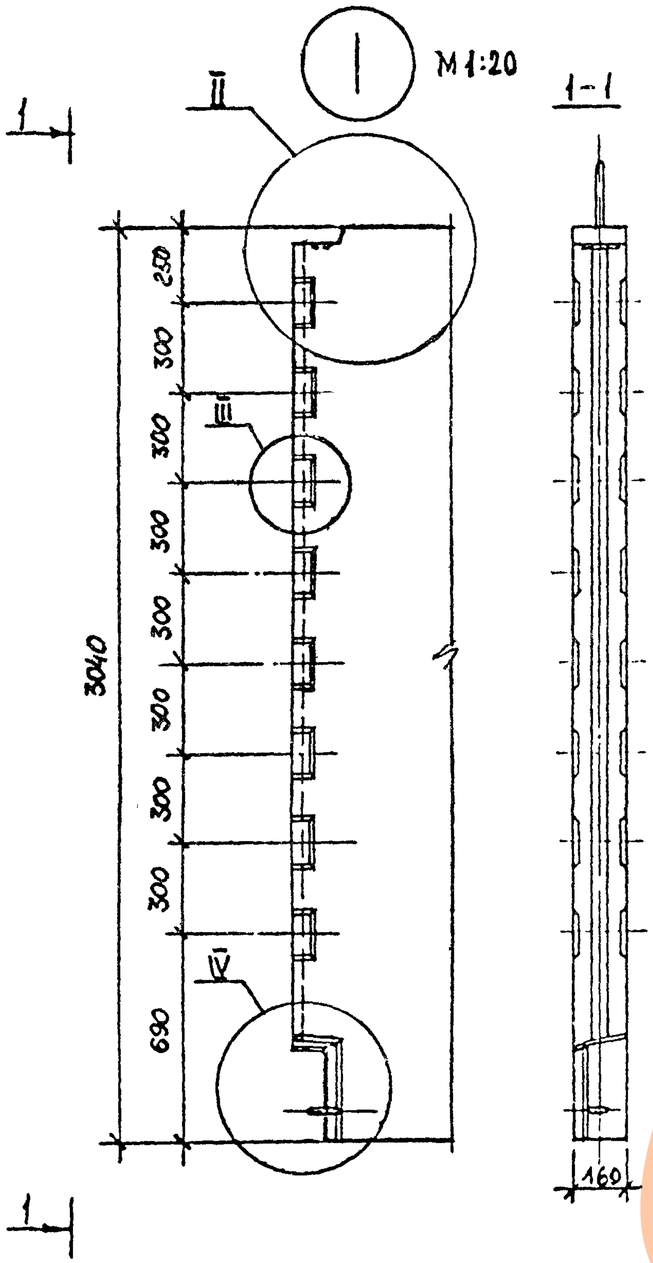

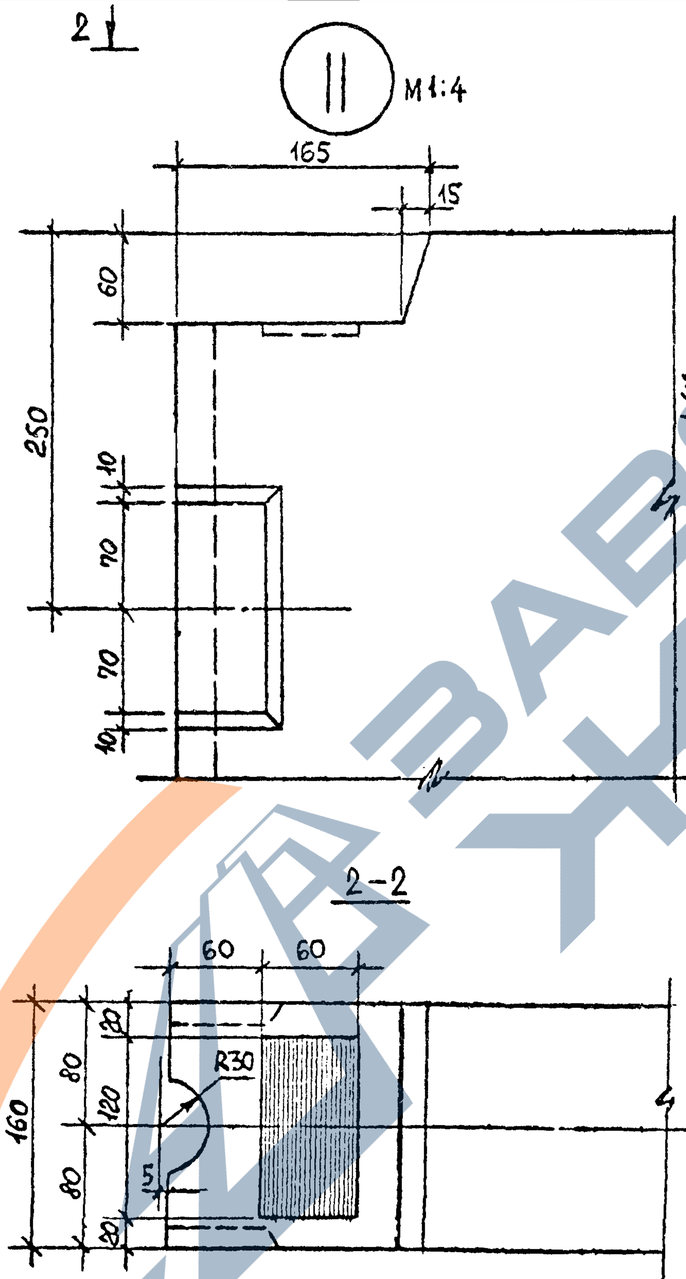

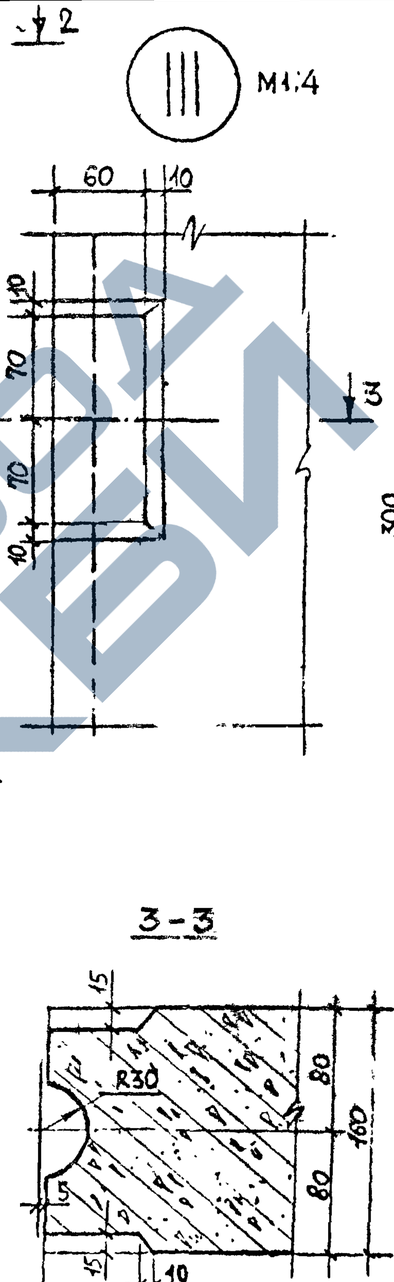

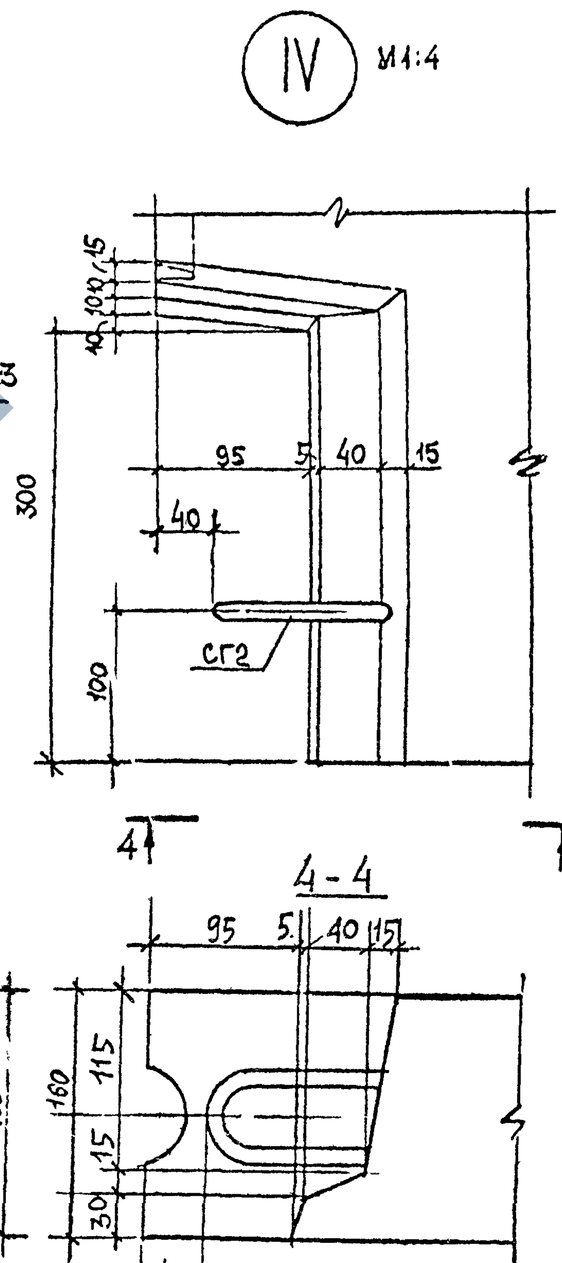

Нач.отд.	Л.Балановская		
Норм.контр.			
ГИП	Ю.Герман		
Вед.инж.	М.Шатинская		
Пров.	М.Шатинская		
Разраб.	Л.Лесникова		

1.220.1-2.6 0.0.0.0 У

Узел

Стадия	Лист	Листов
Р	1	8

ЦНИИЭП жилища г Москва

Инв.№ подл. | Подпись и дата | Взам.инв.№

https://zavodjbi.com/

V M 1:20

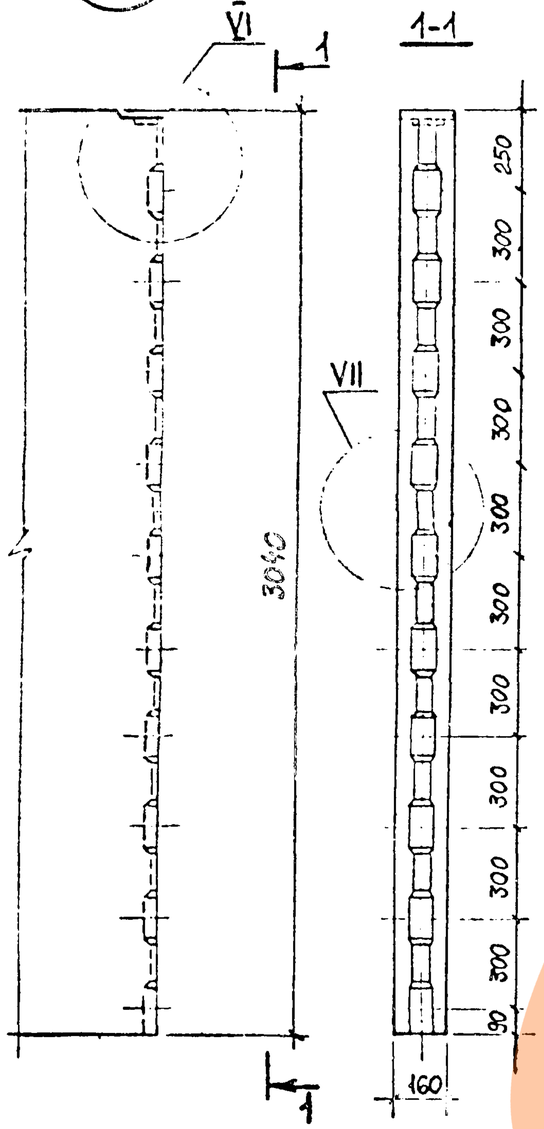

VI M 1:4

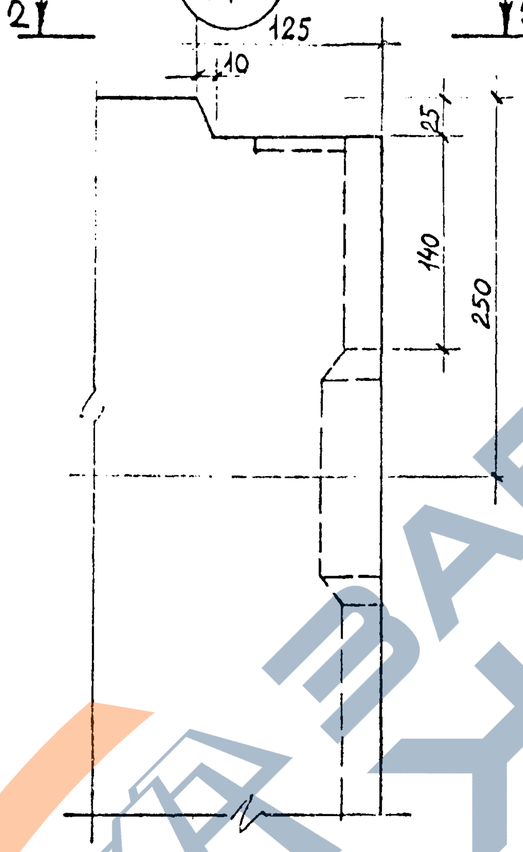

2-2

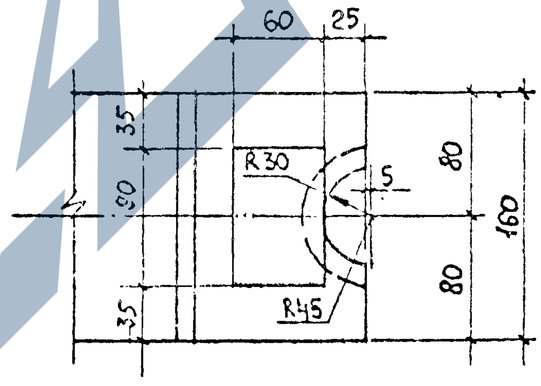

VII M 1:4

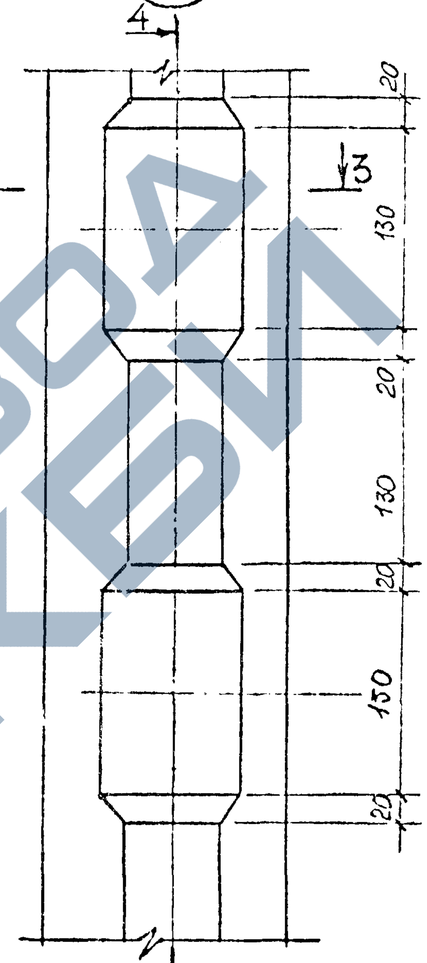

3-3

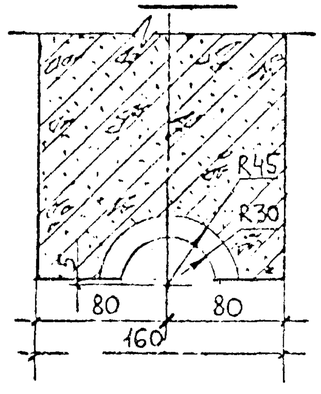

4-4

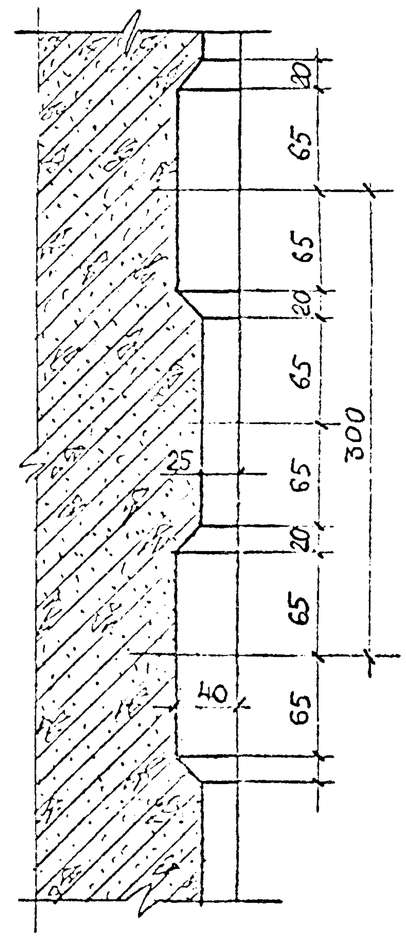

ИНВ. № ПОДЛ. | ПОДПИСЬ И ДАТА | ВЗАМ. ИНВ. №

https://zavodjbi.com/

VIII М1:10

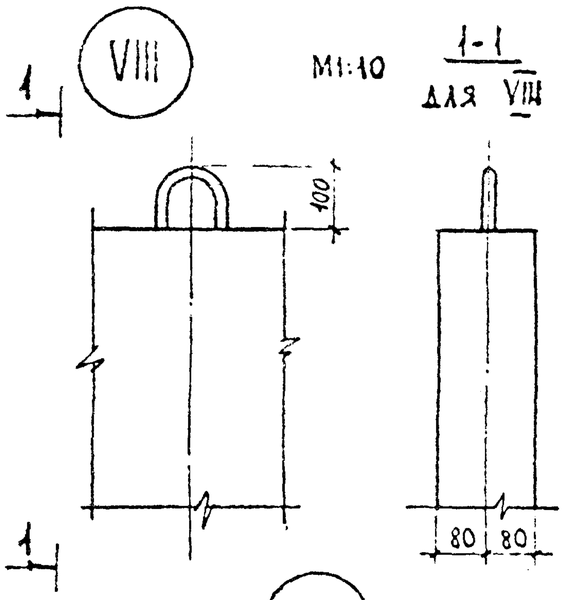

1-1
ДЛЯ VIII

IX М1:5

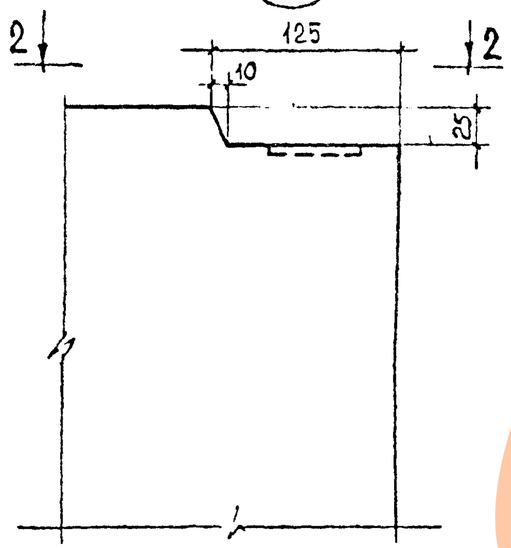

2-2

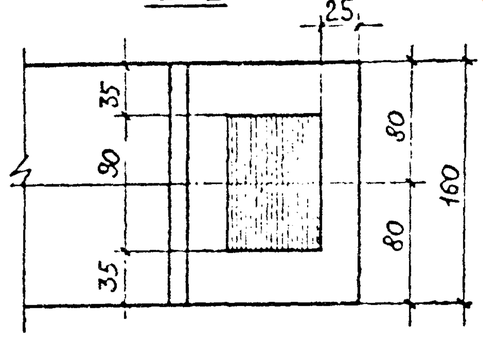

X М1:10

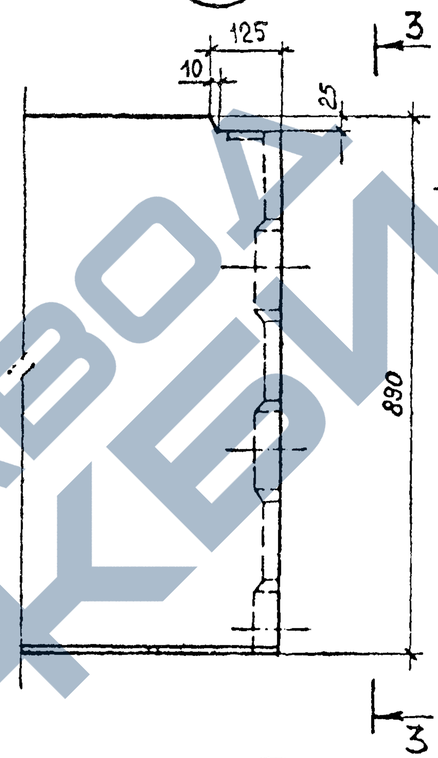

3-3

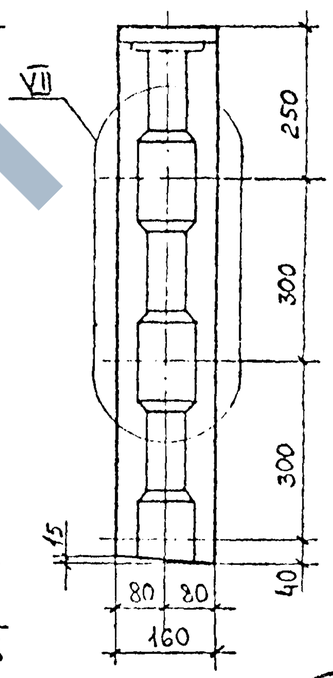

XI М1:4

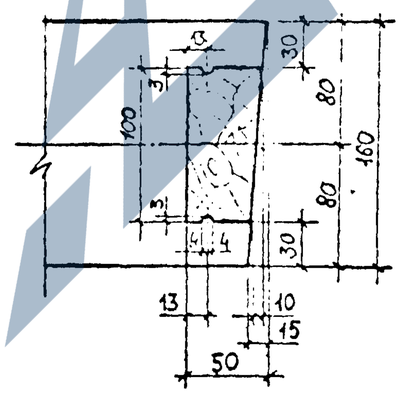

XII М1:4

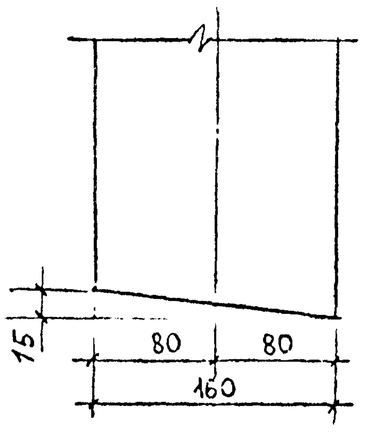

XIII М1:4

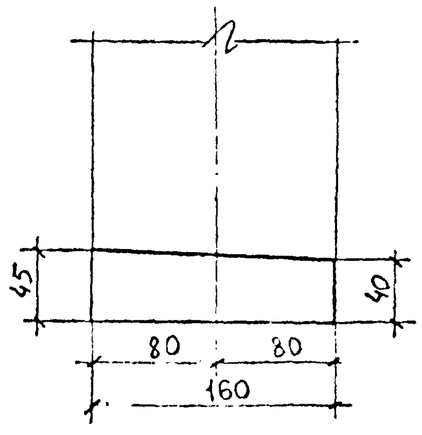

Инв.№ подл. | Подпись и дата | Взамен инв.№

1.220.1-2.6 0.0.0 У

Лист 3

XIV 1:20

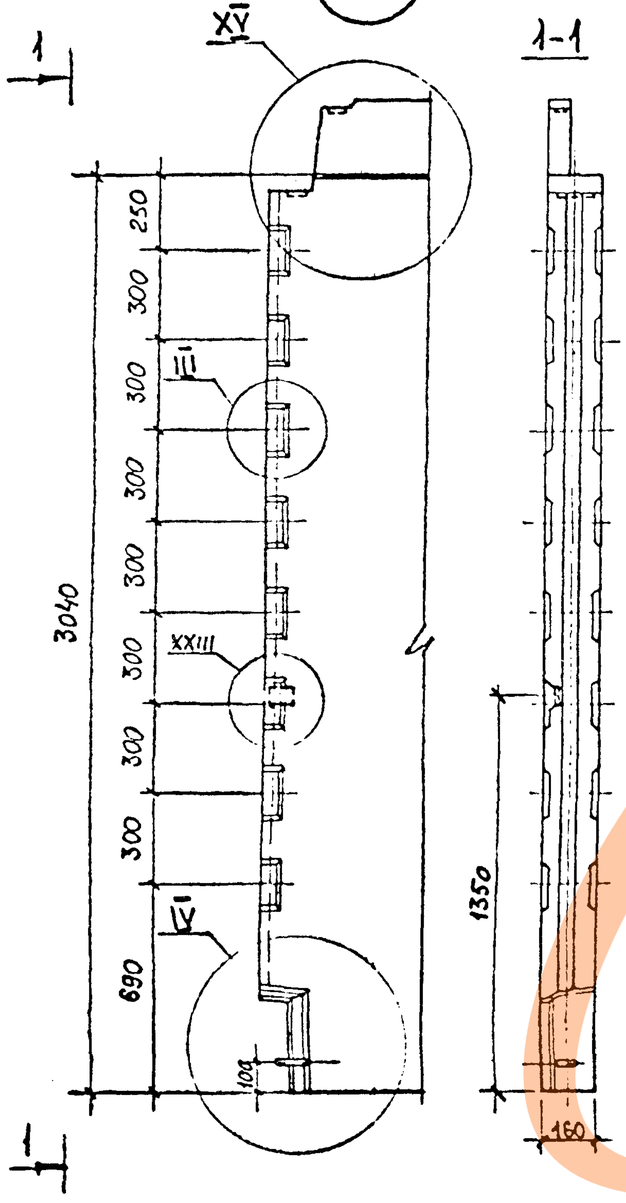

1-1

XV 1:5

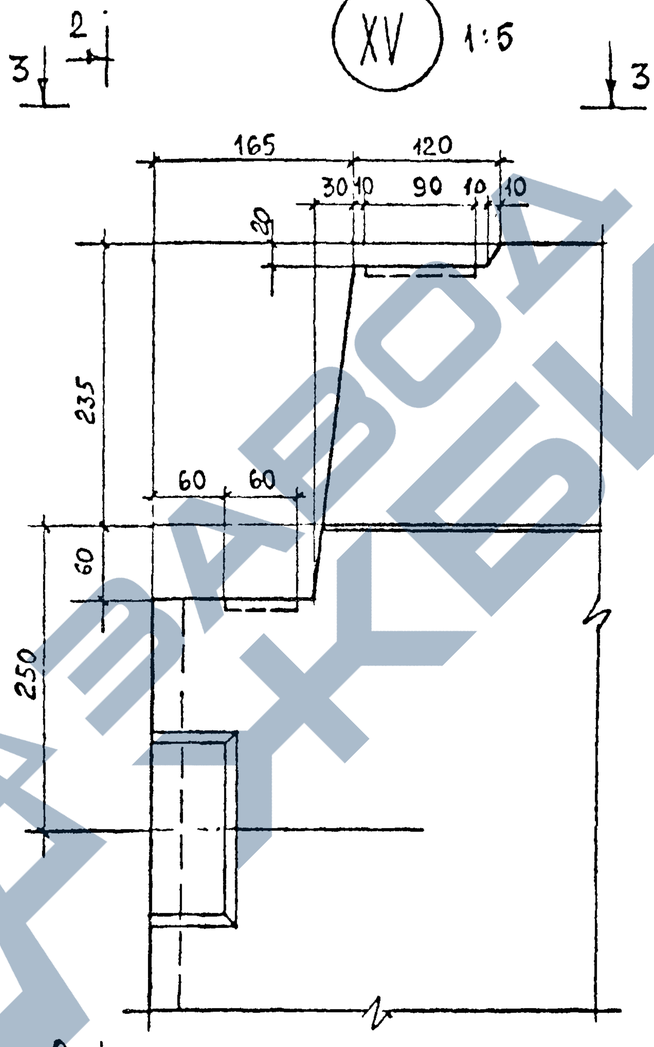

2-2

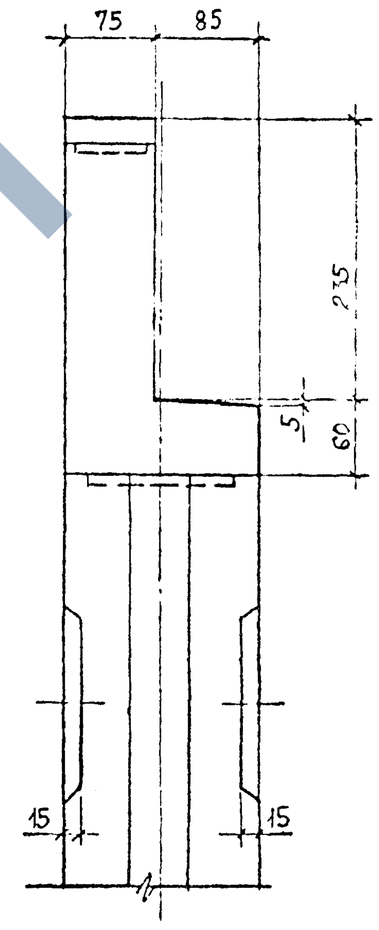

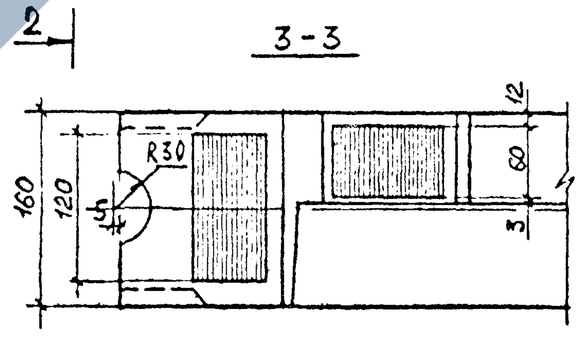

1.220.1-2.6 0.0.0.0 У

Лист 4

https://zavodbi.com/

https://zavodjki.com/

XVI М 1:20

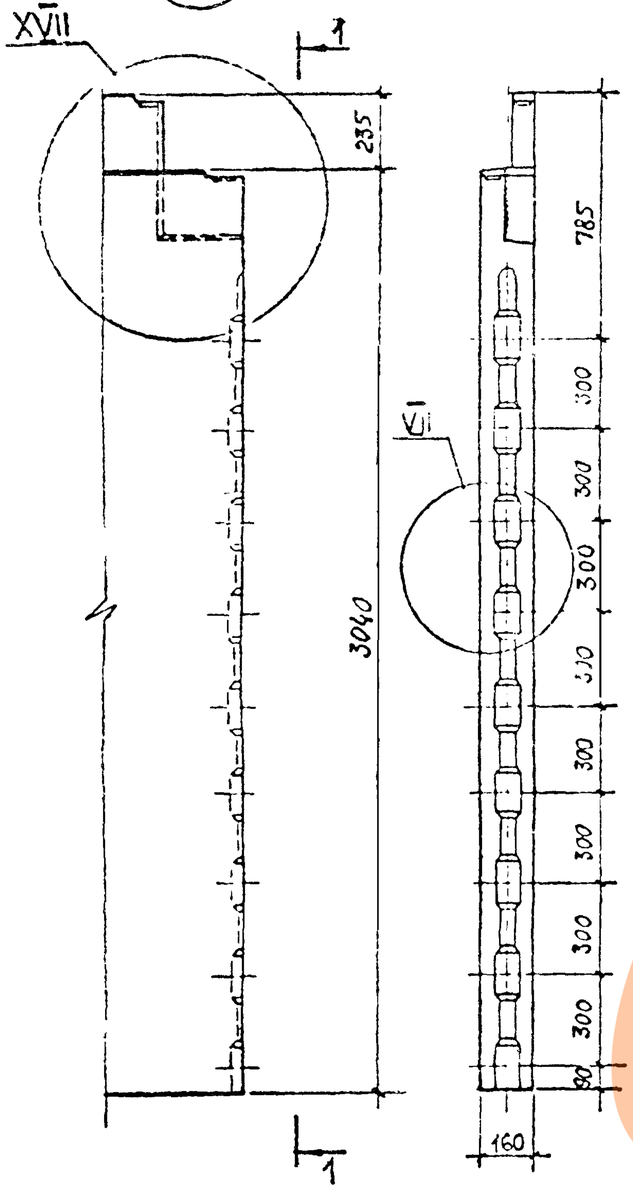

1-1

XVII М 1:5

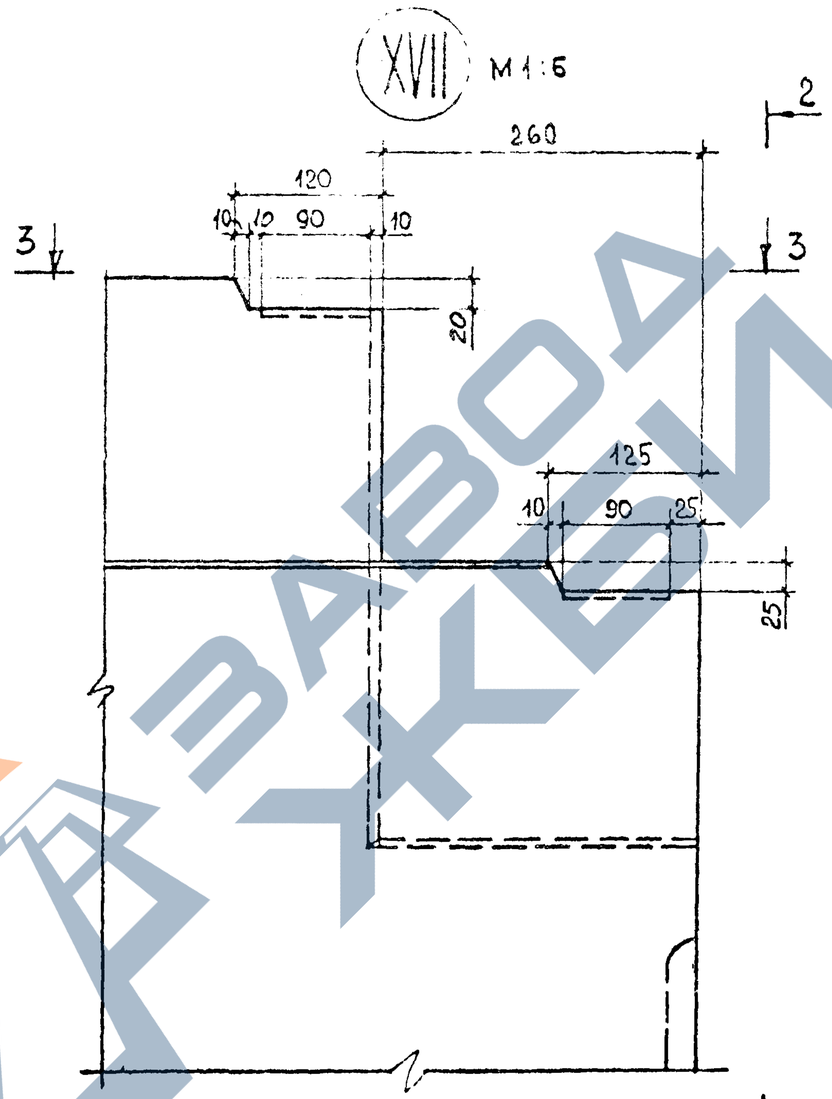

2-2

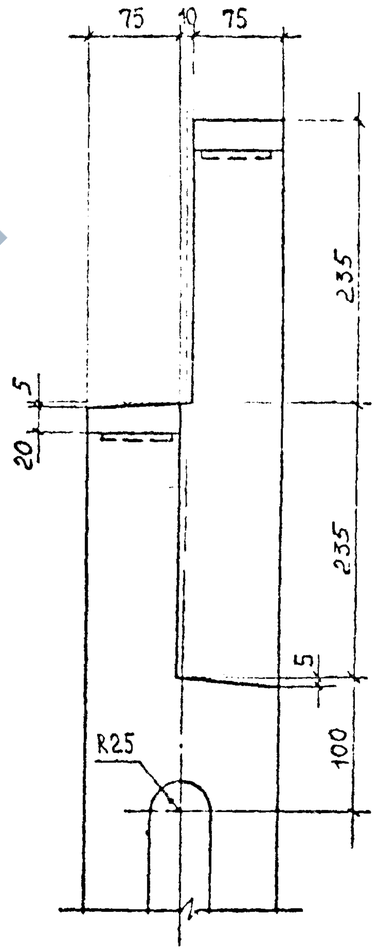

3-3

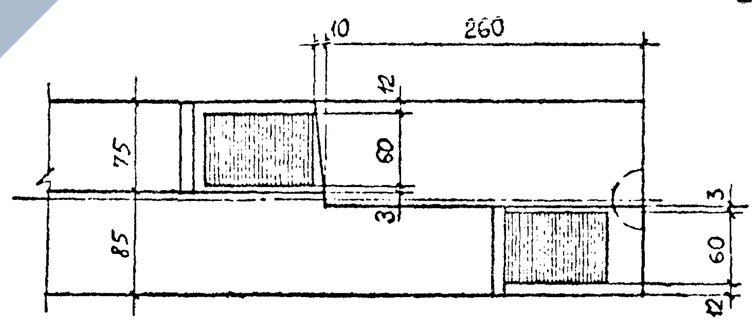

Инв. № подл.	Подпись и дата	Взамен инв. №

1.220.1-2.6 0.0.0.0 У

Лист 5

https://zavodjki.com/

XVIII М 1:5

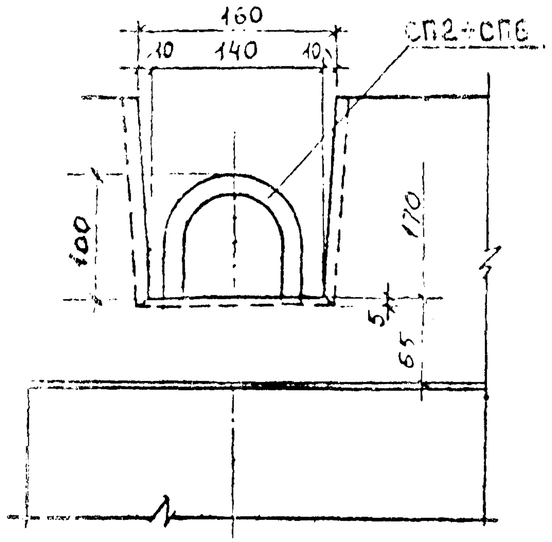

1-1

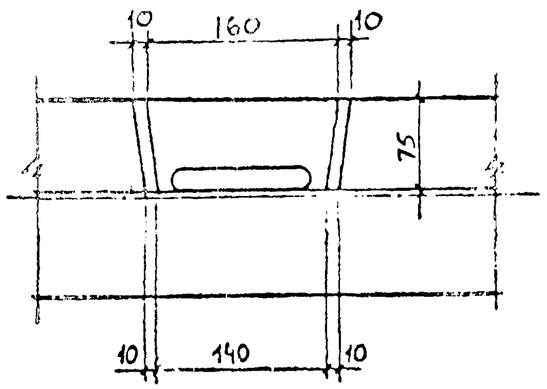

XIX М 1:10

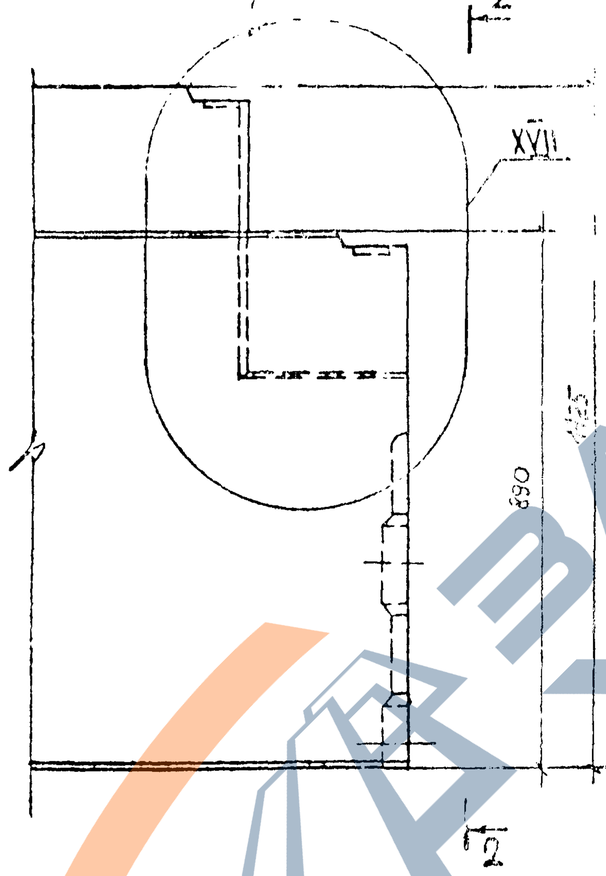

2-2
М 1:10

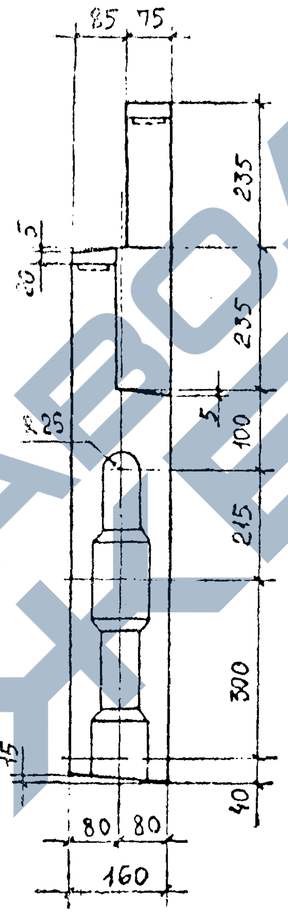

XX М 1:5

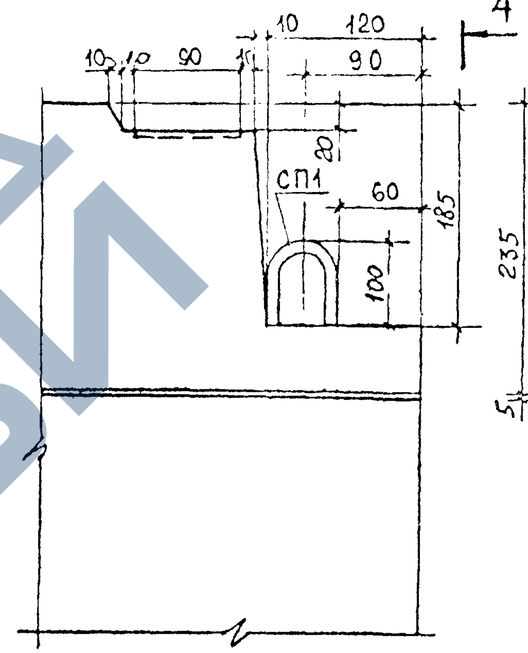

4-4
М 1:5

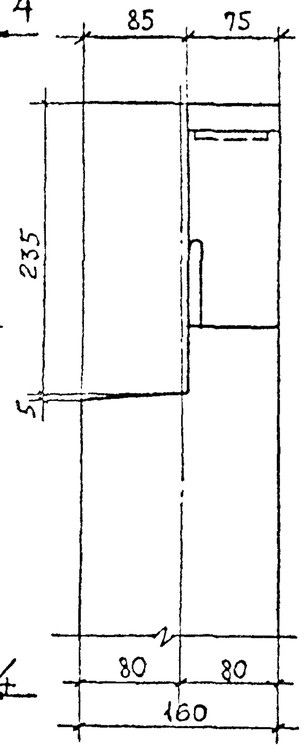

3-3

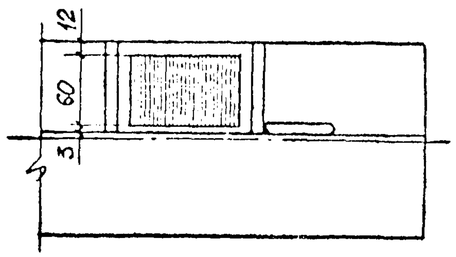

Инв. № подл. | Подпись и дата | Взам. инв. №

XXI М 1:20

1-1

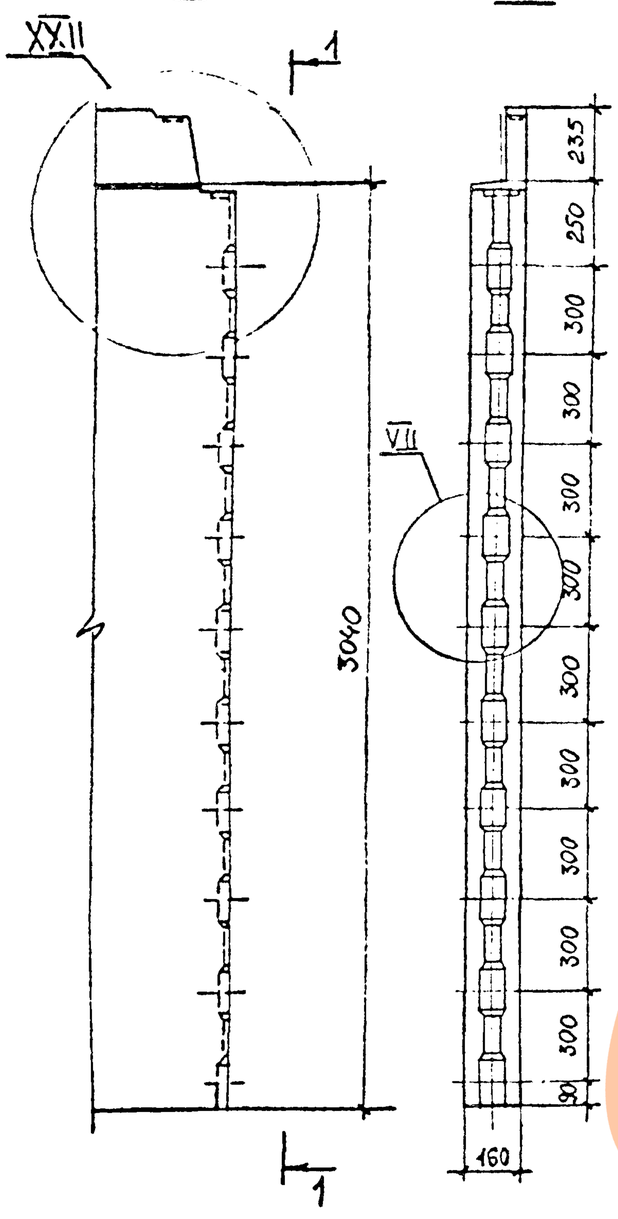

XXII М 1:5

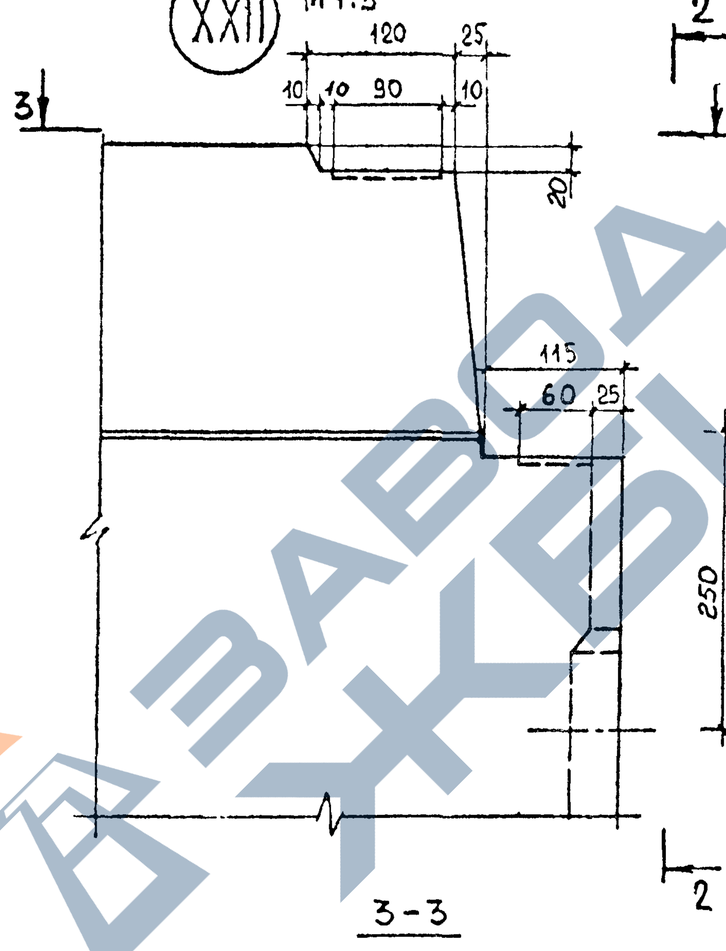

3-3

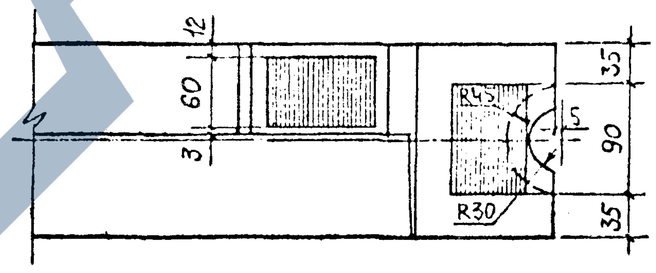

2-2

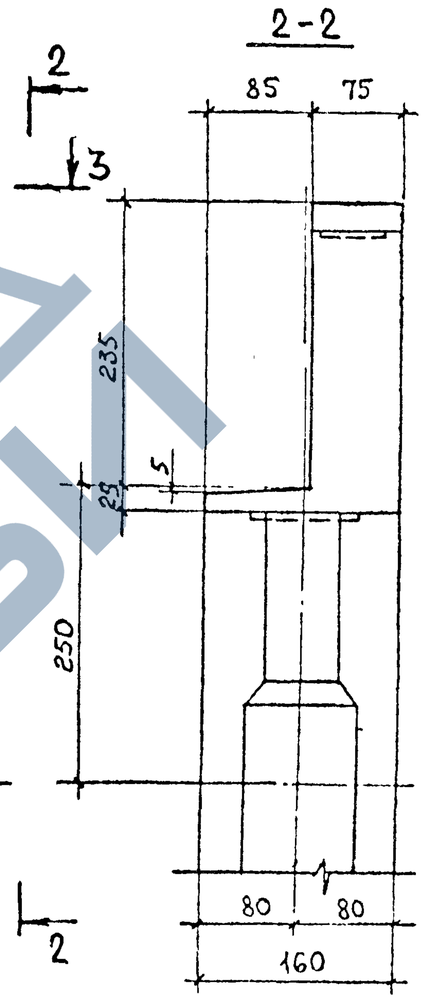

ЗАВОД ЖБИ

Инв. № подл. | Подпись и дата | Взам. инв. №

XXIII

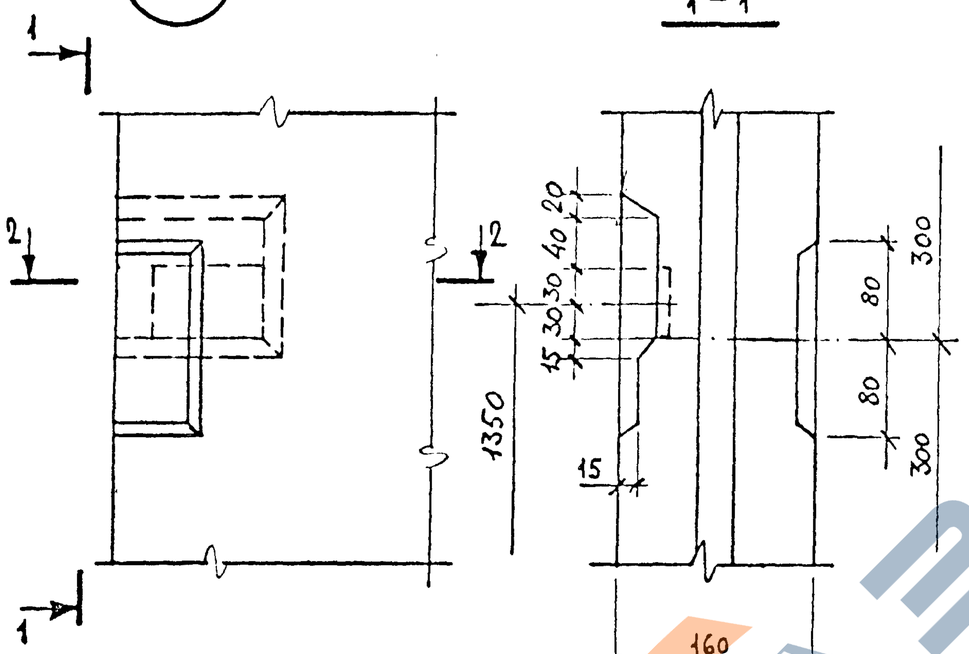

1 – 1

2 – 2

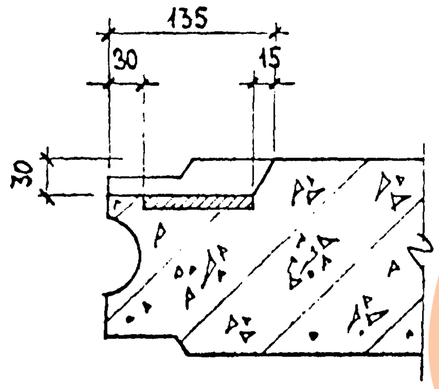

ЗДЛ Подпись и дата Взам инв №

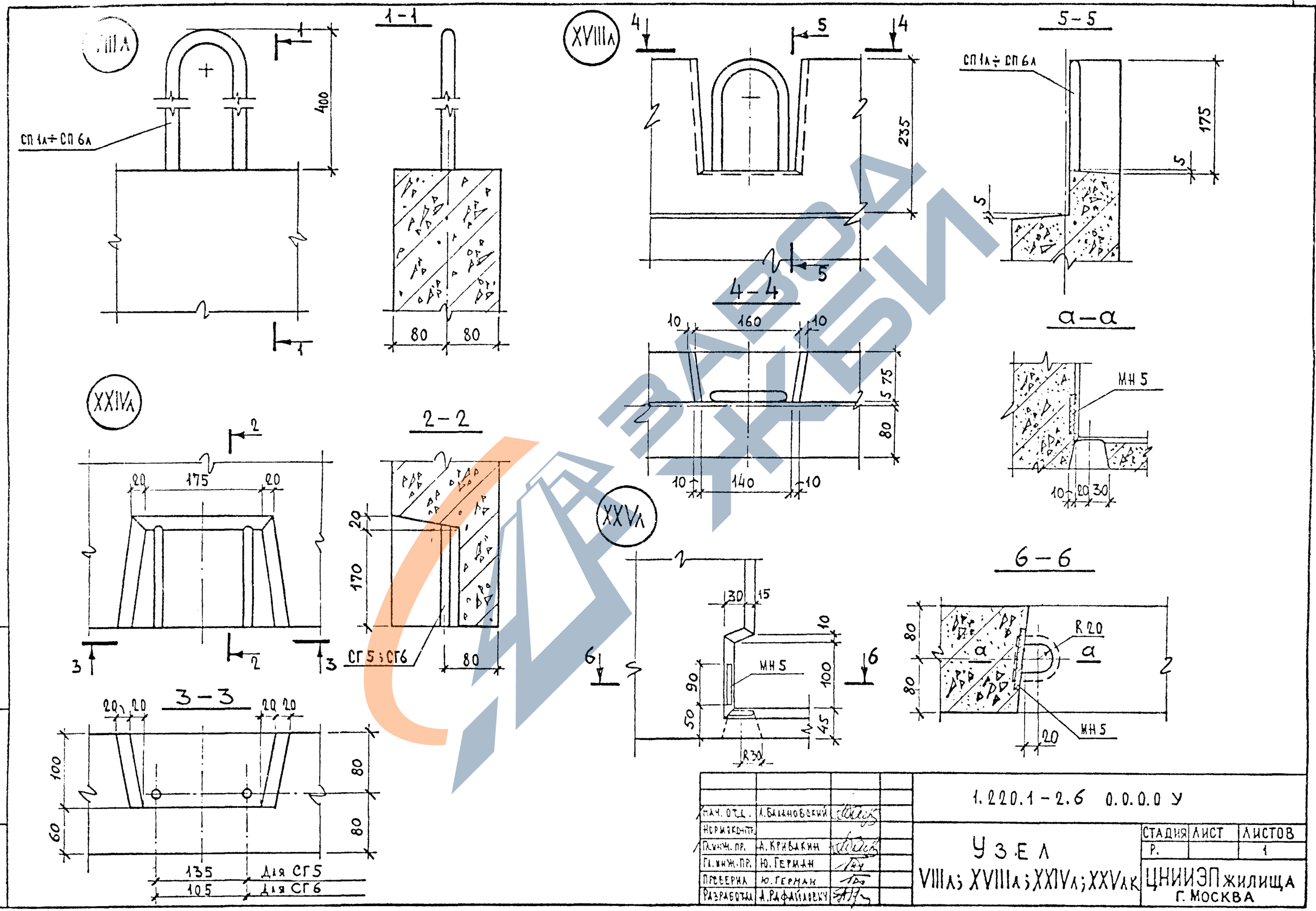

Нач. отд.	Л. Балановский		
Нормоконтр.			
Гл. инж. пр.	А. Кривакин		
Гл. инж. пр.	Ю. Герман		
Проверил	Ю. Герман		
Разработал	А. Рафайлович		

1.220.1-2.6 0.0.0.0 У

УЗЕЛ
VIIIА; XVIIIА; XXIVА; XXVАК

СТАДИЯ	ЛИСТ	ЛИСТОВ
Р.		1

ЦНИИЭП жилища
г. Москва

Инв. № подл. | Подпись и дата | Взам. инв. №

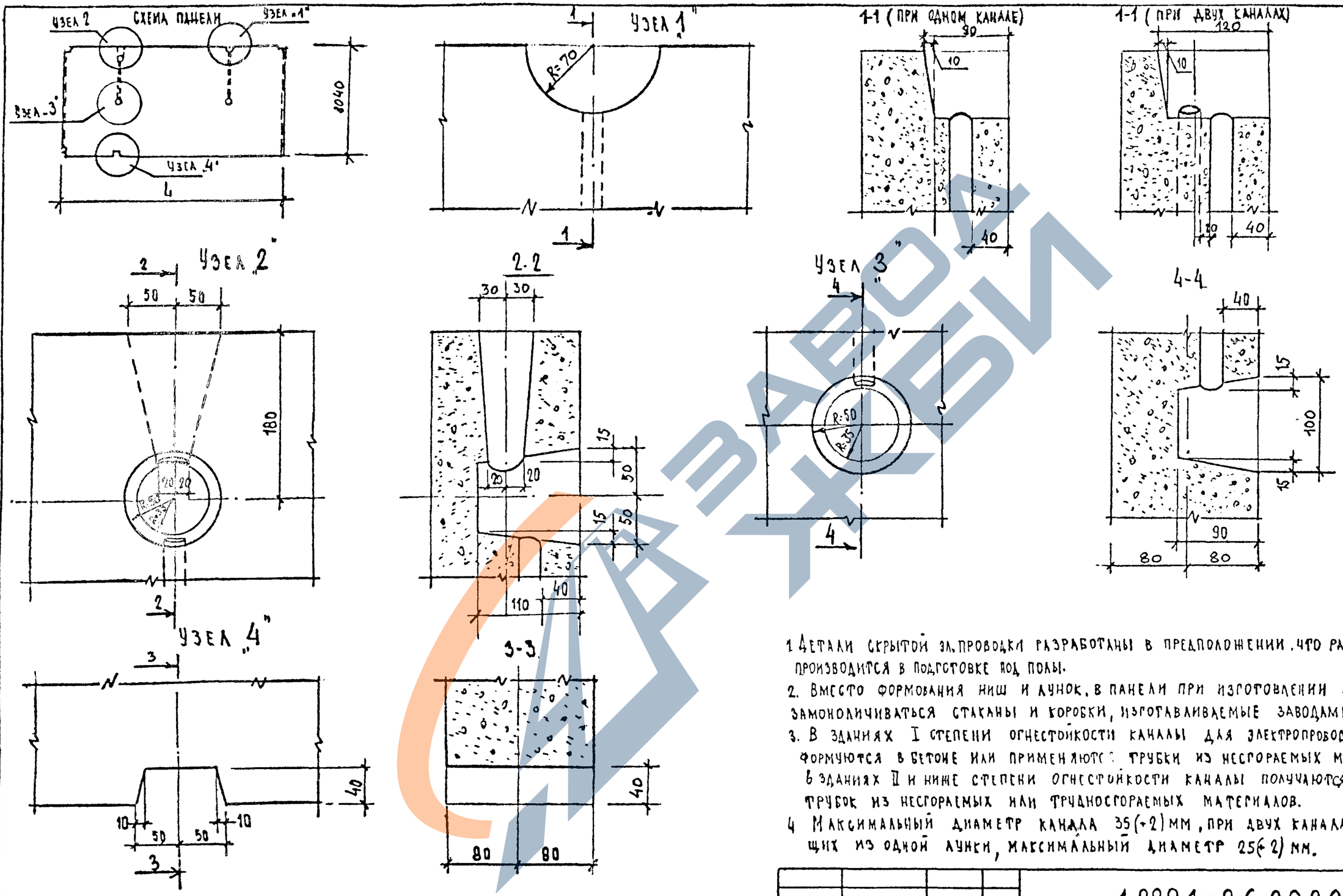

1. Детали скрытой эл. проводки разработаны в предположении, что разводка производится в подготовке под полы.
2. Вместо формования ниш и лунок, в панели при изготовлении могут замоноличиваться стаканы и коробки, изготавливаемые заводами ГЭМ.
3. В зданиях I степени огнестойкости каналы для электропроводки формуются в бетоне или применяются трубки из несгораемых материалов; в зданиях II и ниже степени огнестойкости каналы получаются прокладкой трубок из несгораемых или трудносгораемых материалов.
4. Максимальный диаметр канала 35(+2) мм, при двух каналах, выходящих из одной лунки, максимальный диаметр 25(+2) мм.

				1.220.1-2.6 0.0.0.0 У
Нач. отд	Балановский			Узел скрытой электропроводки в панелях внутренних стен
Гл. инж. пр	Кривакин			Стадия: Р; Лист; Листов: 1
Вед. инж.	Куклачева			ЦНИИЭП жилища г. Москва
Провер.	Кривакин			
Разработ.	Куклачева			

Инв. № подл | Подпись и дата | Взам. инв. №

Обозначение и марка панелей, изготавливаемых из бетона марки					
150		200		250	
обозначение	марка	обозначение	марка	обозначение	марка
1.220.1-2.6 1.0.0.0	ПС 29.30.1,6-1Т	1.220.1-2.6 1.0.0.0-10	ПС 29.30.1,6-2Т	1.220.1-2.6 1.0.0.0-20	ПС 29.30.1,6-3Т
-01	ПС 30.30.1,6-1Т	-11	ПС 30.30.1,6-2Т	-21	ПС 30.30.1,6-3Т
-02	ПС 36.30.1,6-1Т	-12	ПС 36.30.1,6-2Т	-22	ПС 36.30.1,6-3Т
-03	ПС 59.30.1,6-1Т	-13	ПС 59.30.1,6-2Т	-23	ПС 59.30.1,6-3Т
-04	ПС 24.30.1,6-1Т	-14	ПС 24.30.1,6-2Т	-24	ПС 24.30.1,6-3Т
-05	ПС 28.30.1,6-1Т	-15	ПС 28.30.1,6-2Т	-25	ПС 28.30.1,6-3Т
-06	1ПС 30.30.1,6-1Т	-16	1ПС 30.30.1,6-2Т	-26	1ПС 30.30.1,6-3Т
-07	ПС 58.30.1,6-1Т	-17	ПС 58.30.1,6-2Т	-27	ПС 58.30.1,6-3Т
-08	ПС 60.30.1,6-1Т	-18	ПС 60.30.1,6-2Т	-28	ПС 60.30.1,6-3Т
-09	ПС 12.30.1,6-1Т	-19	ПС 12.30.1,6-2Т	-29	ПС12.30.1,6-3Т
1.220.1-2.6 2.0.0.0	ПСГ 59.30.1,6-1Т	1.220.1-2.6 2.0.0.0-10	ПСГ59.30.1,6-2Т	1.220.1-2.6 2.0.0.0-20	ПСГ 59.30.1,6-3Т
-01	1ПСГ 59.30.1,6-1Т	-11	1ПСГ59.30.1,6-2Т	-21	1ПСГ 59.30.1,6-3Т
-02	ПСГ 28.30.1,6-1Т	-12	ПСГ 28.30.1,6-2Т	-22	ПСГ 28.30.1,6-3Т
-03	ПСГ 30.30.1,6-1Т	-13	ПСГ 30.30.1,6-2Т	-23	ПСГ 30.30.1,6-3Т
-04	ПСГ 60.30.1,6-1Т	-14	ПСГ 60.30.1,6-2Т	-24	ПСГ 60.30.1,6-3Т
-05	1ПСГ 60.30.1,6-1Т	-15	1ПСГ 60.30.1,6-2Т	-25	1ПСГ 60.30.1,6-3Т
-06	ПСГ 58.30.1,6-1Т	-16	ПСГ 58.30.1,6-2Т	-26	ПСГ 58.30.1,6-3Т
-07	ПСГ 70.30.1,6-1Т	-17	ПСГ 70.30.1,6-2Т	-27	ПСГ 70.30.1,6-3Т
1.220.1-2.6 3.0.0.0	ПСП 29.30.1,6-1Т	1.220.1-2.6 3.0.0.0-10	ПСП 29.30.1,6-2Т	1.220.1-2.6 3.0.0.0-20	ПСП 29.30.1,6-3Т
-01	1ПСП 29.30.1,6-1Т	-11	1ПСП 29.30.1,6-2Т	-21	1ПСП 29.30.1,6-3Т
-02	2ПСП 29.30.1,6-1Т	-12	2ПСП 29.30.1,6-2Т	-22	2ПСП 29.30.1,6-3Т
-03	ПСП 59.30.1,6-1Т	-13	ПСП 59.30.1,6-2Т	-23	ПСП 59.30.1,6-3Т
-04	1ПСП 59.30.1,6-1Т	-14	1ПСП 59.30.1,6-2Т	-24	1ПСП 59.30.1,6-3Т
-05	2ПСП 59.30.1,6-1Т	-15	2ПСП 59.30.1,6-2Т	-25	2ПСП 59.30.1,6-3Т
-06	3ПСП 59.30.1,6-1Т	-16	3ПСП 59.30.1,6-2Т	-26	3ПСП 59.30.1,6-3Т

Инв. № подл | Подпись и дата | Взам. инв. №

Нач. отд.	А.Балановский	
Нормокон.		
Гл. инж. пр.	А.Кривакин	
Гл. инж. пр	Ю.Герман	
Проверил	Ю.Герман	
Разработ	А.Лесникова	

1.220-2.6 0.0.0.Д2

Маркировка панелей из бетона марки 200 и 250

Стадия	Лист	Листов
Р	1	2

ЦНИИЭП жилища г. Москва

https://zavodpk.com/

Обозначение и марка панелей, изготавливаемых из бетона марки					
150		200		250	
Обозначение	Марка	Обозначение	Марка	Обозначение	Марка
1.220.1-2.6 3.0.0.0-07	4ПСП 59.30.1,6-1Т	1.220.1-2.6 3.0.0.0-17	4ПСП 59.30.1,6-2Т	1.220.1-2.6 3.0.0.0-27	4ПСП 59.30.1,6-3Т
-08	5ПСП 59.30.1,6-1Т	-18	5ПСП 59.30.1,6-2Т	-28	5ПСП 59.30.1,6-3Т
1.220.1-2.6 4.0.0.0	ПСП 30.30.1,6-1Т	1.220.1-2.6 4.0.0.0 10	ПСП 30.30.1,6-2Т	1.220.1-2.6 4.0.0.0 20	ПСП 30.30.1,6-3Т
-01	1ПСП 30.30.1,6-1Т	-11	1ПСП 30.30.1,6-2Т	-21	1ПСП 30.30.1,6-3Т
-02	2ПСП 30.30.1,6-1Т	-12	2ПСП 30.30.1,6-2Т	-22	2ПСП 30.30.1,6-3Т
-03	ПСП 60.30.1,6-1Т	-13	ПСП 60.30.1,6-2Т	-23	ПСП 60.30.1,6-3Т
-04	1ПСП 60.30.1,6-1Т	-14	1ПСП 60.30.1,6-2Т	-24	1ПСП 60.30.1,6-3Т
-05	2ПСП 60.30.1,6-1Т	-15	2ПСП 60.30.1,6-2Т	-25	2ПСП 60.30.1,6-3Т
-06	3ПСП 60.30.1,6-1Т	-16	3ПСП 60.30.1,6-2Т	-26	3ПСП 60.30.1,6-3Т
-07	4ПСП 60.30.1,6-1Т	-17	4ПСП 60.30.1,6-2Т	-27	4ПСП 60.30.1,6-3Т
-08	5ПСП 60.30.1,6-1Т	-18	5ПСП 60.30.1,6-2Т	-28	5ПСП 60.30.1,6-3Т
-09	6ПСП 60.30.1,6-1Т	-19	6ПСП 60.30.1,6-2Т	-29	6ПСП 60.30.1,6-3Т
1.220.1-2.6 5.0.0.0	1ПС 59.33.1,6-1Т	1.220.1-2.6 5.0.0.0-10	1ПС 59.33.1,6-2Т	1.220.1-2.6 5.0.0.0 -20	1ПС 59.33.1,6-3Т
-01	2ПС 59.33.1,6-1Т	-11	2ПС 59.33.1,6-2Т	-21	2ПС 59.33.1,6-3Т
-02	ПС 12.33.1,6-1Т	-12	ПС 12.33.1,6-2Т	-22	ПС 12.33.1,6-3Т
1.220.1-2.6 6.0.0.0	1ПС 60.33.1,6-1Т	1.220.1-2.6 6.0.0.0 -10	1ПС 60.33.1,6-2Т	1.220.1-2.6 6.0.0.0-20	1ПС 60.33.1,6-3Т
-01	2ПС 60.33.1,6-1Т	-11	2ПС 60.33.1,6-2Т	-21	2ПС 60.33.1,6-3Т
-02	ПС 30.33.1,6-1Т	-12	ПС 30.33.1,6-2Т	-22	ПС 30.33.1,6-3Т
1.220.1-2.6 7.0.0.0	1ПСГ 59.33.1,6-1Т	1.220.1-2.6 7.0.0.0 -10	1ПСГ 59.33.1,6-2Т	1.220.1-2.6 7.0.0.0 -20	1ПСГ 59.33.1,6-3Т
-01	2ПСГ 59.33.1,6-1Т	-11	2ПСГ 59.33.1,6-2Т	-21	2ПСГ 59.33.1,6-3Т

Инв. № подл. | Подпись и дата | Взам. инв. №

https://zavodpki.com/

Формат	Зона	Поз	Обозначение	Наименование	Кол.	Примечание
				Документация		
12			1.220.1-2.6 1.0.0.0 СБ	Сборочный чертеж		исполнение -02
12			1.220.1-2.6 0.0.0.0 У	Узлы		
12			1.220.1-2.6 0.0.0.0 ВСт	Выборка стали		
12			1.220.1-2.6 0.0.0.0 ПЗ	Пояснительная записка		
				Сборочные единицы		
			1.220.1-2.7 0.13.0.0	Каркас пр. КП 3-3	1	
				Материал		
				Бетон тяжелый М250	1.73	м³

Инв. № подл. | Подпись и дата | Взам. инв. №

Нач. отд.	А. Балановский	
Нормоконтр.		
Гл. инж. пр.	А. Кривакин	
Гл. инж. пр.	Ю. Герман	
Проверил	А. Голубева	
Разработал	Н. Исар	

1.220.1-2.6 1.0.0.0-62

Панель внутренняя стеновая ПС 36.30.1,6-7т

Стадия	Лист	Листов
Р		1

ЦНИИЭП жилища г. Москва

Формат	Зона	Поз.	Обозначение	Наименование	Кол.	Примечание
				Документация		
12			1.220.1-2.6 4.0.0.0 СБ	Сборочный чертеж		исполнение -09
12			1.220.1-2.6 0.0.0.0 У	Узлы		
12			1.220.1-2.6 0.0.0.0 ВСт	Выборка стали		
12			1.220.1-2.6 0.0.0.0 ПЗ	Пояснительная записка		
				Сборочные единицы		
			1.220.1-2.7 0.14.0.0	Каркас пр КП 37-3	1	
				Материал		
				Бетон тяжелый М250	2,15	м³

Инв. № подл. | Подпись и дата | Взам. инв. №

Нач. отд.	А. Балановский	
Нормоконтр.		
Гл. инж. пр.	А. Кривакин	
Гл. инж. пр.	Ю. Герман	
Проверил	А. Голубева	
Разработал	Н. Исар	

1.220.1-2.6 4.0.0.0-69

Панель внутренняя стеновая 6ПСП 60.30.1,6-7т

Стадия	Лист	Листов
Р		1

ЦНИИЭП жилища г. Москва

https://zavodjbi.com/

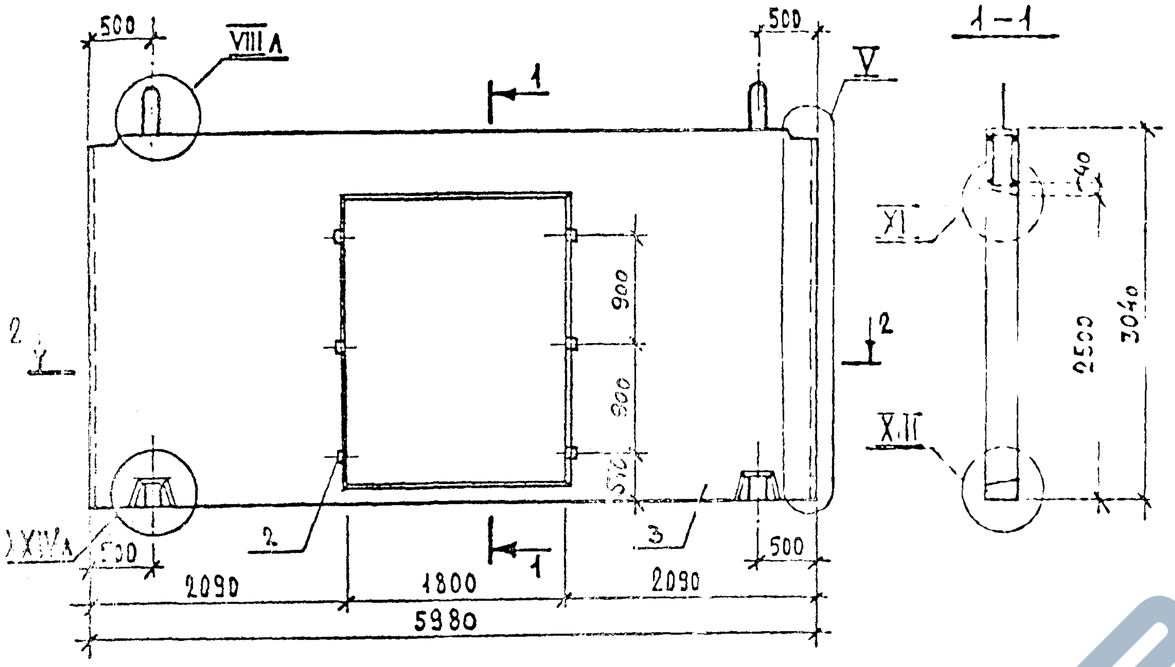

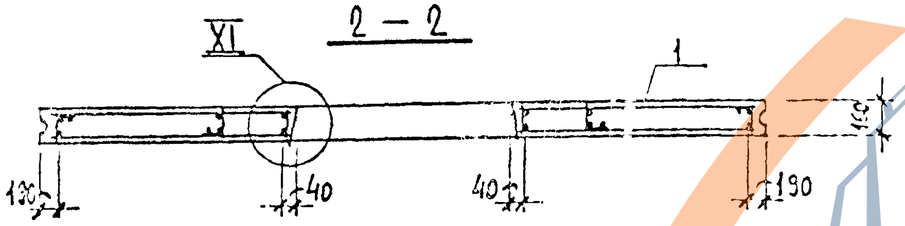

Обозначение	Марка	Масса, кг	Примечание
1.220.1-2.6 8.0.0.0	6ПСП.60.30.1,6-1Тл	5150	

Формат	Зона	Поз.	Обозначение	Наименование	Кол.	Примечание
				Документация		
12			1.220.1-2.6 0.0.0.0 У	Узлы		
12			1.220.1-2.6 0.0.0.0 В Ст.	Выборка стали		
12			1.220.1-2.6 0.0.0.0 ПЗ	Пояснительная записка		
				Сборочные единицы		
		1	1.220.1-2.7 0.15.0.0	Каркас пространств. КП37-1л	1	
		2		Пробка деревянная	6	
				Материал		
		3		Бетон тяжелый М-150	2,60	м³

Нач. отд.	Л.Балановский	
Нормоконт.		
Гл. инж. пр.	А.Кривачин	
Гл. инж. пр.	Ю.Герман	
Пров.	Ю. Герман	
Разраб.	Д.Рафаилович	

1.220.1-2.6 8.0.0.0

Панель внутренняя стеновая 6ПСП60.30.1,6-1Тл

Стадия	Масса	Масштаб
Р	см. табл.	1:50
Лист	Листов 1	

ЦНИИЭП жилища г. Москва

Инв. № подл. | Подпись и дата

https://zavodjbi.com/

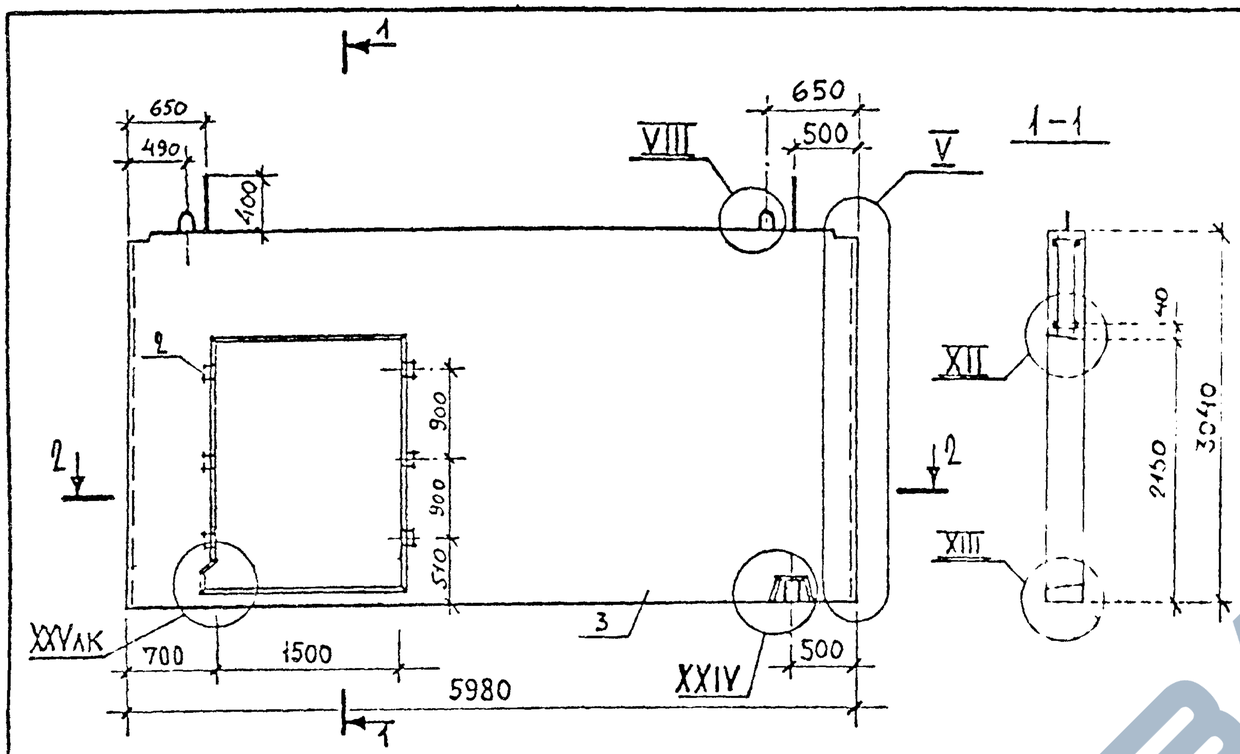

Обозначение	Марка	Масса, кг	Примечание
1.220.1-2.6 9.0.0.0	3ПСП60.30.1,6-7тл	5650	

Формат	Зона	Поз.	Обозначение	Наименование	Кол.	Примечание
				Документация		
А2			1.220.1-2.6 1.0.0.0 СБ	Сборочный чертёж		
А2			1.220.1-2.6 0.0.0.0 У	Узлы		
А2			1.220.1-2.6 0.0.0.0 В Ст.	Выборка стали		
А2			1.220.1-2.6 0.0.0.0 ПЗ	Пояснительная записка		
				Сборочные единицы		
А2		1	1.220.1-2.7 0.16.0.0.	Каркас пространств КПЗ4-3л	1	
		2		Пробка деревянная	6	
				Материал		
		3		Бетон тяжелый М-250	2.26	м³

Нач. отд.	Л. Балановский	
Нормокон.		
Гл. инж. пр.	А. Кривакин	
Гл. инж. пр.	Ю. Герман	
Пров.	Ю. Герман	
Разраб.	А. Рафаилович	

1.220.1-2.6 9.0.0.0

Панель внутренняя стеновая 3ПСП60.30.1,6-7тл

Стадия	Масса	Масштаб
Р	См. табл.	1:50
Лист	Листов 1	

ЦНИИЭП жилища г. Москва

Инв. № подл. | Подпись и дата | Взам. инв. №