https://zavodjbi.com/

ТИПОВЫЕ СТРОИТЕЛЬНЫЕ КОНСТРУКЦИИ, ИЗДЕЛИЯ И УЗЛЫ

СЕРИЯ 1.011.1-10

СВАИ ЗАБИВНЫЕ ЖЕЛЕЗОБЕТОННЫЕ

ВЫПУСК 2

СВАИ ЦЕЛЬНЫЕ СПЛОШНОГО КВАДРАТНОГО СЕЧЕНИЯ С НАПРЯГАЕМОЙ АРМАТУРОЙ

РАБОЧИЕ ЧЕРТЕЖИ

Ц00036

ЗАВОД ЖБИ

https://zavodjbi.com/

https://zavodjbi.com/

ТИПОВЫЕ СТРОИТЕЛЬНЫЕ КОНСТРУКЦИИ, ИЗДЕЛИЯ И УЗЛЫ

СЕРИЯ 1.011.1-10

СВАИ ЗАБИВНЫЕ ЖЕЛЕЗОБЕТОННЫЕ

ВЫПУСК 2

СВАИ ЦЕЛЬНЫЕ СПЛОШНОГО КВАДРАТНОГО СЕЧЕНИЯ С НАПРЯГАЕМОЙ АРМАТУРОЙ

РАБОЧИЕ ЧЕРТЕЖИ

РАЗРАБОТАНЫ
ИНСТИТУТОМ ФУНДАМЕНТПРОЕКТ
ДИР. ИН-ТА В.К. ДЕМИДОВ
НАЧ. ПО-4 А.В. ГИВАНБАЕВ
ГЛ. ИНЖ. ПР-ТА О.Г. ФИЛИППОВ

УТВЕРЖДЕНЫ
УПРАВЛЕНИЕМ ПРОЕКТИРОВАНИЯ И ИНЖЕНЕРНЫХ ИЗЫСКАНИЙ
МИНСТРОЯ РОССИИ
ПИСЬМО ОТ 22.12.92
№ 9-1/403
ВВЕДЕНЫ В ДЕЙСТВИЕ
ИНСТИТУТОМ
„ФУНДАМЕНТПРОЕКТ"
С 01.01.93
ПРИКАЗ ОТ 11.10.92
№ 248

https://zavodjbi.com/

https://zavodjbi.com/

Обозначение документа	Наименование	Стр.
1.011.1-10.2- ТО	Техническое описание	3
1.011.1-10.2-1000ФЧ	Свая СНпр 30.20-ВрII... СНк 200.40-К7	30
1.011.1-10.2-1100	Арматурный чертеж свай СНпр 30.20-ВрII... СНк 200.40-К7	36
1.011.1-10.2-1110	Спираль СП1... СП8	60
1.011.1-10.2-1120	Спираль СП9... СП21	61
1.011.1-10.2-1130	Спираль СП22... СП38	63
1.011.1-10.2-1140	Спираль СП39... СП55	65
1.011.1-10.2-1150	Каркас пространственный КП№1... КП№5.	67
1.011.1-10.2-1101	Сетка С20... С40	69
1.011.1-10.2-1102	Петля П1...П17	70
1.011.1-10.2-РС	Ведомость расхода стали, кг	72

Взам. инв. №

Подпись и дата

Инв. № подл. 18444

Нач. по-ч	Сиванбаев			1.011.1-10.2
ГИП	Филиппов		02.09.92	Содержание
Вед. инж.	Ремезов		02.09.92	
Инж. IIIк	Мартынова		02.09.92	
Пров.	Ремезов		02.09.92	

Стадия	Лист	Листов
Р		1

Фундаментпроект

Формат А4

https://zavodjbi.com/

https://zavodjbi.com/

1. Общая часть.

Настоящий выпуск содержит рабочие чертежи железобетонных свай цельных сплошного квадратного сечения с напрягаемой проволочной, стержневой и арматурой из канатов. Сваи должны изготавливаться из тяжелого бетона класса по прочности на сжатие не ниже приведенных в рабочих чертежах.

2. Область применения и основные конструктивные решения.

2.1 Сваи предназначены для свайных фундаментов зданий и сооружений. Область применения свай в зависимости от конструкции здания или сооружения и грунтовых условий площадки строительства в соответствии с ГОСТ 19804-91.

2.2 При изготовлении свай должны соблюдаться основные технические требования, допускаемые отклонения от проектных размеров, методы испытаний, правила приемки, маркировки, транспортирования и хранения, изложенные в ГОСТ 19804-91.

2.3 Номенклатура свай принята в соответствии с таблицей.

Допускается изготавливать сваи без острия.

Взам. инв. №				1.011.1-10.2 - ТО		
Подпись и дата	Гл. инж. ин	Михальчук				
Инв. № подл. 18444	Нач. по-у	Сиванбаев		Техническое описание	Стадия	Лист	Листов
	ГИП	Филиппов	02.09.92		Р	1	27
	Вед. инж.	Ремезова	02.09.92		Фундаментпроект		

Формат А4

https://zavodjbi.com/

https://zavodjbi.com/

Сечение свай, мм	Длина свай, м
200 × 200	3 ... 6
250 × 250	3, 4 *
250 × 250	5, 6
300 × 300	3 ... 15
350 × 350	4 ... 7 *
350 × 350	8 ... 20
400 × 400	4 ... 12 *
400 × 400	13 ... 20

*Сваи допускается применять при соответствующем технико-экономическом обосновании для восприятия значительных горизонтальных или вертикальных нагрузок.

2.4 Допускается изготовление свай с технологическим уклоном двух противоположных граней не более 1:15 без изменения площади поперечного сечения. Сваи длиной более 12 м следует изготавливать только в раз'емных формах.

При этом защитный слой должен быть не менее 30 мм. Расположение арматуры в поперечном сечении свай должно соответствовать черт. 1

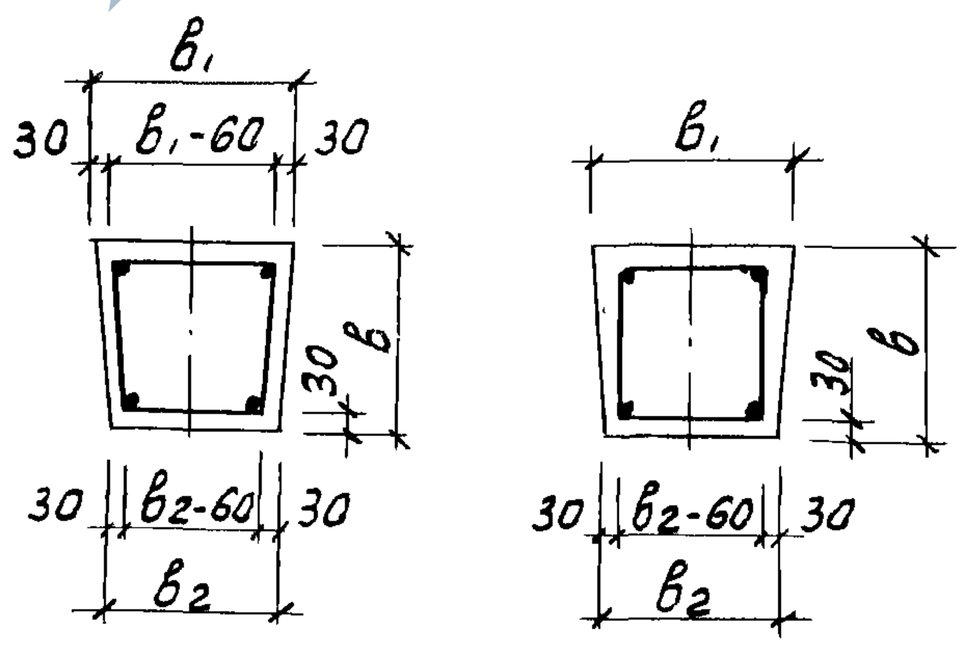

Черт. 1

ЗАВОД ЖБИ

Инв. № подл.	Подпись и дата	Взам. инв. №
18444		

https://zavodjbi.com/

https://zavodjbi.com/

2.5 Для армирования свай следует применять арматурную сталь следующих видов и классов:

высокопрочную проволоку периодического профиля класса $В_р$-II по ГОСТ 7348-81;

горячекатаную стержневую классов А-V и А-IV по ГОСТ 5781-82;

термомеханически упрочненную стержневую классов $А_т$-V; $А_т$-$V_К$; $А_т$-IV; $А_т$-IVС и $А_т$-IVК по ГОСТ 10884-81;

арматурные канаты класса К7 по ГОСТ 13840-68.

В рабочей документации приведена арматурная сталь классов А-V и А-IV по ГОСТ 5781-82.

В качестве конструктивной арматуры (спирали, петли, сетки, хомуты) – проволоку обыкновенную периодического профиля класса $В_р$-I по ГОСТ 6727-80, стержневую горячекатаную гладкую класса А-I по ГОСТ 5781-82.

2.6 Натяжение арматуры классов $В_р$-II и К-7 следует осуществлять механическим способом; натяжение арматуры классов А-V; А-IV; $А_т$-V; $А_т$-$V_К$; $А_т$-IV; $А_т$-IVС и $А_т$-IVК – электротермическим (для свай длиной до 12м включительно) или механическим способами.

Допускается использовать электротермический способ для натяжения проволочной арматуры класса $В_р$-II.

При натяжении электротермическим способом высокопрочной проволоки и термически упрочненной стержневой арматуры дополнительно должны производиться контрольные испытания арматуры на растяжение после электронагрева.

Отпуск натяжения следует производить после достижения бетоном требуемой переда-

ЗАВОД ЖБИ

Инв.№подл.	Подпись и дата	Взам.инв.№
18444		

формат А4

https://zavodjbi.com/

https://zavodjbi.com/

точной прочности составляющей 70% прочности бетона на сжатие.

2.7 Предельная величина предварительного напряжения арматуры σ_{sp} принята:

при механическом способе натяжения

$$\sigma_{sp} = 0{,}95\, R_s\,,\ \text{sez}.$$

при электромеханическом способе натяжения

$$\sigma_{sp} = R_s\,,\ \text{sez} - 30 - \frac{360}{\ell}\,,\ \text{где}$$

ℓ - длина натягиваемого стержня, м.

После отпуска натяжения арматура должна быть срезана заподлицо с бетоном.

Шаг спирали поперечной арматуры по обоим концам свай на длине 1м должен быть равным 100мм, в средней части для свай длиной до 12м включительно - 300мм, для свай длиной 13м и более - 200мм.

2.8 Нормируемая отпускная прочность бетона свай должна быть равна 100% класса бетона по прочности на сжатие.

2.9 В качестве крупного заполнителя для бетона свай должен применяться фракционированный щебень из естественного камня и гравия по ГОСТ 10268-80, при этом размер фракции должен быть не более 40мм.

2.10 Голова свай должна быть усилена сетками, острие свай - приставным каркасом.

2.11 Штыри для фиксации места строповки свай при под'еме на копер устанавливаются после формования бетонной смеси. Допускается изготавливать штыри из отходов арматуры.

Инв.№ подл.	Подпись и дата	Взам.инв.№
18444		

https://zavodjbi.com/

https://zavodjbi.com/

Сваи до 7м длиной включительно допускается изготавливать без штырей. При этом строповку свай при под'еме на копер следует производить у верхней под'емной петли.

2.12 Строповка свай при под'еме на копер непосредственно за под'емные петли запрещается.

2.13 Поперечная арматура должна быть привязана вязальной проволокой к продольной арматуре в каждом четвертом пересечении с тем, чтобы шаг спирали был зафиксирован.

2.14 Сетки, петли и каркас острия должны быть привязаны к продольной арматуре вязальной проволокой.

2.15 Сваи должны быть испытаны на трещиностойкость путем укладки их на две опоры, расположенные по схеме, указанной на черт. 2.

Схема испытания свай.

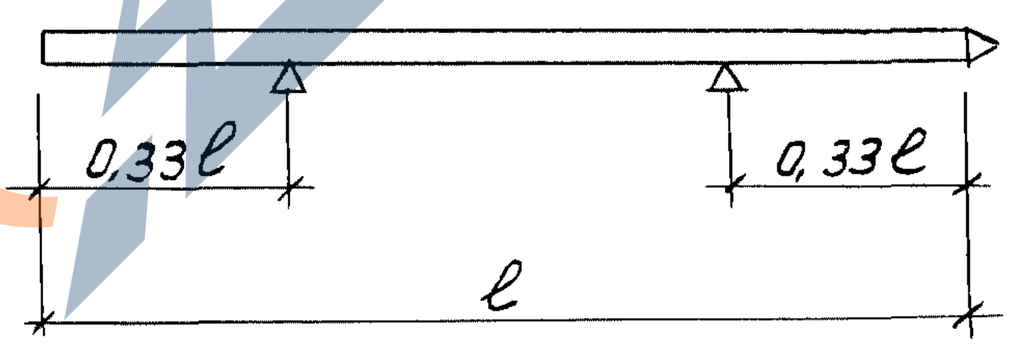

Черт. 2

2.16 После укладки свай на две опоры через 10мин. производят осмотр её верхней грани над опорами. Сваю считают выдержавшей испытание, если на её гранях:

– не появятся трещины – для свай с арматурой

https://zavodjbi.com/

https://zavodjbi.com/

из высокопрочной проволоки и канатов;

- раскрытие трещин не превышает 0,2мм для свай со стержневой арматурой.

Ширину раскрытия трещин измеряют с точностью до 0,05мм.

2.17 Сваи, марки которых отмечены знаком * в табл. 1 на трещиностойкость не испытываются.

2.18 Сваи сечением 200×200мм и 250×250мм рекомендуется применять, преимущественно, в сельском строительстве, когда применение свай большего сечения экономически нецелесообразно.

3. Маркировка свай.

Сваи по настоящему выпуску маркируются в соответствии с ГОСТ 19804-91.

Примеры маркировки.

СНпр 120.30 - Вр II

- класс продольной арматуры.
- длина сваи (дм), сечение (см).
- свая сплошного квадратного сечения с напрягаемой проволочной арматурой.

СН 150.30 - А V

- класс продольной арматуры.
- длина сваи (дм), сечение (см).
- свая сплошного квадратного сечения с напрягаемой стержневой арматурой.

В сваях марок СНпр и СНк допускается не указывать класс арматуры.

Инв. №подл	Подпись и дата	Взам. инв. №
18444		

формат А4

https://zavodjbi.com/

https://zavodjbi.com/

4. Условия расчета свай.

4.1 Сваи, разработанные в настоящем выпуске, рассчитаны на изгиб от усилий, возникающих при под'еме на копер за одну точку, расположенную от торца на расстоянии, равном 0,294 длины призматической части сваи, по прочности, образованию трещин при армировании свай высокопрочной проволокой и арматурными канатами и раскрытию (непродолжительному) трещин a_{crc1} = 0,3мм, при армировании свай стержневой арматурой.

Коэффициент перегрузки к собственной массе не учитывается. Коэффициент динамичности принят равным:

1,5 - при расчете по прочности;

1,25 - при расчете по образованию и раскрытию трещин.

4.2 При проектировании свайных фундаментов сваи должны быть рассчитаны на нагрузки, передаваемые на сваи в строительный и эксплуатационный периоды, по прочности и трещиностойкости.

При этом категория трещиностойкости свай в зависимости от условий их работы и вида продольной арматуры, а также величина предельно допустимой ширины раскрытия трещин должны быть приняты согласно СНиП 2.03.01-84*.

4.3 Для проверки свай, армированных проволокой и канатами, по прочности и образованию трещин и свай, армированных стержневой арма-

https://zavodjbi.com/

https://zavodjbi.com/

турой, по прочности и непродолжительному раскрытию трещин до a_{crc1} = 0,2мм на внецентренное сжатие от эксплуатационных нагрузок допускается пользоваться графиками, приведенными на листах 10...27.

На графиках приведены предельные усилия M (изгибающий момент относительно продольной оси сваи) в кН.м и N (нормальная сила вдоль оси сваи) в кН, воспринимаемые нормальным сечением сваи по прочности, образованию и раскрытию трещин.

4.4. Порядок пользования графиками следующий:

- по геологическим условиям строительной площадки выбирается длина и поперечное сечение сваи;
- по соответствующим чертежам настоящей серии устанавливается минимальное продольное армирование свай и класс бетона по прочности на сжатие;
- в соответствии со СНиП 2.02.03-85 определяют место расположения расчетного сечения сваи и усилия „M" и „N" в этом сечении от внешних нагрузок;
- по графикам на листах 10...27 определяют положение точки с координатами „M" и „N" для принятого класса бетона по прочности на сжатие при условии образования трещин или определенной величины раскрытия трещин.

Если точка с координатами „M" и „N" лежит ниже кривой, соответствующей принятому сече-

Инв. № подл.	Подпись и дата	Взам. инв. №
18444		

https://zavodjbi.com/

https://zavodjbi.com/

нию и армированию сваи, то выбранная свая удовлетворяет расчету на внецентренное сжатие по прочности и образованию или раскрытию трещин; если точка лежит выше — не удовлетворяет. В последнем случае можно повысить класс бетона или увеличить продольное армирование сваи.

ЗАВОД ЖБИ

Инв. № подл	Подпись и дата	Взам. инв. №
18444		

NORMACS

https://zavodjbi.com/

https://zavodjbi.com/

Сваи сечением 20×20 см. Бетон В25

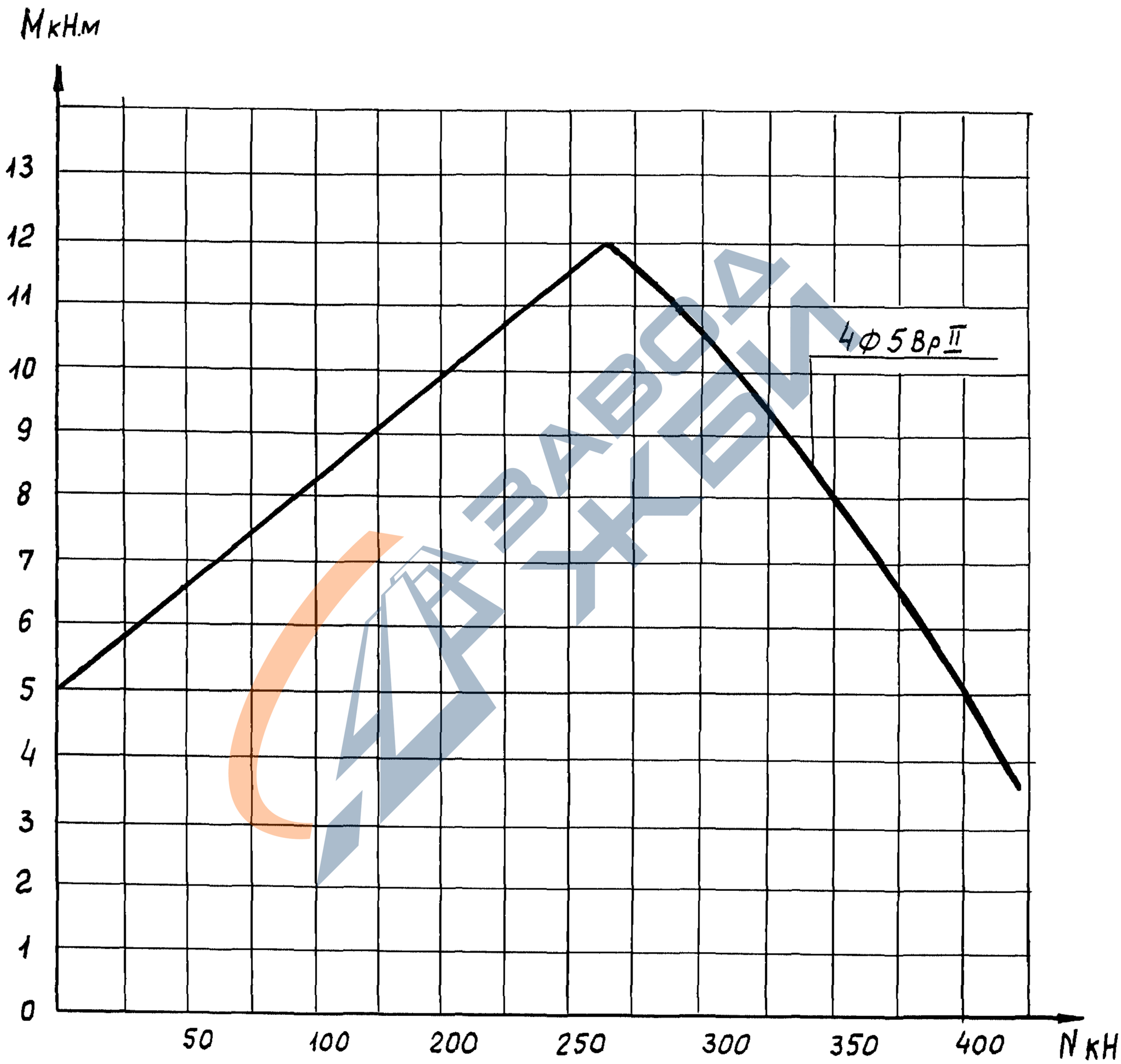

Инв. №подл.	Подпись и дата	Взам. инв. №
18444		

Формат А4

https://zavodjbi.com/

https://zavodjbi.com/

Сваи сечением 25×25см. Бетон В25

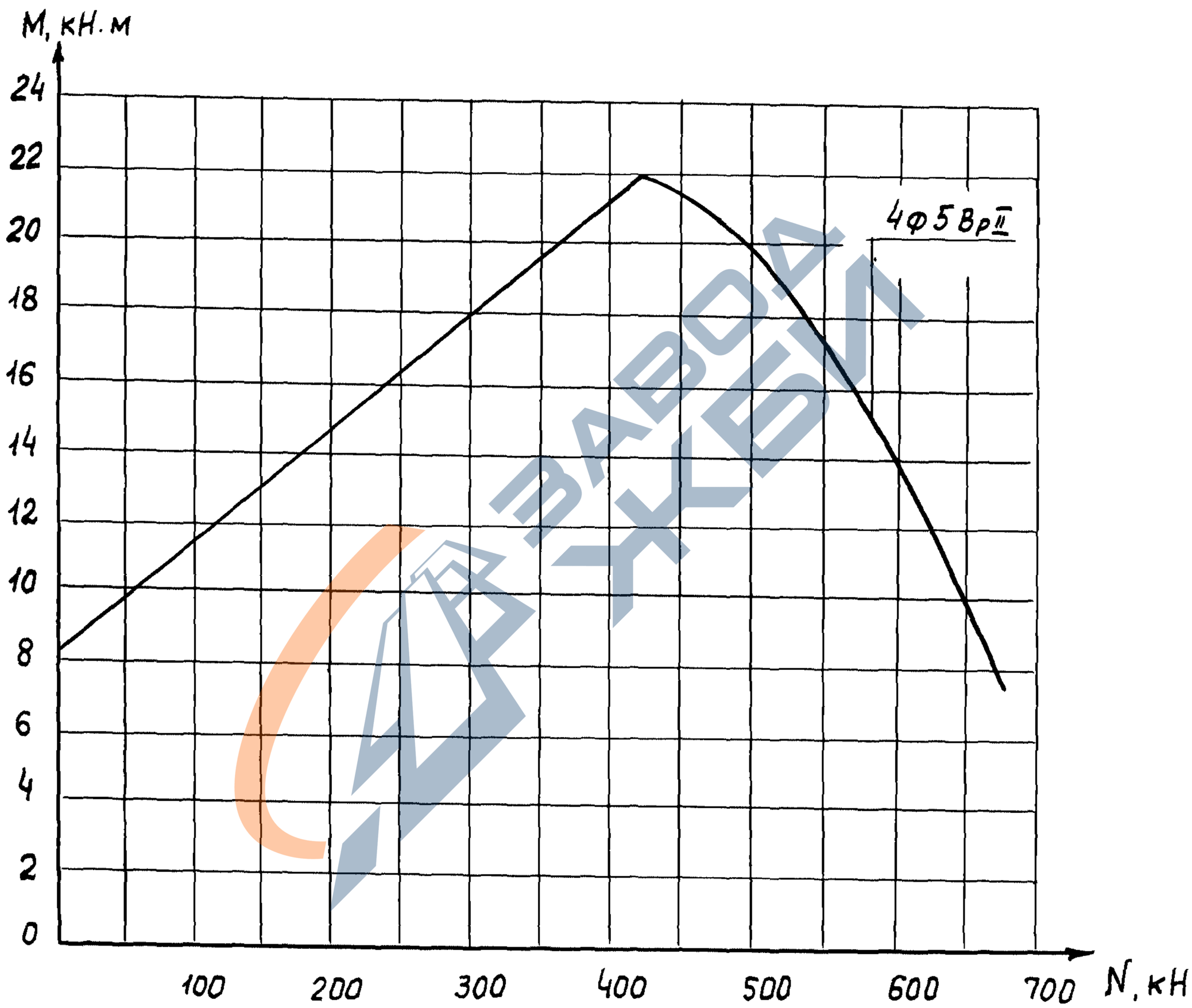

Инв. № подл.	Подпись и дата	Взам. инв. №
18444		

Формат А4

https://zavodjbi.com/

https://zavodjbi.com/

Свай сечением 30×30см. Бетон В25

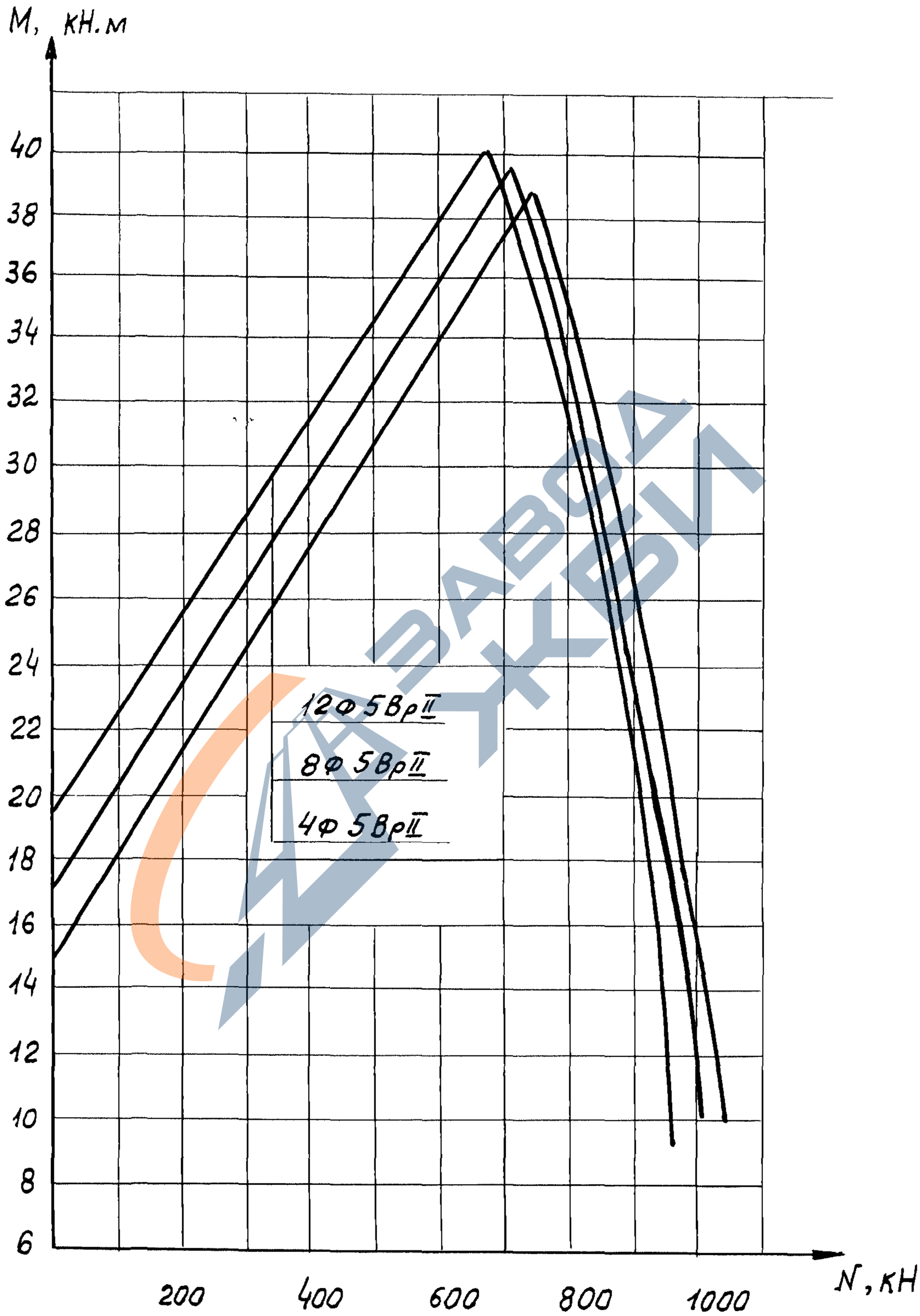

Инв.№ подл.	Подпись и дата	Взам. инв.№
18444		

1.011.1-10.2- ТО

Лист 12

Формат А4

https://zavodjbi.com/

https://zavodjbi.com/

Сваи сечением 30×30 см. Бетон В25

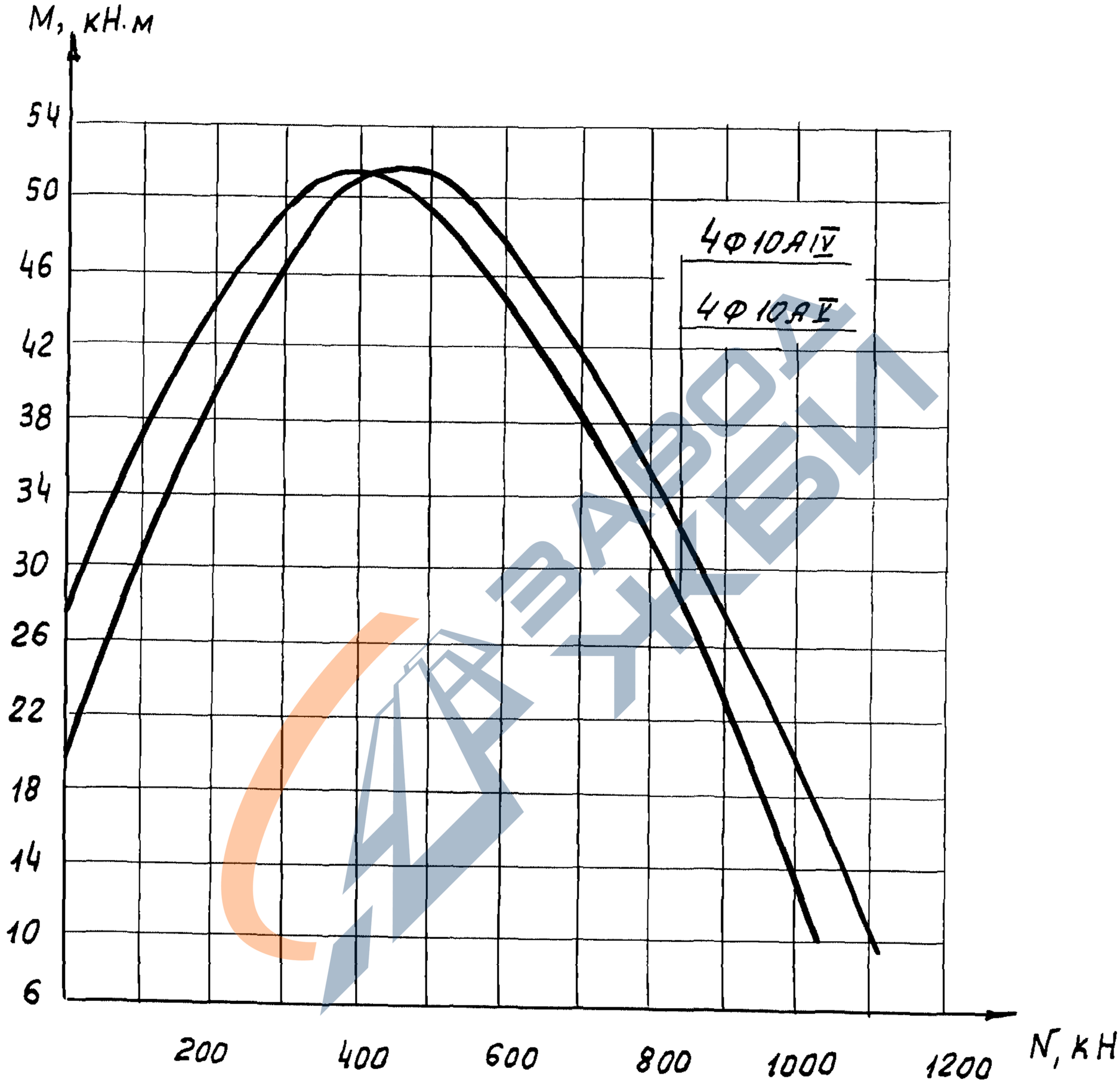

Инв.№ подл. | Подпись и дата | Взам.инв.№

18444

Формат А4

https://zavodjbi.com/

https://zavodjbi.com/

Сваи сечением 30×30см. Бетон В30

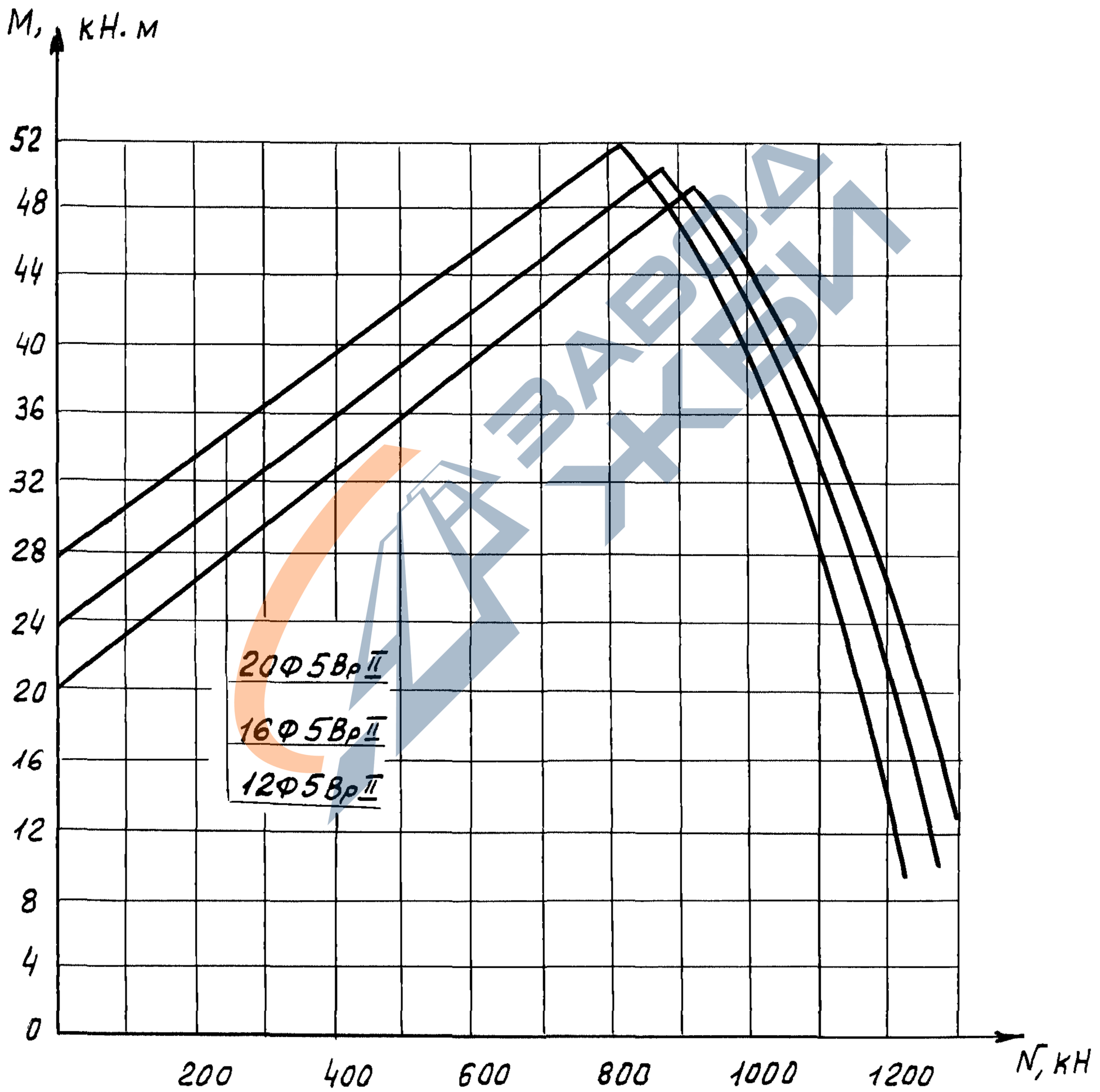

Инв. № подл.	Подпись и дата	Взам. инв. №
18444		

Формат А4

https://zavodjbi.com/

https://zavodjbi.com/

Сваи сечением 30×30см. Бетон В30

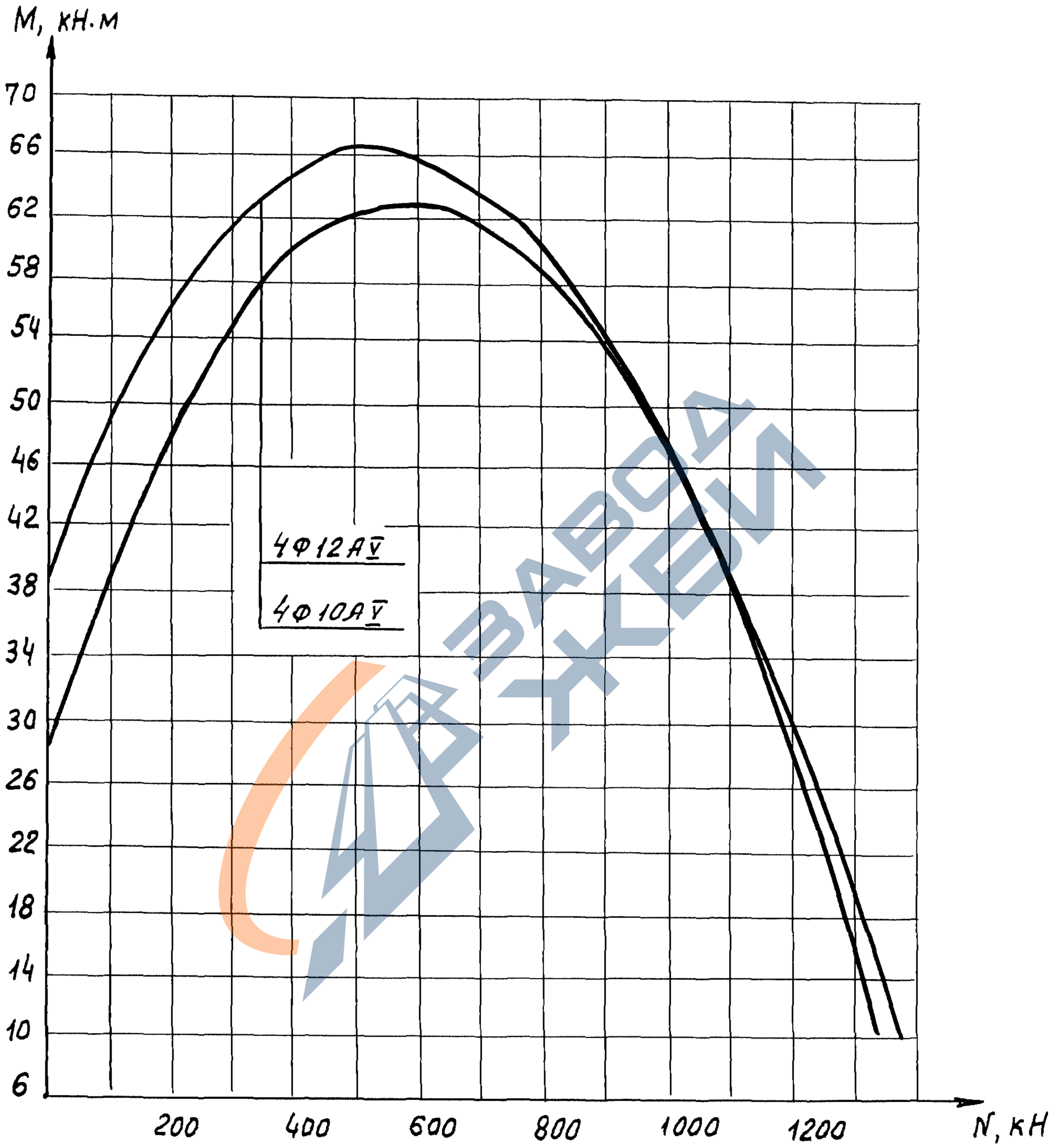

Инв. № подл.	Подпись и дата	Взам. инв. №
18444		

Формат А4

https://zavodjbi.com/

https://zavodjbi.com/

Сваи сечением 30×30 см. Бетон В30

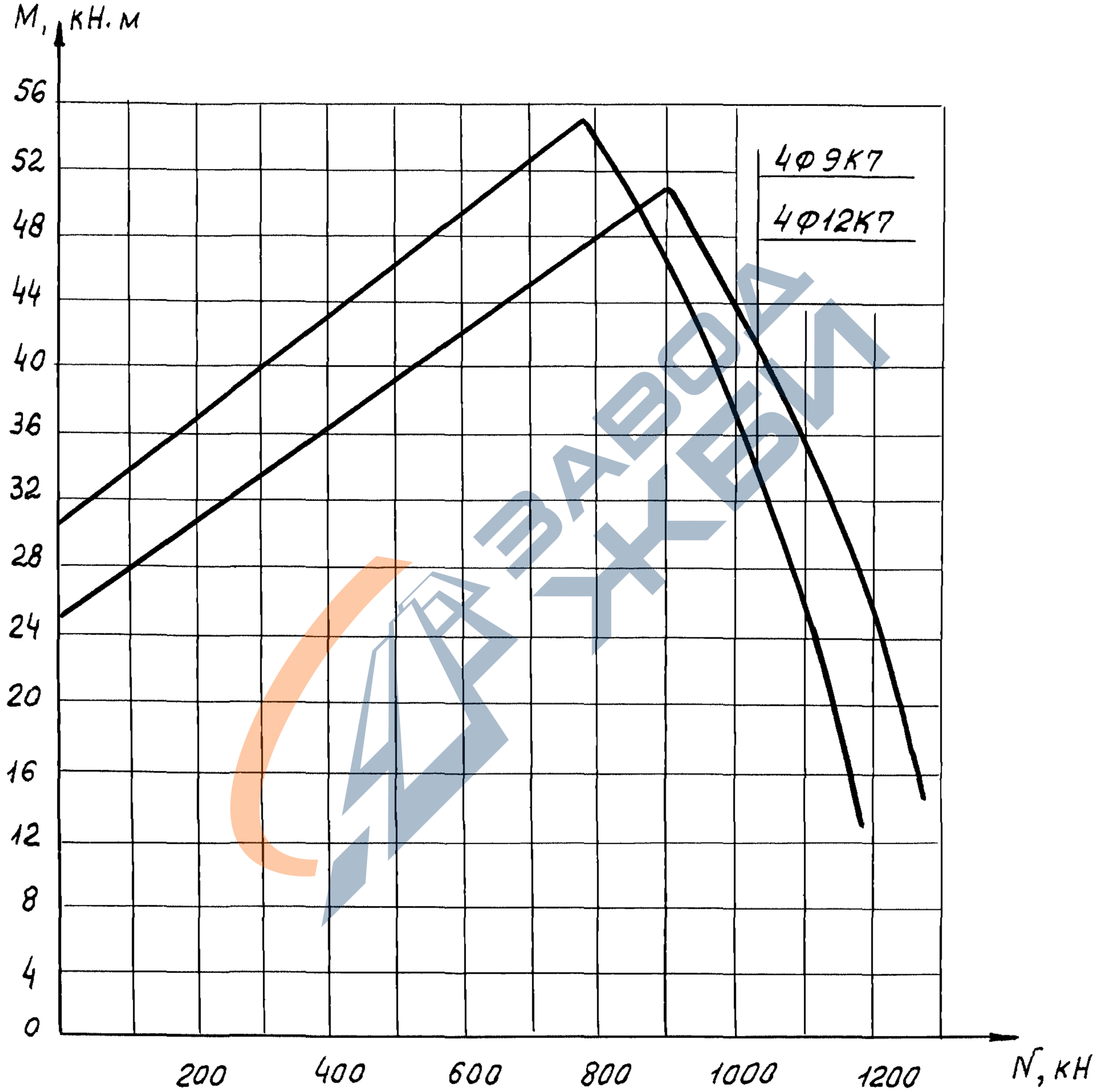

Инв. № подл.	Подпись и дата	Взам. инв. №
18444		

Формат А4

https://zavodjbi.com/

https://zavodjbi.com/

Сваи сечением 35×35см. Бетон В25

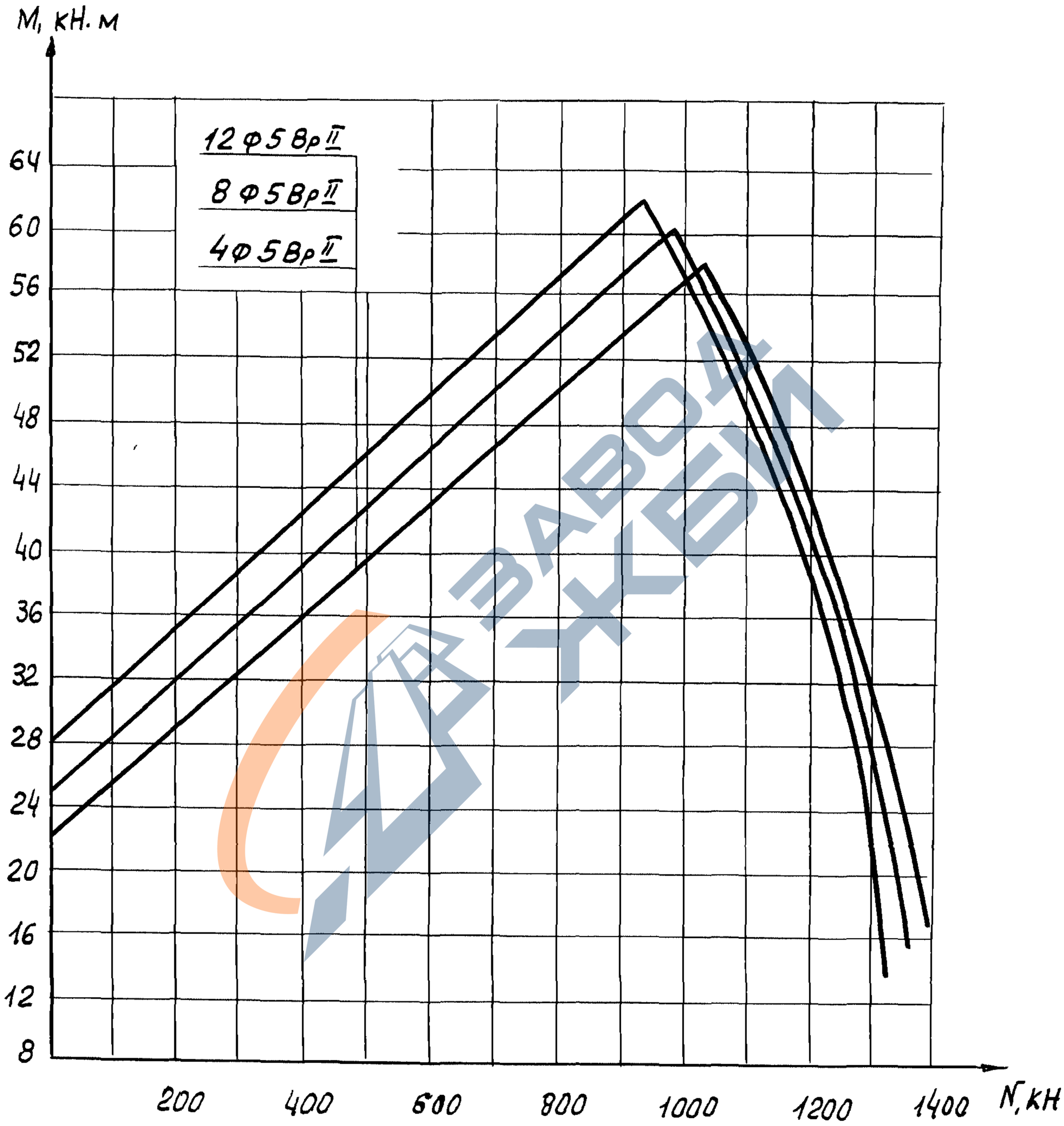

Инв. № подл.	Подпись и дата	Взам. инв. №
18444		

Формат А4

https://zavodjbi.com/

https://zavodjbi.com/

Сваи сечением 35×35 см. Бетон В25

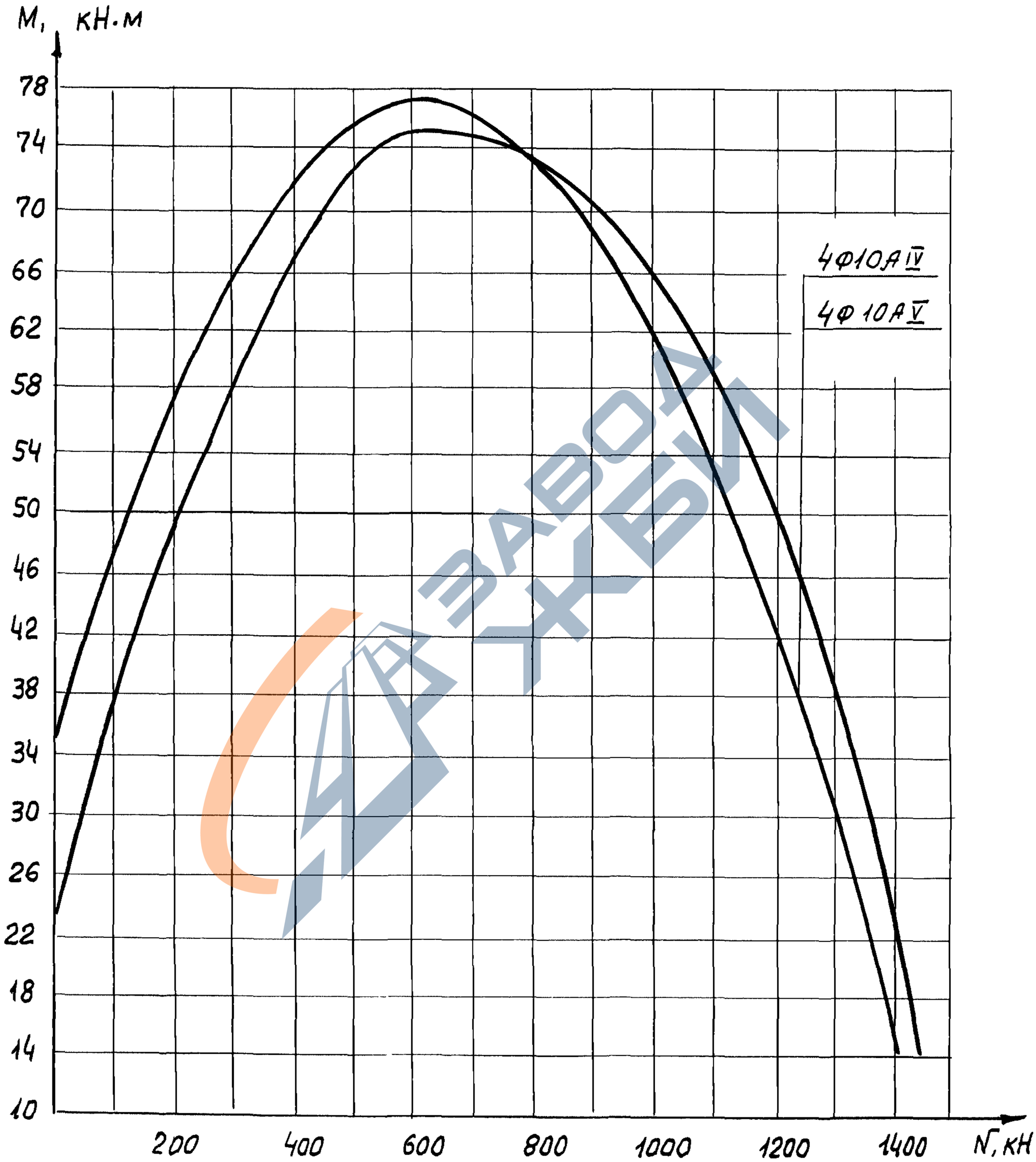

ЗАВОД ЖБИ

Инв.№ подл.	Подпись и дата	Взам.инв.№
18444		

Формат А4

https://zavodjbi.com/

https://zavodjbi.com/

Сваи сечением 35×35см. Бетон В30

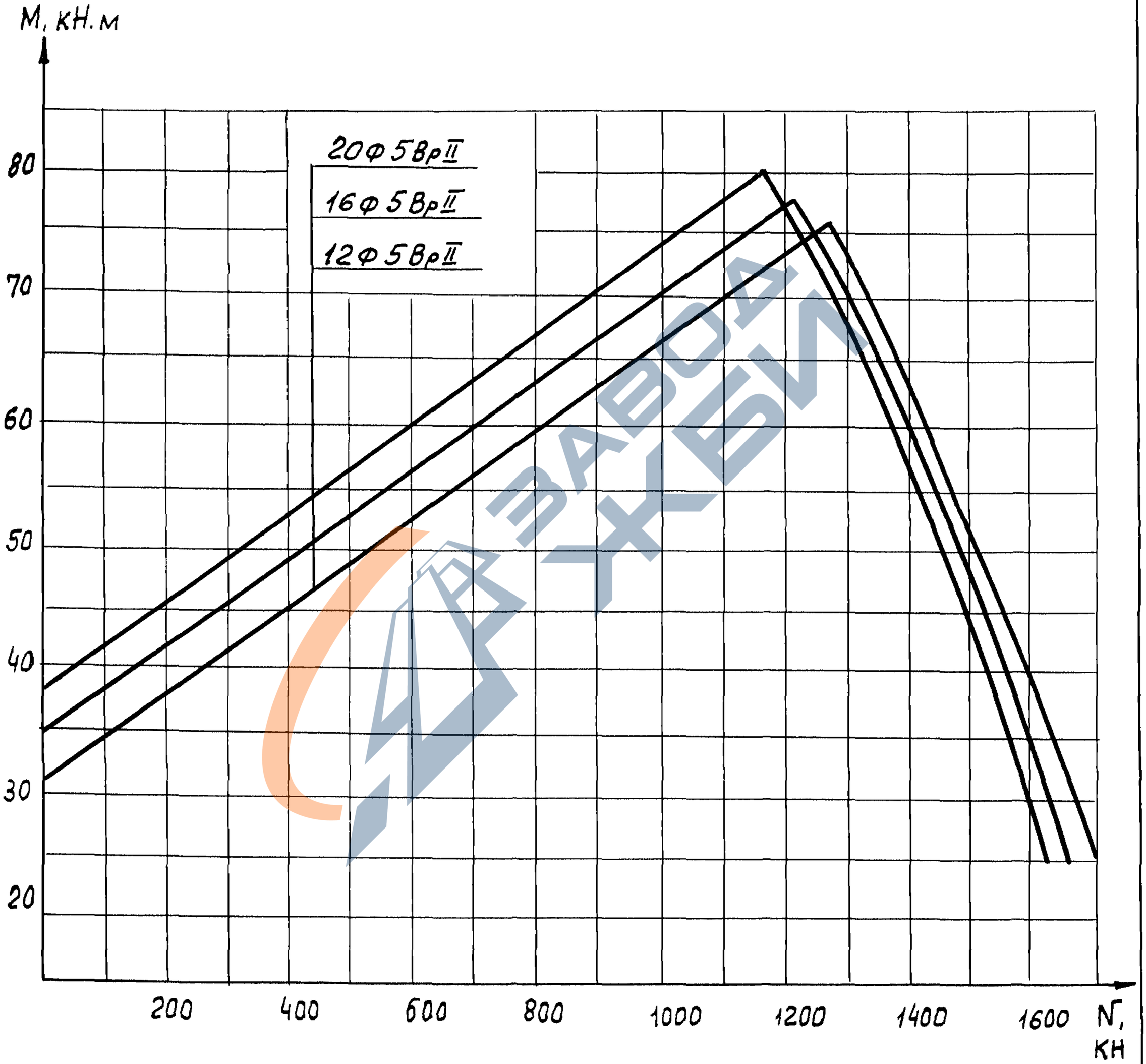

Инв. № подл.	Подпись и дата	Взам. инв. №
18444		

Формат А4

https://zavodjbi.com/

https://zavodjbi.com/

Сваи сечением 35×35 см. Бетон В30

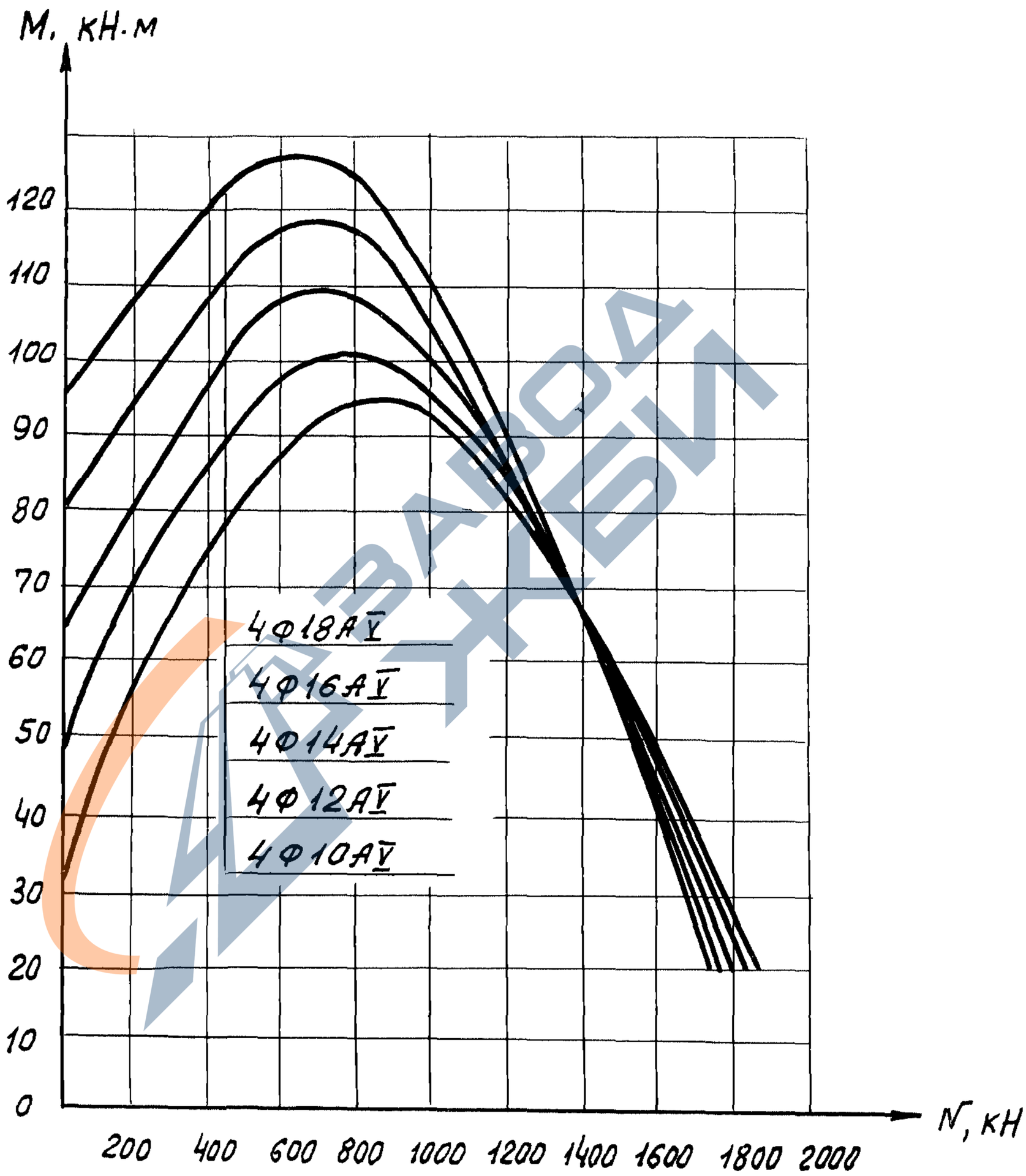

Инв. № подл.	Подпись и дата	Взам. инв. №
18444		

формат А4

https://zavodjbi.com/

https://zavodjbi.com/

Свай сечением 35×35см, Бетон В30

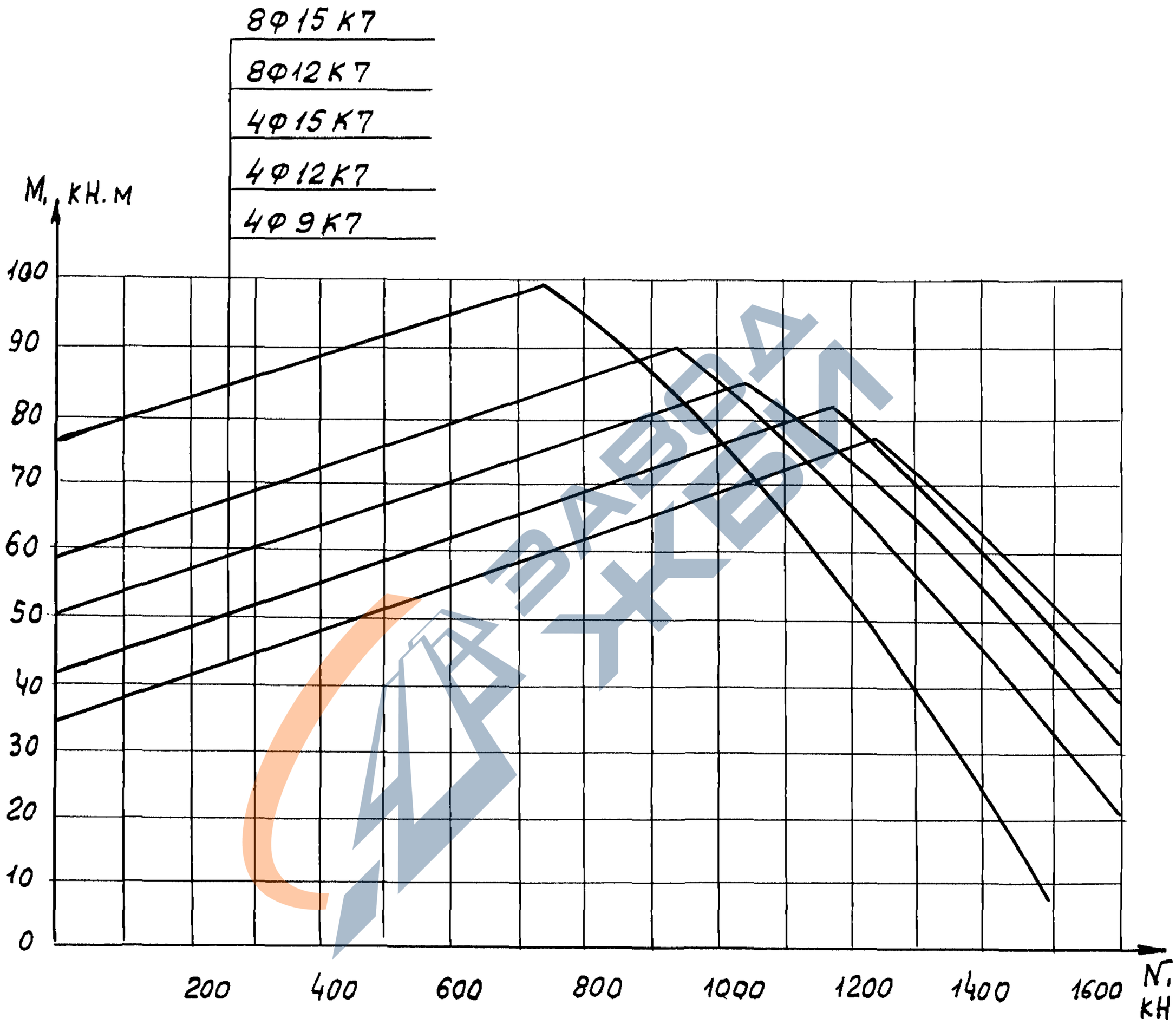

Инв. № подл.	Подпись и дата	Взам. инв. №
18444		

1.011.1-10.2- ТО

Лист 21

Формат А4

https://zavodjbi.com/

https://zavodjbi.com/

Сваи сечением 40×40 см Бетон В25

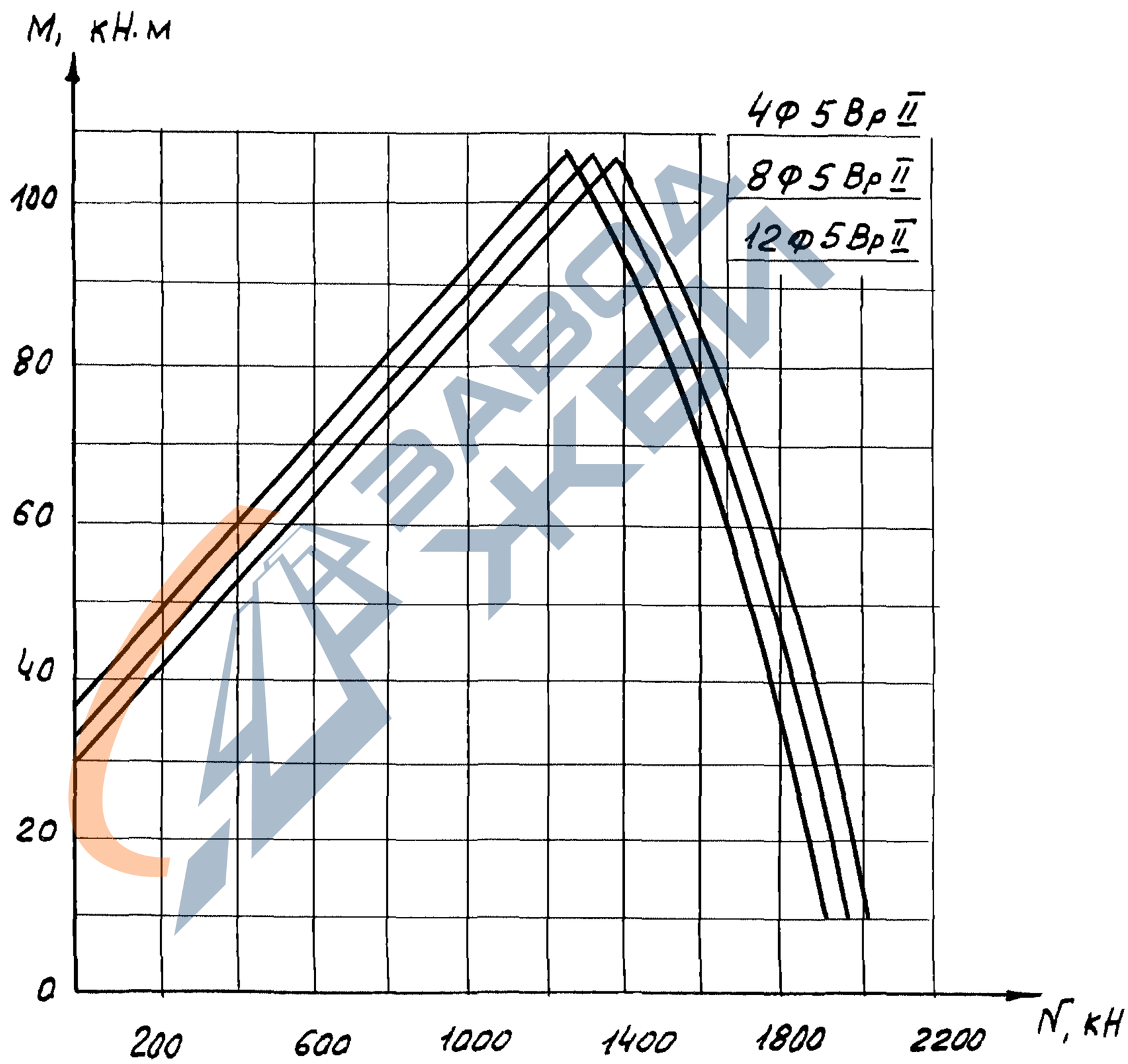

Инв. № подл.	Подпись и дата	Взам. инв. №
18444		

https://zavodjbi.com/

https://zavodjbi.com/

Сваи сечением 40×40 см. Бетон В25

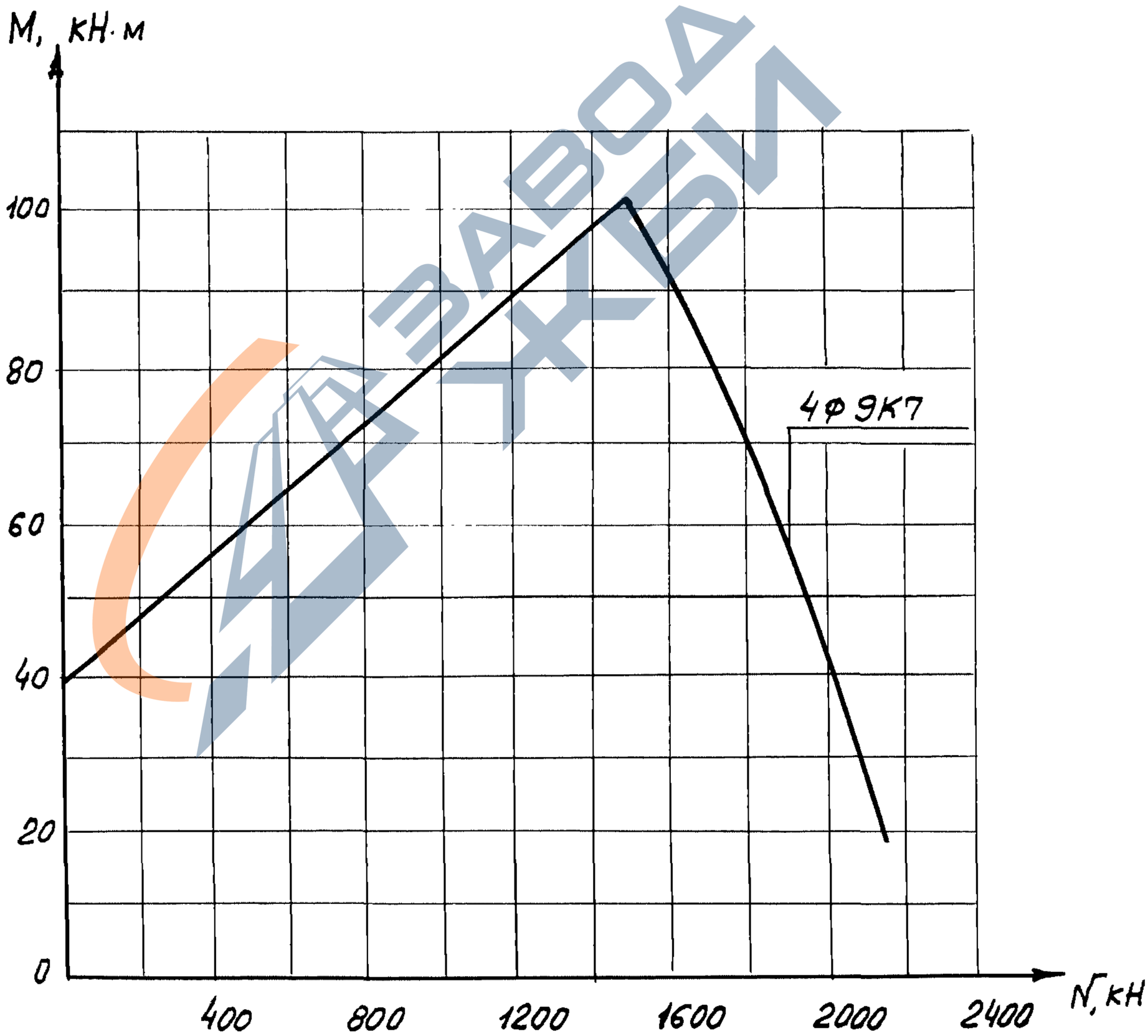

ЗАВОД ЖБИ

Инв. № подл.	Подпись и дата	Взам. инв. №
18444		

1.011.1-10.2 – ТО

Лист 23

Формат А4

https://zavodjbi.com/

https://zavodjbi.com/

Сваи сечением 40×40 см. Бетон В30

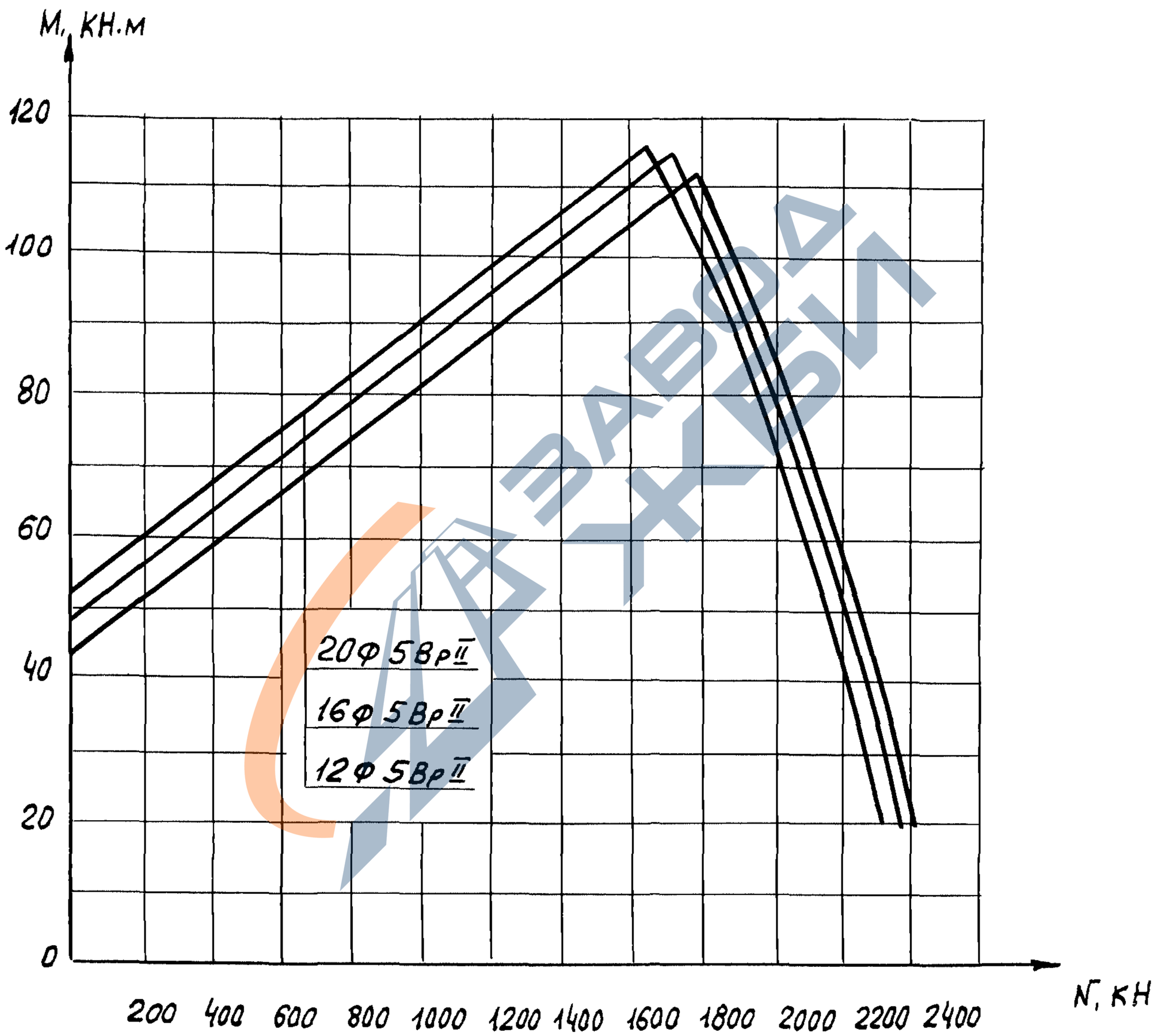

Инв. № подл.	Подпись и дата	Взам. инв. №
18444		

Формат А4

https://zavodjbi.com/

https://zavodjbi.com/

Сваи сечением 40×40 см. Бетон В30

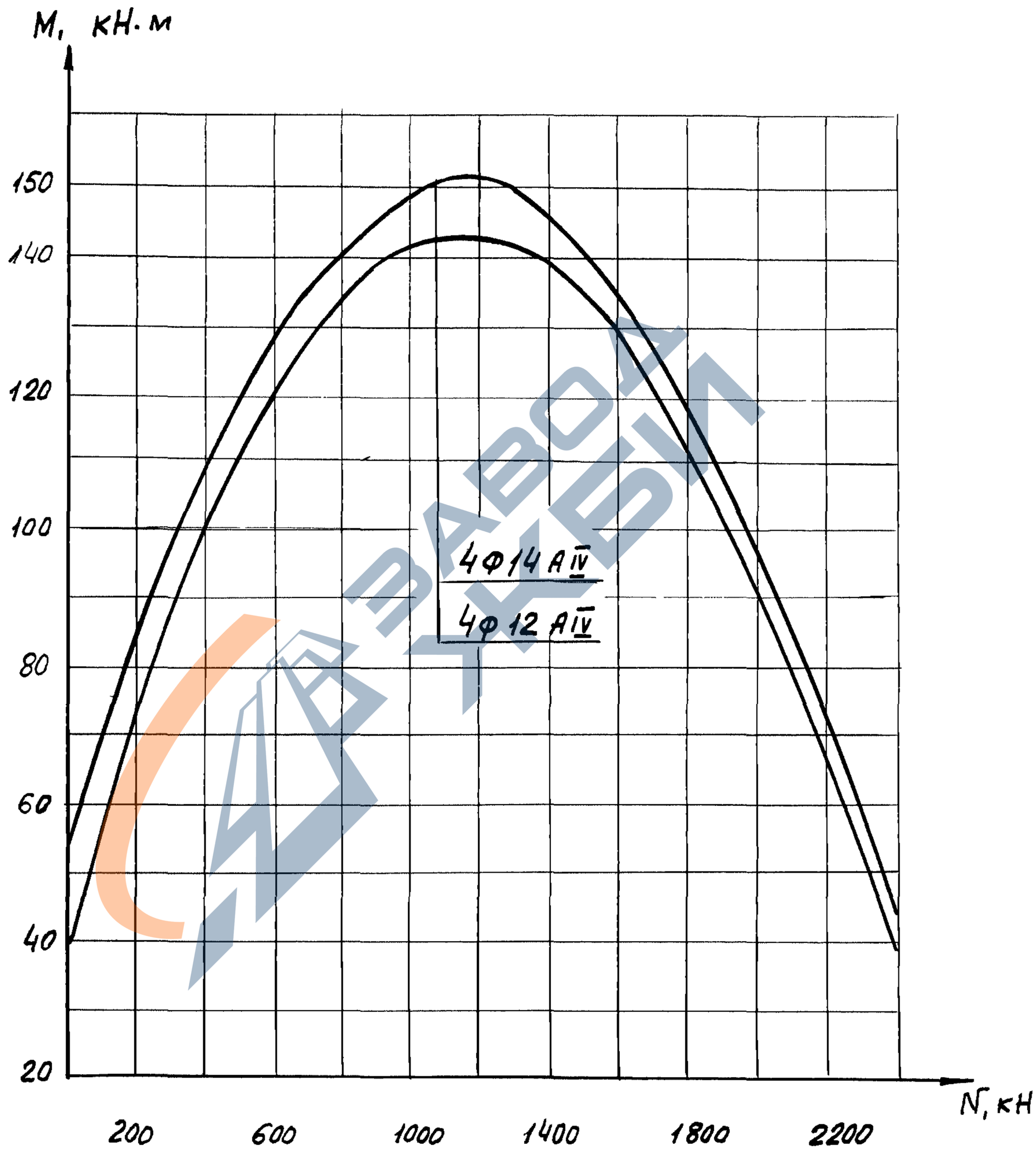

Инв. № подл.	Подпись и дата	Взам. инв. №
18444		

Формат А4

https://zavodjbi.com/

https://zavodjbi.com/

Сваи сечением 40×40 см. Бетон В30

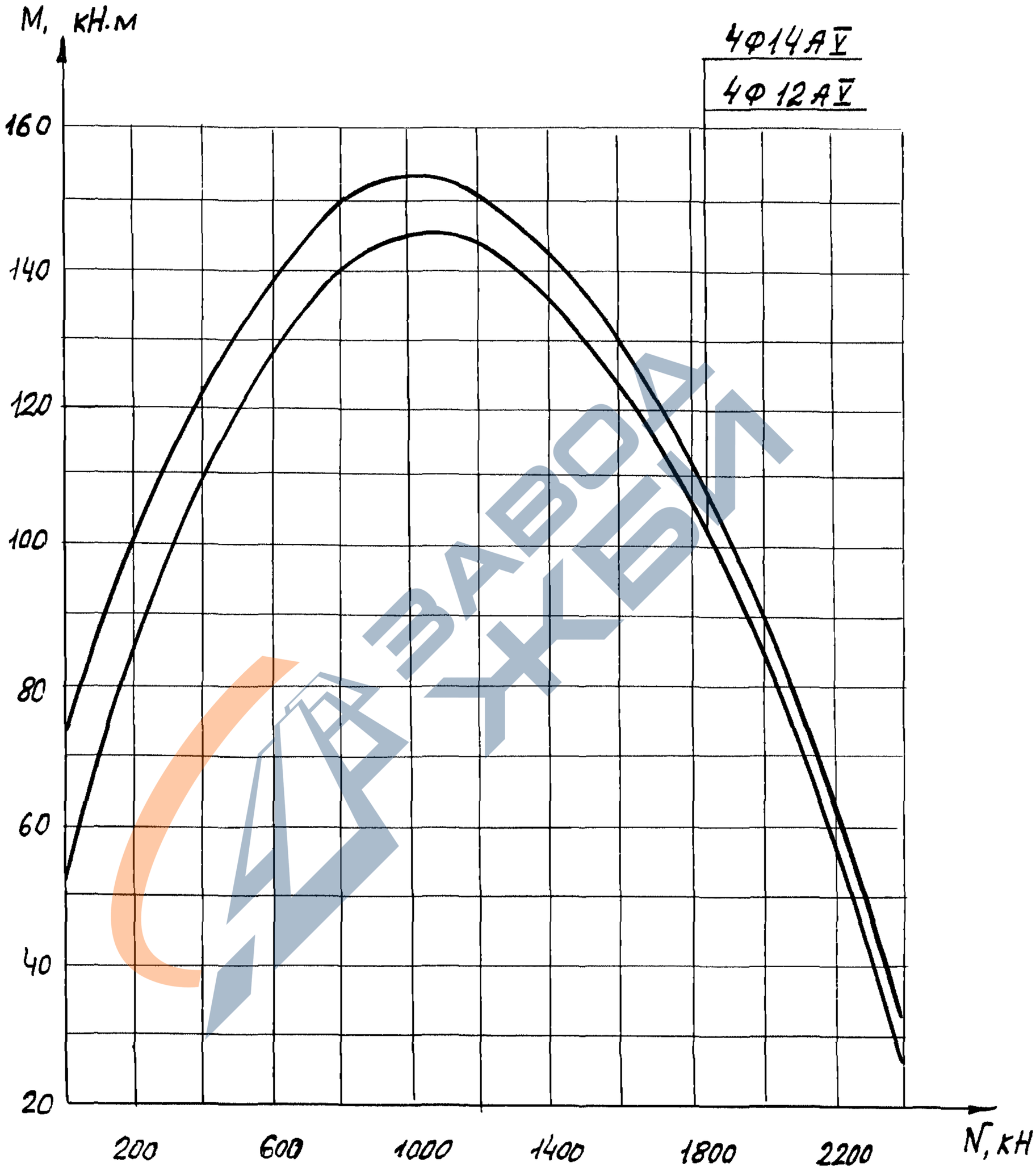

Инв. № подл	Подпись и дата	Взам. инв. №
18444		

Формат А4

https://zavodjbi.com/

https://zavodjbi.com/

Сваи сечением 40х40см. Бетон В30

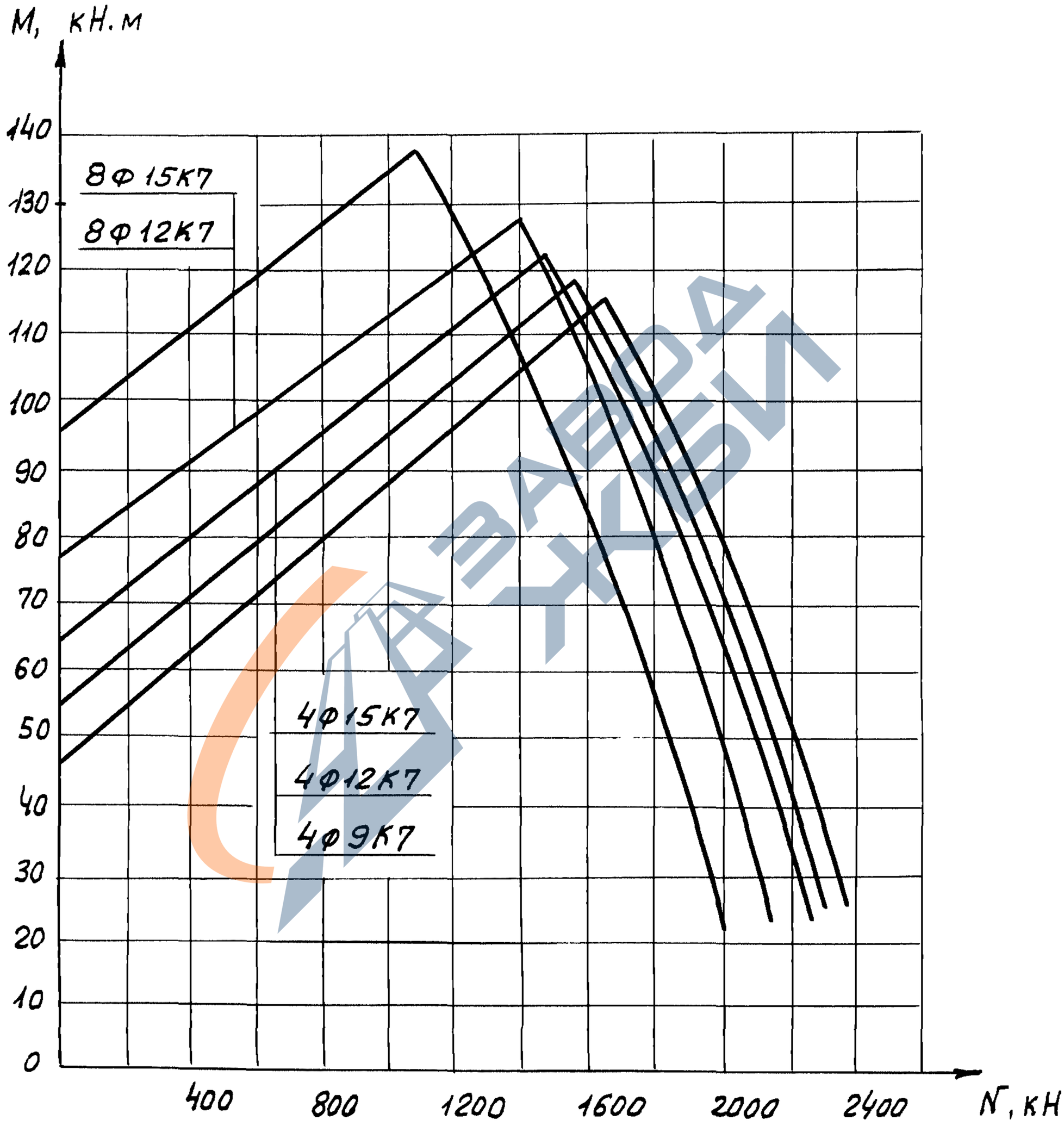

Инв. №подл.	Подпись и дата	Взам.инв.№
18444		

формат А4

https://zavodjbi.com/

https://zavodjbi.com/

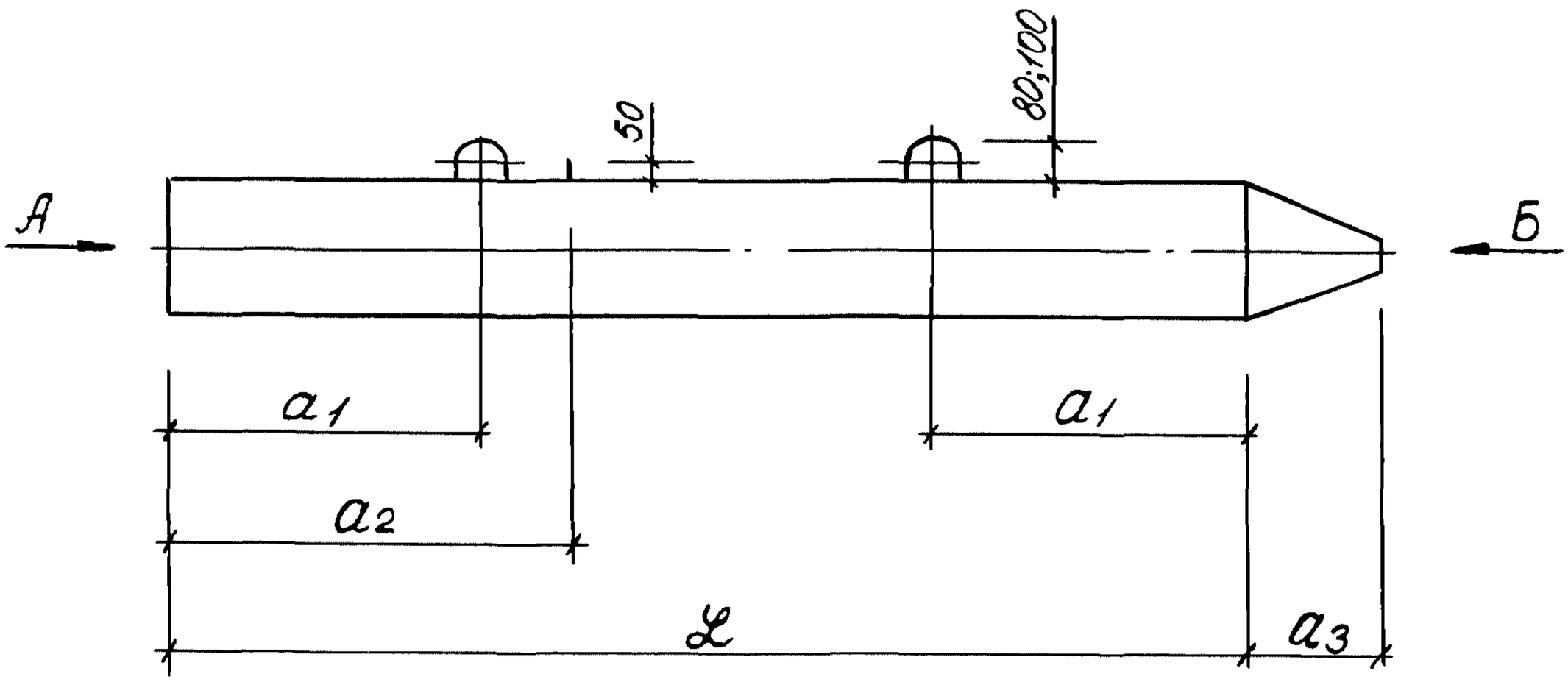

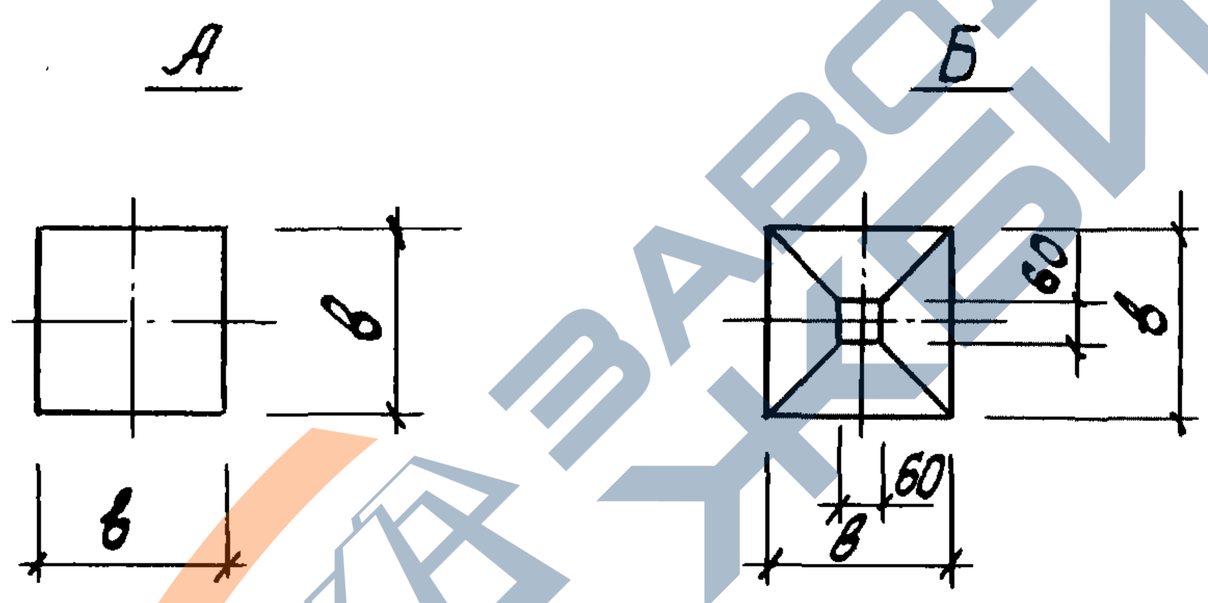

Марка свai	Размеры, мм					Масса, т
	L	a_1	a_2	a_3	в	
СНпр30.20-ВрII	3000	600	—	150	200	0.33
СНпр40.20-ВрII	4000	800				0.43
СНпр50.20-ВрII	5000	1000				0.53
СНпр60.20-ВрII	6000	1200				0.63
СНпр30.25-ВрII	3000	600	—	250	250	0.50
СНпр40.25-ВрII	4000	800				0.65
СНпр50.25-ВрII	5000	1000				0.80
СНпр60.25-ВрII	6000	1200				0.95

Взам. инв. №

Подпись и дата

Инв. № подл. 18444

Нач.ПО4	Сиванбаев			1.011.1-10.2-1000 ФЧ			
ГИП	Филиппов		02.09.92	Свая СНпр 30.20-ВрII... СНк 200.40-К7	Стадия	Лист	Листов
Вед.инж.	Ремезова		02.09.92		Р	1	6
Инж.IIк.	Хачатурян		02.09.92		Фундаментпроект		
Провер.	Ремезова		02.09.92				

формат А4

https://zavodjbi.com/

https://zavodjbi.com/

Марка сваи	Размеры, мм					Масса, т
	L	a_1	a_2	a_3	b	
СНпр 30.30-ВрII СН 30.30-АIV СНк 30.30-К7	3000	600	—			0,70
СНпр 40.30-ВрII СН 40.30-АIV СНк 40.30-К7	4000	800	—			0,93
СНпр 50.30-ВрII СН 50.30-АIV СНк 50.30-К7	5000	1000	—			1,15
СНпр 60.30-ВрII СН 60.30-АIV СНк 60.30-К7	6000	1200	—			1,38
СНпр 70.30-ВрII СН 70.30-АIV СНк 70.30-К7	7000	1400	—	250	300	1,60
СНпр 80.30-ВрII СН 80.30-АIV СНк 80.30-К7	8000	1600	2400			1,83
СНпр 90.30-ВрII СН 90.30-АIV СНк 90.30-К7	9000	1800	2600			2,05
СНпр 100.30-ВрII СН 100.30-АIV СНк 100.30-К7	10000	2100	2900			2,28
СНпр 110.30-ВрII СН 110.30-АIV СНк 110.30-К7	11000	2300	3200			2,50
СНпр 120.30-ВрII СН 120.30-АV СНк 120.30-К7	12000	2500	3500			2,73

Взам. инв. №

Подпись и дата

Инв. № подл. 18444

Формат А4

https://zavodjbi.com/

https://zavodjbi.com/

Марка сваи	Размеры, мм					Масса, т
	L	a_1	a_2	a_3	b	
СНпр 130.30-ВрII СН 130.30-АIV СНк 130.30-К7	13000	2700	3800	250	300	2,95
СНпр 140.30-ВрII СН 140.30-АIV СНк 140.30-К7	14000	2900	4100			3,18
СНпр 150.30-ВрII СН 150.30-АIV СНк 150.30-К7	15000	3100	4400			3,40
СНпр 40.35-ВрII СН 40.35-АIV СНк 40.35-К7	4000	800	—	300	350	1,30
СНпр 50.35-ВрII СН 50.35-АIV СНк 50.35-К7	5000	1000				1,60
СНпр 60.35-ВрII СН 60.35-АIV СНк 60.35-К7	6000	1200				1,90
СНпр 70.35-ВрII СН 70.35-АIV СНк 70.35-К7	7000	1400				2,20
СНпр 80.35-ВрII СН 80.35-АIV СНк 80.35-К7	8000	1600	2400			2,50
СНпр 90.35-ВрII СН 90.35-АIV СНк 90.35-К7	9000	1800	2600			2,80
СНпр 100.35-ВрII СН 100.35-АIV СНк 100.35-К7	10000	2100	2900			3,10

Взам. инв. №

Подпись и дата

Инв. № подл. 18444

Формат А4

https://zavodjbi.com/

https://zavodjbi.com/

Марка сваи	Размеры, мм					Масса, т
	L	a_1	a_2	a_3	в	
СНпр 110.35-ВрII СН 110.35-АIV СНк 110.35-К7	11000	2300	3200	300	350	3,43
СНпр 120.35-ВрII СН 120.35-АV СНк 120.35-К7	12000	2500	3500			3,73
СНпр 130.35-ВрII СН 130.35-АV СНк 130.35-К7	13000	2700	3800			4,03
СНпр 140.35-ВрII СН 140.35-АV СНк 140.35-К7	14000	2900	4100			4,33
СНпр 150.35-ВрII СН 150.35-АV СНк 150.35-К7	15000	3100	4400			4,65
СН 160.35-АV СНк 160.35-К7	16000	3300	4700			4,95
СН 170.35-АV СНк 170.35-К7	17000	3500	5000			5,30
СН 180.35-АV СНк 180.35-К7	18000	3700	5300			5,58
СН 190.35-АV СНк 190.35-К7	19000	3900	5600			5,80
СН 200.35-АV СНк 200.35-К7	20000	4100	5900			6,18
СНпр 40.40-ВрII СН 40.40-АIV СНк 40.40-К7	4000	800	—	350	400	1,65

Взам. инв. №

Подпись и дата

Инв. № подл. 18444

Формат А4

https://zavodjbi.com/

https://zavodjbi.com/

Марка свай	Размеры, мм					Масса, т
	L	a_1	a_2	a_3	B	
СНпр 50.40-ВрII СН 50.40-АIV СНк 50.40-К7	5000	1000	—			2,05
СНпр 60.40-ВрII СН 60.40-АIV СНк 60.40-К7	6000	1200	—			2,45
СНпр 70.40-ВрII СН 70.40-АIV СНк 70.40-К7	7000	1400	—			2,85
СНпр 80.40-ВрII СН 80.40-АIV СНк 80.40-К7	8000	1600	2400			3,25
СНпр 90.40-ВрII СН 90.40-АIV СНк 90.40-К7	9000	1800	2600			3,65
СНпр 100.40-ВрII СН 100.40-АIV СНк 100.40-К7	10000	2100	2900	350	400	4,05
СНпр 110.40-ВрII СН 110.40-АIV СНк 110.40-К7	11000	2300	3200			4,45
СНпр 120.40-ВрII СН 120.40-АV СНк 120.40-К7	12000	2500	3500			4,85
СНпр 130.40-ВрII СН 130.40-АIV СНк 130.40-К7	13000	2700	3800			5,25
СНпр 140.40-ВрII СН 140.40-АV СНк 140.40-К7	14000	2900	4100			5,65

Взам. инв. №
Подпись и дата
Инв. № подл. 18444

формат А4

https://zavodjbi.com/

https://zavodjbi.com/

Марка сваи	Размеры, мм					Масса m
	L	a_1	a_2	a_3	в	
СНпр 150.40-ВрII СН 150.40-АIV СНк 150.40-К7	15000	3100	4400	350	400	6.05
СН 160.40-АV СНк 160.40-К7	16000	3300	4700			6.45
СН 170.40-АV СНк 170.40-К7	17000	3500	5000			6.85
СН 180.40-АV СНк 180.40-К7	18000	3700	5300			7.25
СН 190.40-АV СНк 190.40-К7	19000	3900	5600			7.65
СН 200.40-АV СНк 200.40-К7	20000	4100	5900			8.05

ЗАВОД ЖБИ

Инв. № подл.	Подпись и дата	Взам. инв. №
18444		

https://zavodjbi.com/

https://zavodjbi.com/

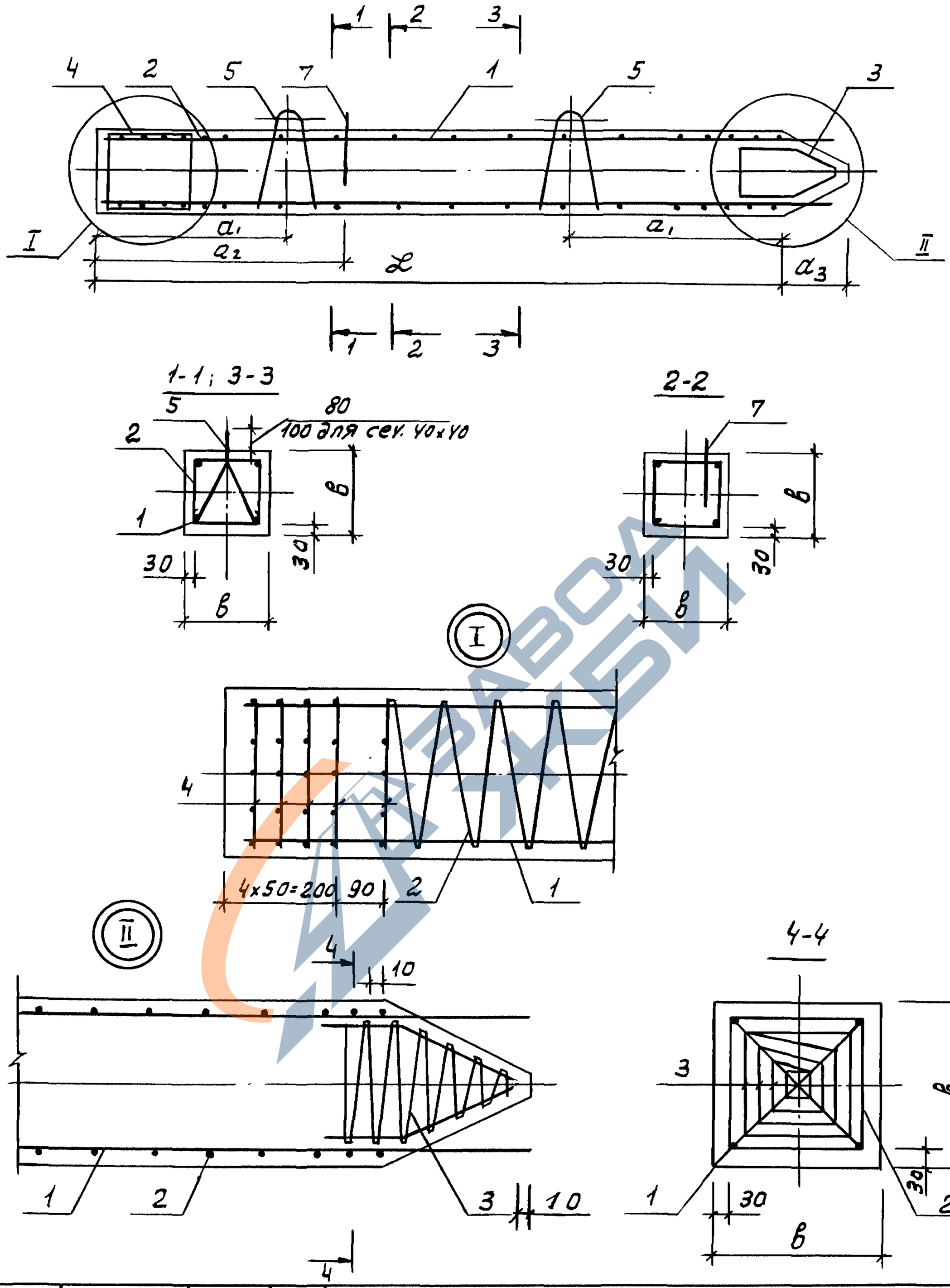

Нач. пр-у	Сибанбаев			1.011.1-10.2-1100			
ГИП	Филиппов		02.09.92	Арматурный чертеж сваи СНпр 30.20-ВрII... СНк 200.40-К7	Стадия	Лист	Листов
Вед. инж	Ремезова		02.09.92		Р	1	24
Инж. IIIк	Мартынова		02.09.92		фундаментпроект		
Пров.	Ремезова		02.09.92				

Инв. № подл. 18444 | Подпись и дата | Взам. инв. №

формат А4

https://zavodjbi.com/

https://zavodjbi.com/

Марка сваи	Поз.	Наименование	Кол.	Обозначение документа	Расход стали, кг
СНпр30.20-ВрII	1	Ф5ВрII, ℓ=3250	4	без черт.	7,2
	2	Спираль СП1	1	1.011.1-10.2-1110	
	3	Каркас КП№1	1	1.011.1-10.2-1150	
	4	Сетка С20	10	1.011.1-10.2-1101	
	5	Петля П1	2	1.011.1-10.2-1102	
	6	Бетон класса В25, м³	0,13		
СНпр40.20-ВрII		Поз.3...5 по СНпр30.20-ВрII			8,1
	1	Ф5ВрII, ℓ=4250	4	без черт.	
	2	Спираль СП2	1	1.011.1-10.2-1110	
	6	Бетон класса В25, м³	0,17		
СНпр50.20-ВрII		Поз. 3... 5 по СНпр30.20-ВрII			9,0
	1	Ф5ВрII, ℓ=5250	4	без черт.	
	2	Спираль СП3	1	1.011.1-10.2-1110	
	6	Бетон класса В25, м³	0,21		
СНпр60.20-ВрII		Поз. 3...5 по СНпр30.20-ВрII			9,8
	1	Ф5ВрII, ℓ=6250	4	без черт.	
	2	Спираль СП4	1	1.011.1-10.2-1110	
	6	Бетон класса В25, м³	0,25		
СНпр30.25-ВрII		Поз. 1 по СНпр30.20-ВрII			9,1
	2	Спираль СП5	1	1.011.1-10.2-1110	
	3	Каркас КП№2	1	1.011.1-10.2-1150	
	4	Сетка С25	10	1.011.1-10.2-1101	
	5	Петля П2	2	1.011.1-10.2-1102	
	6	Бетон класса В25, м³	0,20		
СНпр40.25-ВрII		Поз.1 по СНпр40.20-ВрII			10,1
		Поз. 3... 5 по СНпр30.25-ВрII			
	2	Спираль СП6	1	1.011.1-10.2-1110	
	6	Бетон класса В25, м³	0,26		

Взам.инв.№ | Подпись и дата | Инв.№подл. 18444

формат А4

https://zavodjbi.com/

https://zavodjbi.com/

Марка сваи	Поз.	Наименование	Кол.	Обозначение документа	Расход стали, кг
СНпр 50.25-ВрII		Поз. 1 по СНпр 50.20-ВрII			11,1
		Поз. 3... 5 по СНпр 30.25-ВрII			
	2	Спираль СП7	1	1.011.1-10.2-1110	
	6	Бетон класса В25, м³	0,32		
СНпр 60.25-ВрII		Поз. 1 по СНпр 60.20-ВрII			12,0
		Поз. 3...5 по СНпр 30.25-ВрII			
	2	Спираль СП8	1	1.011.1-10.2-1110	
	6	Бетон класса В25, м³	0,38		
СНпр 30.30-ВрII		Поз. 1 по СНпр 30.20-ВрII			10,0
	2	Спираль СП9	1	1.011.1-10.2-1120	
	3	Каркас КПо 3	1	1.011.1-10.2-1150	
	4	Сетка С30	10	1.011.1-10.2-1101	
	5	Петля П3	2	1.011.1-10.2-1102	
	6	Бетон класса В25, м³	0,28		
СН 30.30-АIV		Поз. 2...6 по СНпр 30.30-ВрII			16,1
	1	Ø10 АIV, ℓ=3250	4	без черт.	
СНк 30.30-К7		Поз. 2...6* по СНпр 30.30-ВрII			13,5
	1	Ø9 К7, ℓ=3250	4	без черт.	
СНпр 40.30-ВрII		Поз. 1 по СНпр 40.20-ВрII			11,1
		Поз. 3...5 по СНпр 30.30-ВрII			
	2	Спираль СП10	1	1.011.1-10.2-1120	
	6	Бетон класса В25, м³	0,37		
СН 40.30-АIV		Поз. 2, 6 по СНпр 40.30-ВрII			19,2
		Поз. 3...5 по СНпр 30.30-ВрII			
	1	Ø10 АIV, ℓ=4250	4	без черт.	
СНк 40.30-К7		Поз. 2, 6* по СНпр 40.30-ВрII			15,8
		Поз. 3...5 по СНпр 30.30-ВрII			
	1	Ø9 К7, ℓ=4250	4	без черт.	

Взам. инв. №

Подпись и дата

Инв. № подл. 18444

1.011.1-10.2-1100

Лист 3

Формат А4

https://zavodjbi.com/

https://zavodjbi.com/

Марка сваи	Поз.	Наименование	Кол.	Обозначение документа	Расход стали, кг
СНпр 50.30-ВрII		Поз. 1 по СНпр 50.20-ВрII			12,3
		Поз. 3...5 по СНпр 30.30-ВрII			
	2	Спираль СП11	1	1.011.1-10.2-1120	
	6	Бетон класса В25, м³	0,46		
СН50.30-АIV		Поз. 2,6 по СНпр 50.30-ВрII			22,3
		Поз. 3...5 по СНпр 30.30-ВрII			
	1	Ø10АIV, ℓ = 5250	4	без черт.	
СНк 50.30-К7		Поз. 2,6* по СНпр 50.30-ВрII			18,1
		Поз. 3...5 по СНпр 30.30-ВрII			
	1	Ø9К7, ℓ = 5250	4	без черт.	
СНпр 60.30-ВрII		Поз. 1 по СНпр 60.20-ВрII			13,2
		Поз. 3...5 по СНпр 30.30-ВрII			
	2	Спираль СП12	1	1.011.1-10.2-1120	
	6	Бетон класса В25, м³	0.55		
СН60.30-АIV		Поз. 2,6 по СНпр 60.30-ВрII			25,0
		Поз. 3...5 по СНпр 30.30-ВрII			
	1	Ø10АIV, ℓ = 6250	4	без черт.	
СНк 60.30-К7		Поз. 2,6* по СНпр 60.30-ВрII			20,1
		Поз. 3...5 по СНпр 30.30-ВрII			
	1	Ø9К7, ℓ = 6250	4	без черт.	
СНпр 70.30-ВрII		Поз. 3,4 по СНпр 30.30-ВрII			15,0
	1	Ø5ВрII, ℓ = 7250	4	без черт.	
	2	Спираль СП13	1	1.011.1-10.2-1120	
	5	Петля П4	2	1.011.1-10.2-1102	
	6	Бетон класса В25, м³	0,64		
СН70.30-АIV		Поз. 2,5,6 по СНпр 70.30-ВрII			28,7
		Поз. 3,4 по СНпр 30.30-ВрII			
	1	Ø10АIV, ℓ = 7250	4	без черт.	

Взам. инв. №

Подпись и дата

Инв. № подл. 18444

https://zavodjbi.com/

https://zavodjbi.com/

Марка сваи	Поз.	Наименование	Кол.	Обозначение документа	Расход стали кг
СНк70.30-К7		Поз. 2,5,6* по СНпр 70.30-ВрII			23,0
		Поз. 3,4 по СНпр 30.30-ВрII			
	1	Ø9К7, ℓ=7250	4	без черт.	
СНпр80.30-ВрII		Поз. 3,4 по СНпр 30.30-ВрII			16,1
		Поз. 5 по СНпр 70.30-ВрII			
	1	Ø5ВрII, ℓ=8250	4	без черт.	
	2	Спираль СП14	1	1.011.1-10.2-1120	
	7	Ø10АI, ℓ=250; 0,15кг	1	без черт.	
	6	Бетон класса В25, м³	0,73		
СН80-30-АIV		Поз. 2,6,7 по СНпр 80.30-ВрII			31,7
		Поз. 3,4 по СНпр 30.30-ВрII			
		Поз. 5 по СНпр 70.30-ВрII			
	1	Ø10АIV, ℓ=8250	4	без черт.	
СНк80.30-К7		Поз. 2,6*,7 по СНпр 80.30-ВрII			25,1
		Поз. 3,4 по СНпр 30.30-ВрII			
		Поз. 5 по СНпр 70.30-ВрII			
	1	Ø9К7, ℓ=8250	4	без черт.	
СНпр90.30-ВрII		Поз. 3,4 по СНпр 30.30-ВрII			22,4
		Поз. 5 по СНпр 70.30-ВрII			
		Поз. 7 по СНпр 80-30-ВрII			
	1	Ø5ВрII, ℓ=9250	8	без черт.	
	2	Спираль СП15	1	1.011.1-10.2-1120	
	6	Бетон класса В25, м3	0,82		
СН90.30-АIV		Поз. 2,6 по СНпр 90.30-ВрII			34,6
		Поз. 3,4 по СНпр 30.30-ВрII			
		Поз. 5 по СНпр 70.30-ВрII			
		Поз. 7 по СНпр 80.30-ВрII			
	1	Ø10АIV, ℓ=9250	4	без черт.	

Взам. инв. № | Подпись и дата | Инв. № подл. 18444

https://zavodjbi.com/

https://zavodjbi.com/

Марка сваи	Поз.	Наименование	Кол.	Обозначение документа	Расход стали кг
СНк 90.30-К7		Поз. 2,6* по СНпр 90.30-ВрII			27,3
		Поз. 3,4 по СНпр 30.30-ВрII			
		Поз. 5 по СНпр 70.30-ВрII			
		Поз. 7 по СНпр 80.30-ВрII			
	1	Ø9 К7, ℓ= 9250	4	без черт.	
СНпр 100.30-ВрII		Поз. 3,4 по СНпр 30.30-ВрII			25,0
		Поз. 7 по СНпр 80.30-ВрII			
	1	Ø5 ВрII, ℓ= 10250	8	без черт	
	2	Спираль СП16	1	1.011.1-10.2-1120	
	5	Петля П5	2	1.011.1-10.2-1102	
	6	Бетон класса В25, м³	0,91		
СН 100.30-АIV		Поз. 2,5,6 по СНпр 100.30-ВрII			38,5
		Поз. 3,4 по СНпр 30.30-ВрII			
		Поз. 7 по СНпр 80.30-ВрII			
	1	Ø10 АIV, ℓ= 10250	4	без черт.	
СНк 100.30-К7		Поз. 2,5,6* по СНпр 100.30-ВрII			30,4
		Поз. 3,4 по СНпр 300.30-ВрII			
		Поз. 7 по СНпр 80.30-ВрII			
	1	Ø9 К7, ℓ= 10250	4	без черт.	
СНпр 110.30-ВрII		Поз. 3,4 по СНпр 30.30-ВрII			26,6
		Поз. 5 по СНпр 100.30-ВрII			
		Поз. 7 по СНпр 80.30-ВрII			
	1	Ø5 ВрII, ℓ= 11250	8	без черт.	
	2	Спираль СП17	1	1.011.1-10.2-1120	
	6	Бетон класса В25, м³	1,00		
СН110.30-АIV		Поз. 2,6 по СНпр 110.30-ВрII			41,4
		Поз. 3,4 по СНпр 30.30-ВрII			
		Поз. 5 по СНпр 100.30-ВрII			
		Поз. 7 по СНпр 80.30-ВрII			
	1	Ø10 АIV, ℓ= 11250	4	без черт.	

Взам. инв. №

Подпись и дата

Инв. № подл. 18444

https://zavodjbi.com/

https://zavodjbi.com/

Марка сваи	Поз.	Наименование	Кол.	Обозначение документа	Расход стали, кг
СНк 110.30-К7		Поз. 2.6* по СНпр 110.30-ВрII			32,5
		Поз. 4 по СНпр 30.30-ВрII			
		Поз. 5 по СНпр 100.30-ВрII			
		Поз. 7 по СНпр 80.30-ВрII			
	1	Ø9К7, ℓ= 11250	4	без черт.	
СНпр 120.30-ВрII		Поз. 3,4 по СНпр 30.30-ВрII			35,1
		Поз. 5 по СНпр 100.30-ВрII			
		Поз. 7 по СНпр 80.30-ВрII			
	1	Ø5ВрII, ℓ= 12250	12	без черт	
	2	Спираль СП18	1	1.011.1-10.2-1120	
	6	Бетон класса В25, м³	1,09		
СН120.30-АV		Поз. 2,6 по СНпр 120.30-ВрII			44,2
		Поз. 3,4 по СНпр 30.30-ВрII			
		Поз. 5 по СНпр 100.30-ВрII			
		Поз. 7 по СНпр 80.30-ВрII			
	1	Ø10АV, ℓ= 12250	4	без черт.	
СНк 120.30-К7		Поз. 2,6* по СНпр 120.30-ВрII			34,6
		Поз. 3,4 по СНпр-30.30-ВрII			
		Поз. 5 по СНпр 100.30-ВрII			
		Поз. 7 по СНпр 80.30-ВрII			
	1	Ø9К7, ℓ= 12250	4	без черт.	
СНпр 130.30-ВрII		Поз. 3,4 по СНпр 30.30-ВрII			40,0
		Поз. 5 по СНпр 100.30-ВрII			
		Поз. 7 по СНпр 80.30-ВрII			
	1	Ø5ВрII, ℓ= 13250	12	без черт.	
	2	Спираль СП19	1	1.011.1-10.2-1120	
	6	Бетон класса В30, м³	1,18		

Инв. № подл.	Подпись и дата	Взам. инв. №
18444		

формат А4

https://zavodjbi.com/

https://zavodjbi.com/

Марка сваи	Поз.	Наименование	Кол.	Обозначение документа	Расход стали, кг
СН130.30-АV		Поз. 2.6 по СНпр 130.30-ВрII			49,9
		Поз. 3,4 по СНпр 30.30-ВрII			
		Поз. 5 по СНпр 100.30-ВрII			
		Поз. 7 по СНпр 80.30-ВрII			
	1	Ø10 АV, ℓ= 13250	4	без черт.	
СНк130.30-К7		Поз. 2,6 по СНпр 130.30-ВрII			39,3
		Поз. 3,4 по СНпр 30.30-ВрII			
		Поз. 5 по СНпр 100.30-ВрII			
		Поз. 7 по СНпр 80.30-ВрII			
	1	Ø9 К7, ℓ= 13250	4	без черт.	
СНпр140.30-ВрII		Поз. 3,4 по СНпр 30.30-ВрII			51,6
		Поз. 7 по СНпр 80.30-ВрII			
	1	Ø5 ВрII, ℓ= 14250	16	без черт.	
	2	Спираль СП20	1	1.011.1-10.2-1120	
	5	Петля П6	2	1.011.1-10.2-1102	
	6	Бетон класса В30, м³	1,27		
СН140.30-АV		Поз. 2,5,6 по СНпр 140.30-ВрII			54,0
		Поз. 3,4 по СНпр 30.30-ВрII			
		Поз. 7 по СНпр 80.30-ВрII			
	1	Ø10 АV, ℓ= 14250	4	без черт.	
СНк140.30-К7		Поз. 2,5,6 по СНпр 140.30-ВрII			42,7
		Поз. 3,4 по СНпр 30.30-ВрII			
		Поз. 7 по СНпр 80.30-ВрII			
	1	Ø9 К7, ℓ= 14250	4	без черт.	
СНпр150.30-ВрII		Поз. 3,4 по СНпр 30.30-ВрII			63,6
		Поз. 5 по СНпр 140.30-ВрII			
		Поз. 7 по СНпр 80.30-ВрII			
	1	Ø5 ВрII, ℓ= 15250	20	без черт.	
	2	Спираль СП21	1	1.011.1-10.2-1120	
	6	Бетон класса В30, м³	1,36		

Инв. № подл. 18444 | Подпись и дата | Взам. инв. №

формат А4

https://zavodjbi.com/

https://zavodjbi.com/

Марка сваи	Поз.	Наименование	Кол.	Обозначение документа	Расход стали, кг
СН150.30-АIV		Поз. 2,6 по СНпр 150.30-ВрII			73,8
		Поз. 3,4 по СНпр 30.30-ВрII			
		Поз. 5 по СНпр 140.30-ВрII			
		Поз. 7 по СНпр 80.30-ВрII			
	1	Ø12АIV, ℓ= 15250	4	без черт.	
СНк150.30-К7		Поз. 2,6 по СНпр 150.30-ВрII			64,4
		Поз. 3,4 по СНпр 30.30-ВрII			
		Поз. 5 по СНпр 140.30-ВрII			
		Поз. 7 по СНпр 80.30-ВрII			
	1	Ø12К7, ℓ= 15250	4	без черт.	
СНпр40.35-ВрII		Поз. 1 по СНпр 40.20-ВрII			14,0
	2	Спираль СП22	1	1.011.1-10.2-1130	
	3	Каркас КП№4	1	1.011.1-10.2-1150	
	4	Сетка С35	10	1.011.1-10.2-1101	
	5	Петля П7	2	1.011.1-10.2-1102	
	6	Бетон класса В25, м³	0,50		
СН40.35-АIV		Поз. 1 по СН40.30-АIV			22,1
		Поз. 2...6 по СНпр 40.35-ВрII			
СНк40.35-К7		Поз. 1 по СНк 40.30-К7			18,7
		Поз. 2...6* по СНпр 40.35-ВрII			
СНпр50.35-ВрII		Поз. 1 по СНпр 50.20-ВрII			15,1
		Поз. 3...5 по СНпр 40.35-ВрII			
	2	Спираль СП23	1	1.011.1-10.2-1130	
	6	Бетон класса В25, м³	0,62		
СН50.35-АIV		Поз. 1 по СН50.30-АIV			25,1
		Поз. 2,6 по СНпр 50.35-ВрII			
		Поз. 3...5 по СНпр 40.35-ВрII			
СНк50.35-К7		Поз. 1 по СНк 50.30-К7			20,9
		Поз. 2,6* по СНпр 50.35-ВрII			
		Поз. 3...5 по СНпр 40.35-ВрII			

Взам. инв. №

Подпись и дата

Инв. № подл. 18444

Формат 4

https://zavodjbi.com/

https://zavodjbi.com/

Марка сваи	Поз.	Наименование	Кол.	Обозначение документа	Расход стали, кг
СНпр 60.35-ВрII		Поз. 1 по СНпр 60.20-ВрII			16,2
		Поз. 3...5 по СНпр 40.35-ВрII			
	2	Спираль СП24	1	1.011.1-10.2-1130	
	6	Бетон класса В25, м³	0,74		
СН 60.35-АIV		Поз. 1 по СН 60.30-АIV			28,0
		Поз. 2,6 по СНпр 60.35-ВрII			
		Поз. 3...5 по СНпр 40.35-ВрII			
СНк 60.35-К7		Поз. 1 по СНк 60.30-К7			23,1
		Поз. 2,6* по СНпр 60.35-ВрII			
		Поз. 3...5 по СНпр 40.35-ВрII			
СНпр 70.35-ВрII		Поз. 1 по СНпр 70.30-ВрII			17,5
		Поз. 3...5 по СНпр 40.35-ВрII			
	2	Спираль СП 25	1	1.011.1-10.2-1130	
	6	Бетон класса В 25, м³	0,87		
СН 70.35-АIV		Поз. 1 по СН 70.30-АIV			31,2
		Поз. 2,6 по СНпр 70.35-ВрII			
		Поз. 3...5 по СНпр 40.35-ВрII			
СНк 70.35-К7		Поз. 1 по СНк 70.30-К7			25,5
		Поз. 2,6* по СНпр 70.35-ВрII			
		Поз. 3...5 по СНпр 40.35-ВрII			
СНпр 80.35-ВрII		Поз. 1,7 по СНпр 80.30-ВрII			19,4
		Поз. 3,4 по СНпр 40.35-ВрII			
	2	Спираль СП26	1	1.011.1-10.2-1130	
	5	Петля П8	2	1.011.1-10.2-1102	
	6	Бетон класса В25, м³	1,00		
СН 80.35-АIV		Поз. 1 по СН 80.30-АIV			35,1
		Поз. 2,5,6 по СНпр 80.35-ВрII			
		Поз. 3,4 по СНпр 40.35-ВрII			
		Поз. 7 по СНпр 80.30-ВрII			

Взам. инв. №

Подпись и дата

Инв. № подл. 18444

https://zavodjbi.com/

https://zavodjbi.com/

Марка сваи	Поз.	Наименование	Кол.	Обозначение документа	Расход стали, кг
СНк 80.35-К7		Поз.1 по СНк 80.30-К7			28,5
		Поз. 2,5,6* по СНпр 80.35-ВрII			
		Поз. 3,4 по СНпр 40.35-ВрII			
		Поз. 7 по СНпр 80.30-ВрII			
СНпр 90.35-ВрII		Поз. 1 по СНпр 90.30-ВрII			25,9
		Поз. 3,4 по СНпр 40.35-ВрII			
		Поз. 5 по СНпр 80.35-ВрII			
		Поз. 7 по СНпр 80.30-ВрII			
	2	Спираль СП27	1	1.011.1-10.2-1130	
	6	Бетон класса В25, м³	1,12		
СН 90.35-АIV		Поз.1 по СН 90.30-АIV			38,1
		Поз. 2,6 по СНпр 90.35-ВрII			
		Поз. 3,4 по СНпр 40.35-ВрII			
		Поз. 5 по СНпр 80.35-ВрII			
		Поз. 7 по СНпр 80.30-ВрII			
СНк 90,35-К7		Поз.1 по СНк 90.30-К7			30,8
		Поз. 2,6* по СНпр 90.35-ВрII			
		Поз. 3,4 по СНпр 40.35-ВрII			
		Поз. 5 по СНпр 80.35-ВрII			
		Поз. 7 по СНпр 80.30-ВрII			
СНпр 100.35-ВрII		Поз. 1 по СНпр 100.30-ВрII			28,8
		Поз. 3,4 по СНпр 40.35-ВрII			
		Поз. 7 по СНпр 80.30-ВрII			
	2	Спираль СП28	1	1.011.1-10.2-1130	
	5	Петля П9	2	1.011.1-10.2-1102	
	6	Бетон класса В25, м³	1,24		
СН 100.35-АIV		Поз. 1 по СН 100.30-АIV			42,3
		Поз. 2,5,6 по СНпр 100.35-ВрII			
		Поз. 3,4 по СНпр 40.35-ВрII			
		Поз. 7 по СНпр 80.30-ВрII			

Взам. инв. № | Подпись и дата | Инв. № подл. 18441

формат А4

https://zavodjbi.com/

https://zavodjbi.com/

Марка сваи	Поз.	Наименование	Кол.	Обозначение документа	Расход стали, кг
СНк 100.35-К7		Поз. 1 по СНк 100.30-К7			34,2
		Поз. 2,5,6* по СНпр 100.35-Вр II			
		Поз. 3,4 по СНпр 40.35-Вр II			
		Поз. 7 по СНпр 80.30-Вр II			
СНпр 110.35-Вр II		Поз. 1 по СНпр 110.30-Вр II			30,5
		Поз. 3,4 по СНпр 40.35-Вр II			
		Поз. 5 по СНпр 100.35-Вр II			
		Поз. 7 по СНпр 80.30-Вр II			
	2	Спираль СП29	1	1.011.1-10.2-1130	
	6	Бетон класса В25, м³	1,37		
СН 110.35-А IV		Поз. 1 по СН 110.30-А IV			45,3
		Поз. 2,6 по СНпр 110.35-Вр II			
		Поз. 3,4 по СНпр 40.35-Вр II			
		Поз. 5 по СНпр 100.35-Вр II			
		Поз. 7 по СНпр 80.30-Вр II			
СНк 110.35-К7		Поз. 1 по СНк 110.30-К7			36,4
		Поз. 2,6* по СНпр 110.35-Вр II			
		Поз. 3,4 по СНпр 40.35-Вр II			
		Поз. 5 по СНпр 100.35-Вр II			
		Поз. 7 по СНпр 80.30-Вр II			
СНпр 120.35-Вр II		Поз. 1 по СНпр 120.30-Вр II			39,1
		Поз. 3,4 по СНпр 40.35-Вр II			
		Поз. 5 по СНпр 100.35-Вр II			
		Поз. 7 по СНпр 80.30-Вр II			
	2	Спираль СП30	1	1.011.1-10.2-1130	
	6	Бетон класса В25, м³	1,49		

Взам. инв.№ | Подпись и дата | Инв.№ подл. 18444

формат А4

https://zavodjbi.com/

https://zavodjbi.com/

Марка сваи	Поз.	Наименование	Кол.	Обозначение документа	Расход стали, кг
СН120.35-АV		Поз. 1 по СН 120.30-АV			48,2
		Поз. 2,6 по СНпр 120.35-ВрII			
		Поз. 3,4 по СНпр 40.35-ВрII			
		Поз. 5 по СНпр 100.35-ВрII			
		Поз. 7 по СНпр 80.30-ВрII			
СНк 120.35-К7		Поз. 1 по СНк 120.30-К7			38,6
		Поз. 2,6* по СНпр 120.35-ВрII			
		Поз. 3,4 по СНпр 40.35-ВрII			
		Поз. 5 по СНпр 100.35-ВрII			
		Поз. 7 по СНпр 80.30-ВрII			
СНпр 130.35-ВрII		Поз. 1 по СНпр 130.30-ВрII			45,8
		Поз. 3,4 по СНпр 40.35-ВрII			
		Поз. 7 по СНпр 80.30-ВрII			
	2	Спираль СП31	1	1.011.1-10.2-1130	
	5	Петля П10	2	1.011.1-10.2-1102	
	6	Бетон класса В30, м3	1,61		
СН130.35-АV		Поз. 1 по СН 130.30-АV			55,7
		Поз. 2,5,6 по СНпр 130.35-ВрII			
		Поз. 3,4 по СНпр 40.35-ВрII			
		Поз. 7 по СНпр 80.30-ВрII			
СНк 130.35-К7		Поз. 1 по СНк 130.30-К7			45,1
		Поз. 2,5,6 по СНпр 130.35-ВрII			
		Поз. 3,4 по СНпр 40-35-ВрII			
		Поз. 7 по СНпр 80.30-ВрII			
СНпр 140.35-ВрII		Поз. 1 по СНпр 140.30-ВрII			56,6
		Поз. 3,4 по СНпр 40.35-ВрII			
		Поз. 5 по СНпр 130.35-ВрII			
		Поз. 7 по СНпр 80.30-ВрII			
	2	Спираль СП32	1	1.011.1-10.2-1130	
	6	Бетон класса В30, м3	1,73		

Взам. инв. № | Подпись и дата | Инв. № подл. 18444

формат А4

110036 49

https://zavodjbi.com/

https://zavodjbi.com/

Марка сваи	Поз.	Наименование	Кол.	Обозначение документа	Расход стали, кг
СН140.35-АV		Поз. 2,6 по СНпр140.35-ВрII			74,6
		Поз. 3,4 по СНпр 40.35-ВрII			
		Поз. 5 по СНпр 130.35-ВрII			
		Поз. 7 по СНпр 80.30-ВрII			
	1	Ø12 АV, ℓ= 14250	4	без черт.	
СНк 140.35-К7		Поз. 1 по СНк 140.30-К7			47,7
		Поз. 2,6 по СНпр 140.35-ВрII			
		Поз. 3,4 по СНпр 40.35-ВрII			
		Поз. 5 по СНпр 130.35-ВрII			
		Поз. 7 по СНпр 80.30-ВрII			
СНпр 150.35-ВрII		Поз. 1 по СНпр 150.30-ВрII			68,7
		Поз. 3,4 по СНпр 40.35-ВрII			
		Поз. 5 по СНпр 130.35-ВрII			
		Поз. 7 по СНпр 80.30-ВрII			
	2	Спираль СП33	1	1.011.1-10.2-1130	
	6	Бетон класса В30, м³	1,86		
СН150.35-АV		Поз. 1 по СН150.30-АV			78,9
		Поз. 2,6 по СНпр 150.35-ВрII			
		Поз. 3,4 по СНпр 40.35-ВрII			
		Поз. 5 по СНпр 130.35-ВрII			
		Поз. 7 по СНпр 80.30-ВрII			
СНк 150.35-К7		Поз. 1 по СНк 150.30-К7			69,5
		Поз. 2,6 по СНпр 150.35-ВрII			
		Поз. 3,4 по СНпр 40.35-ВрII			
		Поз. 5 по СНпр 130.35-ВрII			
		Поз. 7 по СНпр 80.30-ВрII			

Инв. № подл. 18444 | Подпись и дата | Взам. инв. №

формат А4

ЗАВОД ЖБИ

https://zavodjbi.com/

https://zavodjbi.com/

Марка сваи	Поз.	Наименование	Кол.	Обозначение документа	Расход стали, кг
СН160.35-АV		Поз. 3,4 по СНпр 40.35-ВрII			103,9
		Поз. 5 по СНпр 130.35-ВрII			
		Поз. 7 по СНпр 80.30-ВрII			
	1	Ø14 АV, ℓ= 16250	4	без черт.	
	2	Спираль СП 34	1	1.011.1-10.2-1130	
	6	Бетон класса В30, м³	1,98		
СНк160.35-К7		Поз. 2,6 по СН 160.35-АV			96,7
		Поз. 3,4 по СНпр 40.35-ВрII			
		Поз. 5 по СНпр 130.35-ВрII			
		Поз. 7 по СНпр 80.30-ВрII			
	1	Ø15 К7, ℓ= 16250	4	без черт.	
СН170.35-АV		Поз. 3,4 по СНпр 40.35-ВрII			136,6
		Поз. 7 по СНпр 80.30-ВрII			
	1	Ø16 АV, ℓ= 17250	4	без черт.	
	2	Спираль СП 36	1	1.011.1-10.2-1130	
	5	Петля П11	2	1.011.1-10.2-1102	
	6	Бетон класса В30, м³	2,12		
СНк170.35-К7		Поз. 2,5,6 по СН170.35-АV			103,4
		Поз. 3,4 по СНпр 40.35-ВрII			
		Поз. 7 по СНпр 80.30-ВрII			
	1	Ø15 К7, ℓ=17250	4	без черт.	
СН180.35-АV		Поз. 3,4 по СНпр 40.35-ВрII			143,8
		Поз. 5 по СН170.35-АV			
		Поз. 7 по СНпр 80.30-ВрII			
	1	Ø16 АV, ℓ= 18250	4	без черт.	
	2	Спираль СП36	1	1.011.1-10.2-1130	
	6	Бетон класса В30, м³	2,23		

Инв. № подл. 18444 | Подпись и дата | Взам. инв. №

https://zavodjbi.com/

https://zavodjbi.com/

Марка сваи	Поз.	Наименование	Кол.	Обозначение документа	Расход стали, кг
СНк 180.35-К7		Поз. 2,6 по СН 180.35-АV			135,8
		Поз. 3,4 по СНпр 40.35-ВрII			
		Поз. 5 по СН 170.35-АV			
		Поз. 7 по СНпр 80.30-ВрII			
	1	Ø12К7, ℓ= 18250	8	без черт.	
СН 190.35-АV		Поз. 3,4 по СНпр 40.35-ВрII			151,1
		Поз. 5 по СН 170.35-АV			
		Поз. 7 по СНпр 80.30-ВрII			
	1	Ø16 АV, ℓ= 19250	4	без черт.	
	2	Спираль СП37	1	1.011.1-10.2-1130	
	6	Бетон класса В30, м³	2,35		
СНк 190.35-К7		Поз. 2,6 по СН 190.35-АV			198,3
		Поз. 3,4 по СНпр 40.35-ВрII			
		Поз. 5 по СН 170.35-АV			
		Поз. 7 по СНпр 80.30-ВрII			
	1	Ø15К7, ℓ= 19250	8	без черт.	
СН 200.35-АV		Поз. 3,4 по СНпр 40.35-ВрII			192,4
		Поз. 5 по СН 170.35-АV			
		Поз. 7 по СНпр 80.30-ВрII			
	1	Ø18 АV, ℓ = 20250	4	без черт.	
	2	Спираль СП38	1	1.011.1-10.2-1130	
	6	Бетон класса В30, м³	2,47		
СНк 200.35-К7		Поз. 2,6 по СН 200.35-АV			208,0
		Поз. 3,4 по СНпр 40.35-ВрII			
		Поз. 5 по СН 170.35-АV			
		Поз. 7 по СНпр 80.30-ВрII			
	1	Ø15К7, ℓ= 20250	8	без черт.	

Взам. инв. №

Подпись и дата

Инв. № подл. 18444

формат А4

https://zavodjbi.com/

https://zavodjbi.com/

Марка сваи	Поз.	Наименование	Кол.	Обозначение документа	Расход стали, кг
СНпр40.40-ВрII		Поз.1 по СНпр 40.20-ВрII			17,3
	2	Спираль СП39	1	1.011.1-10.2-1140	
	3	Каркас КП05	1	1.011.1-10.2-1150	
	4	Сетка С40	10	1.011.1-10.2-1101	
	5	Петля П12	2	1.011.1-10.2-1102	
	6	Бетон класса В25, $м^3$	0,66		
СН40.40-АIV		Поз.1 по СН40.30-АIV			25,4
		Поз.2...6 по СНпр40.40-ВрII			
СНк40.40-К7		Поз.1 по СНк40.30-К7			22,0
		Поз.2...6* по СНпр40.40-ВрII			
СНпр 50.40-ВрII		Поз.1 по СНпр50.20-ВрII			18,5
		Поз.3...5 по СНпр40.40-ВрII			
	2	Спираль СП40	1	1.011.1-10.2-1140	
	6	Бетон класса В25, $м^3$	0,82		
СН50.40-АIV		Поз.1 по СН50.30-АIV			28,5
		Поз.2,6 по СНпр 50.40-ВрII			
		Поз.3...5 по СНпр40.40-ВрII			
СНк 50.40-К7		Поз.1 по СНк 50.30-К7			24,3
		Поз.2,6* по СНпр 50.40-ВрII			
		Поз.3...5 по СНпр40.40-ВрII			
СНпр 60.40-ВрII		Поз.1 по СНпр60.20-ВрII			19,7
		Поз.3...5 по СНпр40.40-ВрII			
	2	Спираль СП41	1	1.011.1-10.2-1140	
	6	Бетон класса В25, $м^3$	0,98		
СН60.40-АIV		Поз.1 по СН60.30-АIV			31,5
		Поз.2,6 по СНпр60.40-ВрII			
		Поз.3...5 по СНпр40.40-ВрII			
СНк60.40-К7		Поз.1 по СНк 60.30-К7			26,6
		Поз.2,6* по СНпр60.40-ВрII			
		Поз.3...5 по СНпр40.40-ВрII			

Взам.инв.№ | Подпись и дата | Инв.№подл. 18444

Формат А4

https://zavodjbi.com/

https://zavodjbi.com/

Марка сваи	Поз.	Наименование	Кол.	Обозначение документа	Расход стали, кг
СНпр 70.40-ВрII		Поз. 1 по СНпр 70.30-ВрII			22,1
		Поз. 3,4 по СНпр 40.40-ВрII			
	2	Спираль СП 42	1	1.011.1-10.2-1140	
	5	Петля П 13	2	1.011.1-10.2-1102	
	6	Бетон класса В25, $м^3$	1,14		
СН 70.40-АIV		Поз. 1 по СН 70.30-АIV			35,8
		Поз. 2,5,6 по СНпр 70.40-ВрII			
		Поз. 3,4 по СНпр 40.40-ВрII			
СНк 70.40-К7		Поз. 1 по СНк 70.30-К7			30,1
		Поз. 2,5,6* по СНпр 70.40-ВрII			
		Поз. 3,4 по СНпр 40.40-ВрII			
СНпр 80.40-ВрII		Поз. 1,7 по СНпр 80.30-ВрII			23,5
		Поз. 3,4 по СНпр 40.40-ВрII			
		Поз. 5 по СНпр 70.40-ВрII			
	2	Спираль СП 43	1	1.011.1-10.2-1140	
	6	Бетон класса В25, $м^3$	1,30		
СН 80.40-АIV		Поз. 1 по СН 80.30-АIV			39,1
		Поз. 2,6 по СНпр 80.40-ВрII			
		Поз. 5 по СНпр 70.40-ВрII			
		Поз. 3,4 по СНпр 40.40-ВрII			
		Поз. 7 по СНпр 80.30-ВрII			
СНк 80.40-К7		Поз. 1 по СНк 80.30-К7			32,5
		Поз. 2,6* по СНпр 80.40-ВрII			
		Поз. 5 по СНпр 70.40-ВрII			
		Поз. 3,4 по СНпр 40.40-ВрII			
		Поз. 7 по СНпр 80.30-ВрII			

Взам. инв. №

Подпись и дата

Инв. № подл. 18444

формат А4

https://zavodjbi.com/

https://zavodjbi.com/

Марка сваи	Поз.	Наименование	Кол.	Обозначение документа	Расход стали кг
СНпр 90.40-ВрII		Поз. 1 по СНпр 90.30-ВрII			31,1
		Поз. 3,4 по СНпр 40.40-ВрII			
		Поз. 7 по СНпр 80.30-ВрII			
	2	Спираль СП44	1	1.011.1-10.2-1140	
	5	Петля П14	2	1.011.1-10.2-1102	
	6	Бетон класса В25, м³	1,46		
ОН90.40-АIV		Поз. 1 по СН 90.30-АIV			43,3
		Поз. 2,5,6 по СНпр 90.40-ВрII			
		Поз. 3,4 по СНпр 40.40-ВрII			
		Поз. 7 по СНпр 80.30-ВрII			
СНк 90.40-К7		Поз. 1 по СНк 90.30-К7			36,0
		Поз. 2,5,6* по СНпр 90.40-ВрII			
		Поз. 3,4 по СНпр 40.40-ВрII			
		Поз. 7 по СНпр 80.30-ВрII			
СНпр 100.40-ВрII		Поз. 1 по СНпр 100.30-ВрII			33,1
		Поз. 3,4 по СНпр 40.40-ВрII			
		Поз. 5 по СНпр 90.40-ВрII			
		Поз. 7 по СНпр 80.30-ВрII			
	2	Спираль СП 45	1	1.011.1-10.2-1140	
	6	Бетон класса В25, м3	1,62		
СН 100.40-АIV		Поз. 1 по СН 100.30-АIV			46,6
		Поз. 2,6 по СНпр 100.40-ВрII			
		Поз. 3,4 по СНпр 40.40-ВрII			
		Поз. 5 по СНпр 90.40-ВрII			
		Поз. 7 по СНпр 80.30-ВрII			
СНк 100.40-К7		Поз. 1 по СНк 100.30-К7			38,5
		Поз. 2 по СНпр 100.40-ВрII			
		Поз. 3,4 по СНпр 40.40-ВрII			
		Поз. 5 по СНпр 90.40-ВрII			
		Поз. 7 по СНпр 80.30-ВрII			
	6	Бетон класса В30, м3	1,62		

Взам. инв. №

Подпись и дата

Инв. № подл. 18444

формат А4

ЗАВОД ЖБИ

https://zavodjbi.com/

https://zavodjbi.com/

Марка сваи	Поз.	Наименование	Кол.	Обозначение документа	Расход стали, кг
СНпр 110.40-ВрII		Поз. 1 по СНпр 110.30-ВрII			34,9
		Поз. 3,4 по СНпр 40.40-ВрII			
		Поз. 5 по СНпр 90.40-ВрII			
		Поз. 7 по СНпр 80.30-ВрII			
	2	Спираль СП 46	1	1.011.1-10.2-1140	
	6	Бетон класса В25, $м^3$	1,78		
СН 110.40-АIV		Поз. 1 по СН 110.30-АIV			49,7
		Поз. 2,6 по СНпр 110.40-ВрII			
		Поз. 3,4 по СНпр 40.40-ВрII			
		Поз. 5 по СНпр 90.40-ВрII			
		Поз. 7 по СНпр 80.30-ВрII			
$СН_к$ 110.40-К7		Поз. 1 по $СН_к$ 110.30-К7			40,8
		Поз. 2 по СНпр 110.40-ВрII			
		Поз. 3,4 по СНпр 40.40-ВрII			
		Поз. 5 по СНпр 90.40-ВрII			
		Поз. 7 по СНпр 80.30-ВрII			
	6	Бетон класса В30, $м^3$	1,78		
СНпр 120.40-ВрII		Поз. 1 по СНпр 120.30-ВрII			43,6
		Поз. 3,4 по СНпр 40.40-ВрII			
		Поз. 5 по СНпр 90.40-ВрII			
		Поз. 7 по СНпр 80.30-ВрII			
	2	Спираль СП 47	1	1.011.1-10.2-1140	
	6	Бетон класса В25, $м^3$	1,94		
СН 120.40-АV		Поз. 1 по СН 120.30-АV			52,7
		Поз. 2,6 по СНпр 120.40-ВрII			
		Поз. 3,4 по СНпр 40.40-ВрII			
		Поз. 5 по СНпр 90.40-ВрII			
		Поз. 7 по СНпр 80.30-ВрII			

Взам. инв. №

Подпись и дата

Инв. № подл. 18444

формат А4

https://zavodjbi.com/

https://zavodjbi.com/

Марка сваи	Поз.	Наименование	Кол.	Обозначение документа	Расход стали, кг
СНк 120.40-К7		Поз. 1 по СНк 120.30-К7			43,1
		Поз. 2 по СНпр 120.40-ВрII			
		Поз. 3,4 по СНпр 40.40-ВрII			
		Поз. 5 по СНпр 90.40-ВрII			
		Поз. 7 по СНпр 80.30-ВрII			
	6	Бетон класса В30, $м^3$	1,94		
СНпр 130.40-ВрII		Поз. 1 по СНпр 130.30-ВрII			51,2
		Поз. 3,4 по СНпр 40.40-ВрII			
		Поз. 7 по СНпр 80.30-ВрII			
	2	Спираль СП48	1	1.011.1-10.2-1140	
	5	Петля П15	2	1.011.1-10.2-1102	
	6	Бетон класса В30, $м^3$	2,10		
СН130.40-АIV		Поз 2,5,6 по СНпр 130.40-ВрII			75,4
		Поз. 3,4 по СНпр 40.40-ВрII			
		Поз. 7 по СНпр 80.30-ВрII			
	1	Ø12 АIV, ℓ=13250	4	без черт.	
СНк 130.40-К7		Поз. 1 по СНк 130.30-К7			50,5
		Поз. 3,4 по СНпр 40.40-ВрII			
		Поз. 2,5,6 по СНпр 130.40-ВрII			
		Поз. 7 по СНпр 80.30-ВрII			
СНпр 140.40-ВрII		Поз. 1 по СНпр 140.30-ВрII			62,1
		Поз. 3,4 по СНпр 40.40-ВрII			
		Поз. 5 по СНпр 130.40-ВрII			
		Поз. 7 по СНпр 80.30-ВрII			
	2	Спираль СП49	1	1.011.1-10.2-1140	
	6	Бетон класса В30, $м^3$	2,26		

Инв. № подл. 18444 | Подпись и дата | Взам. инв. №

формат А4

https://zavodjbi.com/

https://zavodjbi.com/

Марка сваи	Поз.	Наименование	Кол.	Обозначение документа	Расход стали, кг
СН140.40-АV		Поз.1 по СН140.35-АV			80,1
		Поз.2,6 по СНпр140.40-ВрII			
		Поз.3,4 по СНпр40.40-ВрII			
		Поз.5 по СНпр130.40-ВрII			
		Поз.7 по СНпр80.30-ВрII			
СНк140.40-К7		Поз.1 по СНк140.30-К7			53,2
		Поз.2,6 по СНпр140.40-ВрII			
		Поз.3,4 по СНпр40.40-ВрII			
		Поз.5 по СНпр130.40-ВрII			
		Поз.7 по СНпр80.30-ВрII			
СНпр150.40-ВрII		Поз.1 по СНпр150.30-ВрII			74,3
		Поз.3,4 по СНпр40.40-ВрII			
		Поз.5 по СНпр130.40-ВрII			
		Поз.7 по СНпр80.30-ВрII			
	2	Спираль СП50	1	1.011.1-10.2-1140	
	6	Бетон класса В30, м3	2,42		
СН150.40-АIV		Поз.2,6 по СНпр150.40-ВрII			103,9
		Поз.3,4 по СНпр40.40-ВрII			
		Поз.5 по СНпр130.40-ВрII			
		Поз.7 по СНпр80.30-ВрII			
	1	Ø14 АIV, ℓ=15250	4	без черт.	
СНк150.40-К7		Поз.1 по СНк150.30-К7			75,1
		Поз.2,6 по СНпр150.40-ВрII			
		Поз.3,4 по СНпр40.40-ВрII			
		Поз.5 по СНпр130.40-ВрII			
		Поз.7 по СНпр80.30-ВрII			

Взам. инв. №

Подпись и дата

Инв. № подл. 18444

формат А4

https://zavodjbi.com/

https://zavodjbi.com/

Марка сваи	Поз.	Наименование	Кол.	Обозначение документа	Расход стали, кг
СН160.40-АV		Поз. 1 по СН160.35-АV			111,3
		Поз. 3,4 по СНпр 40.40-ВрII			
		Поз. 7 по СНпр 80.30-ВрII			
	2	Спираль СП51	1	1.011.1-10.2-1140	
	5	Петля П16	2	1.011.1-10.2-1102	
	6	Бетон класса В30, м³	2,58		
СНк160.40-К7		Поз. 1 по СНк 160.35-К7			104,1
		Поз. 2,5,6 по СН160.40-АV			
		Поз. 3,4 по СНпр 40.40-ВрII			
		Поз. 7 по СНпр 80.30-ВрII			
СН170.40-АV		Поз. 1 по СН170.35-АV			142,7
		Поз. 3,4 по СНпр 40.40-ВрII			
		Поз. 5 по СН160.40-АV			
		Поз. 7 по СНпр 80.30-ВрII			
	2	Спираль СП52	1	1.011.1-10.2-1140	
	6	Бетон класса В30, м³	2,74		
СНк170.40-К7		Поз. 1 по СНк 170.35-К7			109,5
		Поз. 2,6 по СН170.40-АV			
		Поз. 3,4 по СНпр 40.40-ВрII			
		Поз. 5 по СН160.40-АV			
		Поз. 7 по СНпр 80.30-ВрII			
СН180.40-АV		Поз. 1 по СН180.35-АV			150,1
		Поз. 3,4 по СНпр 40.40-ВрII			
		Поз. 5 по СН160.40-АV			
		Поз. 7 по СНпр 80.30-ВрII			
	2	Спираль СП53	1	1.011.1-10.2-1140	
	6	Бетон класса В30, м³	2,90		

Взам. инв№ | Подпись и дата | Инв. № подл. 18444

https://zavodjbi.com/

https://zavodjbi.com/

Марка свай	Поз.	Наименование	Кол.	Обозначение документа	Расход стали, кг
СНк 180.40-К7		Поз. 1 по СНк 180.35-К7			142,1
		Поз. 2,6 по СН 180.40-АV			
		Поз. 3,4 по СНпр 40.40-ВрII			
		Поз. 5 по СН 160.40-АV			
		Поз. 7 по СНпр 80.30-ВрII			
СН190.40-АV		Поз. 3,4 по СНпр 40.40-ВрII			192,0
		Поз. 7 по СНпр 80.30-ВрII			
	1	Ø18 АV, ℓ= 19250	4	без черт.	
	2	Спираль СП 54	1	1.011.1-10.2-1140	
	5	Петля П17	2	1.011.1-10.2-1102	
	6	Бетон класса В30, м³	3,06		
СНк 190.40-К7		Поз. 1 по СНк 190.35-К7			207,2
		Поз. 2,5,6 по СН190.40-АV			
		Поз. 3,4 по СНпр40.40-ВрII			
		Поз. 7 по СНпр 80.30-ВрII			
СН 200.40-АV		Поз. 1 по СН 200.35-АV			201,4
		Поз. 3,4 по СНпр 40.40-ВрII			
		Поз. 5 по СН 190.40-АV			
		Поз. 7 по СНпр 80.30-ВрII			
	2	Спираль СП 55	1	1.011.1-10.2-1140	
	6	Бетон класса В30, м³	3,22		
СНк 200.40-К7		Поз. 1 по СНк 200.35-К7			217,0
		Поз. 2,6 по СН 200.40-АV			
		Поз. 3,4 по СНпр 40.40-ВрII			
		Поз. 5 по СН190.40-АV			
		Поз. 7 по СНпр 80.30-ВрII			

Опалубочный чертеж см. 1.011.1-1000 ФЧ

Арматура: класса ВрII по ГОСТ 7348-81; класса К-7 по ГОСТ 13840-68; класса АI, АIV и АV по ГОСТ 5781-82.

* Класс бетона В30

Взам. инв. №

Подпись и дата

Инв. № подл. 18444

формат А4

https://zavodjbi.com/

https://zavodjbi.com/

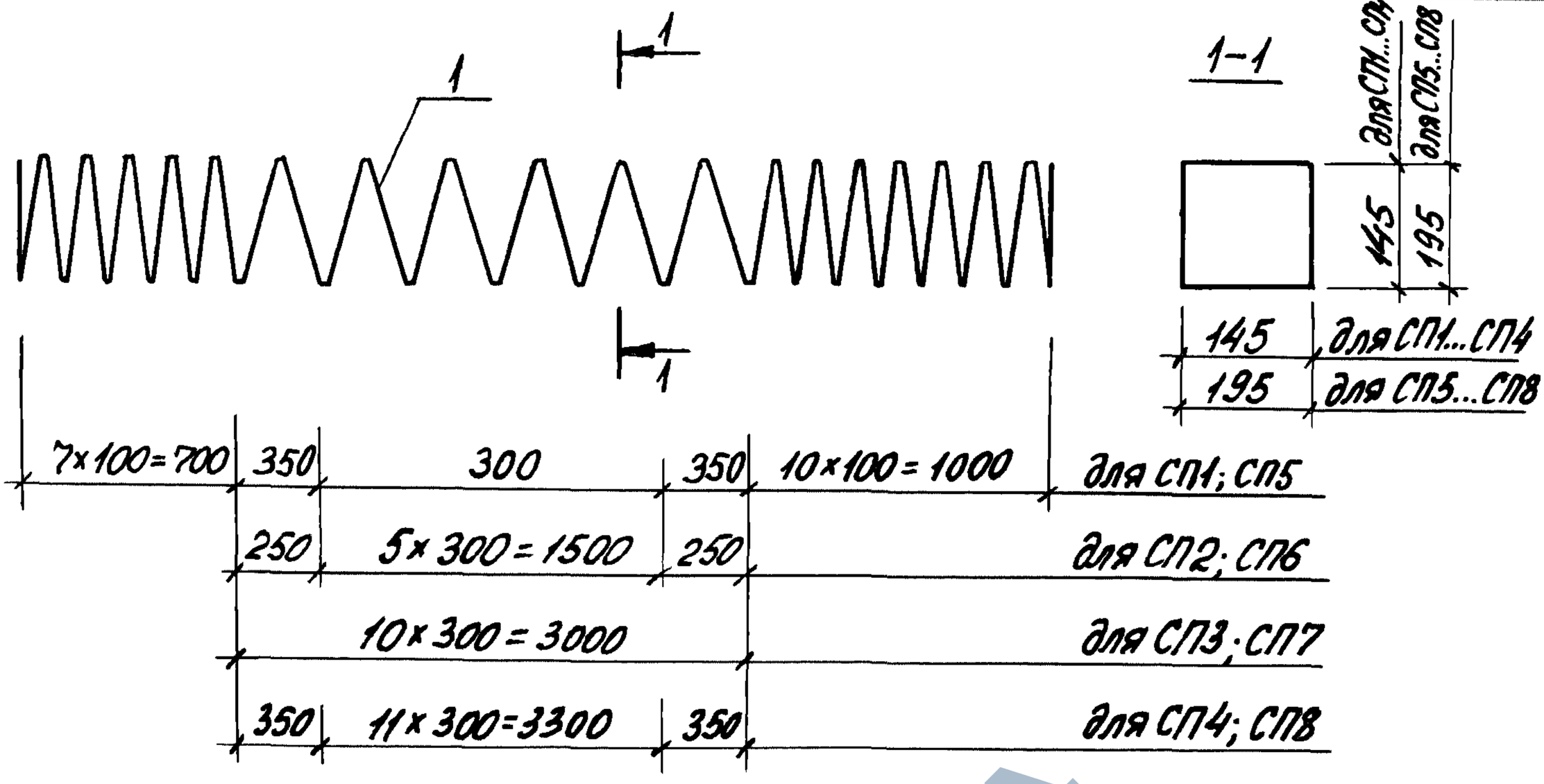

Марка спирали	Поз.	Наименование	Кол.	Масса ед., кг	Масса спирали, кг
СП1	1	Ø 5 ВрI, ℓ= 13200	1	1,9	1,9
СП2	1	ℓ=15800	1	2,3	2,3
СП3	1	ℓ= 17760	1	2,6	2,6
СП4	1	ℓ=19720	1	2,8	2,8
СП5	1	ℓ= 17460	1	2,5	2,5
СП6	1	ℓ= 20800	1	3,0	3,0
СП7	1	ℓ= 23310	1	3,4	3,4
СП8	1	ℓ=25820	1	3,7	3,7

Арматура: класса ВрI по ГОСТ6727-80.

Нач. ПОЧ	Лешин			1.011.1-10.2-1110	
ГИП	Филиппов		02.09.92	Спираль СП1... СП8	Стадия: Р; Лист: ; Листов: 1
Вед.инж.	Ремезова		02.09.92		Фундаментпроект
Инж. II к	Хачатурян		02.09.92		
Провер.	Ремезова		02.09.92		

Взам. инв. № | Подпись и дата | Инв. № подл. 18444

формат А4

https://zavodjbi.com/

https://zavodjbi.com/

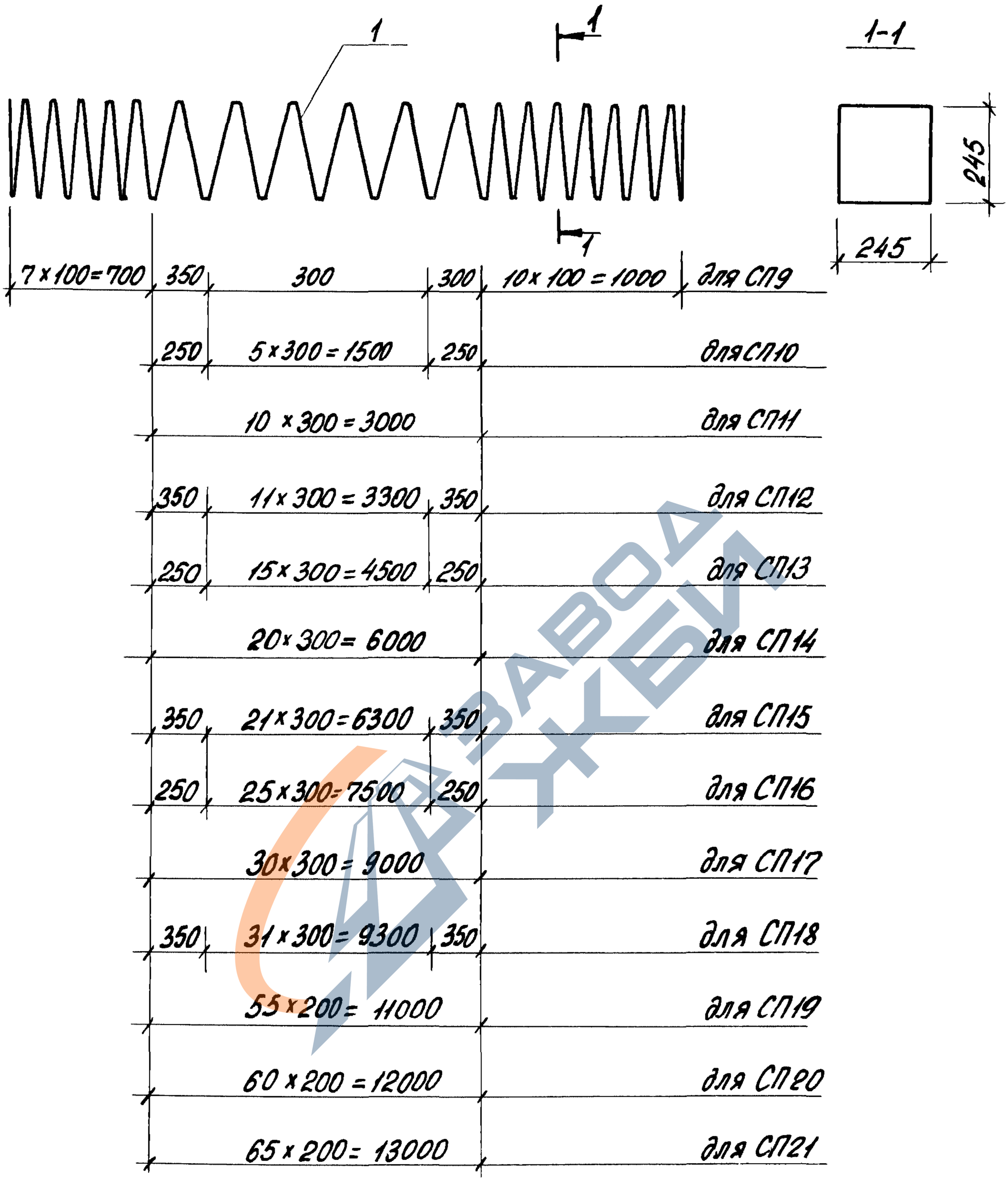

				1.011.1- 10.2- 1120		
Нач. ПО4	Сиванбаев					
ГИП	Филиппов		02.09.92	Спираль СП9... СП21	Стадия	Лист	Листов
Вед. инж.	Ремезова		02.09.92		Р	1	2
Инж. II к.	Хачатурян		02.09.92		фундаментпроект		
Провер.	Ремезова		02.09.92				

Взам. инв. № | Подпись и дата | Инв. № подл. 18444

формат А4

https://zavodjbi.com/

https://zavodjbi.com/

Марка спирали	Поз.	Наименование	Кол.	Масса ед., кг	Масса спирали, кг
СП9	1	Ø5 ВрI, ℓ=21810	1	3,1	3,1
СП10	1	ℓ=25900	1	3,7	3,7
СП11	1	ℓ=28980	1	4,3	4,3
СП12	1	ℓ=32050	1	4,6	4,6
СП13	1	ℓ=36150	1	5,2	5,2
СП14	1	ℓ=39220	1	5,6	5,6
СП15	1	ℓ=42290	1	6,1	6,1
СП16	1	ℓ=46380	1	6,7	6,7
СП17	1	ℓ=49460	1	7,1	7,1
СП18	1	ℓ=52530	1	7,5	7,5
СП19	1	ℓ=73710	1	10,6	10,6
СП20	1	ℓ=78710	1	11,3	11,3
СП21	1	ℓ=83710	1	12,1	12,1

Арматура: класса ВрI по ГОСТ 6727-80

Инв. № подл.	Подпись и дата	Взам. инв. №
18444		

формат А4

https://zavodjbi.com/

https://zavodjbi.com/

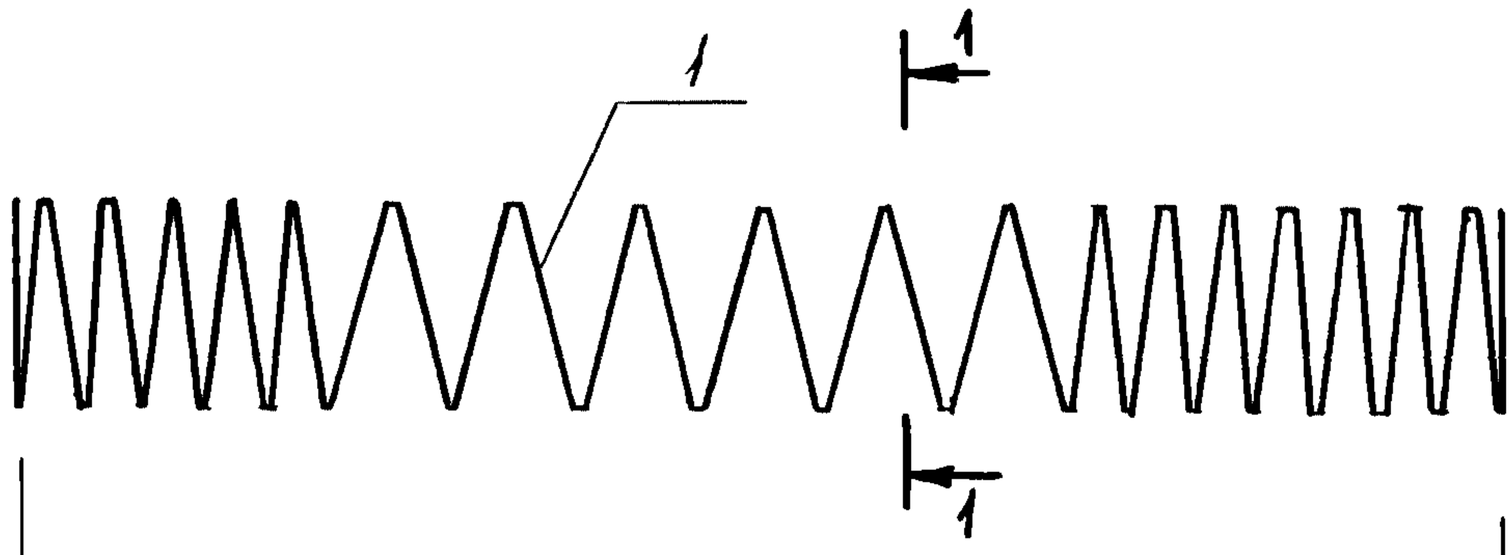

1-1

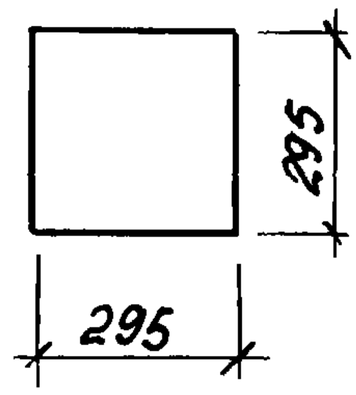

7×100=700	250	5×300=1500	250	10×100=1000	для СП22
		10×300=3000	для СП23
350	11×300=3300	350	для СП24
250	15×300=4500	250	для СП25
	20×300=6000	для СП26
350	21×300=6300	350	для СП27
250	25×300=7500	250	для СП28
	30×300=9000	для СП29
350	31×300=9300	350	для СП30
	55×200=11000	для СП31
	60×200=12000	для СП32
	65×200=13000	для СП33
	70×200=14000	для СП34
	75×200=15000	для СП35
	80×200=16000	для СП36
	85×200=17000	для СП37
	90×200=18000	для СП38

Взам. инв. №

Подпись и дата

Инв. № подл. 18444

Нач. ПО-4	Сиванбаев		
ГИП	Филиппов		02.09.92
Вед. инж.	Ремезова		02.09.92
Инж. IIк.	Хачатурян		02.09.92
Провер.	Ремезова		02.09.92

1.011.1-10.2-1130

Спираль

СП22...СП38

Стадия	Лист	Листов
Р	1	2

Фундамент проект

формат А4

https://zavodjbi.com/

https://zavodjbi.com/

Марка спирали	Поз.	Наименование	Кол.	Масса ед., кг	Масса спирали, кг
СП22	1	Ø5 ВрI, ℓ=31040	1	4,5	4,5
СП23	1	ℓ=34690	1	5,0	5,0
СП24	1	ℓ=38340	1	5,5	5,5
СП25	1	ℓ=43200	1	6,2	6,2
СП26	1	ℓ=46850	1	6,7	6,7
СП27	1	ℓ=50500	1	7,3	7,3
СП28	1	ℓ=55360	1	8,0	8,0
СП29	1	ℓ=59010	1	8,5	8,5
СП30	1	ℓ=62660	1	9,0	9,0
СП31	1	ℓ=82290	1	12,7	12,7
СП32	1	ℓ=94270	1	13,6	13,6
СП33	1	ℓ=100250	1	14,5	14,5
СП34	1	ℓ=106230	1	15,3	15,3
СП35	1	ℓ=112210	1	16,2	16,2
СП36	1	ℓ=118190	1	17,0	17,0
СП37	1	ℓ=124170	1	17,9	17,9
СП38	1	ℓ=130150	1	18,8	18,8

Арматура: класса Вр-I по ГОСТ 6727-80

Взам. инв. №

Подпись и дата

Инв. № подл. 18444

Формат А4

https://zavodjbi.com/

https://zavodjbi.com/

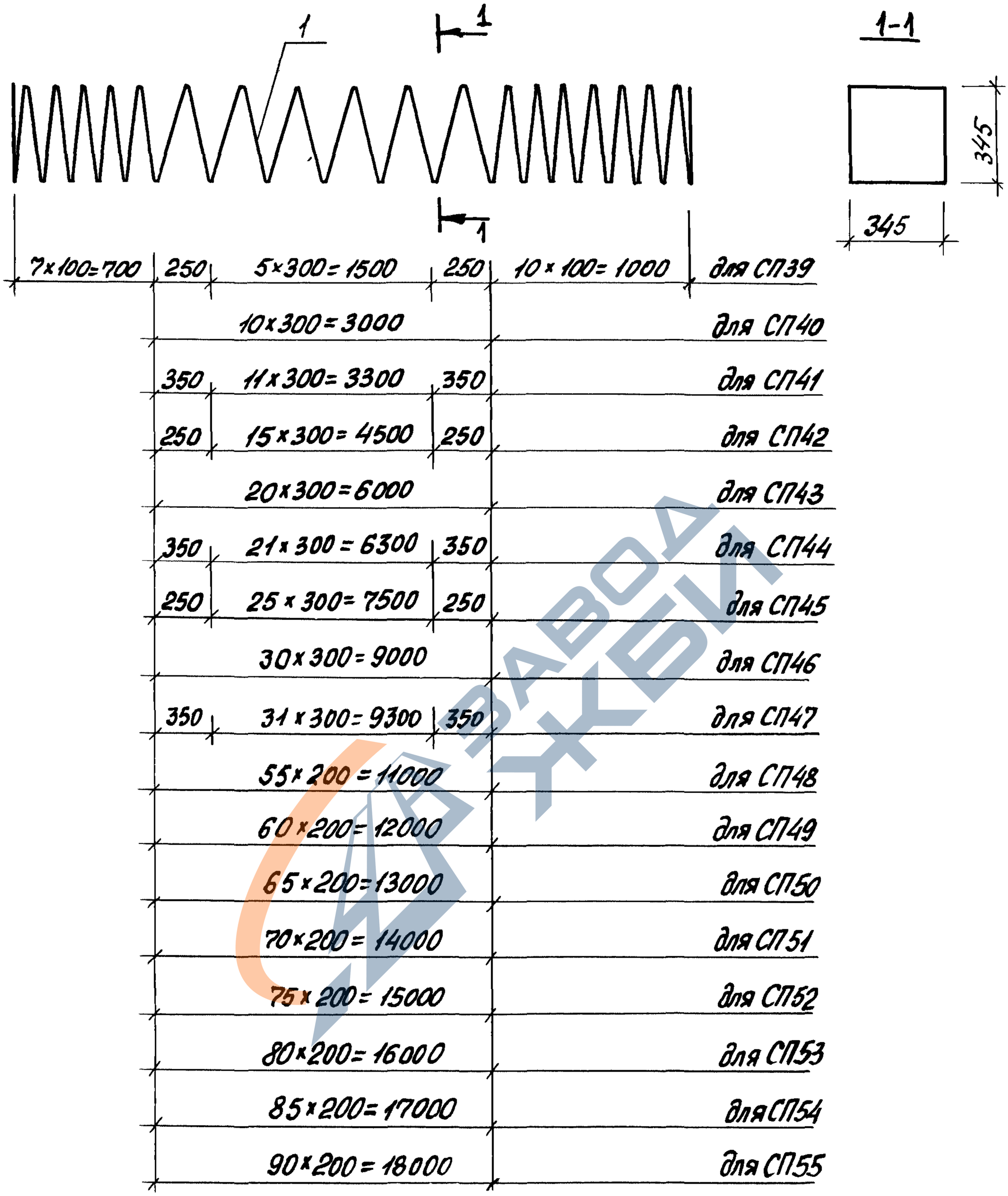

Нач. ПОА	Сиванбаев			1.011.1-10.2-1140			
ГИП	Филиппов		02.09.92	Спираль СП 39... СП55	Стадия	Лист	Листов
Вед. инж.	Ремезова		02.09.92		Р	1	2
Инж. II к.	Хачатурян		02.09.92		Фундаментпроект		
Провер.	Ремезова		02.09.92				

Инв. № подл. 18444 | Подпись и дата | Взам. инв. №

Формат А4

https://zavodjbi.com/

https://zavodjbi.com/

Марка спирали	Поз.	Наименование	Кол.	Масса ед., кг	Масса спирали, кг
СП39	1	Ф 5 ВрI, ℓ= 36210	1	5,2	5,2
СП40	1	ℓ=40450	1	5,8	5,8
СП41	1	ℓ=44680	1	6,4	6,4
СП42	1	ℓ=50330	1	7,2	7,2
СП43	1	ℓ=54570	1	7,9	7,9
СП44	1	ℓ=58800	1	8,5	8,5
СП45	1	ℓ=64450	1	9,3	9,3
СП46	1	ℓ=68690	1	9,9	9,9
СП47	1	ℓ=72920	1	10,5	10,5
СП48	1	ℓ=103090	1	14,9	14,9
СП49	1	ℓ=110070	1	15,9	15,9
СП50	1	ℓ=117050	1	16,9	16,9
СП51	1	ℓ=124030	1	17,9	17,9
СП52	1	ℓ=131010	1	18,9	18,9
СП53	1	ℓ=137990	1	19,9	19,9
СП54	1	ℓ=144970	1	20,8	20,8
СП55	1	ℓ=151950	1	21,8	21,8

Арматура : класса Вр-I по ГОСТ 6727-80

Взам. инв. №

Подпись и дата

Инв. № подл. 18444

формат А4

https://zavodjbi.com/

https://zavodjbi.com/

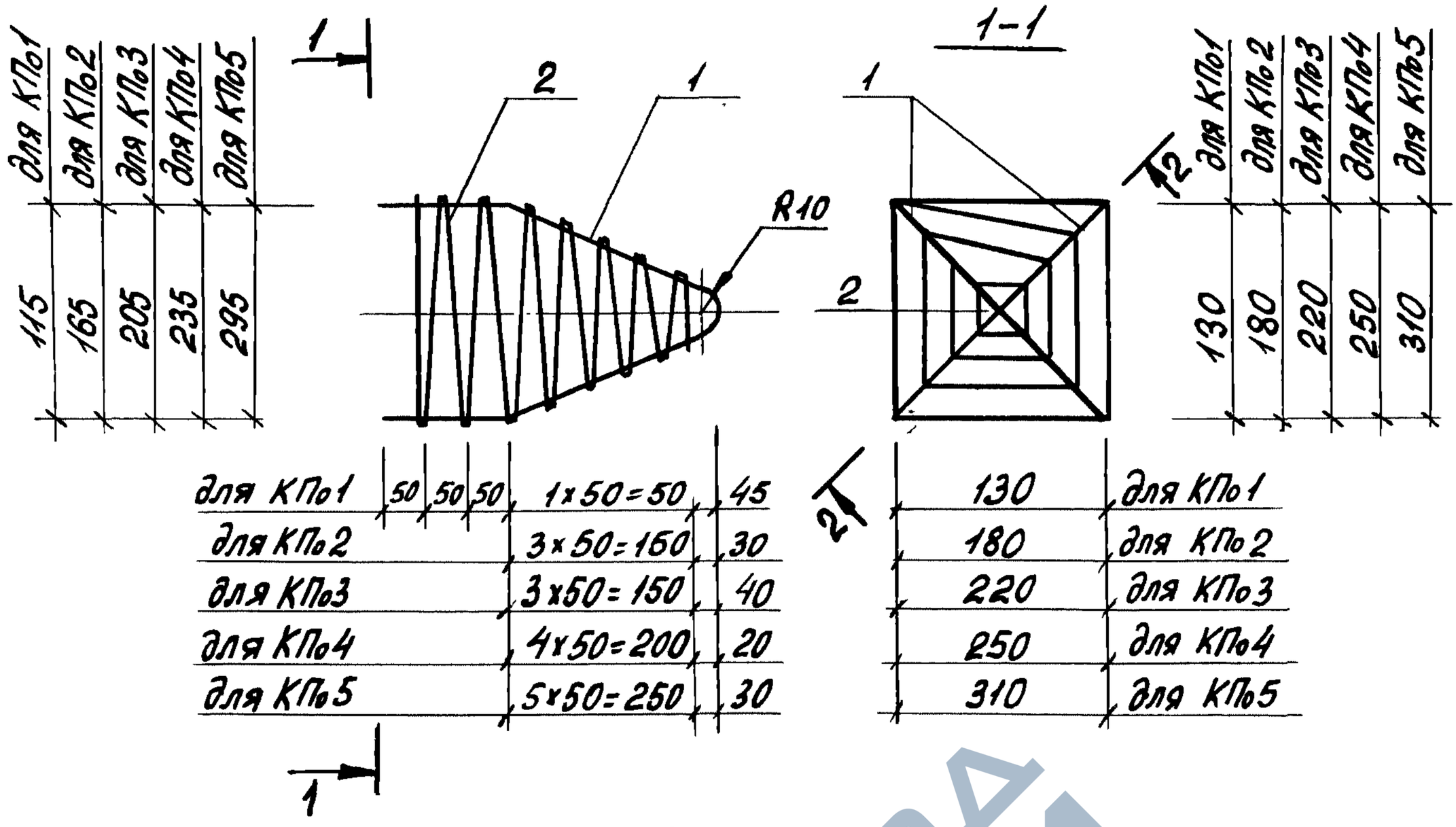

2-2

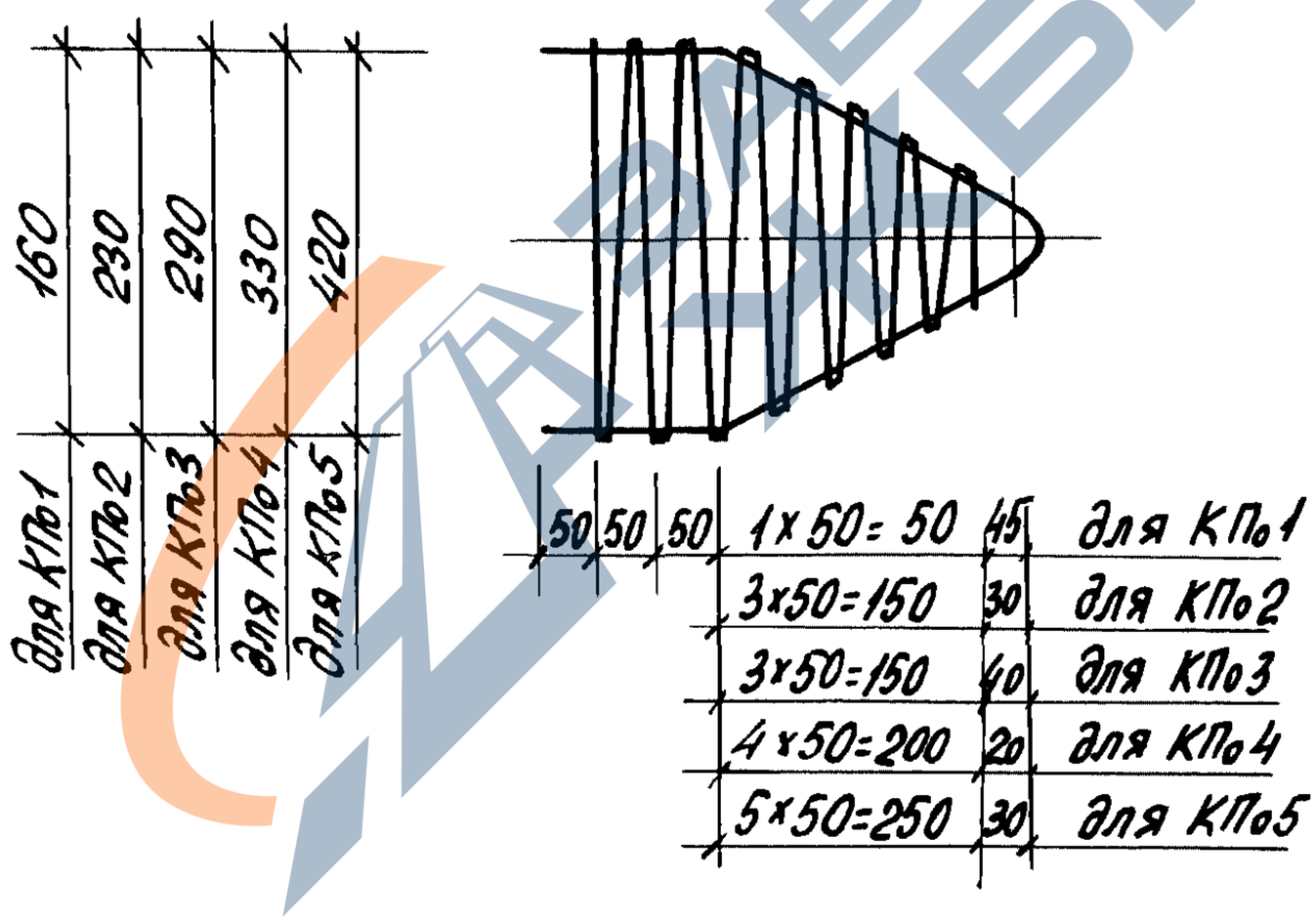

Марка каркаса	Поз.	Наименование	Кол.	Масса ед., кг	Масса каркаса, кг
КПо1	1	Ø10 AI, ℓ=540	2	0,33	1,0
	2	Ø5 BpI, ℓ=2000	1	0,29	

1.011.1-10.2-1150

Нач. ПО4	Сиванбаев			Каркас пространственный КПо1 ... КПо5	Стадия: Р; Лист: 1; Листов: 2
ГИП	Филиппов		02.09.92		Фундаментпроект
Вед. инж.	Ремезова		02.09.92		
Инж. IIк	Мартынова		02.09.92		
Провер	Ремезова		02.09.92		

Взам. инв. №

Подпись и дата

Инв. № подл. 18444

формат А4

https://zavodjbi.com/

https://zavodjbi.com/

Марка каркаса	Поз.	Наименование	Кол.	Масса ед., кг	Масса каркаса, кг
КПо 2	1	Ø 10 AI, ℓ = 720	2	0,44	1,3
	2	Ø 5 BpI, ℓ = 3000	1	0,43	
КПо 3	1	Ø 10 AI, ℓ = 780	2	0,48	1,4
	2	Ø 5 BpI, ℓ = 3100	1	0,45	
КПо 4	1	Ø 10 AI, ℓ = 840	2	0,52	1,7
	2	Ø 5 BpI, ℓ = 4400	1	0,63	
КПо 5	1	Ø 10 AI, ℓ = 990	2	0,61	2,1
	2	Ø 5 BpI, ℓ = 5800	1	0,84	

Арматура: класса Вр-I по ГОСТ 6727-80, класса А-I по ГОСТ 5781-82.

Поз. 1

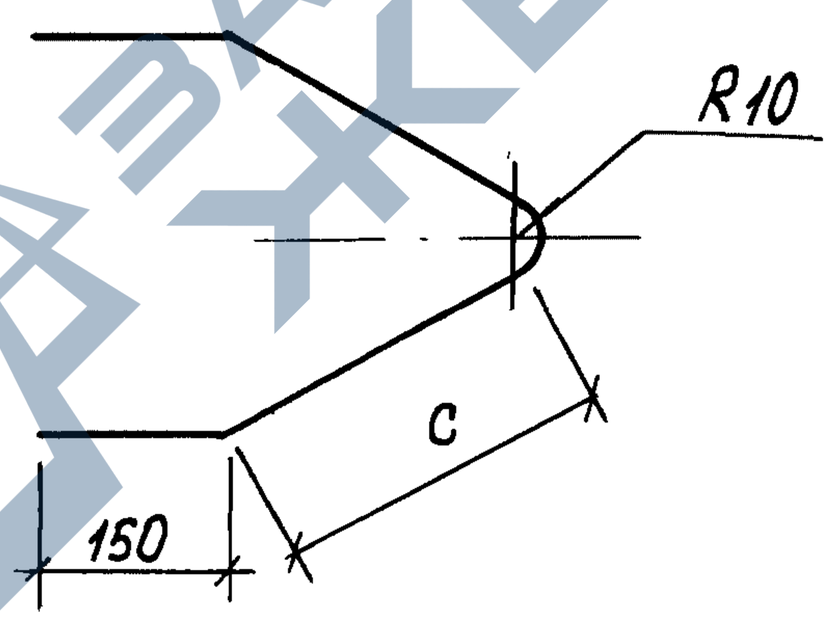

Марка каркаса	Размеры, мм
	C
КПо 1	110
КПо 2	200
КПо 3	230
КПо 4	260
КПо 5	335

Инв. № подл.	Подпись и дата	Взам. инв. №
18444		

https://zavodjbi.com/

https://zavodjbi.com/

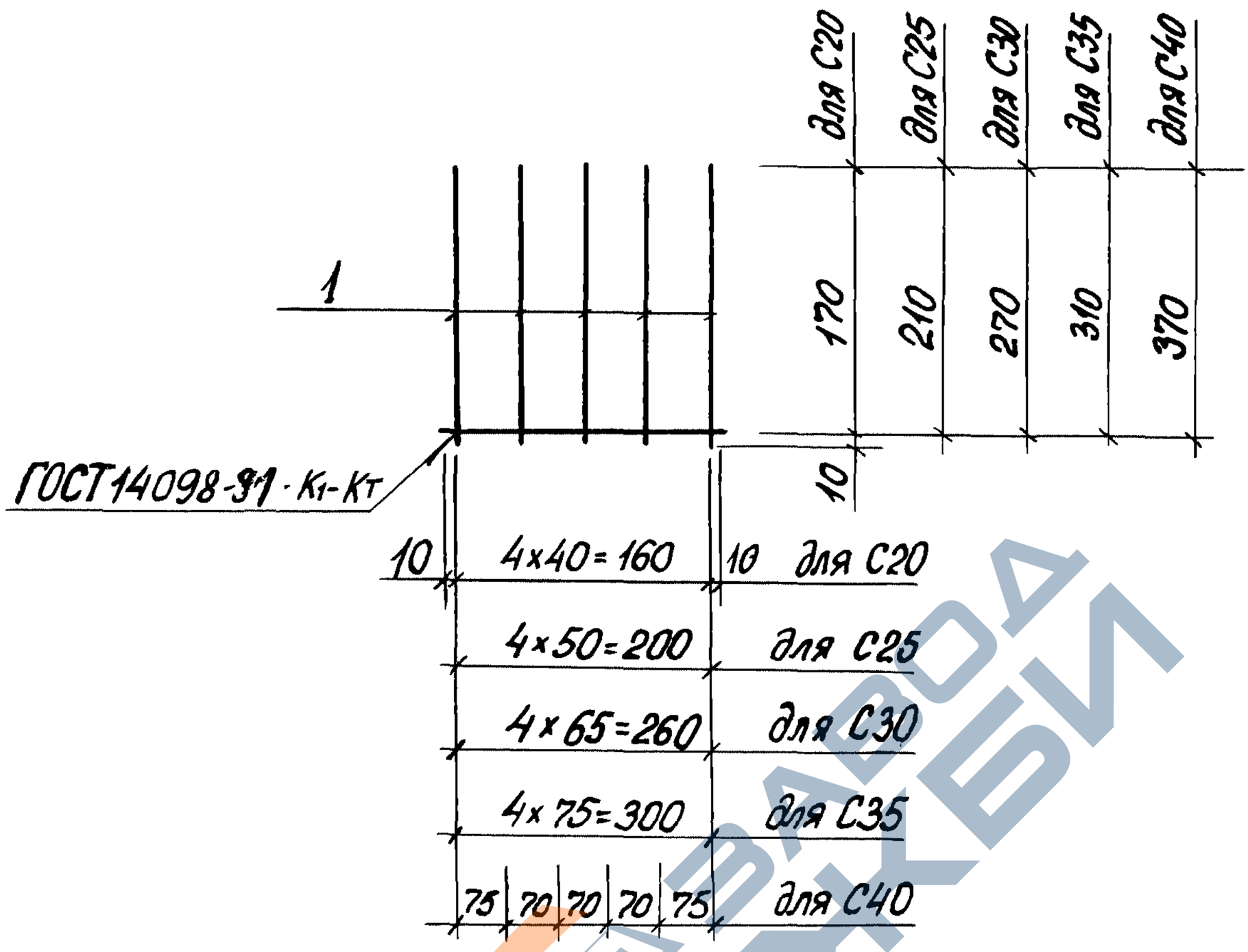

Марка сетки	Поз.	Наименование	Кол.	Масса ед., кг	Масса сетки кг
С20	1	Ø 5 ВрI, ℓ = 180	6	0,02	0,1
С 25	1	Ø 5 ВрI, ℓ = 220	6	0,03	0,2
С 30	1	Ø 5 ВрI, ℓ = 280	6	0,04	0,2
С 35	1	Ø 5 ВрI, ℓ = 320	6	0,05	0,3
С 40	1	Ø 5 ВрI, ℓ = 380	7	0,05	0,4

Арматура: класса ВрI по ГОСТ 6727-80

1.011.1 – 10.2 – 1101

Нач. ПО4	Сиванбаев		
ГИП	Филиппов		02.09.92
Вед. инж.	Ремезова		02.09.92
Инж. IIIк.	Мартынова		02.09.92
Провер.	Ремезова		02.09.92

Сетка С20... С40

Стадия	Лист	Листов
Р		1

Фундаментпроект

Инв. № подл. 18444 | Подпись и дата | Взам. инв. №

формат А4

https://zavodjbi.com/

https://zavodjbi.com/

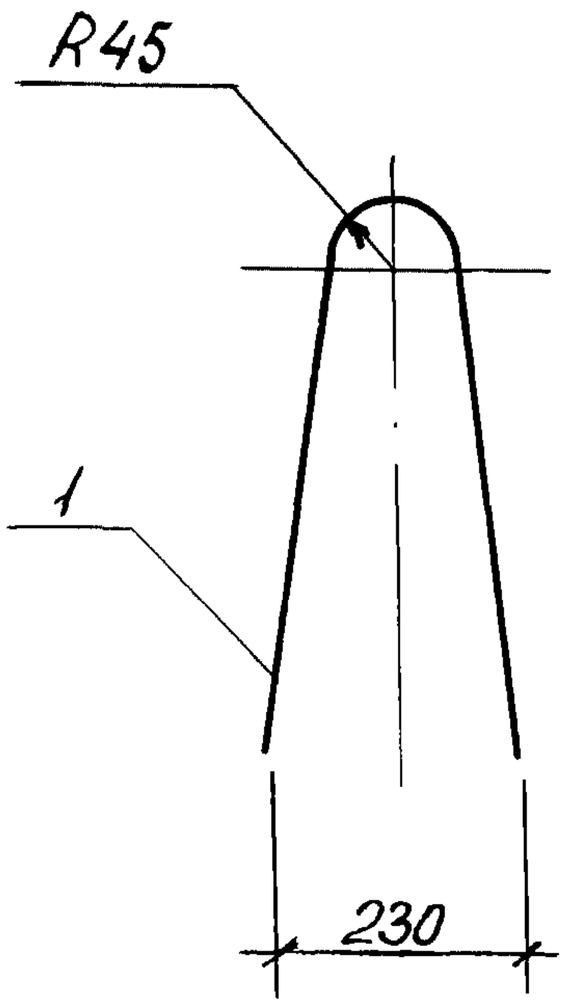

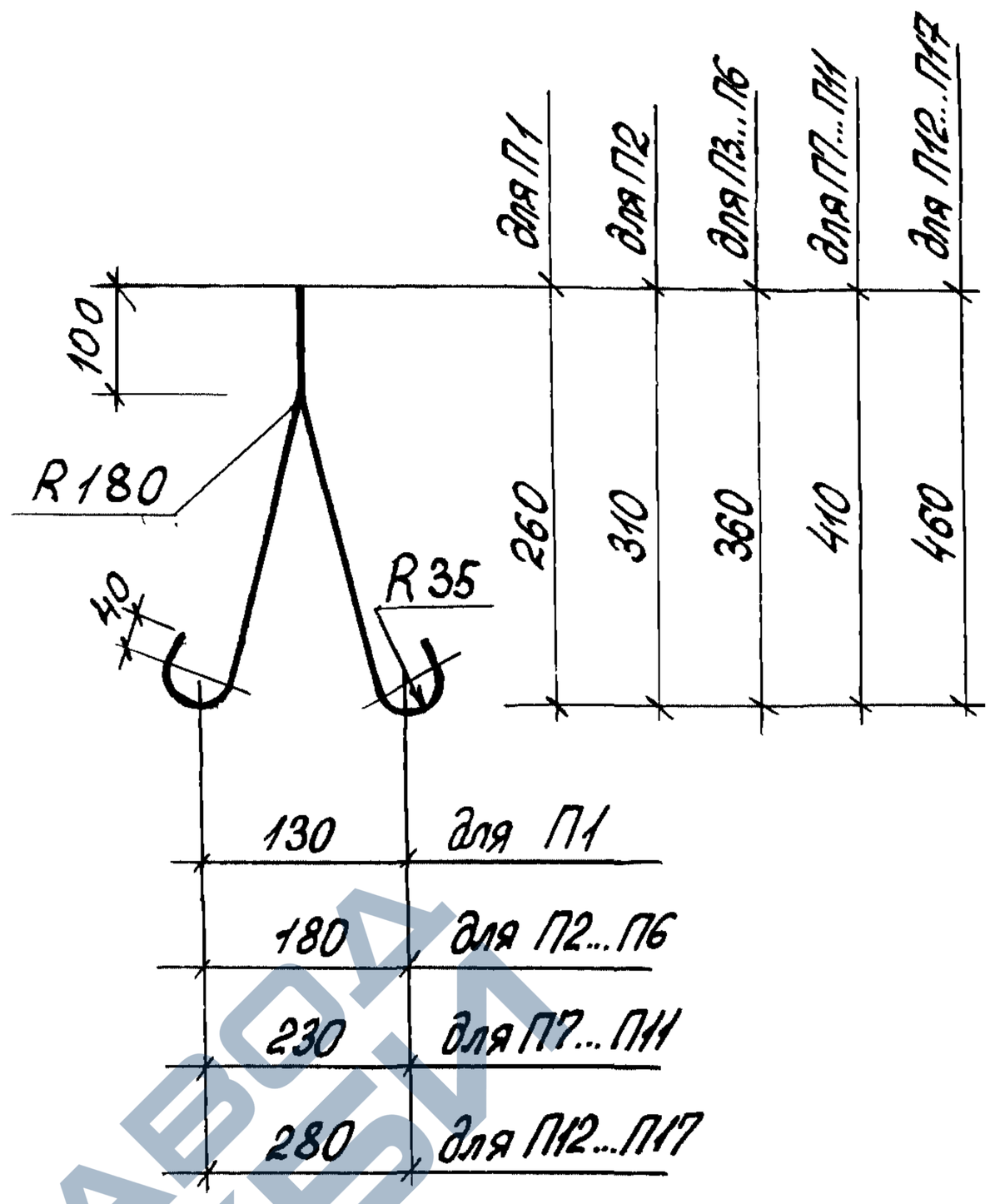

Марка петли	Поз.	Наименование	Кол.	Масса ед., кг	Масса петли кг
П1	1	Ø10 AI, ℓ= 1050	1	0,65	0,7
П2	1	Ø10 AI, ℓ= 1150	1	0,71	0,7
П3	1	Ø10 AI, ℓ= 1250	1	0,77	0,8
П4	1	Ø12 AI, ℓ= 1250	1	1,10	1,1
П5	1	Ø14 AI, ℓ= 1250	1	1,51	1,5
П6	1	Ø16 AI, ℓ= 1260	1	2,00	2,0
П7	1	Ø12 AI, ℓ= 1350	1	1,21	1,2
П8	1	Ø14 AI, ℓ= 1350	1	1,63	1,6
П9	1	Ø16 AI, ℓ= 1360	1	2,15	2,1

Взам. инв. №

Подпись и дата

Инв. № подл. 18444

1.011.1-10.2-1102

Нач. ПО4	Сиванбаев		
ГИП	Филиппов		02.09.92
Вед. инж.	Ремезова		02.09.92
Инж. III к.	Мартынова		02.09.92
Провер.	Ремезова		02.09.92

Петля П1... П17

Стадия	Лист	Листов
Р	1	2

Фундаментпроект

формат А4

https://zavodjbi.com/

https://zavodjbi.com/

Марка петли	Поз.	Наименование	Кол.	Масса ед., кг	Масса петли, кг
П10	1	ф 18 AI, ℓ = 1370	1	2,74	2,7
П11	1	ф 20 AI, ℓ = 1370	1	3,38	3,4
П12	1	ф 14 AI, ℓ = 1470	1	1,78	1,8
П13	1	ф 16 AI, ℓ = 1470	1	2,32	2,3
П14	1	ф 18 AI, ℓ = 1470	1	2,94	2,9
П15	1	ф 20 AI, ℓ = 1470	1	3,63	3,6
П16	1	ф 22 AI, ℓ = 1470	1	4,37	4,4
П17	1	ф 25 AI, ℓ = 1480	1	5,70	5,7

Арматура: класса А-I по ГОСТ 5781-82.

ЗАВОД ЖБИ

Инв. № подл. | Подпись и дата | Взам. инв. №

18444

Формат А4

https://zavodjbi.com/

Инв. № подл.	Подпись и дата	Взам. инв. №
18444		

Нач. по-ч	Сибанбаев	
ГИП	Филиппов	
Вед. инж.	Ремезова	
Инж. II к	Качатурян	
Пров.	Ремезова	

02.09.92 02.09.92 02.09.92

1.011.1-10.2-РС

Ведомость расхода стали, кг

Марка свай	Напрягаемая арматура класса Вр-II ГОСТ 7348-81 Ф5	Итого	К-7 ГОСТ 13840-68 Ф9	Итого	А-IV ГОСТ 5781-82 Ф10	Итого	Всего	Изделия арматурные. Арматура класса А-I ГОСТ 5781-82 Ф10	Итого	Вр-I ГОСТ 6727-80 Ф5	Итого	Всего	Общий расход
СНпр 30.20-ВрII	1,9	1,9	—	—	—	—	1,9	2,1	2,1	3,2	3,2	5,3	7,2
СНпр 40.20-ВрII	2,4	2,4	—	—	—	—	2,4	2,1	2,1	3,6	3,6	5,7	8,1
СНпр 50.20-ВрII	3,0	3,0	—	—	—	—	3,0	2,1	2,1	3,9	3,9	6,0	9,0
СНпр 60.20-ВрII	3,6	3,6	—	—	—	—	3,6	2,1	2,1	4,1	4,1	6,2	9,8
СНпр 30.25-ВрII	1,9	1,9	—	—	—	—	1,9	2,3	2,3	4,9	4,9	7,2	9,1
СНпр 40.25-ВрII	2,4	2,4	—	—	—	—	2,4	2,3	2,3	5,4	5,4	7,7	10,1
СНпр 50.25-ВрII	3,0	3,0	—	—	—	—	3,0	2,3	2,3	5,8	5,8	8,1	11,1
СНпр 60.25-ВрII	3,6	3,6	—	—	—	—	3,6	2,3	2,3	6,1	6,1	8,4	12,0
СНпр 30.30-ВрII	1,9	1,9	—	—	—	—	1,9	2,6	2,6	5,5	5,5	8,1	10,0
СН 30.30-АIV	—	—	—	—	8,0	8,0	8,0	2,6	2,6	5,5	5,5	8,1	16,1
СНк 30.30-К7	—	—	5,4	5,4	—	—	5,4	2,6	2,6	5,5	5,5	8,1	13,5
СНпр 40.30-ВрII	2,4	2,4	—	—	—	—	2,4	2,6	2,6	6,1	6,1	8,7	11,1
СН 40.30-АIV	—	—	—	—	10,5	10,5	10,5	2,6	2,6	6,1	6,1	8,7	19,2
СНк 40.30-К7	—	—	7,1	7,1	—	—	7,1	2,6	2,6	6,1	6,1	8,7	15,8
СНпр 50.30-ВрII	3,0	3,0	—	—	—	—	3,0	2,6	2,6	6,7	6,7	9,3	12,3
СН 50.30-АIV	—	—	—	—	13,0	13,0	13,0	2,6	2,6	6,7	6,7	9,3	22,3
СНк 50.30-К7	—	—	8,8	8,8	—	—	8,8	2,6	2,6	6,7	6,7	9,3	18,1

Стадия	Лист	Листов
Р	1	10

Фундаментпроект

Формат А4

https://zavodjbi.com/

https://zavodjbi.com/

Инв. № подл.	Подпись и дата	Взам. инв. №
18444		

Марка свай	Напрягаемая арматура класса							Изделия арматурные							Общий расход
								Арматура класса							
	Вр-II ГОСТ 7348-81		К-7 ГОСТ 13840-68		А-IV ГОСТ 5781-82		Всего	А-I ГОСТ 5781-82				Вр-I ГОСТ 6727-80		Всего	
	Ф5	Итого	Ф9	Итого	Ф10	Итого		Ф10	Ф12	Ф14	Итого	Ф5	Итого		
СНпр 60.30-ВрII	3,6	3,6	—	—	—	—	3,6	2,6	—	—	2,6	7,0	7,0	9,6	13,2
СН 60.30-АIV	—	—	—	—	15,4	15,4	15,4	2,6	—	—	2,6	7,0	7,0	9,6	25,0
СНк 60.30-К7	—	—	10,5	10,5	—	—	10,5	2,6	—	—	2,6	7,0	7,0	9,6	20,1
СНпр 70.30-ВрII	4,2	4,2	—	—	—	—	4,2	1,0	2,2	—	3,2	7,6	7,6	10,8	15,0
СН 70.30-АIV	—	—	—	—	17,9	17,9	17,9	1,0	2,2	—	3,2	7,6	7,6	10,8	28,7
СНк 70.30-К7	—	—	12,2	12,2	—	—	12,2	1,0	2,2	—	3,2	7,6	7,6	10,8	23,0
СНпр 80.30-ВрII	4,8	4,8	—	—	—	—	4,8	1,1	2,2	—	3,3	8,0	8,0	11,3	16,1
СН 80.30-АIV	—	—	—	—	20,4	20,4	20,4	1,1	2,2	—	3,3	8,0	8,0	11,3	31,7
СНк 80.30-К7	—	—	13,8	13,8	—	—	13,8	1,1	2,2	—	3,3	8,0	8,0	11,3	25,1
СНпр 90.30-ВрII	10,6	10,6	—	—	—	—	10,6	1,1	2,2	—	3,3	8,5	8,5	11,8	22,4
СН 90.30-АIV	—	—	—	—	22,8	22,8	22,8	1,1	2,2	—	3,3	8,5	8,5	11,8	34,6
СНк 90.30-К7	—	—	15,5	15,5	—	—	15,5	1,1	2,2	—	3,3	8,5	8,5	11,8	27,3
СНпр 100.30-ВрII	11,8	11,8	—	—	—	—	11,8	1,1	—	3,0	4,1	9,1	9,1	13,2	25,0
СН 100.30-АIV	—	—	—	—	25,3	25,3	25,3	1,1	—	3,0	4,1	9,1	9,1	13,2	38,5
СНк 100.30-К7	—	—	17,2	17,2	—	—	17,2	1,1	—	3,0	4,1	9,1	9,1	13,2	30,4
СНпр 110.30-ВрII	13,0	13,0	—	—	—	—	13,0	1,1	—	3,0	4,1	9,5	9,5	13,6	26,6
СН 110.30-АIV	—	—	—	—	27,8	27,8	27,8	1,1	—	3,0	4,1	9,5	9,5	13,6	41,4
СНк 110.30-К7	—	—	18,9	18,9	—	—	18,9	1,1	—	3,0	4,1	9,5	9,5	13,6	32,5

1.011.1-10.2- РС

Формат А4

Лист 2

https://zavodjbi.com/

https://zavodjbi.com/

Инв. № подл.	Подпись и дата	Взам. инв. №
18444		

Марка свай	Напрягаемая арматура класса										Всего	Изделия арматурные							Всего	Общий расход
												Арматура класса								
	Вр-II ГОСТ 7348-81		К-7 ГОСТ 13840-68			А-IV ГОСТ 5781-82		А-V ГОСТ 5781-82				А-I ГОСТ 5781-82					Вр-I ГОСТ 6727-80			
	Ф5	Итого	Ф9	Ф12	Итого	Ф10	Итого	Ф10	Ф12	Итого		Ф10	Ф12	Ф14	Ф16	Итого	Ф5	Итого		
СНпр 120.30-ВрII	21,1	21,1	—	—	—	—	—	—	—	—	21,1	1,1	—	3,0	—	4,1	9,9	9,9	14,0	35,1
СН 120.30-АV	—	—	—	—	—	—	—	30,2	—	30,2	30,2	1,1	—	3,0	—	4,1	9,9	9,9	14,0	44,2
СНк 120.30-К7	—	—	20,6	—	20,6	—	—	—	—	—	20,6	1,1	—	3,0	—	4,1	9,9	9,9	14,0	34,6
СНпр 130.30-ВрII	22,9	22,9	—	—	—	—	—	—	—	—	22,9	1,1	—	3,0	—	4,1	13,0	13,0	17,1	40,0
СН 130.30-АV	—	—	—	—	—	—	—	32,8	—	32,8	32,8	1,1	—	3,0	—	4,1	13,0	13,0	17,1	49,9
СНк 130.30-К7	—	—	22,2	—	22,2	—	—	—	—	—	22,2	1,1	—	3,0	—	4,1	13,0	13,0	17,1	39,3
СНпр 140.30-ВрII	32,8	32,8	—	—	—	—	—	—	—	—	32,8	1,1	—	—	4,0	5,1	13,7	13,7	18,8	51,6
СН 140.30-АV	—	—	—	—	—	—	—	35,2	—	35,2	35,2	1,1	—	—	4,0	5,1	13,7	13,7	18,8	54,0
СНк 140.30-К7	—	—	23,9	—	23,9	—	—	—	—	—	23,9	1,1	—	—	4,0	5,1	13,7	13,7	18,8	42,7
СНпр 150.30-ВрII	44,0	44,0	—	—	—	—	—	—	—	—	44,0	1,1	—	—	4,0	5,1	14,5	14,5	19,6	63,6
СН 150.30-АV	—	—	—	—	—	—	—	—	54,2	54,2	54,2	1,1	—	—	4,0	5,1	14,5	14,5	19,6	73,8
СНк 150.30-К7	—	—	—	44,8	44,8	—	—	—	—	—	44,8	1,1	—	—	4,0	5,1	14,5	14,5	19,6	64,4
СНпр 40.35-ВрII	2,4	2,4	—	—	—	—	—	—	—	—	2,4	1,0	2,4	—	—	3,4	8,2	8,2	11,6	14,0
СН 40.35-АIV	—	—	—	—	—	10,5	10,5	—	—	—	10,5	1,0	2,4	—	—	3,4	8,2	8,2	11,6	22,1
СНк 40.35-К7	—	—	7,1	—	7,1	—	—	—	—	—	7,1	1,0	2,4	—	—	3,4	8,2	8,2	11,6	18,7
СНпр 50.35-ВрII	3,0	3,0	—	—	—	—	—	—	—	—	3,0	1,0	2,4	—	—	3,4	8,7	8,7	12,1	15,1
СН 50.35-АIV	—	—	—	—	—	13,0	13,0	—	—	—	13,0	1,0	2,4	—	—	3,4	8,7	8,7	12,1	25,1
СНк 50.35-К7	—	—	8,8	—	8,8	—	—	—	—	—	8,8	1,0	2,4	—	—	3,4	8,7	8,7	12,1	20,9

1.011.1-10.2 - РС

Лист 3

Формат А4 25 74

https://zavodjbi.com/

https://zavodjbi.com/

Инв. № подл.	Подпись и дата	Взам. инв. №
18444		

Марка свай	Напрягаемая арматура класса							Изделия арматурные								Общий расход
								Арматура класса								
	Вр-II ГОСТ 7348-81		К-7 ГОСТ 13840-68		А-IV ГОСТ 5781-82		Всего	А-I ГОСТ 5781-82					Вр-I ГОСТ 6727-80		Всего	
	Ф5	Итого	Ф9	Итого	Ф10	Итого		Ф10	Ф12	Ф14	Ф16	Итого	Ф5	Итого		
СНпр 60.35-ВрII	3,6	3,6	—	—	—	—	3,6	1,0	2,4	—	—	3,4	9,2	9,2	12,6	16,2
СН 60.35-АIV	—	—	—	—	15,4	15,4	15,4	1,0	2,4	—	—	3,4	9,2	9,2	12,6	28,0
СНк 60.35-К7	—	—	10,5	10,5	—	—	10,5	1,0	2,4	—	—	3,4	9,2	9,2	12,6	23,1
СНпр 70.35-ВрII	4,2	4,2	—	—	—	—	4,2	1,0	2,4	—	—	3,4	9,9	9,9	13,3	17,5
СН 70.35-АIV	—	—	—	—	17,9	17,9	17,9	1,0	2,4	—	—	3,4	9,9	9,9	13,3	31,2
СНк 70.35-К7	—	—	12,2	12,2	—	—	12,2	1,0	2,4	—	—	3,4	9,9	9,9	13,3	25,5
СНпр 80.35-ВрII	4,7	4,7	—	—	—	—	4,7	1,1	—	3,2	—	4,3	10,4	10,4	14,7	19,4
СН. 80.35-АIV	—	—	—	—	20,4	20,4	20,4	1,1	—	3,2	—	4,3	10,4	10,4	14,7	35,1
СНк 80.35-К7	—	—	13,8	13,8	—	—	13,8	1,1	—	3,2	—	4,3	10,4	10,4	14,7	28,5
СНпр 90.35-ВрII	10,6	10,6	—	—	—	—	10,6	1,1	—	3,2	—	4,3	11,0	11,0	15,3	25,9
СН 90.35-АIV	—	—	—	—	22,8	22,8	22,8	1,1	—	3,2	—	4,3	11,0	11,0	15,3	38,1
СНк 90.35-К7	—	—	15,5	15,5	—	—	15,5	1,1	—	3,2	—	4,3	11,0	11,0	15,3	30,8
СНпр 100.35-ВрII	11,8	11,8	—	—	—	—	11,8	1,1	—	—	4,2	5,3	11,7	11,7	17,0	28,8
СН 100.35-АIV	—	—	—	—	25,3	25,3	25,3	1,1	—	—	4,2	5,3	11,7	11,7	17,0	42,3
СНк 100.35-К7	—	—	17,2	17,2	—	—	17,2	1,1	—	—	4,2	5,3	11,7	11,7	17,0	34,2
СНпр 110.35-ВрII	13,0	13,0	—	—	—	—	13,0	1,1	—	—	4,2	5,3	12,2	12,2	17,5	30,5
СН 110.35-АIV	—	—	—	—	27,8	27,8	27,8	1,1	—	—	4,2	5,3	12,2	12,2	17,5	45,3
СНк 110.35-К7	—	—	18,9	18,9	—	—	18,9	1,1	—	—	4,2	5,3	12,2	12,2	17,5	36,4

1.011.1-10.2 - РС

Лист 4

Формат А4 11000-37 26

75

https://zavodjbi.com/

https://zavodjbi.com/

Инв. № подл.	Подпись и дата	Взам. инв. №
18444		

Марка сваи	Напрягаемая арматура класса											Всего
	Вр-II ГОСТ 7348-81		К-7 ГОСТ 13840-68				А-V ГОСТ 5781-82					
	Ф5	Итого	Ф9	Ф12	Ф15	Итого	Ф10	Ф12	Ф14	Ф16	Итого	
СНпр 120.35-ВрII	21,1	21,1	—	—	—	—	—	—	—	—	—	21,1
СН 120.35-АV	—	—	—	—	—	—	30,2	—	—	—	30,2	30,2
СНк 120.35-К7	—	—	20,6	—	—	20,6	—	—	—	—	—	20,6
СНпр 130.35-ВрII	22,9	22,9	—	—	—	—	—	—	—	—	—	22,9
СН 130.35-АV	—	—	—	—	—	—	32,8	—	—	—	32,8	32,8
СНк 130.35-К7	—	—	22,2	—	—	22,2	—	—	—	—	—	22,2
СНпр 140.35-ВрII	32,8	32,8	—	—	—	—	—	—	—	—	—	32,8
СН 140.35-АV	—	—	—	—	—	—	—	50,8	—	—	50,8	50,8
СНк 140.35-К7	—	—	23,9	—	—	23,9	—	—	—	—	—	23,9
СНпр 150.35-ВрII	44,0	44,0	—	—	—	—	—	—	—	—	—	44,0
СН 150.35-АV	—	—	—	—	—	—	—	54,2	—	—	54,2	54,2
СНк 150.35-К7	—	—	—	44,8	—	44,8	—	—	—	—	—	44,8
СН 160.35-АV	—	—	—	—	—	—	—	—	78,4	—	78,4	78,4
СНк 160.35-К7	—	—	—	—	71,2	71,2	—	—	—	—	—	71,2
СН 170.35-АV	—	—	—	—	—	—	—	—	—	108,8	108,8	108,8
СНк 170.35-К7	—	—	—	—	75,6	75,6	—	—	—	—	—	75,6
СН 180.35-АV	—	—	—	—	—	—	—	—	—	115,2	115,2	115,2
СНк 180.35-К7	—	—	—	107,2	—	107,2	—	—	—	—	—	107,2

1.011.1-10.2 - РС

Лист 5

Формат А4

https://zavodjbi.com/

https://zavodjbi.com/

Инв. № подл.	Подпись и дата	Взам. инв. №
18444		

	Изделия арматурные								Общий расход
	Арматура класса							Всего	
	А-I					Вр-I			
	ГОСТ 5781-82					ГОСТ 6727-80			
	Ф10	Ф16	Ф18	Ф20	Итого	Ф5	Итого		
	1,1	4,2	—	—	5,3	12,7	12,7	18,0	39,1
	1,1	4,2	—	—	5,3	12,7	12,7	18,0	48,2
	1,1	4,2	—	—	5,3	12,7	12,7	18,0	38,6
	1,1	—	5,4	—	6,5	16,4	16,4	22,9	45,8
	1,1	—	5,4	—	6,5	16,4	16,4	22,9	55,7
	1,1	—	5,4	—	6,5	16,4	16,4	22,9	45,1
	1,1	—	5,4	—	6,5	17,3	17,3	23,8	56,6
	1,1	—	5,4	—	6,5	17,3	17,3	23,8	74,6
	1,1	—	5,4	—	6,5	17,3	17,3	23,8	47,7
	1,1	—	5,4	—	6,5	18,2	18,2	24,7	68,7
	1,1	—	5,4	—	6,5	18,2	18,2	24,7	78,9
	1,1	—	5,4	—	6,5	18,2	18,2	24,7	69,5
	1,1	—	5,4	—	6,5	19,0	19,0	25,5	103,9
	1,1	—	5,4	—	6,5	19,0	19,0	25,5	96,7
	1,1	—	—	6,8	7,9	19,9	19,9	27,8	136,6
	1,1	—	—	6,8	7,9	19,9	19,9	27,8	103,4
	1,1	—	—	6,8	7,9	20,7	20,7	28,6	143,8
	1,1	—	—	6,8	7,9	20,7	20,7	28,6	135,8

1.011.1-10.2-РС

Лист 6

Формат А4 11003-6 78

77

https://zavodjbi.com/

https://zavodjbi.com/

Инв. № подл.	Подпись и дата	Взам. инв. №
18444		

Марка свай	Напрягаемая арматура класса											Изделия арматурные								Об-щий расход
												Арматура класса								
	Вр-II ГОСТ 7348-81		К-7 ГОСТ 13840-68			А-IV ГОСТ 5781-82		А-V ГОСТ 5781-82			Всего	А-I ГОСТ 5781-82					Вр-I ГОСТ 6727-80		Всего	
	Ф5	Итого	Ф9	Ф15	Итого	Ф10	Итого	Ф16	Ф18	Итого		Ф10	Ф14	Ф16	Ф20	Итого	Ф5	Итого		
СН 190.35-АV	—	—	—	—	—	—	—	121,6	—	121,6	121,6	1,1	—	—	6,8	7,9	21,6	21,6	29,5	151,1
СНк 190.35-К7	—	—	—	168,8	168,8	—	—	—	—	—	168,8	1,1	—	—	6,8	7,9	21,6	21,6	29,5	198,3
СН 200.35-АV	—	—	—	—	—	—	—	—	162,0	162,0	162,0	1,1	—	—	6,8	7,9	22,5	22,5	30,4	192,4
СНк 200.35-К7	—	—	—	177,6	177,6	—	—	—	—	—	177,6	1,1	—	—	6,8	7,9	22,5	22,5	30,4	208,0
СНпр 40.40-ВрII	2,4	2,4	—	—	—	—	—	—	—	—	2,4	1,2	3,6	—	—	4,8	10,1	10,1	14,9	17,3
СН 40.40-АIV	—	—	—	—	—	10,5	10,5	—	—	—	10,5	1,2	3,6	—	—	4,8	10,1	10,1	14,9	25,4
СНк 40.40-К7	—	—	7,1	—	7,1	—	—	—	—	—	7,1	1,2	3,6	—	—	4,8	10,1	10,1	14,9	22,0
СНпр 50.40-ВрII	3,0	3,0	—	—	—	—	—	—	—	—	3,0	1,2	3,6	—	—	4,8	10,7	10,7	15,5	18,5
СН 50.40-АIV	—	—	—	—	—	13,0	13,0	—	—	—	13,0	1,2	3,6	—	—	4,8	10,7	10,7	15,5	28,5
СНк 50.40-К7	—	—	8,8	—	8,8	—	—	—	—	—	8,8	1,2	3,6	—	—	4,8	10,7	10,7	15,5	24,3
СНпр 60.40-ВрII	3,6	3,6	—	—	—	—	—	—	—	—	3,6	1,2	3,6	—	—	4,8	11,3	11,3	16,1	19,7
СН 60.40-АIV	—	—	—	—	—	15,4	15,4	—	—	—	15,4	1,2	3,6	—	—	4,8	11,3	11,3	16,1	31,5
СНк 60.40-К7	—	—	10,5	—	10,5	—	—	—	—	—	10,5	1,2	3,6	—	—	4,8	11,3	11,3	16,1	26,6
СНпр 70.40-ВрII	4,2	4,2	—	—	—	—	—	—	—	—	4,2	1,2	—	4,6	—	5,8	12,1	12,1	17,9	22,1
СН 70.40-АIV	—	—	—	—	—	17,9	17,9	—	—	—	17,9	1,2	—	4,6	—	5,8	12,1	12,1	17,9	35,8
СНк 70.40-К7	—	—	12,2	—	12,2	—	—	—	—	—	12,2	1,2	—	4,6	—	5,8	12,1	12,1	17,9	30,1

1.011.1-10.2 - РС

Лист 7

Формат А4 (1000036) 79

https://zavodjbi.com/

https://zavodjbi.com/

Инв. № подл.	Подпись и дата	Взам. инв. №
18444		

Марка свай	Напрягаемая арматура класса									Всего	Изделия арматурные							Всего	Общий расход
											Арматура класса								
	Вр-II ГОСТ 7348-81		К-7 ГОСТ 13840-68		А-IV ГОСТ 5781-82			А-V ГОСТ 5781-82			А-I ГОСТ 5781-82					Вр-I ГОСТ 6727-80			
	Ф5	Итого	Ф9	Итого	Ф10	Ф12	Итого	Ф10	Итого		Ф10	Ф16	Ф18	Ф20	Итого	Ф5	Итого		
СНпр 80.40-ВрII	4,8	4,8	—	—	—	—	—	—	—	4,8	1,3	4,6	—	—	5,9	12,8	12,8	18,7	23,5
СН 80.40-АIV	—	—	—	—	20,4	—	20,4	—	—	20,4	1,3	4,6	—	—	5,9	12,8	12,8	18,7	39,1
СНк 80.40-К7	—	—	13,8	13,8	—	—	—	—	—	13,8	1,3	4,6	—	—	5,9	12,8	12,8	18,7	32,5
СНпр 90.40-ВрII	10,6	10,6	—	—	—	—	—	—	—	10,6	1,3	—	5,8	—	7,1	13,4	13,4	20,5	31,1
СН 90.40-АIV	—	—	—	—	22,8	—	22,8	—	—	22,8	1,3	—	5,8	—	7,1	13,4	13,4	20,5	43,3
СНк 90.40-К7	—	—	15,5	15,5	—	—	—	—	—	15,5	1,3	—	5,8	—	7,1	13,4	13,4	20,5	36,0
СНпр 100.40-ВрII	11,8	11,8	—	—	—	—	—	—	—	11,8	1,3	—	5,8	—	7,1	14,2	14,2	21,3	33,1
СН 100.40-АIV	—	—	—	—	25,3	—	25,3	—	—	25,3	1,3	—	5,8	—	7,1	14,2	14,2	21,3	46,6
СНк 100.40-К7	—	—	17,2	17,2	—	—	—	—	—	17,2	1,3	—	5,8	—	7,1	14,2	14,2	21,3	38,5
СНпр 110.40-ВрII	13,0	13,0	—	—	—	—	—	—	—	13,0	1,3	—	5,8	—	7,1	14,8	14,8	21,9	34,9
СН 110.40-АIV	—	—	—	—	27,8	—	27,8	—	—	27,8	1,3	—	5,8	—	7,1	14,8	14,8	21,9	49,7
СНк 110.40-К7	—	—	18,9	18,9	—	—	—	—	—	18,9	1,3	—	5,8	—	7,1	14,8	14,8	21,9	40,8
СНпр 120.40-ВрII	21,1	21,1	—	—	—	—	—	—	—	21,1	1,3	—	5,8	—	7,1	15,4	15,4	22,5	43,6
СН 120.40-АV	—	—	—	—	—	—	—	30,2	30,2	30,2	1,3	—	5,8	—	7,1	15,4	15,4	22,5	52,7
СНк 120.40-К7	—	—	20,6	20,6	—	—	—	—	—	20,6	1,3	—	5,8	—	7,1	15,4	15,4	22,5	43,1
СНпр 130.40-ВрII	22,9	22,9	—	—	—	—	—	—	—	22,9	1,3	—	—	7,2	8,5	19,8	19,8	28,3	51,2
СН 130.40-АIV	—	—	—	—	—	47,1	47,1	—	—	47,1	1,3	—	—	7,2	8,5	19,8	19,8	28,3	75,4
СНк 130.40-К7	—	—	22,2	22,2	—	—	—	—	—	22,2	1,3	—	—	7,2	8,5	19,8	19,8	28,3	50,5

1.011.1-10.2 - РС

Лист 8

Формат А4

https://zavodjbi.com/

https://zavodjbi.com/

Инв. № подл.	Подпись и дата	Взам. инв. №
18444		

Марка сваи	Напрягаемая арматура класса													Всего
	Вр-II ГОСТ 7348-81		К7 ГОСТ 13840-68				А-IV ГОСТ 5781-82		А-V ГОСТ 5781-82					
	Ф5	Итого	Ф9	Ф12	Ф15	Итого	Ф14	Итого	Ф12	Ф14	Ф16	Ф18	Итого	
СНпр 140.40-ВрII	32,8	32,8	—	—	—	—	—	—	—	—	—	—	—	32,8
СН 140.40-АV	—	—	—	—	—	—	—	—	50,8	—	—	—	50,8	50,8
СНк 140.40-К7	—	—	23,9	—	—	23,9	—	—	—	—	—	—	—	23,9
СНпр 150.40-ВрII	44,0	44,0	—	—	—	—	—	—	—	—	—	—	—	44,0
СН 150.40-АIV	—	—	—	—	—	—	73,6	73,6	—	—	—	—	—	73,6
СНк 150.40-К7	—	—	—	44,8	—	44,8	—	—	—	—	—	—	—	44,8
СН 160.40-АV	—	—	—	—	—	—	—	—	—	78,4	—	—	78,4	78,4
СНк 160.40-К7	—	—	—	—	71,2	71,2	—	—	—	—	—	—	—	71,2
СН 170.40-АV	—	—	—	—	—	—	—	—	—	—	108,8	—	108,8	108,8
СНк 170.40-К7	—	—	—	—	75,6	75,6	—	—	—	—	—	—	—	75,6
СН 180.40-АV	—	—	—	—	—	—	—	—	—	—	115,2	—	115,2	115,2
СНк 180.40-К7	—	—	—	107,2	—	107,2	—	—	—	—	—	—	—	107,2
СН 190.40-АV	—	—	—	—	—	—	—	—	—	—	—	153,6	153,6	153,6
СНк 190.40-К7	—	—	—	—	168,8	168,8	—	—	—	—	—	—	—	168,8
СН 200.40-АV	—	—	—	—	—	—	—	—	—	—	—	162,0	162,0	162,0
СНк 200.40-К7	—	—	—	—	177,6	177,6	—	—	—	—	—	—	—	177,6

https://zavodjbi.com/

https://zavodjbi.com/

Инв. № подл.	Подпись и дата	Взам. инв. №
18444		

	Изделия арматурные								Общий расход
	Арматура класса							Всего	
	А-I					Вр-I			
	ГОСТ 5781-82					ГОСТ 6727-80			
	ф 10	ф 20	ф22	ф25	Итого	ф 5	Итого		
	1,3	7,2	—	—	8,5	20,8	20,8	29,3	62,1
	1,3	7,2	—	—	8,5	20,8	20,8	29,3	80,1
	1,3	7,2	—	—	8,5	20,8	20,8	29,3	53,2
	1,3	7,2	—	—	8,5	21,8	21,8	30,3	74,3
	1,3	7,2	—	—	8,5	21,8	21,8	30,3	103,9
	1,3	7,2	—	—	8,5	21,8	21,8	30,3	75,1
	1,3	—	8,8	—	10,1	22,8	22,8	32,9	111,3
	1,3	—	8,8	—	10,1	22,8	22,8	32,9	104,1
	1,3	—	8,8	—	10,1	23,8	23,8	33,9	142,7
	1,3	—	8,8	—	10,1	23,8	23,8	33,9	109,5
	1,3	—	8,8	—	10,1	24,8	24,8	34,9	150,1
	1,3	—	8,8	—	10,1	24,8	24,8	34,9	142,1
	1,3	—	—	11,4	12,7	25,7	25,7	38,4	192,0
	1,3	—	—	11,4	12,7	25,7	25,7	38,4	207,2
	1,3	—	—	11,4	12,7	26,7	26,7	39,4	201,4
	1,3	—	—	11,4	12,7	26,7	26,7	39,4	217,0

1.011.1-10.2-РС

Лист 10

Формат А4

https://zavodjbi.com/