# ТИПОВЫЕ КОНСТРУКЦИИ, ИЗДЕЛИЯ И УЗЛЫ ЗДАНИЙ И СООРУЖЕНИЙ

## СЕРИЯ 3.900-3

## СБОРНЫЕ ЖЕЛЕЗОБЕТОННЫЕ КОНСТРУКЦИИ ЕМКОСТНЫХ СООРУЖЕНИЙ ДЛЯ ВОДОСНАБЖЕНИЯ И КАНАЛИЗАЦИИ

## ВЫПУСК 13

# ПАНЕЛИ СТЕНОВЫЕ БАЛОЧНЫЕ С ОПОРНОЙ ПЯТОЙ С КЛИНОВИДНЫМ СТЫКОМ ДЛЯ ПРЯМОУГОЛЬНЫХ СООРУЖЕНИЙ

## ЧАСТЬ 2
## АРМАТУРНЫЕ ИЗДЕЛИЯ
## РАБОЧИЕ ЧЕРТЕЖИ

https://zavodjbi.com/

https://zavodjbi.com/

Согласовано:
Гипростроммаш
Гл. инж. инст. Бузинов
Нач. отд. Волконский
Нач. отд. Волков

# ТИПОВЫЕ КОНСТРУКЦИИ, ИЗДЕЛИЯ И УЗЛЫ ЗДАНИЙ И СООРУЖЕНИЙ

# СЕРИЯ 3.900-3

## СБОРНЫЕ ЖЕЛЕЗОБЕТОННЫЕ КОНСТРУКЦИИ ЕМКОСТНЫХ СООРУЖЕНИЙ ДЛЯ ВОДОСНАБЖЕНИЯ И КАНАЛИЗАЦИИ

ВЫПУСК 13

## ПАНЕЛИ СТЕНОВЫЕ БАЛОЧНЫЕ С ОПОРНОЙ ПЯТОЙ С КЛИНОВИДНЫМ СТЫКОМ ДЛЯ ПРЯМОУГОЛЬНЫХ СООРУЖЕНИЙ

ЧАСТЬ 2
АРМАТУРНЫЕ ИЗДЕЛИЯ
РАБОЧИЕ ЧЕРТЕЖИ

Разработаны
Союзводоканалниипроект
Харьковский Водоканалпроект
Гл. инж. инст. Бондаренко
Нач. отдела Шейко
Гл. инж. пр-та Мазалова
ЦНИИпромзданий
Гл. инж. инст. Петров
Рук. отдела Ушаков
Гл. инж. пр-та Черномаз
при участии НИИЖБ
Зам. директора Коровин
Зав. лаборат. Бердичевский
Ст. научн. сотр. Докудовский

Утверждены
и введены в действие
с 01. 10. 1983 г.
постановлением
Госстроя СССР
от 15.07.1983 г. № 185

19069-02 2

https://zavodjbi.com/

https://zavodjbi.com/



3.900-3.132

| Обозначение | Наименование | Стр. |
|---|---|---|
| | | |
| | Содержание | |
| 3.900-3.132 00.00.000ТО | Техническое описание | 5 |
| 3.900-3.13.2 01.00.00 | Изделие закладное МН(МН1-МН14; МН44-МН50) | 8 |
| 3.900-3.13.2 01.00.00СБ | Изделие закладное МН(МН1-МН14; МН44-МН50). Сборочный чертеж | 14 |
| 3.900-3.13.2 02.00.00 | Изделие закладное МН(МН15-МН22а) | 16 |
| 3.900-3.13.2 02.00.00СБ | Изделие закладное МН(МН15-МН22а). Сборочный чертеж | 18 |
| 3.900-3.13.2 03.00.00 | Изделие закладное МН(МН37-МН43) | 19 |
| 3.900-3.13.2 03.00.00СБ | Изделие закладное МН(МН37-МН43). Сборочный чертеж | 21 |
| 3.900-3.13.2 04.00.00 | Изделие закладное МН(МН51, МН52) | 22 |
| 3.900-3.13.2 04.00.00СБ | Изделие закладное МН(МН51, МН52). Сборочный чертеж | 23 |
| 3.900-3.13.2 00.01.00 | Каркас плоский КР(КР1-КР3) | 24 |
| 3.900-3.13.2 00.01.00СБ | Каркас плоский КР(КР1-КР3). Сборочный чертеж | 25 |
| 3.900-3.13.2 00.02.00 | Каркас плоский КР(КР4-Кр20, четные номера) | 26 |
| 3.900-3.13.2 00.0200СБ | Каркас плоский КР(КР4-Кр20, четные номера). Сборочный чертеж | 28 |
| 3.900-3.13.2 00.03.00 | Каркас плоский КР(КР5-КР41, нечетные номера) | 29 |
| 3.900-3.13.2 00.03.00СБ | Каркас плоский КР(КР5-КР41, нечетные номера). Сборочный чертеж | 34 |
| 3.900-3.13.2 00.04.00 | Каркас плоский КР(КР22, КР24, Кр55, Кр57) | 36 |
| 3.900-3.13.2 00.04.00СБ | Каркас плоский КР(КР22, КР24, Кр55, Кр57). Сборочный чертеж | 37 |
| 3.900-3.13.2 00.05.00 | Каркас плоский КР(КР30-КР34, четные номера; КР43÷КР47, нечетные номера) | 38 |
| 3.900-3.13.2 00.0500СБ | Каркас плоский КР(КР30-КР34, четные номера; КР43÷КР47, нечетные номера). Сборочный чертеж | 40 |
| 3.900-3.13.2 00.06.00 | Каркас плоский КР(КР48-Кр54) | 41 |
| 3.900-3.13.2 00.0600СБ | Каркас плоский КР(КР48-КР54). Сборочный чертеж | 43 |
| | | |

| Обозначение | Наименование | Стр. |
|---|---|---|
| | | |
| 3.900-3.13.2 00.07.00 | Сетка арматурная С/С1-С47, нечетные номера) | 44 |
| 3.900-3.13.2 00.07.00СБ | Сетка арматурная С/С1-С47, нечетные номера). Сборочный чертеж | 51 |
| 3.900-3.13.2 00.08.00 | Сетка арматурная С/С2-С34, четные номера) | 53 |
| 3.900-3.13.2 00.08.00СБ | Сетка арматурная С/С2-С34, четные номера). Сборочный чертеж | 58 |
| 3.900-3.13.2 00.09.00 | Сетка арматурная С/С51-С71, нечетные номера) | 60 |
| 3.900-3.13.2 00.09.00СБ | Сетка арматурная С/С51-С71, нечетные номера). Сборочный чертеж | 63 |
| 3.900-3.13.2 00.10.00 | Сетка арматурная С/С52-74, четные номера). | 65 |
| 3.900-3.13.2 00.10.00СБ | Сетка арматурная С/С52-74. Сборочный чертеж | 68 |
| 3.900-3.13.2 00.11.00 | Сетка арматурная С/С81-С85, нечетные номера). | 70 |
| 3.900-3.13.2 00.11.00СБ | Сетка арматурная С/С81-С85, нечетные номера). Сборочный чертеж | 71 |
| 3.900-3.13.2 00.12.00 | Сетка арматурная С/С82-С86, четные номера). | 72 |
| 3.900-3.13.2 00.12.00СБ | Сетка арматурная С/С82-С86, четные номера). Сборочный чертеж | 73 |
| 3.900-3.13.2 00.13.00 | Сетка арматурная С/С87, С89) | 74 |
| 3.900-3.13.2 00.14.00 | Сетка арматурная С/С88, С90) | 75 |
| 3.900-3.13.2 00.15.00 | Сетка арматурная С/С101-С110) | 76 |
| 3.900-3.13.2 00.15.00СБ | Сетка арматурная С/С101-С110)... Сборочный чертеж | 78 |
| 3.900-3.13.2 00.16.00 | Сетка арматурная С/С111-С117) | 79 |
| 3.900-3.13.2 00.16.00СБ | Сетка арматурная С/С111-С117). Сборочный чертеж | 81 |
| 3.900-3.13.2 00.17.00 | Сетка арматурная С/С121-С137) | 82 |
| 3.900-3.13.2 00.17.00СБ | Сетка арматурная С/С121-С137). Сборочный чертеж | 85 |
| 3.900-3.13.2 00.18.00 | Сетка арматурная С/С141-С147) | 87 |
| 3.900-3.13.2 00.18.00СБ | Сетка арматурная С/С141-С147). Сборочный чертеж. | 89 |
| | | |




https://zavodjbi.com/

https://zavodjbi.com/



| Обозначение | Наименование | Стр |
|---|---|---|
| | | |
| 3.900-3.13.2 00.19.00 | Изделие закладное МН(МН23-МН35) | 90 |
| 3.900-3.13.2 00.19.00СБ | Изделие закладное МН(МН23-МН35). Сборочный чертеж | 93 |





https://zavodjbi.com/

1. Настоящий выпуск содержит чертежи арматурных и закладных изделий и монтажных петель стеновых панелей балочного типа для прямоугольных емкостных сооружений.

2. Плоские сварные сетки приняты применительно к ГОСТ 23279-78 из стержневой арматуры класса А-III, с поперечной арматурой класса А-I.

3. Арматурные сетки панели приняты шириной 2750, 2650 и 2450мм.

4. Изготовление сеток с рабочей арматурой диаметром 10мм и более предусмотрено на многоточечных контактно-сварочных машинах типа МТМ-32.
Изготовление сеток с рабочей арматурой диаметром до 8мм включительно предусмотрено на многоэлектродных сварочных машинах.

5. Шаг рабочих стержней 200мм, монтажных-400 и 600мм. Добавочные рабочие стержни с привязкой-50мм и анкерующие привариваются на одноточечных машинах или сварочными клещами.

Инв.№подл | Подпись и дата | Взам.инв.№

| | | | | | |
|---|---|---|---|---|---|
| | | | | 3.900-3.13.2 00.00.00ТО | |
| Нач.отд. | Шейко | | | Техническое описание. | Стадия: Р; Лист: 1; Листов: 3 |
| Н.контр. | Постников | | | | Союзводоканалниипроект Харьковский Водоканалпроект |
| Рук.гр | Мазалова | | | | |
| Вед.инж | Однорал | | | | |
| Инженер | Моша | | | | |

19069-02 6

Копир Зайцева

Формат А4

https://zavodjbi.com/



Укороченные стержни могут быть введены в состав основной сетки с шагом продольных стержней 100 и 200 мм.

6. Арматурные сетки пяты приняты шириной 2850мм. Рабочая арматура класса А-III, распределительная А-I

7. Шаг рабочих стержней 200мм, распределительных – 100 и 200мм.

8. Соединение стержней сеток производится контактной точечной сваркой в соответствии с ГОСТ 14098-68.

Качество арматурных сеток должно удовлетворять требованиям ГОСТ 10922-75.

9. Сварку арматуры и закладных изделий следует выполнять в соответствии с инструкцией по сварке соединений арматуры и закладных деталей железобетонных конструкций (СН 393-78).

10. Закладные детали следует изготавливать в соответствии с инструкцией по технологии изготовления и установки стальных закладных деталей в сборных железобетонных и бетонных изделиях (СН 313-65**).

11. Для пластин закладных деталей применять прокатную углеродистую сталь марок ВСт3кп2 по ГОСТ 380-71.* для сварных конструкций. Марка стали устанавливается в соответствии с рекомендациями вып. 1/82 настоящей серии.

Инв. № подл. | Подпись и дата | Взам. инв. №

| | | |
|---|---|---|
| 3.900-3.13.2 00.00.00ТО | | Лист 2 |

19069-02 7

Копиров. Зайцева

Формат А4

https://zavodjbi.com/

https://zavodjbi.com/



12. Для строповочных петель применять горячекатаную арматурную сталь класса Ас-II марки 10ГТ, класса А-I марки ВСт3сп2 ГОСТ 380-71.*

13 Арматурную сталь классов А-I, А-II и А-III применять по ГОСТ 5781-81 „Сталь горячекатаная для армирования железобетонных конструкций".

14. Арматурную проволоку класа Вр-I применять по ГОСТ 6727-80 „Проволока из низкоуглеродистой стали холоднотянутая для армирования ж.б. конструкций. Технические условия".

15 Указания по антикоррозионной защите закладных изделий дать в проекте сооружения в соответствии со СНиП II-28-73* „Защита строительных конструкций от коррозии".

16. Для возможности изготовления сеток на машинах типа АТМС-14×75-7-1 допускается шаг поперечных стержней принять 300мм при диаметре 4мм класса Вр-I, кроме анкерующих.

Инв № подл. | Подпись и дата | Взам инв №

https://zavodjbi.com/

| Инв. № подл. | Подпись и дата | Взам. инв. № |
|---|---|---|
| | | |

| Формат | Зона | Поз. | Обозначение | Наименование | Кол. на исполн. 3.900-3.13.2 01.00.00 - – | 01 | 02 | 03 | 04 | 05 | 06 | 07 | 08 | 09 | Примеч. |
|---|---|---|---|---|---|---|---|---|---|---|---|---|---|---|---|
| | | | | | | | | | | | | | | | |
| | | | | Документация | | | | | | | | | | | |
| | | | | | | | | | | | | | | | |
| А4 | | | 3.900-3.13.2 01.00.00 СБ | Сборочный чертеж | | | | | | | | | | | |
| А4 | | | 00.00.00 ТО | Техническое описание | | | | | | | | | | | |
| | | | | | | | | | | | | | | | |
| | | | | Сборочные единицы | | | | | | | | | | | |
| | | | | | | | | | | | | | | | |
| А4 | | 1 | 3.900-3.13.2 00.02.00 | Каркас плоский КР4 | 1 | 1 | – | – | – | – | – | – | – | – | |
| | | | -01 | То же КР6 | – | – | 1 | 1 | 1 | 1 | 1 | 1 | – | – | |
| | | | | | | | | | | | | | | | |
| | | | -02 | „ КР8 | – | – | – | – | – | – | – | – | 1 | 1 | |
| | | | | | | | | | | | | | | | |

Исполнения 10÷19 см. листы 4,5
20 см. лист 6

| | | | |
|---|---|---|---|
| Нач. отд. | Шейко | | |
| Н. контр. | Постников | | |
| Рук. гр. | Мозолов | | |
| Вед. инж. | Одинцов | | |
| Ст. инж. | Взнанов | | |
| Инжен. | Новгородцев | | |

3.900-3.13.2 01.00.00

Изделие закладное
МН(МН1-МН14; МН44-МН50)

| Стадия | Лист | Листов |
|---|---|---|
| Р | 1 | 6 |

Союзводоканалниипроект
Харьковский
Водоканалпроект

Копир. Шелест

Формат А4

19069-02 9

8

ЗАВОДА ЖБИ

| Инв. № подл. | Подпись и дата | Взам. инв. № |
|---|---|---|
| | | |

| Формат | Зона | Поз. | Обозначение | Наименование | Кол. на исполн. 3.900-3.13.2 01.00.00- | | | | | | | | | | Примечание |
|---|---|---|---|---|---|---|---|---|---|---|---|---|---|---|---|
| | | | | | – | 01 | 02 | 03 | 04 | 05 | 06 | 07 | 08 | 09 | Масса, кг |
| А4 | | 2 | 3.900-3.13.2 00.03.00 | Каркас плоский КР5 | 1 | – | – | – | – | – | – | – | – | – | |
| | | | -01 | То же КР7 | – | 1 | – | – | – | – | – | – | – | – | |
| | | | -02 | " КР9 | – | – | 1 | – | – | – | – | – | – | – | |
| | | | -03 | " КР11 | – | – | – | 1 | – | – | – | – | – | – | |
| | | | -04 | " КР13 | – | – | – | – | 1 | – | – | – | – | – | |
| | | | -05 | " КР15 | – | – | – | – | – | 1 | – | – | – | – | |
| | | | -06 | " КР17 | – | – | – | – | – | – | 1 | – | – | – | |
| | | | -07 | " КР19 | – | – | – | – | – | – | – | 1 | – | – | |
| | | | -08 | " КР21 | – | – | – | – | – | – | – | – | 1 | – | |
| | | | -09 | " КР23 | – | – | – | – | – | – | – | – | – | 1 | |
| | | | | Детали | | | | | | | | | | | |
| Б.Ч | | 3 | 3.900-3.13.2 01.00.01 | Ф5Вр I ГОСТ 6727-80 ℓ=230 | 22 | 22 | 22 | 22 | – | – | – | – | – | – | 0.03 |
| | | | | Ф6А III ГОСТ 5781-81 | | | | | | | | | | | |
| Б.Ч | | | 01.00.02 | ℓ=320 | – | – | – | – | 22 | 22 | – | 22 | – | – | 0.07 |
| Б.Ч | | | 01.00.03 | ℓ=330 | – | – | – | – | – | – | 22 | – | 22 | 22 | 0.07 |

01 20-69061

3.900-3.13.2 01.00.00

Лист 2

Копир. Шелест

Формат А4

6

https://zavodjbi.com/

| Инв. № подл. | Подпись и дата | Взам. инв. № |
|---|---|---|
| | | |

| Формат | Зона | Поз. | Обозначение | Наименование | | Кол. на испол. 3.900-3.13.2 01.00.01 | | | | | | | | Примечание |
|---|---|---|---|---|---|---|---|---|---|---|---|---|---|---|
| | | | | | – | 01 | 02 | 03 | 04 | 05 | 06 | 07 | 08 | 09 | |
| | | | | | | | | | | | | | | | масса, кг |
| | | | | –80×8 2ОСТ 103-76 | | | | | | | | | | | |
| Б.Ч | | | 3.900-3.13.2 01.00.04 | ℓ=235 | – | – | – | – | – | – | 2 | – | – | – | 0.89 |
| Б.Ч | | | 01.00.05 | ℓ=144 | 2 | 2 | – | – | – | – | – | – | – | – | 0.54 |
| | | 4 | | –80×8 2ОСТ 103-76 | | | | | | | | | | | |
| Б.Ч | | | 01.00.06 | ℓ=144 | – | – | 2 | 2 | – | – | – | – | – | – | 0.72 |
| Б.Ч | | | 01.00.07 | ℓ=238 | – | – | – | – | 2 | – | – | – | – | – | 1.19 |
| Б.Ч | | | 01.00.08 | ℓ=237 | – | – | – | – | – | 2 | – | 2 | 2 | – | 1.19 |
| Б.Ч | | | 01.00.09 | ℓ=229 | – | – | – | – | – | – | – | – | – | 2 | 1.15 |

11 20-69061

| 3.900-3.13.2 01.00.00 | Лист 3 |
|---|---|

Копир. Шелест

Формат А4

10

https://zavodjbi.com/

| Инв.№ подл. | Подпись и дата | Взам.инв.№ |
|---|---|---|
| | | |

| Формат | Зона | Поз. | Обозначение | Наименование | Кол. на испол. 3.900-3.13.2-01.00.00- 10 | 11 | 12 | 13 | 14 | 15 | 16 | 17 | 18 | 19 | Примечание |
|---|---|---|---|---|---|---|---|---|---|---|---|---|---|---|---|
| | | | | **Документация** | | | | | | | | | | | |
| А4 | | | 3.900-3.13.2 01.00.00 СБ | Сборочный чертеж | | | | | | | | | | | |
| А4 | | | 00.00.00 ТО | Техническое описание | | | | | | | | | | | |
| | | | | **Сборочные единицы** | | | | | | | | | | | |
| А4 | | | 3.900-3.13.2 00.02.00-03 | Каркас плоский КР10 | 1 | 1 | 1 | 1 | — | — | — | — | — | — | |
| | | 1 | -04 | То же КР12 | — | — | — | — | 1 | 1 | — | — | — | — | |
| | | | -05 | " КР14 | — | — | — | — | — | — | — | — | — | 1 | |
| | | | -07 | " КР18 | — | — | — | — | — | — | 1 | 1 | — | — | |
| | | | -08 | " КР20 | — | — | — | — | — | — | — | — | 1 | — | |
| А4 | | | 3.900-3.13.2 00.03.00-08 | " КР21 | 1 | — | — | — | — | — | — | — | — | — | |
| | | 2 | -10 | " КР25 | — | 1 | — | — | — | — | — | — | — | — | |
| | | | -11 | " КР27 | — | — | 1 | — | — | — | — | — | — | — | |
| | | | -12 | " КР29 | — | — | — | 1 | — | — | — | — | — | — | |

21 20-61061

| 3.900-3.13.2 01.00.00 | Лист 4 |
|---|---|

Копир. Шелест

Формат А4

11

https://zavodjbi.com/

https://zavodjbi.com/

| Инв. № подл. | Подпись и дата | Взам. инв. № |
|---|---|---|
| | | |

| Формат | Зона | Поз. | Обозначение | Наименование | Кол. на испол. 3.900-3.13.2 01.00.00- 10 | 11 | 12 | 13 | 14 | 15 | 16 | 17 | 18 | 19 | Примечание |
|---|---|---|---|---|---|---|---|---|---|---|---|---|---|---|---|
| А4 | | | 3.900-3.13.2 00.03.00-13 | Каркас плоский КР31 | — | — | — | — | 1 | — | — | — | — | — | масса, кг |
| | | | -14 | Тоже КР33 | — | — | — | — | — | 1 | — | — | — | 1 | |
| | | 2 | -16 | " КР37 | — | — | — | — | — | — | 1 | — | — | | |
| | | | -17 | " КР39 | — | — | — | — | — | — | — | 1 | — | — | |
| | | | -18 | " КР41 | — | — | — | — | — | — | — | — | 1 | — | |
| | | | | | | | | | | | | | | | |
| | | | | Детали | | | | | | | | | | | |
| | | 3 | | ФБАIII ГОСТ 9781-81 | | | | | | | | | | | |
| БЧ | | | 3.900-3.13.2 01.00.02 | ℓ=330 | 22 | — | — | — | 22 | — | — | — | — | — | 0.07 |
| БЧ | | | 01.00.03 | ℓ=320 | — | 22 | — | — | — | — | 22 | 22 | 22 | — | 0.07 |
| БЧ | | | 01.00.10 | Ф8АIII ГОСТ 5781-81 ℓ=340 | — | — | 22 | 22 | — | 22 | — | — | — | 22 | 0.13 |
| | | | | -80×8 ГОСТ 103-76 | | | | | | | | | | | |
| БЧ | | | 01.00.11 | ℓ=224 | — | — | 2 | 2 | — | — | — | — | — | — | 1.12 |
| БЧ | | 4 | 01.00.07 | ℓ=238 | — | — | — | — | — | — | 2 | 2 | — | — | 1.25 |
| БЧ | | | 01.00.12 | ℓ=231 | 2 | 2 | — | — | — | — | — | — | 2 | — | 1.16 |
| БЧ | | | 01.00.13 | ℓ=225 | — | — | — | — | 2 | — | — | — | — | — | 1.13 |
| БЧ | | | 01.00.14 | ℓ=211 | — | — | — | — | — | — | — | — | — | 2 | 1.06 |
| БЧ | | | 01.00.15 | ℓ=221 | — | — | — | — | — | 2 | — | — | — | — | 1.11 |

| | | |
|---|---|---|
| | 3.900-3.13.2 01.00.00 | Лист 5 |

Копир. Шелест Формат А4

| Инв. № подл. | Подпись и дата | Взам. инв. № |
|---|---|---|
| | | |

| Формат | Зона | Поз. | Обозначение | Наименование | Кол. на испол. 3.900-3.13.2 01.00.00- 20 | Примечание |
|---|---|---|---|---|---|---|
| | | | | | | Масса, кг |
| | | | | Документация | | |
| А4 | | | 3.900-3.13.2 01.00.00 СБ | Сборочный чертеж | X | |
| А4 | | | 00.00.00 ТО | Техническое описание | X | |
| | | | | Сборочные единицы | | |
| А4 | | 1 | 3.900-3.13.2 00.02.00-05 | Каркас плоский КР14 | 1 | |
| А4 | | 2 | 00.03.00-15 | То же КР35 | 1 | |
| | | | | Детали | | |
| Б.Ч. | | 3 | 3.900-3.13.2 01.00.10 | ФВАIII ГОСТ5781-81 ℓ=340 | 22 | 0.13 |
| Б.Ч. | | 4 | 01.00.14 | -80×8 ГОСТ103-76 ℓ=211 | 2 | 1.06 |

Н1 20-69061

| | | |
|---|---|---|
| 3.900-3.13.2 01.00.00. | Лист | 13 |
| | 6 | |

Копир. Шелест Формат А4

https://zavodjbi.com/



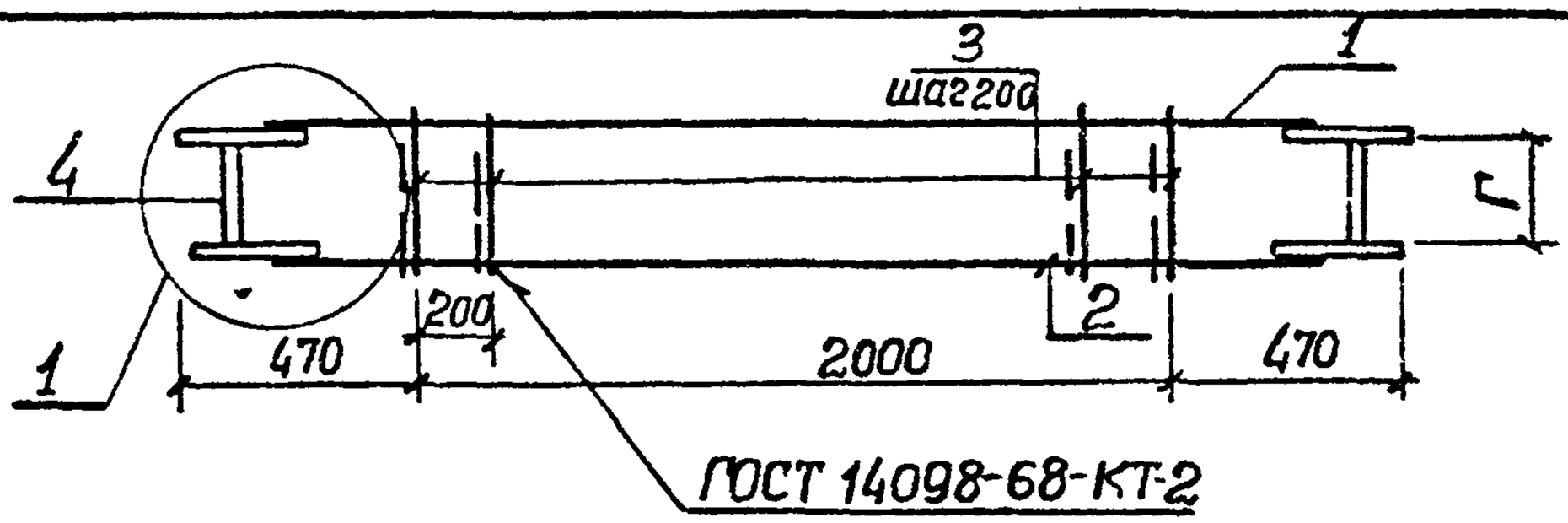


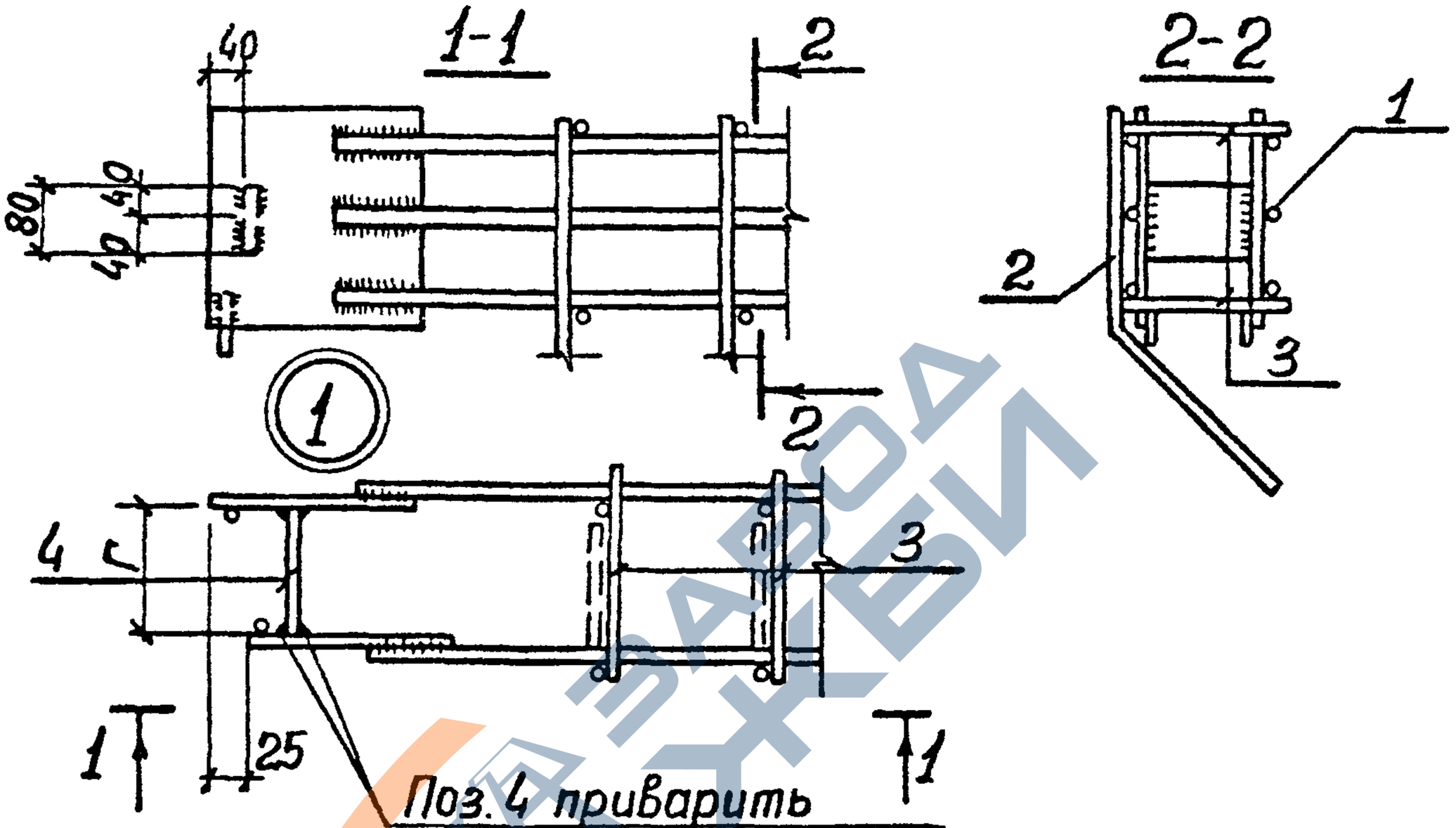


| Обозначение | Марка изделия | г мм | Масса, кг |
|---|---|---|---|
| 1 | 2 | 3 | 4 |
| 3.900-3.13.2 01.00.00 | МН1 | 144 | 27.0 |
| —01 | МН2 | 144 | 33.5 |
| —02 | МН3 | 144 | 42.8 |

| | | | |
|---|---|---|---|
| Нач.отд. | Шейко | | |
| Н.контр. | Постников | | |
| Рук.гр. | Мазалова | | |
| Вед.инж. | Одинрал | | |
| Инжен. | Новгородцева | | |

3.900-3.13.2 01.00.00 СБ

Изделие закладное МН (МН1÷МН14; МН44÷МН50). Сборочный чертеж.

Поз. 4 - Сталь марки Вст3кп2 ГОСТ 380-71.*

| Стадия | Масса | Масштаб |
|---|---|---|
| Р | См. табл. | — |
| Лист 1 | Листов 2 | |

Союзводоканалниипроект Харьковский Водоканалпроект

Взам. инв. № | Подпись и дата | Инв. № подл.

19069-02 15

Копир. Зайцева

Формат А4

| Обозначение | Марка | Г мм. | Масса кг. |
|---|---|---|---|
| 3.900-3.13.2 01.00.00 -03 | МН4 | 144 | 45.9 |
| -04 | МН5 | 238 | 44.7 |
| -05 | МН6 | 237 | 47.5 |
| -06 | МН7 | 235 | 54.4 |
| -07 | МН8 | 237 | 58.8 |
| -08 | МН9 | 237 | 51.9 |
| -09 | МН10 | 229 | 59.4 |
| -10 | МН11 | 231 | 55.0 |
| -11 | МН12 | 231 | 59.5 |
| -12 | МН13 | 224 | 70.0 |
| -13 | МН14 | 224 | 72.2 |
| -14 | МН44 | 225 | 63.1 |
| -15 | МН45 | 221 | 68.2 |
| -16 | МН46 | 238 | 20.7 |
| -17 | МН47 | 238 | 23.5 |
| -18 | МН48 | 231 | 27.1 |
| -19 | МН49 | 211 | 70.4 |
| -20 | МН50 | 211 | 69.1 |
| | | | |
| | | | |
| | | | |

Инв.№ подл. | Подпись и дата | Взам.инв.№

https://zavodjbi.com/

| Инв. № подл | Подпись и дата | Взам. инв. № |
|---|---|---|
| | | |

| Формат | Зона | Поз. | Обозначение | Наименование | Кол. на исполн. 3.900-3.13.2 02.00.00- — | 01 | 02 | 03 | 04 | 05 | 06 | 07 | 08 | | Примечание |
|---|---|---|---|---|---|---|---|---|---|---|---|---|---|---|---|
| | | | | | | | | | | | | | | | |
| | | | | Документация | | | | | | | | | | | |
| | | | | | | | | | | | | | | | |
| А4 | | | 3.900-3.13.2 02.00.00 СБ | Сборочный чертеж | Х | Х | Х | Х | Х | Х | Х | Х | Х | | |
| А4 | | | 00.00.00 ТО | Техническое описание | Х | Х | Х | Х | Х | Х | Х | Х | Х | | |
| | | | | | | | | | | | | | | | |
| | | | | Сборочные единицы | | | | | | | | | | | |
| А4 | | | 3.900-3.13.2 00.05.00 | Каркас плоский КР30 | 1 | — | — | — | — | — | — | — | — | | |
| | | 1 | -01 | то же КР32 | — | 1 | 1 | 1 | — | — | — | — | — | | |
| | | | -02 | " КР34 | — | — | — | — | 1 | 1 | 1 | 1 | 1 | | |
| | | | -03 | " КР43 | 1 | — | — | — | — | — | — | — | — | | |
| | | 2 | -04 | " КР45 | — | 1 | 1 | 1 | — | — | — | — | — | | |
| | | | -05 | " КР47 | — | — | — | — | 1 | 1 | 1 | 1 | 1 | | |

| | | | |
|---|---|---|---|
| Нач. отд. | Шейко | | |
| Н. контр. | Постников | | |
| Рук. гр. | Мазалова | | |
| Вед. инж. | Однорал | | |
| Ст. инж. | Бозианов | | |
| Инженер | Новгородцева | | |

3.900-3.13.2 02.00.00

Изделие закладное МН (МН15–МН22а)

| Стадия | Лист | Листов |
|---|---|---|
| Р | 1 | 2 |

Союзводоканалниипроект Харьковский Водоканалпроект

Копировал

Формат А4

41 20-6906/17

19

https://zavodjbi.com/

| Инв. № подл. | Подпись и дата | Взам инв № |
|---|---|---|
| | | |

| Формат | Зона | Поз. | Обозначение | Наименование | Кол. на испол. 3.900-3.13.2 02.00.00- — | 01 | 02 | 03 | 04 | 05 | 06 | 07 | 08 | | Примечание |
|---|---|---|---|---|---|---|---|---|---|---|---|---|---|---|---|
| | | | | **Детали** | | | | | | | | | | | масса, кг |
| | | | | ф5ВрI, ГОСТ 6727-80 | | | | | | | | | | | |
| Б.Ч | | 3 | 3.900-3.13.2 02.00.01 | ℓ=115 | 26 | — | — | — | — | — | — | — | — | | 0.02 |
| Б.Ч | | | 02.00.02 | ℓ=140 | — | 26 | — | — | — | — | — | — | — | | 0.02 |
| Б.Ч. | | | 02.00.03 | ℓ=120 | — | — | 26 | — | — | — | — | — | — | | 0.02 |
| Б.Ч. | | | 02.00.04 | ℓ=145 | — | — | — | 26 | 26 | — | — | 26 | — | | 0.02 |
| Б.Ч | | | 02.00.05 | ℓ=160 | — | — | — | — | — | 26 | — | — | — | | 0.02 |
| Б.Ч. | | | 02.00.06 | ℓ=120 | — | — | — | — | — | — | 26 | — | — | | 0.02 |
| Б.Ч. | | | 02.00.07 | ℓ=170 | — | — | — | — | — | — | — | — | 26 | | 0.02 |
| | | | | −40×5 ГОСТ 103-76 | | | | | | | | | | | |
| Б.Ч | | 4 | 02.00.09 | ℓ=83 | 2 | — | — | — | — | — | — | — | — | | 0.13 |
| Б.Ч. | | | 02.00.10 | ℓ=104 | — | 2 | — | — | — | — | — | — | — | | 0.16 |
| Б.Ч | | | 02.00.11 | ℓ=108 | — | — | — | — | 2 | — | — | — | — | | 0.17 |
| Б.Ч. | | | 02.00.12 | ℓ=132 | — | — | — | — | — | 2 | — | — | — | | 0.207 |
| Б.Ч. | | | 02.00.13 | ℓ=90 | — | — | 2 | — | — | — | 2 | — | — | | 0.14 |
| Б.Ч. | | | 02.00.14 | ℓ=114 | — | — | — | 2 | — | — | — | 2 | — | | 0.18 |
| Б.Ч | | | 02.00.15 | ℓ=136 | — | — | — | — | — | — | — | — | 2 | | 0.21 |

81 20-69061

| 3.900-3.13.2 02.00.00 | Лист 2 |
|---|---|

Копировал: Формат А4

17

https://zavodjbi.com/

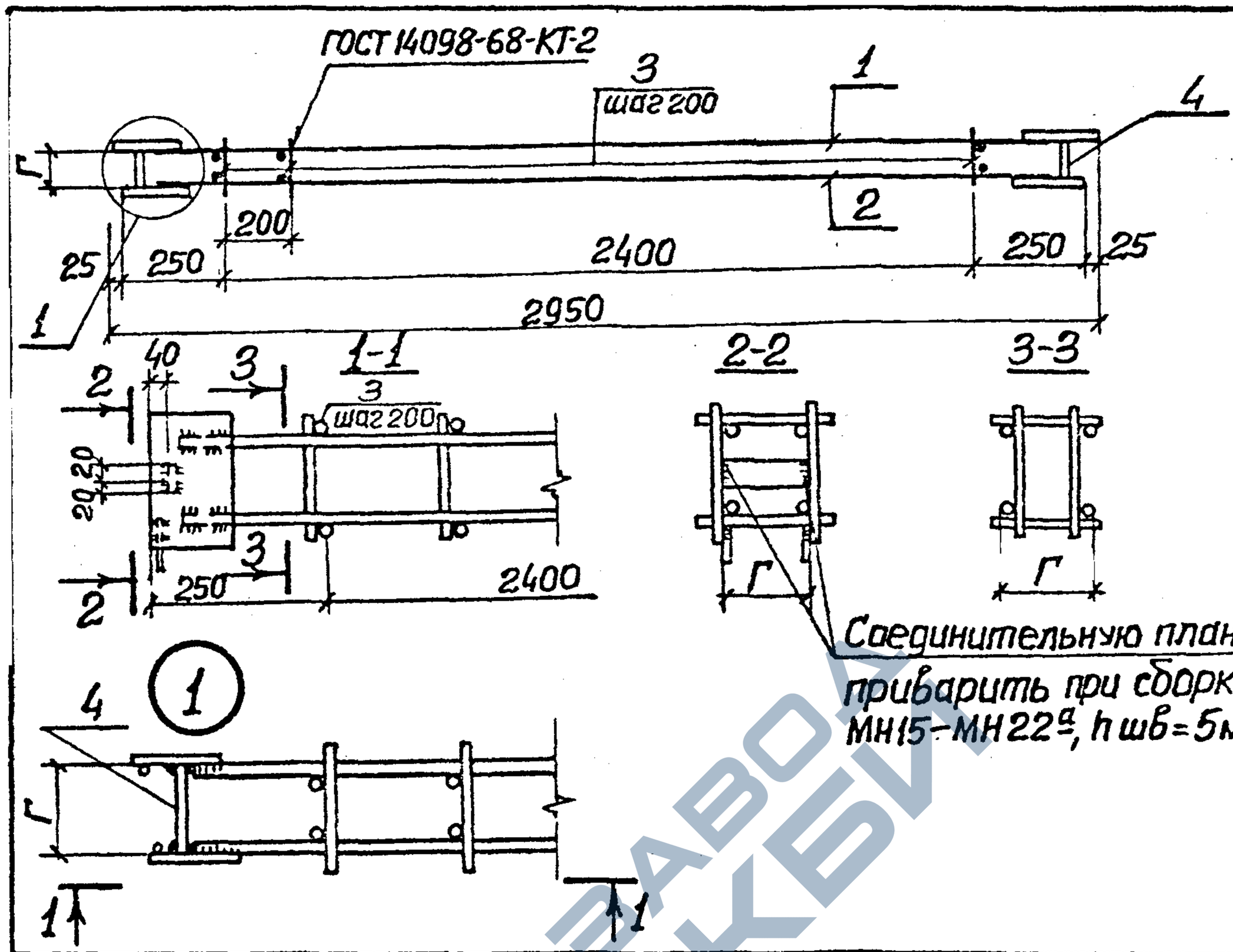


| Обозначение | Марка изделия | Г мм | Масса, кг | Обозначение | Марка изделия | Г мм | Масса, кг |
|---|---|---|---|---|---|---|---|
| 3.900-3.13.2 02.00.00 | МН15 | 83 | 11.54 | 3.900-3.13.2 02.00.00-05 | МН20 | 132 | 19.7 |
| -01 | МН16 | 110 | 15,3 | -06 | МН21 | 90 | 19,6 |
| -02 | МН17 | 90 | 15.9 | -07 | МН22 | 114 | 19,7 |
| -03 | МН18 | 114 | 15.4 | -08 | МН22а | 136 | 19,7 |
| -04 | МН19 | 108 | 19.6 | | | | |

| | | | |
|---|---|---|---|
| Нач.отд. | Шейко | | |
| Н.контр. | Постников | | |
| Рук.гр. | Мазалова | | |
| Вед.инж. | Одноралл | | |
| Ст.инж. | [illegible] | | |
| Инжен. | Новгородцев | | |

3.900-3.13.2 02.00.00 СБ

Изделие закладное МН (МН15-МН22а). Сборочный чертеж

| Стадия | Масса | Масштаб |
|---|---|---|
| Р | См. табл. | — |

Лист | Листов 1

Поз.4-сталь марки ВСТ3кп2 ГОСТ 380-71*

Союзводоканалпроект Харьковский Водоканалпроект

Инв. № подл. | Подпись и дата | Взам. инв. №

19069-02 19

Копировал

Формат 11

https://zavodjbi.com/

| Инв. № подл. | Подпись и дата | Взамен инв. № |
|---|---|---|
| | | |

| Формат | Зона | Поз. | Обозначение | Наименование | Кол. на исполн. 3.900-3.13.2 03.00.00- | | | | | | | | | | Примечание |
|---|---|---|---|---|---|---|---|---|---|---|---|---|---|---|---|
| | | | | | — | 01 | 02 | 03 | 04 | 05 | 06 | | | | |
| | | | | **Документация** | | | | | | | | | | | |
| А4 | | | 3.900-3.13.2 03.00.00 СБ | Сборочный чертёж | X | X | X | X | X | X | X | | | | |
| А4 | | | 00.00.00 ТО | Техническое описание | X | X | X | X | X | X | X | | | | |
| | | | | **Сборочные единицы** | | | | | | | | | | | |
| А4 | | 1 | 3.900-3.13.2 00.06.00 | Каркас плоский КР48 | 1 | — | — | — | — | — | — | | | | |
| | | | -01 | То же КР49 | — | 1 | — | — | — | — | — | | | | |
| | | | -02 | " КР50 | — | — | 1 | — | — | — | — | | | | |
| | | | -03 | " КР51 | — | — | — | 1 | — | — | — | | | | |
| | | | -04 | " КР52 | — | — | — | — | 1 | — | — | | | | |

| | | | |
|---|---|---|---|
| Нач. отд | Шейко | | |
| Н. контр. | Постникова | | |
| Рук. гр. | Мазалова | | |
| Ведущ. инж. | Однорал | | |
| Ст. инж. | Возианов | | |
| Инженер | Новгородцева | | |

3.900-3.13.2 03.00.00

Изделие закладное МН(МН37-МН43)

| Стадия | Лист | Листов |
|---|---|---|
| Р | 1 | 2 |

Союзводоканалниипроект Харьковский Водоканалпроект

Копировал:

Формат А4

02 20-69061.

https://zavodjbi.com/

| Инв. № подл. | Подпись и дата | Взам. инв. № |
|---|---|---|
| | | |

| Формат | Зона | Поз. | Обозначение | Наименование | Кол. на исполн. 3.900-3.13.2 03.00.00- | | | | | | | | | | Примечание |
|---|---|---|---|---|---|---|---|---|---|---|---|---|---|---|---|
| | | | | | - | 01 | 02 | 03 | 04 | 05 | 06 | | | | |
| | | | | | | | | | | | | | | | Масса, кг |
| А4 | | 1 | 3.900-3.13.2 00.06.00-05 | Каркас плоский КР53 | — | — | — | — | — | 1 | — | | | | |
| | | | -06 | То же КР54 | — | — | — | — | — | — | 1 | | | | |
| | | | | | | | | | | | | | | | |
| | | | | Детали | | | | | | | | | | | |
| | | | | | | | | | | | | | | | |
| | | | | -150×6 ГОСТ 103-76 | | | | | | | | | | | |
| Б.Ч. | | 2 | 3.900-3.13.2 03.00.01 | ℓ=100 | 2 | 2 | 2 | — | — | — | — | | | | 0.71 |
| Б.Ч. | | | 03.00.02 | ℓ=150 | — | — | — | 2 | 2 | — | — | | | | 1.06 |
| Б.Ч. | | | 03.00.03 | ℓ=200 | — | — | — | — | — | 2 | 2 | | | | 1.41 |
| Б.Ч. | | 3 | 03.00.04 | ФВА III ГОСТ 5781-81 ℓ=170 | 2 | 2 | 2 | 2 | 2 | 4 | 4 | | | | 0.11 |
| Б.Ч. | | 4 | 03.00.05 | -40×5 ГОСТ 103-76 ℓ=40 | 2 | 2 | 2 | 2 | 2 | 4 | 4 | | | | 0.06 |

19069-02 24

3.900-3.13.2 03.00.00

Лист 2

Копир. Шелест

Формат А4

20

https://zavodjbi.com/

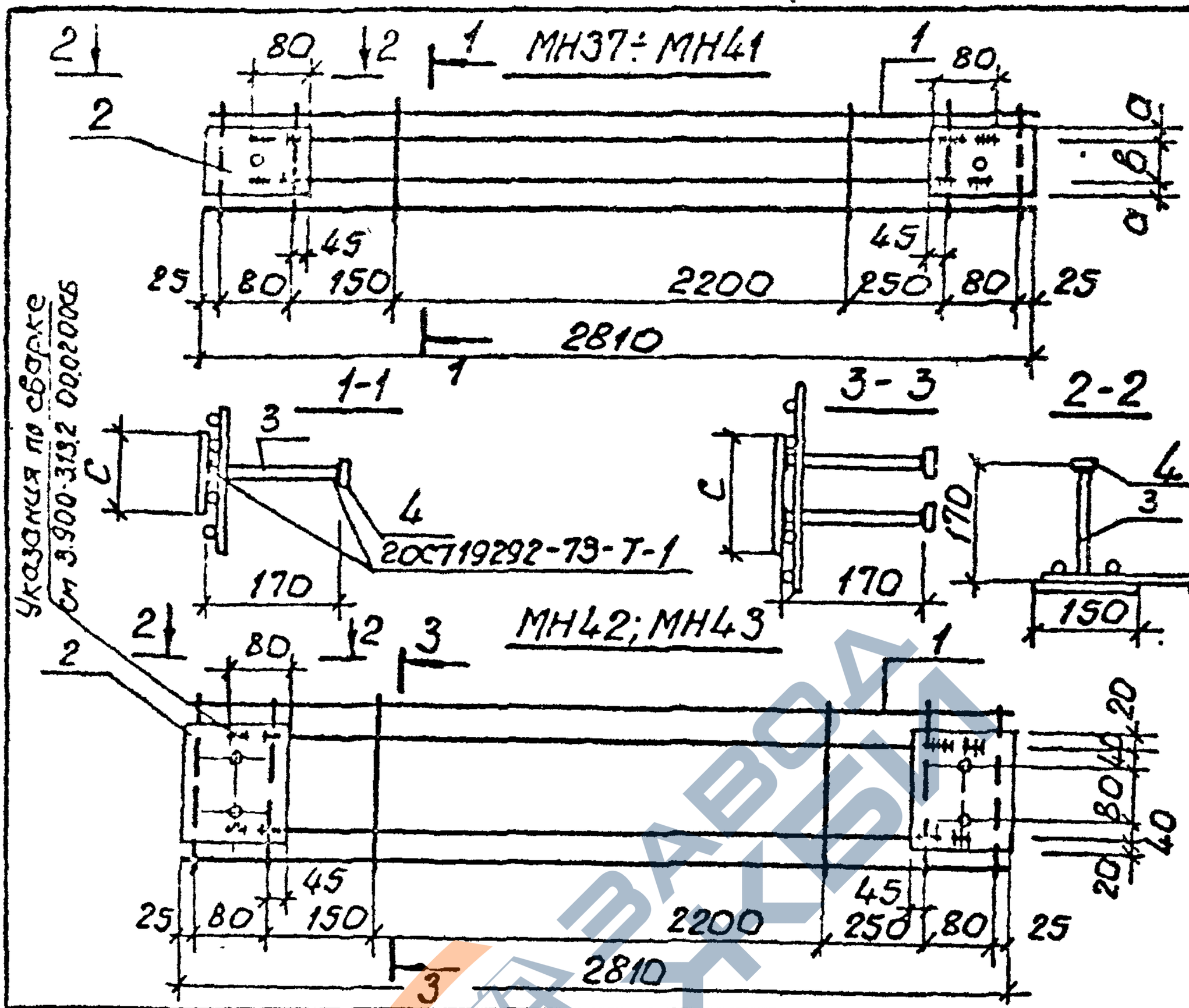


| Обозначение | Марка | а мм | в мм | с мм | Масса кг | Обозначение | Марка | а мм | в мм | с мм | Масса кг |
|---|---|---|---|---|---|---|---|---|---|---|---|
| 3.900-3.13.2 03.00.00 | МН37 | 15 | 70 | 100 | 6.8 | 3.900-3.13.2 03.00.00-04 | МН41 | 20 | 110 | 150 | 9.1 |
| -01 | МН38 | 15 | 70 | 100 | 6.8 | -05 | МН42 | — | — | 200 | 12.4 |
| -02 | МН39 | 15 | 70 | 100 | 8.2 | -06 | МН43 | — | — | 200 | 12.4 |
| -03 | МН40 | 20 | 110 | 150 | 9.1 | | | | | | |

| | | | |
|---|---|---|---|
| Нач.отд | Шейко | | |
| Н.контр | Постников | | |
| Рук.гр. | Мазалова | | |
| Вед.инж. | Одноралл | | |
| Ст.инж. | Зозианов | | |
| Инжен. | Новгородцева | | |

Инв № подл. | Подпись и дата | Взам инв №

3.900-3.13.2 03.00.00 СБ

Изделие закладное МН (МН37-МН43). Сборочный чертеж

| Стадия | Масса | Масштаб |
|---|---|---|
| Р | см. табл | — |
| Лист | Листов 1 | |

Поз. 2 и 4 - сталь марки ВСт3кп2 ГОСТ 380-71*

Союзводоканалниипроект Харьковский Водоканалпроект

19069-02 22

Копир Шелест

Формат А4

https://zavodjbi.com/

| Инв. № подл. | Подпись и дата | Взам. инв. № |
|---|---|---|
| | | |

| Формат | Зона | Поз. | Обозначение | Наименование | Кол. на исполн. 3.900-3.13.2. 04.00.00- | | | | | | | | | | Примечание |
|---|---|---|---|---|---|---|---|---|---|---|---|---|---|---|---|
| | | | | | – | 01 | | | | | | | | | |
| | | | | Документация | | | | | | | | | | | Масса, кг |
| | | | | | | | | | | | | | | | |
| А4 | | | 3.900-3.13.2. 04.00.00 СБ | Сборочный чертеж | | | | | | | | | | | |
| А4 | | | 00.0000 ТО | Техническое описание | | | | | | | | | | | |
| | | | | Сборочные единицы | | | | | | | | | | | |
| | | 1 | 3.900-3.13.2 00.04.00 | Каркас плоский КР22 | 1 | – | | | | | | | | | |
| | | | -01 | КР24 | – | 1 | | | | | | | | | |
| | | 2 | -02 | КР55 | 1 | – | | | | | | | | | |
| | | | -03 | КР57 | – | 1 | | | | | | | | | |
| | | | | Детали | | | | | | | | | | | |
| Б.4 | | 3 | 3.900-3.13.2 04.00.01 | ФБА III ГОСТ 5781-81; ℓ=85 | 26 | 26 | | | | | | | | | 0,02 |
| | | 4 | | -80×8 ГОСТ 103-76 | | | | | | | | | | | |
| Б.4 | | | 04.00.02 | ℓ=58 | 2 | – | | | | | | | | | 0,29 |
| Б.4 | | | 04.00.03 | ℓ=48 | – | 2 | | | | | | | | | 0,24 |

19069-02 23

| | | |
|---|---|---|
| Нач. отд. | Шейко | |
| Н. контр. | Постников | |
| Рук. гр. | Мазалова | |
| Вед. инж. | Однорал | |
| Ст. инж. | Возианов | |
| Инжен. | Новгородцева | |

3.900-3.13.2 04.00.00

Изделие закладное МН (МН51, МН52)

| Стадия | Лист | Листов |
|---|---|---|
| Р | | 1 |

Союзводоканалниипроект Харьковский Водоканалпроект

Копир. Ефелякова

формат А4



https://zavodjbi.com/

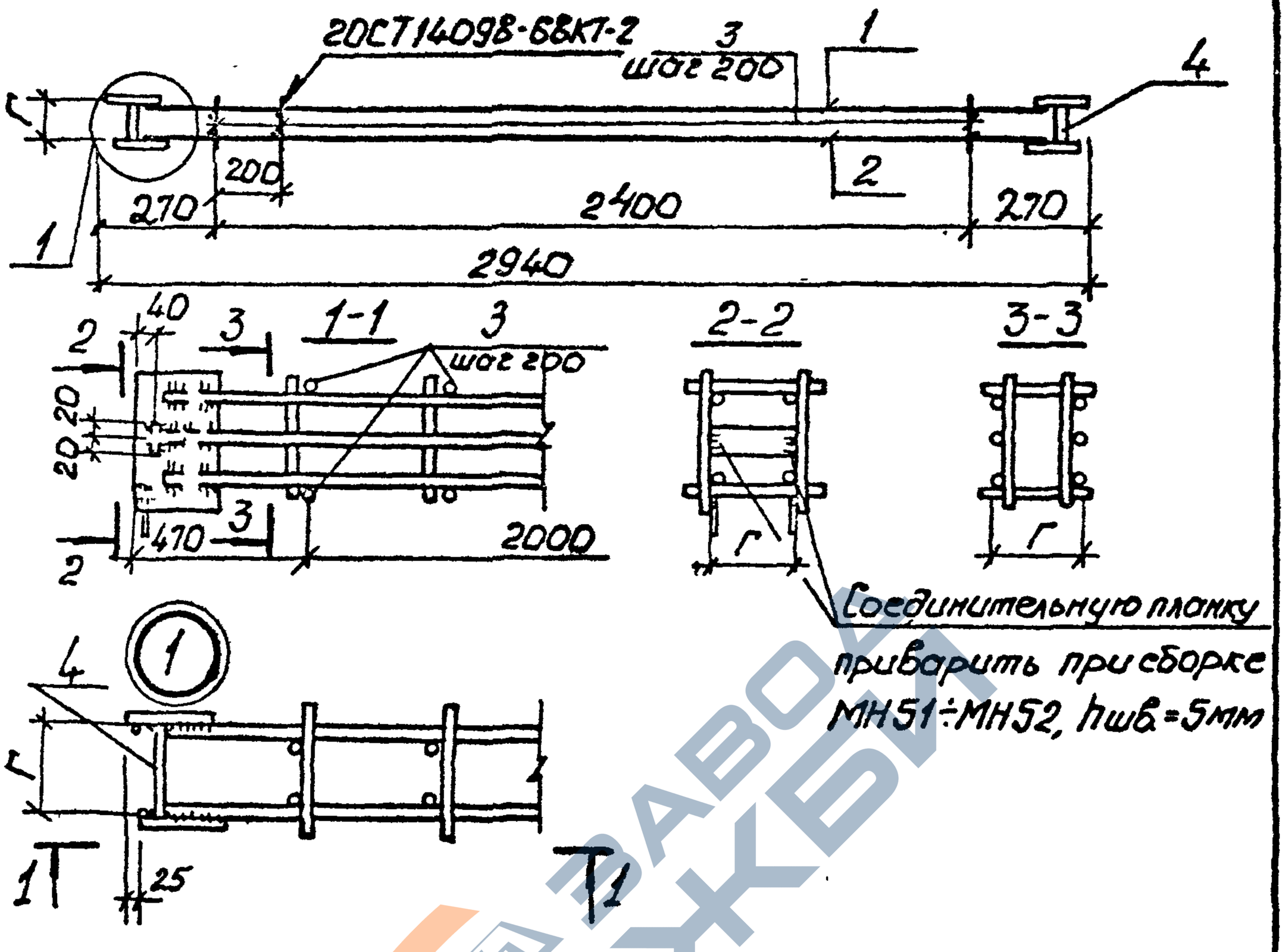


| Обозначение | Марка | Г мм | Масса, кг |
|---|---|---|---|
| 3.900-3.13.2 04.00.00 | МН51 | 58 | 18.8 |
| -01 | МН52 | 48 | 21.1 |
| | | | |

| | | | |
|---|---|---|---|
| Нач.отд. | Щейко | | |
| Н.контр. | Постников | | |
| Рук.гр. | Мазалова | | |
| Вед.инж. | Однорал | | |
| Ст.инж. | Зазианов | | |
| Инжен. | Новгородцев | | |

Инв. № подл. | Подпись и дата | Взам. инв. №

3.900-3.13.2 04.00.00 СБ

Изделие закладное МН (МН51, МН52). Сборочный чертеж

| Стадия | Масса | Масштаб |
|---|---|---|
| Р | см. табл. | – |
| Лист | Листов 1 | |

Поз. 3 – сталь марки ВСТ3кп2 ГОСТ 380-71*

Союзводоканалниипроект Харьковский Водоканалпроект

19069-02 24

Копир. Шелест

Формат А1

| Инв. № подл. | Подпись и дата | Взамен инв. № |
|---|---|---|
| | | |

| Формат | Зона | Поз. | Обозначение | Наименование | Кол. на испол. 3.900-3.12.2 00.01.00 — | | | | | | | | | | Примечание |
|---|---|---|---|---|---|---|---|---|---|---|---|---|---|---|---|
| | | | | | — | 01 | 02 | 03 | | | | | | | |
| | | | | **Документация** | | | | | | | | | | | |
| А4 | | | 3.900-3.13.2 00.01.00 СБ | Сборочный чертеж | | | | | | | | | | | |
| А4 | | | 00.00.00 ТО | Техническое описание | | | | | | | | | | | |
| | | | | **Детали** | | | | | | | | | | | |
| | | | | ф5 Вр-I ГОСТ 6727-80 | | | | | | | | | | | | Масса, кг |
| Б.ч | | 1 | 3.900-3.13.2 00.01.01 | ℓ=2850 | 2 | 2 | 2 | 2 | | | | | | | 0,41 |
| Б.ч | | 2 | 00.01.02 | ℓ=115 | 8 | — | — | — | | | | | | | 0,01 |
| Б.ч | | | 00.01.03 | ℓ=150 | — | 8 | — | — | | | | | | | 0,02 |
| Б.ч | | | 00.01.04 | ℓ=205 | — | — | 8 | — | | | | | | | 0,03 |
| Б.ч | | | 00.01.05 | ℓ=270 | — | — | — | 8 | | | | | | | 0,04 |

| | | |
|---|---|---|
| Нач. отд. | Шейко | |
| Н. контр | Постников | |
| Рук гр. | Козлова | |
| Вед инж | Однорал | |
| Ст инж | Бозианов | |
| Инженер | Новгородцева | |

# 3.900-3.13.2 00.01.00

## Каркас плоский КР (КР1–КР3)

| Стадия | Лист | Листов |
|---|---|---|
| Р | | 1 |

Сантехпроектниипроект Харьковский Водоканалпроект

Копировал

Формат А4

СГ 20-69061

12

https://zavodjbi.com/



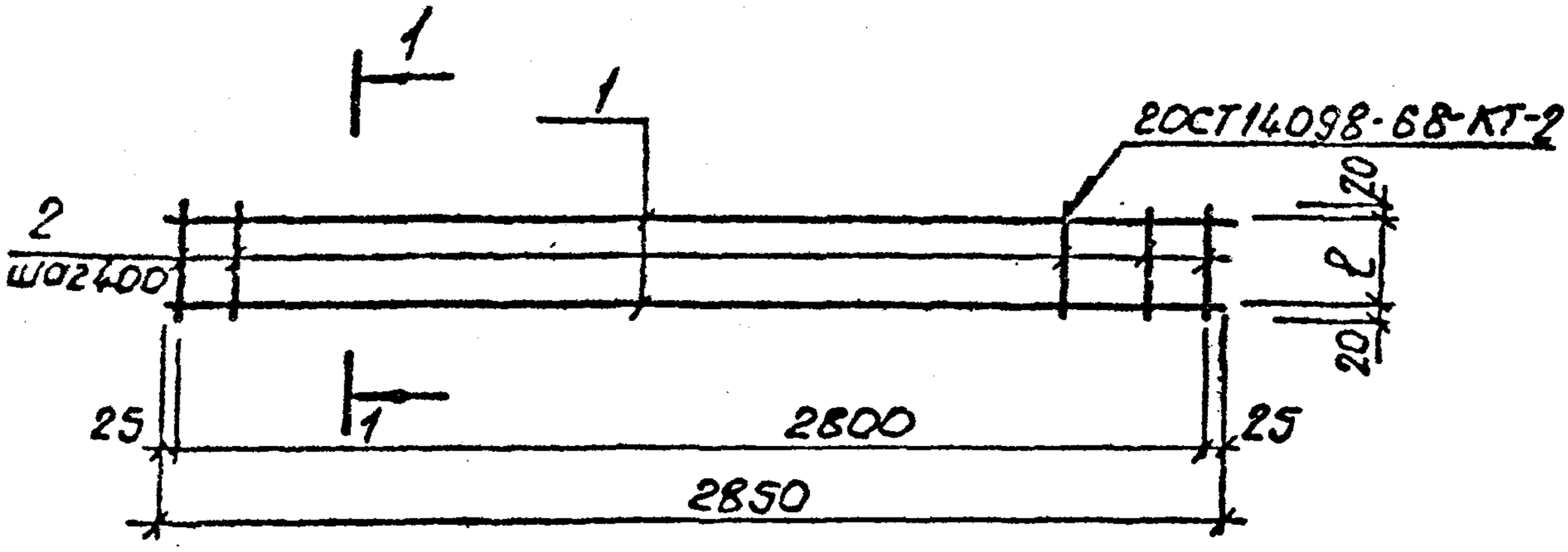


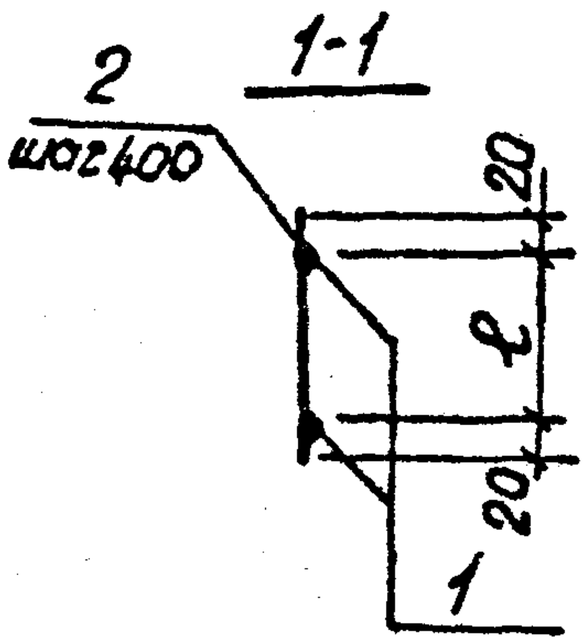


| Обозначение | Марка | ℓ мм | Масса кг |
|---|---|---|---|
| 3.900-3.13.2 00.01.00 | КР-1 | 75 | 0.9 |
| -01 | КР1а | 110 | 1.0 |
| -02 | КР2 | 165 | 1.0 |
| -03 | КР3 | 230 | 1.1 |

| | | | |
|---|---|---|---|
| Нач.отд. | Шейко | | |
| Н.контр. | Постников | | |
| Рук.гр. | Мозолово | | |
| Вединж. | Однорал | | |
| Ст.инж. | Возцанов. | | |
| Инжен. | Новгородцева | | |

3.900-3.13.2 00.01.00 СБ

Каркас плоский КР(КР1-КР3). Сборочный чертеж.

| Стадия | Масса | Масштаб |
|---|---|---|
| Р | См. табл. | - |
| Лист | Листов 1 | |

Союзводоканалниипроект Харьковский Водоканалпроект

Инв.№подл. | Подпись и дата | Взам.инв.№

19069-02 26

Формат А4

| Инв.№ подл. | Подпись и дата | Взам.инв.№ |
|---|---|---|
| | | |

| Формат | Зона | Поз. | Обозначение | Наименование | Кол. на исполн. 3.900-3.13.2 00.02.00- | | | | | | | | | | Примечание |
|---|---|---|---|---|---|---|---|---|---|---|---|---|---|---|---|
| | | | | | — | 01 | 02 | 03 | 04 | 05 | 06 | 07 | 08 | | |
| | | | | | | | | | | | | | | | масса, кг |
| | | | | **Документация** | | | | | | | | | | | |
| А4 | | | 3.900-3.13.2 00.02.00 СБ | Сборочный чертёж | | | | | | | | | | | |
| А4 | | | 00.00.00 ТО | Техническое описание | | | | | | | | | | | |
| | | | | **Детали** | | | | | | | | | | | |
| Б.Ч | | 1 | 3.900-3.13.2 00.02.01 | ф5 Вр.I ГОСТ 6727-80 ℓ=230 | 6 | — | — | — | — | — | 6 | 6 | | | 0,03 |
| Б.Ч | | | 00.02.02 | ф6 А.I ГОСТ 5781-81 ℓ=230 | — | 6 | — | — | — | — | — | — | | | 0,05 |
| Б.Ч | | | 00.02.03 | ф8 А.I ГОСТ 5781-81 ℓ=230 | — | — | 6 | 6 | — | — | — | — | | | 0,09 |
| Б.Ч | | | 00.02.04 | ф10 А.I ГОСТ 5781-81 ℓ=230 | — | — | — | — | 6 | 6 | 6 | — | | | 0,14 |
| Б.У | | 2 | 00.02.05 | -250×8 ГОСТ 82-70 ℓ=300 | — | 2 | 2 | 2 | 2 | 2 | | | | | 4,7 |
| Б.У | | | 00.02.06 | -250×6 ГОСТ 82-70 ℓ=250 | 2 | — | — | — | — | — | 2 | 2 | | | 2,95 |

12 20-69061

| | | | |
|---|---|---|---|
| Нач.отд. | Шейко | | 3.900-3.13.2 00.02.00 |
| Н.контр. | Постников | | Каркас плоский КР (КР1 - КР20, четные номера) |
| Рук.гр. | Мазалова | | Стадия: Р; Лист: 1; Листов: 2 |
| Вед.инж. | Однорал | | Союзводоканалниипроект Харьковский Водоканалпроект |
| Ст.инж. | Козуанав | | |
| Инженер | Новгородцева | | |

Копировал:

Формат А4

92

ЗАВОДА ЖБИ
https://zavodjbi.com/

https://zavodjbi.com/

| Инв.№ подл. | Подпись и дата | Взам. инв.№ |
|---|---|---|
| | | |

| Формат | Зона | Поз. | Обозначение | Наименование | Кол. на испол. 3.900-3.13.2 00.02.00 — | | | | | | | | | | Примечание |
|---|---|---|---|---|---|---|---|---|---|---|---|---|---|---|---|
| | | | | | — | 01 | 02 | 03 | 04 | 05 | 06 | 07 | | | Масса, кг |
| Б.Ч | | 3 | 3.900-3.13.2 00.02.07 | ф12 А III ГОСТ 5781-81 ℓ=2590 | 3 | — | — | — | — | — | — | — | | | 2.30 |
| Б.Ч | | | 00.02.08 | ф16 А III ГОСТ 5781-81 ℓ=2530 | — | 3 | — | — | — | — | — | — | | | 3.99 |
| Б.Ч | | | 00.02.09 | ф18 А III ГОСТ 5781-81 ℓ=2530 | — | — | 3 | — | — | — | — | — | | | 5.29 |
| Б.Ч | | | 00.02.10 | ф20 А III ГОСТ 5781-81 ℓ=2570 | — | — | — | 3 | — | — | — | — | | | 6.39 |
| Б.Ч | | | 00.02.11 | ф22 А III ГОСТ 5781-81 ℓ=2570 | — | — | — | — | 3 | — | — | — | | | 7.66 |
| Б.Ч | | | 00.02.12 | ф22 А III ГОСТ 5781-81 ℓ=2580 | — | — | — | — | — | 2 | — | — | | | 7.69 |
| | | | | | | | | | | | | | | | |
| Б.Ч | | | 00.02.13 | ф8 А II ГОСТ 5781-81 ℓ=2550 | — | — | — | — | — | — | 3 | — | | | 1.01 |
| Б.Ч | | | 00.02.14 | ф10 А II ГОСТ 5781-81 ℓ=2550 | — | — | — | — | — | — | — | 3 | | | 1.57 |
| Б.Ч | | 4 | 00.02.15 | ф25 А III ГОСТ 5781-81 ℓ=2580 | — | — | — | — | — | 1 | — | — | | | 9.93 |

82 20-69061

| | | |
|---|---|---|
| | 3.900-3.13.2 00.02.00 | Лист 2 |

Копир Шелест

Формат А4

127

https://zavodjbi.com/

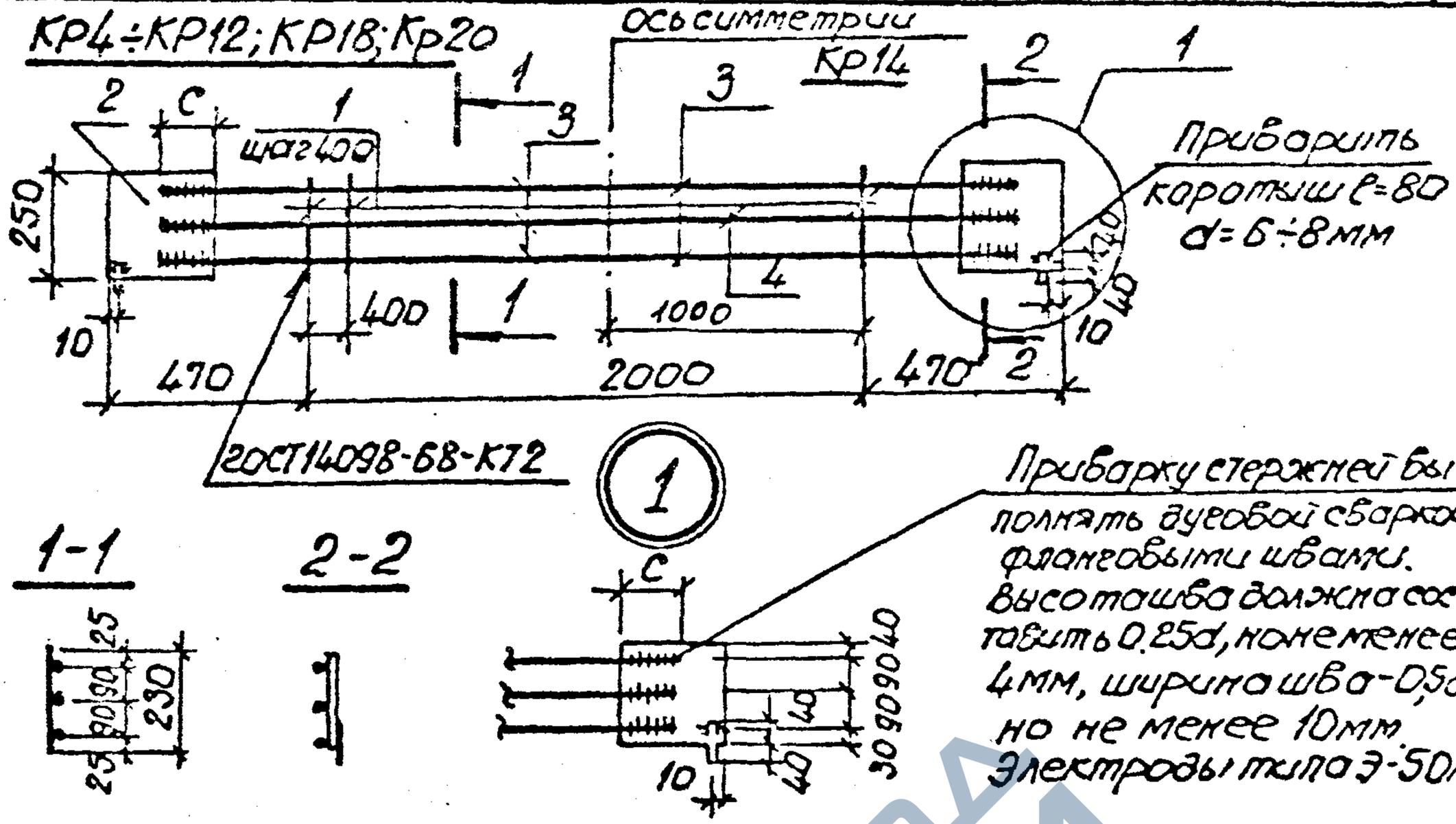


| Обозначение | Марка | $C_{мм}$ | Масса, кг |
|---|---|---|---|
| 3.900-3.13.2 00.02.00 | КР4 | 75 | 12.9 |
| -01 | КР6 | 95 | 21.7 |
| -02 | КР8 | 95 | 25.8 |
| -03 | КР10 | 115 | 28.9 |
| -04 | КР12 | 115 | 33.2 |
| -05 | КР14 | 120 | 35.4 |
| -06 | КР18 | 55 | 9.1 |
| -07 | Кр20 | 55 | 10.8 |
| | | | |

Инв.№подл. | Подпись и дата | Взам.инв.№

| | | | |
|---|---|---|---|
| Нач.отд. | Шейко | | |
| Н.контр. | Постников | | |
| Рук.гр. | Мозалова | | |
| Ст.инж. | Одорал | | |
| С.инж. | Возианов | | |
| Инжен. | Новгородцева | | |

3.900-3.13.2 00.02.00 СБ

Каркас плоский КР(КР4-КР20, четные номера). Сборочный чертеж.

Поз.3 сталь марки ВСТ3кп2 ГОСТ380-71*

| Стадия | Масса | Масштаб |
|---|---|---|
| Р | см. табл. | — |
| Лист | Листов 1 | |

Союзводоканалниипроект Харьковский Водоканалпроект

19069-02 29

Копир. Шелест

Формат А4

https://zavodjbi.com/

https://zavodjbi.com/

| Инв.№ подл. | Подпись и дата | Взам.инв.№ |
|---|---|---|
| | | |

| Формат | Зона | Поз. | Обозначение | Наименование | Кол.на испол.3.900-3.13.2 00.03.00– — | 01 | 02 | 03 | 04 | 05 | 06 | 07 | 08 | 09 | Примечание |
|---|---|---|---|---|---|---|---|---|---|---|---|---|---|---|---|
| | | | | | | | | | | | | | | | масса, кг |
| | | | | Документация | | | | | | | | | | | |
| | | | | | | | | | | | | | | | |
| А4 | | | 3.900-3.13.2 00.03.00 СБ | Сборочный чертёж | | | | | | | | | | | |
| А4 | | | 00.00.00 ТО | Техническое описание | | | | | | | | | | | |
| | | | | Детали | | | | | | | | | | | |
| | | 1 | | ФбА Т ГОСТ 5781-81 | — | — | — | — | — | — | — | | — | — | |
| Б.Ч | | | 3.900-3.13.2 00.03.01 | ℓ=520 | — | — | — | 6 | — | — | — | — | — | — | 0,12 |
| Б.Ч | | | 00.03.02 | ℓ=665 | — | — | — | — | 6 | 6 | — | — | 6 | — | 0,15 |
| Б.Ч | | | 00.03.03 | ФбА Т ГОСТ 5781-81 ℓ=665 | — | — | — | — | — | — | 6 | 6 | — | 6 | 0,26 |
| | | | | ФбВр Т ГОСТ 6727-80 | | | | | | | | | | | |
| Б.Ч | | | 00.03.04 | ℓ=520 | 6 | 6 | 6 | — | — | — | — | — | — | — | 0,07 |
| Б.Ч | | 2 | 00.03.05 | ℓ=2350 | — | — | — | — | 1 | — | — | — | — | — | 0,34 |

Исполнения 10÷18 см. листы 4,5

| | | | |
|---|---|---|---|
| Нач.отд | Шейко | | |
| Н.контр. | Постников | | |
| Рук.гр. | Мазалова | | |
| Вед.инж | Однорал | | |
| Ст.инж. | Возианов | | |
| Инженер | Новгородцева | | |

3.900-3.13.2 00.03.00

Каркас плоский КР (КР5-КР41, нечетные номера)

| Стадия | Лист | Листов |
|---|---|---|
| Р | 1 | 5 |

Союзводоканалниипроект Харьковский водоканалпроект

Копировал

Формат А4

19069-02 ЭО

62

https://zavodjbi.com/

https://zavodjbi.com/

| Инв.№ подл. | Подпись и дата | Взам.инв.№ |
|---|---|---|
| | | |

| Формат | Зона | Поз. | Обозначение | Наименование | Кол.на изделие 3.900-3.13.2 00.03.00- – | 01 | 02 | 03 | 04 | 05 | 06 | 07 | 08 | 09 | Примечание |
|---|---|---|---|---|---|---|---|---|---|---|---|---|---|---|---|
| | | | | | | | | | | | | | | | Масса, кг |
| | | | | ФБВрI 20 ГОСТ 6727-80 | | | | | | | | | | | |
| Б.Ч. | | 2 | 3.900-3.13.2 00.03.06 | ℓ=2370 | — | 1 | — | — | — | — | — | — | — | — | 0.34 |
| Б.Ч. | | | 00.03.07 | ℓ=2390 | — | — | — | — | — | 1 | — | — | — | — | 0.34 |
| Б.Ч. | | | 00.03.08 | ℓ=2410 | — | — | 1 | — | — | — | — | — | — | — | 0.35 |
| Б.Ч. | | | 00.03.09 | ℓ=2430 | — | — | — | — | — | — | 1 | 1 | 1 | — | 0.35 |
| Б.Ч. | | | 00.03.10 | ℓ=2450 | — | — | — | 1 | — | — | — | — | — | — | 0.35 |
| Б.Ч. | | | 00.03.11 | ℓ=2470 | 1 | — | — | — | — | — | — | — | — | — | 0.36 |
| Б.Ч. | | | 00.03.12 | ℓ=2480 | — | — | — | — | — | — | — | — | — | 1 | 0.36 |
| Б.Ч. | | 3 | 00.03.13 | -250×8 20 ГОСТ 82-70 ℓ=250 | 2 | — | — | — | — | — | — | — | — | — | 2.9 |
| Б.Ч. | | | 00.03.14 | -250×8 20 ГОСТ 82-70 ℓ=300 | — | 2 | 2 | 2 | 2 | 2 | 2 | 2 | 2 | 2 | 4.71 |
| Б.Ч. | | 4 | 00.03.15 | ф12 AIII 20 ГОСТ 5781-81 ℓ=2470 | 3 | — | — | — | — | — | — | — | — | — | 2.19 |
| | | | | ф14 AIII 20 ГОСТ 5781-81 | | | | | | | | | | | |
| Б.Ч. | | | 00.03.16 | ℓ=2350 | — | — | — | — | 3 | — | — | — | — | — | 2.84 |
| Б.Ч. | | | 00.03.17 | ℓ=2370 | — | 3 | — | — | — | — | — | — | — | — | 2.87 |
| Б.Ч. | | | 00.03.18 | ℓ=2410 | — | — | 3 | — | — | — | — | — | — | — | 2.92 |
| | | | | ф16 AIII 20 ГОСТ 5781-81 | | | | | | | | | | | |
| Б.Ч. | | | 00.03.19 | ℓ=2390 | — | — | — | — | — | 3 | — | — | — | — | 3.78 |

1Б 20-69061

| | | |
|---|---|---|
| | 3.900-3.13.2 00.03.00 | Лист 2 |

Копир. Шелест — Формат А4

https://zavodjbi.com/

https://zavodjbi.com/

| Инв. № подл. | Подпись и дата | Взам. инв. № |
|---|---|---|
| | | |

| Формат | Зона | Поз. | Обозначение | Наименование | Кол. на испол. 3.900-3.13.2 00030 | | | | | | | | | | Примечание |
|---|---|---|---|---|---|---|---|---|---|---|---|---|---|---|---|
| | | | | | - | 01 | 02 | 03 | 04 | 05 | 06 | 07 | 08 | 09 | |
| | | | | | | | | | | | | | | | масса, кг |
| | | | | Ф16 А III ГОСТ 5781-81 | | | | | | | | | | | |
| Б.Ч | | | 3.900-3.13.2 00.03.20 | ℓ=2430 | — | — | — | — | — | — | — | — | 3 | — | 3.84 |
| Б.Ч | | | 00.03.21 | ℓ=2450 | — | — | — | 3 | — | — | — | — | — | — | 3.87 |
| | | | | Ф20 А III ГОСТ 5781-81 | | | | | | | | | | | |
| Б.Ч | | 4 | 00.03.22 | ℓ=2430 | — | — | — | — | — | — | 3 | — | — | — | 6.00 |
| Б.Ч | | | 00.03.23 | ℓ=2480 | — | — | — | — | — | — | — | — | — | 3 | 6.13 |
| Б.Ч | | | 00.03.24 | Ф22 А III ГОСТ 5781-81 ℓ=2430 | — | — | — | — | — | — | — | 3 | — | — | 7.24 |
| | | | | | | | | | | | | | | | |
| | | | | | | | | | | | | | | | |
| | | | | | | | | | | | | | | | |

19069-02 32

| 3.900-3.13.2 00.03.00 | Лис 3 |
|---|---|

Копир Шелеста — Формат А4

https://zavodjbi.com/

| Инв.№ подл | Подпись и дата | Взам.инв.№ |
|---|---|---|
| | | |

| Формат | Зона | Поз. | Обозначение | Наименование | Кол.на исполн.3.900-3.13.2 00.03.00 — 10 | 11 | 12 | 13 | 14 | 15 | 16 | 17 | 18 | | Примечание |
|---|---|---|---|---|---|---|---|---|---|---|---|---|---|---|---|
| | | | | | | | | | | | | | | | масса, кг |
| | | | | Документация | | | | | | | | | | | |
| | | | | | | | | | | | | | | | |
| А4 | | | 3.900-3.13.2 00.03.00 СБ | Сборочный чертёж | | | | | | | | | | | |
| А4 | | | 00.00.00 ТО | Техническое описание | | | | | | | | | | | |
| | | | | Детали | | | | | | | | | | | |
| | | | 3.900-3.13.2 00.03.25 | ф6АI ГОСТ 5781-81 l=685 | — | — | — | 6 | — | — | — | — | — | | 0,15 |
| | | | | ф8АI ГОСТ 5781-81 | | | | | | | | | | | |
| Б.У | | | 00.03.03 | l=665 | 6 | — | — | — | — | — | — | — | — | | 0,26 |
| | | | 00.03.26 | l=675 | — | 6 | 6 | — | — | — | — | — | — | | 0,27 |
| Б.У | | 1 | 00.03.27 | l=685 | — | — | — | — | 6 | 6 | — | — | — | | 0,27 |
| | | | | ф5ВрI ГОСТ 6727-80 | | | | | | | | | | | |
| Б.У | | | 00.03.28 | l=665 | — | — | — | — | — | — | 6 | 6 | — | | 0,10 |
| Б.У | | | 00.03.29 | l=675 | — | — | — | — | — | — | — | — | 6 | | 0,10 |
| Б.У | | | 00.03.08 | l=2410 | — | — | — | — | — | — | 1 | 1 | — | | 0,35 |
| Б.У | | 2 | 00.03.30 | l=2440 | 1 | — | — | — | — | — | — | — | — | | 0,35 |
| Б.У | | | 00.03.10 | l=2450 | — | — | — | 1 | — | — | — | — | — | | 0,35 |
| Б.У | | | 00.03.31 | l=2490 | — | 1 | 1 | — | 1 | — | — | — | — | | 0,36 |
| | | | | | | | | | | | | | | | |

19069-02 33

3.900-3.13.2 00.03.00

Лист 4

Копировал: Формат А4

https://zavodjbi.com/

| Инв. № подл. | Подпись и дата | Взам. инв. № |
|---|---|---|
| | | |

| Взам. инв. № | Зона | Поз. | Обозначение | Наименование | Кол. на испол. 3.900-3.13.2 00.03.00 — 10 | 11 | 12 | 13 | 14 | 15 | 16 | 17 | 18 | | Примечание |
|---|---|---|---|---|---|---|---|---|---|---|---|---|---|---|---|
| | | | | ф5 Вр I ГОСТ 6727-80 | | | | | | | | | | | масса, кг |
| Б.Ч | | 2 | 3.900-3.13.2 00.03.32 | ℓ=2500 | — | — | — | — | — | — | — | — | 1 | | 0,36 |
| Б.Ч | | | 00.03.33 | ℓ=2510 | — | — | — | — | — | 1 | — | — | — | | 0,36 |
| | | 3 | 00.03.13 | -250×6 ГОСТ 82-70 ℓ=250 | — | — | — | — | — | — | 2 | 2 | 2 | | 2,95 |
| Б.Ч | | | | -250×8 ГОСТ 82-70 | | | | | | | | | | | |
| Б.Ч | | | 00.03.14 | ℓ=300 | 2 | 2 | 2 | 2 | 2 | 2 | — | — | — | | 4,71 |
| | | | | ф18 А III ГОСТ 5781-81 | | | | | | | | | | | |
| Б.Ч | | | 00.03.34 | ℓ=2440 | 3 | — | — | — | — | — | — | — | — | | 5,09 |
| Б.Ч | | | 00.03.35 | ℓ=2450 | — | — | — | 3 | — | — | — | — | — | | 5,12 |
| | | | | ф22 А III ГОСТ 5781-81 | | | | | | | | | | | |
| Б.Ч | | | 00.03.36 | ℓ=2490 | — | 2 | 1 | — | — | — | — | — | — | | 7,42 |
| Б.Ч | | | 00.03.37 | ℓ=2510 | — | — | — | — | — | 2 | — | — | — | | 7,48 |
| Б.Ч | | 4 | 00.03.38 | ф20 А III ГОСТ 5781-81 ℓ=2490 | — | — | — | — | 3 | — | — | — | — | | 6,15 |
| Б.Ч | | | 00.03.39 | ф8 А III ГОСТ 5781-81 ℓ=2410 | — | — | — | — | — | — | 3 | - | — | | 0,95 |
| Б.Ч | | | 00.03.40 | ф10 А III ГОСТ 5781-81 ℓ=2410 | — | — | — | — | — | — | — | 3 | — | | 1,49 |
| Б.Ч | | | 00.03.41 | ф12 А III ГОСТ 5781-81 ℓ=2500 | — | — | — | — | — | — | — | — | 3 | | 2,2 |
| | | 5 | | ф25 А III ГОСТ 5781-81 | | | | | | | | | | | |
| Б.Ч | | | 00.03.42 | ℓ=2490 | — | 1 | 2 | — | — | — | — | — | — | | 9,59 |
| Б.Ч | | | 00.03.43 | ℓ=2510 | — | — | — | — | — | 1 | — | — | — | | 9,66 |

ТК 20-69061



https://zavodjbi.com/

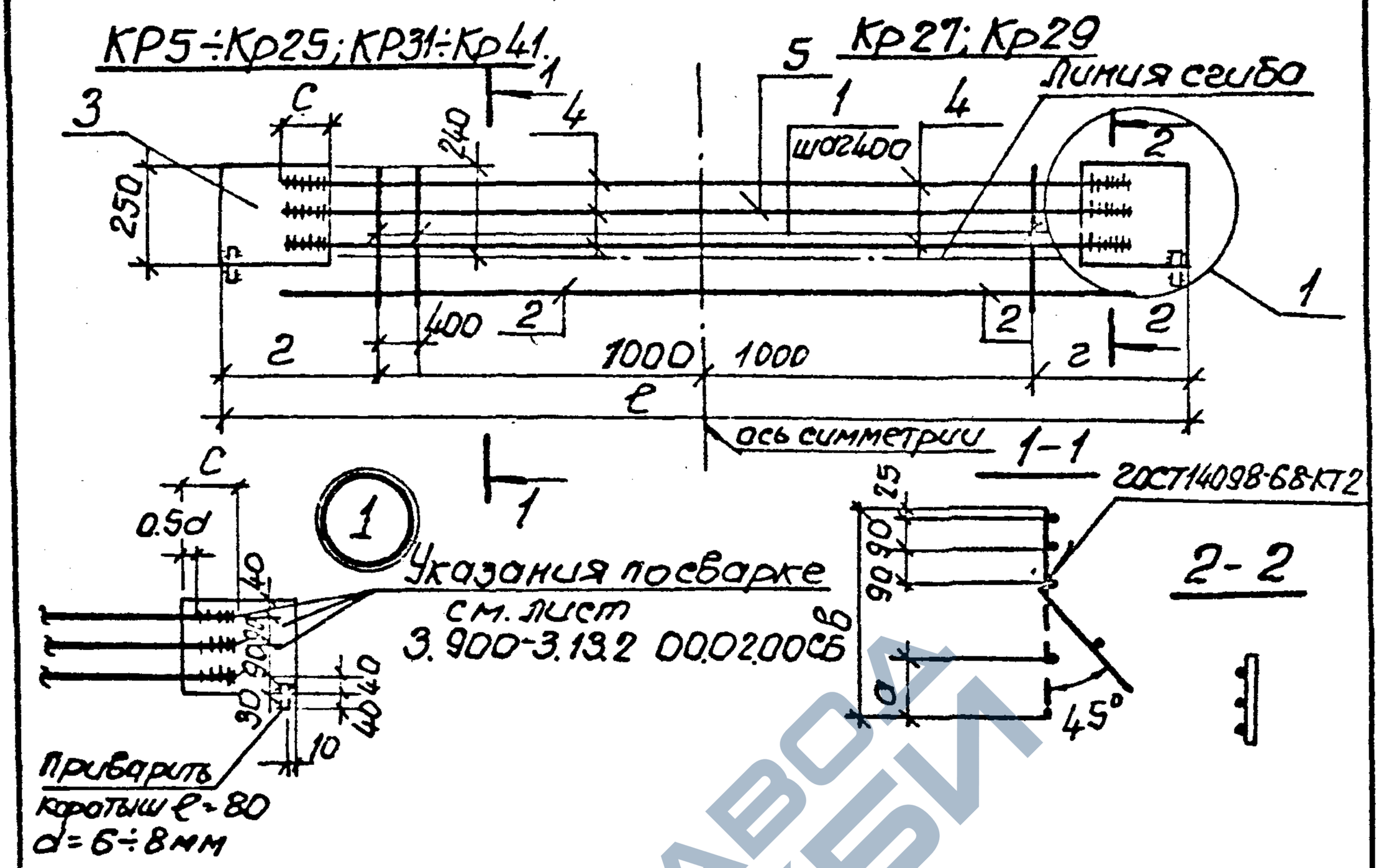


| Обозначение | Марка | а мм | в мм | с мм | ℓ мм | г мм | Масса, кг |
|---|---|---|---|---|---|---|---|
| 3.900-3.13.2 00.03.00 | КР5 | 195 | 520 | 75 | 2820 | 410 | 13.2 |
| -01 | КР7 | 195 | 520 | 75 | 2820 | 410 | 18.8 |
| -02 | КР9 | 195 | 520 | 75 | 2860 | 430 | 18.9 |
| -03 | КР11 | 180 | 520 | 95 | 2860 | 430 | 21.1 |
| -04 | КР13 | 210 | 665 | 75 | 2800 | 400 | 18.2 |
| -05 | КР15 | 210 | 665 | 95 | 2800 | 400 | 20.9 |
| -06 | КР17 | 210 | 665 | 115 | 2800 | 400 | 28.3 |

Взам. инв. №
Подпись и дата
Инв. № подл.

| | | | |
|---|---|---|---|
| Нач. отд. | Шелко | | |
| Н. контр. | Пастников | | |
| Рук. гр. | Назарова | | |
| Разраб. | Панфилов | | |
| Ст. инж. | Возианов | | |
| Инженер | Новгородцев | | |

3.900-3.13.2 00.03.00СБ

Каркас плоский КР/КР5÷КР41, нечетные номера. Сборочный чертеж.

| Стадия | Масса | Масштаб |
|---|---|---|
| Р | см. табл. | — |
| Лист 1 | Листов 2 | |

Поз. 4 - сталь марки ВСТ3кп2 ГОСТ 380-71*

Союзводоканалниипроект Харьковский Водоканалпроект

19069-02 35

Копир Шелест

Формат А4

https://zavodjbi.com/

https://zavodjbi.com/



| Обозначение | Марка | a мм | b мм | c мм | l мм | z мм | Масса, кг |
|---|---|---|---|---|---|---|---|
| 3.900-3.13.2 00.0300-07 | КР19 | 210 | 665 | 115 | 2800 | 400 | 32.1 |
| -08 | КР21 | 210 | 665 | 95 | 2840 | 420 | 21.2 |
| -09 | КР23 | 210 | 665 | 115 | 2850 | 425 | 28.7 |
| -10 | КР25 | 210 | 665 | 95 | 2850 | 425 | 25.6 |
| -11 | КР27 | 220 | 675 | 120 | 2850 | 425 | 36.0 |
| -12 | КР29 | 220 | 675 | 120 | 2800 | 425 | 38.2 |
| -13 | КР31 | 230 | 685 | 95 | 2860 | 430 | 25.0 |
| -14 | КР33 | 230 | 685 | 115 | 2860 | 430 | 30.0 |
| -15 | КР35 | 230 | 685 | 120 | 2870 | 435 | 28.7 |
| -16 | КР37 | 210 | 665 | 55 | 2800 | 400 | 9.7 |
| -17 | КР39 | 210 | 665 | 55 | 2800 | 400 | 11.3 |
| -18 | КР41 | 220 | 675 | 75 | 2850 | 425 | 13.4 |
| | | | | | | | |

Инв.№ подл. | Подпись и дата | Взам.инв.№

3.900-3.13.2 00.03.00 СБ

Лист 2



Копировал

Формат А4

https://zavodjbi.com/

| Инв. № подл. | Подпись и дата | Взам. инв. № |
|---|---|---|
| | | |

| Формат | Зона | Поз. | Обозначение | Наименование | Кол. на исполн. 3.900-3.13.2 00.04.00 – | 01 | 02 | 03 | | | | | | | Примечание |
|---|---|---|---|---|---|---|---|---|---|---|---|---|---|---|---|
| | | | | | | | | | | | | | | | Масса, кг |
| | | | | Документация | | | | | | | | | | | |
| А4 | | | 3.900-3.13.2 00.04.00 СБ | Сборочный чертеж | | | | | | | | | | | |
| А4 | | | 00.00.00.ТО | Техническое описание | | | | | | | | | | | |
| | | | | Детали | | | | | | | | | | | |
| | | | | Ф10А III ГОСТ 5781-81 | | | | | | | | | | | |
| Б.Ч | | 1 | 3.900-3.13.2 00.04.01 | ℓ=2810 | 3 | 3 | — | — | | | | | | | 1.70 |
| Б.Ч | | | 00.04.02 | ℓ=2770 | — | — | 3 | — | | | | | | | 1.67 |
| Б.Ч | | | 00.04.03 | Ф12А III ГОСТ 5781-81 ℓ=2710 | — | — | — | 3 | | | | | | | 2.44 |
| Б.Ч | | 2 | 00.04.04 | Ф5Вр I ГОСТ 6727-80 ℓ=230 | 7 | 7 | 7 | 7 | | | | | | | 0.03 |
| Б.Ч | | 3 | 00.04.05 | -150×6 ГОСТ 82-70 ℓ=250 | 2 | 2 | 2 | 2 | | | | | | | 1.76 |

19069-02 37

| | | |
|---|---|---|
| Нач. отд. | Шейко | |
| Н. контр. | Постников | |
| Рук. гр. | Мазалова | |
| Вед. инж. | Однорал | |
| Ст. инж. | Вазиянов | |
| Инжен. | Новгородцева | |

3.900-3.13.2 00.04.00

Каркас плоский КР (КР22, КР24, КР55, КР57)

| Стадия | Лист | Листов |
|---|---|---|
| Р | | 1 |

Союзводоканалниипроект Харьковский Водоканалпроект

Копир. Шелест

Формат А4

36

https://zavodjbi.com/

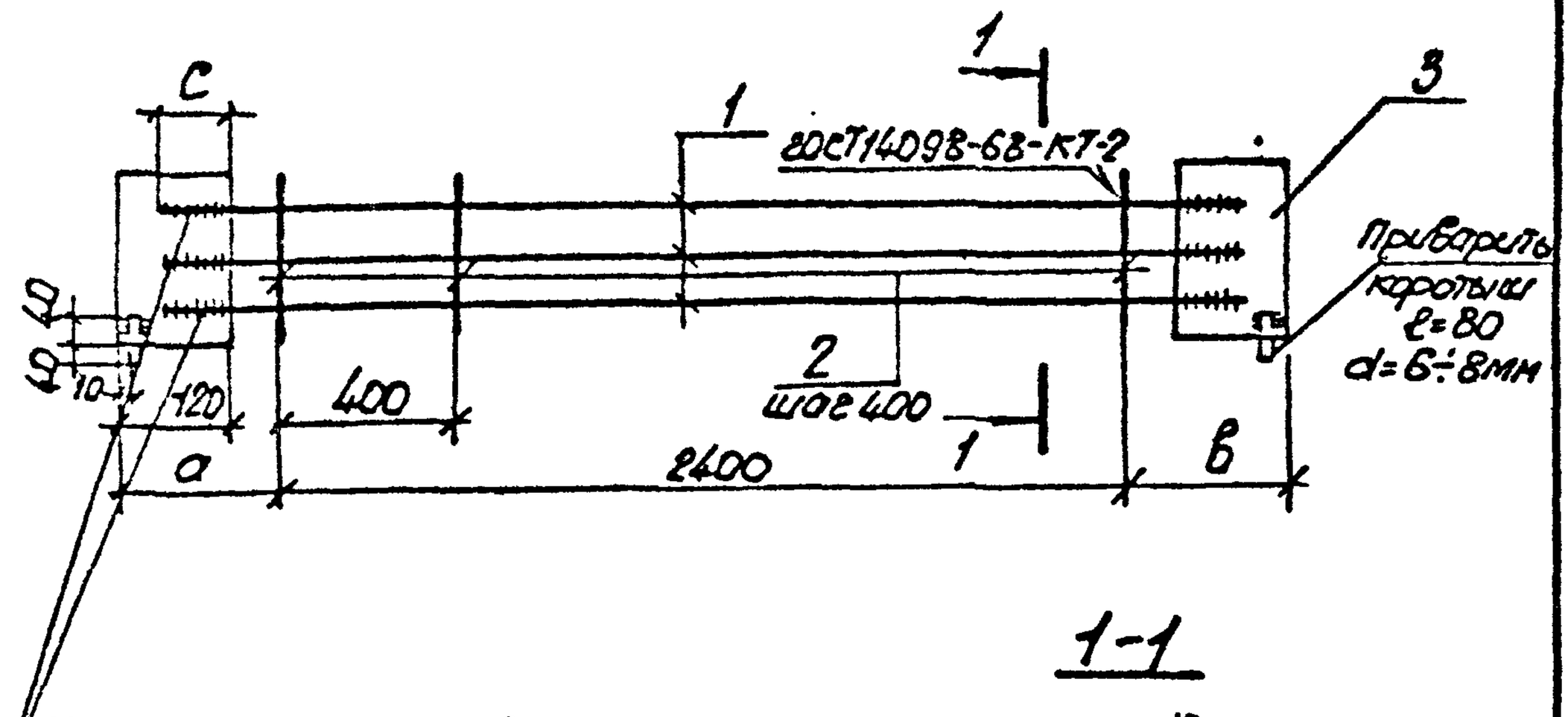


Указания по сварке см. лист 3.900-3.13.2 00.02.00 СБ

| Обозначение | Марка | а мм | в мм | с мм | Масса, кг |
|---|---|---|---|---|---|
| 3.900-3.13.2 00.04.00 | КР22 | 270 | 270 | 55 | 9.1 |
| -01 | КР24 | 270 | 270 | 55 | 9.1 |
| -02 | КР55 | 250 | 250 | 55 | 8.7 |
| -03 | КР57 | 250 | 250 | 75 | 11,1 |

| | | | |
|---|---|---|---|
| Нач.отд. | Шейко | | |
| Н.контр. | Постников | | |
| Рук.гр. | Мазалова | | |
| Вед.инж. | Однорал | | |
| Ст.инж. | Возцанов | | |
| Инжен. | Новгородцева | | |

Инв.№подл. | Подпись и дата | Взам.инв.№

3.900-3.13.2 00.04.00 СБ

Каркас плоский КР(КР22, КР24, КР55, КР57). Сборочный чертеж

| Стадия | Масса | Масштаб |
|---|---|---|
| Р | см табл. | - |

Лист | Листов 1

поз. 3-сталь марки ВСТ3кп2 ГОСТ 380-71*

Союзводоканалпроект Харьковский Водоканалпроект

19069-02 38

Копир. Шелест

Формат А4

| Инв. № подл. | Подпись и дата | Взам. инв. № |
|---|---|---|
| | | |

| Формат | Зона | Поз. | Обозначение | Наименование | Кол. на исполн. 3.900-3.13.2 00.05.00 – | | | | | | | | | | Примечание |
|---|---|---|---|---|---|---|---|---|---|---|---|---|---|---|---|
| | | | | | – | 01 | 02 | 03 | 04 | 05 | | | | | Масса, кг |
| | | | | Документация | | | | | | | | | | | |
| А4 | | | 3.900-3.13.2 00.05.00 СБ | Сборочный чертеж | | | | | | | | | | | |
| А4 | | | 00.00.00 ТО | Техническое описание | | | | | | | | | | | |
| | | | | Детали | | | | | | | | | | | |
| | | | | Ф10А III 20СТ 5781-81 | | | | | | | | | | | |
| Б.Ч. | | 1 | 3.900-3.13.2 00.05.01 | ℓ=2820 | 2 | – | – | – | – | – | | | | | 1.73 |
| Б.Ч. | | | 00.05.02 | ℓ=2770 | – | – | – | 2 | – | – | | | | | 1.70 |
| Б.Ч. | | | | Ф12А III 20СТ 5781-81 | | | | | | | | | | | |
| Б.Ч. | | | 00.05.03 | ℓ=2860 | – | 2 | – | – | – | – | | | | | 2.53 |

19069-02 39

| | | | |
|---|---|---|---|
| Нач. отд. | Шейко | | |
| Н. контр. | Постников | | |
| Рук. гр. | Мазалова | | |
| Вед. инж. | Однорал | | |
| Ст. инж. | Возиаков | | |
| Инжен. | Новгородцев | | |

3.900-3.13.2 00.05.00

Каркас плоский КР (КР30-КР34; КР43-КР47, четные номера; нечетные номера).

| Стадия | Лист | Листов |
|---|---|---|
| Р | 1 | 2 |

Союзводоканалниипроект Харьковский Водоканалпроект

Копир. Шелест

Формат А4

38

| Инв.№подл. | Подпись и дата | Взам.инв.№ |
|---|---|---|
| | | |

| Формат | Зона | Поз | Обозначение | Наименование | Кол. на испол. 3.900-3.13.2 00.05.00- | | | | | | | | | | Примечание |
|---|---|---|---|---|---|---|---|---|---|---|---|---|---|---|---|
| | | | | | – | 01 | 02 | 03 | 04 | 05 | | | | | |
| | | | | ф 12 AIII ГОСТ 5781-81 | | | | | | | | | | | масса, кг |
| Б.Ч. | | 1 | 3.900-3.13.2 00.05.04 | ℓ=2810 | — | — | — | — | 2 | — | | | | | 2.90 |
| | | | | ф14 AIII ГОСТ 5781-81 | | | | | | | | | | | |
| Б.Ч. | | | 00.05.05 | ℓ=2860 | — | — | 2 | — | — | — | | | | | 3.46 |
| Б.Ч. | | | 00.05.06 | ℓ=2810 | — | — | — | — | — | 2 | | | | | 3.40 |
| Б.Ч. | | 2 | 00.05.07 | ф5 Bp-I ГОСТ 6727-80 ℓ=140 | 7 | 7 | — | 7 | 7 | — | | | | | 0.02 |
| Б.Ч. | | | 00.05.08 | ф6 AI ГОСТ 5781-81 ℓ=160 | — | — | 7 | — | — | 7 | | | | | 0.03 |
| | | | | -120×6 ГОСТ 103-76 | | | | | | | | | | | |
| Б.Ч. | | 3 | 00.05.09 | ℓ=160 | 2 | — | — | 2 | — | — | | | | | 0.90 |
| Б.Ч. | | | 00.05.10 | ℓ=180 | — | 2 | — | — | 2 | — | | | | | 1.02 |
| Б.Ч. | | | 00.05.11 | ℓ=200 | — | — | 2 | — | — | 2 | | | | | 1.13 |



https://zavodjbi.com/

https://zavodjbi.com/



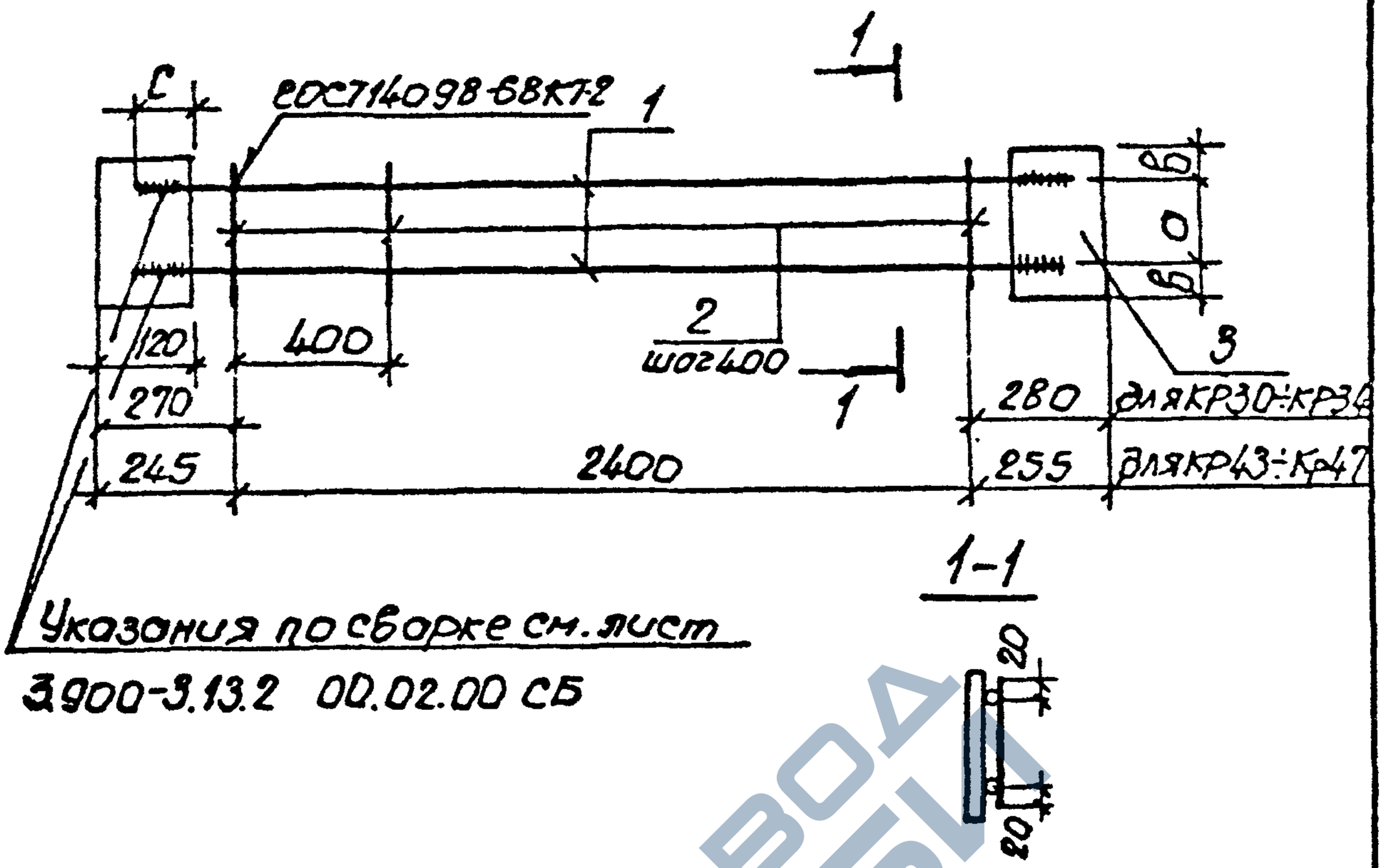


| Обозначение | Марка | а мм | в мм | с мм | Масса кг |
|---|---|---|---|---|---|
| 3.900-3.132 00.05.00 | КР30 | 100 | 30 | 55 | 5.4 |
| -01 | КР32 | 100 | 40 | 75 | 7.2 |
| -02 | КР34 | 100 | 50 | 75 | 9.4 |
| -03 | Кр43 | 100 | 30 | 55 | 5.3 |
| -04 | Кр45 | 100 | 40 | 75 | 7.2 |
| -05 | Кр47 | 100 | 50 | 75 | 9.3 |

Инв.№подл. | Подпись и дата | Взам.инв.№

| | | | |
|---|---|---|---|
| Нач.отд | Шейко | | |
| Н.контр | Лостиков | | |
| Рук.гр | Мозалева | | |
| Вед.инж. | Адмирал | | |
| Ст.инж. | Возианов | | |
| Инженер | Новгородцева | | |

3.900-3.13.2 00.05.00 СБ

Каркас плоский КР1 (КР30-КР34, четные номера; КР43-КР47, нечетные номера)

Сборочный чертеж

Поз. 3 сталь марки ВСт3кп2 ГОСТ380-71*

| Стадия | Масса | Масштаб |
|---|---|---|
| Р | См. табл. | - |
| Лист | Листов 1 | |

Союзводоканалпроект Харьковский Водоканалпроект

19069-02 · 41

Копир Шелест

https://zavodjbi.com/

Формат А4

https://zavodjbi.com/

| Инв.№ подл. | Подпись и дата | Взам.инв.№ |
|---|---|---|
| | | |

| Формат | Зона | Поз. | Обозначение | Наименование | Кол. на испол. 3.900-3.13.2 00.06.00- | | | | | | | | | | Примечание |
|---|---|---|---|---|---|---|---|---|---|---|---|---|---|---|---|
| | | | | | – | 01 | 02 | 03 | 04 | 05 | 06 | | | | масса, кг |
| | | | | Документация | | | | | | | | | | | |
| А4 | | | 3.900-3.13.2 00.06.00 СБ | Сборочный чертеж | | | | | | | | | | | |
| А4 | | | 00.06.00 ТО | Техническое описание | | | | | | | | | | | |
| | | | | Детали | | | | | | | | | | | |
| | | | | Ф5 Вр I ГОСТ 6727-80 | | | | | | | | | | | |
| Б.4 | | 1 | 3.900-3.13.2 00.06.01 | ℓ=2840 | 2 | 2 | 2 | 2 | 2 | 2 | 2 | | | | 0,41 |
| Б.4 | | 2 | 00.06.02 | ℓ=175 | – | – | 16 | – | – | – | – | | | | 0,03 |
| Б.4 | | | 00.06.03 | ℓ=185 | – | 16 | – | – | – | – | – | | | | 0,03 |
| Б.4 | | | 00.06.04 | ℓ=190 | 16 | – | – | – | – | – | – | | | | 0,03 |
| Б.4 | | | 00.06.05 | ℓ=220 | – | – | – | – | 16 | – | – | | | | 0,03 |
| Б.4 | | | 00.06.06 | ℓ=235 | – | – | – | 16 | – | – | – | | | | 0,03 |

24 20-69061

| | | | |
|---|---|---|---|
| Нач.отд. | Шейко | | |
| Н.контр. | Лосиников | | |
| Рук.гр. | Мозалова | | |
| Ведущ. | Однорал | | |
| Ст.инж. | Взиганов | | |
| Инженер | Новгородцева | | |

3.900-3.13.2 00.06.00 .

Каркас плоский КР (КР 48 – КР54)

| Стадия | Лист | Листов |
|---|---|---|
| Р | | 1 |

Союзводоканалниипроект
Харьковский Водоканалпроект

Коп. Трегуляева

Формат А4

14

https://zavodjbi.com/

| Инв. № подл. | Подпись и дата | Взам. инв. № |
|---|---|---|
| | | |

| Формат | Зона | Поз. | Обозначение | Наименование | Кол. на исполн. 3.900-3.13.2 00.06.00 | | | | | | | | | | Примечание |
|---|---|---|---|---|---|---|---|---|---|---|---|---|---|---|---|
| | | | | | — | 01 | 02 | 03 | 04 | 05 | 06 | | | | |
| | | | | | | | | | | | | | | | масса, кг |
| | | | | Ф5 Вр I 20СТ6727-80 | | | | | | | | | | | |
| Б.У. | | 2 | 3.900-3.13.2 00.06.07 | ℓ=290 | — | — | — | — | — | — | 16 | | | | 0.04 |
| Б.У. | | | 00.06.08 | ℓ=295 | — | — | — | — | — | 16 | — | | | | 0.04 |
| Б.У. | | 3 | 00.06.09 | Ф10А III 20СТ5781-81 ℓ=2670 | 2 | 2 | — | — | — | — | — | | | | 1.65 |
| Б.У. | | | 00.06.10 | Ф12А III 20СТ5781-81 ℓ=2670 | — | — | 2 | 2 | 2 | — | — | | | | 2.37 |
| Б.У. | | | 00.06.11 | Ф14А III 20СТ5781-81 ℓ=2670 | — | — | — | — | — | 2 | 2 | | | | 3.23 |

19069-02 43

3.900-3.13.2 00.06.00

Лист 2

Формат А4 Копир. Шелест

42

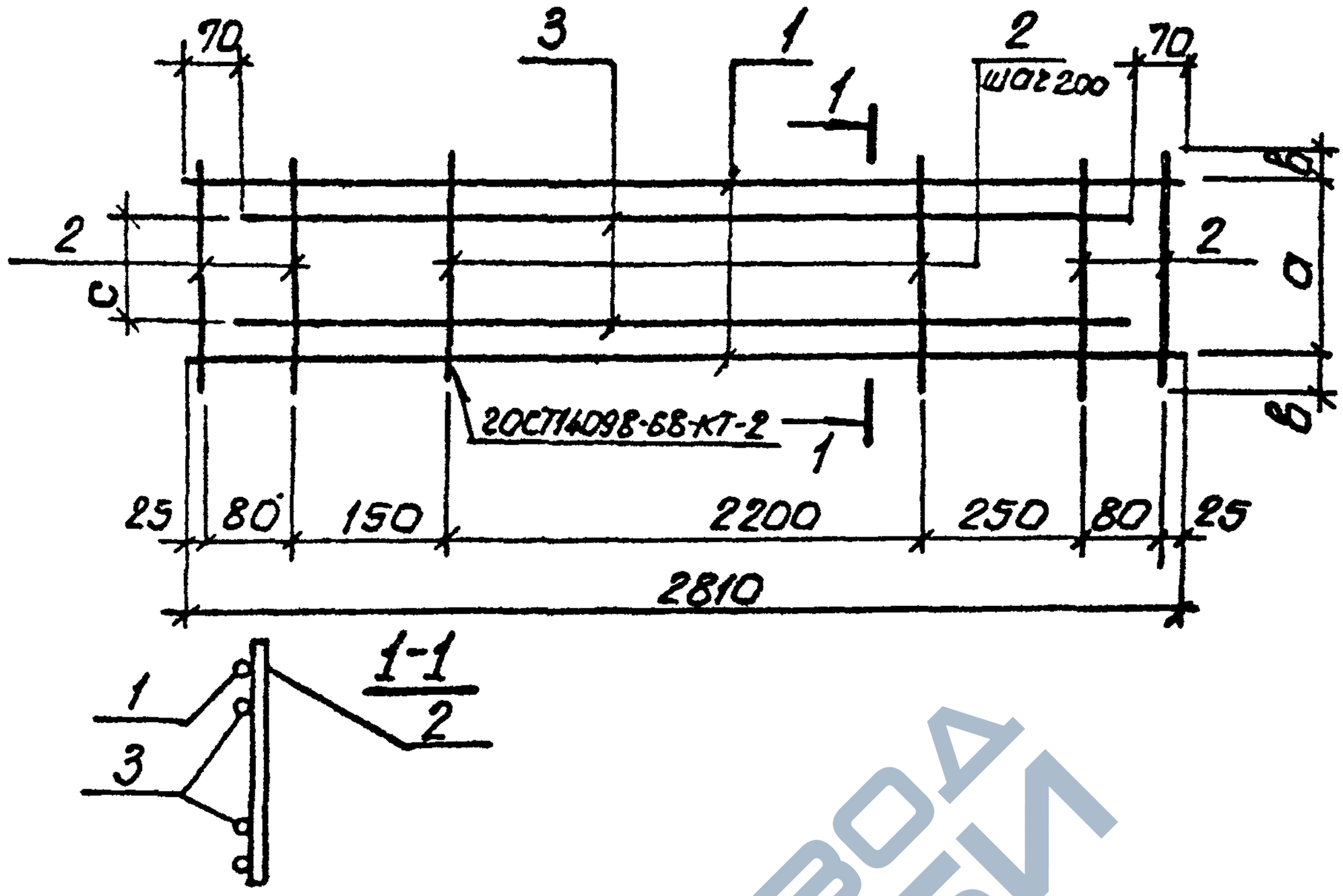


| Обозначение | Марка | а мм | в мм | с мм | | Масса, кг |
|---|---|---|---|---|---|---|
| 3.900-3.13.2 00.05.00 | КР48 | 140 | 25 | 70 | | 3.9 |
| -01 | КР49 | 135 | 25 | 70 | | 4.1 |
| -02 | КР50 | 129 | 25 | 70 | | 5.5 |
| -03 | КР51 | 185 | 25 | 110 | | 5.5 |
| -04 | КР52 | 170 | 25 | 110 | | 5.5 |
| -05 | КР53 | 235 | 30 | 160 | | 7.4 |
| -06 | КР54 | 230 | 30 | 160 | | 7.4 |

Инв.№подл. | Подпись и дата | Взам.инв.№

| | | | |
|---|---|---|---|
| Нач.отд | Шейко | | |
| Н.контр | Постников | | |
| Рук.гр | Мазалова | | |
| Ведущ.инж | Одинцов | | |
| Ст.инж | Бозианов | | |
| Инженер | Новгородцева | | |

3.900-3.13.2 00.06.00 СБ

Каркас плоский КР(КР48-КР54). Сборочный чертеж

| Стадия | Масса | Масштаб |
|---|---|---|
| Р | см. табл. | - |
| Лист | Листов 1 | |

Союзводоканалмонтажпроект Харьковский Водоканалпроект

19069-02 44

Копировал

Формат А4

https://zavodjbi.com/

| Инв. № подл. | Подписи и дата | Взам. инв. № |
|---|---|---|
| | | |

| Формат | Зона | Поз. | Обозначение | Наименование | Кол. на исполн. 3.900-3.13.2 00.07.00 – | | | | | | | | | | Примечание |
|---|---|---|---|---|---|---|---|---|---|---|---|---|---|---|---|
| | | | | | – | 01 | 02 | 03 | 04 | 05 | 06 | 07 | 08 | 09 | масса, кг |
| | | | | **Документация** | | | | | | | | | | | |
| А4 | | | 3.900-3.13.2 00.07.00 СБ | Сборочный чертеж | X | X | X | X | X | X | X | X | X | X | |
| А4 | | | 00.00.00 ТО | Техническое описание | X | X | X | X | X | X | X | X | X | X | |
| | | | | **Детали** | | | | | | | | | | | |
| Б.У. | | 1 | 3.900-3.13.2 00.07.01 | ФБАI 2ОСТ5781-81 ℓ=2750 | 5 | 5 | 6 | 6 | 6 | 7 | 7 | – | – | – | 0.61 |
| Б.У. | | | 00.07.02 | ФВАI 2ОСТ5781-81 ℓ=2750 | – | – | – | – | – | – | – | 7 | 7 | 7 | 1.09 |
| Б.У. | | 2 | 00.07.03 | ФБАIII 2ОСТ5781-81 ℓ=2550 | 14 | 14 | – | – | – | – | – | – | – | – | 0.57 |
| | | | | ФВАIII 2ОСТ5781-81 | | | | | | | | | | | |
| Б.У. | | | 00.07.04 | ℓ=3150 | – | – | 14 | 14 | 14 | – | – | – | – | – | 1.24 |
| Б.У. | | | 00.07.05 | ℓ=3750 | – | – | – | – | – | 14 | 14 | – | – | – | 1.48 |

Исполнение 10÷19 см. листы 4÷6
20÷23 см. лист 7

| | | | |
|---|---|---|---|
| Нач. отд. | Шейко | | |
| Н. контр. | Постников | | |
| Рук. гр. | Мазалова | | |
| Вед. инж. | Однорал | | |
| Ст. инж. | Везианов | | |
| Инжен. | Новгородцев | | |

3.900-3.13.2 00.07.00

Сетка арматурная С(С1 – С47, нечетные номера)

| Стадия | Лист | Листов |
|---|---|---|
| Р | 1 | 7 |

Союзводоканалниипроект Харьковский Водоканалпроект

Копир. Шелест

Формат А4

44

19069-02.45

https://zavodjbi.com/

| Инв. № подл. | Подпись и дата | Взам. инв. № |
|---|---|---|
| | | |

| Формат | Зона | Поз. | Обозначение | Наименование | Кол на исполн. 3.900-3.13.2 00.07.00- | | | | | | | | | | Примечание |
|---|---|---|---|---|---|---|---|---|---|---|---|---|---|---|---|
| | | | | | – | 01 | 02 | 03 | 04 | 05 | 06 | 07 | 08 | 09 | Масса, кг |
| Б.Ч | | 2 | 3.900-3.13.2 00.07.06 | Ф10А IV ГОСТ 5781-81 ℓ=3750 | – | – | – | – | – | – | – | 14 | | 14 | 2.30 |
| Б.Ч | | | 00.07.07 | Ф12А IV ГОСТ 5781-81 ℓ=3750 | – | – | – | – | – | – | – | – | 14 | | 3.30 |
| | | 3 | | Ф6А III ГОСТ 5781-81 | | | | | | | | | | | |
| Б.Ч | | | 00.07.08 | ℓ=800 | 7 | 7 | – | – | – | – | – | – | – | – | 0,18 |
| | | | 00.07.09 | ℓ=900 | – | – | 7 | – | 7 | – | – | – | – | – | 0,20 |
| | | | | Ф8А III ГОСТ 5781-81 | | | | | | | | | | | |
| Б.Ч | | | 00.07.10 | ℓ=900 | – | – | – | 7 | – | – | – | – | – | – | 0,36 |
| Б.Ч | | | 00.07.11 | ℓ=1100 | – | – | – | – | – | 7 | – | – | – | – | 0,40 |
| | | | 00.07.12 | Ф10А III ГОСТ 5781-81 ℓ=1100 | – | – | – | – | – | – | – | – | – | 7 | 0,68 |
| Б.Ч | | | 00.07.13 | Ф12А III ГОСТ 5781-81 ℓ=1100 | – | – | – | – | – | – | 7 | 7 | – | – | 0,98 |
| Б.Ч | | | 00.07.14 | Ф16А III ГОСТ 5781-81 ℓ=1100 | – | – | – | – | – | – | – | – | 7 | – | 1,74 |
| | | 4 | | Ф6А III ГОСТ 5781-81 | | | | | | | | | | | |
| Б.Ч | | | 00.07.08 | ℓ=800 | 8 | – | – | – | – | – | – | – | – | – | 0,18 |
| Б.Ч | | | 00.07.09 | ℓ=900 | – | – | 8 | – | – | – | – | – | – | – | 0,20 |
| | | | | Ф8А III ГОСТ 5781-81 | | | | | | | | | | | |
| Б.Ч | | | 00.07.10 | ℓ=900 | – | 8 | – | 8 | – | – | – | – | – | – | 0,36 |
| Б.Ч | | | 00.07.15 | ℓ=1000 | – | – | – | – | 8 | – | – | – | – | – | 0,39 |

94 20-69061

| 3.900-3.13.2 00.07.00 | Лист 2 |
|---|---|

Формат А4

541

| Инв. № подл. | Подпись и дата | Взам. инв. № |
|---|---|---|
| | | |

| Формат | Зона | Поз. | Обозначение | Наименование | Кол. на исполн. 3.900-3.13.2 00.07.00 | | | | | | | | | | Примечание |
|---|---|---|---|---|---|---|---|---|---|---|---|---|---|---|---|
| | | | | | - | 01 | 02 | 03 | 04 | 05 | 06 | 07 | 08 | 09 | Масса, кг |
| Б.Ч. | | 4 | 3.900-3.13.2 00.07.11 | Ф8 А III 2ОСТ 5781-81 ℓ=1100 | — | — | — | — | — | 8 | — | — | — | — | 0.40 |
| | | | | Ф12 А III 2ОСТ 5781-81 | | | | | | | | | | | |
| Б.Ч. | | | 00.07.13 | ℓ=1100 | — | — | — | — | — | — | 8 | — | — | — | 0.98 |
| Б.Ч. | | | 00.07.16 | ℓ=1200 | — | — | — | — | — | — | — | — | — | 8 | 1.07 |
| Б.Ч. | | | 00.07.17 | Ф14 А III 2ОСТ 5781-81 ℓ=1200 | — | — | — | — | — | — | — | 8 | — | — | 1.45 |
| Б.Ч. | | | 00.07.14 | Ф16 А III 2ОСТ 5781-81 ℓ=1100 | — | — | — | — | — | — | — | — | 8 | — | 1.74 |

190 69 - 02 47

3.900-3.13.2 00.07.00

Лист 3

Копир. Шелест

Формат А4

46

| Инв.№ подл. | Подпись и дата | Взам. инв.№ |
|---|---|---|
| | | |

| Формат | Зона | Поз. | Обозначение | Наименование | Кол. на исполн. 3.900-3.13.2 00.07.00 | | | | | | | | | | Примечание |
|---|---|---|---|---|---|---|---|---|---|---|---|---|---|---|---|
| | | | | | 10 | 11 | 12 | 13 | 14 | 15 | 16 | 17 | 18 | 19 | |
| | | | | | | | | | | | | | | | масса, кг |
| | | | | **Документация** | | | | | | | | | | | |
| А4 | | | 3.900-3.13.2 00.07.00СБ | Сборочный чертеж | X | X | X | X | X | X | X | X | X | X | |
| А4 | | | 00.00.00ТО | Техническое описание | X | X | X | X | X | X | X | X | X | X | |
| | | | | | | | | | | | | | | | |
| | | | | **Детали** | | | | | | | | | | | |
| БУ | | 1 | 3.900-3.13.2 00.07.02 | ф8АI 2ОСТ 5781-81 ℓ=2750 | 8 | 8 | 8 | 9 | 9 | 9 | 9 | 9 | 10 | 10 | 1.09 |
| | | | | ф10АIII 2ОСТ 5781-81 | | | | | | | | | | | |
| БУ | | | 00.07.19 | ℓ=4400 | 14 | 14 | — | — | — | — | — | — | — | — | 2.70 |
| БУ | | | 00.07.20 | ℓ=5000 | — | — | — | 14 | — | — | — | — | — | — | 3.10 |
| | | | | ф12АIII 2ОСТ 5781-81 | | | | | | | | | | | |
| БУ | | 2 | 00.07.21 | ℓ=5000 | — | — | — | — | 14 | 14 | 14 | — | — | — | 4.40 |
| БУ | | | 00.07.22 | ℓ=5700 | — | — | — | — | — | — | — | — | 14 | — | 5.10 |
| | | | | ф14АIII 2ОСТ 5781-81 | | | | | | | | | | | |
| БУ | | | 00.07.23 | ℓ=4400 | — | — | 14 | — | — | — | — | — | — | — | 5.30 |
| БУ | | | 00.07.24 | ℓ=5000 | — | — | — | — | — | — | — | 14 | — | — | 6.10 |
| БУ | | | 00.07.25 | ℓ=5700 | — | — | — | — | — | — | — | — | — | 14 | 6.90 |

19069-02 48

3.900-3.13.2 00.07.00

Лист 4

Копир. Шелест

Формат А4

| Инв.№ подл. | Подпись и дата | Взам.инв.№ |
|---|---|---|
| | | |

| Альбом | Зона | Поз. | Обозначение | Наименование | Кол. на испол. 3.900-3.13.2 00.07.00– 10 | 11 | 12 | 13 | 14 | 15 | 16 | 17 | 18 | 19 | Примечание |
|---|---|---|---|---|---|---|---|---|---|---|---|---|---|---|---|
| | | | | | | | | | | | | | | | Масса, кг |
| Б. | | | | Ф8А-III ГОСТ 5781-81 | | | – | – | – | – | – | – | – | – | |
| Б.4 | | | 3.900-3.13.2 00.07.26 | ℓ=1300 | 7 | – | 7 | – | – | – | – | – | – | – | 0.50 |
| | | | | Ф12А-III ГОСТ 5781-81 | | | | | | | | | | | |
| Б.4 | | 3 | 00.07.27 | ℓ=1300 | – | 7 | – | – | – | – | – | – | – | – | 1.20 |
| Б.4 | | | 00.07.28 | ℓ=1500 | – | – | – | 7 | – | – | – | – | – | – | 1.30 |
| Б.4 | | | 00.07.29 | ℓ=1700 | – | – | – | – | – | – | – | – | 7 | – | 1.50 |
| | | | | Ф14А-III ГОСТ 5781-81 | | | | | | | | | | | |
| Б.4 | | | 00.07.30 | ℓ=1500 | – | – | – | – | 7 | – | – | 7 | – | – | 1.80 |
| Б.4 | | | 00.07.31 | ℓ=1700 | – | – | – | – | – | – | – | – | – | 7 | 2.10 |
| Б.4 | | | 00.07.32 | Ф18А-III ГОСТ 5781-81 ℓ=1500 | – | – | – | – | – | 7 | – | – | – | – | 3.10 |
| Б.4 | | | 00.07.33 | Ф20А-III ГОСТ 5781-81 ℓ=1500 | – | – | – | – | – | – | 7 | – | – | – | 3.70 |
| Б.4 | | 4 | 00.07.34 | Ф10А-III ГОСТ 5781-81 ℓ=1400 | 8 | – | 8 | – | – | – | – | – | – | – | 0.86 |
| | | | | Ф12А-III ГОСТ 5781-81 | | | | | | | | | | | |
| Б.4 | | | 00.07.27 | ℓ=1300 | – | 8 | – | – | – | – | – | – | – | – | 1.20 |
| Б.4 | | | 00.07.28 | ℓ=1500 | – | – | – | 8 | – | – | – | – | – | – | 1.30 |
| Б.4 | | | 00.07.30 | Ф14А-III ГОСТ 5781-81 ℓ=1500 | – | – | – | – | 8 | – | – | – | – | – | 1.80 |
| Б.4 | | | 00.07.35 | ℓ=1800 | – | – | – | – | – | – | – | – | 8 | – | 2.18 |

64 20-69061



https://zavodjbi.com/

| Инв.№подл. | Подпись и дата | Взам.инв.№ |
|---|---|---|
| | | |

| Формат | Зона | Поз. | Обозначение | Наименование | Кол. на сборн. 3.900-3.13.2 00.07.00- | | | | | | | | | | Примечание |
|---|---|---|---|---|---|---|---|---|---|---|---|---|---|---|---|
| | | | | | 10 | 11 | 12 | 13 | 14 | 15 | 16 | 17 | 18 | 19 | масса, кг |
| | | | | Ф16 AIII ГОСТ 5781-81 | | | | | | | | | | | |
| Б.Ч. | | 4 | 3.900-3.13.2 00.07.36 | ℓ=1600 | — | — | — | — | — | — | — | 8 | — | — | 2.53 |
| Б.Ч. | | | 00.07.37 | ℓ=1800 | — | — | — | — | — | — | — | — | — | 9 | 2.80 |
| Б.Ч. | | | 00.07.32 | Ф18 AIII ГОСТ 5781-81 ℓ=1900 | — | — | — | — | — | 8 | — | — | — | — | 3.10 |
| Б.Ч. | | | 00.07.33 | Ф20 AIII ГОСТ 5781-81 ℓ=1500 | — | — | — | — | — | — | 8 | — | — | — | 3.70 |

05 20-69061

| Инв. N подл. | Подпись и дата | Взам. инв. № |
|---|---|---|
| | | |

| Формат | Зона | Поз. | Обозначение | Наименование | Кол. на исполн. 3.900-3.13.2 00.07.00 – 20 | 21 | 22 | 23 | | | | | | | Примечание |
|---|---|---|---|---|---|---|---|---|---|---|---|---|---|---|---|
| | | | | | | | | | | | | | | | Масса, кг |
| | | | | **Документация** | | | | | | | | | | | |
| А4 | | | 3.900-3.13.2 00.07.00 СБ | Сборочный чертеж | X | X | X | X | | | | | | | |
| А4 | | | 00.00.00 ТО | Техническое описание | X | X | X | X | | | | | | | |
| | | | | **Детали** | | | | | | | | | | | |
| Б.Ч | | 1 | 3.900-3.13.2 00.07.38 | ф10 AI ГОСТ 5781-81 ℓ=2750 | 10 | 11 | 11 | — | | | | | | | 1.70 |
| Б.Ч | | | 00.07.39 | ф12 AI ГОСТ 5781-81 ℓ=2750 | — | — | — | 11 | | | | | | | 2.40 |
| Б.Ч | | 2 | 00.07.40 | ф14 A III ГОСТ 5781-81 ℓ=5700 | 14 | — | — | — | | | | | | | 6.90 |
| Б.Ч | | | 00.07.41 | ф16 A III ГОСТ 5781-81 ℓ=6300 | — | 14 | 14 | 14 | | | | | | | 9.90 |
| Б.Ч | | 3 | 00.07.42 | ф12 A III ГОСТ 5781-81 ℓ=1800 | — | 7 | — | — | | | | | | | 1.60 |
| | | | | ф18 A III ГОСТ 5781-81 | | | | | | | | | | | |
| Б.Ч | | | 00.07.43 | ℓ=1700 | 7 | — | — | — | | | | | | | 3.6 |
| Б.Ч | | | 00.07.44 | ℓ=1800 | — | — | 7 | — | | | | | | | 3.8 |
| Б.Ч | | | 00.07.45 | ф20 A III ГОСТ 5781-81 ℓ=1800 | — | — | — | 7 | | | | | | | 4.40 |
| Б.Ч | | 4 | 00.07.46 | ф14 A III ГОСТ 5781-81 ℓ=1900 | — | 8 | — | — | | | | | | | 2.30 |
| Б.Ч | | | 00.07.43 | ф18 A III ГОСТ 5781-81 ℓ=1700 | 8 | — | — | — | | | | | | | 3.6 |
| Б.Ч | | | 00.07.44 | ℓ=1800 | — | — | 8 | — | | | | | | | 3.8 |
| Б.Ч | | | 00.07.47 | ф22 A III ГОСТ 5781-81 ℓ=1900 | — | — | — | 8 | | | | | | | 5.70 |

15 20-69061

3.900-3.13.2 00.07.00

Лист 7

Копир. Косьменко

Формат А4

50

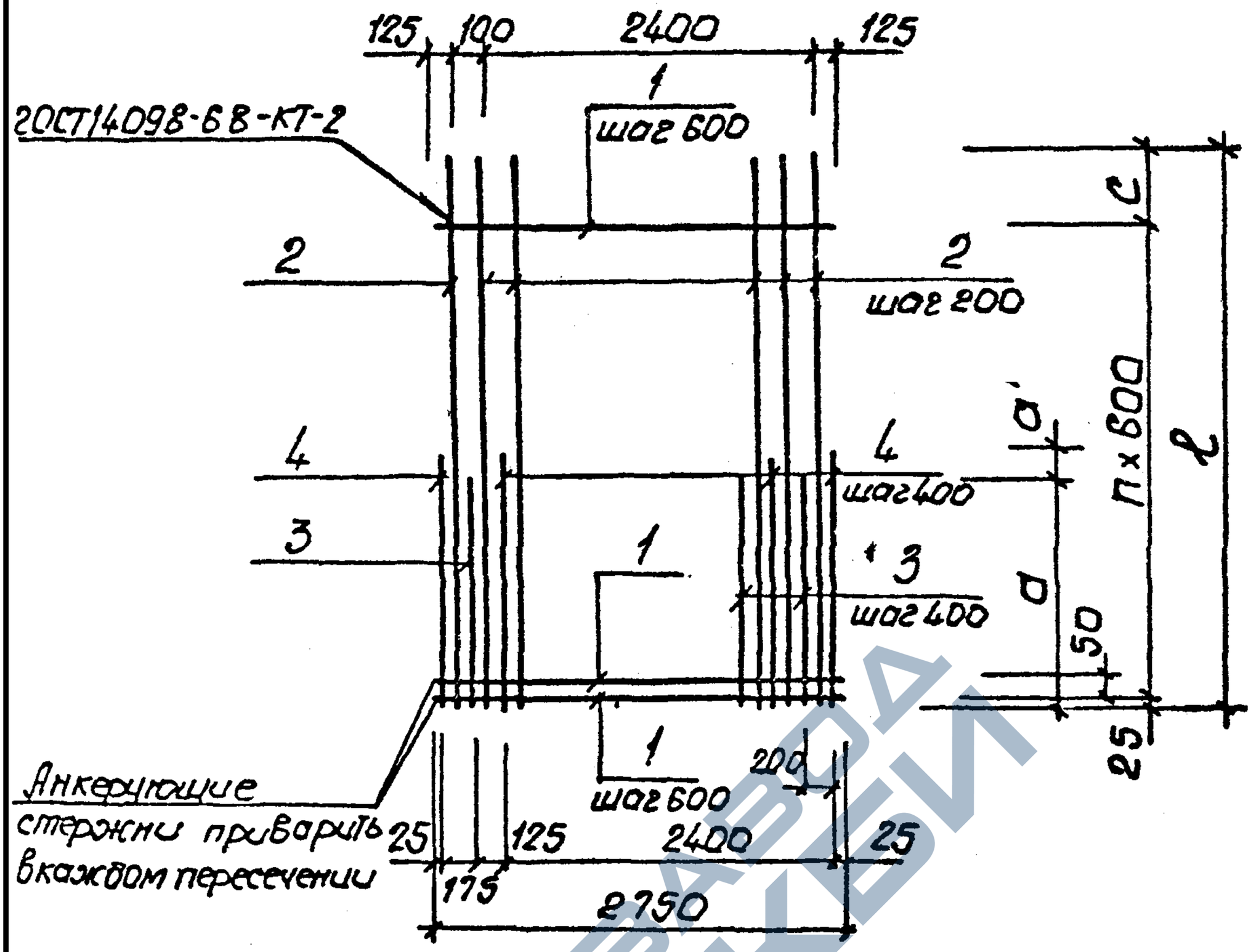


| Обозначение | Марка | l мм | a мм | a' мм | n | c мм | Масса, кг |
|---|---|---|---|---|---|---|---|
| 3.900-3.13.2 00.07.00 | С1 | 2550 | 800 | — | 3 | 725 | 13.8 |
| -01 | С3 | 2550 | 800 | 100 | 3 | 725 | 15.2 |
| -02 | С5 | 3150 | 900 | — | 4 | 725 | 24.1 |

Взам. инв. №

Подпись и дата

Инв. № подл.

| | | | |
|---|---|---|---|
| Нач. отд. | Шейко | | |
| Н. контр. | Постников | | |
| Рук. гр. | Мазалова | | |
| Ст. инж. | Однорал | | |
| Ст. инж. | Вазианов | | |
| Инжен. | Новгородцева | | |

3.900-3.13.2 00.07.00 СБ

Сетка арматурная С (С1-С47, нечетные номера). Сборочный чертеж

| Стадия | Масса | Масшт. |
|---|---|---|
| Р | См. табл. | — |

Лист | Листов 2

Союзводоканалниипроект Харьковский Водоканалпроект

19069-02 52

Формат А4

https://zavodjbi.com/



| Обозначение | Марка | ℓ мм | a мм | a′ мм | n | c мм | Масса, кг |
|---|---|---|---|---|---|---|---|
| 3.900-3.13.2 00.07.00-03 | С7 | 3150 | 900 | — | 4 | 725 | 26.5 |
| -04 | С9 | 3150 | 900 | 100 | 4 | 725 | 25.6 |
| -05 | С11 | 3750 | 1100 | — | 5 | 725 | 30.9 |
| -06 | С13 | 3750 | 1100 | — | 5 | 725 | 38.3 |
| -07 | С15 | 3750 | 1100 | 100 | 5 | 725 | 58.7 |
| -08 | С17 | 3750 | 1100 | — | 5 | 725 | 78.4 |
| -09 | С19 | 3750 | 1100 | 100 | 5 | 725 | 53.2 |
| -10 | С21 | 4400 | 1300 | 100 | 6 | 775 | 56.9 |
| -11 | С23 | 4400 | 1300 | — | 6 | 775 | 64.5 |
| -12 | С25 | 4400 | 1300 | 100 | 6 | 775 | 93.3 |
| -13 | С27 | 5000 | 1500 | — | 7 | 775 | 72.7 |
| -14 | С29 | 5000 | 1500 | — | 7 | 775 | 98.4 |
| -15 | С31 | 5000 | 1500 | — | 7 | 775 | 117.9 |
| -16 | С33 | 5000 | 1500 | — | 7 | 775 | 125.9 |
| -17 | С35 | 5000 | 1500 | 100 | 7 | 775 | 128.0 |
| -18 | С37 | 5700 | 1700 | 100 | 8 | 875 | 110.2 |
| -19 | С39 | 5700 | 1700 | 100 | 8 | 875 | 147.4 |
| -20 | С41 | 5700 | 1700 | — | 8 | 875 | 167.6 |
| -21 | С43 | 6300 | 1800 | 100 | 9 | 875 | 186.9 |
| -22 | С45 | 6300 | 1800 | — | 9 | 875 | 214.3 |
| -23 | С47 | 6300 | 1800 | 100 | 9 | 875 | 241.4 |

Инв. № подл. | Подпись и дата | Взам. инв. №



https://zavodjbi.com/

Формат А4

| Инв. № подл. | Подпись и дата | Взам. инв. № |
|---|---|---|
| | | |

| Формат | Зона | Поз. | Обозначение | Наименование | Кол. на исполн. 3.900-3.13.2 00.08.00- | | | | | | | | | | Примечание |
|---|---|---|---|---|---|---|---|---|---|---|---|---|---|---|---|
| | | | | | – | 01 | 02 | 03 | 04 | 05 | 06 | 07 | 08 | 09 | |
| | | | | | | | | | | | | | | | масса, кг |
| | | | | **Документация** | | | | | | | | | | | |
| А4 | | | 3.900-3.13.2 00.08.00 СБ | Сборочный чертеж | X | X | X | X | X | X | X | X | X | X | |
| А4 | | | 00.00.00 ТО | Техническое описание | X | X | X | X | X | X | X | X | X | X | |
| | | | | | | | | | | | | | | | |
| | | | | **Детали** | | | | | | | | | | | |
| Б.Ч. | | 1 | 3.900-3.13.2 00.08.01 | Ф6АI ГОСТ 5781-81 ℓ=2750 | 6 | 6 | 7 | 7 | 8 | 8 | 8 | 9 | 9 | – | 0.61 |
| Б.Ч. | | | 00.08.02 | Ф8АI ГОСТ 5781-81 ℓ=2750 | – | – | – | – | – | – | – | – | – | 9 | 1.09 |
| Б.Ч. | | 2 | 00.08.03 | Ф6АIII ГОСТ 5781-81 ℓ=2550 | 14 | 14 | – | – | – | – | – | – | – | – | 0.57 |
| | | | | Ф8АIII ГОСТ 5781-81 | | | | | | | | | | | |
| Б.Ч. | | | 00.08.04 | ℓ=3150 | – | – | 14 | 14 | – | – | – | – | – | – | 1.24 |
| Б.Ч. | | | 00.08.05 | ℓ=3750 | – | – | – | – | 14 | – | – | – | – | – | 1.48 |
| Б.Ч. | | | 00.08.06 | ℓ=4400 | – | – | – | – | – | – | – | 14 | – | – | 1.74 |

Исполнение 10÷16 см. листы 4,5

| | | | |
|---|---|---|---|
| Нач. отд. | Шейко | | |
| Н. контр. | Постников | | |
| Рук. гр. | Мазалова | | |
| Вед. инж. | Однорал | | |
| Ст. инж. | Возчанов | | |
| Инжен. | Новгородцева | | |

3.900-3.13.2 00.08.00

Сетка арматурная С/С2 – С34, четные номера)

| Стадия | Лист | Листов |
|---|---|---|
| Р | 1 | 9 |

Союзводоканалниипроект Харьковский Водоканалпроект

Копир. Шелест

Формат А4

19069-02 54

53

https://zavodjbi.com/

https://zavodjbi.com/

| Инв.№ подл. | Подпись и дата | Взам.инв.№ |
|---|---|---|
| | | |

| Зона | Зона | Поз. | Обозначение | Наименование | Кол. на исполн. 3.900-3.13.2 00.08.00 | | | | | | | | | | Примечание |
|---|---|---|---|---|---|---|---|---|---|---|---|---|---|---|---|
| | | | | | – | 01 | 02 | 03 | 04 | 05 | 06 | 07 | 08 | 09 | |
| | | | | Ф10А III ГОСТ 5781-81 | | | | | | | | | | | масса, кг |
| Б.У. | | 2 | 3.900-3.13.2 00.08.07 | ℓ=3750 | — | — | — | — | — | 14 | 14 | — | — | — | 2.30 |
| Б.У. | | | 00.08.08 | ℓ=4400 | — | — | — | — | — | — | — | — | 14 | — | 2.70 |
| Б.У. | | | 00.08.09 | Ф14А III ГОСТ 5781-81 ℓ=4400 | — | — | — | — | — | — | — | — | — | 14 | 5.30 |
| | | 3 | | Ф6А III ГОСТ 5781-81 | | | | | | | | | | | |
| Б.У. | | | 00.08.10 | ℓ=800 | 7 | — | — | — | — | — | — | — | — | — | 0.18 |
| Б.У. | | | 00.08.11 | ℓ=900 | — | — | 7 | 7 | — | — | — | — | — | — | 0.20 |
| | | | | Ф8А III ГОСТ 5781-81 | | | | | | | | | | | |
| Б.У. | | | 00.08.12 | ℓ=800 | — | 7 | — | — | — | — | — | — | — | — | 0.32 |
| Б.У. | | | 00.08.13 | ℓ=1100 | — | — | — | — | — | 7 | — | — | — | — | 0.40 |
| Б.У. | | | 00.08.14 | ℓ=1300 | — | — | — | — | — | — | — | — | — | 7 | 0.50 |
| | | | | Ф10А III ГОСТ 5781-81 | | | | | | | | | | | |
| Б.У. | | | 00.08.15 | ℓ=1100 | — | — | — | — | 7 | — | 7 | — | — | — | 0.68 |
| Б.У. | | | 00.08.16 | ℓ=1300 | — | — | — | — | — | — | — | — | 7 | — | 0.80 |
| Б.У. | | | 00.08.17 | Ф12А III ГОСТ 5781-81 ℓ=1300 | — | — | — | — | — | — | — | 7 | — | — | 1.20 |
| | | 4 | | Ф6А III ГОСТ 5781-81 | | | | | | | | | | | |
| Б.У. | | | 00.08.10 | ℓ=800 | 8 | — | — | — | — | — | — | — | — | — | 0.18 |
| Б.У. | | | 00.08.11 | ℓ=900 | — | — | 8 | — | — | — | — | — | — | — | 0.20 |

55 20-69061

| 3.900-3.13.2 00.08.00 | Лист 2 |
|---|---|

Копир Шелест

Формат А4

54

https://zavodjbi.com/

https://zavodjbi.com/

| Инв.№ подл. | Подпись и дата | Взам.инв.№ |
|---|---|---|
| | | |

| Формат | Зона | Поз. | Обозначение | Наименование | Кол. на испол. 3.900-3.13.2 00.08.00- | | | | | | | | | | Примечание |
|---|---|---|---|---|---|---|---|---|---|---|---|---|---|---|---|
| | | | | | – | 01 | 02 | 03 | 04 | 05 | 06 | 07 | 08 | 09 | |
| | | | | | | | | | | | | | | | масса, кг |
| БЧ | | 4 | 3.900-3.13.2 00.08.18 | ф8 А III ГОСТ 5781-81 | | | | | | | | | | | |
| | | | | ℓ=800 | – | 8 | – | – | – | – | – | – | – | – | 0.32 |
| БЧ | | | 00.08.19 | ℓ=1000 | – | – | – | 8 | – | – | – | – | – | – | 0.40 |
| БЧ | | | 00.08.20 | ф10 А III ГОСТ 5781-81 | | | | | | | | | | | |
| | | | | ℓ=1200 | – | – | – | – | – | 8 | – | – | – | – | 0.74 |
| БЧ | | | 00.08.21 | ℓ=1400 | – | – | – | – | – | – | – | – | – | 8 | 0.86 |
| БЧ | | | 00.08.22 | ф12 А III ГОСТ 5781-81 | | | | | | | | | | | |
| | | | | ℓ=1200 | – | – | – | – | 8 | – | 8 | – | – | – | 1.07 |
| | | | 00.08.17 | ℓ=1300 | – | – | – | – | – | – | – | 8 | – | – | 1.20 |
| | | | 00.08.23 | ℓ=1400 | – | – | – | – | – | – | – | – | 8 | – | 1.20 |

95 20-69061

| | | |
|---|---|---|
| 3.900-3.13.2 00.08.00 | Лист | 3 |

Копир. Шелест

Формат А4

55

https://zavodjbi.com/

| Инв.№ подл. | Подпись и дата | Взам.инв.№ |
|---|---|---|
| | | |

| Формат | Зона | Поз. | Обозначение | Наименование | Кол. на исполн. 3.900-3.13.2 00.08.00 | | | | | | | | | | Примечание |
|---|---|---|---|---|---|---|---|---|---|---|---|---|---|---|---|
| | | | | | 10 | 11 | 12 | 13 | 14 | 15 | 16 | | | | |
| | | | | | | | | | | | | | | | масса, кг |
| | | | | **Документация** | | | | | | | | | | | |
| А4 | | | 3.900-3.13.2 00.08.00 СБ | Сборочный чертеж | | | | | | | | | | | |
| А4 | | | 00.00.00 ТО | Техническое описание | | | | | | | | | | | |
| | | | | | | | | | | | | | | | |
| | | | | **Детали** | | | | | | | | | | | |
| Б.Ч | | 1 | 3.900-3.13.2 00.08.02 | ф8 А I 20 ГОСТ 5781-81 ℓ=2750 | 10 | — | — | — | — | — | — | | | | 1.09 |
| Б.Ч | | | 00.08.23 | ф10 А I 20 ГОСТ 5781-81 ℓ=2750 | — | 10 | 11 | 11 | — | — | — | | | | 1.70 |
| Б.Ч | | | 00.08.24 | ф12 А I 20 ГОСТ 5781-81 ℓ=2750 | — | — | — | — | 12 | 12 | 12 | | | | 2.40 |
| | | 2 | | ф12 А III 20 ГОСТ 5781-81 | | | | | | | | | | | |
| Б.Ч | | | 00.08.25 | ℓ=5000 | 14 | — | — | — | — | — | — | | | | 4.40 |
| Б.Ч | | | 00.08.26 | ℓ=5700 | — | — | 14 | — | — | — | — | | | | 5.06 |
| | | | | ф14 А III 20 ГОСТ 5781-81 | | | | | | | | | | | |
| Б.Ч | | | 00.08.27 | ℓ=5000 | — | 14 | — | — | — | — | — | | | | 6.10 |
| Б.Ч | | | 00.08.28 | ℓ=5100 | — | — | — | 14 | — | — | — | | | | 6.90 |
| Б.Ч | | | 00.08.29 | ℓ=6300 | — | — | — | — | 14 | — | — | | | | 7.60 |
| Б.Ч | | | 00.08.30 | ф16 А III 20 ГОСТ 5781-81 ℓ=6300 | — | — | — | — | — | 14 | 14 | | | | 9.95 |
| | | | | | | | | | | | | | | | |

ТС 20-69061

| | |
|---|---|
| 3.900-3.13.2 00.08.00 | Лист 4 |

Копир. Шелест

Формат А4

56

https://zavodjbi.com/

| Инв.№ подл. | Подпись и дата | Взам. инв.№ |
|---|---|---|
| | | |

| Формат | Зона | Поз | Обозначение | Наименование | Кол. на испол. 3.900-3.13.2 00.08.00 | | | | | | | | | | Примечание |
|---|---|---|---|---|---|---|---|---|---|---|---|---|---|---|---|
| | | | | | 10 | 11 | 12 | 13 | 14 | 15 | 16 | | | | Масса, кг |
| БЧ | | 3 | 3.900-3.13.2 00.08.32 | Ф14 А III 20ГТ 5781-81 ℓ=1500 | 7 | 7 | — | — | — | — | — | | | | 1.80 |
| БЧ | | | 00.08.33 | Ф16 А III 20ГТ 5781-81 ℓ=1700 | — | — | 7 | — | — | — | — | | | | 2.69 |
| | | | | Ф18 А III 20ГТ 5781-81 | | | | | | | | | | | |
| БЧ | | | 00.08.34 | ℓ=1700 | — | — | — | 7 | — | — | — | | | | 3.55 |
| БЧ | | | 00.08.35 | ℓ=1800 | — | — | — | — | — | 7 | — | | | | 3.76 |
| БЧ | | | 00.08.36 | Ф20 А III 20ГТ 5781-81 ℓ=1800 | — | — | — | — | 7 | — | 7 | | | | 4.45 |
| БЧ | | | 00.08.32 | Ф14 А III 20ГТ 5781-81 ℓ=1500 | 8 | — | — | — | — | — | — | | | | 1.80 |
| | | | | Ф16 А III 20ГТ 5781-81 | | | | | | | | | | | |
| БЧ | | 4 | 00.08.37 | ℓ=1600 | — | 8 | — | — | — | — | — | | | | 2.53 |
| БЧ | | | 00.08.33 | ℓ=1700 | — | — | 8 | — | — | — | — | | | | 2.69 |
| | | | | Ф18 А III 20ГТ 5781-81 | | | | | | | | | | | |
| БЧ | | | 00.08.34 | ℓ=1700 | — | — | — | 8 | — | — | — | | | | 3.55 |
| БЧ | | | 00.08.35 | ℓ=1800 | — | — | — | — | — | 8 | — | | | | 3.76 |
| БЧ | | | 00.08.36 | Ф20 А III 20ГТ 5781-81 ℓ=1800 | — | — | — | — | 8 | — | — | | | | 4.45 |
| БЧ | | | 00.08.38 | Ф22 А III 20ГТ 5781-81 ℓ=1900 | — | — | — | — | — | — | 8 | | | | 5.70 |

3.900-3.13.2 00.08.00

Лист 5

Копир Шелест

Формат А4

51

https://zavodjbi.com/

https://zavodjbi.com/



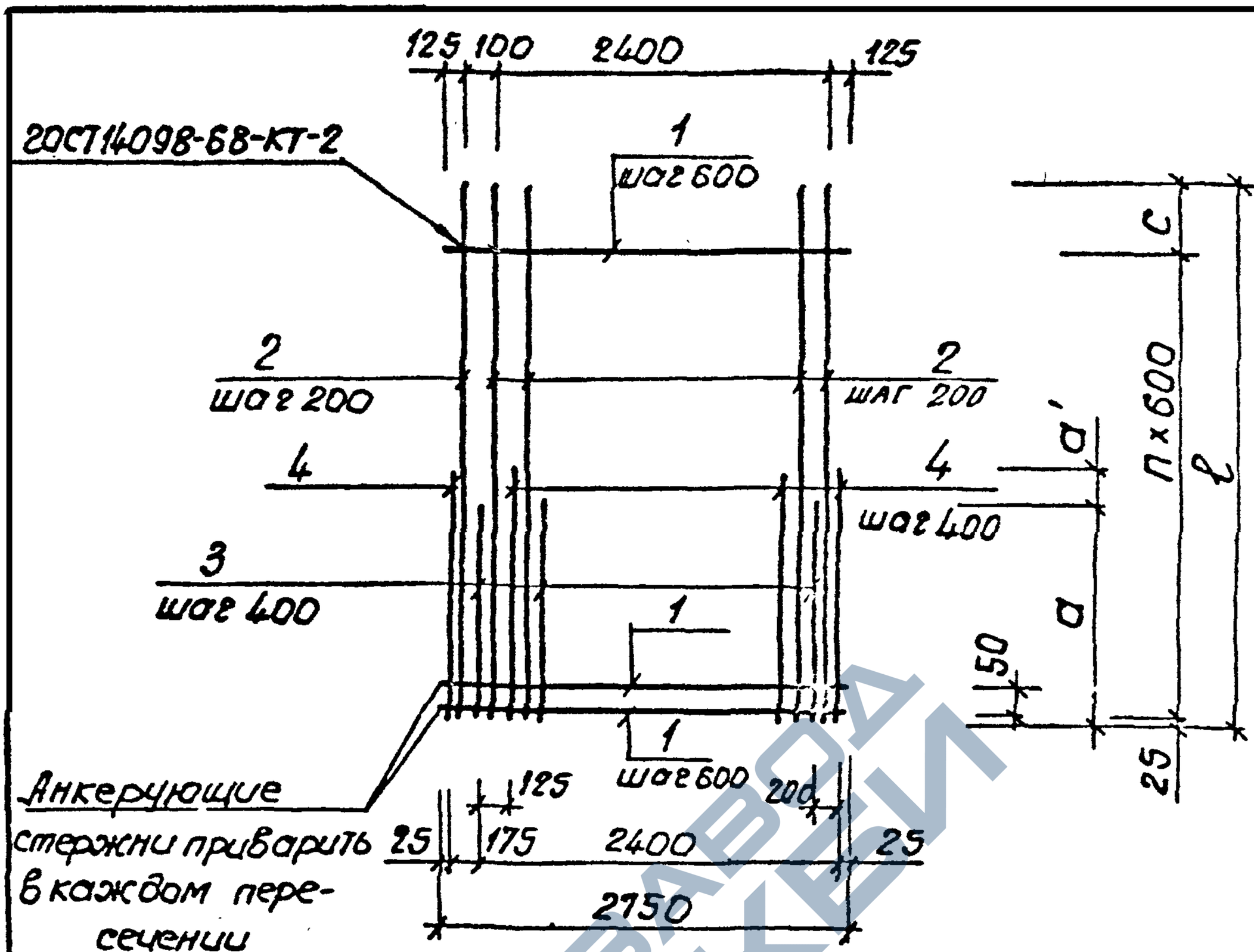


| Обозначение | Марка | l мм | a мм | a' мм | n | c мм | Масса, кг |
|---|---|---|---|---|---|---|---|
| 3.900-3.13.2 00.08.00 | С2 | 2550 | 800 | — | 4 | 125 | 14.4 |
| -01 | С4 | 2550 | 800 | — | 4 | 125 | 16.5 |
| -02 | С6 | 3150 | 900 | — | 5 | 125 | 24.7 |

Взам. инв. №

Подпись и дата

Инв. № подл.

| | | |
|---|---|---|
| Нач. отд. | Шейко | |
| Н. контр. | Постников | |
| Рук. гр. | Мазолово | |
| Вед. инж. | Однорол | |
| Ст. инж. | Возцанов | |
| Инжен. | Новгородцево | |

3.900-3.13.2 00.08.00 СБ

Сетка арматурная С (С2 – С34, четные номера). Сборочный чертеж

| Стадия | Масса | Масштаб |
|---|---|---|
| Р | см. табл. | — |
| Лист 1 | Листов 2 | |

Союзводоканалниипроект Харьковский Водоканалпроект

19069-02 59

Копия Шелест

Формат А4

https://zavodjbi.com/

https://zavodjbi.com/



| Обозначение | Марка | $\ell$ мм | $a$ мм | $a'$ мм | $n$ | $c$ мм | Масса, кг |
|---|---|---|---|---|---|---|---|
| 3.900-3.13.2 00.08.00-03 | С8 | 3150 | 900 | 100 | 5 | 125 | 26.3 |
| -04 | С10 | 3750 | 1100 | 100 | 6 | 125 | 39.0 |
| -05 | С12 | 3750 | 1100 | 100 | 6 | 125 | 45.8 |
| -06 | С14 | 3750 | 1100 | 100 | 6 | 125 | 50.5 |
| -07 | С16 | 4400 | 1300 | – | 7 | 175 | 47.9 |
| -08 | С18 | 4400 | 1300 | 100 | 7 | 175 | 58.5 |
| -09 | С20 | 4400 | 1300 | 100 | 7 | 175 | 93.7 |
| -10 | С22 | 5000 | 1500 | – | 8 | 175 | 99.6 |
| -11 | С24 | 5000 | 1500 | 100 | 8 | 175 | 122.6 |
| -12 | С26 | 5700 | 1700 | – | 9 | 275 | 129.8 |
| -13 | С28 | 5700 | 1700 | – | 9 | 275 | 168.6 |
| -14 | С30 | 6300 | 1800 | – | 10 | 275 | 202.3 |
| -15 | С32 | 6300 | 1800 | – | 10 | 275 | 224.5 |
| -16 | С34 | 6300 | 1800 | 100 | 10 | 275 | 245.2 |

Инв. № подл. | Подпись и дата | Взам. инв. №



https://zavodjbi.com/

| Инв. № подл. | Подпись и дата | Взам. инв. № |
|---|---|---|
| | | |

| Формат | Зона | Поз. | Обозначение | Наименование | Кол. на испол. 3.900-3.13.2 00.09.00- | | | | | | | | | | Прим. |
|---|---|---|---|---|---|---|---|---|---|---|---|---|---|---|---|
| | | | | | - | 01 | 02 | 03 | 04 | 05 | 06 | 07 | 08 | 09 | Масса, кг |
| | | | | Документация | | | | | | | | | | | |
| А4 | | | 3.900-3.13.2 00.09.00СБ | Сборочный чертеж | | | | | | | | | | | |
| А4 | | | 00.09.00ТО | Техническое описание | | | | | | | | | | | |
| | | | | Детали | | | | | | | | | | | |
| Б.Ч | | 1 | 3.900-3.13.2 00.09.01 | ф6 AI ГОСТ 5781-81 ℓ=2450 | 3 | 4 | 4 | 5 | 5 | 5 | 6 | 6 | 7 | 7 | 0.54 |
| | | | | ф6 AIII ГОСТ 5781-81 | | | | | | | | | | | |
| Б.Ч | | 2 | 00.09.02 | ℓ=2150 | 15 | — | — | — | — | — | — | — | — | — | 0.48 |
| Б.Ч | | | 00.09.03 | ℓ=2650 | — | — | 15 | — | — | — | — | — | — | — | 0.59 |
| Б.Ч | | | 00.09.04 | ℓ=3100 | — | — | — | 15 | — | — | — | — | — | — | 0.69 |
| Б.Ч | | | 00.09.05 | ℓ=4000 | — | — | — | — | — | — | 15 | — | — | — | 0.89 |

Исполнение 10 см. лист 3.

| | | | |
|---|---|---|---|
| Нач. отд. | Шейко | | |
| Н. контр. | Постников | | |
| Рук. гр. | Мазалова | | |
| Вед. инж. | Однорал | | |
| Ст. инж. | Возианов | | |
| Инжен. | Новгородцев | | |

3.900-3.13.2 00.09.00

Сетка арматурная С (С51–С71, нечётные номера).

| Стадия | Лист | Листов |
|---|---|---|
| Р | 1 | 3 |

Союзводоканалниипроект
Харьковский Водоканалпроект

Формат А4

https://zavodjbi.com/

| Инв.N подл. | Подпись и дата | Взам.инв. |
|---|---|---|
| | | |

| Формат | Зона | Поз. | Обозначение | Наименование | Кол. на исполн. 3.900-3.13.2 00.09.00 — | 01 | 02 | 03 | 04 | 05 | 06 | 07 | 08 | 09 | Примечание масса, кг |
|---|---|---|---|---|---|---|---|---|---|---|---|---|---|---|---|
| Б.4 | | 2 | 3.900-3.13.2 00.09.06 | ф6А III ГОСТ 5781-81 e=4450 | — | — | — | — | — | — | — | — | — | 15 | 0.99 |
| | | | | ф8А III ГОСТ 5781-81 | | | | | | | | | | | |
| Б.4 | | | 00.09.07 | e=2650 | — | 15 | — | — | — | — | — | — | — | — | 1.05 |
| Б.4 | | | 00.09.08 | e=3500 | — | — | — | — | — | 15 | — | — | — | — | 1.40 |
| Б.4 | | | 00.09.09 | e=4000 | — | — | — | — | — | — | — | 15 | — | — | 1.58 |
| Б.4 | | | 00.09.10 | e=4450 | — | — | — | — | — | — | — | — | 15 | — | 1.76 |
| Б.4 | | | 00.09.11 | ф10А III ГОСТ 5781-81 e=3500 | — | — | — | — | 15 | — | — | — | — | — | 2.2 |

3.900-3.13.2. 00.09.00

Лист 2

Коп. Пихарева

Формат А4



https://zavodjbi.com/

| Инв. N подл | Подпись и дата | Взам. инв N |
|---|---|---|
| | | |

| Формат | Зона | Поз. | Обозначение | Наименование | Кол. на испол. 3.900-3.13.2 00.09.00- | | | | | | | | | | Прим. |
|---|---|---|---|---|---|---|---|---|---|---|---|---|---|---|---|
| | | | | | | 10 | | | | | | | | | масса, кг |
| | | | | Документация | | | | | | | | | | | |
| А | | | 3.900-3.13.2 00.09.00СБ | Сборочный чертёж | | X | | | | | | | | | |
| А | | | 00.00.00ТО | Техническое описание | | X | | | | | | | | | |
| | | | | Детали | | | | | | | | | | | |
| БУ | | 1 | 3.900-3.13.2 00.09.01 | ф 6А I ГОСТ 5781-81 ℓ=2450 | | 7 | | | | | | | | | 0.54 |
| | | 2 | | ф 10А III ГОСТ 5781-81 | | | | | | | | | | | |
| БУ | | | 00.09.12 | ℓ=4450 | | 15 | | | | | | | | | 2.75 |

19069-02 63

3.900-3.13.2 00.09.00

Лист 3

62

коп. Пихарева

формат А4

https://zavodjbi.com/



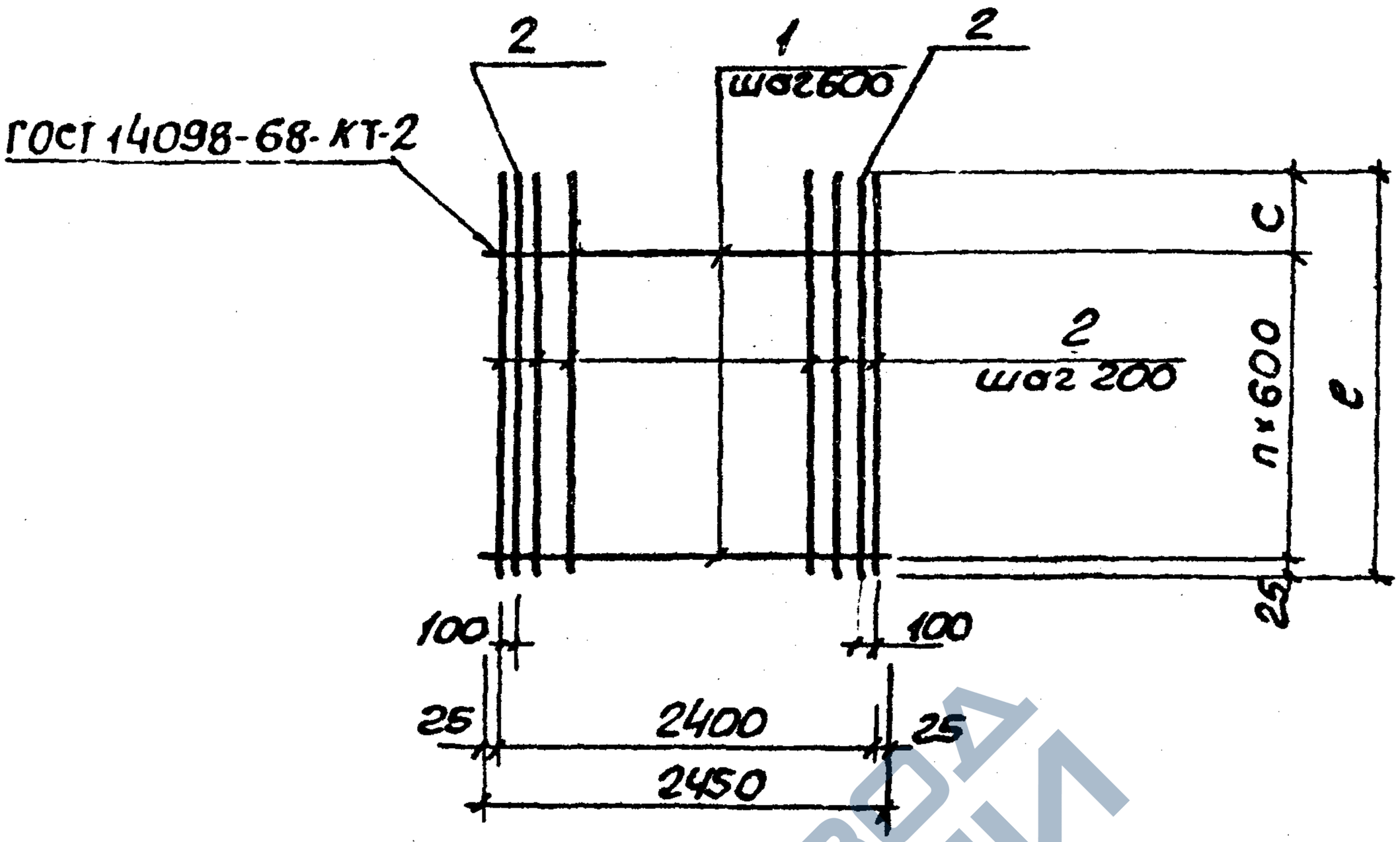


| Обозначение | Марка | $\ell_{мм}$ | n | $c_{мм}$ | | Масса, кг |
|---|---|---|---|---|---|---|
| 3.900-3.13.2 00.09.00 | С51 | 2150 | 3 | 325 | | 8.8 |
| -01 | С53 | 2650 | 3 | 825 | | 18.0 |
| -02 | С55 | 2650 | 3 | 825 | | 11.0 |
| -03 | С57 | 3100 | 4 | 675 | | 13.0 |

Инв.№подл. | Подпись и дата | Взам. инв.№

| | | | |
|---|---|---|---|
| Нач.отд. | Шейко | | |
| Н.контр. | Постников | | |
| Рук.гр. | Мазолова | | |
| Вединж. | Однорал | | |
| Ст.инж. | Возианов | | |
| Инжен. | Новгородцева | | |

3.900-3.13.2 00.09.00 СБ

Сетка арматурная С(С51-С71, нечётные номера). Сборочный чертёж

| Стадия | Масса | Масштаб |
|---|---|---|
| Р | см. табл. | — |
| Лист 1 | Листов 2 | |

Союзводоканалпроект Харьковский Водоканалпроект

19069-02 64

Коп. Пугарева

Формат А4

https://zavodjbi.com/

https://zavodjbi.com/



| Обозначение | Марка | e мм | n | c мм | | Масса, кг |
|---|---|---|---|---|---|---|
| 3.900-3.13.2 00.09.00-04 | С59 | 3500 | 4 | 1075 | | 35.7 |
| -05 | С61 | 3500 | 4 | 1075 | | 23.7 |
| -06 | С63 | 4000 | 5 | 975 | | 16.6 |
| -07 | С65 | 4000 | 5 | 975 | | 26.9 |
| -08 | С67 | 4450 | 6 | 825 | | 30.2 |
| -09 | С69 | 4450 | 6 | 825 | | 18.6 |
| -10 | С71 | 4450 | 6 | 825 | | 45.3 |
| | | | | | | |

Инв.№ подл. | Подпись и дата | Взам. инв.№



https://zavodjbi.com/

https://zavodjbi.com/

| Инв.№подл. | Подпись и дата | Взам.инв.№ |
|---|---|---|
| | | |

| Формат | Зона | Поз. | Обозначение | Наименование | Кол. на испол. 3.900-3.13.2 00.10.00- – | 01 | 02 | 03 | | 04 | 05 | 06 | 07 | 08 | Прим |
|---|---|---|---|---|---|---|---|---|---|---|---|---|---|---|---|
| | | | | | | | | | | | | | | | Масса, кг |
| | | | | Документация | | | | | | | | | | | |
| А4 | | | 3.900-3.13.2 00.10.00СБ | Сборочный чертеж | X | X | X | X | | X | X | X | X | X | |
| А4 | | | 00.00.00 ТО | Техническое описание | X | X | X | X | | X | X | X | X | X | |
| | | | | Детали | | | | | | | | | | | |
| Б.ч | | 1 | 3.900-3.13.2 00.10.01 | ф6 AI ГОСТ 5781-81 ℓ=2450 | 2 | 5 | 5 | 5 | | 6 | 6 | 6 | 7 | 8 | 0.54 |
| | | | | ф6 AIII ГОСТ 5781-81 | | | | | | | | | | | |
| Б.ч | | 2 | 00.10.02 | ℓ=2150 | 15 | — | — | — | | — | — | — | — | — | 0.48 |
| Б.ч | | | 00.10.03 | ℓ=2650 | — | 15 | — | — | | — | — | — | — | — | 0.59 |
| Б.ч | | | 0.010.04 | ℓ=3100 | — | — | — | — | | 15 | — | — | — | — | 0.69 |
| | | | | ф8 AIII ГОСТ 5781-81 | | | | | | | | | | | |
| Б.ч | | | 00.10.05 | ℓ=2650 | — | — | 15 | — | | — | — | — | — | — | 1.05 |

Исполнение 10, 11 см. лист 3

| | | | |
|---|---|---|---|
| Нач.отд. | Шейко | | |
| Н.контр. | Постников | | |
| Рук.гр. | Мазалова | | |
| Вед.инж. | Однорал | | |
| Ст.инж. | Вдзианов | | |
| Инж. | Новгородцев | | |

3.900-3.13.2 00.10.00

Сетка арматурная С (С52 – С74, чётные номера)

| Стадия | Лист | Листов |
|---|---|---|
| Р | 1 | 3 |

Союзводоканалниипроект Харьковский Водоканалпроект

Формат А4

99 20-69061

59

https://zavodjbi.com/

| Инв.№ подл. | Подп. и дата | Взам. инв.№ |
|---|---|---|
| | | |

| Формат | Зона | Поз. | Обозначение | Наименование | Кол. на исполн. 3.900-3.13.2 00.10.00 – | | | | | | | | | | Прим |
|---|---|---|---|---|---|---|---|---|---|---|---|---|---|---|---|
| | | | | | – | 01 | 02 | 03 | 04 | 05 | 06 | 07 | 08 | | |
| | | | | ф8 А III ГОСТ 5781-81 | | | | | | | | | | | Масса, кг |
| Б.Ч | | 2 | 3.900-3.13.2 00.10.06 | ℓ = 3500 | — | — | — | — | — | 15 | | — | — | — | 1.38 |
| Б.Ч | | | 00.10.07 | ℓ = 4000 | — | — | — | — | — | — | — | 15 | | — | 1.60 |
| Б.Ч | | | 00.10.08 | ℓ = 4450 | — | — | — | — | — | — | — | — | 15 | | 1.76 |
| Б.Ч | | | | ф10 А III ГОСТ 5781-81 | | | | | | | | | | | |
| Б.Ч | | | 00.10.09 | ℓ = 3500 | — | — | — | — | — | — | 15 | | — | — | 2.2 |
| Б.Ч | | | 00.10.10 | ℓ = 2650 | — | — | — | 15 | — | — | — | — | — | — | 1.64 |

19069-02 67

| 3.900-3.13.2 00.10.00 | Лист 2 | 99 |
|---|---|---|

Формат А4

https://zavodjbi.com/

https://zavodjbi.com/

| Инв. N подл. | Подпись и дата | Взам. инв N |
|---|---|---|
| | | |

| Формат | Зона | Поз. | Обозначение | Наименование | Кол. на исполн. 3.900-3.13.2, 00.10.00 09 | 10 | Прим |
|---|---|---|---|---|---|---|---|
| | | | | | | | масса, кг |
| | | | | **Документация** | | | |
| А4 | | | 3.900-3.13.2 00.10.00СБ | Сборочный чертёж | | | |
| А4 | | | 00.00.00ТО | Техническое описание | | | |
| | | | | **Детали** | | | |
| Б.ч | | 1 | 3.900-3.13.2 00.10.01 | ф6 AI ГОСТ5781-81 ℓ=2450 | 8 | 8 | 0.54 |
| Б.ч | | 2 | 00.10.11 | ф6 AIII ГОСТ5781-81 ℓ=4450 | 15 | – | 0.99 |
| Б.ч | | | 00.10.12 | ф10 AIII ГОСТ5781-81 ℓ=4450 | – | 15 | 2.75 |

89 20-69061

| 3.900-3.13.2 00.10.00 | Лист 3 |
|---|---|

Кап. Пихарева

Формат А4

67

https://zavodjbi.com/

https://zavodjbi.com/



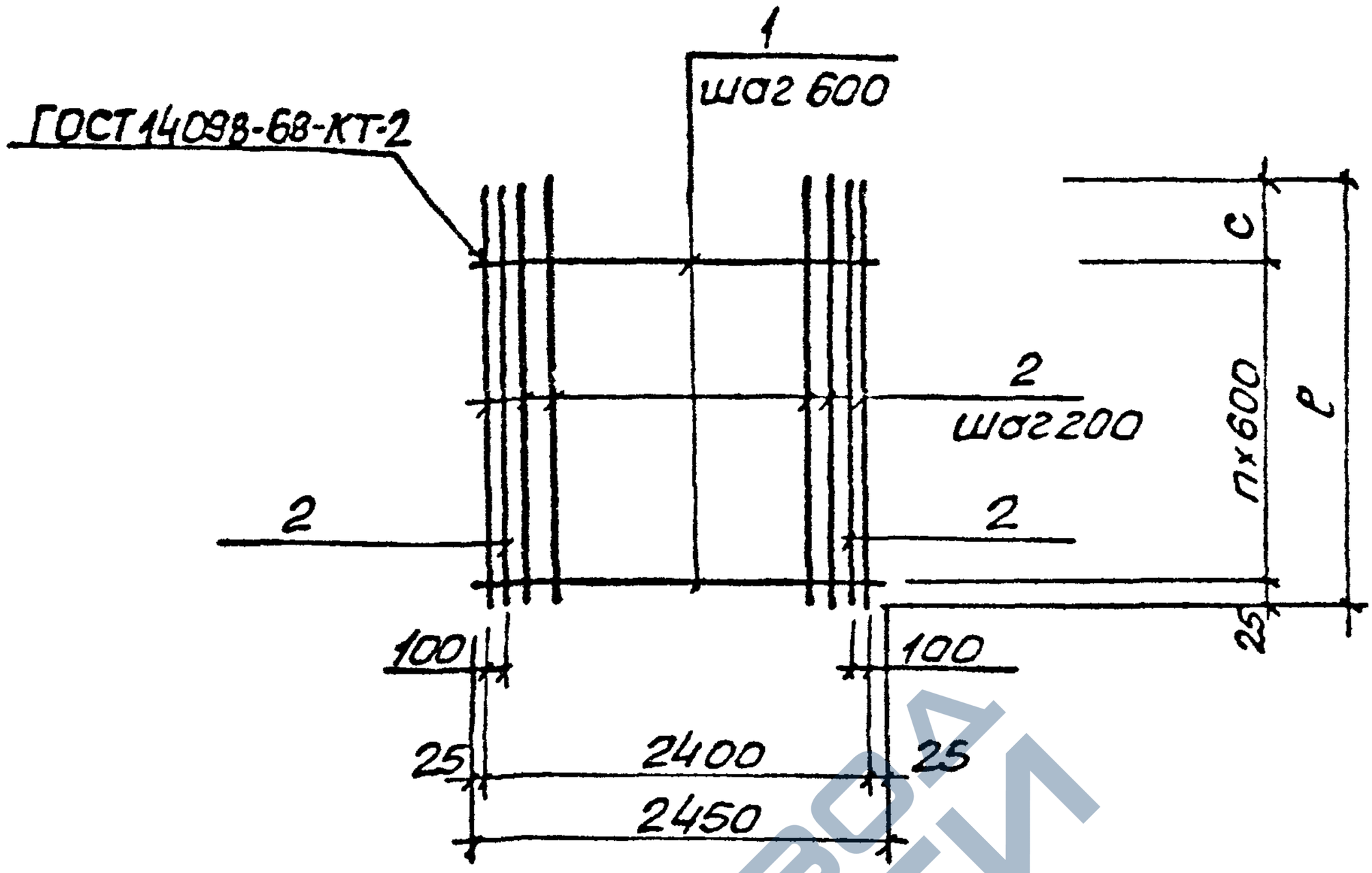


| Обозначение | Марка | l мм | n | c мм | | Масса кг |
|---|---|---|---|---|---|---|
| 3.900-3.13.2 00.10.00 | С52 | 2150 | 3 | 325 | | 8.2 |
| -01 | С54 | 2650 | 4 | 225 | | 11.6 |
| -02 | С56 | 2650 | 4 | 225 | | 18.5 |
| -03 | С58 | 2650 | 4 | 225 | | 27.3 |

Взам. инв. №

Подпись и дата

Инв. № подл.

| | | |
|---|---|---|
| Нач. отд. | Шейко | |
| Н. контр. | Постников | |
| Рук. гр. | Мазалова | |
| Вед. инж. | Однорал | |
| Ст. инж. | Возианов | |
| Инжен. | Новгородцева | |

3.900-3.13.2 00.10.00СБ

Сетка арматурная С(С52-С74, чётные номера) Сборочный чертёж

| Стадия | Масса | Масштаб |
|---|---|---|
| Р | см. табл. | — |
| Лист 1 | Листов 2 | |

Союзводоканалниипроект Харьковский Водоканалпроект

19069-02 69

Формат А4

https://zavodjbi.com/

| Обозначение | Марка | l мм | n | c мм | | Масса, кг |
|---|---|---|---|---|---|---|
| 3.900-3.13.2 00.10.00 | | | | | | |
| -04 | C62 | 3100 | 5 | 75 | | 13.6 |
| -05 | C64 | 3500 | 5 | 475 | | 23.9 |
| -06 | C66 | 3500 | 5 | 475 | | 36.2 |
| -07 | C68 | 4000 | 6 | 375 | | 27.8 |
| -08 | C70 | 4450 | 7 | 225 | | 30.7 |
| -09 | C72 | 4450 | 7 | 225 | | 19.2 |
| -10 | C74 | 4450 | 7 | 225 | | 45.1 |
| | | | | | | |
| | | | | | | |

Инв.N подл. | Подпись и дата | Взам.инв.N

3.900-3.13.2 00.10.00СБ

Лист 2

19069-02 70

https://zavodjbi.com/

| Инв.№ подл. | Подпись и дата | Взам.инв.№ |
|---|---|---|
| | | |

| Формат | Зона | Поз. | Обозначение | Наименование | Кол. на исполн. 3.900-3.13.2 00.11.00– | | | | | | | | | | Примечание |
|---|---|---|---|---|---|---|---|---|---|---|---|---|---|---|---|
| | | | | | | – | 01 | 02 | | | | | | | Масса, кг |
| | | | | Документация | | | | | | | | | | | |
| А4 | | | 3.900-3.13.2 00.11.00 СБ | Сборочный чертеж | | | | | | | | | | | |
| А4 | | | 00.00.00 ТО | Техническое описание | | | | | | | | | | | |
| | | | | Детали | | | | | | | | | | | |
| Б.Ч | | 1 | 3.900-3.13.2 00.11.01 | ф6 AI ГОСТ 5781-81 ℓ=2550 | | 7 | – | – | | | | | | | 0.57 |
| Б.Ч | | | 00.11.02 | ф8 AI ГОСТ 5781-81 ℓ=2550 | | – | 9 | 10 | | | | | | | 1.00 |
| Б.Ч | | 2 | 00.11.03 | ф10 A III ГОСТ 5781-81 ℓ=3750 | | 14 | – | – | | | | | | | 2.30 |
| Б.Ч | | | | ф14 A III ГОСТ 5781-81 | | | | | | | | | | | |
| Б.Ч | | | 00.11.04 | ℓ=5000 | | – | 14 | – | | | | | | | 6.10 |
| Б.Ч | | | 00.11.05 | ℓ=5700 | | – | – | 14 | | | | | | | 6.90 |

| | | | |
|---|---|---|---|
| Нач.отд. | Шейко | | |
| Н.контр. | Постников | | |
| Рук.гр. | Газалова | | |
| Вед.инж. | Однорал | | |
| Ст.инж. | Бозианов | | |
| Инженер | Новгородчева | | |

3.900-3.13.2 00.11.00

Сетка арматурная С (С81–С85, нечетные номера)

| Стадия | Лист | Листов |
|---|---|---|
| Р | – | 1 |

Союзводоканалниипроект Харьковский Водоканалпроект

Копир. Косьменко

Формат А4

11 20-69061

70

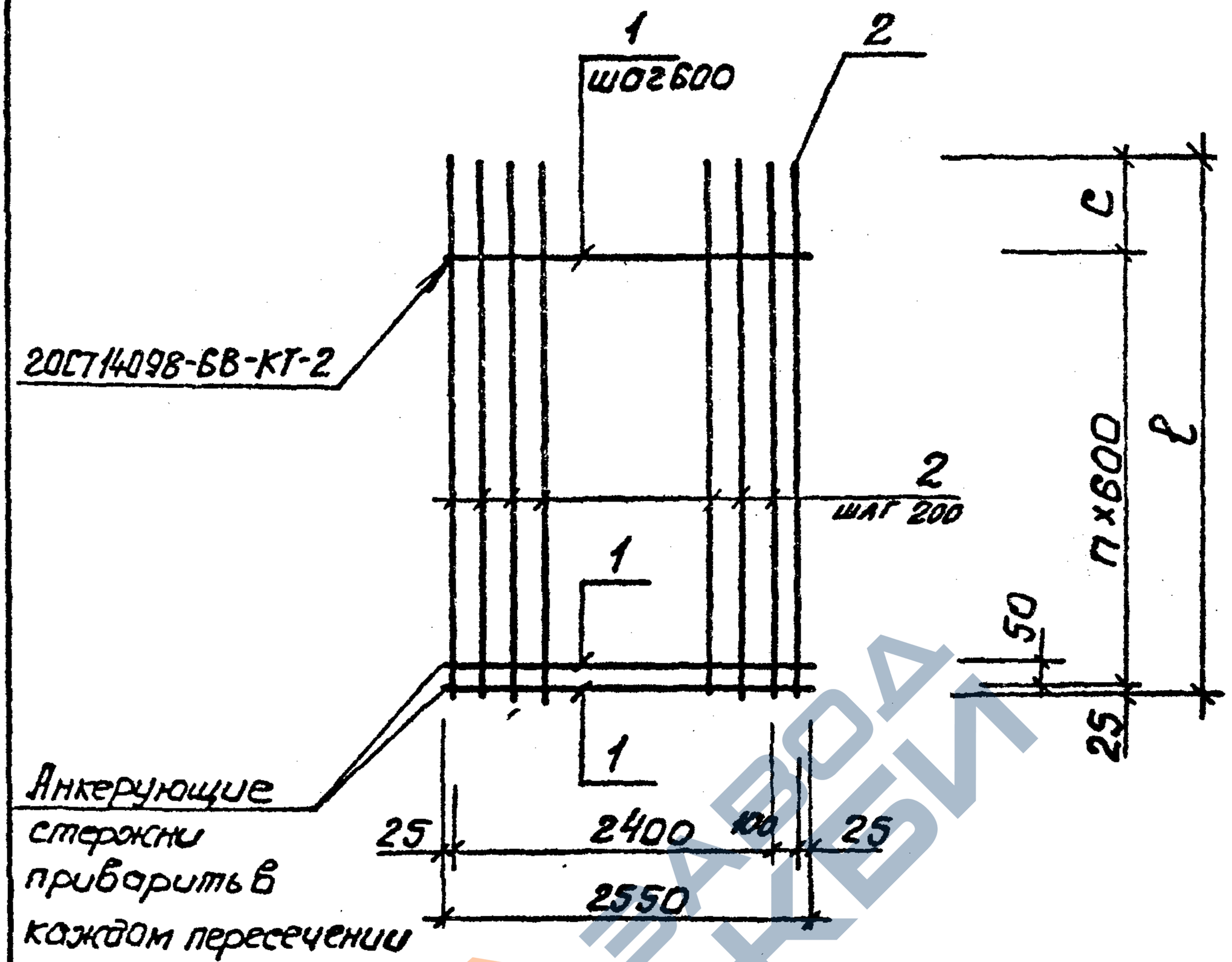


| Обозначение | Марка | ℓ мм | n | c мм | | Масса, кг |
|---|---|---|---|---|---|---|
| 3.900-3.13.2 00.11.00 | С81 | 3750 | 5 | 725 | | 36.2 |
| -01 | С83 | 5000 | 7 | 775 | | 94.4 |
| -02 | С85 | 5700 | 8 | 875 | | 106.6 |

Взам. инв. №

Подпись и дата

Инв. № подл.

| | | |
|---|---|---|
| Нач. отд. | Шейко | |
| Н. контр. | Гостников | |
| Рук. гр. | Мазалова | |
| Вед. инж. | Однорал | |
| Ст. инж. | Возианов | |
| Инжен. | Новгородцева | |

3.900-3.13.2 00.11.00СБ

Сетка арматурная С(С81-С85, нечетные номера). Сборочный чертеж

| Стадия | Масса | Масштаб |
|---|---|---|
| Р | см. табл. | - |

Лист | Листов 1

Союзводоканалниипроект Харьковский водоканалпроект

19069-02 72

Формат А1

| Инв.№ подл. | Подпись и дата | Взам. инв.№ |
|---|---|---|
| | | |

| Формат | Зона | Поз. | Обозначение | Наименование | Кол. на исполн. 3.900-3.13.2 00.12.00 – | | | | | | | | | | Примеч. |
|---|---|---|---|---|---|---|---|---|---|---|---|---|---|---|---|
| | | | | | | – | 01 | 02 | | | | | | | масса, кг |
| | | | | Документация | | | | | | | | | | | |
| А4 | | | 3.900-3.13.2 00.12.00.СБ | Сборочный чертеж | | | | | | | | | | | |
| А4 | | | 00.00.00 ТО | Техническое описание | | | | | | | | | | | |
| | | | | Детали | | | | | | | | | | | |
| Б.Ч | | 1 | 3.900-3.13.2 00.12.01 | ф6АI ГОСТ5781-81 ℓ=2450 | | 2 | 2 | 3 | | | | | | | 0.54 |
| | | | | ф8АIII ГОСТ5781-81 | | | | | | | | | | | |
| Б.Ч | | 2 | 00.12.02 | ℓ=950 | | 15 | — | — | | | | | | | 0.38 |
| Б.Ч | | | 00.12.03 | ℓ=1200 | | — | 15 | — | | | | | | | 0.47 |
| Б.Ч | | | 00.12.04 | ℓ=1350 | | — | — | 15 | | | | | | | 0.50 |

19069-02 73

| | | | |
|---|---|---|---|
| Нач отд. | Шейко | | |
| Н контр. | Постников | | |
| Рук гр | Мазалова | | |
| Вед инж | Однорал | | |
| Ст. инж | Вазианов | | |
| Инжен | Новгородцев | | |

3.900-3.13.2 00.12.00

Сетка арматурная с (С82 – С86, чётные номера)

| Стадия | Лист | Листов |
|---|---|---|
| Р | — | 1 |

Союзводоканалпроект Харьковский Водоканалпроект

коп. Пихарева

формат А4

72

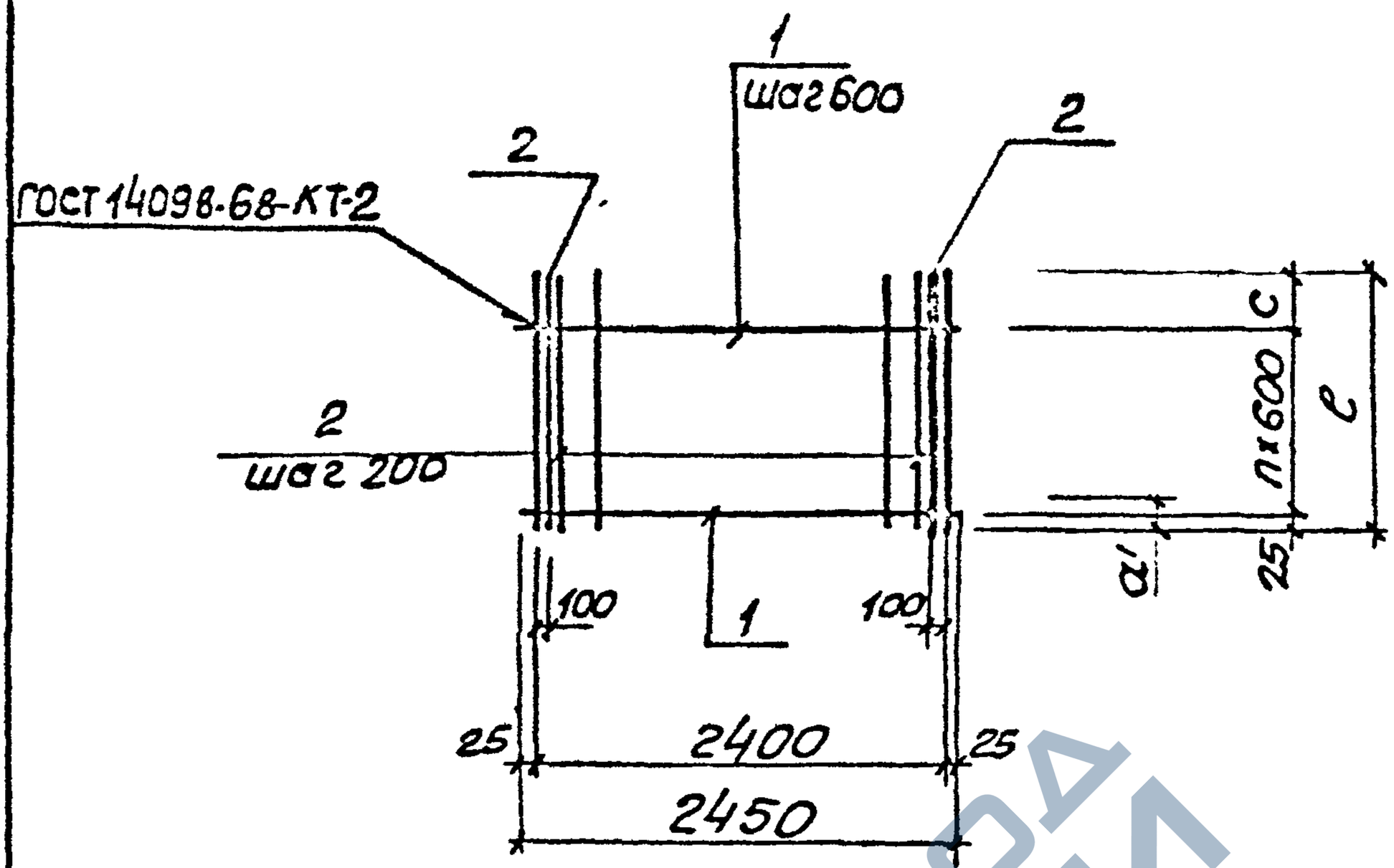


| Обозначение | Марка | ℓ мм | n | c мм | | Масса, кг |
|---|---|---|---|---|---|---|
| 3.900-3.13.2 00.12.00 | С82 | 950 | 1 | 325 | | 6.7 |
| -01 | С84 | 1200 | 1 | 575 | — | 8.3 |
| -02 | С86 | 1350 | 2 | 125 | | 9.2 |

| | | | |
|---|---|---|---|
| Нач. отд. | Шейко | | |
| Н. контр. | Постников | | |
| Рук. гр. | Масалова | | |
| Вед. инж. | Однорал | | |
| Ст. инж. | Вазианов | | |
| Инжен. | Новгородцева | | |

Инв. N подл. | Подпись и дата | Взам. инв. N

3.900-3.13.2 00.12.00СБ

Сетка арматурная С(С82-С86, четные номера). Сборочный чертёж

| Стадия | Масса | Масштаб |
|---|---|---|
| Р | см. табл. | |

Лист | Листов 1

Союзводоканалниипроект Харьковский Водоканалпроект

19069-02 74

коп. Пихарева

формат А4

https://zavodjbi.com/



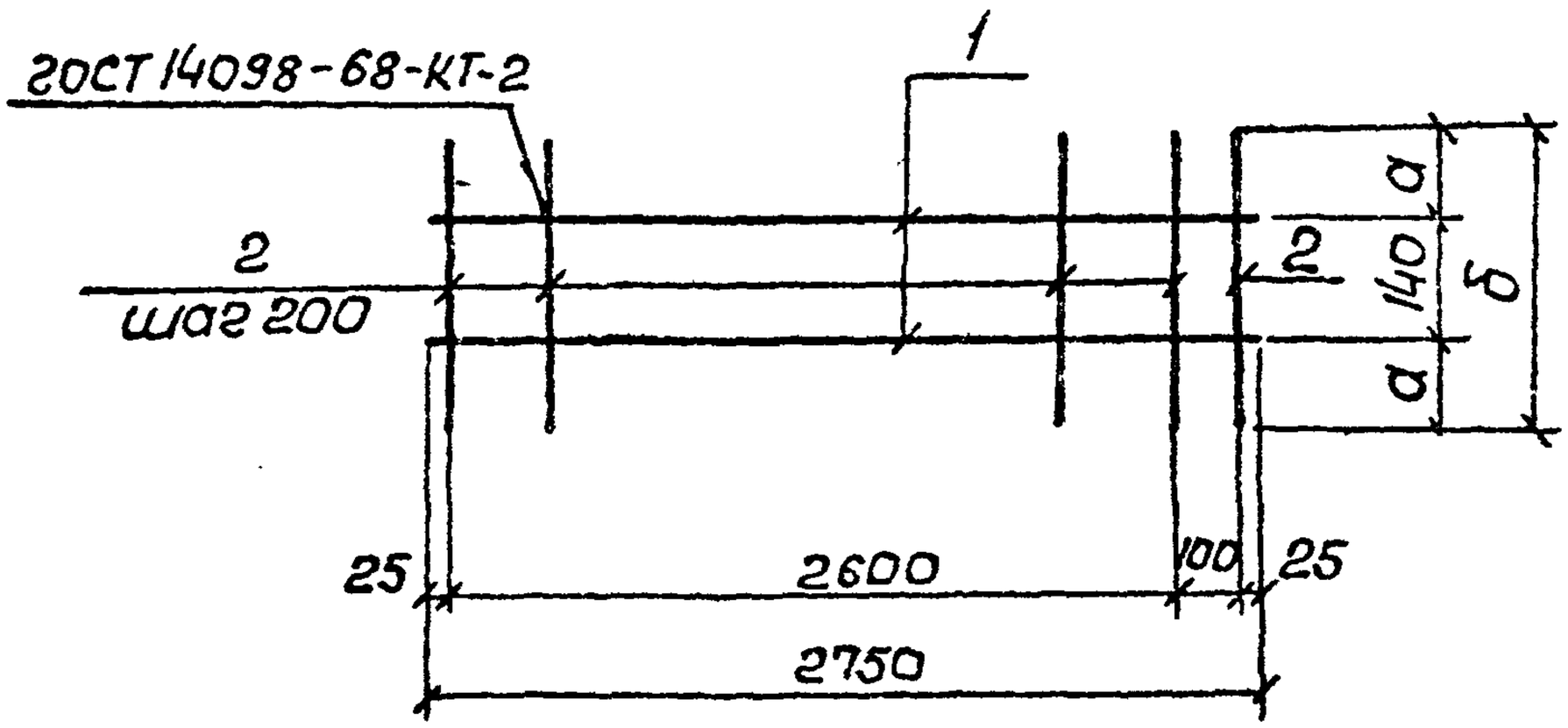


| Формат | Зона | Поз. | Обозначение | Наименование | Кол | Примеч. |
|---|---|---|---|---|---|---|
| | | | | Документация | | масса,кг |
| А4 | | | 3.900-3.13.2 ПО.ОО.ОО ТО | Техническое описание | | |
| | | | | Детали | | |
| Б.Ч | | 1 | 3.900-3.13.2 ОО.13.01 | ф5 Вр-I ГОСТ 6727-80 ℓ=2750 | 2 | 0.40 |
| | | | | Переменные данные для исполнений | | |
| | | | | 3.900-3.13.2 ОО.12.00(С87) | | |
| | | | | Детали | | |
| Б.Ч | | 2 | 3.900-3.13.2 ОО.13.02 | ф6 А-I ГОСТ 5781-81 ℓ=600 | 15 | 0.13 |
| | | | | 3.900-3.13.2 ОО.12.00-01(С89) | | |
| | | | | Детали | | |
| Б.Ч | | 2 | 3.900-3.13.2 ОО.13.03 | ф6 А-I ГОСТ 5781-81 ℓ=460 | 15 | 0.10 |

| Обозначение | Марка | Масса кг | а мм | б мм |
|---|---|---|---|---|
| 3.900-3.13.2 ОО.13.00 | С87 | 2.8 | 230 | 600 |
| -01 | С89 | 2.3 | 160 | 460 |

Взам.инв.№ | Подпись и дата | Инв.№ подл.

| | | | |
|---|---|---|---|
| Нач.отд. | Шейко | | |
| Н.контр. | Постников | | |
| Рук.гр. | Мазалова | | |
| Гл.инж. | Осипов | | |
| Ст.инж. | Бобылов | | |
| Инженер | Филиппова | | |

3.900-3.13.2 ОО.13.00

Сетка арматурная С (С87, С89)

| Стадия | Масса | Масштаб |
|---|---|---|
| Р | см табл. | |
| Лист | Листов 1 | |

Союзводоканалпроект Харьковский Водоканалпроект



Копировал Линник Формат А4

https://zavodjbi.com/

https://zavodjbi.com/



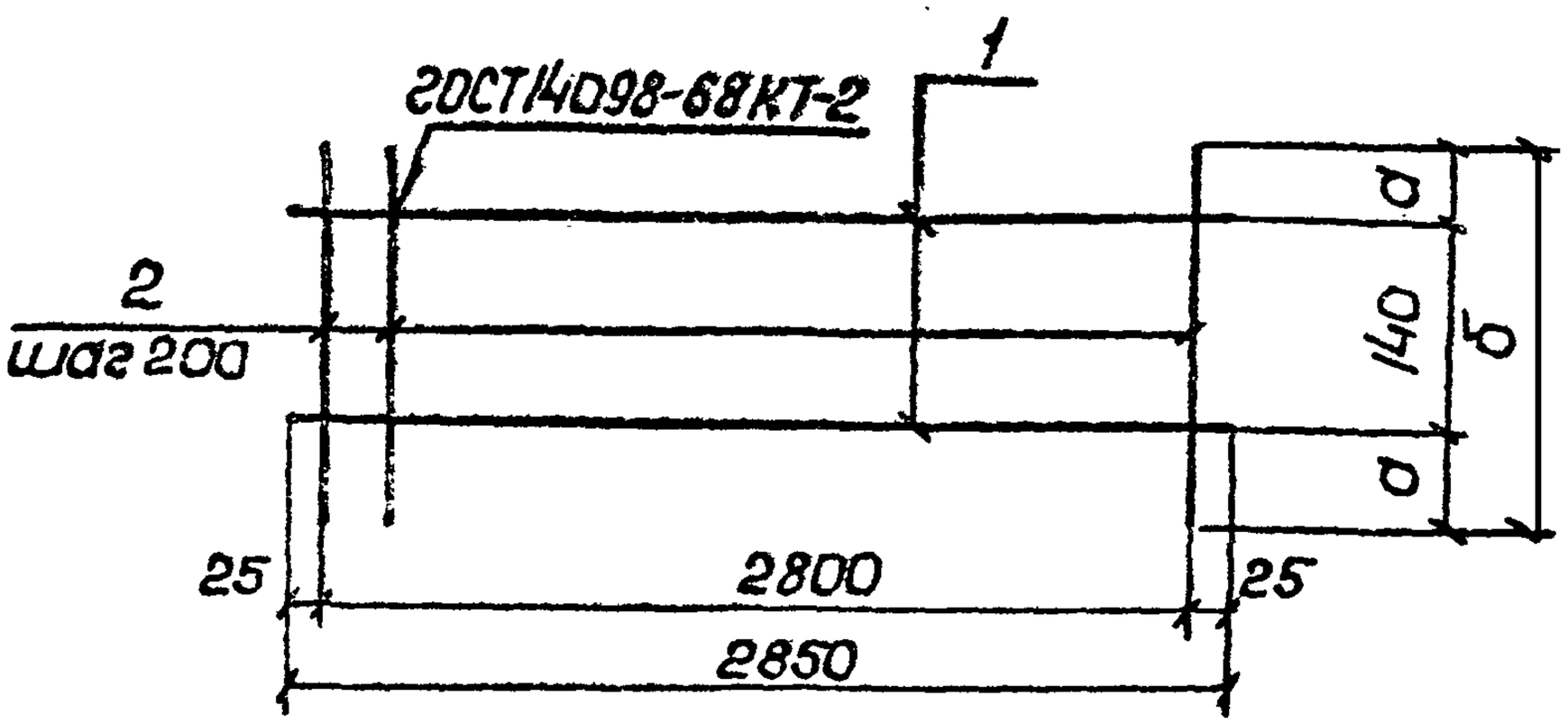


| Формат | Зона | Поз. | Обозначение | Наименование | Кол. | Примечание |
|---|---|---|---|---|---|---|
| | | | | | | масса, кг |
| | | | | Документация | | |
| А4 | | | 3.900-3.13.2 00.00.00 ТО | Техническое описание | | |
| | | | | Детали | | |
| Б.4 | | 1 | 3.900-3.13.2 00.14.01 | ф5 Вр-I ГОСТ 6727-80 ℓ=2850 | 2 | 0.41 |
| | | | Переменные данные для исполнений | | | |
| | | | | 3.900-3.12.2 00.11.00 (С88) | | |
| | | | | Детали | | |
| Б.4 | | 2 | 3.900-3.13.2 00.14.02 | ф6 А-I ГОСТ 5781-81 ℓ=600 | 15 | 0.13 |
| | | | | 3.900-3.13.2 00.11.00-01 (С90) | | |
| | | | | Детали | | |
| Б.4 | | 2 | 3.900-3.13.2 00.14.03 | ф6 А-I ГОСТ 5781-81 ℓ=460 | 15 | 0.10 |

| Обозначение | Масса | Масса кг | а мм | б мм |
|---|---|---|---|---|
| 3.900-3.13.2 00.14.00 | С88 | 2.8 | 230 | 600 |
| -01 | С90 | 2.3 | 160 | 460 |

| | | | |
|---|---|---|---|
| Нач.отд. | Шейко | | |
| Н.контр. | Постников | | |
| Рук.гр. | Мазалова | | |
| Вед.инж. | Однорал | | |
| Ст.инж. | Возианов | | |
| Инжен. | Филиппова | | |

Инв. № подл. | Подпись и дата | Взам. инв. №

3.900-3.13.2 00.14.00

Сетка арматурная С(С88; С90)

| Стадия | Масса | Масштаб |
|---|---|---|
| Р | см. табл. | |
| Лист | Листов 1 | |

Союзводоканалниипроект Харьковский Водоканалпроект

19069-02 76

копировал Линник Формат А4

https://zavodjbi.com/

https://zavodjbi.com/

| Инв.№ подл. | Подпись и дата | Взам.инв.№ |
|---|---|---|
| | | |

| Формат | Зона | Поз. | Обозначение | Наименование | Кол. на испол. 3.900-3.13.2 00.15.00- | | | | | | | | | | Примечание |
|---|---|---|---|---|---|---|---|---|---|---|---|---|---|---|---|
| | | | | | – | 01 | 02 | 03 | 04 | 05 | 06 | 07 | 08 | 09 | |
| | | | | | | | | | | | | | | | Масса, кг |
| | | | | Документация | | | | | | | | | | | |
| А4 | | | 3.900-3.13.2 00.15.00 СБ | Сборочный чертёж | X | X | X | X | X | X | X | X | X | X | |
| А4 | | | 00.00.00 ТО | Техническое описание | X | X | X | X | X | X | X | X | X | X | |
| | | | | Детали | | | | | | | | | | | |
| Б.Ч | | | 3.900-3.13.2 00.15.01 | ф8 А-III ГОСТ 5781-81 ℓ=640 | 15 | — | — | — | — | — | — | — | — | — | 0,25 |
| Б.Ч | | | 00.15.02 | ф10 А-III ГОСТ 5781-81 ℓ=820 | — | 15 | — | — | — | — | — | — | — | — | 0,51 |
| | | | | ф12 А-III ГОСТ 5781-81 | | | | | | | | | | | |
| Б.Ч | | 1 | 00.15.03 | ℓ=840 | — | — | 15 | — | — | — | — | — | — | — | 0,75 |
| Б.Ч | | | 00.15.04 | ℓ=1100 | — | — | — | 15 | — | — | — | — | — | — | 0,98 |
| Б.Ч | | | 00.15.05 | ф14 А-III ГОСТ 5781-81 ℓ=860 | — | — | — | — | 15 | — | — | — | — | — | 1,04 |
| | | | | ф16 А-III ГОСТ 5781-81 | | | | | | | | | | | |
| Б.Ч | | | 00.15.06 | ℓ=1140 | — | — | — | — | — | 15 | — | — | — | — | 1,80 |

| | | | |
|---|---|---|---|
| Нач.отд. | Шейко | | |
| Н.контр. | Постников | | |
| Рук.гр. | Мазалова | | |
| Вед.инж. | Однорал | | |
| Ст.инж. | Бозанов | | |
| Инженер | Новгородцев | | |

3.900-3.13.2 00.15.00

Сетка арматурная С (С101 – С110)

| Стадия | Лист | Листов |
|---|---|---|
| Р | 1 | 2 |

Союзводоканалниипроект Харьковский Водоканалпроект

Копировал:

Формат А4

19069-02 77

https://zavodjbi.com/

| Инв.№ подл. | Подпись и дата | Взам. инв.№ |
|---|---|---|
| | | |

| Формат | Зона | Поз. | Обозначение | Наименование | Кол. на испол. 3.900-3.13.2 00.15.00- | | | | | | | | | | Примечание |
|---|---|---|---|---|---|---|---|---|---|---|---|---|---|---|---|
| | | | | | – | 01 | 02 | 03 | 04 | 05 | 06 | 07 | 08 | 09 | |
| | | | | | | | | | | | | | | | масса, кг |
| Б.Ч. | | 1 | 3.900-3.13.2 00.15.07 | ℓ=1360 | – | – | – | – | – | – | 15 | – | – | | 2.15 |
| | | | | Ф20 А III 20 ГОСТ 5781-81 | | | | | | | | | | | |
| Б.Ч. | | | 00.15.08 | ℓ=1100 | – | – | – | – | – | – | – | 15 | – | | 2.72 |
| Б.Ч. | | | 00.15.09 | ℓ=1320 | – | – | – | – | – | – | – | – | 15 | – | 3.26 |
| Б.Ч. | | | 00.15.10 | Ф22 А III 20 ГОСТ 5781-81 ℓ=1320 | – | – | – | – | – | – | – | – | – | 15 | 3.93 |
| Б.Ч. | | 2 | 00.15.11 | Ф6 А I 20 ГОСТ 5781-81 ℓ=2850 | 2 | 3 | – | 4 | – | – | – | – | – | – | 0.63 |
| Б.Ч. | | | 00.15.12 | Ф8 А I 20 ГОСТ 5781-81 ℓ=2850 | – | – | 3 | – | 3 | 4 | 4 | – | – | – | 1.13 |
| Б.Ч. | | | 00.15.13 | Ф10 А I 20 ГОСТ 5781-81 ℓ=2850 | – | – | – | – | – | – | – | 4 | 4 | – | 1.76 |
| Б.Ч. | | | 00.15.14 | Ф12 А I 20 ГОСТ 5781-81 ℓ=2850 | – | – | – | – | – | – | – | – | – | 4 | 2.53 |

87 20-69061

| 3.900-3.13.2 00.15.00 | Лист 2 |
|---|---|

Копир. Шелест

Формат А4

77

https://zavodjbi.com/

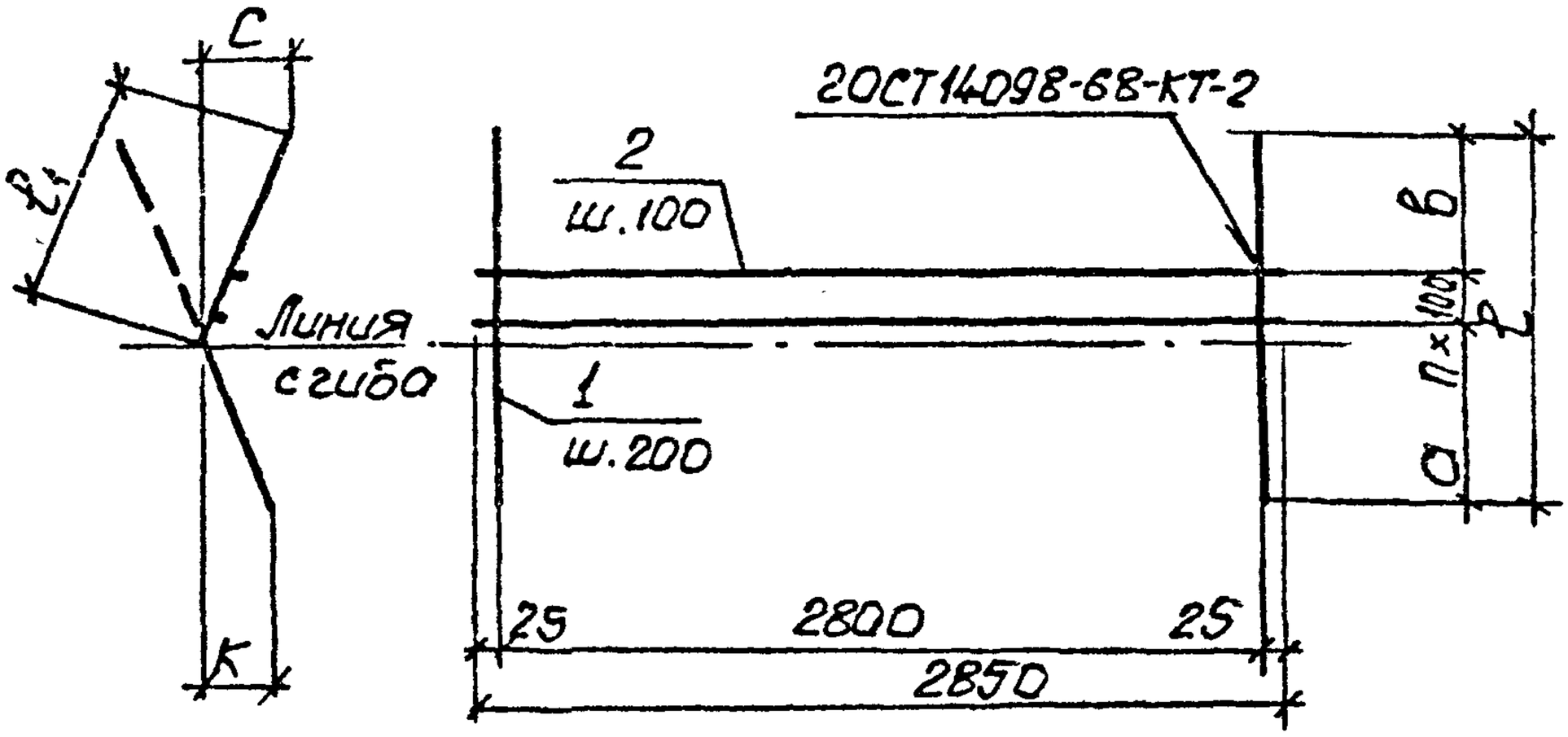


| Обозначение | Марка | a мм | n | в мм | $\ell$ мм | $\ell_1$ мм | K мм | C мм | Масса, кг |
|---|---|---|---|---|---|---|---|---|---|
| 3.900-3.13.2 00.15.00 | С101 | 330 | 1 | 210 | 640 | 380 | 60 | 90 | 5.0 |
| -01 | С102 | 440 | 2 | 180 | 820 | 470 | 60 | 80 | 9.5 |
| -02 | С103 | 440 | 2 | 200 | 840 | 490 | 60 | 85 | 14.7 |
| -03 | С104 | 600 | 3 | 200 | 1100 | 620 | 75 | 105 | 17.2 |
| -04 | С105 | 440 | 2 | 220 | 860 | 510 | 60 | 85 | 19.0 |
| -05 | С106 | 600 | 3 | 240 | 1140 | 660 | 75 | 105 | 31.5 |
| -06 | С107 | 730 | 3 | 330 | 1360 | 770 | 100 | 125 | 36.8 |
| -07 | С108 | 600 | 3 | 200 | 1100 | 620 | 75 | 105 | 47.8 |
| -08 | С109 | 730 | 3 | 290 | 1320 | 730 | 100 | 125 | 55.9 |
| -09 | С110 | 730 | 3 | 290 | 1320 | 730 | 100 | 125 | 69.1 |

Инв. № подл. | Подпись и дата | Взам. инв. №

| | | |
|---|---|---|
| Нач. отд. | Шейко | |
| Н. контр. | Лостников | |
| Рук. гр. | Мазалова | |
| Вед. инж. | Однорал | |
| Ст. инж. | Бозиянов | |
| Инж. | Новгородов | |

3.900-3.13.2 00.15.00СБ

Сетка арматурная С(С101 - С110). Сборочный чертеж

| Стадия | Масса | Масштаб |
|---|---|---|
| Р | Ст. табл. | - |

Лист | Листов 1

Союзводоканалниипроект Харьковский Водоканалпроект

19069-02 79

Копир. Шерст

Формат А4

https://zavodjbi.com/

| Инв. № подл. | Подпись и дата | Взамен инв. № |
|---|---|---|
| | | |

| Формат | Зона | Поз. | Обозначение | Наименование | Кол. на исполн. 3.900-3.13.2 00.16.00- | | | | | | | | | | Примечание |
|---|---|---|---|---|---|---|---|---|---|---|---|---|---|---|---|
| | | | | | – | 01 | 02 | 03 | 04 | 05 | 06 | | | | Масса, кг |
| | | | | Документация | | | | | | | | | | | |
| А4 | | | 3.900-3.13.2 00.16.00 СБ | Сборочный чертёж | X | X | X | X | X | X | X | | | | |
| А4 | | | 00.00.00 ТО | Техническое описание | X | X | X | X | X | X | X | | | | |
| | | | | Детали | | | | | | | | | | | |
| | | | | ф10 А III ГОСТ 5781-81 | | | | | | | | | | | |
| Б.Ч | | 1 | 3.900-3.13.2 00.16.01 | l=760 | 15 | — | — | — | — | — | — | | | | 0,47 |
| Б.Ч | | | 00.16.02 | l=940 | — | 15 | — | — | — | — | — | | | | 0,58 |
| Б.Ч | | | 00.16.03 | ф14 А III ГОСТ 5781-81 l=1020 | — | — | 15 | — | — | — | — | | | | 1,23 |
| Б.Ч | | | 00.16.04 | ф16 А III ГОСТ 5781-81 l=1320 | — | — | — | 15 | — | — | — | | | | 2,09 |
| Б.Ч | | | 00.16.05 | ф20 А III ГОСТ 5781-81 l=1240 | — | — | — | — | 15 | — | — | | | | 3,06 |
| Б.Ч | | | 00.16.06 | ф22 А III ГОСТ 5781-81 l=1460 | — | — | — | — | — | 15 | — | | | | 4,35 |
| Б.Ч | | | 00.16.07 | ф25 А III ГОСТ 5781-81 l=1460 | — | — | — | — | — | — | 15 | | | | 5,62 |

19069-02.80

| | | | |
|---|---|---|---|
| Нач. отд. | Шейко | | |
| Н. контр. | Постников | | |
| Рук. гр. | Мазалова | | |
| Вед. инж. | Однорал | | |
| Ст. инж. | Возианов | | |
| Инженер | Новгородцева | | |

3.900-3.13.2 00.16.00

Сетка арматурная С(С111 - С117)

| Стадия | Лист | Листов |
|---|---|---|
| Р | 1 | 2 |

Союзводоканалниипроект Харьковский Водоканалпроект

Копировал: Формат А4

79

https://zavodjbi.com/

| Инв.№ подл. | Подпись и дата | Взам. инв.№ |
|---|---|---|
| | | |

| Формат | Зона | Поз. | Обозначение | Наименование | Кол. на исп. 3.900-3.13.2 00.16.00- | | | | | | | | | | Примечание |
|---|---|---|---|---|---|---|---|---|---|---|---|---|---|---|---|
| | | | | | – | 01 | 02 | 03 | 04 | 05 | 06 | | | | |
| | | | | | | | | | | | | | | | Масса, кг |
| Б.Ч. | | 2 | 3.900-3.13.2 00.16.08 | ф6 AI гост 5781-81 ℓ=2850 | 2 | 3 | – | – | – | – | – | | | | 0.63 |
| Б.Ч. | | | 00.16.09 | ф8 AI гост 5781-81 ℓ=2850 | – | – | 3 | 4 | – | – | – | | | | 1.13 |
| Б.Ч. | | | 00.16.10 | ф10 AI гост 5781-81 ℓ=2850 | – | – | – | – | 4 | – | – | | | | 1.76 |
| Б.Ч. | | | 00.16.11 | ф12 AI гост 5781-81 ℓ=2850 | – | – | – | – | – | 4 | – | | | | 2.53 |
| Б.Ч. | | | 00.16.12 | ф14 AI гост 5781-81 ℓ=2850 | – | – | – | – | – | – | 4 | | | | 3.45 |



https://zavodjbi.com/

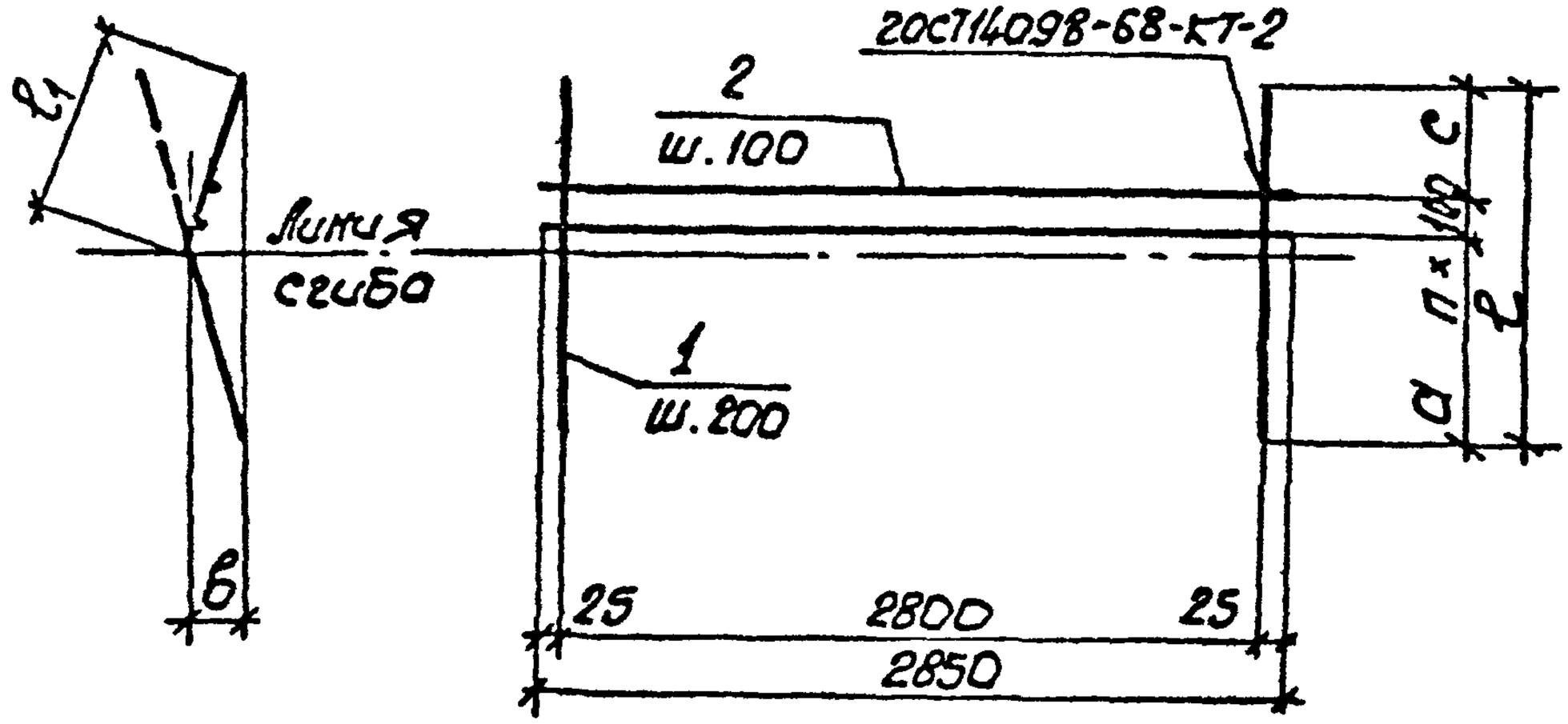


| Обозначение | Марка | а мм | п | с мм | $l$ мм | $l_1$ мм | в мм | Масса, кг |
|---|---|---|---|---|---|---|---|---|
| 3.900-3.13.2. 00.16.00 | С111 | 450 | 1 | 210 | 760 | 380 | 90 | 8.4 |
| -01 | С112 | 530 | 2 | 210 | 940 | 470 | 85 | 10.6 |
| -02 | С113 | 550 | 2 | 270 | 1020 | 510 | 90 | 21.8 |
| -03 | С114 | 780 | 3 | 240 | 1320 | 660 | 105 | 35.9 |
| -04 | С115 | 740 | 3 | 200 | 1240 | 620 | 105 | 52.9 |
| -05 | С116 | 870 | 3 | 290 | 1460 | 730 | 125 | 73.6 |
| -06 | С117 | 870 | 3 | 290 | 1460 | 730 | 125 | 98.1 |

| | | | |
|---|---|---|---|
| Нач.отд. | Шейко | | |
| Н.контр. | Постников | | |
| Рук.гр. | Мазалова | | |
| Вед.инж. | Одморал | | |
| Ст.инж. | Возианов | | |
| Инжен. | Новгородцева | | |

Инв.№подл. | Подпись и дата | Взам.инв.№

3.900-3.13.2 00.16.00СБ

Сетка арматурная С(С111-С117). Сборочный чертеж

| Стадия | Масса | Масштаб |
|---|---|---|
| Р | см. табл. | - |

Лист | Листов 1

Союзводоканалниипроект Харьковский Водоканалпроект

19069-02 82

Копир. Шелест

Формат А4

| Инв.№ подл. | Подпись и дата | Взам.инв.№ |
|---|---|---|
| | | |

| Формат | Зона | Поз | Обозначение | Наименование | Кол. на исполн. 3.900-3.13.2 001700- – | 01 | 02 | 03 | 04 | 05 | 06 | 07 | 08 | | Примечание |
|---|---|---|---|---|---|---|---|---|---|---|---|---|---|---|---|
| | | | | | | | | | | | | | | | Масса, кг |
| | | | | **Документация** | | | | | | | | | | | |
| А4 | | | 3.900-3.13.2 00.17.00 СБ | Сборочный чертеж | Х | Х | Х | Х | Х | Х | Х | Х | Х | Х | |
| А4 | | | 00.00.00 ТО | Техническое описание | Х | Х | Х | Х | Х | Х | Х | Х | Х | Х | |
| | | | | **Детали** | | | | | | | | | | | |
| | | | | ФВАIII 2ОСТ 5781-81 | | | | | | | | | | | |
| Б4 | | | 3.900-3.13.2 00.17.01 | $\ell$=620 | 15 | – | – | – | – | – | – | – | – | | 0.25 |
| Б4 | | | 00.17.02 | $\ell$=800 | – | 15 | – | – | – | – | – | – | – | | 0.32 |
| | | | | ФIIIАIII 2ОСТ 5781-81 | | | | | | | | | | | |
| Б4 | | 1 | 00.17.03 | $\ell$=820 | – | – | 15 | – | – | – | – | – | – | | 0.51 |
| Б4 | | | 00.17.04 | $\ell$=840 | – | – | – | 15 | – | – | – | – | – | | 0.52 |
| Б4 | | | 00.17.05 | $\ell$=1080 | – | – | – | – | – | – | 15 | – | – | | 0.67 |
| | | | | | | | | | | | | | | | |

Исполнения 10÷16 см. л. 3

| | | | |
|---|---|---|---|
| Нач.отд. | Шейко | | |
| Н.контр. | Постникова | | |
| Рук.гр. | Музолева | | |
| Вед.инж. | Одинорал | | |
| Ст.инж. | Кузнецов | | |
| Инженер | Новгородцева | | |

3.900-3.13.2 00.17.00

Сетка арматурная С(С121-С137)

| Стадия | Лист | Листов |
|---|---|---|
| Р | 1 | 3 |

Союзводоканалпроект Харьковский Водоканалпроект

Копир. Шелест

Формат А4

88 20-69061

88

https://zavodbi.com/

https://zavodjbi.com/

| Инв. № подл. | Подпись и дата | Взам. инв. № |
|---|---|---|
| | | |

| Формат | Зона | Поз. | Обозначение | Наименование | Кол. на исполн. 3.900-3.13.2 00.17.00 | | | | | | | | | | Примечание |
|---|---|---|---|---|---|---|---|---|---|---|---|---|---|---|---|
| | | | | | – | 01 | 02 | 03 | 04 | 05 | 06 | 07 | 08 | | |
| | | | | | | | | | | | | | | | масса, кг |
| | | | | Ф12А III ГОСТ 5781-81 | | | | | | | | | | | |
| Б.У. | | 1 | 3.900-3.13.2 00.17.06 | ℓ=1080 | – | – | – | – | – | – | – | 15 | | | 0.81 |
| Б.У. | | | 00.17.07 | ℓ=1120 | – | – | – | – | – | – | – | – | 15 | | 0.99 |
| Б.У. | | | 00.17.08 | Ф14А III ГОСТ 5781-81 ℓ=840 | – | – | – | – | 15 | – | – | – | – | | 1.02 |
| Б.У. | | | 00.17.09 | Ф16А III ГОСТ 5781-81 ℓ=860 | – | – | – | – | – | 15 | – | – | – | | 1.36 |
| Б.У. | | 2 | 00.17.10 | Ф6А I ГОСТ 5781-81 ℓ=2850 | 5 | 5 | 5 | 5 | – | – | 5 | 5 | – | | 0.63 |
| Б.У. | | | 00.17.11 | Ф8А I ГОСТ 5781-81 ℓ=2850 | – | – | – | – | 5 | 5 | – | – | 5 | | 1.13 |

19069-02 24

3.900-3.13.2 00.17.00

Лист 2

Копир. Шелест

формат А4

83

https://zavodjbi.com/

https://zavodjbi.com/

| Инв. № подл. | Подпись и дата | Взам. инв. № |
|---|---|---|
| | | |

| Формат | Зона | Поз. | Обозначение | Наименование | Кол. на испол. 3900-3 13.2 001700- 9 | 10 | 11 | 12 | 13 | 14 | 15 | | | | Примечание |
|---|---|---|---|---|---|---|---|---|---|---|---|---|---|---|---|
| | | | | | | | | | | | | | | | Масса, кг |
| | | | | **Документация** | | | | | | | | | | | |
| А4 | | | 3.900-3.13.2 00.17.00СБ | Сборочный чертеж | | | | | | | | | | | |
| А4 | | | 00.00.00ТО | Техническое описание | | | | | | | | | | | |
| | | | | **Детали** | | | | | | | | | | | |
| | | | | Ф14 AIII ГОСТ 5781-81 | | | | | | | | | | | |
| Б.Ч. | | 1 | 3.900-3.13.2 00.17.12 | $\ell$=1120 | 15 | – | – | – | – | – | – | | | | 1.36 |
| Б.Ч. | | | 00.17.13 | $\ell$=1320 | – | 15 | – | – | – | – | – | | | | 1.60 |
| Б.Ч. | | | 00.17.14 | $\ell$=1340 | – | – | 15 | – | – | – | – | | | | 1.62 |
| Б.Ч. | | | 00.17.15 | Ф16 AIII ГОСТ 5781-81 $\ell$=1340 | – | – | – | 15 | – | – | – | | | | 2.12 |
| | | | | Ф18 AIII ГОСТ 5781-81 | | | | | | | | | | | |
| Б.Ч. | | | 00.17.16 | $\ell$=1140 | – | – | – | – | 15 | – | – | | | | 2.28 |
| Б.Ч. | | | 00.17.17 | $\ell$=1360 | – | – | – | – | – | 15 | – | | | | 2.72 |
| Б.Ч. | | | 00.17.18 | Ф20 AIII ГОСТ 5781-81 $\ell$=1160 | – | – | – | – | – | – | 19 | | | | 2.87 |
| Б.Ч. | | 2 | 00.17.19 | Ф8 AI ГОСТ 5781-81 $\ell$=2850 | 5 | 5 | 5 | 5 | – | – | – | | | | 1.13 |
| Б.Ч. | | | 00.17.20 | Ф10 AI ГОСТ 5781-81 $\ell$=2850 | – | – | – | – | 5 | 5 | 5 | | | | 1.76 |

58 20-69061

| | | |
|---|---|---|
| 3.900-3.13.2 00.17.00 | Лист 3 | 18 |
| Копир. Шелест | Формат А4 | |

https://zavodjbi.com/

https://zavodjbi.com/



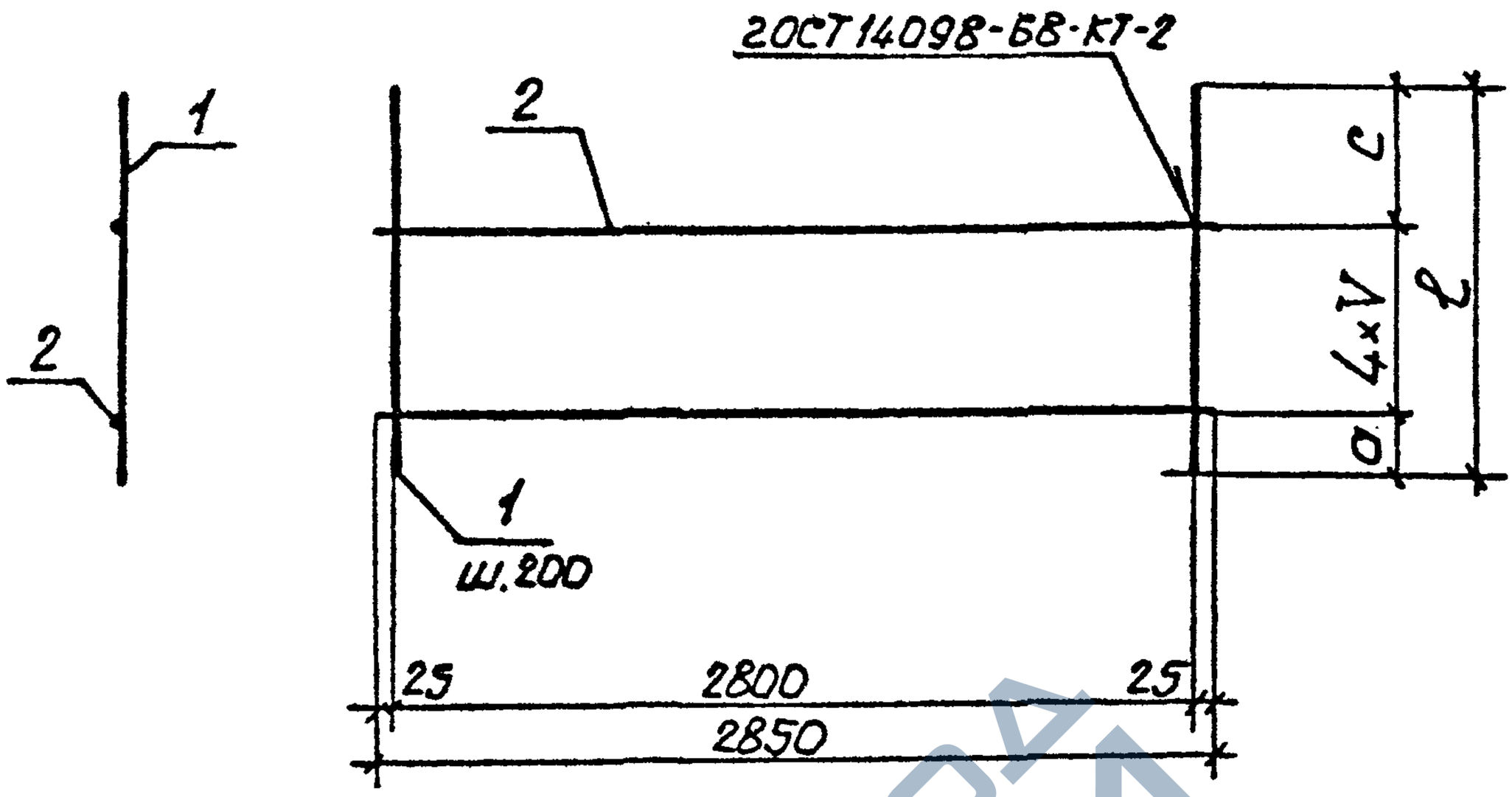


| Обозначение | Марка | a мм | c мм | V мм | ℓ мм | Масса, кг |
|---|---|---|---|---|---|---|
| 3.900-3.13.2 00.17.00 | С121 | 50 | 170 | 100 | 620 | 7.0 |
| -01 | С122 | 140 | 260 | 100 | 800 | 8.0 |
| -02 | С123 | 140 | 280 | 100 | 820 | 10.9 |
| -03 | С124 | 140 | 300 | 100 | 840 | 11.0 |

Инв.№подл. | Подпись и дата | Взам.инв.№

| | | | |
|---|---|---|---|
| Нач.отд. | Шейко | | |
| Н.контр. | Лостников | | |
| Рук.гр. | Мазолова | | |
| Вед.инж. | Однорол | | |
| Ст.инж. | Возианов | | |
| Инжен. | Новгородцева | | |

3.900-3.13.2 00.17.00 СБ

Сетка арматурная С (С121-С137). Сборочный чертеж

| Стадия | Масса | Масштаб |
|---|---|---|
| Р | см. табл | - |
| Лист 1 | Листов 2 | |

Союзводоканалниипроект Харьковский Водоканалпроект

19069-02 86

Формат А4

https://zavodjbi.com/

https://zavodjbi.com/



| Обозначение | Марка | a мм | c мм | V мм | ℓ мм | Масса, кг |
|---|---|---|---|---|---|---|
| 3.900-3.13.2 00.17.00-04 | С125 | 140 | 300 | 100 | 840 | 21.0 |
| -05 | С126 | 140 | 320 | 100 | 860 | 25.8 |
| -06 | С127 | 70 | 210 | 200 | 1080 | 13.3 |
| -07 | С128 | 70 | 210 | 200 | 1080 | 15.4 |
| -08 | С130 | 70 | 250 | 200 | 1120 | 20.6 |
| -09 | С131 | 70 | 250 | 200 | 1120 | 26.1 |
| -10 | С132 | 180 | 340 | 200 | 1320 | 29.7 |
| -11 | С133 | 180 | 360 | 200 | 1340 | 30.0 |
| -12 | С134 | 180 | 360 | 200 | 1340 | 37.5 |
| -13 | С135 | 70 | 270 | 200 | 1140 | 43.0 |
| -14 | С136 | 180 | 380 | 200 | 1360 | 49.6 |
| -15 | С137 | 70 | 290 | 200 | 1160 | 51.9 |
| | | | | | | |
| | | | | | | |
| | | | | | | |
| | | | | | | |
| | | | | | | |
| | | | | | | |
| | | | | | | |
| | | | | | | |
| | | | | | | |
| | | | | | | |

Инв.№ подл. | Подпись и дата | Взам.инв.№



https://zavodjbi.com/

https://zavodjbi.com/

| Инв. № подл. | Подпись и дата | Взам. инв. № |
|---|---|---|
| | | |

| Формат | Зона | Поз. | Обозначение | Наименование | Кол. на исполн. 3.900-3.13.2 00.18.00- | | | | | | | | | | Примечание |
|---|---|---|---|---|---|---|---|---|---|---|---|---|---|---|---|
| | | | | | – | 01 | 02 | 03 | 04 | 05 | 06 | | | | масса, кг |
| | | | | Документация | | | | | | | | | | | |
| А4 | | | 3.900-3.13.2 00.18.00 СБ | Сборочный чертёж | X | X | X | X | X | X | X | | | | |
| А4 | | | 00.00.00 ТО | Техническое описание | X | X | X | X | X | X | X | | | | |
| | | | | Детали | | | | | | | | | | | |
| | | | | ф8 А III ГОСТ 5781-81 | | | | | | | | | | | |
| Б.Ч | | 1 | 3.900-3.132 00.18.01 | ℓ=740 | 15 | – | – | – | – | – | – | | | | 0,29 |
| Б.У | | | 00.18.02 | ℓ=920 | – | 15 | – | – | – | – | – | | | | 0,36 |
| Б.Ч | | | 00.18.03 | ф10 А III ГОСТ 5781-81 ℓ=1000 | – | – | 15 | – | – | – | – | | | | 0,62 |
| Б.Ч | | | 00.18.04 | ф12 А III ГОСТ 5781-81 ℓ=1300 | – | – | – | 15 | – | – | – | | | | 1,15 |
| Б.Ч | | | 00.18.05 | ф14 А III ГОСТ 5781-81 ℓ=1260 | – | – | – | – | 15 | – | – | | | | 1,52 |
| Б.Ч | | | 00.18.06 | ф16 А III ГОСТ 5781-81 ℓ=1520 | – | – | – | – | – | 15 | – | | | | 2,40 |
| Б.У | | | 00.18.07 | ф18 А III ГОСТ 5781-81 ℓ=1560 | – | – | – | – | – | – | 15 | | | | 3,12 |

| | | | |
|---|---|---|---|
| Нач. отд | Шейко | | |
| Н. контр | Постников | | |
| Рук. гр. | Мазалова | | |
| Вед. инж | Однорал | | |
| Ст. инж | Возианов | | |
| Инженер | Новгородцева | | |

3.900-3.13.2 00.18.00

Сетка арматурная С (С141 – С147)

| Стадия | Лист | Листов |
|---|---|---|
| Р | 1 | 2 |

Союзводоканалниипроект Харьковский Водоканалпроект

Формат А4

88 20-69061

87

https://zavodjbi.com/

| Инв.№ подл. | Подпись и дата | Взам. инв.№ |
|---|---|---|
| | | |

| Формат | Зона | Поз. | Обозначение | Наименование | Кол. на изд. 3.900-3.13.2 00.18.00- | | | | | | | | | | Примечание |
|---|---|---|---|---|---|---|---|---|---|---|---|---|---|---|---|
| | | | | | – | 01 | 02 | 03 | 04 | 05 | 06 | | | | Масса, кг |
| БУ | | 2 | 3.900-3.13.2 00.18.08 | ФБАI 2ОСТ 5781-81 ℓ=2850 | 5 | 5 | 5 | 5 | – | – | – | | | | 0.63 |
| БУ | | | 00.18.09 | ФВАI 2ОСТ 5781-81 ℓ=2850 | – | – | – | – | 5 | 5 | – | | | | 1.13 |
| БУ | | | 00.18.10 | Ф10АI 2ОСТ 5781-81 ℓ=2850 | – | – | – | – | – | – | 5 | | | | 1.76 |

68 20-69061

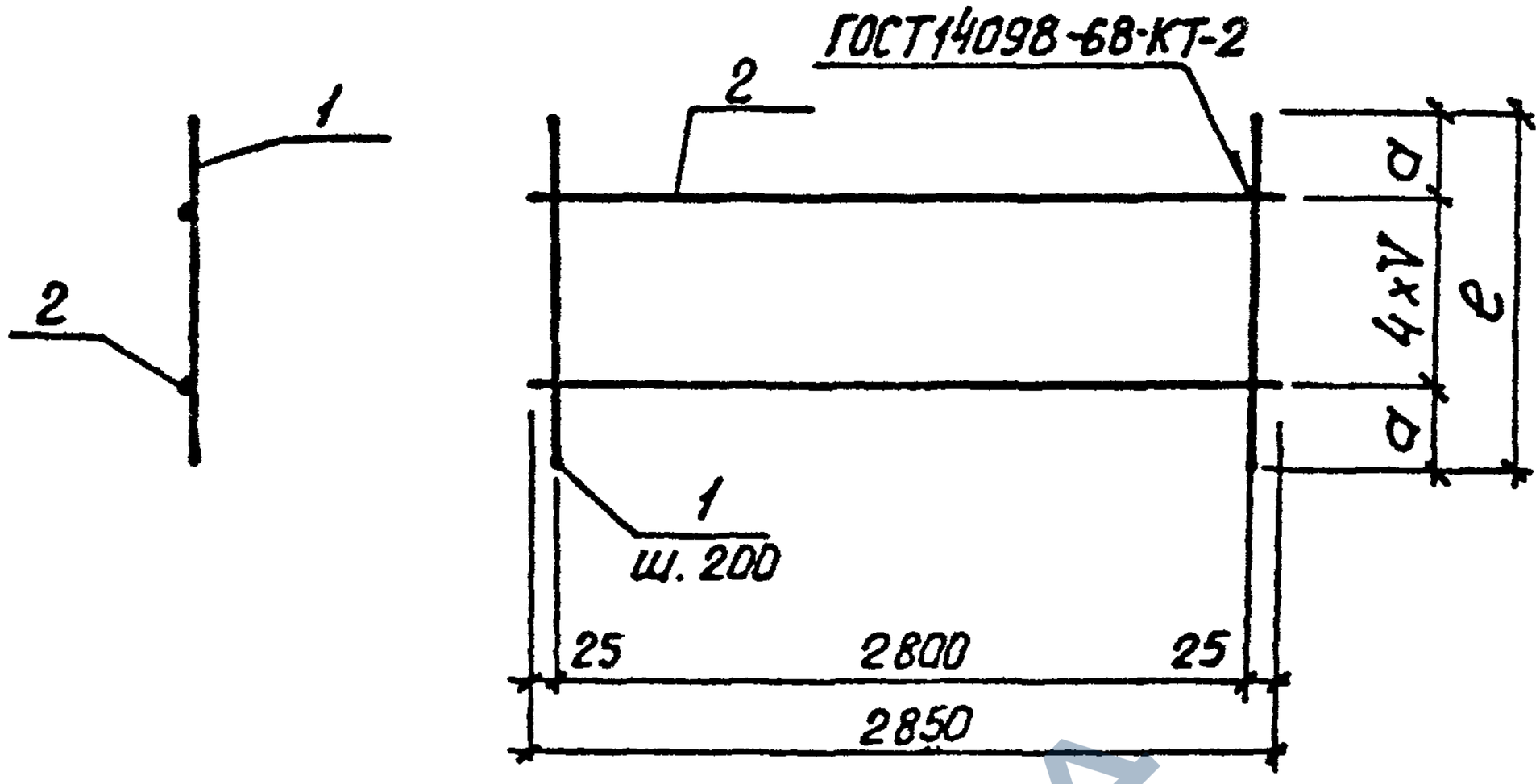


| Обозначение | Марка | a мм | V мм | e мм | Масса, кг |
|---|---|---|---|---|---|
| 3.900-3.13.2 00.18.00 | С141 | 170 | 100 | 740 | 7.6 |
| -01 | С142 | 260 | 100 | 920 | 8.6 |
| -02 | С143 | 300 | 100 | 1000 | 12.5 |
| -03 | С144 | 250 | 200 | 1300 | 20.4 |
| -04 | С145 | 230 | 200 | 1260 | 28.5 |
| -05 | С146 | 360 | 200 | 1520 | 41.7 |
| -06 | С147 | 380 | 200 | 1560 | 55.6 |
| | | | | | |

Инв.№ подл. | Подпись и дата | Взам.инв.№

| | | | |
|---|---|---|---|
| Нач.отд. | Шейко | | |
| Н.контр | Пестников | | |
| Рук.гр. | Мазалова | | |
| Вед.инж. | Однорал | | |
| Ст.инж. | Возианов | | |
| Инжен. | Новгородова | | |

3.900-3.13.2 00.18.00СБ

Сетка арматурная С(С141 -С147). Сборочный чертеж

| Стадия | Масса | Масштаб |
|---|---|---|
| Р | см. табл. | - |
| Лист | Листов 1 | |

Союзводоканалниипроект Харьковский ВОДОКАНАЛПРОЕКТ

19069- 02 90

копир. Косьяненко

Формат А4

| Инв.№ подл. | Подпись и дата | Взам. инв.№ |
|---|---|---|
| | | |

| Формат | Зона | Поз. | Обозначение | Наименование | Кол. на исполн. 3.900-3.13.2 00.19.00 - | | | | | | | | | | Примечание |
|---|---|---|---|---|---|---|---|---|---|---|---|---|---|---|---|
| | | | | | - | 01 | 02 | 03 | 04 | 05 | 06 | 07 | 08 | 09 | масса, кг |
| | | | | Документация | | | | | | | | | | | |
| А4 | | | 3.900-3.13.2 00.19.00 СБ | Сборочный чертеж | | | | | | | | | | | |
| А4 | | | 00.00.00 ТО | Техническое описание | | | | | | | | | | | |
| | | | | Детали | | | | | | | | | | | |
| | | | | ф10АI 20СТ5781-81 | | | | | | | | | | | |
| Б.Ч | | 1 | 3.900-3.13.2 00.19.01 | ℓ=470 | 6 | — | — | — | — | — | — | — | — | — | 0.29 |
| Б.Ч | | | 00.19.02 | ℓ=490 | — | 6 | 6 | — | — | — | — | 6 | 6 | — | 0.30 |
| Б.Ч | | | 00.19.03 | ℓ=500 | — | — | — | 6 | 6 | — | — | — | — | 6 | 0.31 |
| Б.Ч | | | 00.19.04 | ℓ=540 | — | — | — | — | — | 6 | — | — | — | — | 0.33 |
| Б.Ч | | | 00.19.05 | ℓ=550 | — | — | — | — | — | — | 6 | — | — | — | 0.34 |
| Б.Ч | | 2 | 00.19.06 | ℓ=530 | 6 | 6 | 6 | 6 | 6 | 6 | 6 | 6 | 6 | 6 | 0.33 |

Исполнение 10÷12 см. лист 3

| | | |
|---|---|---|
| Нач. отд. | Шейко | |
| Н. контр. | Постников | |
| Рук. гр. | Мазалова | |
| Вед. инж. | Однорал | |
| Ст. инж. | Возианов | |
| Инжен. | Новгородцев | |

3.900-3.13.2 00.19.00

Изделие закладное МН (МН 23 – МН 35)

| Стадия | Лист | Листов |
|---|---|---|
| Р | 1 | 3 |

Союзводоканалпроект Харьковский Водоканалпроект

Копир. Шелест

Формат А4

16 20-69061

90

| Инв.№ подл. | Подпись и дата | Взам. инв.№ |
|---|---|---|
| | | |

| Формат | Зона | Поз. | Обозначение | Наименование | Кол. на исполн. 3.900-3.13.2 00.19.00 – | | | | | | | | | | Примечание |
|---|---|---|---|---|---|---|---|---|---|---|---|---|---|---|---|
| | | | | | – | 01 | 02 | 03 | 04 | 05 | 06 | 07 | 08 | 09 | масса, кг |
| Б.Ч. | | 3 | 3.900-3.13.2 00.19.07 | Ф12Ас II 20СТ5781-81 ℓ=780 | 1 | – | – | – | – | – | – | – | – | – | 0.69 |
| Б.Ч. | | | 00.19.08 | Ф14Ас II 20СТ5781-81 ℓ=910 | – | 1 | 1 | – | – | – | – | 1 | – | – | 1.1 |
| Б.Ч. | | | 00.19.09 | Ф16Ас II 20СТ5781-81 ℓ=1040 | – | – | – | – | – | – | – | – | 1 | – | 1.64 |
| Б.Ч. | | | 00.19.10 | Ф18Ас II 20СТ5781-81 ℓ=1170 | – | – | – | 1 | 1 | – | – | – | – | 1 | 2.34 |
| Б.Ч. | | | 00.19.11 | Ф20Ас II 20СТ5781-81 ℓ=1300 | – | – | – | – | – | 1 | – | – | – | – | 3.21 |
| Б.Ч. | | | 00.19.12 | Ф22Ас II 20СТ5781-81 ℓ=1430 | – | – | – | – | – | – | 1 | – | – | – | 4.26 |
| | | | | | | | | | | | | | | | |
| Б.Ч. | | 4 | 00.19.13 | Ф16А I 20СТ5781-81 ℓ=480 | 1 | – | – | – | – | – | – | – | – | – | 0.76 |
| Б.Ч. | | | 00.19.14 | Ф18А I 20СТ5781-81 ℓ=520 | – | 1 | 1 | – | – | – | – | 1 | – | – | 1.04 |
| Б.Ч. | | | 00.19.15 | Ф20Ас II 20СТ5781-81 ℓ=620 | – | – | – | – | – | – | – | – | 1 | – | 1.53 |
| Б.Ч. | | | | Ф22А I 20СТ5781-81 | | | | | | | | | | | |
| Б.Ч. | | | 00.19.16 | ℓ=650 | – | – | – | 1 | 1 | 1 | – | – | – | 1 | 1.94 |
| Б.Ч. | | | 00.19.17 | Ф28Ас II 20СТ5784-81 ℓ=870 | – | – | – | – | – | – | 1 | – | – | – | 4.20 |

3.900-3.13.2 00.19.00

Лист 2

Копир. Шелест

Формат А4



https://zavodjbi.com/

| Инв.№ под. | Подпись и дата | Взам.инв.№ |
|---|---|---|
| | | |

| Формат | Зона | Поз. | Обозначение | Наименование | Кол. наисл. 3.900-3.13.2 00.19.00- 10 | 11 | 12 | | | | | | | | Примечание |
|---|---|---|---|---|---|---|---|---|---|---|---|---|---|---|---|
| | | | | | | | | | | | | | | | масса, кг |
| | | | | Документация | | | | | | | | | | | |
| | | | | | | | | | | | | | | | |
| А4 | | | 3.900-3.13.2 00.19.00 СБ | Сборочный чертеж | X | X | X | | | | | | | | |
| А4 | | | 00.00.00ТО | Техническое описание | X | X | X | | | | | | | | |
| | | | | Детали | | | | | | | | | | | |
| | | | | Ф10АI2ОСТ5781-81 | | | | | | | | | | | |
| Б.Ч. | | 1 | 3.900-3.13.2 00.19.18 | ℓ=640 | 6 | 6 | — | | | | | | | | 0.39 |
| Б.Ч. | | | 00.19.04 | ℓ=540 | — | — | 6 | | | | | | | | 0.33 |
| | | | | | | | | | | | | | | | |
| Б.Ч. | | 2 | 00.19.19 | Ф10АI2ОСТ5781-81 ℓ=530 | 6 | 6 | 6 | | | | | | | | 0.33 |
| | | | | | | | | | | | | | | | |
| Б.Ч. | | 3 | 00.19.12 | Ф22АсII2ОСТ5781-81 ℓ=1430 | 1 | 1 | — | | | | | | | | 4.26 |
| Б.Ч. | | | 00.19.20 | Ф28АсII2ОСТ5781-81 ℓ=1820 | — | — | 1 | | | | | | | | 8.79 |
| | | | | | | | | | | | | | | | |
| Б.Ч. | | 4 | 00.19.17 | Ф28АсII2ОСТ5781-81 ℓ=870 | 1 | 1 | — | | | | | | | | 4.20 |
| Б.Ч. | | | 00.19.21 | Ф32АсII2ОСТ5781-81 ℓ=960 | — | — | 1 | | | | | | | | 6.05 |

19069-02 93

3.900-3.13.2 00.19.00

Лист 3

Копир. Шелест

Формат А4

92

https://zavodjbi.com/

https://zavodjbi.com/



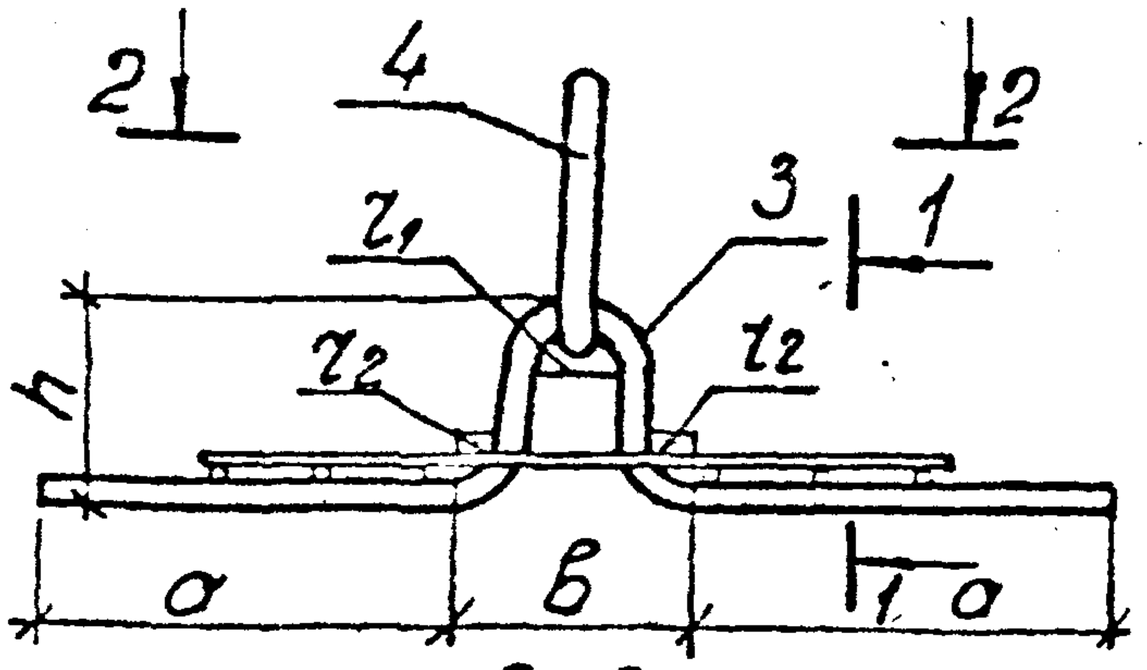


2-2

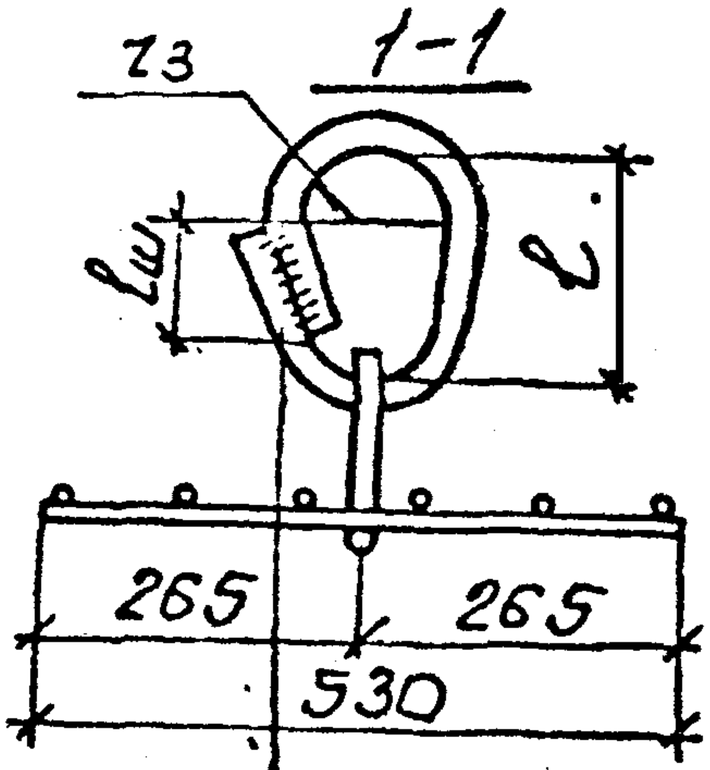


ГОСТ 14098-68 К Т2

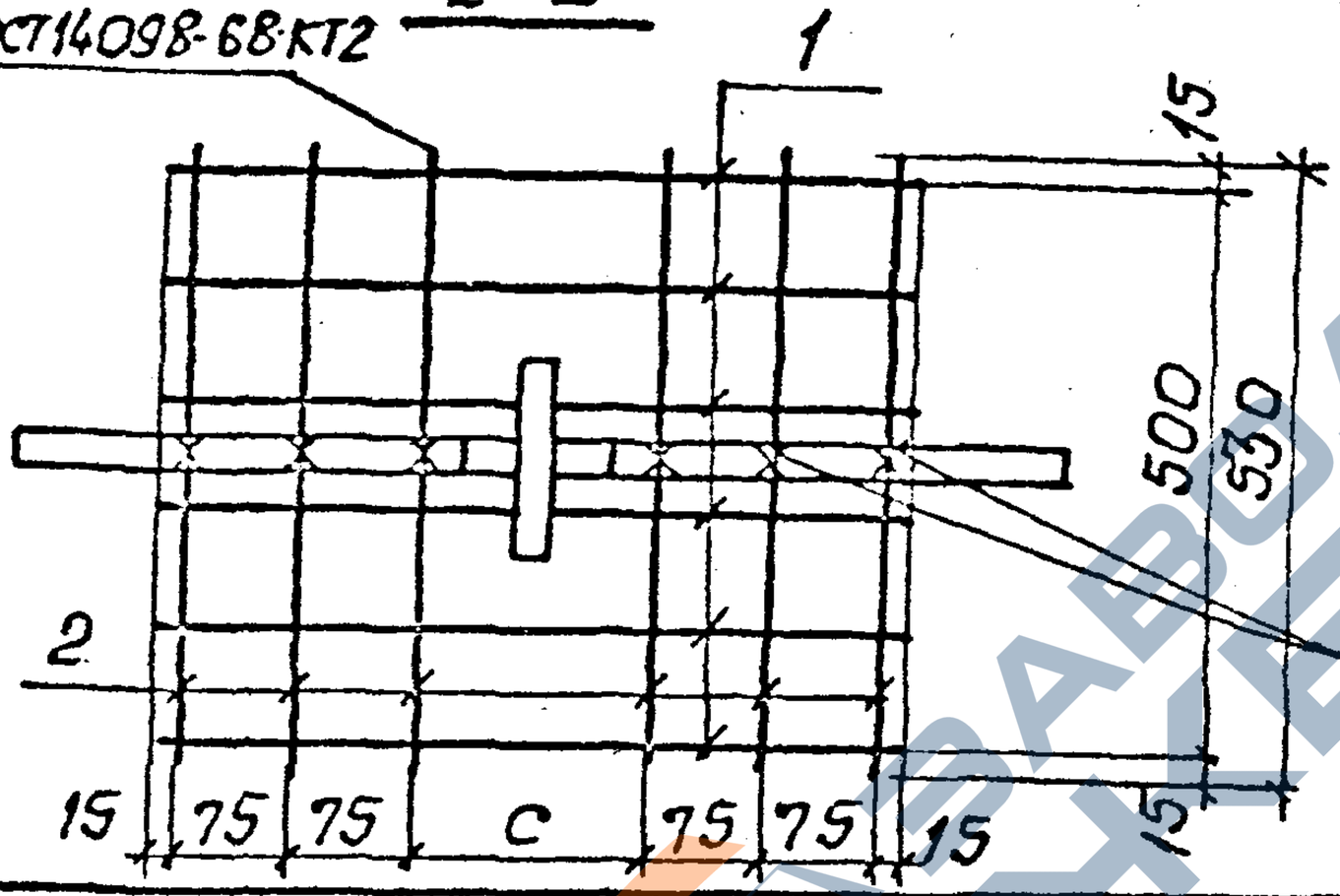


Двухсторонний

Фланговый шов.

Указания по сборке см. л. 3.900-3.13.2 00.02.00СБ

Электроды типа Э42Т или Э46Т

Контактная точечная сборка

| Обозначение | Марка | b мм | c мм | l мм | lш мм | z1 мм | z2 мм | z3 мм | a мм | h мм | Масса, кг |
|---|---|---|---|---|---|---|---|---|---|---|---|
| 3.900-3.13.2 00.19.00 | МН23 | 124 | 140 | 140 | 80 | 30 | 20 | 30 | 252 | 109 | 5.2 |
| -01 | МН24 | 148 | 160 | 150 | 90 | 30 | 30 | 30 | 311 | 116 | 5.9 |
| -02 | МН25 | 148 | 160 | 150 | 90 | 30 | 30 | 30 | 318 | 109 | 5.9 |
| -03 | МН26 | 156 | 170 | 190 | 110 | 30 | 30 | 40 | 417 | 142 | 8.1 |

Инв. № подл. | Подпись и дата | Взам. инв. №

| | | | |
|---|---|---|---|
| Нач. отд. | Шейко | | |
| Н. контр. | Постников | | |
| Рук. гр. | Мазалова | | |
| Вед. инж. | Одноралл | | |
| Ст. инж. | Возианов | | |
| Инжен. | Новгородцев | | |

3.900-3.13.2 00.19.00 СБ

Изделие закладное МН (МН23-МН35). Сборочный чертеж

| Стадия | Масса | Масштаб |
|---|---|---|
| Р | См. табл. | — |
| Лист 1 | Листов 2 | |

Союзводоканалниипроект Харьковский Водоканалпроект

19069-02 94

Копировал

Формат А4

https://zavodjbi.com/

https://zavodjbi.com/



| Обозначение | Марка | B мм | C мм | e мм | eш мм | $\gamma_1$ мм | $\gamma_2$ мм | $\gamma_3$ мм | a мм | h мм | Масса, кг |
|---|---|---|---|---|---|---|---|---|---|---|---|
| 3.900-3.13.2 00.19.00-04 | МН27 | 156 | 170 | 190 | 110 | 30 | 30 | 40 | 432 | 127 | 8.1 |
| -05 | МН28 | 200 | 210 | 190 | 110 | 40 | 40 | 40 | 458 | 155 | 9.1 |
| -06 | МН29 | 204 | 220 | 260 | 140 | 40 | 40 | 60 | 535 | 143 | 12.5 |
| -07 | МН30 | 148 | 160 | 150 | 90 | 30 | 30 | 30 | 318 | 109 | 5.9 |
| -08 | МН31 | 152 | 160 | 180 | 100 | 30 | 30 | 40 | 347 | 146 | 7.0 |
| -09 | МН32 | 156 | 170 | 190 | 110 | 30 | 30 | 40 | 413 | 146 | 8.1 |
| -10 | МН33 | 204 | 210 | 260 | 140 | 40 | 40 | 60 | 475 | 204 | 12.6 |
| -11 | МН34 | 204 | 210 | 260 | 140 | 40 | 40 | 60 | 435 | 244 | 12.8 |
| -12 | МН35 | 296 | 310 | 280 | 160 | 60 | 60 | 60 | 625 | 244 | 18.9 |

Инв. № подл. | Подпись и дата | Взам. инв. №



https://zavodjbi.com/

https://zavodjbi.com/

Госстрой СССР
ЦЕНТРАЛЬНЫЙ ИНСТИТУТ ТИПОВОГО ПРОЕКТИРОВАНИЯ
Свердловский филиал
620062, г.Свердловск-62, ул.Чебышева, 4
Заказ № 3768 Инв.№ 19069-02 тираж 450
Сдано в печать 11.07 1988 г. цена 3-64

https://zavodjbi.com/