ТИПОВЫЕ КОНСТРУКЦИИ, ИЗДЕЛИЯ И УЗЛЫ ЗДАНИЙ И СООРУЖЕНИЙ

СЕРИЯ 1.020 1-2с/89

КОНСТРУКЦИИ КАРКАСА МЕЖВИДОВОГО ПРИМЕНЕНИЯ МНОГОЭТАЖНЫХ ОБЩЕСТВЕННЫХ ЗДАНИЙ, ПРОИЗВОДСТВЕННЫХ И ВСПОМОГАТЕЛЬНЫХ ЗДАНИЙ ПРОМЫШЛЕННЫХ ПРЕДПРИЯТИЙ ДЛЯ СТРОИТЕЛЬСТВА В РАЙОНАХ СЕЙСМИЧНОСТЬЮ 7,8 И 9 БАЛЛОВ И В НЕСЕЙСМИЧЕСКИХ РАЙОНАХ, С ИЗГОТОВЛЕНИЕМ ИЗДЕЛИЙ КАРКАСА В ЕДИНЫХ ОПАЛУБОЧНЫХ ФОРМАХ

ВЫПУСК 2-4

КОЛОННЫ СЕЧЕНИЕМ 400Х400 ММ ДЛЯ ЗДАНИЙ С ВЫСОТАМИ ЭТАЖЕЙ 3,6 И 3,6 (4,8) М
ПРОСТРАНСТВЕННЫЕ КАРКАСЫ
РАБОЧИЕ ЧЕРТЕЖИ

ЧАСТЬ 2
ДЛЯ НЕСЕЙСМИЧЕСКИХ РАЙОНОВ

1962-15

ТИПОВЫЕ КОНСТРУКЦИИ, ИЗДЕЛИЯ И УЗЛЫ ЗДАНИЙ И СООРУЖЕНИЙ

СЕРИЯ 1.020.1--2с/89

КОНСТРУКЦИИ КАРКАСА МЕЖВИДОВОГО ПРИМЕНЕНИЯ МНОГОЭТАЖНЫХ ОБЩЕСТВЕННЫХ ЗДАНИЙ, ПРОИЗВОДСТВЕННЫХ И ВСПОМОГАТЕЛЬНЫХ ЗДАНИЙ ПРОМЫШЛЕННЫХ ПРЕДПРИЯТИЙ ДЛЯ СТРОИТЕЛЬСТВА В РАЙОНАХ СЕЙСМИЧНОСТЬЮ 7,8 И 9 БАЛЛОВ И В НЕСЕЙСМИЧЕСКИХ РАЙОНАХ, С ИЗГОТОВЛЕНИЕМ ИЗДЕЛИЙ КАРКАСА В ЕДИНЫХ ОПАЛУБОЧНЫХ ФОРМАХ

ВЫПУСК 2-4

КОЛОННЫ СЕЧЕНИЕМ 400Х400 ММ ДЛЯ ЗДАНИЙ С ВЫСОТАМИ ЭТАЖЕЙ 3,6 И 3,6 (4,8) М
ПРОСТРАНСТВЕННЫЕ КАРКАСЫ
РАБОЧИЕ ЧЕРТЕЖИ

ЧАСТЬ 2
ДЛЯ НЕСЕЙСМИЧЕСКИХ РАЙОНОВ

РАЗРАБОТАНЫ ТбилЗНИИЭП

ДИРЕКТОР ИНСТИТУТА Н.А.ЭДИШЕРАШВИЛИ
ГЛ.КОНСТРУКТОР ИНСТ. А.Г.ЧИКОБАВА
НАЧАЛЬНИК ОТДЕЛА Г.В.ТУРМАНИДЗЕ
ГЛ.ГРАЖДАНСКИЙ ИНЖЕНЕР Н.А.КАШАНАДЗЕ
ПРИ УЧАСТИИ НИИЖБ ГОССТРОЯ СССР

СОГЛАСОВАНО С ЦНИИСК им.В.А.КУЧЕРЕНКО
ЗАМ.ДИРЕКТОРА О.С.АНДРЕЕВ
ЗАВ.ЛАБ.СЕЙСМОСТОЙКИХ КОНСТРУКЦИЙ ЗДАНИЙ К.В.ЧЕРКАШИН
СТ.НАУЧНЫЙ СОТР. С.Л.МИНАКОВ

УТВЕРЖДЕНЫ ГОСКОМАРХИТЕКТУРЫ, приказ от 25.12.1989 г. № 244

ВВЕДЕНЫ В ДЕЙСТВИЕ с 01.07.1990 г. ТбилЗНИИЭП, приказ № 174 от 27.12.1989 г.

Обозначение	Наименование		Стр.
1.020 1-2с/89 2-4	Содержание		2
ТТ	Технические требования		4
КЗ9	Каркас пространственный	КП1...КП5	6
КI00	Каркас пространственный	КП7..,КП12	7
КI0I	Каркас пространственный	КП13...КП18	9
КI02	Каркас пространственный	КП I9...КП 24	10
КI03	Каркас пространственный	КП25...КП30	12
КI04	Каркас пространственный	КП3I...КП33	13
КI05	Каркас пространственный	КП27н...КП3Iн	14
КI06	Каркас пространственный	КП32н , КП33н	16
КI07	Каркас пространственный	КП34...КП40	17
КI08	Каркас пространственный	КП4I...КП47	18
КI09	Каркас пространственный	КП48...КП53	20
КII0	Каркас пространственный	КП54...КП57	21
КII1	Каркас пространственный	КП58...КП64	23
КII2	Каркас пространственный	КП65...КП7I	24
КII3	Каркас пространственный	КП72,КП73, КП66н...КП69н	26
КII4	Каркас пространственный	КП70н...КП73н	27
КII5	Каркас пространственный	КП74...КП80	29
КII6	Каркас пространственный	КП8I...КП85	30
КII7	Каркас пространственный	КП86...КП89	32
КII8	Каркас пространственный	КП90...КП92, КП90н...КП92н	33
КII9	Каркас пространственный	КП93...КП98	35
КI20	Каркас пространственный	КП99...КП104	36
КI2I	Каркас пространственный	КП105...КП108	38
КI22	Каркас пространственный	КП109...КП113	39
КI23	Каркас пространственный	КП114...КП117	41
КI24	Каркас пространственный	КП118...КП123	42
КI25	Каркас пространственный	КП124...КП128	44
КI26	Каркас пространственный	КП129...КП132	45
КI27	Каркас пространственный	КП133,КП126н... ...КП129н	47
КI28	Каркас пространственный	КП130н...КП133н	48
КI29	Каркас пространственный	КП134...КП140	50
КI30	Каркас пространственный	КП141...КП145	52
КI3I	Каркас пространственный	КП146...КП150	54
КI32	Каркас пространственный	КП151...КП155	56
КI33	Каркас пространственный	КП156,КП152н... ...КП154н	58
КI34	Каркас пространственный	КП155н,156н	60
КI35	Каркас пространственный	КП157...КП162	62
КI36	Каркас пространственный	КП163...КП168	64
КI37	Каркас пространственный	КП169...КП173	66
КI38	Каркас пространственный	КП174...КП179	68
КI39	Каркас пространственный	КП180...КП185	70
КI40	Каркас пространственный	КП186...КП188	72
КI4I	Каркас пространственный	КП183н...КП186н	74
КI42	Каркас пространственный	КП187н,КП188н	76
КI43	Каркас пространственный	КП189...КП194	78
КI44	Каркас пространственный	КП195...КП200	80
КI45	Каркас пространственный	КП20I...КП206	82
КI46	Каркас пространственный	КП207...КП2I2	84
КI47	Каркас пространственный	КП2I3...КП2I8	86
КI48	Каркас пространственный	КП2I9...КП22I	88
КI49	Каркас пространственный	КП2I5н...КП2I9н	90
КI50	Каркас пространственный	КП220н,КП22Iн	92
КI5I	Каркас пространственный	КП222...КП228	94
КI52	Каркас пространственный	КП229...КП235	96
КI53	Каркас пространственный	КП236...КП242	98
КI54	Каркас пространственный	КП243...КП249	100
КI55	Каркас пространственный	КП250...КП254	102
КI56	Каркас пространственный	КП255...КП258	104
КI57	Каркас пространственный	КП252н...КП256н	106
КI58	Каркас пространственный	КП257н,КП258н	108
КI59	Каркас пространственный	КП259...КП264	110
КI60	Каркас пространственный	КП265...КП269	112
КI6I	Каркас пространственный	КП270...КП273	114

1.020 1-2с/89 В 2-4 4.2

Инв.№подл. | Подп. и дата | Взам.инв.№

Разраб.		
Провер.		
ГИП		
Н.контр.		

1.020.1-2с/89 2-4

Содержание

Стадия	Лист	Листов
Р		2

ТбилЗНИИЭП

Формат А3

Обозначение		Наименование	Стр.
I.020.I-2с/89 2-4	КI62	Каркас пространственный КП274...КП279	116
	КI63	Каркас пространственный КП280 ..КП284	118
	КI64	Каркас пространственный КП285...КП288	120
	КI65	Каркас пространственный КП289...КП294	122
	КI66	Каркас пространственный КП295,КП289н... ...КП29Iч	124
	КI67	Каркас пространственный КП292н...КП295н	126
	КI68	Каркас пространственный КП296...КП30I	128
	КI69	Каркас пространственный КП302...КП306	130
	КI70	Каркас пространственный КП3С7...КП3I0	132
	КI7I	Каркас пространственный КП3II...КП3I6	134
	КI72	Каркас пространственный КП3I7...КП32I	136
	КI73	Каркас пространственный КП322...КП325	138
	КI74	Каркас пространственный КП326...КП33I	140
	КI75	Каркас пространственный КП332,КП326н... ... КП328н	142
	КI76	Каркас пространственный КП329н...КП332н	144
	КI77	Каркас пространственный КП333...КП338	146
	КI78	Каркас пространственный КП339...КП343	148
	КI79	Каркас пространственный КП344...КП347	150
	КI80	Каркас пространственный КП348...КП352	152
	КI8I	Каркас пространственный КП353...КП356	154
	КI82	Каркас пространственный КП357...КП362	156
	КI83	Каркас пространственный КП363...КП367	158
	КI84	Каркас пространственный КП368...КП37I	160
	КI85	Каркас пространственный КП372,КП365н... ...КП368н	162
	КI86	Каркас пространственный КП369н...КП372н	164
	КI87	Каркас пространственный КП373...КП378	166
	КI88	Каркас пространственный КП379...КП383	168
	КI89	Каркас пространственный КП384...КП387	170
	КI90	Каркас пространственный КП388...КП392	172
	КI9I	Каркас пространственный КП393...КП396	174
I.020.I-2с/89 2-4	КI92	Каркас пространственный КП397...КП402	176
	КI93	Каркас пространственный КП403...КП407	178
	КI94	Каркас пространственный КП408...КП4II	180
	КI95	Каркас пространственный КП4I2,КП405н... ...КП408н	182
	КI96	Каркас пространственный КП409н...КП4I2н	184

I.020.I-2с/89 Вып.2-4 Ч.2

Инв. № подл. | Подпись и дата | Взам. инв. №

I. ОБЩАЯ ЧАСТЬ

I.I. Серия I.020.I-2с/89, выпуск 2-4 содержит рабочие чертежи пространственных каркасов для колонн сечением 400х400 мм при высоте этажей 3,6 и 3,6(4,8)м

Выпуск состоит из двух частей:

Часть I содержит рабочие чертежи пространственных каркасов колонн, применяемых для строительства в районах сейсмичностью 7,8 и 9 баллов.

Часть II содержит рабочие чертежи пространственных каркасов колонн, применяемых для строительства в несейсмических районах.

I.2. Рабочие чертежи колонн приведены в выпуске 2-3.

I.3. Детали пространственных каркасов приведены в выпуске 2-I3.

I.4. Арматурные и закладные изделия приведены в выпуске 2-I4.

I.5. Рекомендации по технологии изготовления пространственных каркасов приведены в выпуске 0-3 "Указания по заводской технологии изготовления изделий".

I.6. Изготовление пространственных каркасов должно производится в соответствии с требованиями СНиП 2.03.0I-84 "Бетонные и железобетонные конструкции", СНиП II-23-8I* "Стальные конструкции", СНиП 2.03.II-85 "Защита строительных конструкций от коррозии", СНиП 3.03.0I-87 "Несущие и ограждающие конструкции, "Рекомендации по проектированию стальных закладных деталей для железобетонных конструкций", разработанных НИИЖБ Госстроя СССР, ГОСТ I4098-85, ГОСТ 20922-75.

I.7. Класс точности и технологические допуски при изготовлении конструкций должны приниматься в соответствии с требованиями ГОСТ 2I778-8I, ГОСТ 2I779-82, ГОСТ 2I780-83 и ГОСТ I30I5.0-83.

I.8. Указания по применению изделий приведены в выпуске 0-I.

I.9. Перечень выпусков, входящих в состав серии I.020.I-2с/89 приведен в выпуске 0-0.

2. ТЕХНИЧЕСКАЯ ХАРАКТЕРИСТИКА И РЕКОМЕНДАЦИИ ПО ИЗГОТОВЛЕНИЮ АРМАТУРНЫХ КАРКАСОВ

2.I. Пространственные каркасы для колонн следует изготовлять по рабочим чертежам настоящего выпуска.

2.2. Пространственные каркасы собираются из отдельных стержней продольной арматуры в количестве 4 или 8 шт, а также замкнутых хомутов, сеток косвенного армирования и закладных изделий, приведенных в вып.2-I4.

2.3. Сборку пространственных каркасов колонн рекомендуется производить на механизированных линиях, оснащенных поворотным кондуктором и сварочными клещами, допускающими сварку пересечений арматуры с максимальными диаметрами 40+I4 мм, например, подвесными клещами типа К-243В.

2.4. Для обеспечения заданного расстояния между осями крайних стержней продольной арматуры в пространственном каркасе с отклонениями не более 0,5 диаметра стержня необходимо перед сваркой зафиксировать концы продольных стержней в кондукторе со сменными втулками, внутренний диаметр которых должен быть равен диаметру арматуры с учетом свободного прохода стержня периодического профиля.

2.5. В качестве продольной арматуры колонн принята сталь класса А-III, ГОСТ 578I-82*.

Поперечная арматура каркасов, в виде замкнутых хомутов, принята из горячекатаной арматурной стали класса А-I, ГОСТ 578I-82*.

Разраб.	Чкванава		I.020.I-2с/89 2-4 ТТ	
Провер.	Бускиваже			
ГИП	Бускиваже			
Н.контр.	Бускиваже		Технические требования	Стадия: Р; Лист: I; Листов: 2
				ТбилЗНИИЭП

Инв.№подл. | Подп. и дата | Взам.инв.№

ФОРМАТ А3

В сетках косвенного армирования применяется горячекатаная арматурная сталь класса А-III ГОСТ 5781-82*.

2.6. Сварку пересечений арматурных стержней в пространственных каркасах рекомендуется выполнять контактно-точечным способом. Однако, при отсутствии оборудования могут быть разработаны конструктивно-технологические варианты пространственных каркасов, изготавливаемых с применением дуговой сварки.

2.7. Качество сварных соединений арматуры должно отвечать требованиям ГОСТ 10922-75 и ГОСТ 14098-85.

2.8. В случае отсутствия необходимого стандартного оборудования для сварки крестообразных соединений арматуры диаметрами до 36 мм или невозможности обеспечения нормируемой прочности соединений в закладных изделиях типов МН6+МН10 необходимо взамен этих изделий применять закладные изделия МН19+МН23 соответственно. При этом детали установки МН19+МН23 в объемных каркасах приведены в вып.2-13.

Контроль качества и испытания крестообразных соединений производить согласно положений "Рекомендаций по технологии сварки крестообразных и тавровых одиночных и спаренных стержней арматуры железобетонных конструкций", г.Москва 1975г., утвержденных директором НИИЖБ 21 октября 1974 г.

2.9. Отклонения размеров арматуры и отдельных стержней, а также отклонения в размерах ячеек сварных сеток и в расстояниях между отдельными стержнями пространственных каркасов не должны превышать величин, допускаемых ГОСТ 10922-75.

2.10. Порядок сборки пространственного каркаса колонн следующий:

1) устанавливаются пакеты замкнутых хомутов и сеток косвенного армирования и закладные изделия типа МН11-МН14 между планшайбами поворотного кондуктора;

2) продеваются стержни продольной арматуры и фиксируются в зажимах кондуктора;

3) распределяются хомуты и сетки по длине каркаса в каждом пролете колонн с соблюдением проектного шага поперечной арматуры; устанавливаются закладные изделия типа МН1-МН4 в строго определенном месте;

4) производится контактная точечная сварка всех пересечений продольной арматуры, хомутов и сеток, изделия закладные МН1-МН4 привариваются непосредственно или с помощью коротыша к продольным стержням электродуговой сваркой;

5) устанавливаются дополнительные закладные изделия (для крепления стен, диафрагм жесткости и др.) и закрепляются в соответствии с деталями армирования, приведенными в вып.2-13.

Инв. № подл. | Подпись и дата | Взам. инв. №

Копировал Формат А3

КП1...КП4

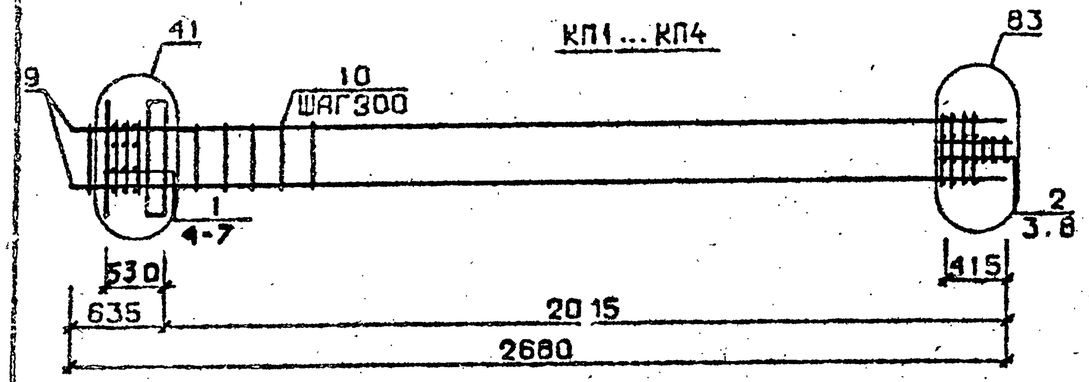

КП5

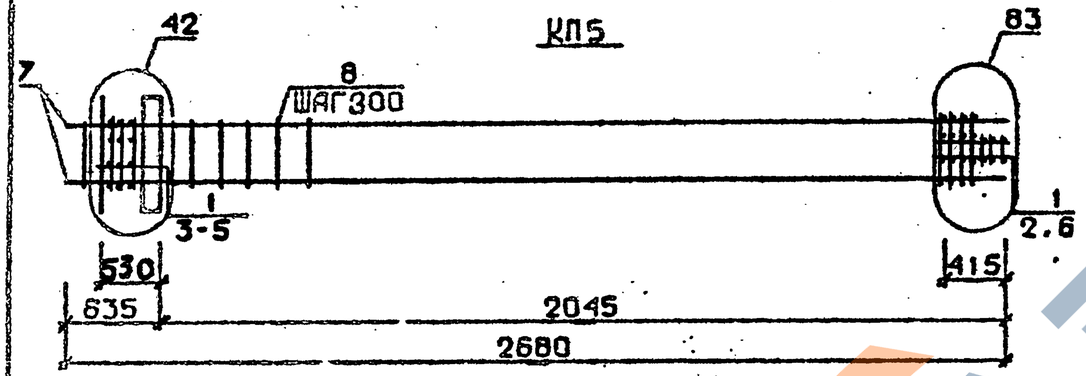

КП6

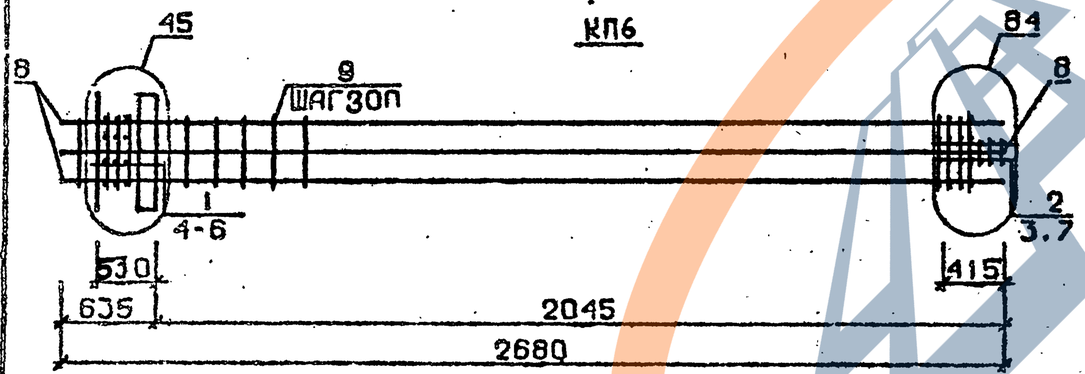

Арматура класса AI и AIII по ГОСТ 5781-82*

Детали см. 1.020.1-2с/89 В.2-13

Спецификацию см. лист 2

Разраб.	Тавшавадзе		
Провер.	Барбакадзе		
ГИП	Бускивадзе		
Н. контр.	Бускивадзе		

1.020.1-2с/89 2-4 К99

Каркас пространственный КП1...КП6

Стадия	Лист	Листов
Р	1	3

ТбилЗНИИЭП

Формат А4

Марка пространственного каркаса	Поз.	Марка арматурного изделия	Кол.	Масса, кг		Обозначение документа
				1 шт.	Всего	
КП1	1	С1	5	1,8	9,0	В. 2-14
	2	С2	3	2,9	8,7	В. 2-14
	3	С9	2	0,7	1,4	В. 2-14
	4	МН1	1	25,60	25,60	В. 2-14
	5	Ø28АШ L = 720	2	3,48	6,96	Б.Ч.
	6	Ø10АI L = 380	2	0,23	0,46	Б.Ч.
	7	Ø12АI L = 130	4	0,11	0,44	Б.Ч.
	8	Ø8АI L = 500	2	0,20	0,40	Б.Ч.
	9	Ø20АШ L = 2680	4	6,61	26,44	Б.Ч.
	10	ХМ1	6	0,55	3,30	В. 2-14
				Итого:	82,8	
КП2	1	С1	5	1,8	9,0	В. 2-14
	2	С2	3	2,9	8,7	В. 2-14
	3	С9	2	0,7	1,4	В. 2-14
	4	МН1	1	25,60	25,60	В. 2-14
	5	Ø28АШ L = 720	2	3,48	6,96	Б.Ч.
	6	Ø10АI L = 380	2	0,23	0,46	Б.Ч.
	7	Ø12АI L = 130	4	0,11	0,44	Б.Ч.
	8	Ø8АI L = 500	2	0,20	0,40	Б.Ч.
	9	Ø25АШ L = 2680	4	10,3	41,2	Б.Ч.
	10	ХМ1	6	0,55	3,30	В. 2-14
				Итого:	97,5	
КП3	1	С1	5	1,8	9,0	В. 2-14
	2	С2	3	2,9	8,7	В. 2-14
	3	С9	2	0,7	1,4	В. 2-14
	4	МН1	1	25,60	25,60	В. 2-14
	5	Ø28АШ L = 720	2	3,48	6,96	Б.Ч.
	6	Ø10АI L = 380	2	0,23	0,46	Б.Ч.
	7	Ø12АI L = 130	4	0,11	0,44	Б.Ч.
	8	Ø8АI L = 500	2	0,20	0,40	Б.Ч.
	9	Ø28АШ L = 2680	4	13,0	52,0	Б.Ч.
	10	ХМ2	6	0,55	3,30	В. 2-14
				Итого:	108,3	

Продолжение спецификации см. лист 3

1.020.1-2с/89 2-4 К99

Лист 2

Формат А4

Инв. № подл. | Подпись и дата | Взам. инв. №

Марка пространственного каркаса	Поз.	Марка арматурного изделия	Кол.	Масса, кг I шт.	Масса, кг Всего	Обозначение документа
КП4	I	CI	5	I,8	9,0	В. 2-I4
	2	C2	3	2,9	8,7	В. 2-I4
	3	C9	2	0,7	I,4	В. 2-I4
	4	МНI	I	25,60	25,60	В. 2-I4
	5	Ø28АШ L=720	2	3,48	6,96	Б.Ч.
	6	ØIOAI L =380	2	0,23	0,46	Б.Ч.
	7	ØI2AI L = I30	4	0,II	0,44	Б.Ч.
	8	Ø8AI L = 500	2	0,20	0,40	Б.Ч.
	9	Ø32АШ L = 2680	4	I6,9	67,6	Б.Ч.
	IO	ХМI	6	0,55	3,30	В. 2-I4
				Итого:	123,9	
КП5	I	C2	8	2,9	23,2	В. 2-I4
	2	C9	2	0,7	I,4	В. 2-I4
	3	МНI	I	25,60	25,60	В. 2-I4
	4	Ø32АШ L = 720	2	4,54	9,08	Б.Ч.
	5	ØIOAI L = 380	2	0,23	0,46	Б.Ч.
	6	Ø8AI L = 500	2	0,20	0,40	Б.Ч.
	7	Ø36АШ L = 2680	4	2I,4	85,6	Б.Ч.
	8	ХМ3	6	0,88	5,28	В. 2-I4
				Итого:	151,0	
КП6	I	CI	5	I,8	9,0	В. 2-I4
	2	C2	3	2,9	8,7	В. 2-I4
	3	C9	2	0,7	I,4	В. 2-I4
	4	МНI	I	25,60	25,60	В. 2-I4
	5	Ø32АШ L = 720	2	4,54	9,08	Б.Ч.
	6	ØIOAI L = 380	2	0,23	0,46	Б.Ч.
	7	Ø8AI L = 500	2	0,20	0,40	Б.Ч.
	8	Ø32АШ L = 2680	8	I6,9	I35,2	Б.Ч.
	9	ХМ2	6	0,55	3,30	В. 2-I4
				Итого:	193,4	

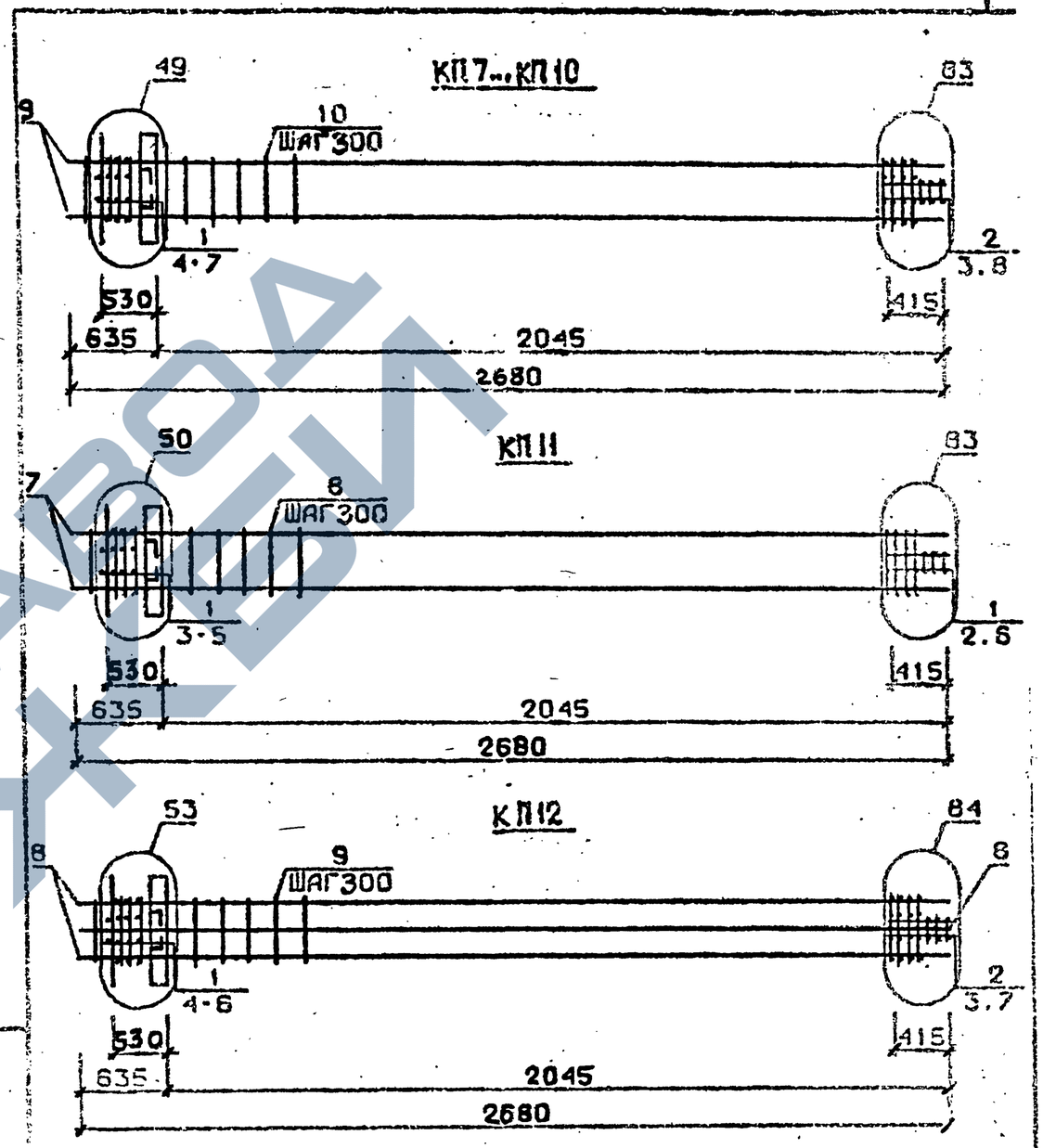

Арматура класса AI и АШ по ГОСТ 578I-82*
Детали см. I.020.I-2с/89 Б.2-I3
Спецификацию см. лист 2

Разраб.	Мансурадзе	
Проверил	Барсакадзе	
ГИП	Бускивадзе	
Н.контр.	Бускивадзе	

I.020.I-2с/89 2-4 К100

КАРКАС ПРОСТРАНСТВЕННЫЙ КП7...КП12

Стадия	Лист	Листов
Р	1	3

ТбилЗНИИЭП

I.020.I-2с/89 Б. 2-4 ч.2

Инв. № подл. | Подпись и дата | Взам. инв. №

I.020.I-2с/89 2-4 К99 Лист 3

Формат А4

Марка пространственного каркаса	Поз.	Марка арматурного изделия	Кол.	Масса, кг		Обозначение документа
				I шт.	Всего	
КП7	I	CI	4	I,8	7,2	В. 2-I4
	2	C2	3	2,9	8,7	В. 2-I4
	3	C9	2	0,7	I,4	В. 2-I4
	4	МН2	I	40,0	40,0	В. 2-I4
	5	Ø28AIII L = 720	4	3,48	I3,92	Б.Ч.
	6	ØIOAI L = 380	4	0,23	0,92	Б.Ч.
	7	ØI2AI L = I30	4	0,II	0,44	Б.Ч.
	8	Ø8AI L = 500	2	0,20	0,40	Б.Ч.
	9	Ø20AIII L = 2680	4	6,6I	26,44	Б.Ч.
	I0	ХМI	6	0,55	3,30	В. 2-I4
				Итого:	102,8	
КП8	I	CI	4	I,8	7,2	В. 2-I4
	2	C2	3	2,9	8,7	В. 2-I4
	3	C9	2	0,7	I,4	В. 2-I4
	4	МН2	I	40,0	40,0	В. 2-I4
	5	Ø28AIII L = 720	4	3,48	I3,92	Б.Ч.
	6	ØIOAI L = 380	4	0,23	0,92	Б.Ч.
	7	ØI2AI L = I30	4	0,II	0,44	Б.Ч.
	8	Ø8AI L = 500	2	0,20	0,40	Б.Ч.
	9	Ø25AIII L = 2680	4	I0,3	4I,2	Б.Ч.
	I0	ХМI	6	0,55	3,30	В. 2-I4
				Итого:	I77,5	
КП9	I	CI	4	I,8	7,2	В. 2-I4
	2	C2	3	2,9	8,7	В. 2-I4
	3	C9	2	0,7	I,4	В. 2-I4
	4	МН2	I	40,0	40,0	В. 2-I4
	5	Ø28AIII L = 720	4	3,48	I3,92	Б.Ч.
	6	ØIOAI L = 380	4	0,23	0,92	Б.Ч.
	7	ØI2AI L = I30	4	0,II	0,44	Б.Ч.
	8	Ø8AI L = 500	2	0,20	0,40	Б.Ч.
	9	Ø28AIII L = 2680	4	I30,0	52,0	Б.Ч.
	I0	ХМ2	6	0,55	3,30	В. 2-I4
				Итого:	I28,3	

Продолжение спецификации см.лист 3

Марка пространственного каркаса	Поз.	Марка арматурного изделия	Кол.	Масса, кг		Обозначение документа
				I шт.	Всего	
КП10	I	CI	4	I,8	7,2	В. 2-I4
	2	C2	3	2,9	8,7	В. 2-I4
	3	C9	2	0,7	I,4	В. 2-I4
	4	МН2	I	40,0	40,0	В. 2-I4
	5	Ø28AIII L = 720	4	3,48	I3,92	Б.Ч.
	6	ØIOAI L = 380	4	0,23	0,92	Б.Ч.
	7	ØI2AI L = I30	4	0,II	0,44	Б.Ч.
	8	Ø8AI L = 500	2	0,20	0,40	Б.Ч.
	9	Ø32AIII L = 2680	4	I6,9	67,6	Б.Ч.
	I0	ХМ2	6	0,55	3,30	В. 2-I4
				Итого:	144,I	
КП11	I	C2	7	2,9	20,3	В. 2-I4
	2	C9	2	0,7	I,4	В. 2-I4
	3	МН2	I	40,0	40,0	В. 2-I4
	4	Ø32AIII L = 720	4	4,54	I8,I6	Б.Ч.
	5	ØIOAI L = 380	4	0,23	0,92	Б.Ч.
	6	Ø8AI L = 500	2	0,20	0,40	Б.Ч.
	7	Ø36AIII L = 2680	4	2I,4	85,6	Б.Ч.
	8	ХМ3	6	0,88	5,28	В. 2-I4
				Итого:	I72,0	
КП12	I	CI	4	I,8	7,2	В. 2-I4
	2	C2	4	2,9	8,7	В. 2-I4
	3	C9	2	0,7	I,4	В. 2-I4
	4	МН2	I	40,0	40,0	В. 2-I4
	5	Ø32AIII L = 720	4	4,54	I8,I6	Б.Ч.
	6	ØIOAI L = 380	4	0,23	0,92	Б.Ч.
	7	Ø8AI L = 500	2	0,20	0,40	Б.Ч.
	8	Ø32AIII L = 2680	8	I6,9	I35,2	Б.Ч.
	9	ХМ2	6	0,55	3,30	В. 2-I4
				Итого:	2I5,3	

I.020.I-2с/89 2-4 ч.2

Взам. инв. № | Подп. и дата | Инв. № подл.

Подпись и дата | Инв. № подл.

КП13

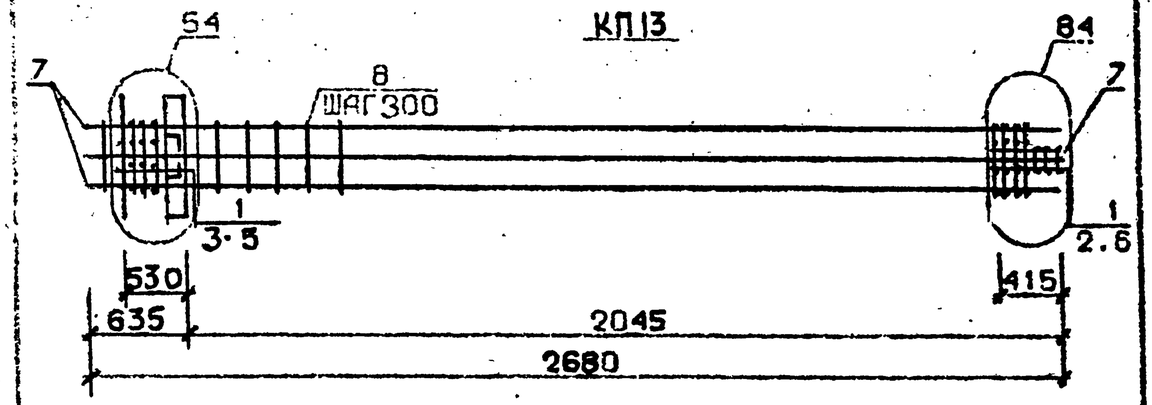

КП14...К17

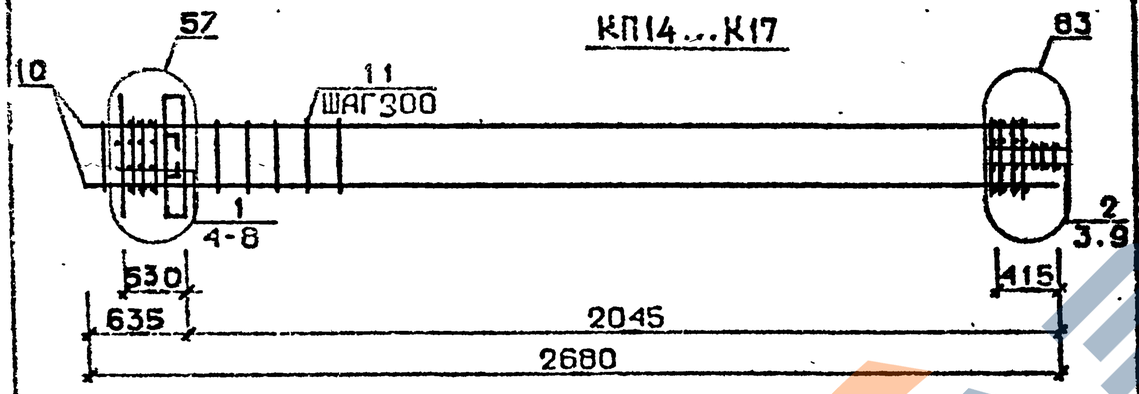

КП18

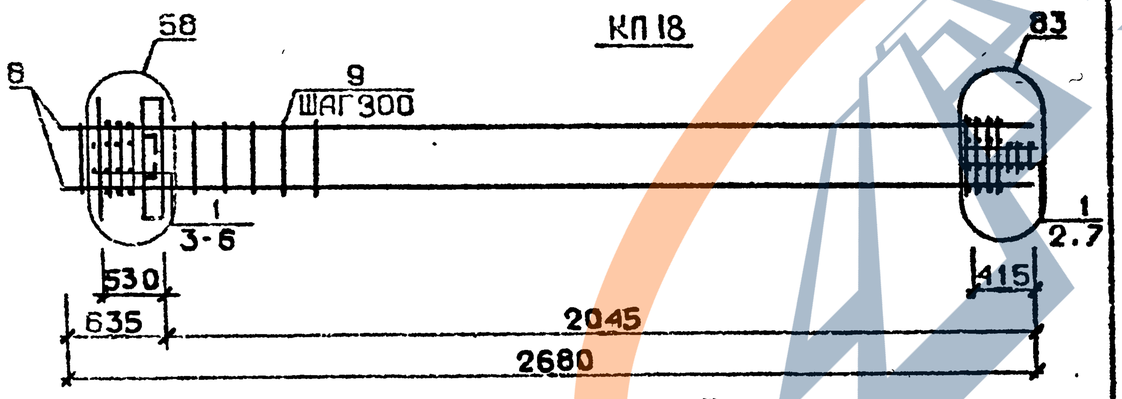

Арматура класса AI и AIII по ГОСТ 5781-82*

Детали см. 1.020.1-2с/89 В.2-13

Спецификацию см. лист 2

Марка пространственного каркаса	Поз.	Марка арматурного изделия	Кол.	Масса, кг		Обозначение документа
				1 шт.	Всего	
КП13	1	С2	7	2,9	20,3	В. 2-14
	2	С9	2	0,7	1,4	В. 2-14
	3	МН2	1	40,0	40,0	В. 2-14
	4	Ø36АШ L = 720	4	5,75	23,0	Б.Ч.
	5	Ø10АI L = 380	4	0,23	0,92	Б.Ч.
	6	Ø8АI L = 500	2	0,20	0,40	Б.Ч.
	7	Ø36АШ L = 2680	8	21,4	171,2	Б.Ч.
	8	ХМ3	6	0,88	5,28	В. 2-14
				Итого:	262,5	
КП14	1	С1	4	1,8	7,2	В. 2-14
	2	С2	3	2,9	8,7	В. 2-14
	3	С9	2	0,7	1,4	В. 2-14
	4	МН3	1	32,8	32,8	В. 2-14
	5	МН6	1	8,3	8,3	В. 2-14
	6	Ø28АШ L = 720	2	3,48	6,96	Б.Ч.
	7	Ø10АI L = 380	2	0,23	0,46	Б.Ч.
	8	Ø12АI L = 130	4	0,11	0,44	Б.Ч.
	9	Ø8АI L = 500	2	0,20	0,40	Б.Ч.
	10	Ø20АШ L = 2680	4	6,61	26,44	Б.Ч.
	11	ХМ1	6	0,55	3,30	В. 2-14
				Итого:	96,4	
КП15	1	С1	4	1,8	7,2	В. 2-14
	2	С2	3	2,9	8,7	В. 2-14
	3	С9	2	0,7	1,4	В. 2-14
	4	МН3	1	32,8	32,8	В. 2-14
	5	МН6	1	8,3	8,3	В. 2-14
	6	Ø28АШ L = 720	2	3,48	6,96	Б.Ч.
	7	Ø10АI L = 380	2	0,23	0,46	Б.Ч.
	8	Ø12АI L = 130	4	0,11	0,44	Б.Ч.
	9	Ø8АI L = 500	2	0,20	0,40	Б.Ч.
	10	Ø25АШ L = 2680	4	10,3	41,2	Б.Ч.
	11	ХМ1	6	0,55	3,30	В. 2-14
				Итого:	111,2	

Продолжение спецификации см. лист 3

Разраб.	Гаршаладзе	
Провер.	Барбакадзе	
ГИП	Бускиваадзе	
Н.контр.	Бускиваадзе	

1.020.1-2с/89 2-4 К101

КАРКАС ПРОСТРАНСТВЕННЫЙ КП13...КП18

Стадия	Лист	Листов
Р	1	3

ТбилЗНИИЭП

Инв. № подл. | Подпись и дата | Взам. инв. №

Подпись и дата | Инв. № подл.

ФОРМАТ А4

Марка пространственного каркаса	Поз.	Марка арматурного изделия	Кол.	Масса, кг I шт.	Масса, кг Всего	Обозначение документа
КП16	I	С1	4	I,8	7,2	В. 2-I4
	2	С2	3	2,9	8,7	В. 2-I4
	3	С9	2	0,7	I,4	В. 2-I4
	4	МН5	I	32,8	32,8	В. 2-I4
	5	МН6	I	8,3	8,3	В. 2-I4
	6	Ø28АШ L = 720	2	3,48	6,96	Б.Ч.
	7	Ø10АI L = 380	2	0,23	0,46	Б.Ч.
	8	Ø12АI L = I30	4	0,II	0,44	Б.Ч.
	9	Ø8АI L = 500	2	0,20	0,40	Б.Ч.
	I0	Ø28АШ L = 2680	4	I3,0	52,0	Б.Ч.
	II	ХМ2	6	0,55	3,30	В. 2-I4
				Итого:	122,0	
КП17	I	С1	4	I,8	7,2	В. 2-I4
	2	С2	3	2,9	8,7	В. 2-I4
	3	С9	2	0,7	I,4	В. 2-I4
	4	МН3	I	32,8	32,8	В. 2-I4
	5	МН6	I	8,3	8,3	В. 2-I4
	6	Ø28АШ L = 720	2	3,48	0,96	Б.Ч.
	7	Ø10АI L = 380	2	0,23	0,46	Б.Ч.
	8	Ø12АI L = I30	4	0,II	0,44	Б.Ч.
	9	Ø8АI L = 500	2	0,20	0,40	Б.Ч.
	I0	Ø32АШ L = 2680	4	I6,9	67,6	Б.Ч.
	II	ХМ2	6	0,55	3,30	В. 2-I4
				Итого:	137,6	
КП18	I	С2	7	2,9	20,3	В. 2-I4
	2	С9	2	0,7	I,4	В. 2-I4
	3	МН3	I	32,8	32,8	В. 2-I4
	4	МН7	I	9,7	9,7	В. 2-I4
	5	Ø32АШ L = 720	2	4,54	9,08	Б.Ч.
	6	Ø10АI L = 380	2	0,23	0,46	Б.Ч.
	7	Ø8АI L = 500	2	0,20	0,40	Б.Ч.
	8	Ø36АШ L = 2680	4	2I,4	85,6	Б.Ч.
	9	ХМ3	6	0,88	5,28	В. 2-I4
				Итого:	165,0	

Инв.№ подл. | Подпись и дата | Взам. инв.№

Формат А4

К19

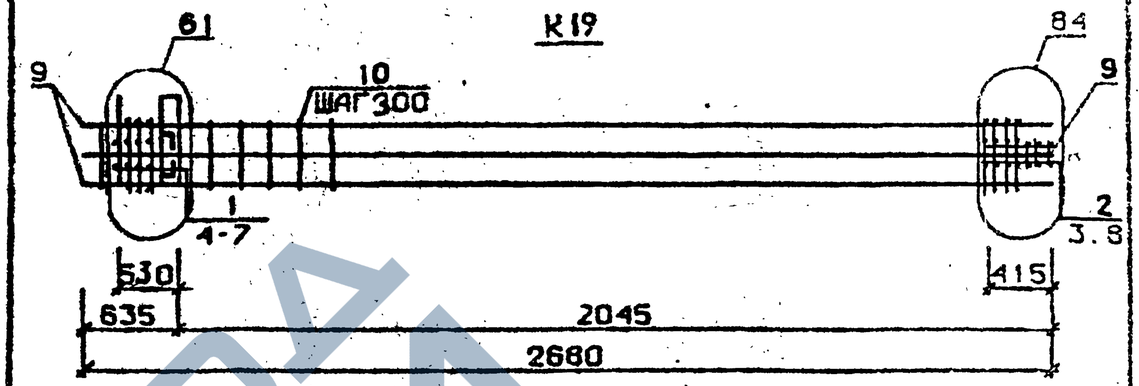

К20...К23

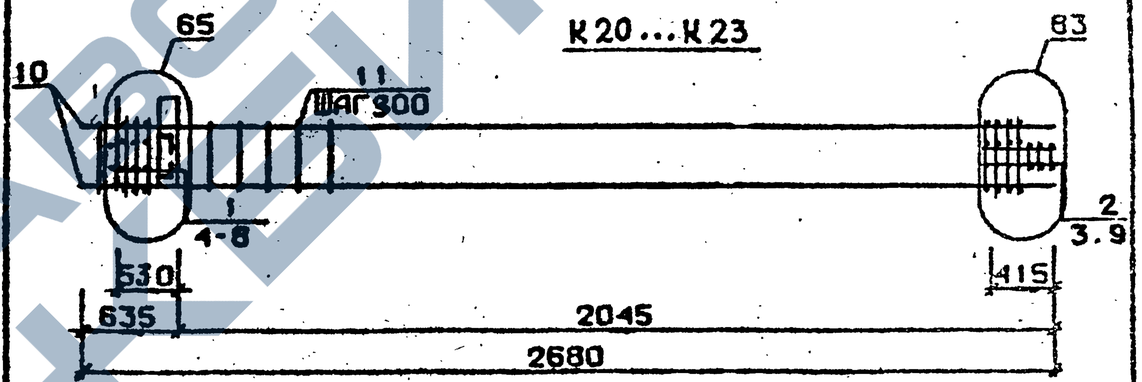

К24

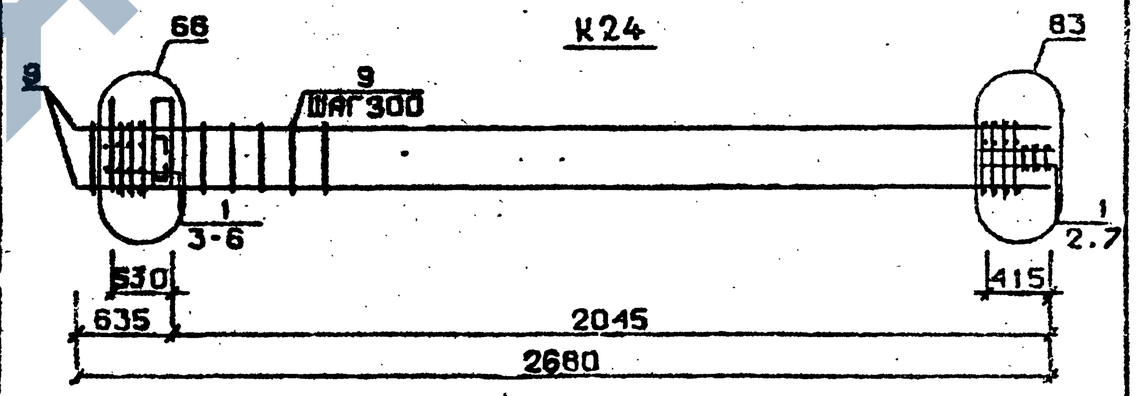

Арматура класса АI и Ам по ГОСТ 5781-82*

Детали см. I.020.I-2с/89 В.2-I3

Спецификацию см. лист 2

Изм. Кол.уч. | Лист | № док. | Подпись | Дата

Разраб.	Цикрета Э.Е.	
Проверил	Бабекадзе	
Н.контр.	Бускивадзе	
Гл.инж.пр.	Бускивадзе	

I.020.I-2с/89 2-4 К102

Каркас пространственный КП19... КП24

Стадия	Лист	Листов
Р	I	3

ТбилЗНИИЭП

ФОРМАТ А4

Марка пространственного каркаса	Поз.	Марка арматурного изделия	Кол.	Масса, кг I шт.	Масса, кг Всего	Обозначение документа
КП19	I	CI	4	I,8	7,2	В. 2-I4
	2	C2	3	2,9	8,7	В. 2-I4
	3	C9	2	0,7	I,4	В. 2-I4
	4	МН3	I	32,8	32,8	В. 2-I4
	5	МН7	I	9,7	9,7	В. 2-I4
	6	Ø32AIII L = 720	2	4,54	9,08	Б.Ч.
	7	ØIOAI L = 380	2	0,23	0,46	Б.Ч.
	8	Ø8AI L = 500	2	0,20	0,40	Б.Ч.
	9	Ø32AIII L = 2680	8	I6,9	I35,2	Б.Ч.
	I0	ХМ2	6	0,55	3,30	В. 2-I4
				Итого:	208,2	
КП20	I	CI	4	I,8	7,2	В. 2-I4
	2	C2	3	2,9	8,7	В. 2-I4
	3	C9	2	0,7	I,4	В. 2-I4
	4	МН4	I	34,8	34,8	В. 2-I4
	5	МН6	I	8,3	8,3	В. 2-I4
	6	Ø28AIII L = 720	2	3,48	6,96	Б.Ч.
	7	ØIOAI L = 380	2	0,23	0,46	Б.Ч.
	8	ØI2AI L = I30	4	0,II	0,44	Б.Ч.
	9	Ø8AI L = 500	2	0,20	0,40	Б.Ч.
	I0	Ø20AIII L = 2680	4	6,6I	26,44	Б.Ч.
	II	ХМI	6	0,55	3,30	В. 2-I4
				Итого:	98,4	
КП2I	I	CI	4	I,8	7,2	В. 2-I4
	2	C2	3	2,9	8,7	В. 2-I4
	3	C9	2	0,7	I,4	В. 2-I4
	4	МН4	I	34,8	34,8	В. 2-I4
	5	МН6	I	8,3	8,3	В. 2-I4
	6	Ø28AIII L = 720	2	3,48	6,96	Б.Ч.
	7	ØIOAI L = 380	2	0,23	0,46	Б.Ч.
	8	ØI2AI L = I30	4	0,II	0,44	Б.Ч.
	9	Ø8AI L = 500	2	0,20	0,40	Б.Ч.
	I0	Ø25AIII L = 2680	4	I0,3	4I,2	Б.Ч.
	II	ХМI	6	0,55	3,30	В. 2-I4
				Итого:	II3,2	

Продолжение спецификации см.лист 3

I.020.I-2c/89 2-4 К102 Лист 2

Формат А4

Инв. № подл. | Подпись и дата | Взам. инв. №

Марка пространственного каркаса	Поз.	Марка арматурного изделия	Кол.	Масса, кг I шт.	Масса, кг Всего	Обозначение документа
КП22	I	CI	4	I,8	7,2	В. 2-I4
	2	C2	3	2,9	8,7	В. 2-I4
	3	C9	2	0,7	I,4	В. 2-I4
	4	МН4	I	34,8	34,8	В. 2-I4
	5	МН6	I	8,3	8,3	В. 2-I4
	6	Ø28AIII L = 720	2	3,48	6,96	Б.Ч.
	7	ØIOAI L = 380	2	0,23	0,46	Б.Ч.
	8	ØI2AI L = I30	4	0,II	0,44	Б.Ч.
	9	Ø8AI L = 500	2	0,20	0,40	Б.Ч.
	I0	Ø28AIII L = 2680	4	I3,0	52,0	Б.Ч.
	II	ХМ2	6	0,55	3,30	В. 2-I4
				Итого:	123,8	
КП23	I	CI	4	I,8	7,2	В. 2-I4
	2	C2	3	2,9	8,7	В. 2-I4
	3	C9	2	0,7	I,4	В. 2-I4
	4	МН4	I	32,8	32,8	В. 2-I4
	5	МН6	I	9,7	9,7	В. 2-I4
	6	Ø28AIII L = 720	2	3,48	6,96	Б.Ч.
	7	ØIOAI L = 380	2	0,23	0,46	Б.Ч.
	8	ØI2AI L = I30	4	0,II	0,44	Б.Ч.
	9	Ø8AI L = 500	2	0,20	0,40	Б.Ч.
	I0	Ø32AIII L = 2680	4	I6,9	67,6	Б.Ч.
	II	ХМ2	6	0,55	3,30	В. 2-I4
				Итого:	I39,0	
КП24	I	C2	7	2,9	20,3	В. 2-I4
	2	C9	2	0,07	I,4	В. 2-I4
	3	МН4	I	34,8	34,8	В. 2-I4
	4	МН7	I	9,7	9,7	В. 2-I4
	5	Ø32AIII L = 720	2	4,54	9,08	Б.Ч.
	6	ØIOAI L = 380	2	0,23	0,46	Б.Ч.
	7	Ø8AI L = 500	2	0,20	0,40	Б.Ч.
	8	Ø36AIII L = 2680	4	2I,4	85,6	Б.Ч.
	9	ХМ3	6	0,88	5,28	В. 2-I4
				Итого:	I67,0	

Инв. № подл. | Подпись и дата | Взам. инв. №

I.020.I-2c/89 2-4 К102 Лист 3

Формат А4

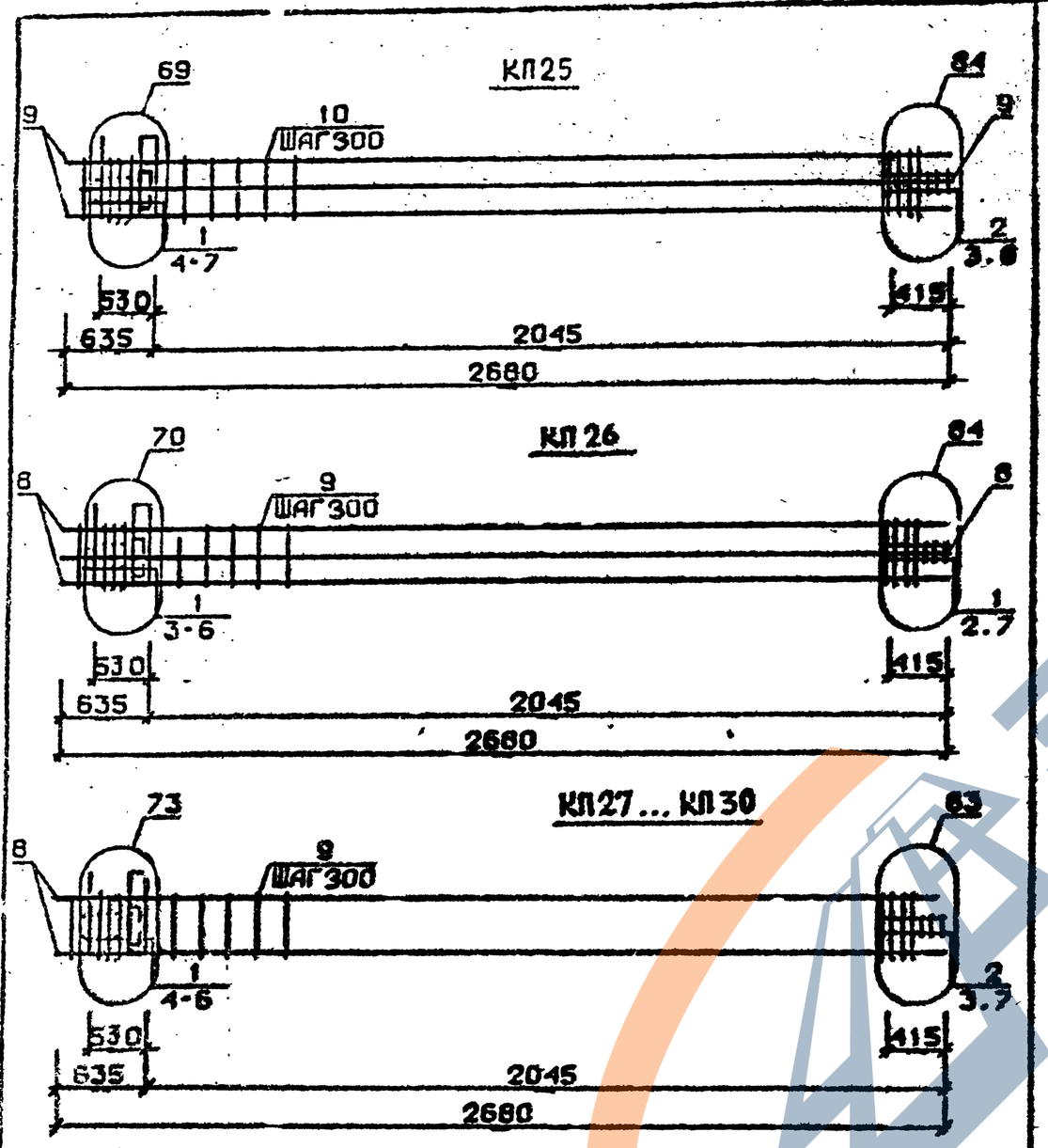

Арматура класса АI и АШ по ГОСТ 5781-82*
Детали см. I.020.I-2с/89 В.2-I3
Спецификацию см. лист 2

Разраб.	МАИСУРАДЗЕ		
Проверил	БАРБАКАДЗЕ		
ГИП	БУСКИЗАДЗЕ		
Н. контр.	БУСКИЗАДЗЕ		

1.020.1-2с/89 2-4 К103

Каркас пространственный КП25...КП30

Стадия	Лист	Листов
Р	1	3

ТбилЗНИИЭП

ФОРМАТ А4

Марка пространственного каркаса	Поз.	Марка арматурного изделия	Кол.	Масса, кг I шт.	Масса, кг Всего	Обозначение документа
КП25	I	CI	4	I,8	7,2	В. 2-I4
	2	C2	3	2,9	8,7	В. 2-I4
	3	C9	2	0,7	I,4	В. 2-I4
	4	МН4	I	34,8	34,8	В. 2-I4
	5	МН7	I	9,7	9,7	В. 2-I4
	6	Ø32АШ L = 720	2	4,54	9,08	Б.Ч.
	7	ØI0AI L = 380	2	0,23	0,46	Б.Ч.
	8	Ø8AI L = 500	2	0,20	0,40	Б.Ч.
	9	Ø32АШ L = 2680	8	I6,9	I35,2	Б.Ч.
	I0	ХМ2	6	0,55	3,30	В. 2-I4
				Итого:	210,2	
КП26	I	C2	7	2,9	20,3	В. 2-I4
	2	C9	2	0,7	I,4	В. 2-I4
	3	МН4	I	34,8	34,8	В. 2-I4
	4	МН8	I	II,9	II,9	В. 2-I4
	5	Ø36АШ L = 720	2	5,75	II,5	Б.Ч.
	6	ØI0AI L = 380	2	0,23	0,46	Б.Ч.
	7	Ø8AI L = 500	2	0,20	0,40	Б.Ч.
	8	Ø36АШ L = 2680	8	2I,4	I7I,2	Б.Ч.
	9	ХМ3	6	0,88	5,28	В. 2-I4
				Итого:	257,2	
КП27	I	CI	4	I,8	7,2	В. 2-I4
	2	C2	3	2,9	8,7	В. 2-I4
	3	C9	2	0,7	I,4	В. 2-I4
	4	МН5	I	27,6	27,6	В. 2-I4
	5	МН6	2	8,3	I6,6	В. 2-I4
	6	ØI2AI L = I30	4	0,II	0,44	Б.Ч.
	7	Ø8AI L = 500	2	0,20	0,40	Б.Ч.
	8	Ø20АШ L = 2680	4	6,6I	26,44	Б.Ч.
	9	ХМI	6	0,55	3,30	В. 2-I4
				Итого:	92,0	

Продолжение спецификации см. лист 3

1.020.1-2с/89 2-4 К103 Лист 2

ФОРМАТ А4

ЗАВОД ЖБИ

Марка пространственного каркаса	Поз.	Марка арматурного изделия	Кол.	Масса, кг I шт.	Масса, кг Всего	Обозначение документа
КП28	I	CI	4	I,8	7,2	В. 2-I4
	2	C2	3	2,9	8,7	В. 2-I4
	3	C9	2	0,7	I,4	В. 2-I4
	4	МН5	I	27,6	27,6	В. 2-I4
	5	МН6	2	8,3	I6,6	В. 2-I4
	6	Ø I2AI L = I30	4	0,II	0,44	Б.Ч.
	7	Ø8AI L = 500	2	0,20	0,40	Б.Ч.
	8	Ø25AIII L = 2680	4	I0,3	4I,2	Б.Ч.
	9	ХМI	6	0,55	3,30	В. 2-I4
				Итого:	I06,8	
КП29	I	CI	4	I,8	7,2	В. 2-I4
	2	C2	3	2,9	8,7	В. 2-I4
	3	C9	2	0,7	I,4	В. 2-I4
	4	МН5	I	27,6	27,6	В. 2-I4
	5	МН6	2	8,3	I6,6	В. 2-I4
	6	Ø I2AI L = I30	4	0,II	0,44	Б.Ч.
	7	Ø8AI L = 500	2	0,20	0,40	Б.Ч.
	8	Ø28AIII L = 2680	4	I3,0	52,0	Б.Ч.
	9	ХМ2	6	0,55	3,30	В. 2-I4
				Итого:	II7,4	
КП30	I	CI	4	I,8	7,2	В. 2-I4
	2	C2	3	2,9	8,7	В. 2-I4
	3	C9	2	0,7	I,4	В. 2-I4
	4	МН5	I	27,6	27,6	В. 2-I4
	5	МН6	2	8,3	I6,6	В. 2-I4
	6	Ø I2AI I = I30	4	0,II	0,44	Б.Ч.
	7	Ø8AI L = 500	2	0,20	0,40	Б.Ч.
	8	Ø32AIII I = 2680	4	I6,9	67,6	Б.Ч.
	9	ХМ2	6	0,55	3,30	В. 2-I4
				Итого:	I33,3	

Инв.№ подл. | Подпись и дата | Взам. инв.№

Формат А4

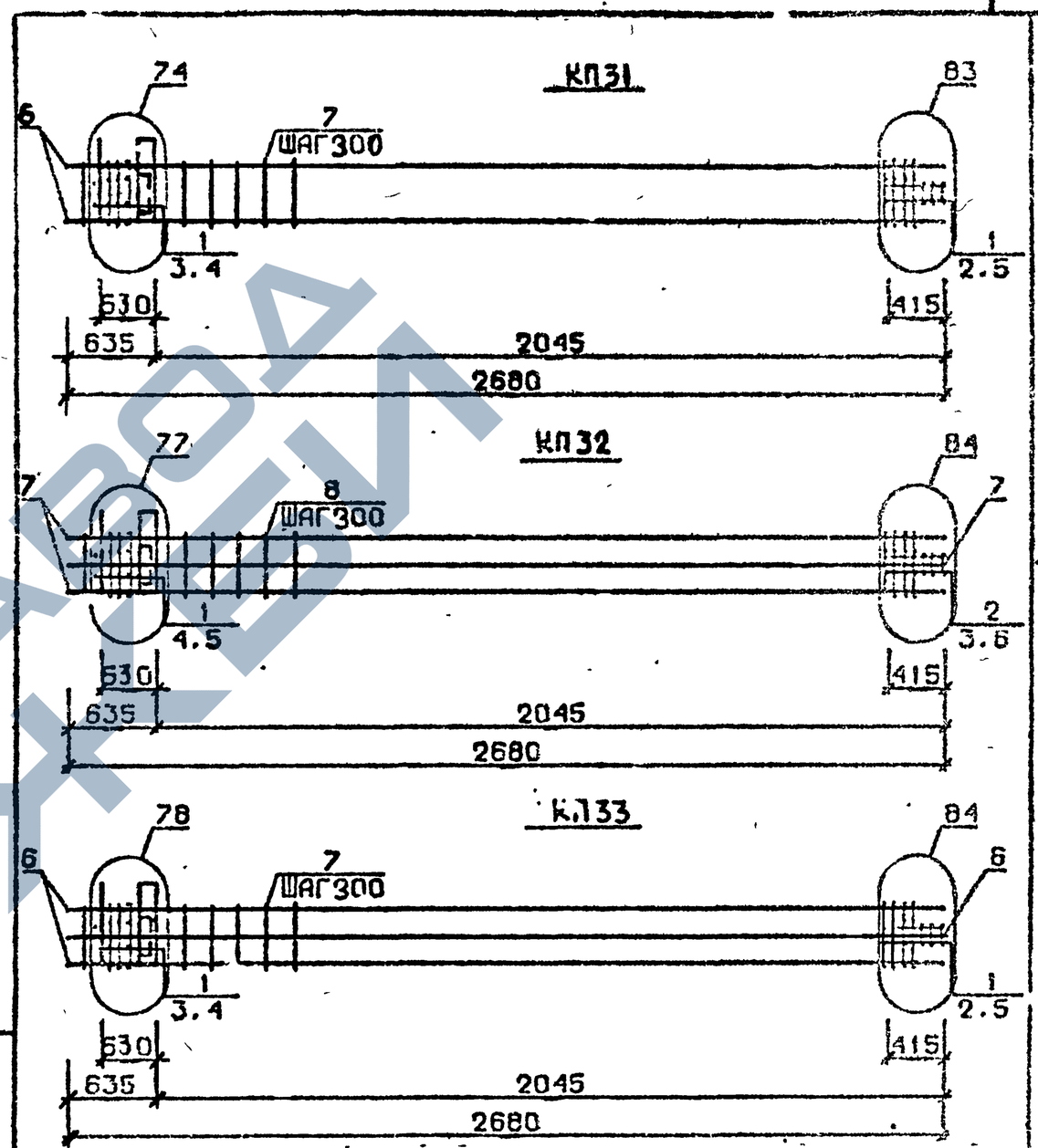

Арматура класса AI и AIII по ГОСТ 5781-82*
Детали см. I.020.I-2с/89 В.2-I3
Спецификацию см. лист 2

Разраб.	Чанкветад		
Провер.	Барсакадзе		
ГИП	Буссивадзе		
Н. контр.	Буссивадзе		

I.020.I-2с/89 2-4 К104

Каркас пространственный КП31...К133

Стадия	Лист	Листов
Р	I	2

ТбилЗНИИЭП

Изм. Кол.уч. | Лист | № док. | Подпись | Дата

Формат А4

Марка пространственного каркаса	Поз.	Марка арматурного изделия	Кол.	Масса, кг		Обозначение документа
				I шт.	Всего	
КП3I	I	С2	7	2,9	20,3	В. 2-I4
	2	С9	2	0,7	I,4	В. 2-I4
	3	МН5	I	27,6	27,6	В. 2-I4
	4	МН7	2	9,7	I9,4	В. 2-I4
	5	Ø8AI L = 500	2	0,20	0,40	Б.Ч.
	6	Ø36AШ L = 2680	4	2I,4	85,6	Б.Ч.
	7	ХМ3	6	0,88	5,28	В. 2-I4
				Итого:	160,2	
КП32	I	С1	4	I,8	7,2	В. 2-I4
	2	С2	3	2,9	8,7	В. 2-I4
	3	С9	2	0,7	I,4	В. 2-I4
	4	МН5	I	27,6	27,6	В. 2-I4
	5	МН7	2	9,7	I9,4	В. 2-I4
	6	Ø8AI L = 500	2	0,20	0,40	Б.Ч.
	7	Ø32AШ L = 2680	8	I6,9	I35,2	Б.Ч.
	8	ХМ2	6	0,55	3,30	В. 2-I4
				Итого:	203,7	
КП33	I	С2	7	2,9	20,3	В. 2-I4
	2	С9	2	0,7	I,4	В. 2-I4
	3	МН5	I	27,6	27,6	В. 2-I4
	4	МН8	2	II,9	23,8	В. 2-I4
	5	Ø8AI L = 500	2	0,20	0,40	Б.Ч.
	6	Ø36AШ L = 2680	8	2I,4	I7I,2	Б.Ч.
	7	ХМ3	6	0,88	5,28	В. 2-I4
				Итого:	250,0	

Инв. № подл. | Подпись и дата | Взам. инв. №

I.020.I-2с/89 2-4 К104 Лист 2

Формат А4

КП27н...КП30н

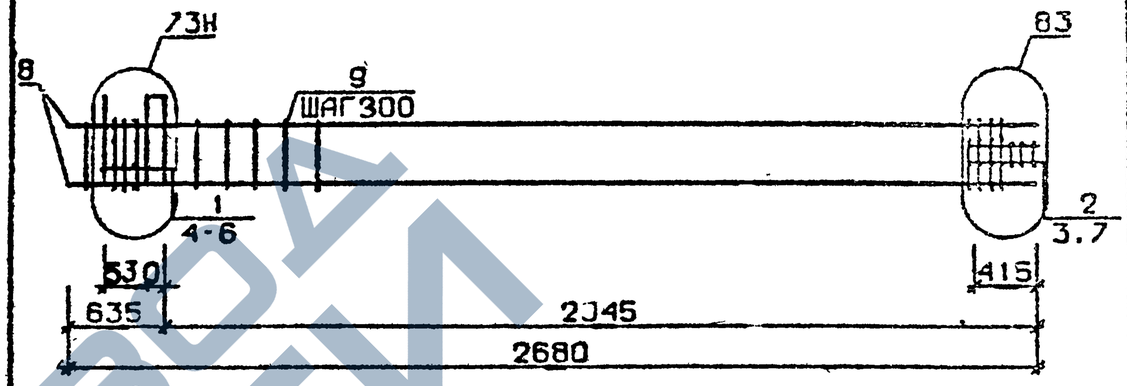

КП31н

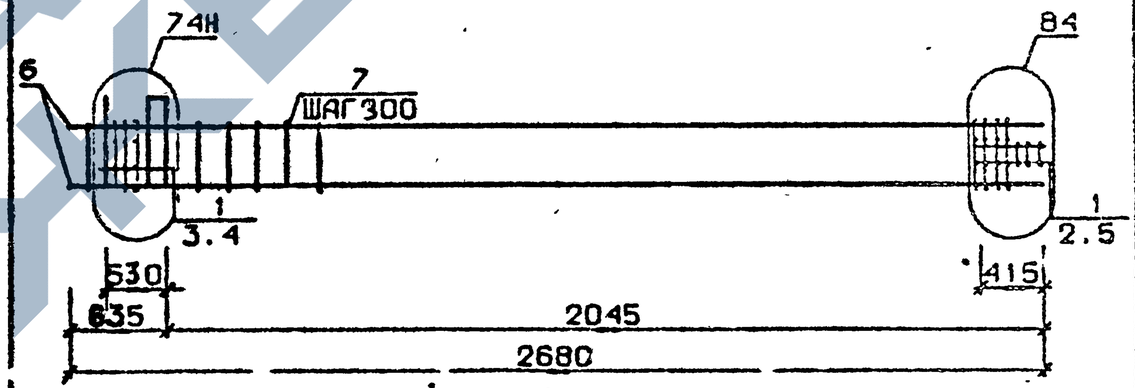

Арматура класса AI и AШ по ГОСТ 5781-82*
Детали см. I.020.I-2с/89 В.2-I3
Спецификацию см. лист 2

Разраб.	Тавшавадзе		
Провер.	Барбакадзе		
ГИП	Бусхивадзе		
Н. контр.	Бусхивадзе		

I.020.I-2с/89 2-4 К105

Каркас пространственный КП27н...КП31н

Стадия	Лист	Листов
Р	1	3

ТбилЗНиИЭП

Инв. № подл. | Подпись и дата | Взам. инв. №

ФОРМАТ А4

Марка пространственного каркаса	Поз.	Марка арматурного изделия	Кол.	Масса, кг		Обозначение документа
				I шт.	Всего	
КП27н	I	CI	4	I,8	7,2	В. 2-I4
	2	C2	3	2,9	8,7	В. 2-I4
	3	C9	2	0,7	I,4	В. 2-I4
	4	МН5н	I	27,6	27,6	В. 2-I4
	5	МН6	2	8,3	I6,6	В. 2-I4
	6	Ø12AI L = I30	4	0,II	0,44	Б.Ч.
	7	Ø8AI L = 500	2	0,20	0,40	Б.Ч.
	8	Ø20AIII L = 2680	4	6,6I	26,44	Б.Ч.
	9	ХМI	6	0,55	3,30	В. 2-I4
				Итого:	92,0	
КП28н	I	CI	4	I,8	7,2	В. 2-I4
	2	C2	3	2,9	8,7	В. 2-I4
	3	C9	2	0,7	I,4	В. 2-I4
	4	МН5н	I	27,6	27,6	В. 2-I4
	5	МН6	2	8,3	I6,6	В. 2-I4
	6	Ø12AI L = I30	4	0,II	0,44	Б.Ч.
	7	Ø8AI L = 500	2	0,20	0,40	Б.Ч.
	8	Ø25AIII L = 2680	4	I0 3	4I,2	Б.Ч.
	9	КМI	6	0,55	3,30	В. 2-I4
				Итого:	106,8	
КП29н	I	CI	4	I,8	7,2	В. 2-I4
	2	C2	3	2,9	8,7	В. 2-I4
	3	C9	2	0,7	I,4	В. 2-I4
	4	МН5н	I	27,6	27,6	В. 2-I4
	5	МН6	2	8,3	I6,6	В. 2-I4
	6	Ø12A.. L = I30	4	0,II	0,44	Б.Ч.
	7	Ø8AI L = 500	2	0,20	0,40	Б.Ч.
	8	Ø28AIII L = 2680	4	I3,0	52,0	Б.Ч.
	9	ХМ2	6	0,55	3,30	В. 2-I4
				Итого:	117,4	

Продолжение спецификации см. Лист 3

ФОРМАТ А4

Марка пространственного каркаса	Поз.	Марка арматурного изделия	Кол.	Масса, кг		Обозначение документа
				I шт.	Всего	
КП30н	I	CI	4	I,8	7,2	В. 2-I4
	2	C2	3	2,9	8,7	В. 2-I4
	3	C9	2	0,7	I,4	В. 2-I4
	4	МН5н	I	27,6	27,6	В. 2-I4
	5	МН6	2	8,3	I6,6	В. 2-I4
	6	Ø12AI L = I30	4	0,II	0,44	Б.Ч.
	7	Ø8AI L = 500	2	0,20	0,40	Б.Ч.
	8	Ø32AIII L = 2680	4	I6,9	67,6	Б.Ч.
	9	ХМ2		0,55	3,30	В. 2-I4
				Итого:	133,3	
КП3Iн	I	C2	7	2,9	20,3	В. 2-I4
	2	C9	2	0,7	I,4	В. 2-I4
	3	МН5н	I	27,6	27,6	В. 2-I4
	4	МН7	2	9,7	I9,4	В. 2-I4
	5	Ø8AI L = 500	2	0,20	0,40	Б.Ч.
	6	Ø36AIII L = 2680	4	2I,4	85,6	Б.Ч.
	7	ХМ3		0,88	5,28	В. 2-I4
				Итого:	160,2	

Формат А4

Инв. № подл. | Подпись и дата | Взам. инв. №

КП32н

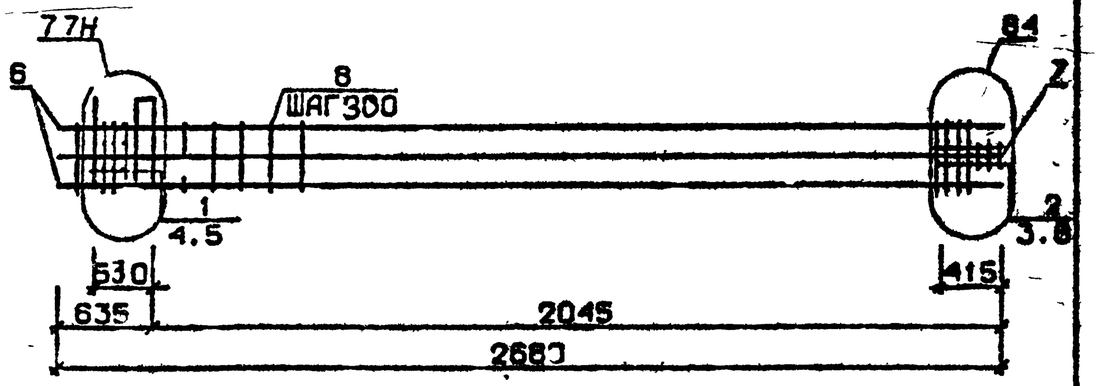

КП33н

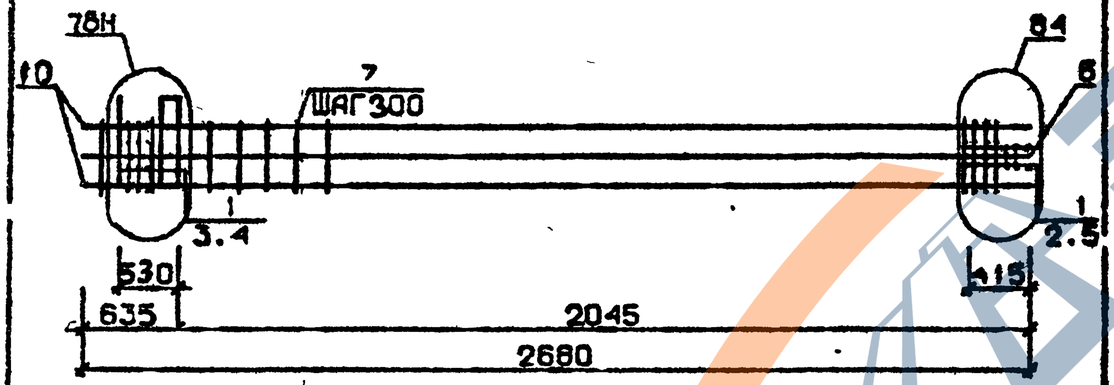

Арматура класса AI и AIII по ГОСТ 5781-82*
Детали см. I.020.I-2с/89 В.2-I3
Спецификации см. лист 2

Марка пространственного каркаса	Поз.	Марка арматурного изделия	Кол.	Масса, кг		Обозначение документа
				I шт.	Всего	
КП32н	I	CI	4	I,8	7,2	В. 2-I4
	2	C2	3	2,9	8,7	В. 2-I4
	3	C9	2	0,7	I,4	В. 2-I4
	4	МН5н	I	27,6	27,6	В. 2-I4
	5	МН7	2	9,7	I9,4	В. 2-I4
	6	Ø8AI L = 500	2	0,20	0,40	Б.Ч.
	7	Ø32AIII L = 2680	8	I6,9	I35,2	Б.Ч.
	8	Х12	6	0,55	3,30	В. 2-I4
		Итого:			203,7	
КП33н	I	C2	7	2,9	20,3	В. 2-I4
	2	C9	2	0,7	I,4	В. 2-I4
	3	МН5н	I	27,6	27,6	В. 2-I4
	4	МП8	2	II,9	23,8	В. 2-I4
	5	Ø8AI L = 500	2	0,20	0,40	Б.Ч.
	6	Ø36AIII I = 2680	8	2I,4	I7I,2	Б.Ч.
	7	Х13	6	0,88	5,28	В. 2-I4
		Итого:			250,3	

Гл. инж.	МАНСУРАДЗ		
Провер.	БАРБАКАДЗЕ		
ГИП	БУСКИНДАДЗЕ		
Н. контр.	БУСКИНДАДЗЕ		

I.020.I-2с/89 2-4 К106

Каркас пространственный КП32н...КП33н

Стадия	Лист	Листов
Р		2

ТбилЗНИИЭП

Инв. № подл. | Подпись и дата | Взам. инв. №

I.020.I-2с/89 2-4 К106 Лист 2

Формат А4

Формат А4

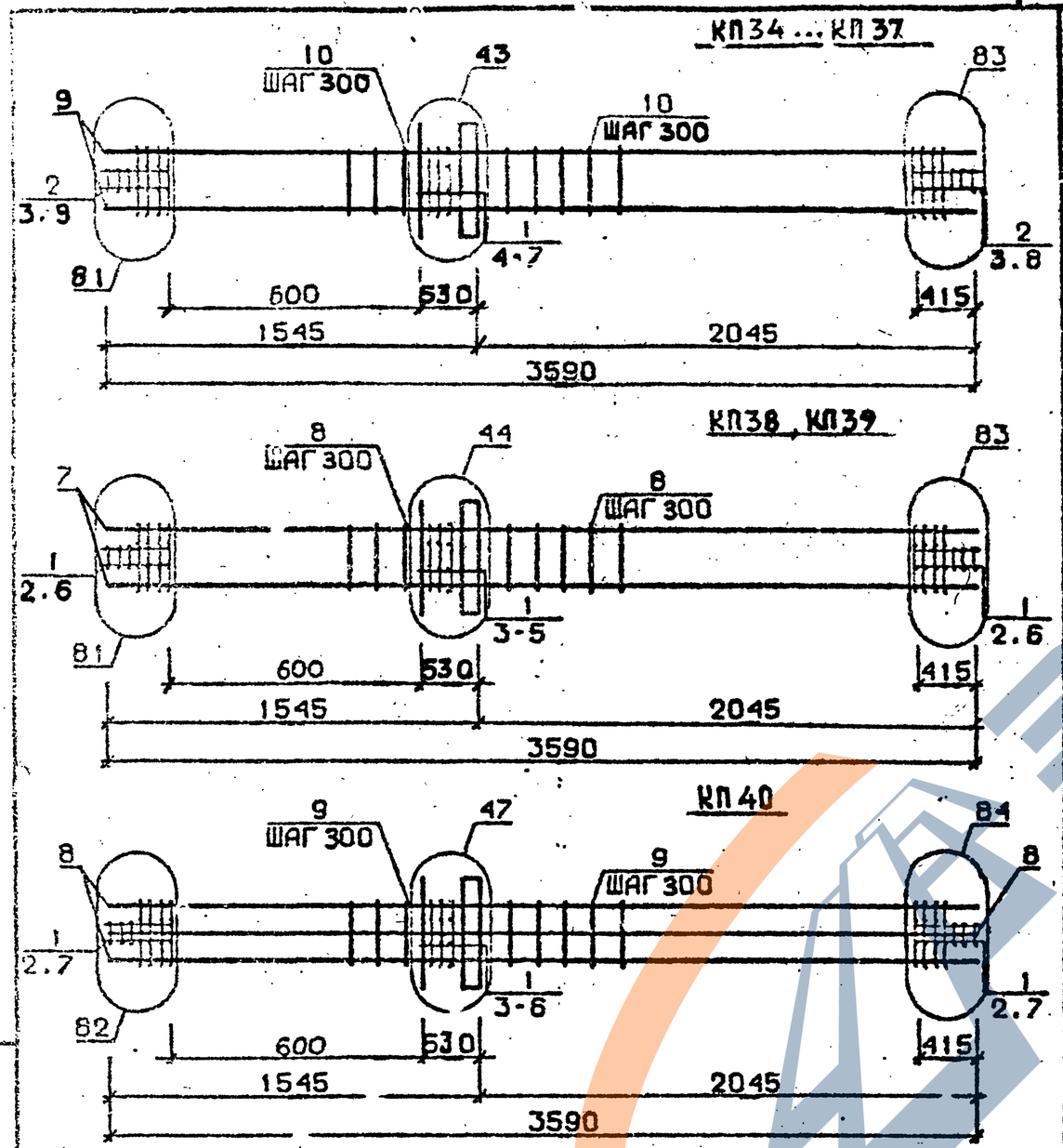

Арматура класса AI и АШ по ГОСТ 5781-82*
Детали см. I.020.I-2с/89 В.2-I3
Спецификацию см. лист 2

РАЗРАБ.	МАНСУРАДЗЕ		1.020.1-2с/89 2-4 К107
ПРОВЕР.	БАРБАКАДЗЕ		
ГИП	БУСКИВАДЗЕ		
Н. КОНТР.	БУСКИВАДЗЕ		КАРКАС ПРОСТРАНСТВЕННЫЙ КП34...КП40

Стадия	Лист	Листов
Р		3

ТбилЗНИИЭП

ФОРМАТ А4

Марка пространственного каркаса	Поз.	Марка арматурного изделия	Кол.	Масса, кг I шт.	Масса, кг Всего	Обозначение документа
КП34		CI	5	I,8	9,0	В. 2-I4
	2	C2	6	2,9	I7,4	В. 2-I4
	3	C9	4	0,7	2,8	В. 2-I4
	4	MHI	I	25,6	25,6	В. 2-I4
	5	Ø32АШ L = 720	2	4,54	9,08	Б.Ч.
	6	ØI0AI L = 380	2	0,23	0,46	Б.Ч.
	7	ØI2AI L = I30	4	0,II	0,44	Б.Ч.
	8	Ø8AI L = 500	4	0,20	0,40	Б.Ч.
	9	Ø20АШ L = 3590	4	8,85	35,4	Б.Ч.
	I0	XMI	9	0,55	4,95	В. 2-I4
				Итого:	105,7	
КП35	I	CI	5	I,8	9,0	В. 2-I4
	2	C2	6	2,9	I7,4	В. 2-I4
	3	C9	4	0,7	2,8	В. 2-I4
	4	MHI	I	25,6	25,6	В. 2-I4
	5	Ø32АШ L = 720	2	4,54	9,08	Б.Ч.
	6	ØI0AI L = 380	2	0,23	0,46	Б.Ч.
	7	ØI2AI L = I30	4	0,II	0,44	Б.Ч.
	8	Ø8AI L = 500	4	0,20	0,80	Б.Ч.
	9	Ø25АШ L = 3590	4	I3,8	55,2	Б.Ч.
	I0	XMI	8	0,55	4,95	В. 2-I4
				Итого:	125,8	
КП36	I	CI	5	I,8	9,0	В. 2-I4
	2	C2	6	2,9	I7,4	В. 2-I4
	3	C9	4	0,7	2,8	В. 2-I4
	4	MHI	I	25,60	25,60	В. 2-I4
	5	Ø32АШ L = 720	2	4,54	9,08	Б.Ч.
	6	ØI0AI I = 380	2	0,23	0,46	Б.Ч.
	7	ØI2AI L = I30	4	0,II	0,44	Б.Ч.
	8	Ø8AI L = 500	4	0,20	0,80	Б.Ч.
	9	Ø28АШ L = 3590	4	I7,4	69,6	Б.Ч.
	I0	XM2	9	0,55	4,95	В. 2-I4
				Итого:	140,1	
КП37	I	CI	5	I,8	9,0	В. 2-I4
	2	C2	6	2,9	I7,4	В. 2-I4
	3	C9	4	0,7	2,8	В. 2-I4
	4	MHI	I	25,60	25,60	В. 2-I4
	5	Ø32АШ L = 720	2	4,54	9,08	Б.Ч.
	6	ØI0AI L = 380	2	0,23	0,46	Б.Ч.
	7	ØI2AI L = I30	4	0,II	0,44	Б.Ч.
	8	Ø8AI L = 500	4	0,20	0,40	Б.Ч.
	9	Ø32АШ L = 3590	4	22,7	90,8	Б.Ч.
	I0	XM2	9	0,55	4,95	В. 2-I4
				Итого:	161,2	

Продолжение спецификации см. лист 3

1.020.1-2с/89 2-4 К107 Лист 2

ФОРМАТ А4

ЗАВОД КБИ

Марка пространственного каркаса	Поз.	Марка арматурного изделия	Кол.	Масса, кг I шт.	Масса, кг Всего	Обозначение документа
КП38	I	С2	II	2,9	3I,9	В. 2-I4
	2	С9	4	0,7	2,8	В. 2-I4
	3	МНI	I	25,6	25,6	В. 2-I4
	4	Ø36АШ L = 720	2	5,75	II,5	Б.Ч.
	5	ØIOAI L = 380	2	0,23	0,46	Б.Ч.
	6	Ø8AI L = 500	4	0,20	0,40	Б.Ч.
	7	Ø36АШ L = 3590	1	28,7	114,8	Б.Ч.
	8	ХМ3	9	0,88	7,92	В. 2-I4
				Итого:	195,4	
КП39	I	С2	II	2,9	3I,9	В. 2-I4
	2	С9	4	0,7	2,8	В. 2-I4
	3	МНI	I	25,60	25,60	В. 2-I4
	4	Ø36АШ L = 720	2	5,75	II,5	Б.Ч.
	5	ØIOAI L = 380	2	0,23	0,46	Б.Ч.
	6	Ø8AI L = 500	4	0,20	0,40	Б.Ч.
	7	Ø40АШ L = 3590	4	35,4	I1I,6	Б.Ч.
	8	ХМ3	9	0,88	7,92	В. 2-I4
				Итого:	222,4	
КП40	I	С2	II	2,9	3I,9	В. 2-I4
	2	С9	4	0,67	2,68	В. 2-I4
	3	МНI	I	25,60	25,60	В. 2-I4
	4	Ø28АШ L = 720	2	3,48	6,96	Б.Ч.
	5	Ø36АШ L = 720	2	5,75	II,5	Б.Ч.
	6	ØIOAI L = 380	2	0,23	0,46	Б.Ч.
	7	Ø8AI L = 500	4	0,20	0,40	Б.Ч.
	8	Ø32АШ L = 3590	8	22,7	I8I,6	Б.Ч.
	9	ХМ2	9	0,55	4,95	В. 2-I4
				Итого:	266,0	

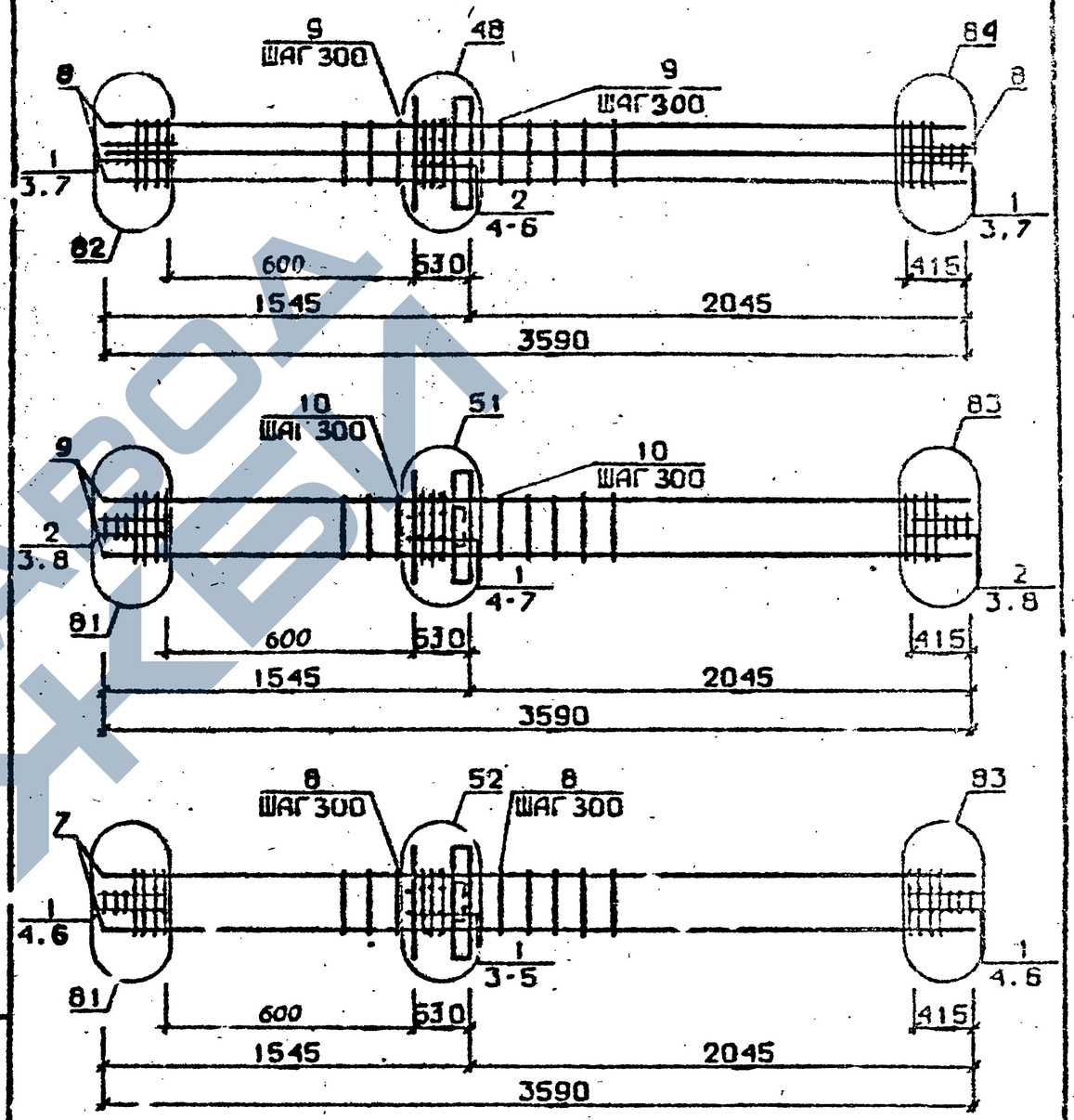

Арматура класса AI и АШ по ГОСТ 578I-82*
Детали см. I.020.I-2с/89 В.2-I3
Спецификацию см. лист 2

РАЗРАБ.	ЧАНКВЕТАДЗЕ	
ПРОВЕР.	БАРБАТАДЗЕ	
ГИП	БУСКИВАДЗЕ	
Н.КОНТР.	БУСКИВАДЗЕ	

I.020.I-2с/89 2-4 К108

КАРКАС ПРОСТРАНСТВЕННЫЙ КП41...КП47

Стадия	Лист	Листов
Р	1	3

ТбилЗНИИЭП

I.020.I-2с/89 2-4 К107 Лист 3

Формат А4

Инв. № подл. | Подпись и дата | Взам. инв. №

Подпись и дата | Взам. инв. №

Формат А4

Марка пространственного каркаса	Поз.	Марка арматурного изделия	Кол.	Масса, кг		Обозначение документа
				I шт.	Всего	
КП4I	I	C2	6	2,9	I7,4	В. 2-I4
	2	C3	5	4,2	2I,0	В. 2-I4
	3	C9	4	0,7	2,8	В. 2-I4
	4	МН1	I	27,6	25,6	В. 2-I4
	5	Ø36AIII L = 720	4	5,75	23,0	Б.Ч.
	6	ØIOAI L = 380	2	0,23	0,46	Б.Ч.
	7	Ø8AI L = 500	4	0,20	0,80	Б.Ч.
	8	Ø36AIII L = 3590	8	28,7	229,6	Б.Ч.
	9	ХМ3	9	0,88	7,92	В. 2-I4
				Итого:	328,5	
КП42	I	C1	5	I,8	9,0	В. 2-I4
	2	C2	6	2,9	I7,4	В. 2-I4
	3	C9	4	0,7	2,8	В. 2-I4
	4	Мн2	I	40,0	40,0	В. 2-I4
	5	Ø32AIII L = 720	4	4,54	I8,I6	Б.Ч.
	6	ØIOAI L = 380	4	0,23	0,92	Б.Ч.
	7	Ø12AI L = I30	4	0,II	0,44	Б.Ч.
	8	Ø8AI L = 500	4	0,20	0,80	Б.Ч.
	9	Ø20AIII L = 3590	4	8,85	35,4	Б.Ч.
	I0	ХМI	9	0,55	4,95	В. 2-I4
				Итого:	129,9	
КП43	I	C1	5	I,8	9,0	В. 2-I4
	2	C2	6	2,9	I7,4	В. 2-I4
	3	C9	4	0,7	2,8	В. 2-I4
	4	МН2	I	40,0	40,0	В. 2-I4
	5	Ø32AIII L = 720	4	4,54	I8,I6	Б.Ч.
	6	ØIOAI L = 380	4	0,23	0,92	Б.Ч.
	7	ØI2AI L = I30	4	0,II	0,44	Б.Ч.
	8	Ø8AI L = 500	4	0,20	0,80	Б.Ч.
	9	Ø25AIII L = 3590	4	I3,8	55,2	Б.Ч.
	I0	ХМI	9	0,55	4,95	В. 2-I4
				Итого:	149,7	
КП44	I	C1	5	I,8	9,0	В. 2-I4
	2	C2	6	2,9	I7,4	В. 2-I4
	3	C9	4	0,67	2,68	В. 2-I4
	4	МН3	I	40,0	40,0	В. 2-I4
	5	Ø32AIII L = 720	4	4,54	I8,I6	Б.Ч.
	6	ØIOAI L = 380	4	0,23	0,92	Б.Ч.
	7	ØI2AI L = I30	4	0,II	0,44	Б.Ч.
	8	Ø8AI L = 500	4	0,20	0,80	Б.Ч.
	9	Ø28AIII L = 3590	4	I7,4	69,6	Б.Ч.
	I0	ХМ2	9	0,55	4,95	В. 2-I4
				Итого:	163,9	

Продолжение спецификации см. лист 3

Марка пространственного каркаса	Поз.	Марка арматурного изделия	Кол.	Масса, кг		Обозначение документа
				I шт.	Всего	
КП45	I	C1	5	I,8	9,0	В. 2-I4
	2	C2	6	2,9	I7,4	В. 2-I4
	3	C9	4	0,7	2,8	В. 2-I4
	4	МН2	I	40,0	40,0	В. 2-I4
	5	Ø32AIII L = 720	4	4,54	I8,I6	Б.Ч.
	6	ØIOAI L = 380	4	0,23	0,98	Б.Ч.
	7	ØI2AI L = I30	4	0,II	0,44	Б.Ч.
	8	Ø8AI L = 500	4	0,20	0,80	Б.Ч.
	9	Ø32AIII L = 3590	4	22,7	90,8	Б.Ч.
	I0	ХМ2	9	0,55	4,95	В. 2-I4
				Итого:	185,2	
КП46	I	C2	II	2,9	3I,9	В. 2-I4
	2	C9	4	0,7	2,8	В. 2-I4
	3	МН2	I	40,0	40,0	В. 2-I4
	4	Ø36AIII L = 720	4	5,75	23,0	Б.Ч.
	5	ØIOAI L = 380	4	0,23	0,92	Б.Ч.
	6	Ø8AI L = 500	4	0,20	0,80	Б.Ч.
	7	Ø36AIII L = 3590	4	28,7	II4,8	Б.Ч.
	8	ХМ3	9	0,88	7,92	В. 2-I4
				Итого:	224,7	
КП47	I	C2	II	2,9	3I,9	В. 2-I4
	2	C9	4	0,7	2,8	В. 2-I4
	3	МН2	I	40,0	40,0	В. 2-I4
	4	Ø36AIII L = 720	4	5,73	23,0	Б.Ч.
	5	ØIOAI L = 380	4	0,23	0,92	Б.Ч.
	6	Ø8AI L = 500	4	0,20	0,80	Б.Ч.
	7	Ø40AIII L = 3590	4	35,4	I4I,6	Б.Ч.
	8	ХМ3	9	0,88	7,92	В. 2-I4
				Итого:	248,7	

I.020.I-2с/89 Вып. 2-4 Ч.2
Инв. № подл. | Подпись и дата | Взам. инв. №

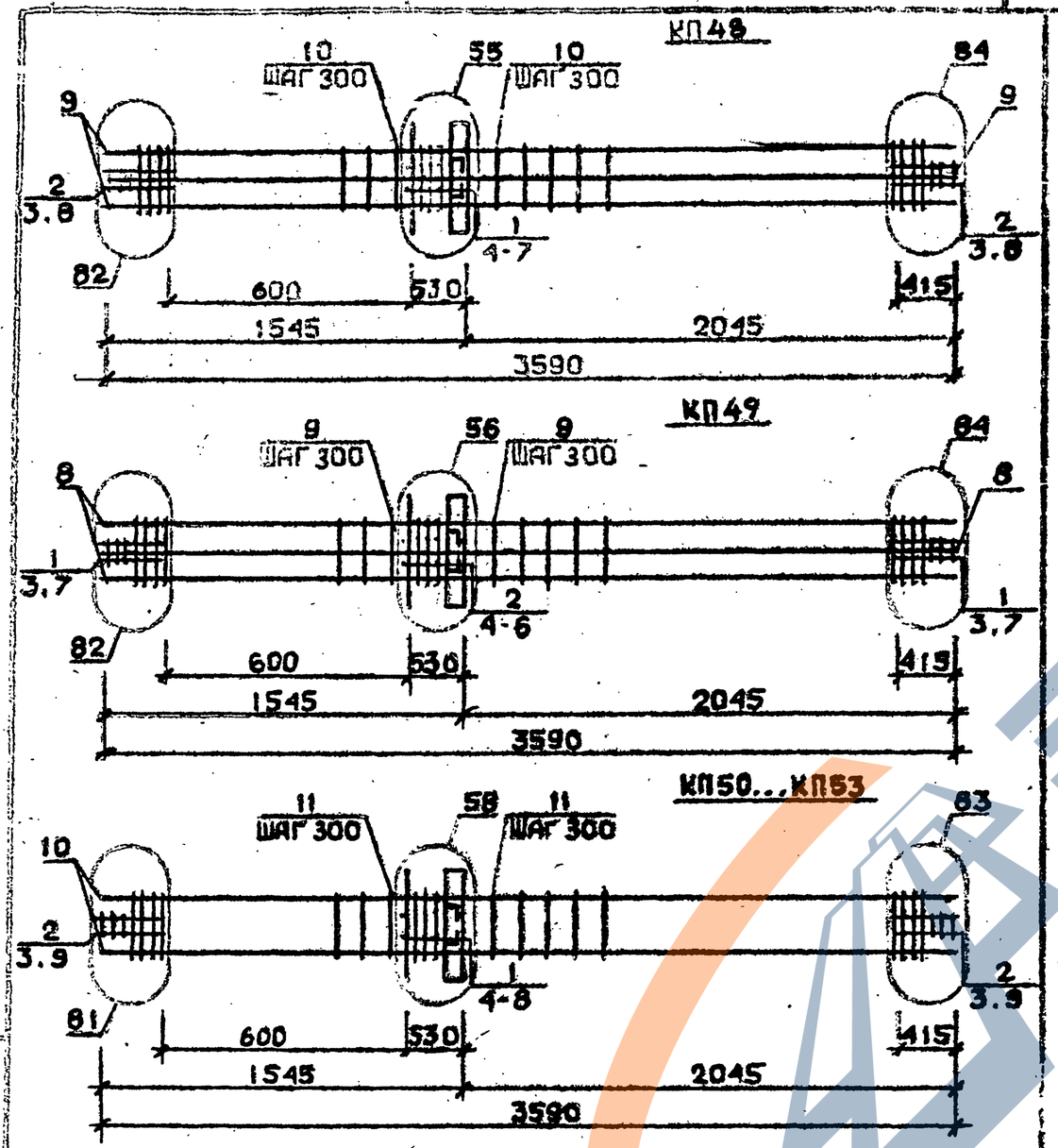

Арматура класса AI и АШ по ГОСТ 5781-82*

Детали см. I.020.I-2с/89 В.2-I3

Спецификацию см. лист 2

РАЗРАБ.	ТАВЦИВАДЗЕ		
ПРОВЕРИЛ	БАРБАКАДЗЕ		
РИП	БУСКИВАДЗЕ		
Н.КОНТР.	БУСКИВАДЗЕ		

1.020.1-2с/89 2-4 К 109

КАРКАС ПРОСТРАНСТВЕННЫЙ КП48...КП53

Стадия	Лист	Листов
Р	1	3

ТбилЗНИИЭП

ФОРМАТ А4

Марка пространственного каркаса	Поз.	Марка арматурного изделия	Кол.	Масса, кг I шт.	Масса, кг Всего	Обозначение документа
КП48	I	CI	5	I,8	9,0	В. 2-I4
	2	C2	6	2,9	I7,4	В. 2-I4
	3	C9	4	0,7	2,8	В. 2-I4
	4	МН2	I	40,0	40,0	В. 2-I4
	5	Ø26АШ L = 720	2	3,48	6,96	Б.Ч.
	6	Ø36АШ L = 720	4	5,75	23,0	Б.Ч.
	7	ØIOAI L = 380	4	0,23	0,92	Б.Ч.
	8	Ø8AI L = 500	4	0,20	0,80	Б.Ч.
	9	Ø32АШ L = 3590	8	22,7	I8I,6	Б.Ч.
	IO	ХМ2	9	0,55	4,95	В. 2-I4
				Итого:	287,2	
КП49	I	C2	6	2,9	I7,4	В. 2-I4
	2	C3	5	4,2	2I,0	В. 2-I4
	3	C9	4	0,7	2,8	В. 2-I4
	4	МН2	I	40,0	40,0	В. 2-I4
	5	Ø36АШ L = 720	6	5,75	34,5	Б.Ч.
	6	ØIOAI L = 380	4	0,23	0,92	Б.Ч.
	7	Ø8AI L = 500	4	0,20	0,80	Б.Ч.
	8	Ø36АШ L = 3590	8	28,7	229,6	Б.Ч.
	9	ХМ3	9	0,88	7,92	В. 2-I4
				Итого:	354,7	
КП50	I	CI	5	I,8	9,0	В. 2-I4
	2	C2	6	2,9	I7,4	В. 2-I4
	3	C9	4	0,7	2,8	В. 2-I4
	4	МН3	I	32,8	32,8	В. 2-I4
	5	МН7	I	9,7	9,7	В. 2-I4
	6	Ø32АШ L = 720	2	4,54	9,08	Б.Ч.
	7	ØIOAI L = 380	2	0,23	0,46	Б.Ч.
	8	ØI2AI L = I30	4	0,II	0,44	Б.Ч.
	9	Ø8AI L = 500	4	0,20	0,80	Б.Ч.
	IO	Ø20АШ L = 3590	4	8,85	35,4	Б.Ч.
	II	ХМI	9	0,55	4,95	В. 2-I4
				Итого:	123,0	
КП5I	I	CI	5	I,8	9,0	В. 2-I4
	2	C2	6	2,9	I7,4	В. 2-I4
	3	C9	4	0,7	2,8	В. 2-I4
	4	МН3	I	32,8	32,8	В. 2-I4
	5	МН7	I	9,7	9,7	В. 2-I4
	6	Ø32АШ L = 720	2	4,54	9,08	Б.Ч.
	7	ØIOAI L = 380	2	0,23	0,46	Б.Ч.
	8	ØI2AI L = I30	4	0,II	0,44	Б.Ч.
	9	Ø8AI L = 500	4	0,20	0,80	Б.Ч.
	IO	Ø25АШ L = 3590	4	I3,8	55,2	Б.Ч.
	II	ХМI	9	0,55	4,95	В. 2-I4
				Итого:	142,9	

Продолжение спецификации см. лист 3

1.020.1-2с/89 2-4 К 109

Лист 2

ФОРМАТ А4

ЗАВОД ЖБИ

Марка пространственного каркаса	Поз.	Марка арматурного изделия	Кол.	Масса, кг I шт.	Масса, кг Всего	Обозначение документа
КП52	I	С1	5	I,8	9,0	В. 2-I4
	2	С2	6	2,9	I7,4	Б. 2-I4
	3	С9	4	0,7	2,8	В. 2-I4
	4	МН3	I	32,8	32,8	В. 2-I4
	5	МН7	I	9,7	9,7	В. 2-I4
	6	Ø32АШ L = 720	2	4,34	9,08	Б.Ч.
	7	Ø10АI L = 380	2	0,20	0,46	Б.Ч.
	8	Ø12АI L = I30	4	0,II	0,44	Б.Ч.
	9	Ø8АI L = 500	4	0,20	0,80	Б.Ч.
	I0	Ø28АШ L = 3590	4	I7,4	69,6	Б.Ч.
	II	ХМ2	9	0,55	4,95	В. 2-I4
				Итого:	157,0	
КП53	I	С1	6	I,8	9,0	В. 2-I4
	2	С2	6	2,9	I7,4	В. 2-I4
	3	С9	4	0,7	2,8	В. 2-I4
	4	МН3	I	32,8	32,8	В. 2-I4
	5	МН7	I	9,7	9,7	В. 2-I4
	6	Ø32АШ L = 720	2	4,54	9,08	Б.Ч.
	7	Ø10АI L = 380	2	0,23	0,46	Б.Ч.
	8	Ø12АI L = I30	4	0,II	0,44	Б.Ч.
	9	Ø8АI L = 500	4	0,20	0,80	Б.Ч.
	I0	Ø32АШ L = 3590	4	22,7	90,8	Б.Ч.
	II	ХМ2	9	0,55	4,95	В. 2-I4
				Итого:	178,3	

Инв.№ подл. | Подпись и дата | Взам.инв.№

I.020.I-2с/89 2-4 К109 | Лист 3

Формат А4

КП54, КП55

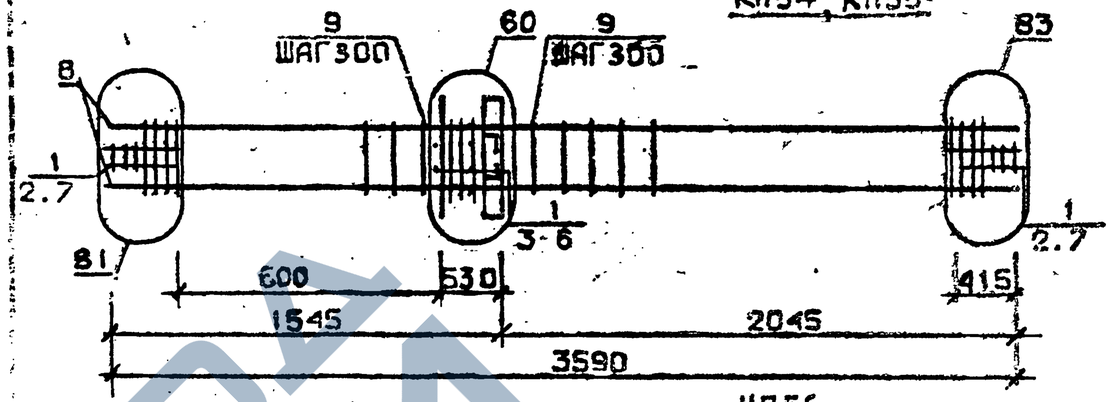

КП56

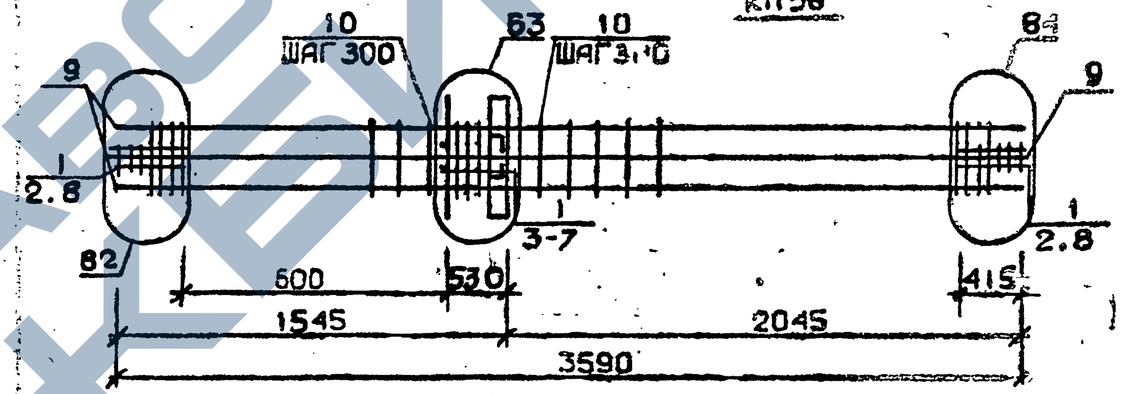

КП57

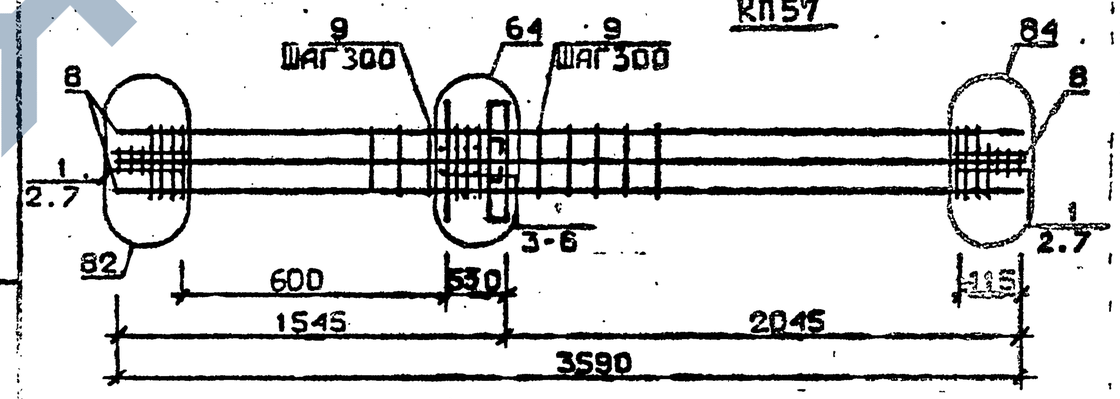

Арматура класса АI и АШ по ГОСТ 5781-82*.
Детали см. I.020.I-2с/89 В.2-I3
Спецификацию см. лист 2

Инв.№ подл. | Подпись и дата | Взам.инв.№

Разраб.	Тавшавадзе		
Проверил	Барбакадзе		
ГИП	Бжикиадзе		
Н.контр.	Бжикиадзе		

1.020.1-2с/89 2-4 КП0

КАРКАС ПРОСТРАНСТВЕННЫЙ КП54...КП57

Стадия	Лист	Листов
Р		3

ТбилЭНИИЭП

Форм. 1.8 2

Марка пространственного каркаса	Поз.	Марка арматурного изделия	Кол.	Масса, кг		Обозначение документа
				I шт.	Всего	
КП54	I	С2	II	2,9	3I,9	В. 2-I4
	2	С9	4	0,7	2,8	В. 2-I4
	3	МН3	I	32,8	32,8	В. 2-I4
	4	МН8	I	II,9	II,9	В. 2-I4
	5	Ø36AIII L = 720	2	5,75	II,5	Б.Ч.
	6	Ø10AI L = 380	2	0,23	0,46	Б.Ч.
	7	Ø8AI L = 500	4	0,20	0,80	Б.Ч.
	8	Ø36AIII L = 3590	4	28,7	II4,8	Б.Ч.
	9	ХМ3	9	0,88	7,92	В. 2-I4
				Итого:	214,8	
КП55	I	С2	II	2,9	3I,9	В. 2-I4
	2	С9	4	0,7	2,08	В. 2-I4
	3	МН3	I	32,8	32,8	В. 2-I4
	4	МН8	I	II,9	II,9	В. 2-I4
	5	Ø36AIII L = 720	2	5,75	II,5	Б.Ч.
	6	Ø10AI L = 380	2	0,23	0,46	Б.Ч.
	7	Ø8AI L = 500	4	0,20	0,80	Б.Ч.
	8	Ø40AIII L = 3590	4	35,4	I4I,6	Б.Ч.
	9	ХМ3	9	0,88	7,92	В. 2-I4
				Итого:	241,3	
КП56	I	С2	II	2,9	3I,9	В. 2-I4
	2	С9	4	0,7	2,8	В. 2-I4
	3	МН3	I	32,8	32,8	В. 2-I4
	4	МН8	I	II,9	II,9	В. 2-I4
	5	Ø28AIII L = 720	2	3,48	6,96	Б.Ч.
	6	Ø36AIII L = 720	2	5,75	II,5	Б.Ч.
	7	Ø10AI L = 380	2	0,23	0,46	Б.Ч.
	8	Ø8AI L = 500	4	0,20	0,80	Б.Ч.
	9	Ø32AIII L = 3590	8	22,7	I8I,6	Б.Ч.
	I0	ХМ2	9	0,55	4,95	
				Итого:	283,6	

Продолжение спецификации см. лист 3

Инв. № подл. | Подпись и дата | Взам. инв. №

ФОРМАТ А4

Марка пространственного каркаса	Поз.	Марка арматурного изделия	Кол.	Масса, кг		Обозначение документа
				I шт.	Всего	
КП57	I	С2	II	2,9	3I,9	В. 2-I4
	2	С9	4	0,7	2,8	В. 2-I4
	3	МН3	I	32,8	32,8	В. 2-I4
	4	МН8	I	II,9	II,9	В. 2-I4
	5	Ø36AIII L = 720	4	5,75	23,0	Б.Ч.
	6	Ø10AI L = 380	2	0,23	0,46	Б.Ч.
	7	Ø8AI L = 500	4	0,20	0,80	Б.Ч.
	8	Ø36AIII L = 3590	8	28,7	229,6	Б.Ч.
	9	ХМ3	9	0,88	7,92	В. 2-I4
				Итого:	341,2	

Инв. № подл. | Подпись и дата | Взам. инв. №

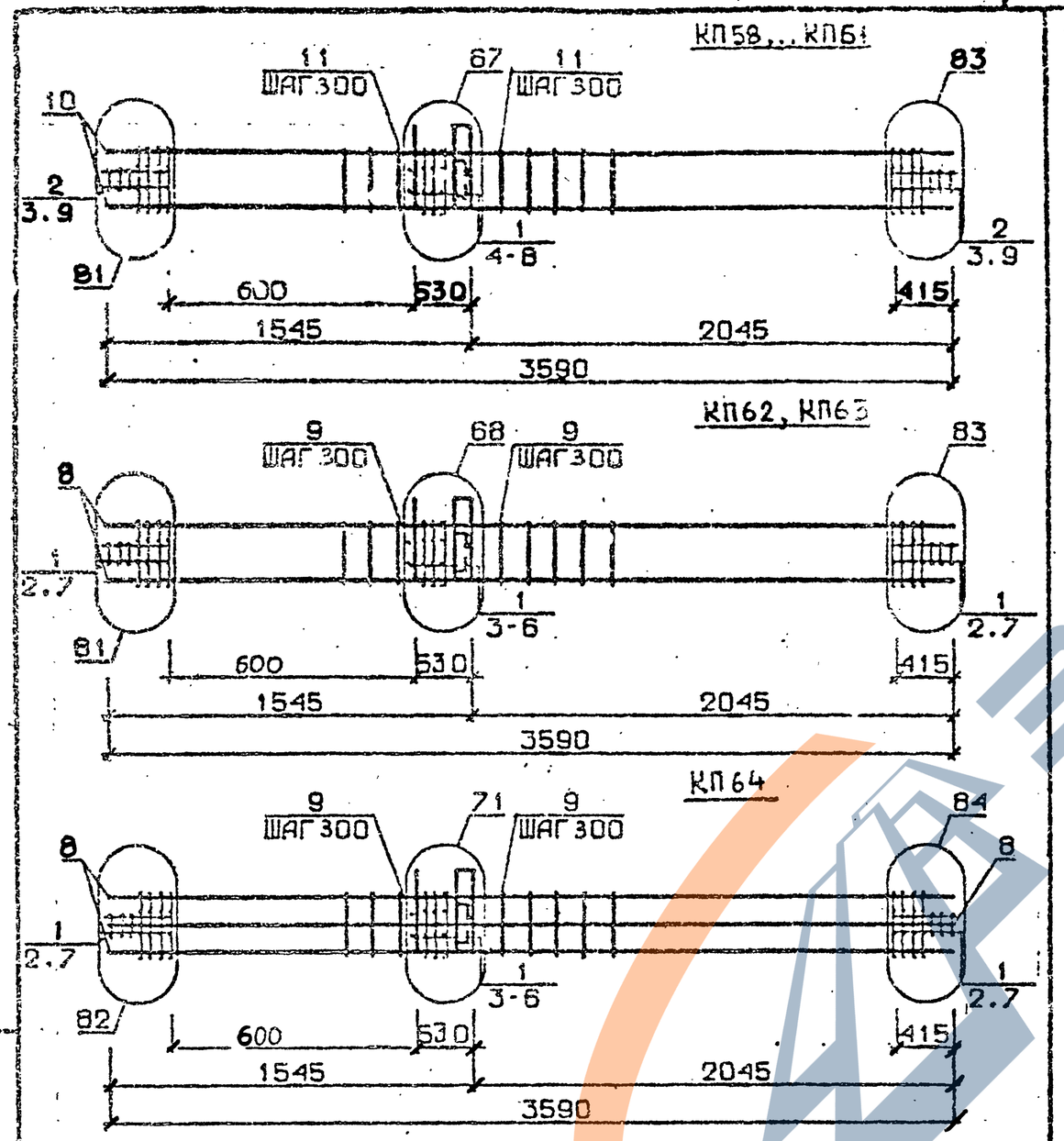

Арматура класса AI и АШ по ГОСТ 5781-82*
Детали см. I.020.I-2с/89 В.2-I3
Спецификацию см. лист 2

РАЗРАБ.	МАИСУРАДЗЕ		
ПРОВЕР.	БАРБАКАДЗЕ		
ГИП	БУСКИВАДЗЕ		
Н. КОНТР	БУСКИВАДЗЕ		

1.020.1-2с/89 2-4 КIII

КАРКАС ПРОСТРАНСТВЕННЫЙ КП58...КП64

Стадия	Лист	Листов
Р	1	3

ТбилЗНИИЭП

Марка пространственного каркаса	Поз.	Марка арматурного изделия		Кол.	Масса, кг I шт.	Масса, кг Всего	Обозначение документа
КП58	I	CI		5	I,8	9,0	В. 2-I4
	2	C2		6	2,9	I7,4	В. 2-I4
	3	C9		4	0,7	2,8	В. 2-I4
	4	MH4		I	34,8	34,8	В. 2-I4
	5	MH7		I	9,7	9,7	В. 2-I4
	6	Ø32АШ	L = 720	2	4,54	9,08	Б.Ч.
	7	ØI0AI	L = 380	2	0,23	0,46	Б.Ч.
	8	ØI2AI	L = I30	4	0,II	0,44	Б.Ч.
	9	Ø8AI	L = 500	4	0,20	0,80	Б.Ч.
	I0	Ø20АШ	L = 3590	4	8,85	35,4	Б.Ч.
	II	XMI		9	0,55	4,95	В. 2-I4
					Итого:	125,0	
КП59	I	CI		5	I,8	9,0	В. 2-I4
	2	C2		6	2,9	I7,4	В. 2-I4
	3	C9		4	0,7	2,8	В. 2-I4
	4	MH4		I	34,8	34,8	В. 2-I4
	5	MH7		I	9,7	9,7	В. 2-I4
	6	Ø32АШ	L = 720	2	4,54	9,08	Б.Ч.
	7	ØI0AI	L = 380	2	0,23	0,46	Б.Ч.
	8	ØI2AI	L = I30	4	0,II	0,47	Б.Ч.
	9	Ø8AI	L = 500	4	0,20	0,80	Б.Ч.
	I0	Ø25АШ	L = 3590	4	I3,8	55,2	Б.Ч.
	II	XMI		9	0,55	4,95	В. 2-I4
					Итого:	144,7	
КП60	I	CI		5	I,8	9,0	В. 2-I4
	2	C2		6	2,9	I7,4	В. 2-I4
	3	C9		4	0,7	2,8	В. 2-I4
	4	MH4		I	34,8	34,8	В. 2-I4
	5	MH7		I	9,7	9,7	В. 2-I4
	6	Ø32АШ	L = 720	2	4,54	9,08	Б.Ч.
	7	ØI0AI	L = 380	2	0,23	0,46	Б.Ч.
	8	ØI2AI	L = I30	4	0,II	0,44	Б.Ч.
	9	Ø8AI	L = 500	4	0,20	0,80	Б.Ч.
	I0	Ø28АШ	L = 3590	4	I7,4	69,6	Б.Ч.
	II	XM2		9	0,55	4,95	В. 2-I4
					Итого:	158,9	

Продолжение спецификации см. лист 3

1.020.1-2с/89 2-4 КIII

Лист 2

Инв. № подл. | Подпись и дата | Взам. инв. №

Инв. № подл. | Подпись и дата | Взам. инв. №

I.020.I-2с/89 В. 2-4 ч.2

ЗАВОД ЖБИ

Марка пространственного каркаса	Поз.	Марка арматурного изделия	Кол.	Масса, кг I шт.	Масса, кг Всего	Обозначение документа
КП6I	I	CI	5	I,8	9,0	В. 2-I4
	2	C2	6	2,9	I7,4	В. 2-I4
	3	C9	4	0,7	2,8	В. 2-I4
	4	MH4	I	34,8	34,8	В. 2-I4
	5	MH7	I	9,7	9,7	В. 2-I4
	6	Ø32AШ L = 720	2	4,54	9,08	Б.Ч.
	7	ØI0AI L = 380	2	0,23	0,46	Б.Ч.
	8	ØI2AI L = I30	4	0,II	0,44	Б.Ч.
	9	Ø8AI L = 500	4	0,20	0,80	Б.Ч.
	I0	Ø32AШ L = 3590	4	22,7	90,8	Б.Ч.
	II	XM3	9	0,55	4,95	В. 2-I4
				Итого:	180,2	
КП62	I	C2	II	2,9	3I,9	В. 2-I4
	2	C9	4	0,7	2,8	В. 2-I4
	3	MH4	I	34,8	34,8	В. 2-I4
	4	MH8	I	II,9	II,9	В. 2-I4
	5	Ø36AШ L = 720	2	5,75	II,5	Б.Ч
	6	ØI0AI L = 380	2	0,23	0,46	Б.Ч.
	7	Ø8AI L = 500	4	0,20	0,80	Б.Ч.
	8	Ø36AШ L = 3590	4	28,7	II4,8	Б.Ч.
	9	XM3	9	0,88	7,92	В. 2-I4
				Итого:	216,3	
КП63	I	C2	II	2,9	3I,9	В. 2-I4
	2	C9	4	0,7	2,8	В. 2-I4
	3	MH4	I	34,8	34,8	В. 2-I4
	4	MH8	I	II,9	II,9	В. 2-I4
	5	Ø36AШ L = 720	2	5,75	II,5	Б.Ч.
	6	ØI0AI L = 380	2	0,23	0,46	Б.Ч.
	7	Ø8AI L = 500	4	0,20	0,80	Б.Ч.
	8	Ø40AШ L = 3590	4	35,4	I4I,6	Б.Ч.
	9	XM3	9	0,88	7,92	В. 2-I4
				Итого:	243,3	
КП64	I	C2	II	2,9	3I,9	В. 2-I4
	2	C9	4	0,7	2,8	В. 2-I4
	3	MH4	I	34,8	34,8	В. 2-I4
	4	MH9	I	I7,3	I7,3	В. 2-I4
	5	Ø32AШ L = 720	2	4,54	9,08	Б.Ч.
	6	ØI0AI L = 380	2	0,23	0,46	Б.Ч.
	7	Ø8AI L = 500	4	0,20	0,40	Б.Ч.
	8	Ø32AШ L = 3590	8	22,7	I8I,6	Б.Ч.
	9	XM2	9	0,55	4,95	В. 2-I4
				Итого:	283,2	

I.020.I-2c/89 2-4 КН1 | Лист 3

Инв. № подл. | Подпись и дат. | Взам. инв. №

Формат А4

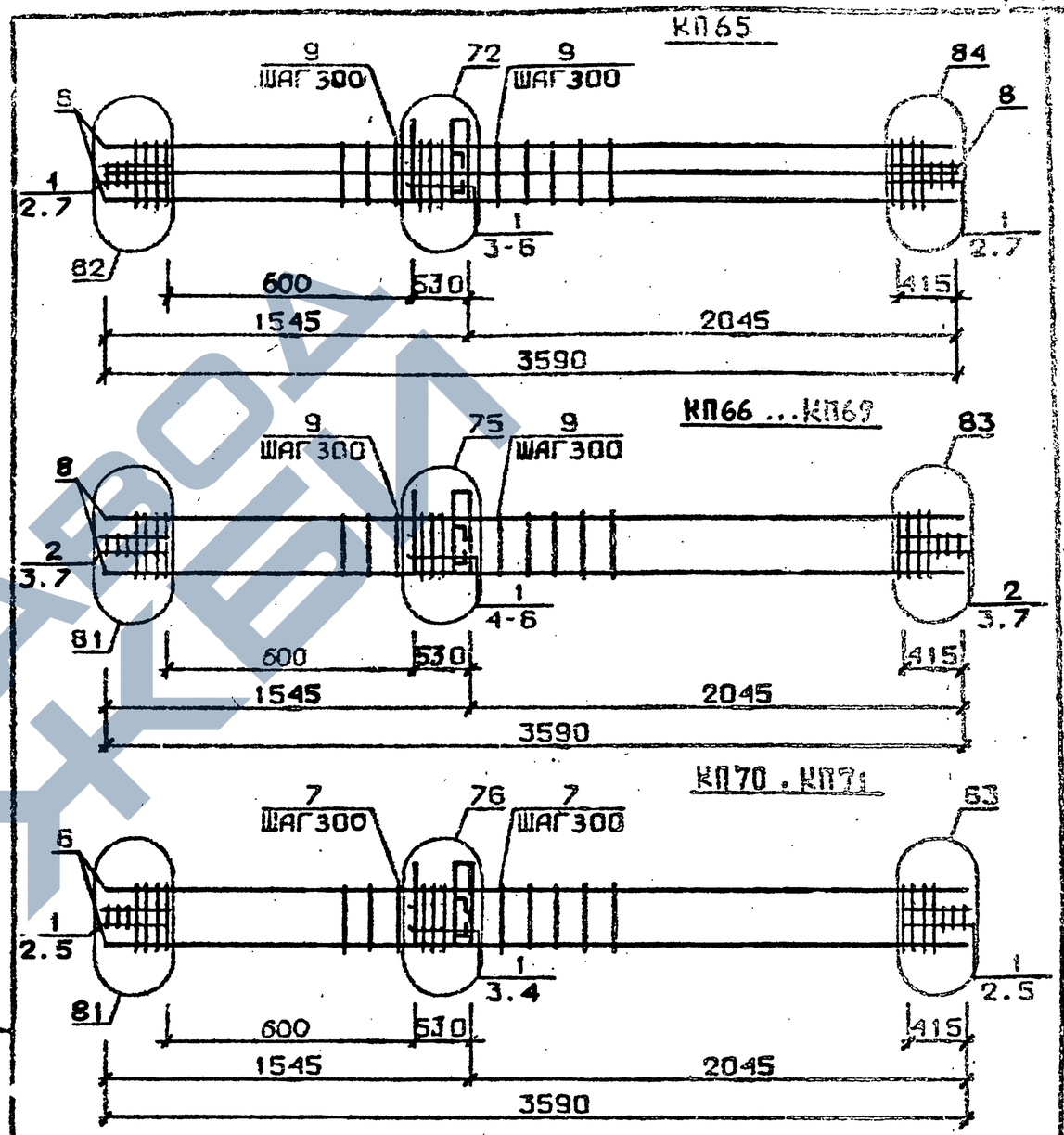

Арматура класса AI и AШ по ГОСТ 578I-8[illegible]

Детали см. I.020.I-2c/89 В.2-I3

Спецификацию см. лист 2

РАЗРАБ	МАНСУРАДЗЕ	
ПРОВЕР	БАРБАКАДЗЕ	
ГИП	БУСКИВАДЗЕ	
Н.КОНТР	БУСКИВАДЗЕ	

I.020.I-2c/89 2-4 КН2

КАРКАС ПРОСТРАНСТВЕННЫЙ КП65... КП71

Стадия	Лист	Листов
Р	1	3

ТбилЗНИИЭП

Изм. | Кол. | Подпись и дата | Взам. инв. №

Формат А4

Марка пространственного каркаса	Поз.	Марка арматурного изделия	Кол.	Масса, кг		Обозначение документа
				1 шт.	Всего	
КП65	1	С2	II	2,9	3I,9	В. 2-I4
	2	С9	4	0,7	2,8	В. 2-I4
	3	МН4	I	34,8	34,8	В. 2-I4
	4	МН10	I	20,8	20,8	В. 2-I4
	5	Ø36АШ L = 720	2	5,75	II,5	Б.Ч.
	6	Ø10АI L = 380	2	0,23	0,46	Б.Ч.
	7	Ø8АI L = 500	4	0,20	0,80	Б.Ч.
	8	Ø36АШ L = 3590	8	28,7	229,6	Б.Ч.
	9	ХМ3	9	0,88	7,92	В. 2-I4
				Итого:	340,5	
КП66	1	С1	5	I,8	9,0	В. 2-I4
	2	С2	6	2,9	I7,4	В. 2-I4
	3	С9	4	0,7	2,8	В. 2-I4
	4	МН5	I	27,6	27,6	В. 2-I4
	5	МН7	2	9,7	I9,4	В. 2-I4
	6	ØI2АI L = I30	4	0,II	0,44	Б.Ч.
	7	Ø8АI L = 500	4	0,20	0,80	Б.Ч.
	8	Ø20АШ L = 3590	4	8,85	35,4	Б.Ч.
	9	ХМI	9	0,55	4,95	В. 2-I4
				Итого:	118,1	
КП67	1	С1	5	I,8	9,8	В. 2-I4
	2	С2	6	2,9	I7,4	В. 2-I4
	3	С9	4	0,7	2,8	В. 2-I4
	4	МН5	I	27,6	27,6	В. 2-I4
	5	МН7	2	9,7	I9,4	В. 2-I4
	6	ØI2АI L = I30	4	0,II	0,44	Б.Ч.
	7	Ø8АI L = 500	4	0,20	0,80	Б.Ч.
	8	Ø25АШ L = 3590	4	I3,8	55,2	Б.Ч.
	9	ХМI	9	0,55	4,95	В. 2-I4
				Итого:	137,7	
КП68	1	С1	5	I,8	9,0	В. 2-I4
	2	С2	6	2,9	I7,4	В. 2-I4
	3	С9	4	0,7	2,8	В. 2-I4
	4	МН5	I	27,6	27,6	В. 2-I4
	5	МН7	2	9,7	I9,4	В. 2-I4
	6	ØI2АI L = I30	4	0,II	0,44	Б.Ч.
	7	Ø8АI L = 500	4	0,20	0,80	Б.Ч.
	8	Ø28АШ L = 3590	4	I7,4	69,6	Б.Ч.
	9	ХМ2	9	0,55	4,95	В. 2-I4
				Итого:	152,1	

Продолжение спецификации см. лист 3

Формат А4

Марка пространственного каркаса	Поз.	Марка арматурного изделия	Кол.	Масса, кг		Обозначение документа
				1 шт.	Всего	
КП69	1	С1	5	I,8	9,0	В. 2-I4
	2	С2	6	2,9	I7,4	В. 2-I4
	3	С9	4	0,7	2,8	В. 2-I4
	4	МН5	I	27,6	27,6	В. 2-I4
	5	МН7	2	9,7	I9,4	В. 2-I4
	6	ØI2АI L = I30	4	0,II	0,44	Б.Ч.
	7	Ø8АI L = 500	4	0,20	0,40	Б.Ч.
	8	Ø32АШ L = 3590	4	22,7	90,8	Б.Ч.
	9	ХМ2	9	0,55	4,95	В. 2-I4
				Итого:	173,4	
КП70	1	С2	II	2,9	3I,9	В. 2-I4
	2	С9	4	0,7	2,8	В. 2-I4
	3	МН5	I	27,6	27,6	В. 2-I4
	4	МН8	2	II,9	23,8	В. 2-I4
	5	Ø8АI L = 500	4	0,20	0,80	Б.Ч.
	6	Ø36АШ L = 3590	4	28,7	II4,8	Б.Ч.
	7	ХМ3	9	0,88	7,92	В. 2-I4
				Итого:	209,4	
КП71	1	С2	II	2,9	3I,9	В. 2-I4
	2	С9	4	0,7	2,8	В. 2-I4
	3	МН5	I	27,6	27,6	В. 2-I4
	4	МН8	2	II,9	23,8	В. 2-I4
	5	Ø8АI L = 500	4	0,20	0,80	Б.Ч.
	6	Ø40АШ L = 3590	4	35,4	I4I,6	Б.Ч.
	7	ХМ3	9	0,88	7,92	В. 2-I4
				Итого:	236,4	

Формат А4

I.020.I-2с/89 Вып. 2-4 К112
Инв. № подл. | Подпись и дата | Взам. инв. №
Инв. № подл. | Подпись и дата | Взам. инв. №
ЗАВОД КВМ

КП72

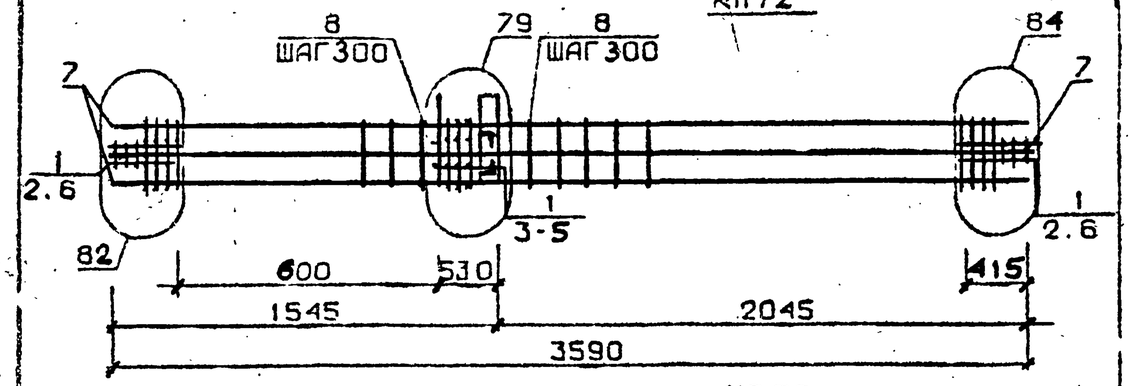

КП73

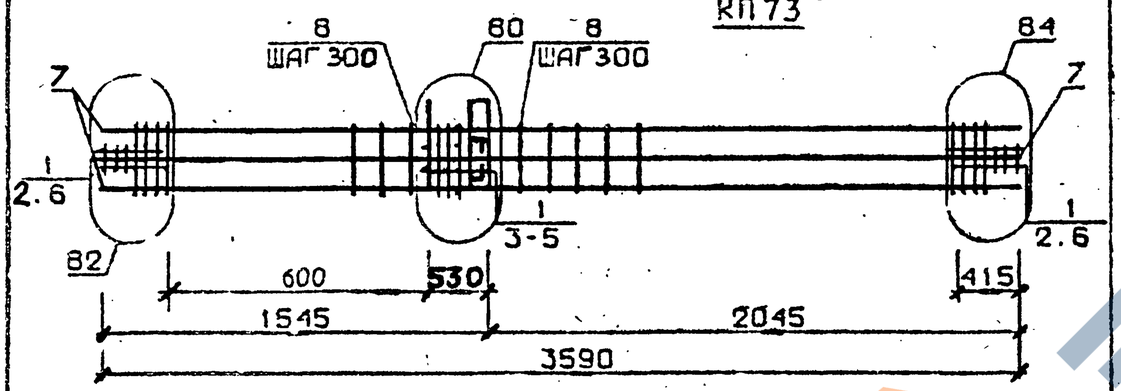

КП66н ... КП69н

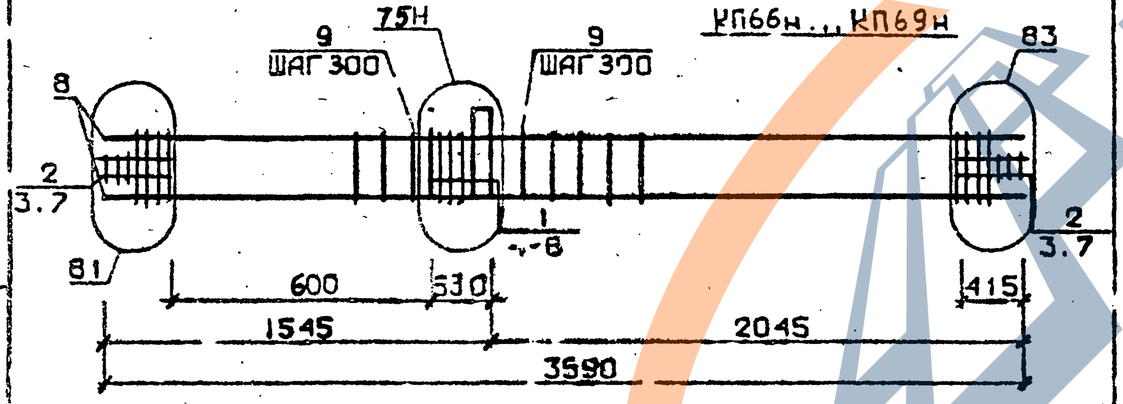

Арматура класса AI и AШ по ГОСТ 5781-82*
Детали см. I.020.I-2с/89 В.2-I3
Спецификацию см. лист 2

Разраб.	Мансурадзе		
Провер.	Гарбакадзе		
Нач.	Бускирадзе		
Н. контр.	Бускирадзе		

I.020.I-2с/89 2-4 К113

Каркас пространственный КП72, КП73 КП66н ... КП69н

Стадия	Лист	Листов
Р	1	3

ТбилЗНИИЭП

Формат А4

Марка пространственного каркаса	Поз.	Марка арматурного изделия	Кол.	Масса, кг I шт.	Масса, кг Всего	Конструктивные элементы
КП72	I	С2	II	2,9	3I,9	В. 2-I4
	2	С9	4	0,7	2,8	В. 2-I4
	3	МН5	I	27,6	27,6	В. 2-I4
	4	МН8	I	II,9	II,9	В. 2-I4
	5	МН9	I	I7.3	I7,3	В. 2-I4
	6	Ø8AI I = 500	4	0,20	0,80	Б.Ч.
	7	Ø32AШ I = 3590	8	22,7	I8I,6	Б.Ч.
	8	ХМ2	9	0,55	4,95	В. 2-I4
		Итого:			278,8	
КП73	I	С2	II	2,9	3I,9	В. 2-I4
	2	С9	4	0,7	2,8	В. 2-I4
	3	МН5	I	27,6	27,6	В. 2-I4
	4	МН8	I	II,9	II,9	В. 2-I4
	5	МН10	I	20,8	20,8	В. 2-I4
	6	Ø8AI I = 500	4	0,20	0,80	Б.Ч.
	7	Ø36AШ I = 3590	8	28,7	229,6	Б.Ч.
	8	ХМ3	9	0,88	7,92	В. 2-I4
		Итого:			333,4	
КП66н	I	С1	5	I,8	9,0	В. 2-I4
	2	С2	6	2,9	I7,4	В. 2-I4
	3	С9	4	0,7	2,8	В. 2-I4
	4	МН5н	I	27,6	27,6	В. 2-I4
	5	МН7	2	9,7	I9,4	В. 2-I4
	6	Ø12AI I = I30	4	0,II	0,44	Б.Ч.
	7	Ø8AI I = 500	4	0,20	0,80	Б.Ч.
	8	Ø20AШ I = 3590	4	8,85	35,4	Б.Ч.
	9	ХМI	9	0,55	4,95	В. 2-I4
		И ого:			I48,I	

Продолжение спецификации см. лист 3

I.020.I-2с/89 2-4 К113 Лист 2

Инв. № подл. | Подпись и дата | Взам. инв. № | Инв. № дубл. | Подпись и дата

I.020.I-2с/89 В. 2-4 ч.2

Марка арматурного изделия	Поз.	Марка арматурного изделия		Кол.	Масса, кг		Обозначение документа
					1 шт.	Всего	
КП67н	1	СI		5	I,8	9,0	В. 2-I4
	2	С2		6	2,9	I7,4	В. 2-I4
	3	С9		4	0,7	2,8	В. 2-I4
	4	МН5н		I	27,6	27,6	В. 2-I4
	5	МН7		2	9,7	I9,4	В. 2-I4
	6	Ø I2AI	L = I30	4	0,II	0,44	Б.Ч.
	7	Ø8AI	L = 500	4	0,20	0,80	Б.Ч.
	8	Ø25AШ	L = 3590	4	I3,8	55,2	Б.Ч.
	9	ХМI		9	0,55	4,95	В. 2-I4
					Итого:	137,7	
КП68н	I	СI		5	I,8	9,0	В. 2-I4
	2	С2		6	2,9	I7,4	В. 2-I4
	3	С9		4	0,7	2,8	В. 2-I4
	4	МН5н		I	27,6	27,6	В. 2-I4
	5	МН7		2	9,7	I9,4	В. 2-I4
	6	Ø I2AI	L = I30	4	0,II	0,44	Б.Ч.
	7	Ø8AI	L = 500	4	0,20	0,80	Б.Ч.
	8	Ø28AШ	L = 3590	4	I7,4	69,6	Б.Ч.
	9	ХМ2		9	0,55	4,95	В. 2-I4
					Итого:	152,1	
КП69н	I	СI		5	I,8	9,0	В. 2-I4
	2	С2		6	2,9	I7,4	В. 2-I4
	3	С9		4	0,7	2,8	В. 2-I4
	4	МН5н		I	27,6	27,6	В. 2-I4
	5	МН7		2	9,7	I9,4	В. 2-I4
	6	Ø I2AI	L = I30	4	0,II	0,44	Б.Ч.
	7	Ø8AI	L = 500	4	0,20	0,80	Б.Ч.
	8	Ø32AШ	L = 3590	4	22,7	90,8	Б.Ч.
	9	ХМ2		9	0,55	4,95	В. 2-I4
					Итого:	173,4	

Инв.№ подл. | Подпись и дата | Взам.инв.№

КП70н, КП7Iн

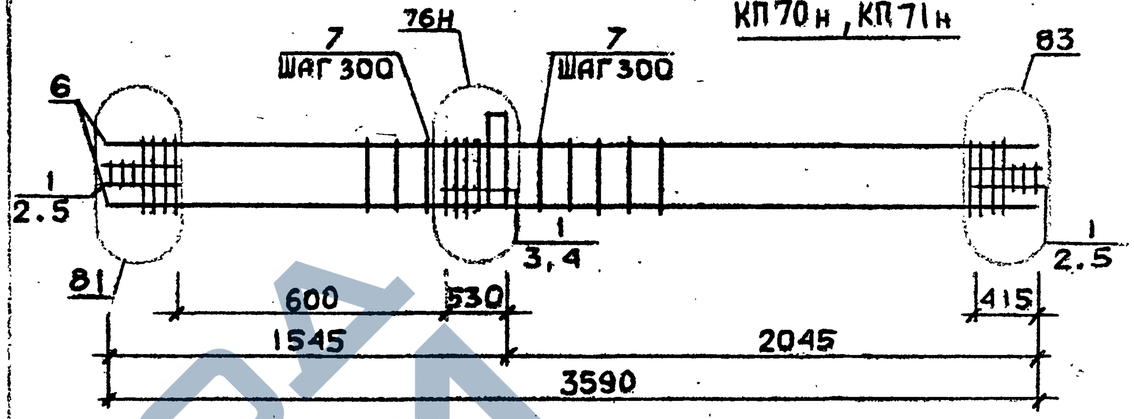

КП72н

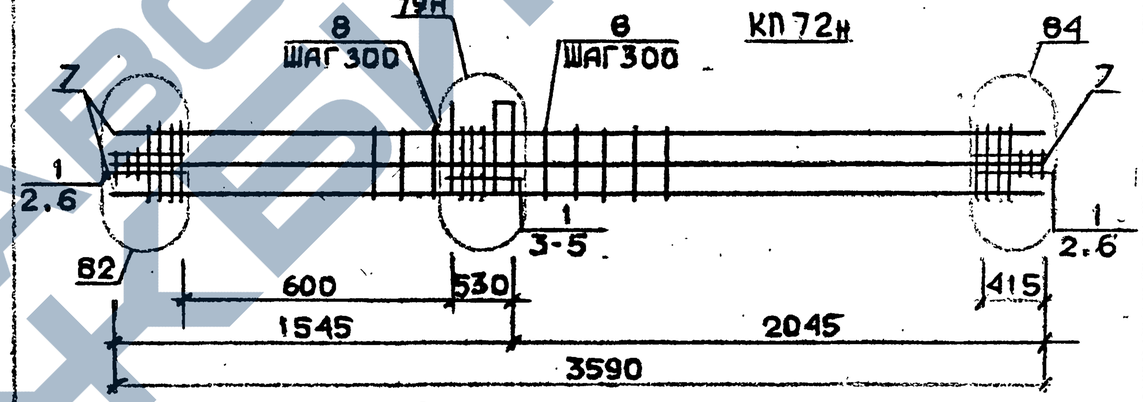

КП73н

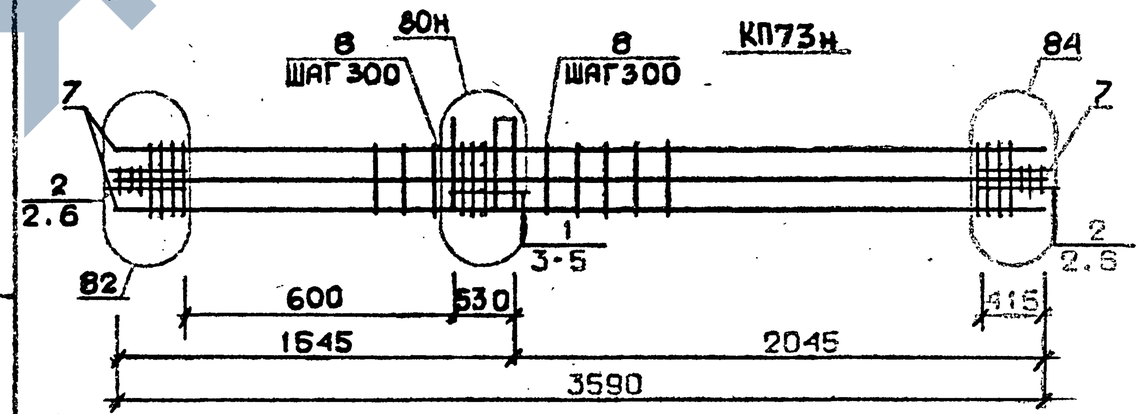

Арматура класса AI и AШ по ГОСТ 5781-82*
Детали см. I.020.I-2с/89 В.2-I3
Спецификацию см. лист 2

Изм. Кол. уч. | Лист | № док. | Подпись | Дата

РАЗРАБ	МАИСУРАДЗЕ		
ПРОВЕР	БАРБАКАДЗЕ		
ГИП	БЖСНИДЗЕ		
Н.КОНТР.	БУСКИВАДЗЕ		

I.020.I-2с/89 2-4 КП4

Каркас пространственный КП70н...КП73н

Стадия	Лист	Листов
Р	I	3

ТбилЗНИИЭП

Марка пространственного каркаса	Поз.	Марка арматурного изделия	Кол.	Масса, кг		Обозначение документа
				I шт.	Всего	
КП70н	I	С2	II	2,9	3I,9	В. 2-I4
	2	С9	4	0,7	2,8	В. 2-I4
	3	МН5н	I	27,6	27,6	В. 2-I4
	4	МН8	2	II,9	23,8	В. 2-I4
	5	Ø8AI L = 500	4	0,20	0,80	Б.Ч.
	6	Ø36AIII L = 3590	4	28,7	II4,6	Б.Ч.
	7	ХМ3	9	0,88	7,92	В. 2-I4
				Итого:	209,4	
КП7Iн	I	С2	II	2,9	3I,9	В. 2-I4
	2	С9	4	0,7	2,8	В. 2-I4
	3	МН5н	I	27,6	27,6	В. 2-I4
	4	МН8	2	II,9	23,8	В. 2-I4
	5	Ø8AI L = 500	4	0,20	0,80	Б.Ч.
	6	Ø40AIII L = 3590	4	35,4	I4I,6	Б.Ч.
	7	ХМ3	9	0,88	7,92	В. 2-I4
				Итого:	236,4	
КП72н	I	С2	II	2,9	3I,9	В. 2-I4
	2	С9	4	0,7	2,8	В. 2-I4
	3	МН5н	I	27,6	27,6	В. 2-I4
	4	МН8	I	II,9	II,9	В. 2-I4
	5	МН9	I	I7,3	I7,3	В. 2-I4
	6	Ø8AI L = 500	4	0,20	0,80	Б.Ч.
	7	Ø32AIII L = 3590	8	22,7	I8I,6	Б.Ч.
	8	ХМ2	9	0,55	4,95	В. 2-I4
				Итого:	278,8	

Продолжение спецификации см.лист 3

Марка пространственного каркаса	Поз.	Марка арматурного изделия	Кол.	Масса, кг		Обозначение документа
				I шт.	Всего	
КП73н	I	С2	II	2,9	3I,9	В. 2-I4
	2	С9	4	0,7	2,8	В. 2-I4
	3	МН5н	I	27,6	27,6	В. 2-I4
	4	МН8	I	II,9	II,9	В. 2-I4
	5	МН10	I	20,3	20,3	В. 2-I4
	6	Ø8AI L = 500	4	0,20	0,80	Б.Ч.
	7	Ø36AI L = 3590	8	28,7	229,6	Б.Ч.
	8	ХМ3	9	0,88	7,92	В. 2-I4
				Итого:	333,4	

Инв. № подл. | Подпись и дата | Взам. инв. №

Инв. № подл. | Подпись и дата | Взам. инв. №

КП74 ... КП76

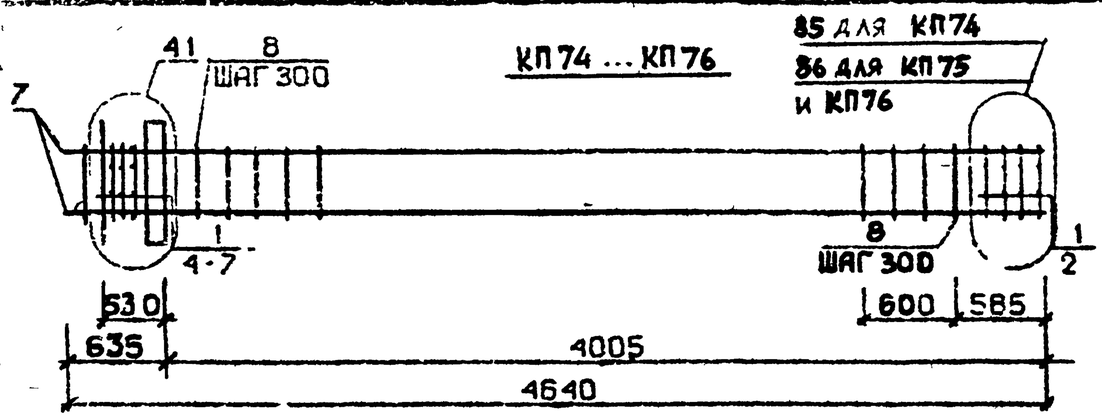

КП77

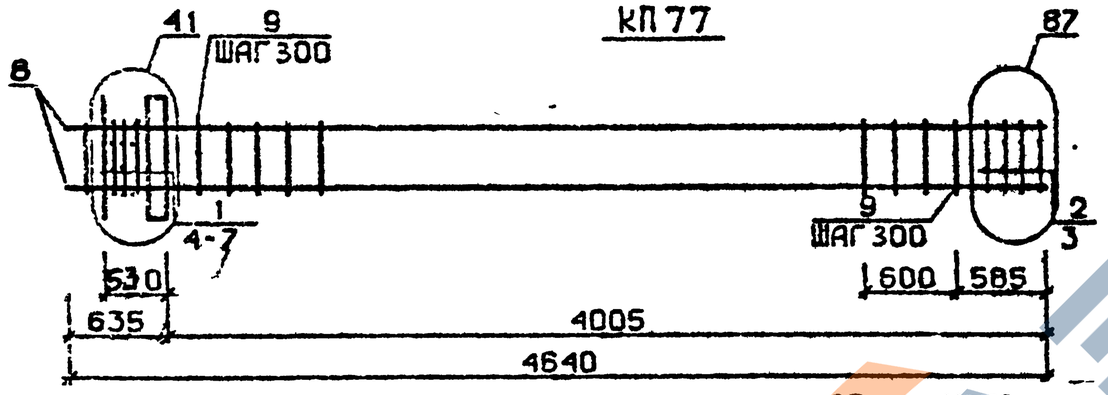

КП78 ... КП80

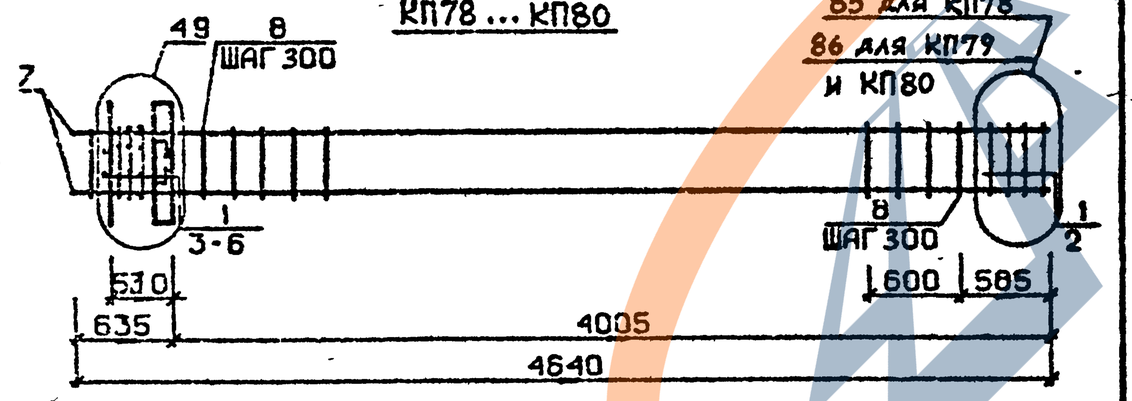

Арматура класса AI и AШ по ГОСТ 5781-82*
Детали см. I.020.I-2с/89 В.2-I3
Спецификацию см. лист 2

Разраб.	Гавшавадзе		1.020.1-2с/89 2-4 К115
Провер.	Барбасадзе		
ГИП	Буссивадзе		
Н. контр.	Буссивадзе		КАРКАС ПРОСТРАНСТВЕННЫЙ КП74 ... КП80

Стадия	Лист	Листов
Р	1	3

ТбилЗНИИЭП

Марка пространственного каркаса	Поз.	Марка арматурного изделия	Кол.	Масса, кг I шт.	Масса, кг Всего	Обозначение документа
КП74	I	CI	7	I,8	I2,6	В. 2-I4
	2	C4	2	2,2	4,4	В. 2-I4
	3	МНI	I	25,6	25,6	В. 2-I4
	4	Ø28AШ L = 720	2	3,48	6,96	Б.Ч.
	5	ØIOAI L = 380	2	0,23	0,46	Б.Ч.
	6	ØI2AI L = I30	4	0,II	0,44	Б.Ч.
	7	Ø20AШ L = 4640	4	II,4	45,6	Б.Ч.
	8	ХМI	I3	0,55	7,I5	В. 2-I4
				Итого:	I03,6	
КП75	I	CI	7	I,8	I2,6	В. 2-I4
	2	C5	2	3,I	6,2	В. 2-I4
	3	МНI	I	25,6	25,6	В. 2-I4
	4	Ø28AШ L = 720	2	3,48	6,96	Б.Ч.
	5	ØIOAI L = 380	2	0,23	0,46	Б.Ч.
	6	ØI2AI L = I30	4	0,II	0,44	Б.Ч.
	7	Ø25AШ L = 4640	4	I7,9	7I,6	Б.Ч.
	8	ХМI	I3	0,55	7,I5	В. 2-I4
				Итого:	I3I,3	
КП76	I	CI	7	I,8	I2,6	В. 2-I4
	2	C5	2	3,I	6,2	В. 2-I4
	3	МНI	I	25,6	25,6	В. 2-I4
	4	Ø28AШ L = 720	2	3,48	6,96	Б.Ч.
	5	ØIOAI L = 380	2	0,23	0,46	Б.Ч.
	6	ØI2AI L = I30	4	0,II	0,44	Б.Ч.
	7	Ø28AШ L = 4640	4	22,4	89,6	Б.Ч.
	8	ХМ2	I3	0,55	7,I5	В. 2-I4
				Итого:	I49,6	
КП77	I	CI	5	I,8	9,0	В. 2-I4
	2	C2	2	2,9	5,8	В. 2-I4
	3	C6	2	3,7	7,4	В. 2-I4
	4	МНI	I	25,6	25,6	В. 2-I4
	5	Ø28AШ L = 720	2	3,48	6,96	Б.Ч.
	6	ØIOAI L = 380	2	0,23	0,46	Б.Ч.
	7	ØI2AI L = I30	4	0,II	0,44	Б.Ч.
	8	Ø32AШ L = 4640	4	29,3	II7,2	Б.Ч.
	9	ХМ2	I3	0,55	7,I5	В. 2-I4
				Итого:	I80,3	

Продолжение спецификации см. лист 3

1.020.1-2с/89	2-4 К115	Лист 2

Инв. № подл. | Подпись и дата | Взам. инв. №

Инв. № подл. | Подпись и дата | Взам. инв. №

Формат А4

Марка пространственного каркаса	Поз.	Марка арматурного изделия	Кол.	Масса, кг I шт.	Масса, кг Всего	Обозначение документа
КП78	I	СI	6	I,8	I0,8	В. 2-I4
	2	С4	2	2,2	4,4	В. 2-I4
	3	МН2	I	40,0	40,0	В. 2-I4
	4	Ø28АШ L = 720	4	3,48	I3,92	Б.ч.
	5	ØI0AI L = 380	4	0,23	0,92	Б.ч.
	6	ØI2AI L = I30	4	0,II	0,44	Б.ч.
	7	Ø20АШ L = 4640	4	II,4	45,6	Б.ч.
	8	ХМI	I3	0,55	7,I5	В. 2-I4
				Итого:	I23,7	
КП79	I	СI	6	I,8	I0,8	В. 2-I4
	2	С5	2	3,I	6,2	В. 2-I4
	3	МН2	I	40,0	40,0	В. 2-I4
	4	Ø28АШ L = 720	4	3,48	I3,92	Б.ч.
	5	ØI0AI L = 380	4	0,23	0,92	Б.ч.
	6	ØI2AI L = I30	4	0,II	0,44	Б.ч.
	7	Ø25АШ L = 4640	4	I7,9	7I,6	Б.ч.
	8	ХМI	I3	0,55	7,I5	В. 2-I4
				Итого:	I5I,3	
КП80	I	СI	6	I,8	I0,8	В. 2-I4
	2	С5	2	3,I	6,2	В. 2-I4
	3	МН2	I	40,0	40,0	В. 2-I4
	4	Ø28АШ L = 720	II	3,48	I3,92	Б.ч.
	5	ØI0AI L = 380	4	0,23	0,92	Б.ч.
	6	ØI2AI L = I30	4	0,II	0,44	Б.ч.
	7	Ø28АШ L = 4640	4	22,4	89,6	Б.ч.
	8	ХМ2	I3	0,55	7,I5	В. 2-I4
				итого	I69,6	

Взам. инв. № | Подпись и дата | Инв. № подл.

I.020.I-2с/89 2-4 КП5 | Лист 3

Формат А4

30

КП81

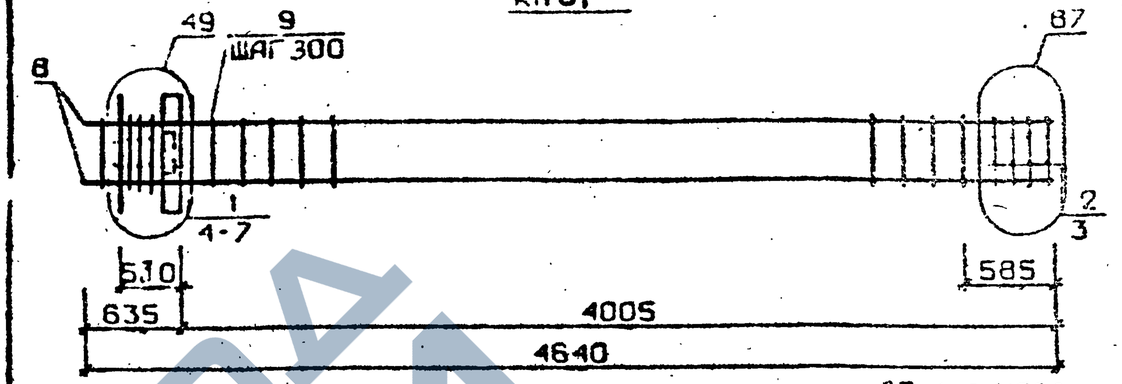

КП82...КП84

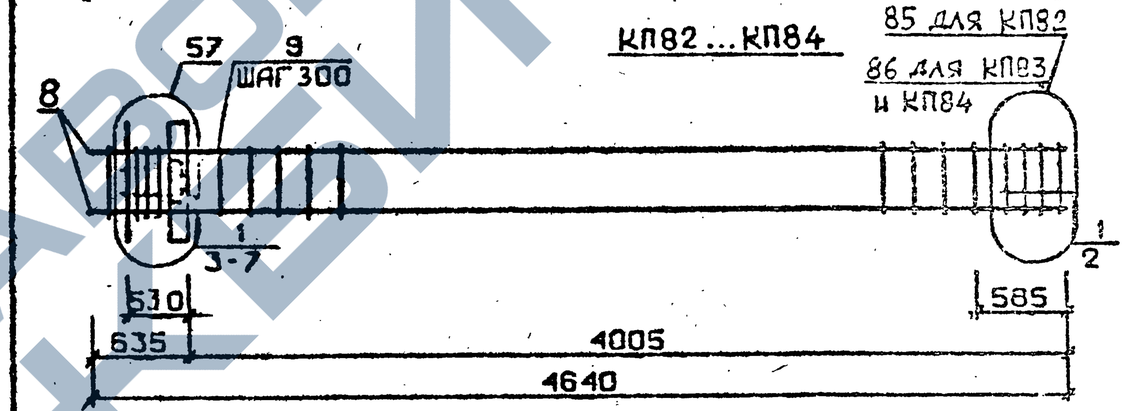

КП85

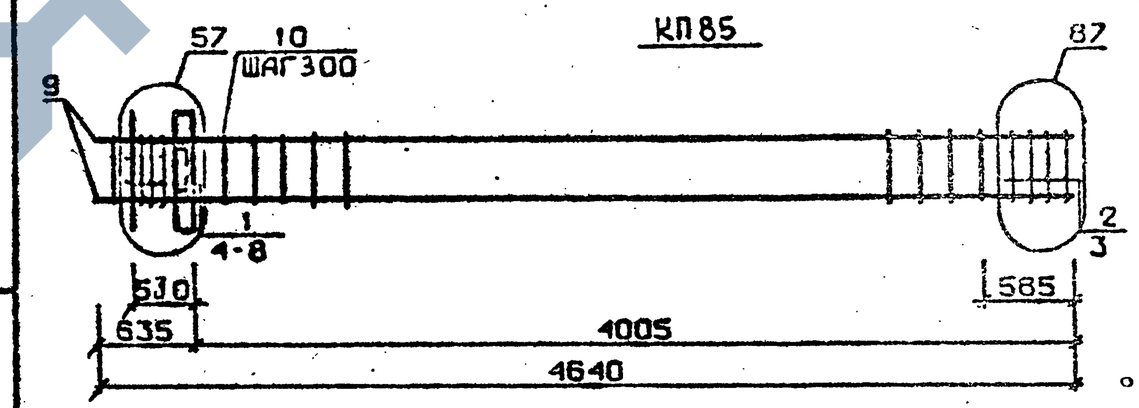

Арматура класса AI и АШ по ГОСТ 5781-82*
Детали см. I.020.I-2с/89 В.2-I3
Спецификацию см. лист 2

Инв. № подл. | Подпись и дата | Взам. инв. №

Разраб.	Тавшавадзе		
Провер.	Барбакадзе		
ГИП	Бусивадзе		
Н.контр.	Бусивадзе		

I.020.I-2с/89 2-4 КП6

КАРКАС ПРОСТРАНСТВЕННЫЙ КП81...КП85

Стадия	Лист	Листов
Р	I	3

ТбилЗНИИЭП

Формат А4

Марка пространственного каркаса	Поз.	Марка арматурного изделия	Кол.	Масса, кг		Обозначение документа
				I шт.	Всего	
КП81	I	CI	4	I,8	7,2	В. 2-I4
	2	C2	2	2,9	5,8	В. 2-I4
	3	C6	2	3,7	7,4	В. 2-I4
	4	МН2	I	40,0	40,0	В. 2-I4
	5	Ø28AIII I = 720	4	3,48	I3,92	Б.Ч.
	6	ØIOAI I = 380	4	0,23	0,92	Б.Ч.
	7	ØI2AI I = I30	4	0,II	0,44	Б.Ч.
	8	Ø32AIII I = 4640	4	29,3	II7,2	Б.Ч.
	9	ХМ2	I3	0,55	7,I5	В. 2-I4
				Итого:	200,3	
КП82	I	CI	6	I,8	I0,8	В. 2-I4
	2	C4	2	2,2	4,4	В. 2-I4
	3	МН3	I	32,8	32,8	В. 2-I4
	4	МН6	I	8,3	8,3	В. 2-I4
	5	Ø28AIII I = 720	2	3,48	6,96	Б.Ч.
	6	ØIOAI I = 380	2	0,23	0,46	Б.Ч.
	7	ØI2AI I = I30	4	0,II	0,44	Б.Ч.
	8	Ø20AIII I = 4640	4	II,4	45,6	Б.Ч.
	9	ХМI	I3	0,55	7,I5	В. 2-I4
				Итого:	II7,3	
КП83	I	CI	6	I,8	I0,8	В. 2-I4
	2	C5	2	3,I	6,2	В. 2-I4
	3	МН3	I	32,8	32,8	В. 2-I4
	4	МН6	I	8,3	8,3	В. 2-I4
	5	Ø28AIII I = 720	2	3,48	6,96	Б.Ч.
	6	ØIOAI I = 380	2	0,23	0,46	Б.Ч.
	7	ØI2AI I = I30	4	0,II	0,44	Б.Ч.
	8	Ø25AIII I = 4640	4	I7,9	7I,6	Б.Ч.
	9	ХМI	I3	0,55	7,I5	В. 2-I4
				Итого:	I44,9	

Продолжение спецификации см.лист

Инв. № подл. | Подпись и дата | Взам. инв. №

Марка пространственного каркаса	Поз.	Марка арматурного изделия	Кол.	Масса, кг		Обозначение документа
				I шт.	Всего	
КП84	I	CI	6	I,8	I0,8	В. 2-I4
	2	C5	2	3,I	6,2	В. 2-I4
	3	МН3	I	32,8	32,8	В. 2-I4
	4	МН6	I	8,3	8,3	В. 2-I4
	5	Ø28AIII I = 720	2	3,48	6,96	Б.Ч.
	6	ØIOAI I = 380	2	0,23	0,46	Б.Ч.
	7	ØI2AI I = I30	4	0,II	0,44	Б.Ч.
	8	Ø28AIII I = 4640	4	22,4	89,6	Б.Ч.
	9	ХМ2	I3	0,55	7,I5	В. 2-I4
				Итого:	I63,2	
КП85	I	CI	4	I,8	7,2	В. 2-I4
	2	C2	2	2,9	5,8	В. 2-I4
	3	C6	2	3,7	7,4	В. 2-I4
	4	МН3	I	32,8	32,8	В. 2-I4
	5	МН6	I	8,3	8,3	В. 2-I4
	6	Ø28AIII I = 720	2	3,48	6,96	Б.Ч.
	7	ØIOAI I = 380	2	0,23	0,46	Б.Ч.
	8	ØI2AI I = I30	4	0,II	0,44	Б.Ч.
	9	Ø32AIII I = 4640	4	29,3	II7,2	Б.Ч.
	I0	ХМ2	I3	0,55	7,I5	В. 2-I4
				Итого:	I93,8	

Инв. № подл. | Подпись и дата | Взам. инв. №

Формат А4

I.020.I-2с/89 В. 2-4 4.2

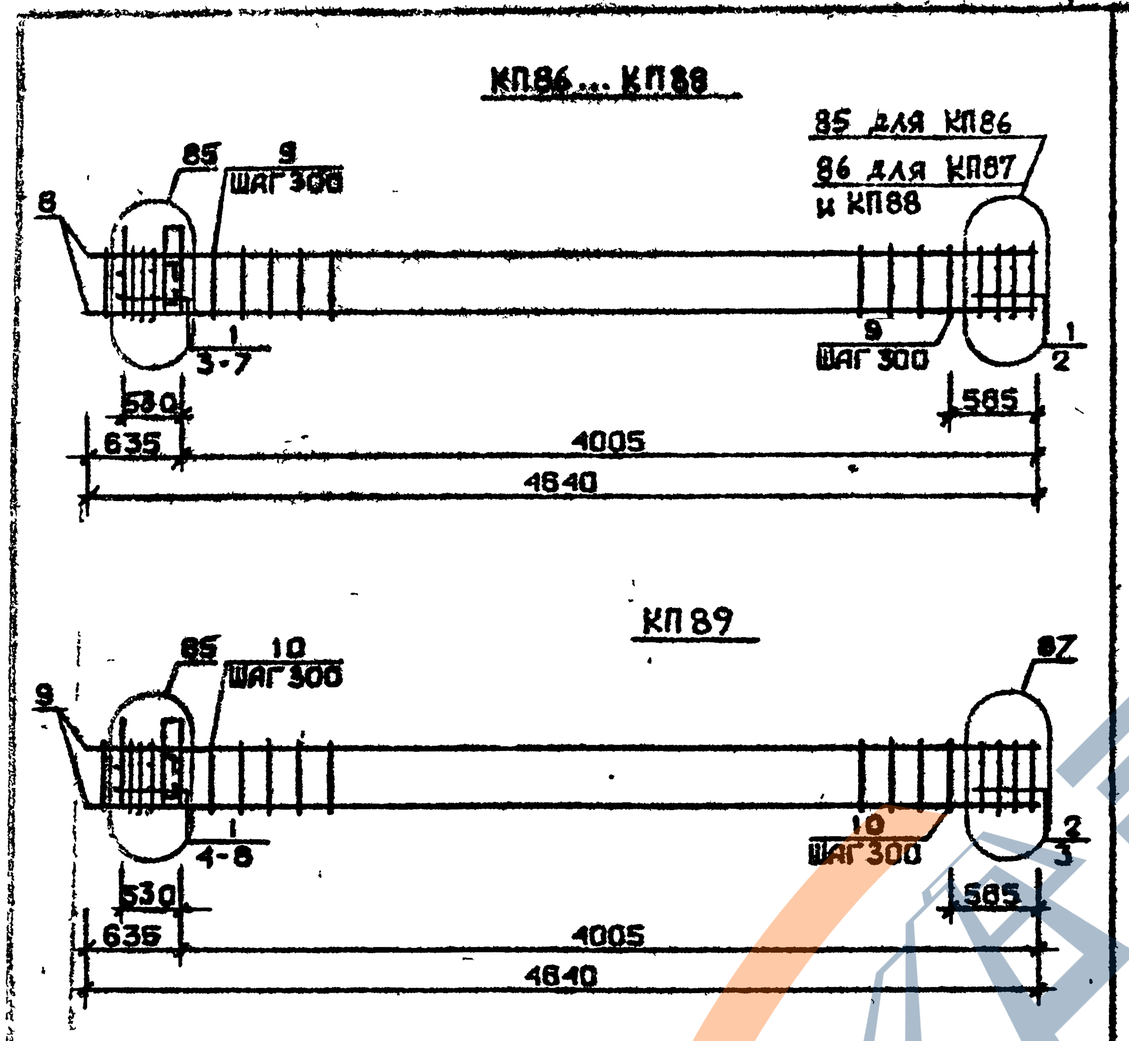

Арматура класса AI и AШ по ГОСТ 5781-82*
Детали см. I.020.I-2с/89 В.2-I3
Спецификацию см. лист 2

РАЗРАБ.	ТАВЫАВЛАДЗЕ		
ПРОВЕР.	БАРБАКАДЗЕ		
ГИП	БУСКИВАДЗЕ		
Н. КОНТР.	БУСКИВАДЗЕ		

I.020.I-2с/89 2-4 К117

КАРКАС ПРОСТРАНСТВЕННЫЙ КП86... КП89

Стадия	Лист	Листов
Р	1	3

ТбилЗНИИЭП

ФОРМАТ А4

Марка пространственного каркаса	Поз.	Марка арматурного изделия	Кол.	Масса, кг I шт.	Масса, кг Всего	Обозначение документа
КП86	I	CI	6	I,8	I0,8	В. 2-I4
	2	C4	2	2,2	4,4	В. 2-I4
	3	MH4	I	34,8	34,8	В. 2-I4
	4	MH6	I	8,3	8,3	В. 2-I4
	5	Ø28AШ L = 720	2	3,48	6,96	Б.Ч.
	6	ØI0AI L = 380	2	0,23	0,46	Б.Ч.
	7	ØI2AI L = I30	4	0,II	0,44	Б.Ч.
	8	Ø20AШ L = 4640	4	II,4	45,6	Б.Ч.
	9	XMI	13	0,55	7,15	В. 2-I4
				Итого:	119,3	
КП87	I	CI	6	I,8	I0,8	В. 2-I4
	2	C5	2	3,I	6,2	В. 2-I4
	3	MH4	I	34,8	34,8	В. 2-I4
	4	MH6	I	8,3	8,3	В. 2-I4
	5	Ø28AШ L = 720	2	3,48	6,96	Б.Ч.
	6	ØI0AI L = 380	2	0,23	0,46	Б.Ч.
	7	ØI2AI L = I30	4	0,II	0,44	Б.Ч.
	8	Ø25AШ L = 4640	4	I7,9	7I,6	Б.Ч.
	9	XMI	13	0,55	7,15	В. 2-I4
				Итого:	146,8	
КП88	I	CI	6	I,8	I0,8	В. 2-I4
	2	C5	2	3,I	6,2	В. 2-I4
	3	MH4	I	34,8	34,8	В. 2-I4
	4	MH6	I	8,3	8,3	В. 2-I4
	5	Ø28AШ L = 720	2	3,48	6,96	Б.Ч.
	6	ØI0AI L = 380	2	0,23	0,46	Б.Ч.
	7	ØI2AI L = I30	4	0,II	0,44	Б.Ч.
	8	Ø28AШ L = 4640	4	22,4	89,6	Б.Ч.
	9	XM2	13	0,55	7,15	В. 2-I4
				Итого:	165,2	

Продолжение спецификации см. лист 3

I.020.I-2с/89 2-4 К117 Лист 2

ФОРМАТ А4

Марка	Поз.	Марка арматурного изделия	Кол.	Масса, кг		Обозначение документа
				1 шт.	Всего	
	I	CI	4	1,8	7,2	В. 2-I4
	2	C2	2	2,9	5,8	В. 2-I4
	3	C6	2	3,7	7,4	В. 2-I4
	4	МН4	I	34,8	34,8	В. 2-I4
	5	МН6	I	8,3	8,3	В. 2-I4
КП89	6	Ø28AШ L = 720	2	3 48	6 96	Б.Ч.
	7	ØIOAI L = 380	2	0,23	0.46	Б.Ч.
	8	Ø12AI L = I30	4	0,II	0 44	Б.Ч.
	9	Ø32AI L = 4640	4	29,3	II7,2	Б.Ч.
	I0	ХМ2	I3	0,55	7,15	В. 2-I4
				Итого:	195,8	

КП90 ... КП92

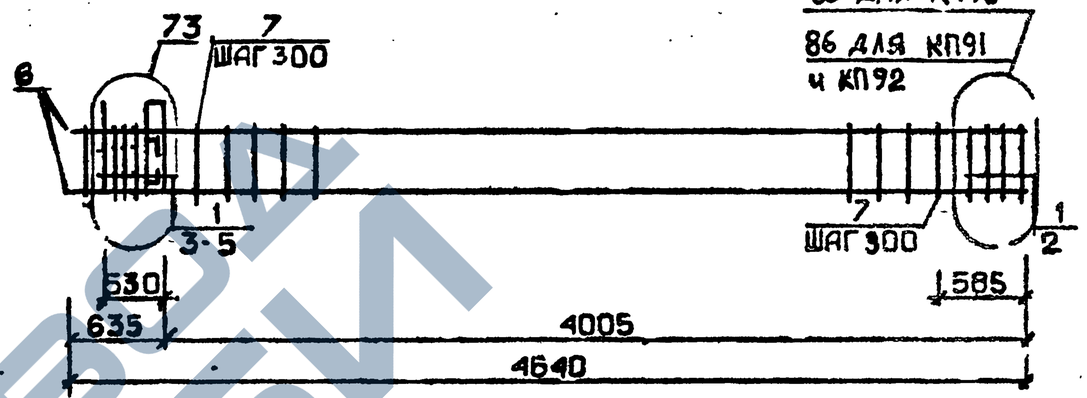

КП90н ... КП92н

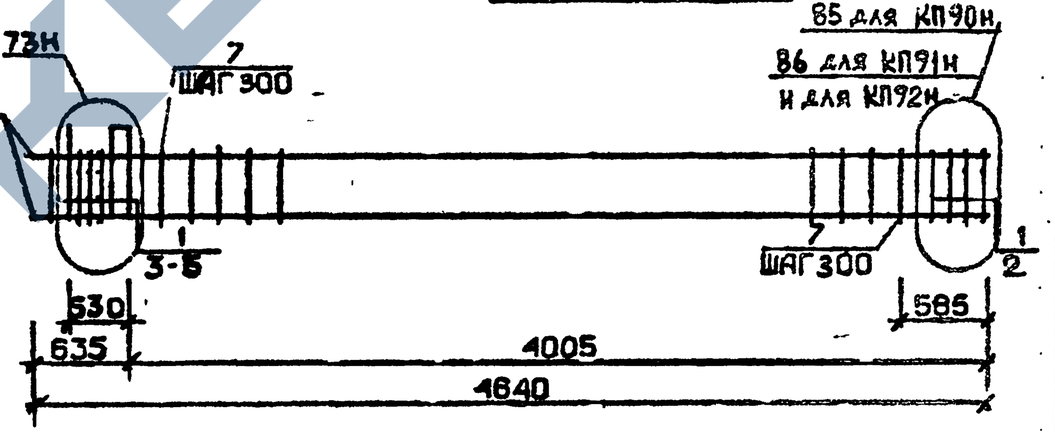

Арматура класса AI и AШ по ГОСТ 5781-82*
Детали см. I.020.I-2с/89 В.2-I3
Спецификацию см. лист 2

Разраб.	Тавшавадзе		
Провер.	Гардабадзе		
ГИП	Буквавадзе		
Н. контр.	Буквавадзе		

I.020.I-2с/89 2-4 К118

Каркас пространственный КП90...КП92 КП90н...КП92н

Стадия	Лист	Листов
Р	1	3

ТбилЗНИИЭП

I.020.I-2с/89 2-4 К117

Лист 3

Инв. № подл. | Подпись и дата | Взам. инв. №

Т.020.I-2с.89 Вып. 2-4 Ч.2

Марка пространственного каркаса	Поз.	Марка арматурного изделия	Кол.	Масса, кг		Обозначение документа
				I шт.	Всего	
КП90	I	CI	6	I,8	I0,8	В. 2-I4
	2	C4	2	2,2	4,4	В. 2-I4
	3	МН5	I	27,6	27,6	В. 2-I4
	4	МН6	2	8,3	I6,6	В. 2-I4
	5	Ø I2AI L = I30	4	0,II	0,44	Б.Ч.
	6	Ø20AIII L = 4640	4	II,4	45,6	Б.Ч.
	7	ХМI	I3	0,55	7,I5	В. 2-I4
				Итого:	II2,9	
КП9I	I	CI	6	I,8	I0,8	В. 2-I4
	2	C5	2	3,I	6,2	В. 2-I4
	3	МН5	I	27,6	27,6	В. 2-I4
	4	МН6	2	8,3	I6,6	В. 2-I4
	5	Ø I2AI L = I30	4	0,II	0,44	Б.Ч.
	6	Ø25AIII L = 4640	4	I7,9	7I,6	Б.Ч.
	7	ХМI	I3	0,55	7,I5	В. 2-I4
				Итого:	I40,5	
КП92	I	CI	6	I,8	I0,8	В. 2-I4
	2	C5	2	3,I	6,2	В. 2-I4
	3	МН6	I	27,6	27,6	В. 2-I4
	4	МН6	2	8,3	I6,6	В. 2-I4
	5	Ø I2AI L = I30	4	0,II	0,44	Б.Ч.
	6	Ø28AIII L = 4640	4	22,4	89,6	Б Ч.
	7	ХМ2	I3	0,55	7,I5	В. 2-I4
				Итого:	I58,8	
КП90н	I	CI	6	I,8	I0,8	В. 2-I4
	2	C4	2	2,2	4,4	В. 2-I4
	3	МН5н	I	27,6	27,6	В. 2-I4
	4	МН6	2	8,3	I6,6	В. 2-I4
	5	Ø I2AI L = I30	4	0,II	0,44	Б.Ч.
	6	Ø20AIII L = 4640	4	II,4	45,6	Б.Ч.
	7	ХМI	I3	0,55	7,I5	В. 2-I4
				Итого:	II2,9	

Продолжение спецификации см.лист 3

Марка пространственного каркаса	Поз.	Марка арматурного изделия	Кол.	Масса, кг		Обозначение документа
				I шт.	Всего	
КП9Iн	I	CI	6	I,8	I0,8	В. 2-I4
	2	C5	2	3,I	6,2	В. 2-I4
	3	МН5н	I	27,6	27,6	В. 2-I4
	4	МН6	2	8,3	I6,6	В. 2-I4
	5	Ø I2AI L = I30	4	0,II	0,44	Б.Ч.
	6	Ø25AIII L = 4640	4	I7,9	7I,6	Б.Ч.
	7	ХМI	I3	0,55	7,I5	В. 2-I4
				Итого:	I40,5	
КП92н	I	CI	6	I,8	I0,8	В. 2-I4
	2	C5	2	3,I	6,2	В. 2-I4
	3	МН5н	I	27,6	27,6	В. 2-I4
	4	МН6	2	8,3	I6,6	В. 2-I4
	5	Ø I2AI L = I30	4	0,II	0,44	Б.Ч.
	6	Ø28AIII L = 4640	4	22,4	89,6	Б.Ч.
	7	ХМ2	I3	0,55	7,I5	В. 2-I4
				Итого:	I58,8	

Инв.№ подл. | Подпись и дата | Взам.инв.№

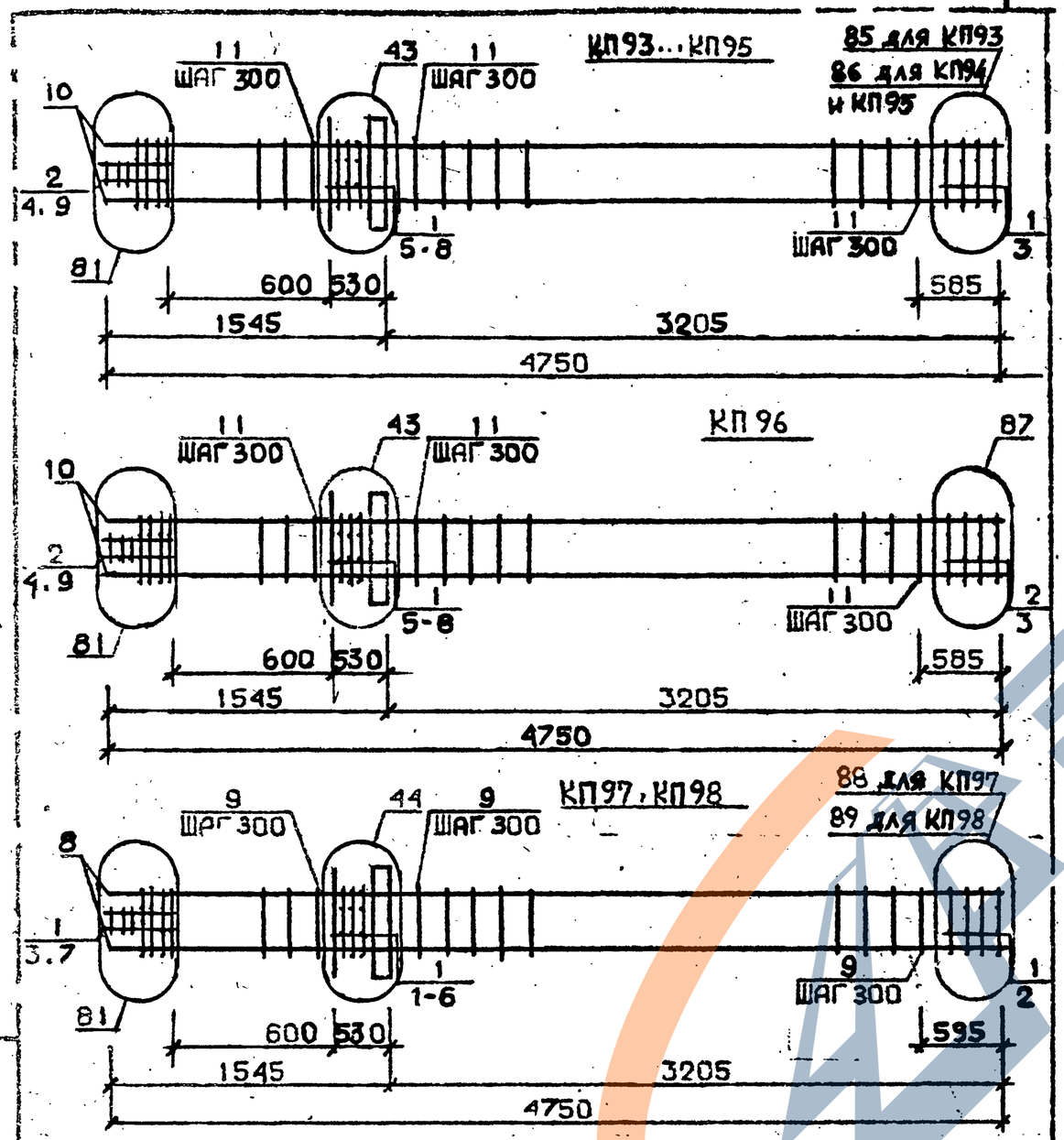

Арматура класса AI и AIII по ГОСТ 5781-82*
Детали см. I.020.I-2с/89 В.2-I3
Спецификацию см. лист 2

РАЗРАБ.	ЧАНКВЕТАДЗЕ	
ПРОВЕР.	БАКАКАДЗЕ	
ГИП	БУСКИВАДЗЕ	
Н. КОНТР.	БУСКИВАДЗЕ	

1.020.1-2с/89 2-4 К119

КАРКАС ПРОСТРАНСТВЕННЫЙ КП93...КП98

Стадия	Лист	Листов
Р	1	3

ТбилЗНИИЭП

Марка пространственного каркаса	Поз.	Марка арматурного изделия	Кол	Масса, кг I шт.	Масса, кг Всего	Обозначение документа
КП93	I	CI	7	I,8	I2,6	В. 2-I4
	2	C2	3	2,9	8,7	В. 2-I4
	3	C4	2	2,2	4,4	В. 2-I4
	4	C9	2	0,7	I,4	В. 2-I4
	5	MHI	I	25,6	25,6	В. 2-I4
	6	Ø32AIII L = 720	2	4,54	9,08	Б.Ч.
	7	ØI0AI L = 380	2	0,23	0,46	Б.Ч.
	8	ØI2AI L = I30	4	0,II	0,44	Б.Ч.
	9	Ø8AI L = 500	2	0,20	0,40	Б.Ч.
	I0	Ø20AIII L = 4750	4	II,7	46,8	Б.Ч.
	II	XMI	13	0,55	7,15	Р. 2-I4
				Итого:	117,2	
КП94	I	CI	7	I,8	I2,6	В. 2-I4
	2	C2	3	2,9	8,7	В. 2-I4
	3	C5	2	3,I	6,2	В. 2-I4
	4	C9	2	0,7	I,4	В. 2-I4
	5	MHI	I	25,6	25,6	В. 2-I4
	6	Ø32AIII L = 720	2	4,54	9,08	Б.Ч.
	7	ØI0AI L = 380	2	0,23	0,46	Б.Ч.
	8	ØI2AI L = I30	4	0,II	0,44	Б.Ч.
	9	Ø8AI L = 500	2	0,20	0,40	Б.Ч.
	I0	Ø25AIII L = 4750	4	I8,3	73,2	Б.Ч.
	II	XMI	13	0,55	7,15	В. 2-I4
				Итого:	145,5	
КП95	I	CI	7	I,8	I2,6	В. 2-I4
	2	C2	3	2,9	8,7	В. 2-I4
	3	C5	2	3,I	6,2	В. 2-I4
	4	C9	2	0,7	I,4	В. 2-I4
	5	MHI	I	25,6	25,6	В. 2-I4
	6	Ø32AIII L = 720	2	4,54	9,08	Б.Ч.
	7	ØI0AI L = 380	2	0,23	0,46	Б.Ч.
	8	ØI2AI L = I30	4	0,II	0,44	Б.Ч.
	9	Ø8AI L = 500	2	0,20	0,40	Б.Ч.
	I0	Ø28AIII L = 4750	4	23,0	92,0	Б.Ч.
	II	XM2	13	0,55	7,15	В. 2-I4
				Итого:	164,2	

Продолжение спецификации см. лист 3

1.020.1-2с/89 2-4 К119 Лист 2

ФОРМАТ 14

Марка пространственного каркаса	Поз.	Марка арматурного изделия	Кол.	Масса, кг I шт.	Масса, кг Всего	Обозначение документа
КП96	I	CI	5	I,8	9,0	В. 2-I4
	2	C2	5	2,9	I4,5	В. 2-I4
	3	C6	2	3,7	7,4	В. 2-I4
	4	C9	2	0,7	I,4	В. 2-I4
	5	MHI	I	25,6	25,6	В. 2-I4
	6	Ø32АШ L = 720	2	4,54	9,08	Б.Ч.
	7	ØIOAI L = 380	2	0,23	0,46	Б.Ч.
	8	ØI2AI L = I30	4	0,II	0,44	Б.Ч.
	9	Ø8AI L = 500	2	0,20	0,40	Б.Ч.
	IO	Ø32АШ L = 4750	4	30,0	I20,0	Б.Ч.
	II	XM2	13	0,55	7,15	В. 2-I4
				Итого:	195,5	
КП97	I	C2	IO	2,9	29,0	В. 2-I4
	2	C7	2	4,3	8,6	В. 2-I4
	3	C9	2	0,7	I,4	В. 2-I4
	4	MHI	I	25,6	25,6	В. 2-I4
	5	Ø36АШ L = 720	2	5,75	II,5	Б.Ч.
	6	ØIOAI L = 380	2	0,23	0,46	Б.Ч.
	7	Ø8AI L = 500	2	0,20	0,40	Б.Ч.
	8	Ø36АШ L = 4750	4	38,0	I52,0	Б.Ч.
	9	XM3	13	0,88	11,44	В. 2-I4
				Итого:	240,0	
КП98	I	C2	IO	2,9	29,0	В. 2-I4
	2	C8	2	5,0	IO,0	В. 2-I4
	3	C9	2	0,7	I,4	В. 2-I4
	4	MHI	I	25,6	25,6	В. 2-I4
	5	Ø36АШ L = 720	2	5,75	II,5	Б.Ч.
	6	ØIOAI L = 380	2	0,23	0,46	Б.Ч.
	7	Ø8AI L = 500	2	0,20	0,40	Б.Ч.
	8	Ø40АШ L = 4750	4	46,9	I87,6	Б.Ч.
	9	XM3	13	0,88	11,44	В. 2-I4
				Итого:	277,2	

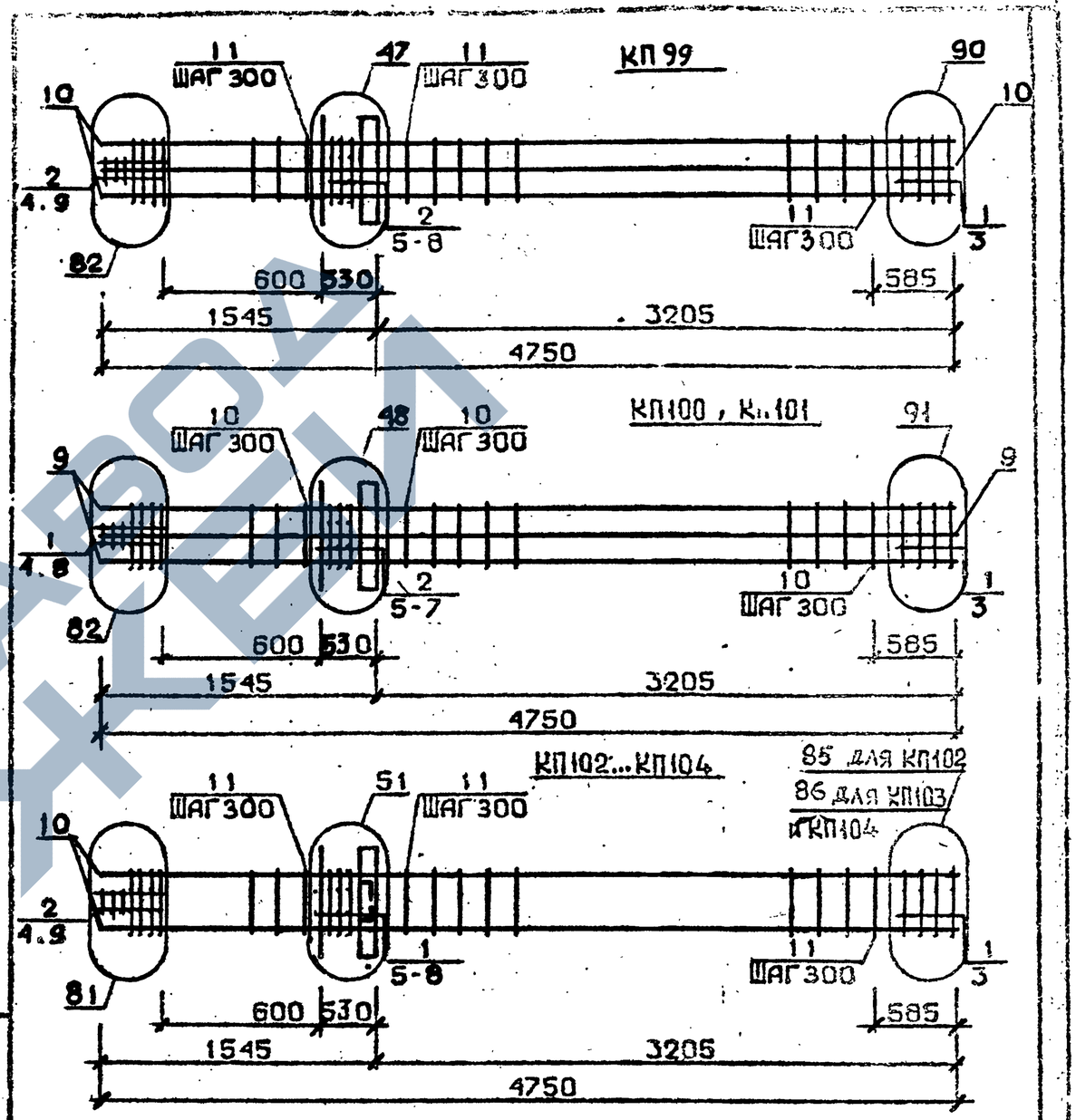

Арматура класса AI и АШ по ГОСТ 578I-82*
Детали см. I.020.I-2с/89 В.2-I3
Спецификацию см. лист 2

РАЗРАБ.	ЧАНКВЕТАДЗЕ	
ПРОВЕР.	БАРБАКАДЗЕ	
ГИП	БУСКИВАДЗЕ	
Н. КОНТР.	БУСКИВАДЗЕ	

1.020.1-2с/87 2-4 К120

КАРКАС ПРОСТРАНСТВЕННЫЙ КП99...КП104

Стадия	Лист	Листов
Р	1	3

ТбилЗНИИЭП

Формат А4

ФОРМАТ А4

Марка пространственного каркаса	Поз.	Марка арматурного изделия	Кол.	Масса, кг		Обозначение документа
				1 шт.	Всего	
КП99	I	CI	2	I,8	3,6	В. 2-I4
	2	C2	8	2,9	23,2	В. 2-I4
	3	C6	2	3,4	7,4	В. 2-I4
	4	C9	2	0,7	I,4	В. 2-I4
	5	МНI	I	25,6	25,6	В. 2-I4
	6	Ø28AIII L = 720	2	3,48	6,96	Б.Ч.
	7	Ø36AIII L = 720	2	5,75	II,5	Б.Ч.
	8	ØIOAI L = 380	2	0,23	0,46	Б.Ч.
	9	Ø8AI L = 500	2	0,20	0,40	Б.Ч.
	I0	Ø32AIII L = 4750	8	30,0	240,0	Б.Ч.
	II	ХМ2	13	0,55	7,15	В. 2-I4
				Итого:	327,5	
КПП00	I	C2	5	2,9	I4,5	В. 2-I4
	2	C3	5	4,2	2I,0	В. 2-I4
	3	C7	2	4,3	8,6	В. 2-I4
	4	C9	2	0,7	I,4	В. 2-I4
	5	МНI	I	25,6	25,6	В. 2-I4
	6	Ø36AIII L = 720	4	5,75	23,0	Б.Ч.
	7	ØIOAI L = 380	2	0,23	0,46	Б.Ч.
	8	Ø8AI L = 500	2	0,20	0,40	Б.Ч.
	9	Ø36AIII L = 4750	4	38,0	I52,0	Б.Ч.
	I0	ХМ3	13	0,88	II,44	В. 2-I4
				Итого:	440,0	
КПП0I	I	C2	5	2,9	I4,5	В. 2-I4
	2	C3	5	4,2	2I,0	В. 2-I4
	3	C8	2	5,0	I0,0	В. 2-I4
	4	C9	2	0,7	I,4	В. 2-I4
	5	МНI	I	25,6	25,6	В. 2-I4
	6	Ø36AIII L = 720	4	5,75	23,0	Б.Ч.
	7	ØIOAI L = 380	2	0,23	0,46	Б.Ч.
	8	Ø8AI L = 500	2	0,20	0,40	Б.Ч.
	9	Ø40AIII L = 4750	4	40,9	I63,6	Б.Ч.
	I0	ХМ3	13	0,88	II,44	В. 2-I4
				итого:	270,6	

Продолжение спецификации см. лист 3

Марка пространственного каркаса	Поз.	Марка арматурного изделия	Кол.	Масса, кг		Обозначение документа
				1 шт.	Всего	
КПП02	I	CI	7	I,8	I2,6	В. 2-I4
	2	C2	3	2,9	8,7	В. 2-I4
	3	C4	2	2,2	4,4	В. 2-I4
	4	C9	2	0,7	I,4	В. 2-I4
	5	МН2	I	40,0	40,0	В. 2-I4
	6	Ø32AIII L = 720	4	4,54	I8,I6	Б.Ч.
	7	ØIOAI L = 380	4	0,23	0,92	Б.Ч.
	8	ØI2AI L = I30	4	0,II	0,44	Б.Ч.
	9	Ø8AI L = 500	2	0,20	0,40	Б.Ч.
	I0	Ø20AIII L = 4750	4	II,7	46,8	Б.Ч.
	II	ХМI	13	0,55	7,15	В. 2-I4
				Итого:	141,2	
КПП03	I	CI	7	I,8	I2,6	В. 2-I4
	2	C2	3	2,9	8,7	В. 2-I4
	3	C5	2	3,I	6,2	В. 2-I4
	4	C9	2	0,7	I,4	В. 2-I4
	5	МН2	I	40,0	40,0	В. 2-I4
	6	Ø32AIII L = 720	4	4,54	I8,I6	Б.Ч.
	7	ØIOAI L = 380	4	0,23	0,92	Б.Ч.
	8	ØI2AI L = I30	4	0,II	0,44	Б.Ч.
	9	Ø8AI L = 500	2	0,20	0,40	Б.Ч.
	I0	Ø25AIII L = 4750	4	I8,3	73,2	Б.Ч.
	II	ХМI	13	0,55	7,15	В. 2-I4
				Итого:	169,4	
КПП04	I	CI	7	I,8	I2,6	В. 2-I4
	2	C2	3	2,9	8,7	В. 2-I4
	3	C5	2	3,I	6,2	В. 2-I4
	4	C9	2	0,7	I,4	В. 2-I4
	5	МН2	I	40,0	40,0	В. 2-I4
	6	Ø32AIII L = 720	4	4,54	I8,I6	Б.Ч.
	7	ØIOAI L = 380	4	0,23	0,92	Б.Ч.
	8	ØI2AI L = I30	4	0,II	0,44	Б.Ч.
	9	Ø8AI L = 500	2	0,20	0,40	Б.Ч.
	I0	Ø28AIII L = 4750	4	23,0	92,0	Б.Ч.
	II	ХМ2	13	0,55	7,15	В. 2-I4
				Итого:	188,4	

I.020.I-2о/89 В. 2-4 ч.2

Инв. № подл. | Подпись и дата | Взам. инв. №

Инв. № подл. | Подп. и дата | Взам. инв. №

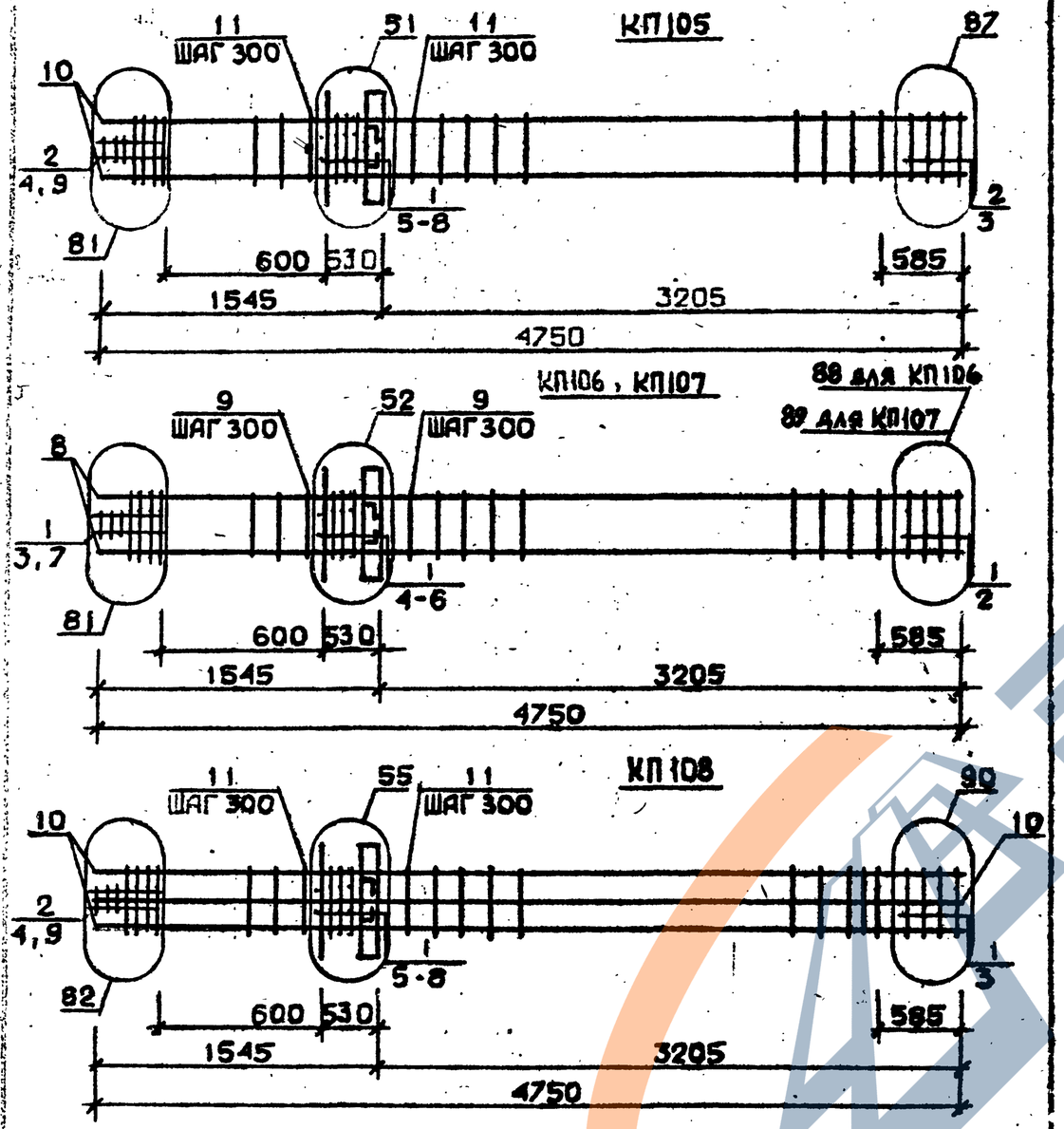

Арматура класса AI и AШ по ГОСТ 5781-82*

Детали см. I.020.I-2с/89 В.2-I3

Спецификацию см. лист 2

Разраб.	Чанкветадзе	1.020.1-2с/89 2-4 К121	
Провер.	Барбакадзе		
ГИП	Бесиашвили	Каркас пространственный КП105...КП108	Стадия Р; Лист; Листов 3; ТбилЗНИИЭП
Н. контр.	Бесиашвили		

Инв. № подл. | Подпись и дата | Взам. инв. №

Формат А4

Марка пространственного каркаса	Поз.	Марка арматурного изделия	Кол.	Масса, кг: 1 шт.	Масса, кг: Всего	Обозначение документа
КП105	I	CI	5	I,8	9,0	В. 2-I4
	2	C2	5	2,9	I4,5	В. 2-I4
	3	C6	2	3,7	7,4	В. 2-I4
	4	C9	2	0,7	I,4	В. 2-I4
	5	МН2	I	40,0	40,0	В. 2-I4
	6	Ø32AШ L = 720	4	4,54	I8,I6	Б.Ч.
	7	ØIOAI L = 380	4	0,23	0,92	Б.Ч.
	8	ØI2AI L = I30	4	0,II	0,44	Б.Ч.
	9	Ø8AI L = 500	2	0,20	0,40	Б.Ч.
	I0	Ø32AШ L = 4750	4	30,0	I20,0	Б.Ч.
	II	ХМ2	I3	0,55	7,I5	В. 2-I4
		Итого:			219,5	
КП106	I	C2	I0	2,9	29,0	В. 2-I4
	2	C7	2	4,3	8,6	В. 2-I4
	3	C9	2	0,7	I,4	В. 2-I4
	4	МН2	I	40,0	40,0	В. 2-I4
	5	Ø36AШ L = 720	4	5,75	23,0	Б.Ч.
	6	ØIOAI L = 380	4	0,23	0,92	Б.Ч
	7	Ø8AI L = 500	2	0,20	0,40	Б.Ч.
	8	Ø36AШ L = 4750	4	38,0	I52,0	Б.Ч.
	9	ХМ3	I3	0,88	II,44	В. 2-I4
		Итого:			266,8	
КП107	I	C2	I0	2,9	29,0	В. 2-I4
	2	C8	2	5,0	I0,0	В. 2-I4
	3	C9	2	0,7	I,4	В. 2-I4
	4	МН2	I	40,0	40,0	В. 2-I4
	5	Ø36AШ L = 720	4	5,75	23,0	Б.Ч.
	6	ØIOAШ L = 720	4	0,23	0,92	Б.Ч.
	7	Ø8AI L = 500	2	0,20	0,40	Б.Ч.
	8	Ø40AШ L = 4750	4	46,9	I87,6	Б.Ч.
	9	ХМ3	I3	0,88	II,44	В. 2-I4
		Итого:			303,7	

Продолжение спецификации см. лист 3

Формат А4

Формат А4

Марка пространственного каркаса	Поз.	Марка арматурного изделия	Кол.	Масса, кг		Обозначение документа
				1 шт.	Всего	
КП108	1	С1	7	1,8	12,6	В. 2-14
	2	С2	3	2,9	8,7	В. 2-14
	3	С6	2	3,1	6,2	В. 2-14
	4	С9	2	0,7	1,4	В. 2-14
	5	МН2	1	40,0	40,0	В. 2-14
	6	Ø28АШ L = 720	2	3 48	6,96	Б.Ч.
	7	Ø36АШ L = 720	4	5,75	23,0	Б.Ч.
	8	Ø10АI L = 380	4	0,23	0,92	Б.Ч.
	9	Ø8АI L = 500	2	0,20	0,40	Б.Ч.
	10	Ø32АI L = 4750	8	30,0	240,0	Б.Ч.
	11	ХМ2	13	0,55	7,15	В. 2-14
				Итого:	348,7	

Инв. № подл. | Подпись и дата | Взам. инв. №

I.020.I-2с/89 В. 2-4 ч 2

I.020.I-2с/89 2-4 К121 | Лист 3

Формат А4

КП109

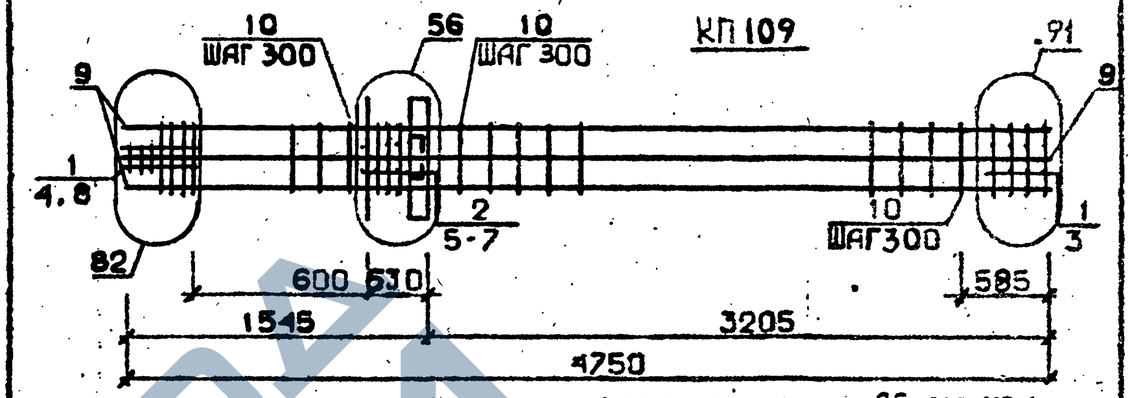

КП110...КП112

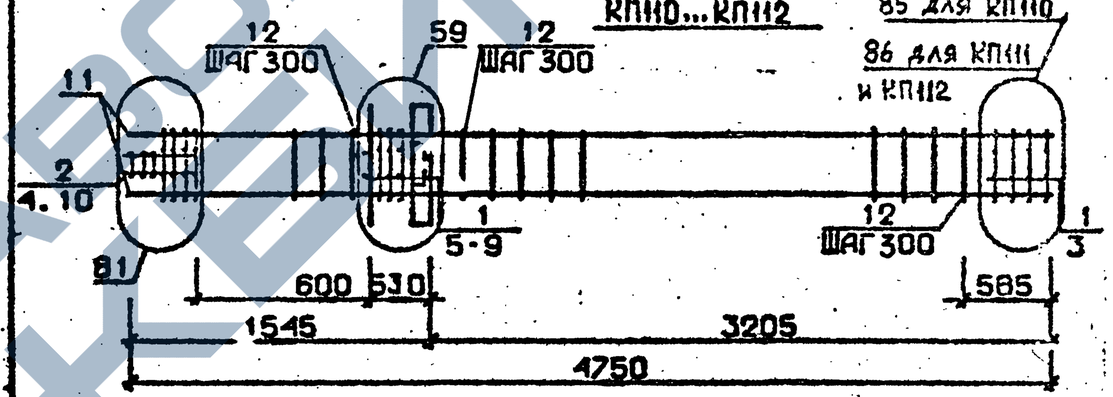

КП113

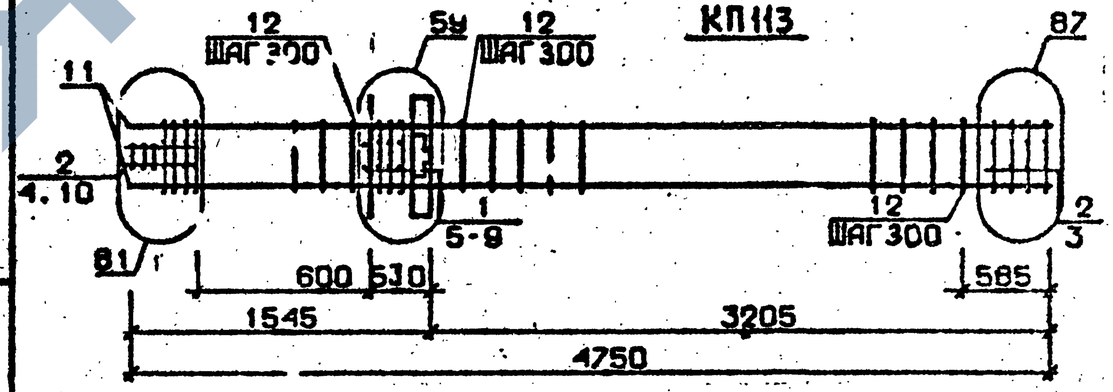

Арматура класса АI и АШ по ГОСТ 5781-82*
Детали см. I.020.I-2с/89 В.2-I3
Спецификацию см. лист 2

Разраб.	Чанкветадзе		I.020.I-2с/89 2-4 К122
Пров.	Барбакадзе		
ГИП	Бжнивадзе		
Н. контр.	Бжнивадзе		Каркас пространственный КП109 ... КП113

Стадия	Лист	Листов
Р	1	3

ТбилЗНИИЭП

Инв. № подл. | Подпись и дата | Взам. инв. №

Формат А4

Марка пространственного каркаса	Поз.	Марка арматурного изделия	Кол.	Масса, кг		Обозначение документа
				I шт.	Всего	
КПI09	I	С2	5	2,9	I4,5	В. 2-I4
	2	С3	5	4,2	2I,0	В. 2-I4
	3	С7	2	4,3	8,6	В. 2-I4
	4	С9	2	0,7	I,4	В. 2-I4
	5	МН2	I	40,0	40,0	В. 2-I4
	6	Ø36АIII L = 720	6	5,75	34,5	Б.Ч.
	7	Ø10АI L = 380	4	0,23	0,92	Б.Ч.
	8	Ø8АI L = 500	2	0,20	0,40	Б.Ч.
	9	Ø36АIII L = 4750	8	38,0	304,0	Б.Ч.
	I0	ХМ3	I3	0,88	II,44	В. 2-I4
				Итого:	436,8	
КПII0	I	С1	7	I,8	I2,6	В. 2-I4
	2	С2	3	2,9	8,7	В. 2-I4
	3	С4	2	2,2	4,4	В. 2-I4
	4	С9	2	0,7	I,4	В. 2-I4
	5	МН3	I	32,8	32,8	В. 2-I4
	6	МН7	I	9,7	9,7	В. 2-I4
	7	Ø32АIII L = 720	2	4,54	9,08	Б.Ч.
	8	Ø10АI L = 380	2	0,23	0,46	Б.Ч.
	9	Ø12АI L = I30	4	0,II	0,44	Б.Ч.
	I0	Ø8АI L = 500	2	0,20	0,40	Б.Ч.
	II	Ø20АIII L = 4750	4	II,7	46,8	Б.Ч.
	I2	ХМI	I3	0,55	7,I5	В. 2-I4
				Итого:	I34,3	
КПII1	I	С1	7	I,8	I2,6	В. 2-I4
	2	С2	3	2,9	8,7	В. 2-I4
	3	С5	2	3,I	6,2	В. 2-I4
	4	С9	2	0,7	I,4	В. 2-I4
	5	МН3	I	32,8	32,8	В. 2-I4
	6	МН7	I	9,7	9,7	В. 2-I4
	7	Ø32АIII L = 720	2	4,54	9,08	Б.Ч.
	8	Ø10АI L = 380	2	0,23	0,46	Б.Ч.
	9	Ø12АI L = I30	4	0,II	0,44	Б.Ч.
	I0	Ø8АI L = 500	2	0,20	0,40	Б.Ч.

Продолжение спецификаций см. лист 3

Марка пространственного каркаса	Поз.	Марка арматурного изделия	Кол.	Масса, кг		Обозначение документа
				I шт.	Всего	
КПII3	II	Ø25АIII L = 4750	4	I8,3	73,2	Б.Ч.
	I2	ХМI	I3	0,55	7,I5	В. 2-I4
				Итого:	I62,6	
КПII2	I	С1	7	I,8	I2,6	В. 2-I4
	2	С2	3	2,9	8,7	В. 2-I4
	3	С5	2	3,I	6,2	В. 2-I4
	4	С9	2	0,7	I,4	В. 2-I4
	5	МН3	I	32,8	32,8	В. 2-I4
	6	МН7	I	9,7	9,7	В. 2-I4
	7	Ø32АIII L = 720	2	4,54	9,08	Б.Ч.
	8	Ø10АI L = 380	2	0,23	0,46	Б.Ч.
	9	Ø12АI L = I30	4	0,II	0,44	Б.Ч.
	I0	Ø8АI L = 500	2	0,20	0,40	Б.Ч.
	II	Ø28АIII L = 4750	4	23,0	92,0	Б.Ч.
	I2	ХМ2	I3	0,55	7,I5	В. 2-I4
				Итого:	I8I,3	
КПII3	I	С1	5	I,8	9,0	В. 2-I4
	2	С2	5	2,9	I4,5	В. 2-I4
	3	С6	2	3,7	7,4	В. 2-I4
	4	С9	2	0,7	I,4	В. 2-I4
	5	МН3	I	32,8	32,8	В. 2-I4
	6	МН7	I	9,7	9,7	В. 2-I4
	7	Ø32АIII L = 720	2	4,54	9,08	Б.Ч.
	8	Ø10АI L = 380	2	0,23	0,46	Б.Ч.
	9	Ø12АI L = I30	4	0,II	0,44	Б.Ч.
	I0	Ø8АI L = 500	2	0,20	0,40	Б.Ч.
	II	Ø32АIII L = 4750	4	30,0	I20,0	Б.Ч.
	I2	ХМ2	I3	0,55	7,I5	В. 2-I4
				Итого:	2I2,4	

Инв. № подл. | Подпись и дата | Взам. инв. №
Формат А3

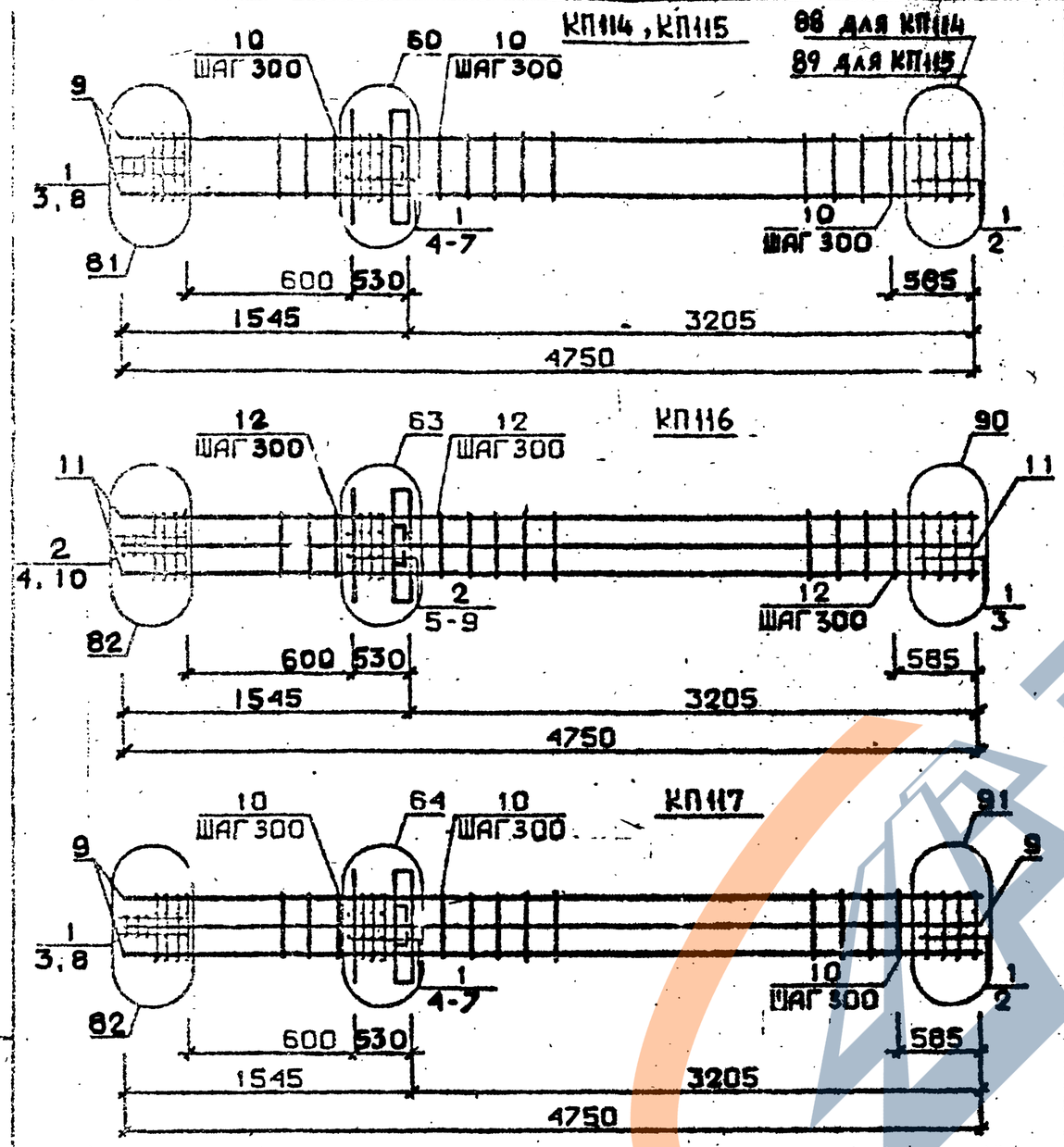

Арматура класса AI и АШ по ГОСТ 5781-82*
Детали см. I.020.I-2с/89 В.2-I3
Спецификацию см. лист 2

РАЗРАБ	НАНСУРАДЗЕ		
ПРОВЕР.	БАРБАКАДЗЕ		
ГИП	БУСКИВАДЗЕ		
Н. КОНТР.	БУСКИВАДЗЕ		

1.020.1-2с/89 2-4 К123

КАРКАС ПРОСТРАНСТВЕННЫЙ КП114 ... КП117

Стадия	Лист	Листов
Р	1	3

ТбилЗНИИЭП

Марка пространственного каркаса	Поз.	Марка арматурного изделия	Кол.	Масса, кг I шт.	Масса, кг Всего	Обозначение документа
КП114	I	С2	I0	2,9	29,0	В. 2-I4
	2	С7	2	4.3	8,6	В. 2-I4
	3	С9	2	0,7	I,4	В. 2-I4
	4	МН3	I	32,8	32,8	В. 2-I4
	5	МН8	I	II,9	II,9	В. 2-I4
	6	Ø36АШ L = 720	2	5,75	II,5	Б.Ч.
	7	ØI0AI L = 380	2	0,23	0,46	Б.Ч.
	8	Ø8AI L = 500	2	0,20	0,40	Б.Ч.
	9	Ø36АШ L = 4750	4	38,0	I52,0	Б.Ч.
	I0	ХМ3	13	0,88	11,44	В. 2-I4
				Итого:	258,9	
КП115	I	С2	I0	2,9	29,0	В. 2-I4
	2	С8	2	5,0	I0,0	В. 2-I4
	3	С9	2	0,7	I,4	В. 2-I4
	4	МН3	I	32,8	32,8	В. 2-I4
	5	МН8	I	II,9	II,9	В. 2-I4
	6	Ø36АШ L = 720	2	5,75	II,5	Б.Ч.
	7	ØI0AI L = 380	2	0,23	0,46	Б.Ч.
	8	Ø8AI L = 500	2	0,20	0,40	Б.Ч.
	9	Ø40АШ L = 4750	4	46,9	I87,6	Б.Ч.
	I0	ХМ3	13	0,88	11,44	В. 2-I4
				Итого:	296,1	
КП116	I	СI	2	I,8	3,6	В. 2-I4
	2	С2	8	2,9	23,2	В. 2-I4
	3	С6	2	3,7	7,4	В. 2-I4
	4	С9	2	0,7	I,4	В. 2-I4
	5	МН3	I	32,8	32,8	В. 2-I4
	6	МН8	I	II,9	II,9	В. 2-I4
	7	Ø28АШ L = 720	2	3,48	6,96	Б.Ч.
	8	Ø36АШ L = 720	2	5,75	II,5	Б.Ч.
	9	ØI0AI L = 380	2	0,23	0,46	Б.Ч.
	I0	Ø8AI L = 500	2	0,20	0,40	Б.Ч.
	II	Ø32АШ L = 4750	8	30,0	240,0	Б.Ч.

Продолжение спецификации см. лист 3

I.020.I-2с/89 2-4 К123 Лист 2

ЗАВОД ЖБИ

I.020.I-2с/89 В. 2-4 ч.2

Марка пространственного каркаса	Поз.	Марка арматурного изделия		Кол.	Масса, кг I шт.	Масса, кг Всего	Обозначение документа
КПII6	I2	ХМ2			0,55	7,15	В. 2-I4
					Итого:	346,3	
	I	С2		I0	2,9	29,0	В. 2-I4
	2	С7		2	4,3	8,6	В. 2-I4
	3	С9		2	0,7	I,4	В. 2-I4
	4	МН3		I	32,8	32,8	В. 2-I4
	5	МН8		I	II,9	II,9	В. 2-I4
КПII7	6	Ø36АШ	L = 720	4	5,75	23,0	Б.Ч.
	7	ØI0AI	L = 380	2	0,23	0,46	Б.Ч.
	8	Ø8AI	L = 500	2	0,20	0,40	Б.Ч.
	9	Ø36АШ	L = 4750	8	38,0	304,0	Б.Ч.
	I0	ХМ3			0,88	11,44	В. 2-I4
					Итого:	422,4	

Инв. № подл. | Подпись и дата | Взам. инв. №

I.020.I-2с/89 2-4 К123 | Лист 3

Формат А3

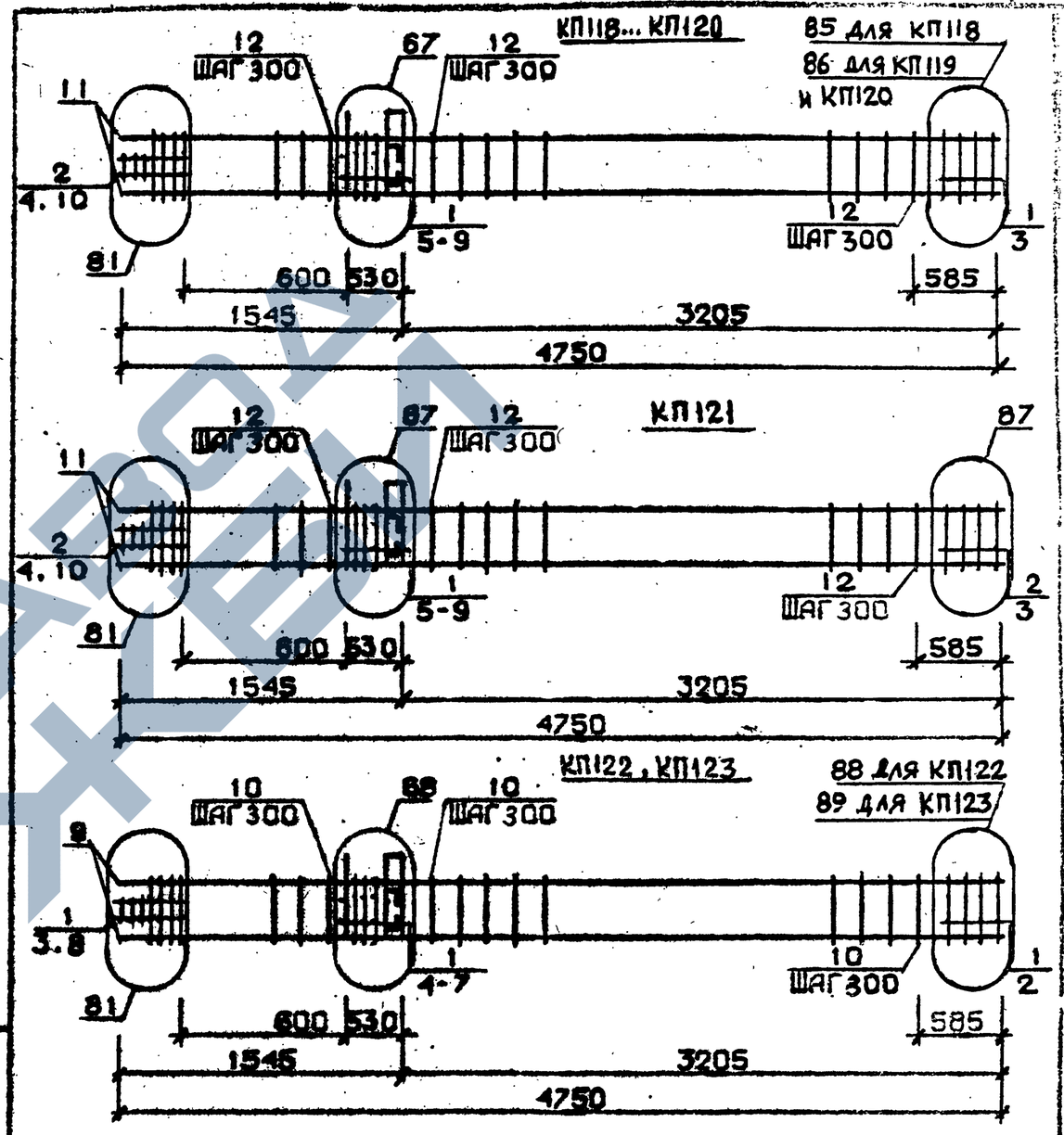

Арматура класса AI и АШ по ГОСТ 5781-82*
Детали см. I.020.I-2с/89 В.2-I3
Спецификацию см. лист 2

РАЗРАБ.	МАИСУРАДЗЕ	
ПРОВЕР.	БАРБАКАДЗЕ	
ГИП	БУСКИВАДЗЕ	
Н. КОНТР.	БУСКИВАДЗЕ	

I.020.I-2с/89 2-4 К124

КАРКАС ПРОСТРАНСТВЕННЫЙ КП118...КП123

Стадия	Лист	Листов
Р	1	3

ТбилЗНИИЭП

ФОРМАТ А4

Марка пространственного каркаса	Поз.	Марка арматурного изделия	Кол.	Масса, кг		Обозначение документа
				I шт.	Всего	
КП118	I	CI	7	I,8	I2,6	В. 2-I4
	2	C2	3	2,9	8,7	В. 2-I4
	3	C4	2	2,2	4,4	В. 2-I4
	4	C9	2	0,7	I,4	В. 2-I4
	5	МН4	I	34,8	34,8	В. 2-I4
	6	МН7	I	9,7	9,7	В. 2-I4
	7	Ø32AIII L = 720	2	4,54	9,08	Б.ч.
	8	ØIOAI L = I30	2	0,23	0,46	Б.ч.
	9	ØI2AI L = I30	4	0,II	0,44	Б.ч.
	I0	Ø8AI L = 500	2	0,20	0,40	Б.ч.
	II	Ø20AIII L =4750	4	8,85	35,4	Б.ч.
	I2	XMI	I3	0,55	7,I5	В. 2-I4
				Итого:	I24,9	
КП119	I	CI	7	I,8	I2,6	В. 2-I4
	2	C2	3	2,9	8,7	В. 2-I4
	3	C5	2	3,I	6,2	В. 2-I4
	4	C9	2	0,7	I,4	В. 2-I4
	5	МН4	I	34,8	34,8	В. 2-I4
	6	МН7	I	9,7	9,7	В. 2-I4
	7	Ø32AIII L = 720	2	4,54	9,08	Б.ч.
	8	ØIOAI L = 380	2	0,23	0,46	Б.ч.
	9	ØI2AI L = I30	4	0,II	0,44	Б.ч.
	I0	Ø8AI L = 500	2	0,20	0,40	Б.ч.
	II	Ø25AIII L = 4750	4	I8,3	73,2	Б.ч.
	I2	XMI	I3	0,55	7,I5	В. 2-I4
				Итого:	I64,6	
КП120	I	CI	7	I,8	I2,6	В. 2-I4
	2	C2	3	2,9	8,7	В. 2-I4
	3	C5	2	3,I	6,2	В. 2-I4
	4	C9	2	0,7	I,4	В. 2-I4
	5	МН4	I	34,8	34,8	В. 2-I4
	6	МН7	I	9,7	9,7	В. 2-I4
	7	Ø32AIII L = 720	2	4,54	9,08	Б.ч.
	8	ØIOAI L = 380	2	0,23	0,46	Б.ч.
	9	ØI2AI L = I30	4	0,II	0,44	Б.ч.
	I0	Ø8AI L = 500	2	0,20	0,40	Б.ч.
	II	Ø28AIII L = 4750	4	23,0	92,0	Б.ч.
	I2	XM2	I3	0,55	7,I5	В. 2-I4
				Итого:	I82,9	
КП121	I	CI	5	I,8	9,0	В. 2-I4
	2	C2	5	2,9	I4,5	В. 2-I4
	3	C6	2	3,7	7,4	В. 2-I4
	4	C9	2	0,7	I,4	В. 2-I4
	5	МН4	I	34,8	34,8	В. 2-I4
	6	МН7	I	9,7	9,7	В. 2-I4

Продолжение спецификации см.лист 2

Формат А4

Марка пространственного каркаса	Поз.	Марка арматурного изделия	Кол.	Масса, кг		Обозначение документа
				I шт.	Всего	
КП121	7	Ø32AIII L = 720	2	4,54	9,08	Б.ч.
	8	ØIOAI L = 380	2	0,23	0,46	Б.ч.
	9	ØI2AI L = I30	4	0,II	0,44	Б.ч.
	I0	Ø8AI L = 500	2	0,20	0,40	Б.ч.
	II	Ø32AIII L = 4750	4	30,0	I20,0	Б.ч.
	I2	XM2	I3	0,55	7,I5	В. 2-I4
				Итого:	2I4,6	
КП122	I	C2	I0	2,9	29,0	В. 2-I4
	2	C7	2	4,3	8,6	В. 2-I4
	3	C9	2	0,7	I,4	В. 2-I4
	4	МН4	I	34,8	34,8	В. 2-I4
	5	МН8	I	II,9	II,9	В. 2-I4
	6	Ø36AIII L = 720	2	5,75	II,5	Б.ч.
	7	ØIOAI L = 380	2	0,23	0,46	Б.ч.
	8	Ø8AI L = 500	2	0,20	0,40	Б.ч.
	9	Ø36AIII L = 4750	4	38,0	I52,0	Б.ч.
	I0	XM3		0,88	4I,44	В. 2-I4
				Итого:	26I,0	
КП123	I	C2	I0	2,9	29,0	В. 2-I4
	2	C8	2	5,0	I0,0	В. 2-I4
	3	C9	2	0,7	I,4	В. 2-I4
	4	МН4	I	34,8	34,8	В. 2-I4
	5	МН8	I	II,9	II,9	В. 2-I4
	6	Ø36AIII L = 720	2	5,75	II,5	Б.ч.
	7	ØIOAI L = 380	2	0,23	0,46	Б.ч.
	8	Ø8AI L = 500	2	0,20	0,40	Б.ч.
	9	Ø40AIII L = 4750	4	46,9	I87,6	Б.ч.
	I0	XM3		0,88	4I,44	В. 2-I4
				Итого:	298,2	

Инв. № подл. | Подпись и дата | Взам. инв. №

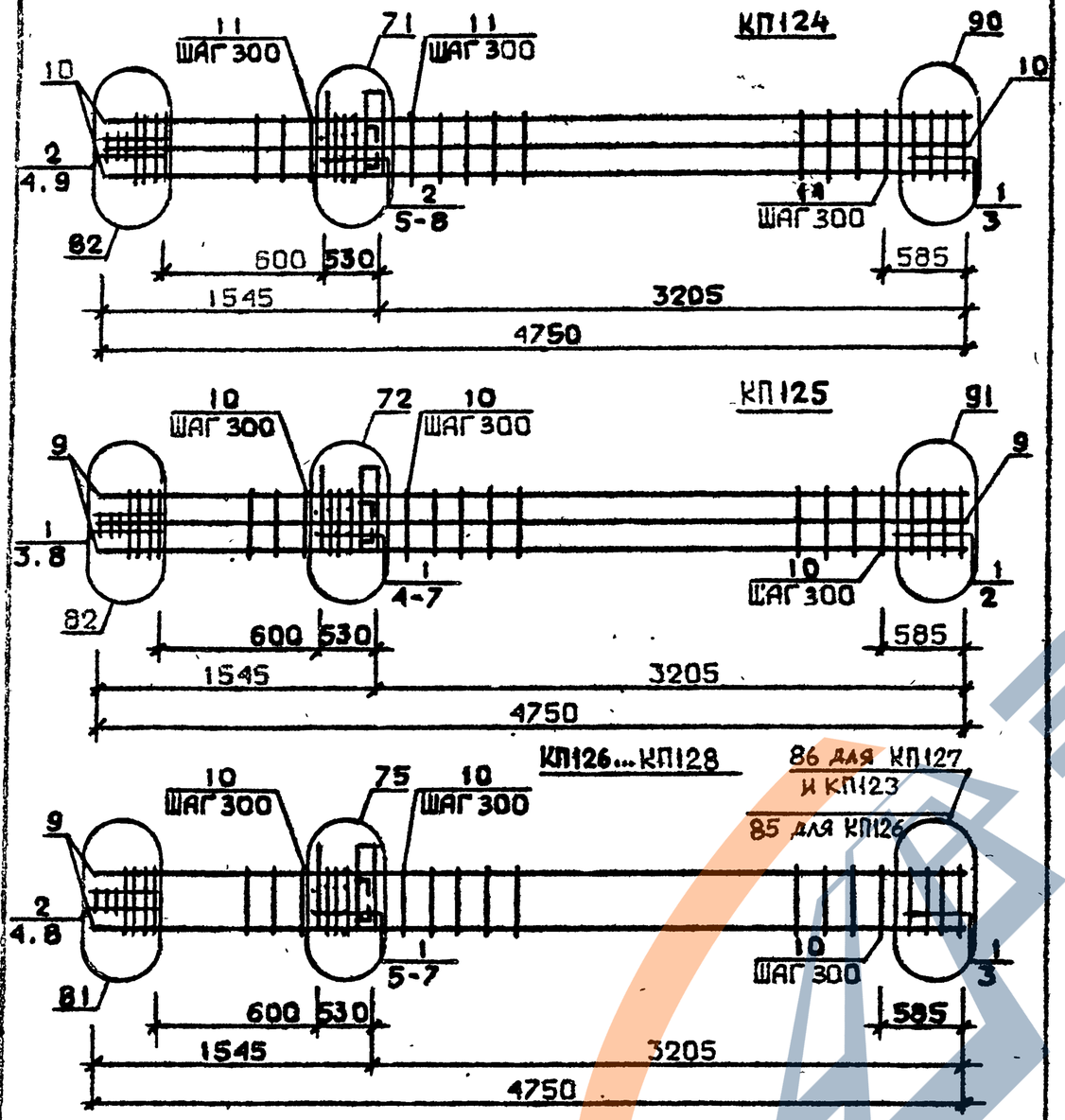

Арматура класса AI и AШ по ГОСТ 5781-82*
Детали см. 1.020.1-2с/89 В.2-13
Спецификацию см. лист 2

Разраб.	Габашвадзе		1.020.1-2с/89 2-4 К125			
Провер.	Барбакадзе					
ГИП	Бухникадзе		КАРКАС ПРОСТРАНСТВЕННЫЙ КП124...КП128	Стадия	Лист	Листов
				Р	1	3
Н.контр.	Бухникадзе			ТбилЗНИИЭП		

Инв. № подл. | Подпись и дата | Взам. инв. №

ФОРМАТ А4

Марка пространственного каркаса	Поз.	Марка арматурного изделия	Кол.	Масса, кг		Обозначение документа
				1 шт.	Всего	
КП124	1	С1	2	1,8	3,6	В. 2-14
	2	С2	8	2,9	23,2	В. 2-14
	3	С6	2	3,7	7,4	В. 2-14
	4	С9	2	0,7	1,4	В. 2-14
	5	МН4	1	34,8	34,8	В. 2-14
	6	МН9	1	17,3	17,3	В. 2-14
	7	Ø32АШ L = 720	2	4,54	9,08	Б.Ч.
	8	Ø10АI L = 380	2	0,23	0,46	Б.Ч.
	9	Ø8АI L = 500	2	0,20	0,40	Б.Ч.
	10	Ø32АШ L = 4750	8	30,0	240,0	Б.Ч.
	11	ХМ2	13	0,55	7,15	В. 2-14
				Итого:	344,4	
КП125	1	С2	10	2,9	29,0	В. 2-14
	2	С7	2	4,3	8,6	В. 2-14
	3	С9	2	0,7	1,4	В. 2-14
	4	МН4	1	34,8	34,8	В. 2-14
	5	МН10	1	20,8	20,8	В. 2-14
	6	Ø36АШ L = 720	2	5,75	11,5	Б.Ч.
	7	Ø10АI L = 380	2	0,23	0,46	Б.Ч.
	8	Ø8АI L = 500	2	0,20	0,40	Б.Ч.
	9	Ø36АШ L = 4750	8	38,0	304,0	Б.Ч.
	10	ХМ3	13	0,88	11,44	В. 2-14
				Итого:	421,7	
КП126	1	С1	7	1,8	12,6	В. 2-14
	2	С2	3	2,9	8,7	В. 2-14
	3	С4	2	2,2	4,4	В. 2-14
	4	С9	2	0,7	1,4	В. 2-14
	5	МН5	1	27,6	27,6	В. 2-14
	6	МН7	2	9,7	19,4	В. 2-14
	7	Ø12АI L = 130	4	0,11	0,44	Б.Ч.
	8	Ø8АI L = 500	2	0,20	0,40	Б.Ч.
	9	Ø20АШ L = 4750	4	11,7	46,8	Б.Ч.
	10	ХМ1	13	0,55	7,15	В. 2-14
				Итого:	129,4	

Продолжение спецификации см. лист 3

1.020.1-2с/89 2-4 К125 | Лис 2

Инв. № подл. | Подпись и дата | Взам. инв. №

ФОРМАТ А4

Марка арматурного изделия	Поз.	Марка арматурного изделия		Кол.	Масса, кг: 1 шт.	Масса, кг: Всего	Обозначение документа
КП127	1	С1		7	1,8	12,6	В. 2-14
	2	С2		3	2,9	8,7	В. 2-14
	3	С5		2	3,1	6,2	В. 2-14
	4	С9		2	0,7	1,4	В. 2-14
	5	МН5		1	27,6	27,6	В. 2-14
	6	МН7		2	9,7	19,4	В. 2-14
	7	Ø12АI	L = 130	4	0,11	0,44	Б.Ч.
	8	Ø8АI	L = 500	2	0,20	0,40	Б.Ч.
	9	Ø25АШ	L = 4750	4	18,3	73,2	Б.Ч.
	10	ХМ1		13	0,55	7,15	В. 2-14
					Итого:	157,6	
КП128	1	С1		7	1,8	12,6	В. 2-14
	2	С2		3	2,9	8,7	В. 2-14
	3	С5		2	3,1	6,2	В. 2-14
	4	С9		2	0,7	1,4	В. 2-14
	5	МН5		1	27,6	27,6	В. 2-14
	6	МН7		2	9,7	19,4	В. 2-14
	7	Ø12АI	L = 130	4	0,11	0,44	Б.Ч.
	8	Ø8АI	L = 500	2	0,20	0,40	Б.Ч.
	9	Ø28АШ	L = 4750	4	23,0	92,0	Б.Ч.
	10	ХМ2		13	0,55	7,15	В. 2-14
					Итого:	176,4	

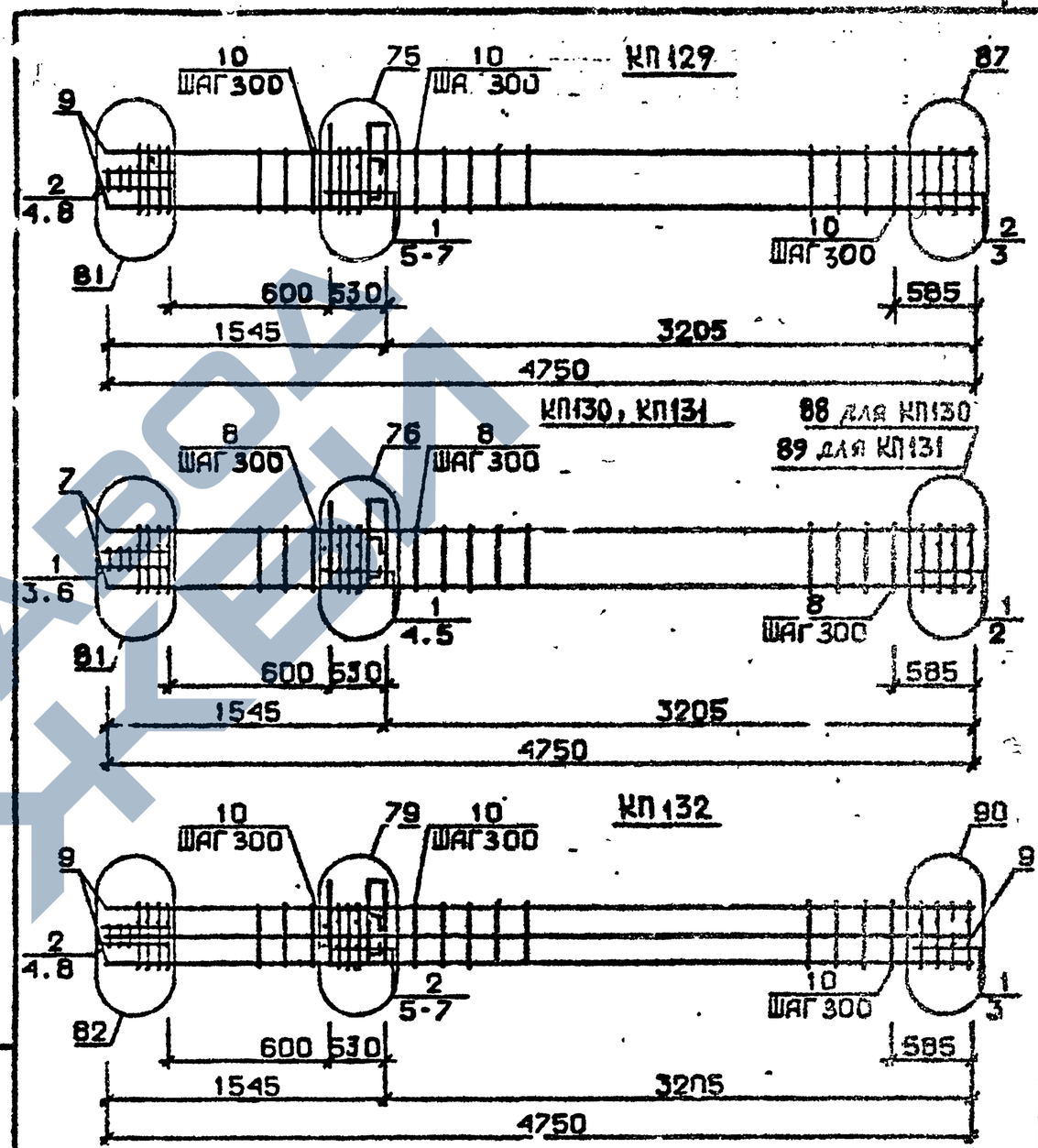

Арматура класса АI и АШ по ГОСТ 5781-82*

Детали см. I.020.I-2с/89 В.2-I3

Спецификацию см. лист 2

Разраб.	ГАВИАВАДЗЕ		
Провер.	БАРБАКАДЗЕ		
ГИП	БУЖИВАДЗЕ		
Н.контр.	БУЖИВАДЗЕ		

1.020.1-2с/89 2-4 К126

КАРКАС ПРОСТРАНСТВЕННЫЙ КП129...КП132

Стадия	Лист	Листов
Р	1	3

ТбилЗНИИЭП

Марка пространственного каркаса	Поз.	Марка арматурного изделия	Кол.	Масса, кг I шт.	Масса, кг Всего	Обозначение документа
КПI29	I	СI	5	I,8	9,0	В. 2-I4
	2	С2	5	2,9	I4,5	В. 2-I4
	3	С6	2	3,7	7,4	В. 2-I4
	4	С9	2	0,7	I,4	В. 2-I4
	5	МН5	I	24,6	24,6	В. 2-I4
	6	МН7	2	9,7	I9,4	В. 2-I4
	7	Ø12AI L = I30	4	0,II	0,44	Б.Ч.
	8	Ø8AI L = 500	2	0,20	0,40	Б.Ч.
	9	Ø32AIII L = 4750	4	30,0	I20,0	Б.Ч.
	I0	ХМ2	I3	0,55	7,I5	В. 2-I4
				Итого:	207,7	
КПI30	I	С2	I0	2,9	29,0	В. 2-I4
	2	С7	2	4,3	8,6	В. 2-I4
	3	С9	2	0,7	I,4	В. 2-I4
	4	МН5	I	27,6	27,6	В. 2-I4
	5	МН8	2	II,9	23,8	В. 2-I4
	6	Ø8AI L = 500	2	0,20	0,40	Б.Ч.
	7	Ø36AIII L = 4750	4	38,0	I52,0	Б.Ч.
	8	ХМ3	I3	0,88	II,44	В. 2-I4
				Итого:	253,6	
КПI3I	I	С2	I0	2,9	29,0	В. 2-I4
	2	С8	2	5,0	I0,0	В. 2-I4
	3	С9	2	0,7	I,4	В. 2-I4
	4	МН5	I	27,6	27,6	В. 2-I4
	5	МН8	2	II,9	23,8	В. 2-I4
	6	Ø8AI L = 500	2	0,20	0,40	Б.Ч.
	7	Ø40AIII L = 4750	4	46,9	I87,6	Б.Ч.
	8	ХМ3	I3	0,88	II,44	В. 2-I4
				Итого:	290,8	

Продолжение спецификации см. лист 3

Инв. № подл. | Подпись и дата | Взам. инв. №

Марка пространственного каркаса	Поз.	Марка арматурного изделия	Кол.	Масса, кг I шт.	Масса, кг Всего	Обозначение документа
КПI32	I	СI	2	I,8	3,6	В. 2-I4
	2	С2	8	2,9	23,2	В. 2-I4
	3	С6	2	3,7	7,4	В. 2-I4
	4	С9	2	0,7	I,4	В. 2-I4
	5	МН5	I	27,6	27,6	В. 2-I4
	6	МН8	I	II,9	II,9	В. 2-I4
	7	МН9	I	I7,3	I7,3	В. 2-I4
	8	Ø8AI L = 500	2	0,20	0,40	Б.Ч.
	9	Ø32AIII L = 4750	8	30,0	240,0	Б.Ч.
	I0	ХМ2	I3	0,55	7,I5	В. 2-I4
				Итого:	339,4	

Инв. № подл. | Подпись и дата | Взам. инв. №

Формат А4

КП133

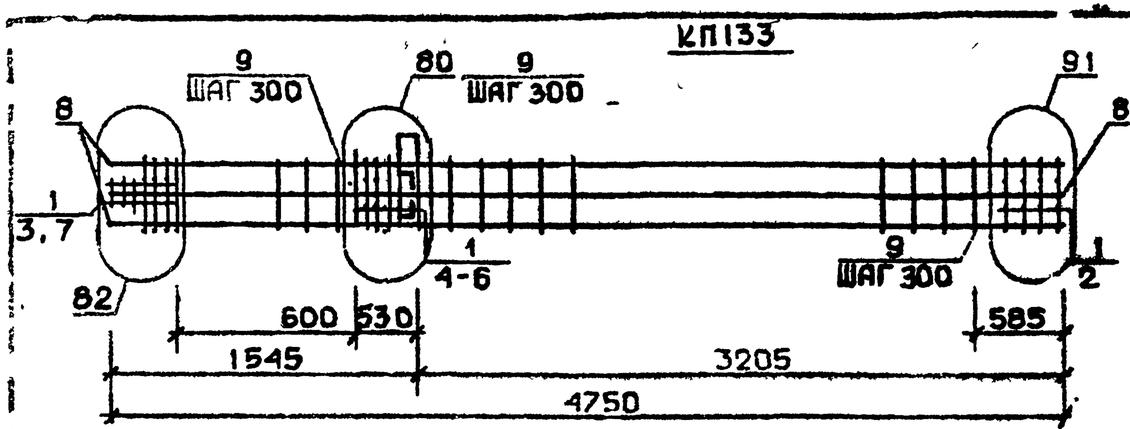

КП126н...КП128н

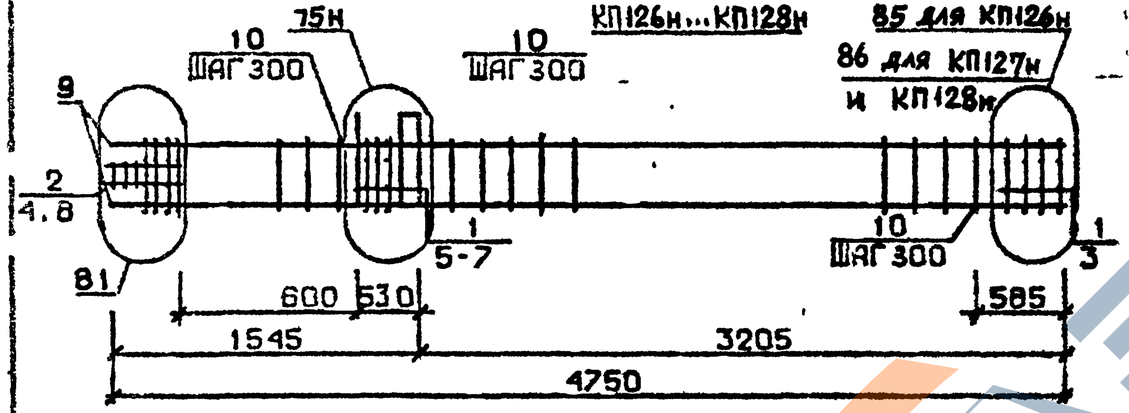

КП129н

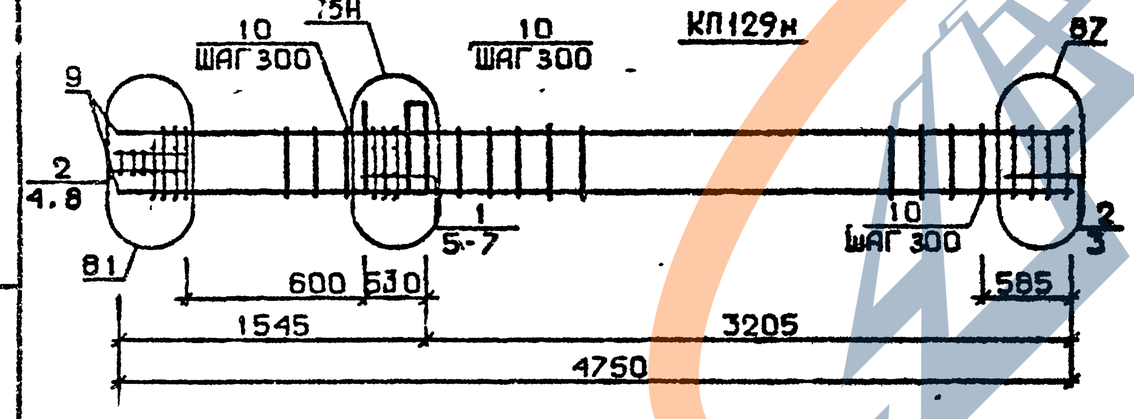

Арматура класса AI и AIII по ГОСТ 5781-82*

Детали см. I.020.I-2с/89 В.2-I3

Спецификацию см. лист 2

Разраб	Чанкветадзе		1.020.1-2с/89 2-4 К127
Провер	Барбакадзе		
ГИП	Бухникадзе		
Н.контр	Бухникадзе		

КАРКАС ПРОСТРАНСТВЕННЫЙ КП133 · КП126н...КП129н

Стадия	Лист	Листов
Р	1	3

ТбилЗНИИЭП

Марка пространственного каркаса	Поз.	Марка арматурного изделия	К-во	Масса, кг		Обозначение документа
				1 шт.	Всего	
КП133	1	С2	I0	2,9	29,0	В. 2-I4
	2	С7	2	4,3	8,6	В. 2-I4
	3	С9	2	0,7	I,4	В. 2-I4
	4	МН5	I	27,6	27,6	В. 2-I4
	5	МН8	I	II,9	I7,9	В. 2-I4
	6	МНI0	I	20,8	20,8	В. 2-I4
	7	Ø8AI I = 500	2	0,20	0.40	Б.Ч.
	8	Ø36AIII I = 4750	8	38,0	304,0	Б.Ч.
	9	ХМ3	I3	0,88	11,44	В. 2-I4
				Итого:	415,2	
КП126н	I	СI	7	I,8	I2,6	В. 2-I4
	2	С2	3	2,9	8,7	В. 2-I4
	3	С4	2	2,2	4,4	В. 2-I4
	4	С9	2	0,7	I,4	В. 2-I4
	5	МН5н	I	27,6	27,6	Б. 2-I4
	6	МН7	2	9,7	I9,4	В. 2-I4
	7	Ø12AI I = I30	4	0,II	0,44	Б.Ч.
	8	Ø8AI I = 500	2	0,20	0,40	Б.Ч.
	9	Ø20AIII I = 4750	4	II,7	46,8	Б.Ч.
	I0	ХМI	I3	0,55	7,I5	В. 2-I4
				Итого:	I29,4	
КП127н	I	СI	7	I,8	I2,6	В. 2-I4
	2	С2	3	2,9	8,7	В. 2-I4
	3	С5	2	3,I	6,2	В. 2-I4
	4	С9	2	0,7	I,4	В. 2-I4
	5	МН5н	I	27,6	27,6	В. 2-I4
	6	МН7	2	9,7	I9,4	В. 2-I4
	7	Ø12AI I = I30	4	0,II	0,44	Б.Ч.
	8	Ø8AI I = 500	2	0,20	0,40	Б.Ч.
	9	Ø25AIII I = 4750	4	I8,3	73,2	Б.Ч.
	I0	ХМI	I3	0,55	7,I5	В. 2-I4
				Итого:	I57,6	

Продолжение спецификации см. лист 3

Инв. № подл. | Подпись и дата | Взам. инв. №

Инв. № подл. | Подпись и дата | Взам. инв. №

Марка пространственного каркаса	Поз.	Марка арматурного изделия	Кол.	Масса, кг I шт.	Масса, кг Всего	Обозначение документа
КП128н	I	CI	7	I,8	I2,6	В. 2-I4
	2	C2	3	2,9	8,7	В. 2-I4
	3	C5	2	3,I	6,2	В. 2-I4
	4	C9	2	0,7	I,4	В. 2-I4
	5	MH5н	I	27,6	27,6	В. 2-I4
	6	MH7	2	9,7	I9,4	В. 2-I4
	7	ØI2AI L = I30	4	0,II	0,44	Б.Ч.
	8	Ø8AI L = 500	2	0,20	0,40	Б.Ч.
	9	Ø28AШ L = 4750	4	23,0	92,0	Б.Ч.
	I0	XM2	13	0,55	7,15	В. 2-I4
				Итого:	176,4	
КП129н	I	CI	5	I,8	9,0	В. 2-I4
	2	C2	5	2,9	I4,5	В. 2-I4
	3	C6	2	3,7	7,4	В. 2-I4
	4	C9	2	0,7	I,4	В. 2-I4
	5	MH5н	I	27,6	27,6	В. 2-I4
	6	MH7	2	9,7	I9,4	В. 2-I4
	7	ØI2AI L = I30	4	0,II	0,44	Б.Ч.
	8	Ø8AI L = 500	2	0,20	0,40	Б.Ч.
	9	Ø32AШ L = 4750	4	30,0	I20,0	Б.Ч.
	I0	XM2	13	0,55	7,15	В. 2-I4
				Итого:	207,7	

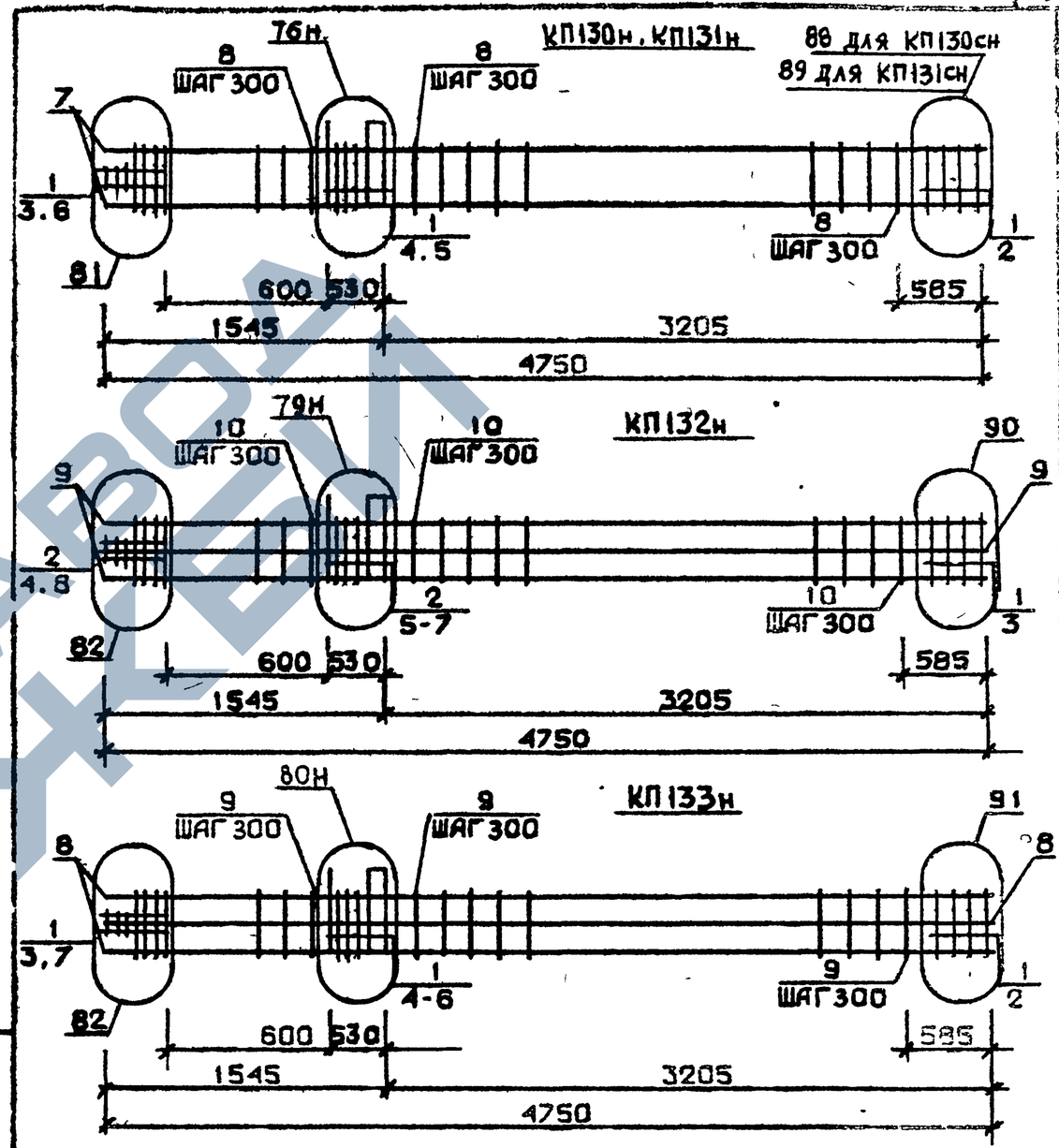

Арматура класса AI и AШ по ГОСТ 578I-82*
Детали см. I.020.I-2с/89 В.2-I3
Спецификацию см. лист 2

Разраб.	Чанкветадзе	
Провер.	Гарвакадзе	
ГИП	Бускивадзе	
Н. контр.	Бускивадзе	

1.020.1-2с/89 2-4 К128

КАРКАС ПРОСТРАНСТВЕННЫЙ КП130н...КП133н

Стадия	Лист	Листов
Р	1	3

ТбилЗНИИЭП

I.020.I-2с/89 2-4 К127 Лист 3

I.020.I-2с/89 В. 2 4 ч.2

Инв. № подл. | Подпись и дата | Взам. инв. №

Марка пространственного каркаса	Поз.	Марка арматурного изделия	Кол.	Масса, кг		Обозначение документа
				I шт.	Всего	
КПI30н	I	С2	I	2,9	29,0	В. 2-I4
	2	С7	2	4,3	8,6	В. 2-I4
	3	С9	2	0,7	I,4	В. 2-I4
	4	МН5н	I	27,6	27,6	В. 2-I4
	5	МН8	2	II,9	23,8	В. 2-I4
	6	Ø8AI L = 500	2	0,20	0,40	Б.Ч.
	7	Ø36AIII L = 4750	4	38,0	I52,0	Б.Ч.
	8	ХМ3	I3	0,88	II,44	В. 2-I4
				Итого:	253,6	
КПI3Iн	I	С2	I0	2,9	29,0	В. 2-I4
	2	С8	2	5,0	I0,0	В. 2-I4
	3	С9	2	0,7	I,4	В. 2-I4
	4	МН5н	I	27,6	27,6	В. 2-I4
	5	МН8	2	II,9	23,8	В. 2-I4
	6	Ø8AI L = 500	2	0,20	0,40	Б.Ч.
	7	Ø40AIII L = 4750	4	46,9	I87,6	Б.Ч.
	8	ХМ3	I3	0,88	II,44	В. 2-I4
				Итого:	290,8	
КПI32н	I	С1	2	I,8	3,6	В. 2-I4
	2	С2	8	2,9	23,2	В. 2-I4
	3	С6	2	3,7	7,4	В. 2-I4
	4	С9	2	0,7	I,4	В. 2-I4
	5	МН5н	I	27,6	27,6	В. 2-I4
	6	МН8	I	II,9	II,9	В. 2-I4
	7	МН9	I	I7,3	I7,3	В. 2-I4
	8	Ø8AI L = 500	2	0,20	0,40	Б.Ч.
	9	Ø32AIII L = 4750	8	30,0	240,0	Б.Ч.
	I0	ХМ2	I3	0,55	7,15	В. 2-I4.
				Итого:	339,4	

Продолжение спецификации см. лист 3

Марка пространственного каркаса	Поз.	Марка арматурного изделия	Кол.	Масса, кг		Обозначение документа
				I шт.	Всего	
КПI33н	I	С2	I0	2,9	29,0	В. 2-I4
	2	С7	2	4,3	8,6	В. 2-I4
	3	С9	2	0,7	I,4	В. 2-I4
	4	МН5н	I	27,6	27,6	В. 2-I4
	5	МН8	I	II,9	II,9	В. 2-I4
	6	МН10	I	20,8	20,8	В. 2-I4
	7	Ø8AI L = 500	2	0,20	0,40	Б.Ч.
	8	Ø36AIII L = 4750	8	38,0	304,0	Б.Ч.
	9	ХМ3	I3	0,88	II,44	В. 2-I4
				Итого:	415,2	

КП134 ... КП136

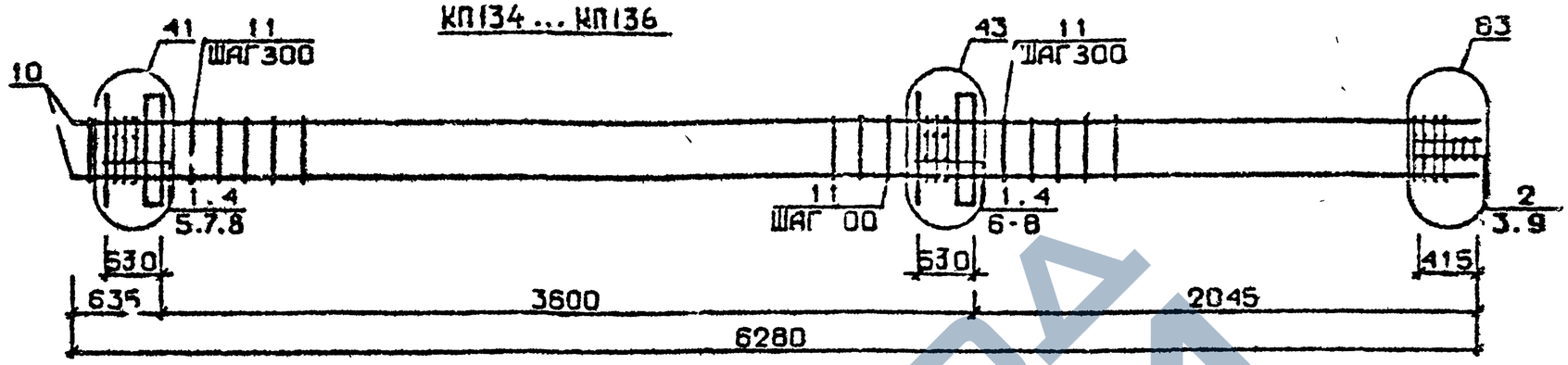

КП137

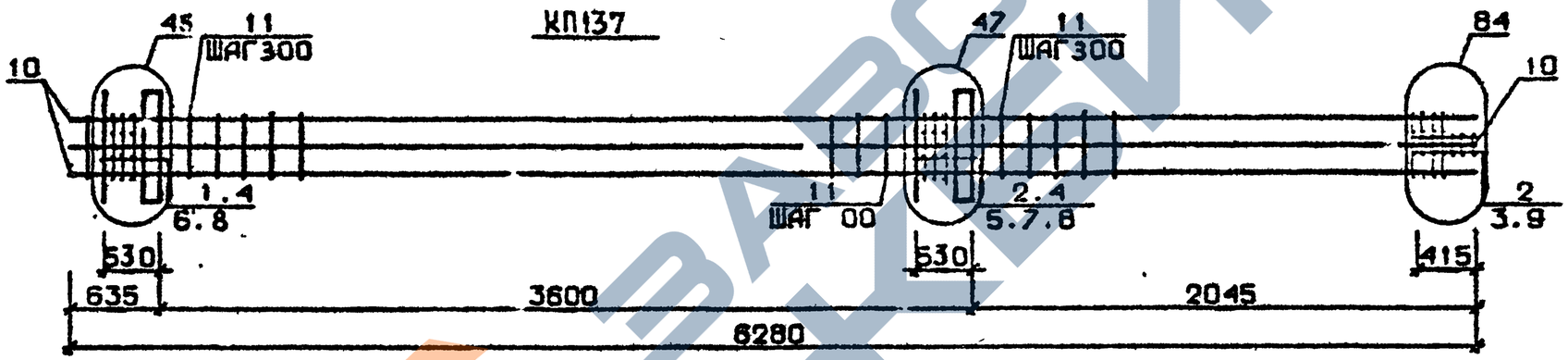

КП138 ... КП140

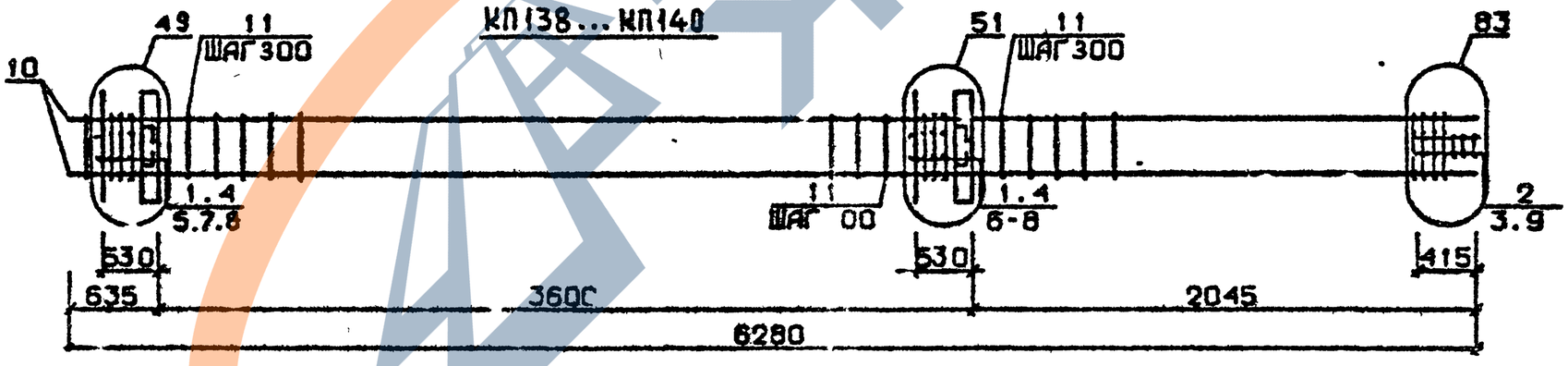

Арматура класса AI и AIII по ГОСТ 5781-82*
Детали см. I.020.I-2с/89 В.2-I3
Спецификацию см. лист 2

РАЗРАБ	АНКВЕТ АЗЕ	
ПРОВЕРИЛ	БАРБАКАДЗЕ	
ГИП	БУСКИВАДЗЕ	
	1	
Н.КОНТР	БАРБАКАДЗЕ	

1.020.1-2с/89 2-4 К129

КАРКАС ПРОСТРАНСТВЕННЫЙ
КП134 ... КП140

Стадия	Лист	Листов
Р	1	2

ТбилЗНИИЭП

ФОРМАТ А3

ИНВ.№ ПОДЛ. | ПОДП. И ДАТА | ВЗАМ.ИНВ.№

Марка пространственного каркаса	Поз.	Марка арматурного изделия	Кол.	Масса, кг		Обозначение документа
				I шт.	Всего	
КПI34	I	CI	I0	I,8	I8,0	В. 2-I4
	2	C2	3	2,9	8,7	В. 2-I4
	3	C9	2	0,7	I,4	В. 2-I4
	4	МНI	2	25,60	5I,20	В. 2-I4
	5	Ø28AIII L = 720	2	3,48	6,96	Б.ч.
	6	Ø32AIII L = 720	2	4,54	9,08	Б.ч.
	7	ØI0AI L = 380	4	0,23	0,92	Б.ч.
	8	ØI2AI L = I30	8	0,II	0,88	Б.ч.
	9	Ø8AI L = 500	2	0,20	0,40	Б.ч.
	I0	Ø20AIII L = 6280	4	I5,5	62,0	Б.ч.
	II	XMI	I7	0,55	9,35	В. 2-I4
				Итого:	I69,2	
КПI35	I	CI	I0	I,8	I8,0	В. 2-I4
	2	C2	3	2,9	8,7	В. 2-I4
	3	C9	2	0,7	I,4	В. 2-I4
	4	МНI	2	25,60	5I,20	В. 2-I4
	5	Ø28AIII I = 720	2	3,48	6,96	Б.ч.
	6	Ø32AIII I = 720	2	4,54	9,08	Б.ч.
	7	ØI0AI L = 380	4	0,23	0,92	Б.ч.
	8	ØI2AI L = I30	8	0,II	0,88	Б.ч.
	9	Ø8AI L = 500	2	0,20	0,40	Б.ч.
	I0	Ø25AIII L = 6280	4	24,2	96,8	Б.ч.
	II	XMI	I7	0,55	9,35	В. 2-I4
				Итого:	204,0	
КПI36	I	CI	I0	I,8	I8,0	В. 2-I4
	2	C2	3	2,9	8,7	В. 2-I4
	3	C9	2	0,7	I,4	В. 2-I4
	4	МНI	2	25,60	5I,20	В. 2-I4
	5	Ø28AIII I = 720	2	3,48	6,96	Б.ч.
	6	Ø32AIII I = 720	2	4,54	9,08	Б.ч.
	7	ØI0AI I = 380	4	0,23	0,92	Б.ч.
	8	ØI2AI I = I30	8	0,II	0,88	Б.ч.
	9	Ø8AI I = 500	2	0,20	0,40	Б.ч.
	I0	Ø32AIII I = 6280	4	39,6	I58,4	Б.ч.
	II	XM2	I7	0,55	9,35	В. 2-I4
				Итого:	266,0	
КПI37	I	CI	5	I,8	9,0	В. 2-I4
	2	C2	8	2,9	23,2	В. 2-I4
	3	C9	2	0,7	I,4	В. 2-I4
	4	МНI	2	25,60	5I,20	В. 2-I4
	5	Ø28AIII I = 720	2	3,48	6,96	Б.ч.
	6	Ø32AIII I = 720	2	4,54	9,08	Б.ч.
	7	Ø36AIII I = 720	2	5,75	II,5	Б.ч.
	8	ØI0AI I = 380	4	0,23	0,92	Б.ч.
	9	Ø8AI I = 500	2	0,20	0,40	Б.ч.
	I0	Ø32AIII I = 6280	4	39,6	I58,4	Б.ч.
	II	XM2	I7	0,55	9,35	В. 2-I4
				Итого:	23I,7	

Марка пространственного каркаса	Поз.	Марка арматурного изделия	Кол.	Масса, кг		Обозначение документа
				I шт.	Всего	
КПI38	I	CI	9	I,8	I6,2	В. 2-I4
	2	C2	3	2,9	8,7	В. 2-I4
	3	C9	2	0,7	I,4	В. 2-I4
	4	МН2	2	40,0	80,0	В. 2-I4
	5	Ø28AIII I = 720	4	3,48	I3,92	Б.ч.
	6	Ø32AIII I = 720	4	4,54	I8,I6	Б.ч.
	7	ØI0AI I = 380	4	0,23	0,92	Б.ч.
	8	ØI2AI I = I30	8	0,II	0,88	Б.ч.
	9	Ø8AI I = 500	2	0,20	0,40	Б.ч.
	I0	Ø20AIII I = 6280	4	I5,5	62,0	Б.ч.
	II	XMI	I7	0,55	9,35	В. 2-I4
				Итого	242,2	
КПI39	I	CI	9	I,8	I6,2	В. 2-I4
	2	C2	3	2,9	8,7	В. 2-I4
	3	C9	2	0,7	I,4	В. 2-I4
	4	МН2	2	40,0	80,0	В. 2-I4
	5	Ø28AIII L = 720	4	3,48	I3,92	Б.ч.
	6	Ø32AIII L = 720	4	4,54	I8,I6	Б.ч.
	7	ØI0AI L = 380	4	0,23	0,92	Б.ч.
	8	ØI2AI L = I30	8	0,II	0,88	Б.ч.
	9	Ø8AI L = 500	2	0,20	0,40	Б.ч.
	I0	Ø25AIII L = 6280	4	24,2	96,8	Б.ч.
	II	XMI	I7	0,55	9,35	В. 2-I4
				Итого:	247,0	
КПI40	I	CI	9	I,8	I6,2	В. 2-I4
	2	C2	3	2,9	8,7	В. 2-I4
	3	C9	2	0,67	I,34	В. 2-I4
	4	МН2	2	40,0	80,0	В. 2-I4
	5	Ø28AIII I = 720	4	3,48	I3,92	Б.ч.
	6	Ø32AIII I = 720	4	4,54	I8,I6	Б.ч.
	7	ØI0AI I = 380	4	0,23	0,92	Б.ч.
	9	Ø8AI I = 500	8	0,II	0,88	Б.ч.
	9	Ø32AIII I = 6280	2	0,20	0,40	Б.ч.
	I0	XM2	4	39,6	I58,4	Б.ч.
	II		I7	0,55	9,35	В. 2-I4
				Итого:	309,0	

I.020.I-20/89 Вып. 2-4 ч.2

Инв. № подл. | Подпись и дата | Взам. инв. №

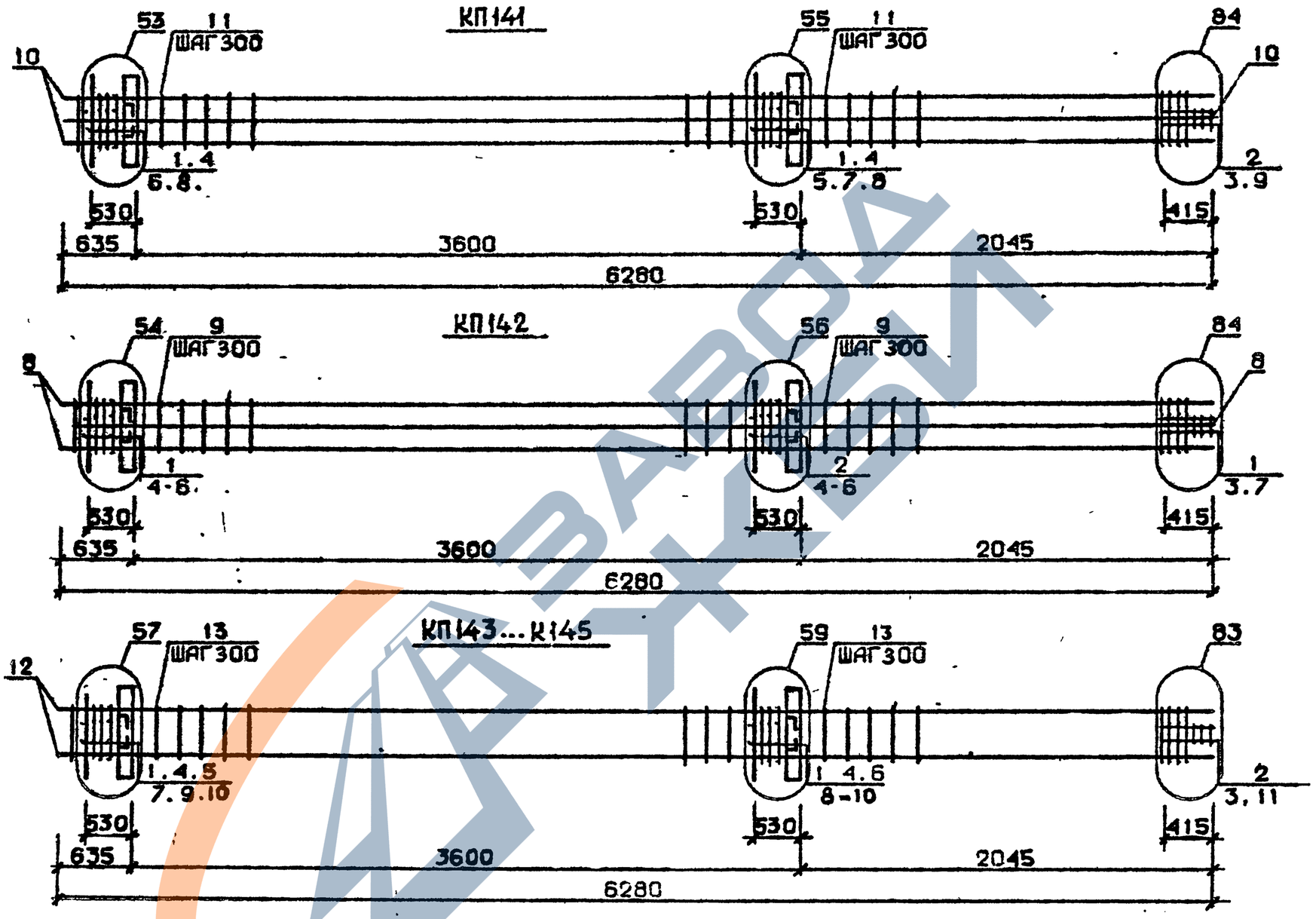

Арматура класса AI и AIII по ГОСТ 5781-82*
Детали см. I.020.I-2c/89 В.2-13
Спецификацию см. лист 2

Р.ЗР...	МОСЕСОВА		1.020.1-2c/89 2-4 К130
ПРОВ...	ЧКВАНАВА		
ГИП	БУСКИВАДЗЕ		КАРКАС ПРОСТРАНСТВЕННЫЙ КП141...КП145
			Стадия Р / Лист 1 / Листов 2
Н.К...	ЧКВАНАВА		ТбилЗНИИЭП

ФОРМАТ А3

ИНВ.№ ПОДЛ. | ПОДП. И ДАТА | ВЗАМ.ИНВ.№

Марка пространственного каркаса	Поз.	Марка арматурного изделия	Кол.	Масса, кг I шт.	Масса, кг Всего	Обозначение документа
КПI4I	I	CI	9	I,8	I6,2	В. 2-I4
	2	C2	3	2,9	8,7	Б. 2-I4
	3	C9	2	0,7	I,4	В. 2-I4
	4	MH2	2	40,0	80,0	В. 2-I4
	5	Ø28AШ I = 720	2	3,48	6,96	Б.Ч.
	6	Ø32AШ I = 720	4	4,54	I8,I6	Б.Ч.
	7	Ø36AШ I = 720	4	5,75	23,0	Б.Ч.
	8	ØI0AI I = 380	8	0,23	I,84	Б.Ч.
	9	Ø8AI I = 500	2	0,20	0,40	Б.Ч.
	10	Ø32AШ I = 6280	8	39,6	3I6,8	Б.Ч.
	II	XM2	17	0,55	9,35	В. 2-I4
				Итого:	483,6	
КПI42	I	C2	7	2,9	20,3	В. 2-I4
	2	C3	5	4,2	2I,0	В. 2-I4
	3	C9	2	0,7	I,4	В. 2-I4
	4	MH2	2	40,0	80,0	В. 2-I4
	5	Ø36AШ I = 720	I0	5,75	57,5	Б.Ч.
	6	ØI0AI I = 380	8	0,23	I,84	Б.Ч.
	7	Ø8AI I = 500	2	0,40	0,40	Б.Ч.
	8	Ø36AШ I = 6280	8	50,2	40I,6	Б.Ч.
	9	XM3	17	0,88	14,96	
				Итого:	598,5	
КПI43	I	CI	9	I,8	I6,2	В. 2-I4
	2	C2	3	2,9	8,7	В. 2-I4
	3	C9	2	0,7	I,4	В. 2-I4
	4	MH3	2	32,8	65,6	В. 2-I4
	5	MH6	I	8,3	8,3	В. 2-I4
	6	MH7	I	9,7	9,7	В. 2-I4
	7	Ø28AШ I = 720	2	3,48	6,96	Б.Ч.
	8	Ø32AШ I = 720	2	4,54	9,08	Б.Ч.
	9	ØI0AI I = 380	4	0,23	0,92	Б.Ч.
	I0	ØI2AI I = I30	8	0,II	0,88	Б.Ч.
	II	Ø8AI I = 500	2	0,20	0,40	Б.Ч.
	I2	Ø20AШ I = 6280	4	I5,5	62,0	Б.Ч.
	I3	XMI	17	0,55	9,35	В. 2-I4
				Итого:	199,7	

Марка пространственного каркаса	Поз.	Марка арматурного изделия	Кол.	Масса, кг I шт.	Масса, кг Всего	Обозначение документа
КПI44	I	CI	9	I,8	I6,2	В. 2-I4
	2	C2	3	2,9	8,7	В. 2-I4
	3	C9	2	0,7	I,4	В. 2-I4
	4	MH3	2	32,8	65,6	В. 2-I4
	5	MH6	I	8,3	8,3	В. 2-I4
	6	MH7	I	9,7	9,7	В. 2-I4
	7	Ø28AШ I = 720	2	3,48	6,96	Б.Ч.
	8	Ø32AШ I = 720	2	4,54	9,08	Б.Ч.
	9	ØI0AI I = 380	4	0,23	0,92	Б.Ч.
	I0	ØI2AI I = I30	8	0,II	0,88	Б.Ч.
	II	Ø8AI I = 500	2	0,20	0,40	Б.Ч.
	I2	Ø25AШ I = 6280	4	24,2	96,8	Б.Ч.
	I3	XMI	17	0,55	9,35	В. 2-I4
				Итого:	234,7	
КПI45	I	CI	9	I,8	I6,2	В. 2-I4
	2	C2	3	2,9	8,7	В. 2-I4
	3	C9	2	0,7	I,4	В. 2-I4
	4	MH3	2	32,8	65,6	В. 2-I4
	5	MH6	I	8,3	8,3	В. 2-I4
	6	MH7	I	9,7	9,7	В. 2-I4
	7	Ø28AШ I = 720	2	3,48	6,96	Б.Ч.
	8	Ø32AШ I = 720	2	4,54	9,08	Б.Ч.
	9	ØI0AI I = 380	4	0,23	0,92	Б.Ч.
	I0	ØI2AI I = I30	8	0,II	0,88	Б.Ч.
	II	Ø8AI I = 500	2	0,20	0,40	Б.Ч.
	I2	Ø32AШ I = 6280	4	39,6	158,4	Б.Ч.
	I3	XM2	17	0,55	9,35	В. 2-I4
				Итого:	296,6	

Инв. № подл. | Подпись и дата | Взам. инв. №
I.020.I-20/89 В. 2-4 ч.2
Формат А3

КП146

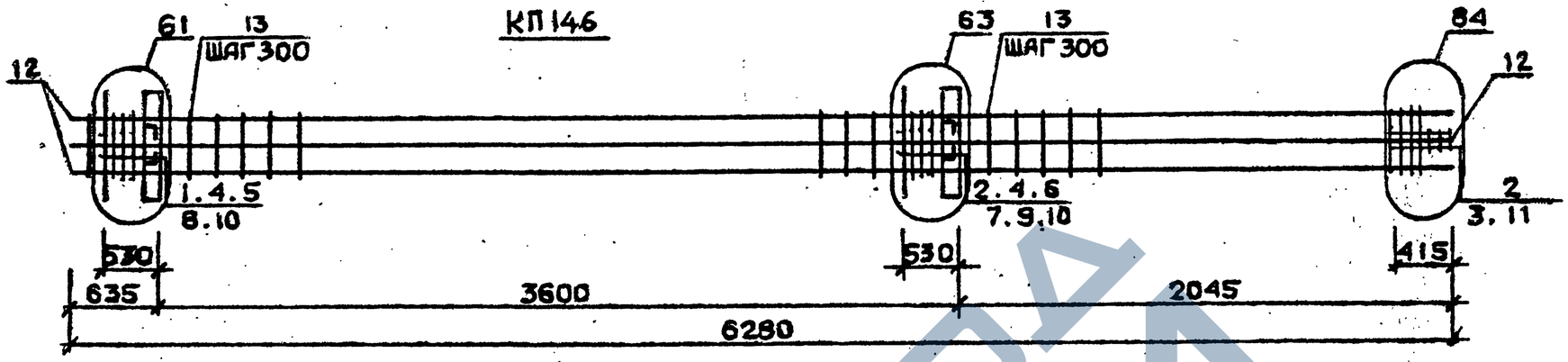

КП147...КП149

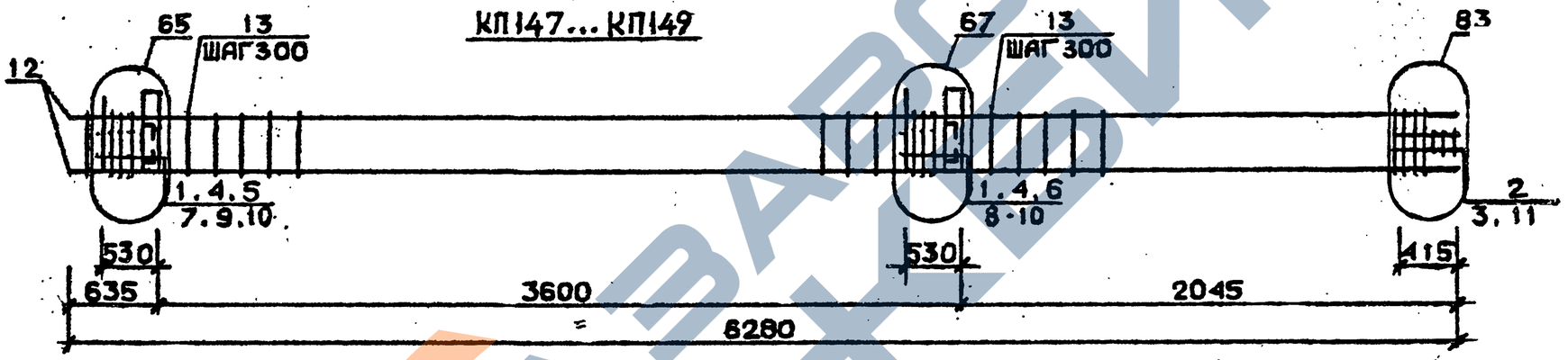

КП150

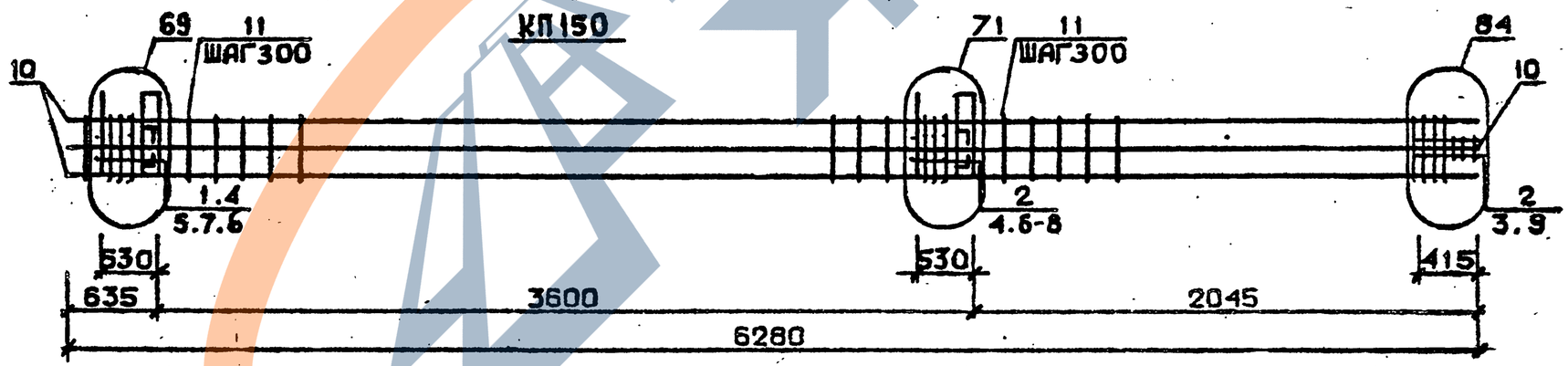

Арматура класса AI и AIII по ГОСТ 5781-82*
Детали см. I.020.I-2с/89 В.2-I3
Спецификацию см. лист 2

Разраб.	Чанкветадзе		
Проверил	Барбакадзе		
ГИП	Бускивадзе		
Н.контр.	Барбакадзе		

1.020.1-2с/89 2-4 К134

КАРКАС ПРОСТРАНСТВЕННЫЙ КП146...КП150

Стадия	Лист	Листов
Р	1	2

ТбилЗНИИЭП

Инв.№подл. | Подп. и дата | Взам.инв.№

ФОРМАТ А3

Марка пространственного каркаса	Поз.	Марка арматурного изделия	Кол.	Масса, кг I шт.	Масса, кг Всего	Обозначение документа
КШ46	I	СI	4	I,8	7,2	В. 2-I4
	2	С2	8	2,9	23,2	В. 2-I4
	3	С9	2	0,7	I,4	В. 2-I4
	4	МН3	2	32 8	65,6	В. 2-I4
	5	МН7	I	9,7	9,7	Ь. 2-I4
	6	МН8	I	II,9	II,9	В. 2-I4
	7	Ø28АШ L = 720	2	3,48	6,96	Б.Ч.
	8	Ø32АШ L = 720	2	4,54	9,08	Ь.Ч.
	9	Ø36АШ L = 720	2	5,75	II,5	Б.Ч.
	I0	ØI0АI L = 380	4	0,23	0,92	Б.Ч.
	II	Ø8АI L = 500	2	0,20	0,40	Б.Ч.
	I2	Ø32АШ L = 628С	8	39,6	3I6,8	Б.Ч.
	I3	ХМ2	I7	0,55	9,35	В. 2-I4
				Итого:	474,4	
КШ47	I	СI	9	I,8	I6,2	В. 2-I4
	2	С2	3	2,9	8,7	В. 2-I4
	3	С9	2	0,7	I,4	В. 2-I4
	4	МН4	2	34,8	69,6	В. 2-I4
	5	МН6	I	8,3	8,3	В. 2-I4
	6	МН7	I	9,7	9,7	В. 2-I4
	7	Ø28АШ L = 720	2	3,48	6,96	Б.Ч.
	8	Ø32АШ L = 720	2	4,54	9,08	Б.Ч.
	9	ØI0АI L = 380	4	0,23	0,92	Б.Ч.
	I0	ØI2АI L = I30	8	0,II	0,88	Б.Ч.
	II	Ø8АI L = 500	2	0,20	0,40	Б.Ч.
	I2	Ø20АШ L = 6280	4	I5,5	62,0	Б.Ч.
	I3	ХМI	I7	0,55	9,35	В. 2-I4
				Итого:	203,5	
КШ48	I	СI	9	I,8	I6,2	В. 2-I4
	2	С2	3	2,9	8,7	В. 2-I4
	3	С9	2	0,7	I,4	В. 2-I4
	4	МН4	2	34,8	69,6	В. 2-I4
	5	МН6	I	8,3	8,3	В. 2-I4
	6	МН7	I	9,7	9,7	В. 2-I4
	7	Ø28АШ L = 720	2	3,48	6,96	Б.Ч.
	8	Ø32АШ L = 720	2	4,54	9,08	Б.Ч.
	9	ØI0АI L = 380	4	0,23	0,92	Б.Ч.
	I0	ØI2АI L = I30	8	0,II	0,88	Б.Ч.
	II	Ø8АI L = 500	2	0,20	0,40	Б.Ч.
	I2	Ø32АШ L = 6280	4	39,6	I58,4	Б.Ч.
	I3	ХМ2	I7	0,55	9,35	В. 2-I4
				Итого:	299,9	
КШ49	6	МН7	I	9,7	9,7	В. 2-I4
	7	Ø28АШ L = 720	2	3,48	6,96	Б.Ч.
	8	Ø32АШ L = 720	2	4,54	9,08	Б.Ч.
	9	ØI0АI L = 380	4	0,23	0,92	Б.Ч.
	I0	ØI2АI L = I30	8	0,II	0,88	Б.Ч.
	II	Ø8АI L = 500	2	0,20	0,40	Б.Ч.
	I2	Ø32АШ L = 628С	4	24,2	96,8	Б.Ч.
	I3	ХМI	I7	0,55	9,35	В. 2-I4
				Итого:	238,3	
КШ50	I	СI	9	I,8	I6,2	В. 2-I4
	2	С2	3	2,9	8,7	В. 2-I4
	3	С9	2	0,7	I,4	В. 2-I4
	4	МН4	2	34,8	69,6	В. 2-I4
	5	МН7	I	9,7	9,7	В. 2-I4
	6	МН9	I	I7,3	I7,3	В. 2-I4
	7	Ø32АШ L = 720	4	4,54	I8,I6	Б.Ч.
	8	ØI0АI L = 380	4	0,23	0,92	Б.Ч.
	9	Ø8АI L = 500	2	0,20	0,40	Б.Ч.
	I0	Ø32АШ L = 6280	8	39,6	3I6,3	Б.Ч.
	II	ХМ2	I7	0,55	9,35	В. 2-I4
				Итого:	474,4	

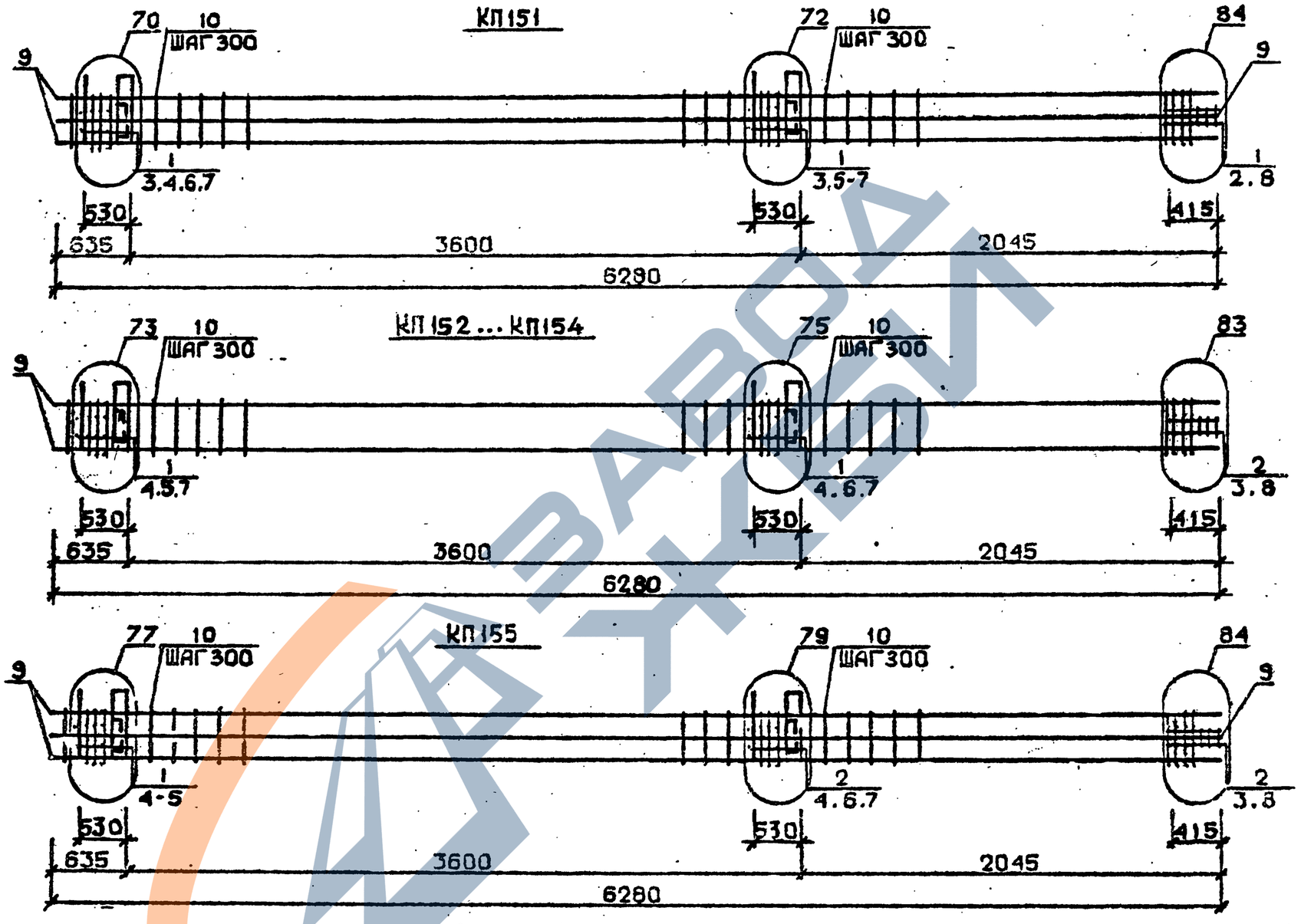

Арматура класса АI и АШ по ГОСТ 5781-82*
Детали см. I.020.I-2с/89 В.2-I3
Спецификацию см. лист 2

Разраб.	Чанкветадзе	
Проверил	Барбакадзе	
Гл.П	Бускивадзе	
Н. контр.	Барбакадзе	

1.020.1-2с/89 2-4 К132

КАРКАС ПРОСТРАНСТВЕННЫЙ
КП151...КП155

Стадия	Лист	Листов
Р	1	2

ТбилЗНИИЗП

ФОРМАТ А3

Y.020.I-2с/89 В. 2-4 ч.2

ИНВ.№ ПОДЛ. | ПОДП. И ДАТА | ВЗАМ.ИНВ.№

Марка пространственного каркаса	Поз.	Марка арматурного изделия		Кол.	Масса, кг		Обозначение документа
					1 шт.	Всего	
КП151	1	С2		12	2,9	34,8	В. 2-14
	2	С9		2	0,7	1,4	В. 2-14
	3	МН4		2	34,8	69,6	В. 2-14
	4	МН8		1	11,9	11,9	В. 2-14
	5	МН10		1	20,8	20,8	В. 2-14
	6	Ø36АШ	L = 720	4	5,75	23,0	Б.Ч.
	7	Ø10АI	L = 380	4	0,23	0,92	Б.Ч.
	8	Ø8АI	L = 500	2	0,20	0,40	Б.Ч.
	9	Ø36АШ	L = 6280	8	50,2	401,6	Б.Ч.
	10	ХМ3		17	0,88	14,96	В. 2-14
					Итого:	579,4	
КП152	1	С1		9	1,8	16,2	В. 2-14
	2	С2		3	2,9	8,7	В. 2-14
	3	С9		2	0,7	1,4	В. 2-14
	4	МН5		2	27,6	55,2	В. 2-14
	5	МН6		2	8,3	16,6	В. 2-14
	6	МН7		2	9,7	19,4	В. 2-14
	7	Ø12АI	L = 130	8	0,11	0,88	Б.Ч.
	8	Ø8АI	L = 500	2	0,20	0,40	Б.Ч.
	9	Ø20АШ	L = 6280	4	15,5	62,0	Б.Ч.
	10	ХМ1		17	0,55	14,96	В. 2-14
					Итого:	190,1	
КП153	1	С1		9	1,8	16,2	В. 2-14
	2	С2		3	2,9	8,7	В. 2-14
	3	С9		2	0,7	1,4	В. 2-14
	4	МН5		2	27,6	55,2	В. 2-14
	5	МН6		2	8,3	16,6	В. 2-14
	6	МН7		2	9,7	19,4	В. 2-14
	7	Ø12АI	L = 130	8	0,11	0,88	Б.Ч.
	8	Ø8АI	L = 500	2	0,20	0,40	Б.Ч.
	9	Ø25АШ	L = 6280	4	24,2	96,8	Б.Ч.
	10	ХМ1		17	0,55	14,96	В. 2-14
					Итого:	224,9	
КП154	1	С1		9	1,8	16,2	В. 2-14
	2	С2		3	2,9	8,7	В. 2-14
	3	С9		2	0,7	1,4	В. 2-14
	4	МН5		2	27,6	55,2	В. 2-14
	5	МН6		2	8,3	16,6	В. 2-14
	6	МН7		2	9,7	19,4	В. 2-14
	7	Ø12АI	L = 130	8	0,11	0,88	Б.Ч.
	8	Ø8АI	L = 500	2	0,20	0,40	Б.Ч.
	9	Ø32АШ	L = 6280	4	39,6	158,4	Б.Ч.
	10	ХМ2		17	0,55	9,35	В. 2-14
					Итого:	286,5	
КП155	1	С1		4	1,8	7,2	В. 2-14
	2	С2		8	2,9	23,2	В. 2-14
	3	С9		2	0,7	1,4	В. 2-14
	4	МН5		2	27,6	55,2	В. 2-14
	5	МН7		2	9,7	19,4	В. 2-14
	6	МН8		1	11,9	11,9	В. 2-14
	7	МН9		1	17,3	17,3	В. 2-14
	8	Ø8АI	L = 500	2	0,20	0,40	Б.Ч.
	9	Ø32АШ	L = 6280	8	39,6	316,8	Б.Ч.
	10	ХМ2		17	0,55	9,35	В. 2-14
					Итого:	462,3	

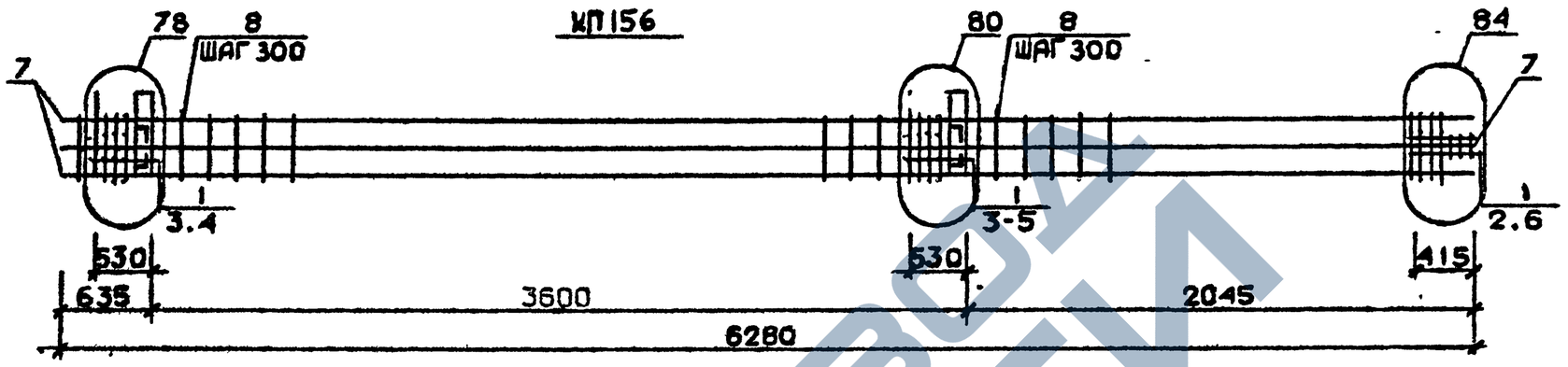

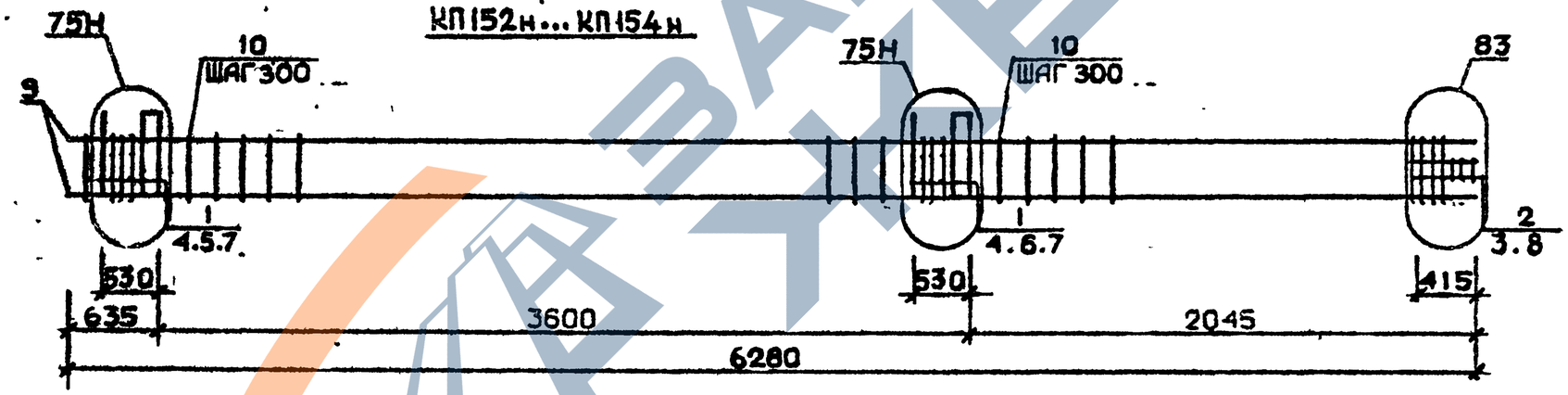

Арматура класса АI и АIII по ГОСТ 5781-82[1]
Детали см. I.020.I-2с/89 В.2-I3
Спецификацию см. лист 2

Разраб.	МАИСУРАДЗЕ		1.020.1-2с/89 2-4 К133
Проверил	БУСКИВАДЗЕ		
ГИП	БУСКИВАДЗЕ		КАРКАС ПРОСТРАНСТВЕННЫЙ КП156, КП152н – КП154н
Н. контр.	БУСКИВАДЗЕ		Стадия Р; Лист 1; Листов 2

Марка пространственного каркаса	Поз.	Марка арматурного изделия	Кол.	Масса, кг		Обозначение документа
				I шт.	Всего	
КП156	I	С2	I2	2,9	34,8	В. 2-I4
	2	С9	2	0,7	I,4	В. 2-I4
	3	МН5	2	27,6	55.2	В. 2-I4
	4	МН8	3	II,9	35.7	В. 2-I4
	5	МН10	I	20,8	20,8	В. 2-I4
	6	Ø8AI L = 500	2	0,20	0,40	Б.Ч.
	7	Ø36AIII L = 6280	8	50,2	40I,6	Б.Ч.
	8	ХМ3	I7	0,88	I4,96	В. 2-I4
				Итого:	564,9	
КП152н	I	С1	9	I,8	I6,2	В. 2-I4
	2	С2	3	2,9	8,7	В. 2-I4
	3	С9	2	0,7	I,4	В. 2-I4
	4	МН5н	2	27,6	55,2	В. 2-I4
	5	МН6	2	8,3	I6,6	В. 2-I4
	6	МН7	2	9,7	I9,4	В. 2-I4
	7	Ø12AI L = I30	8	0,II	0,88	Б.Ч.
	8	Ø8AI L = 500	2	0,20	0,40	Б.Ч.
	9	Ø20AIII L = 6280	4	I5,5	62,0	Б.Ч.
	I0	ХМ1	I7	0,55	9,35	В. 2-I4
				Итого:	190,1	
КП153н	I	С1	9	I,9	I6,2	В. 2-I4
	2	С2	3	2,9	8,7	В. 2-I4
	3	С9	2	0,67	I,34	В. 2-I4
	4	МН5н	2	27,6	55,2	В. 2-I4
	5	МН6	2	8,3	I6,6	В. 2-I4
	6	МН7	2	9,7	I9,4	В. 2-I4
	7	Ø12AI L = I30	8	0,II	0,88	Б.Ч.
	8	Ø8AI L = 500	4	0,20	0,40	Б.Ч.
	9	Ø25AIII L = 6280	4	24,2	96,8	Б.Ч.
	I0	ХМ1	I7	0,55	9,35	В. 2-I4
				Итого:	224,9	

Марка пространственного каркаса	Поз.	Марка арматурного изделия	Кол.	Масса, кг		Обозначение документа
				I шт.	Всего	
КП154н	I	С1	9	I,8	I6,2	В. 2-I4
	2	С2	3	2,9	8,7	В. 2-I4
	3	С9	2	0,7	I,4	В. 2-I4
	4	МН5н	2	27,6	55,2	В. 2-I4
	5	МН6	2	8,3	I6,6	В. 2-I4
	6	МН7	2	9,7	I9,4	В. 2-I4
	7	Ø12AI L = I30	8	0,II	0,88	Б.Ч.
	8	Ø8AI L = 500	2	0,20	0,40	Б.Ч.
	9	Ø32AIII L = 6280	4	39,6	I58,4	Б.Ч.
	I0	ХМ2		0,55	9,35	В. 2-I4
				Итого:	286,5	

Инв. № подл. | Подпись и дата | Взам. инв. №

КП 155н

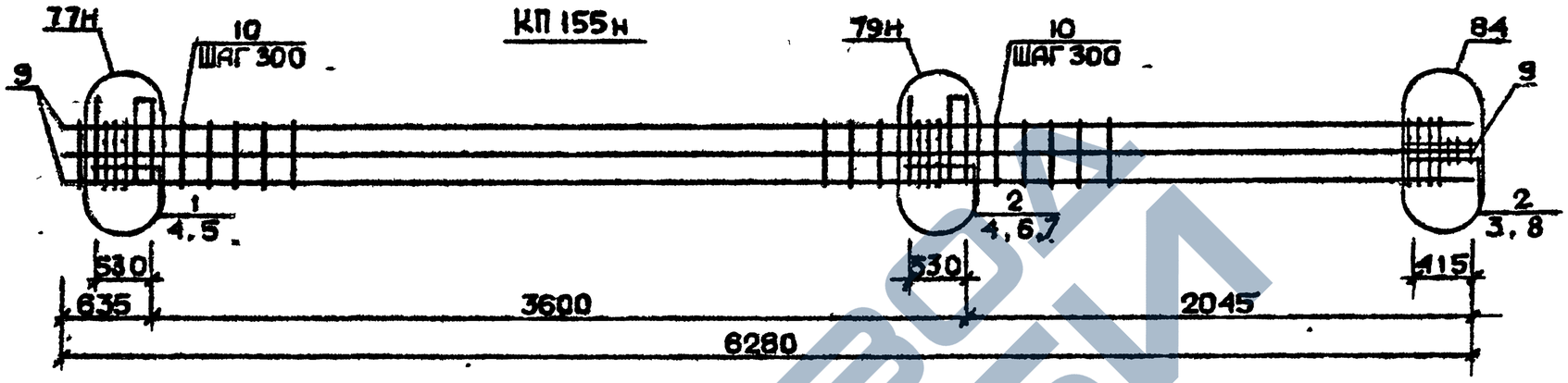

КП 156н

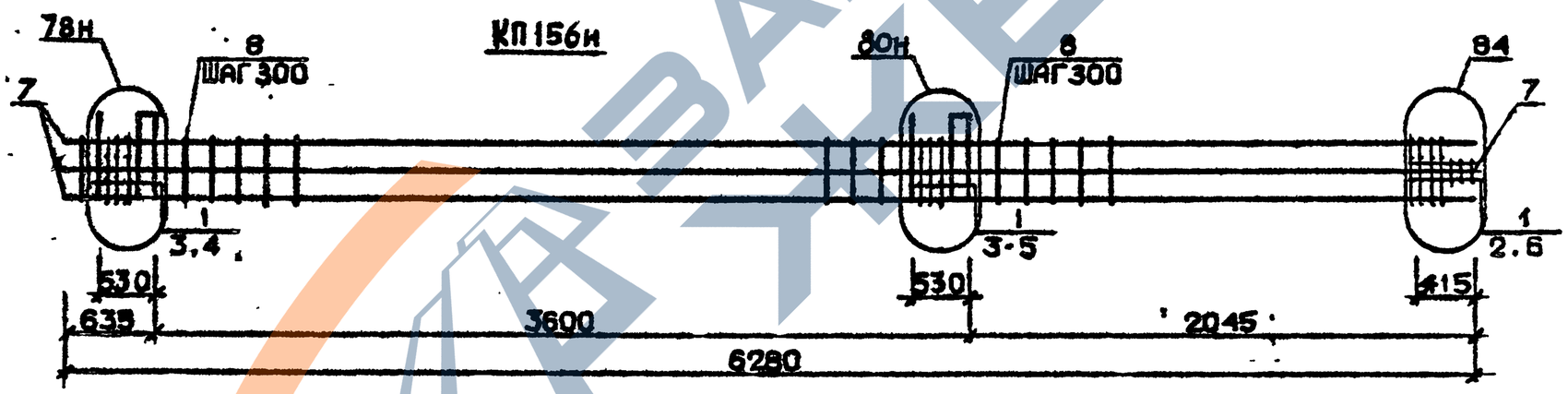

Арматура класса AI и AIII по ГОСТ 5781-82*
Детали см. I.020.I-2с/89 В.2-I3
Спецификации см. лист 2

Разраб.	Мистрадзе		1.020.1-2с/89 2-4 КП 134
Проверил	Бускивадзе		
ГИП	Бускивадзе		Каркас пространственный КП 155н, КП 156н
Н.контр.	Бускивадзе		Стадия Р; Лист 1; Листов 2; ТбилЗНИИЭП

Инв.№ подл. | Подп. и дата | Взам.инв.№

ФОРМ.Т А3

Марка пространственного каркаса	Поз.	Марка арматурного изделия	Кол.	Масса, кг		Обозначение документа
				I шт.	Всего	
КПI55н	I	CI	4	I,8	7,2	В. 2-I4
	2	C2	8	2,9	23,2	В. 2-I4
	3	C9	2	0,7	I,4	В. 2-I4
	4	МН5н	2	27,6	55,2	В. 2-I4
	5	МН7	2	9,7	I9,4	В. 2-I4
	6	МН8	I	II,9	II,9	В. 2-I4
	7	МН9	I	I7,3	I7,3	В. 2-I4
	8	Ø8AI L = 500	2	0,20	0,40	Б.Ч.
	9	Ø32AIII L = 6280	8	39,6	3I6,8	Б.Ч.
	I0	ХМ2	I7	0,55	9,35	В. 2-I4
				Итого:	462,3	
КПI56н	I	C2	I2	2,9	34,8	В. 2-I4
	2	C9	2	0,7	I,4	В. 2-I4
	3	МН5н	2	27,6	55,2	В. 2-I4
	4	МН8	3	II,9	35,7	В. 2-I4
	5	МНI0	I	20,8	20,8	В. 2-I4
	6	Ø8AI I = 500	2	0,20	0,40	Б.Ч.
	7	Ø36AIII I = 6280	8	50,2	40I,6	Б.Ч.
	8	ХМ3	I7	0,88	I4,96	
				Итого:	564,9	

Марка пространственного каркаса	Поз.	Марка арматурного изделия	Кол.	Масса, кг		Обозначение документа
				I шт.	Всего	

ЗАВОД ЖБИ

Инв. № подл. | Подпись и дата | Взам. инв. №

I.020.I-2о/89 В. 2-4 ч.2

КП157... КП159

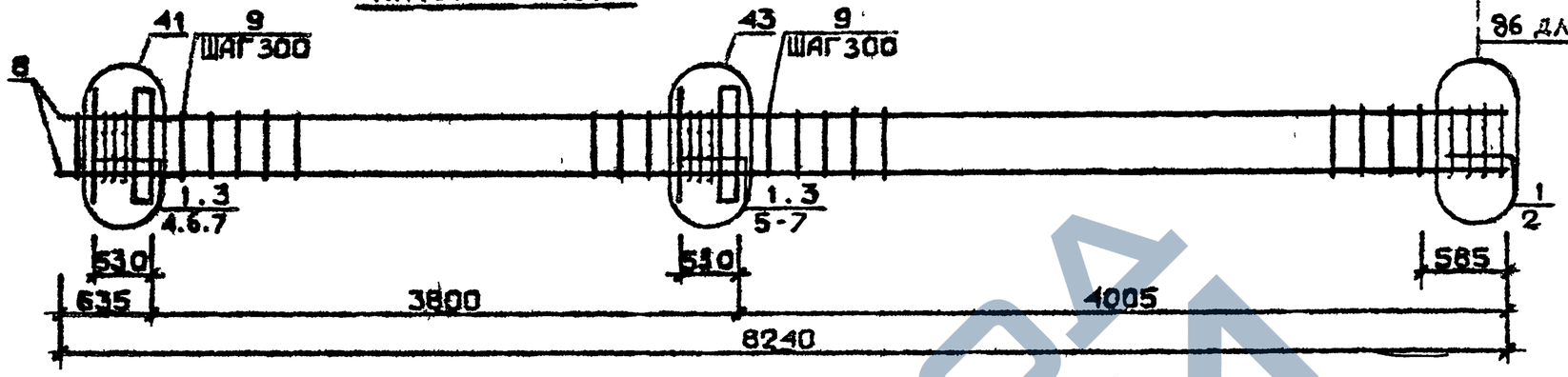

КП160

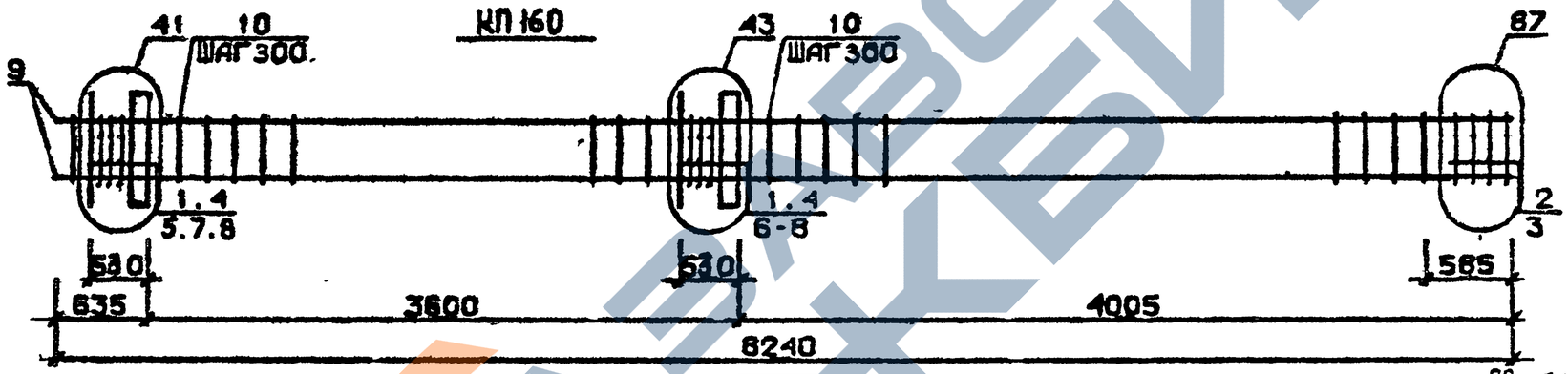

КП161, КП162

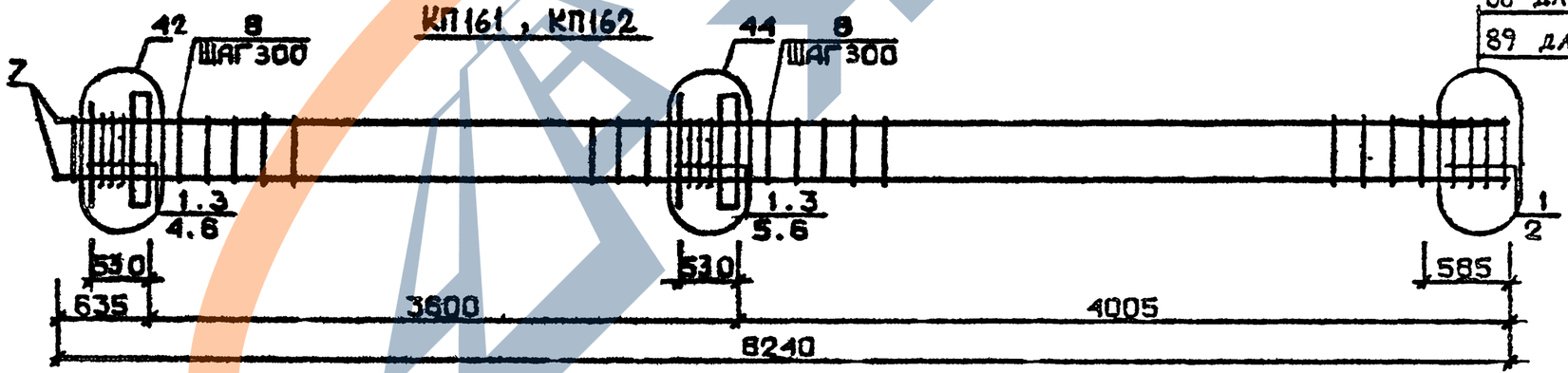

Арматура класса AI и AIII по ГОСТ 5781-82*
Детали см. I.020.I-2с/89 В.2-I3
Спецификацию см. лист 2

Разраб.	Гавшавадзе		
Проверил	Бускивадзе		
ГИП	Бускивадзе		
Н.контр	Бускивадзе		

1.020.1-2с/89 2-4 К135

Каркас пространственный КП157...КП162

Стадия	Лист	Листов
Р	1	2

ТбилЗНИИЭП

Инв.№подл. | Подп. и дата | Взам.инв.№

Формат А3

Марка пространственного каркаса	Поз.	Марка арматурного изделия		Кол.	Масса, кг		Обозначение документа
					1 шт.	Всего	
КП157	1	С1		12	1,8	21,6	В. 2-14
	2	С4		2	2,2	4,4	В. 2-14
	3	МН1		2	25,6	51,2	В. 2-14
	4	Ø28АШ	L = 720	2	3,48	6,96	Б.Ч.
	5	Ø32АШ	L = 720	2	4,54	9,08	Б.Ч.
	6	Ø10АI	L = 380	4	0,23	0,92	Б.Ч.
	7	Ø12АI	L = 130	8	0,11	0,88	Б.Ч.
	8	Ø20АШ	L = 8240	4	20,4	81,6	Б.Ч.
	9	ХМ1		23	0,55	12,65	В. 2-14
					Итого:	189,3	
КП158	1	С1		12	1,8	21,6	В. 2-14
	2	С5		2	3,1	6,2	В. 2-14
	3	МН1		2	25,6	51,2	В. 2-14
	4	Ø28АШ	L = 720	2	3,48	6,96	Б.Ч.
	5	Ø32АШ	L = 720	2	4,54	9,08	Б.Ч.
	6	Ø10АI	L = 380	4	0,23	0,92	Б.Ч.
	7	Ø12АI	L = 130	8	0,11	0,88	Б.Ч.
	8	Ø25АШ	L = 8240	4	31,7	126,8	Б.Ч.
	9	ХМ1		23	0,55	12,65	В. 2-14
					Итого:	237,1	
КП159	1	С1		12	1,8	21,6	В. 2-14
	2	С5		2	3,1	6,2	В. 2-14
	3	МН1		2	25,6	51,2	В. 2-14
	4	Ø28АШ	L = 720	2	3,48	6,96	Б.Ч.
	5	Ø32АШ	L = 720	2	4,54	9,08	Б.Ч.
	6	Ø10АI	L = 380	4	0,23	0,92	Б.Ч.
	7	Ø12АI	L = 130	8	0,11	0,88	Б.Ч.
	8	Ø28АШ	L = 8240	4	39,8	159,2	Б.Ч.
	9	ХМ2		23	0,55	12,65	В. 2-14
					Итого:	268,9	
КП160	1	С1		10	1,8	18,0	В. 2-14
	2	С2		2	2,9	5,8	В. 2-14
	3	С6		2	3,7	7,4	В. 2-14
	4	МН1		2	25,60	51,20	В. 2-14
	5	Ø28АШ	L = 720	2	3,48	6,96	Б.Ч.
	6	Ø32АШ	L = 720	2	4,54	9,08	Б.Ч.
	7	Ø10АI	L = 380	4	0,23	0,92	Б.Ч.
	8	Ø12АI	L = 130	8	0,11	0,88	Б.Ч.
	9	Ø28АШ	L = 8240	4	52,0	208,0	Б.Ч.
	10	ХМ2		23	0,55	12,65	В. 2-14
					Итого:	320,9	
КП161	1	С2		12	2,9	34,8	В. 2-14
	2	С7		2	4,3	8,6	В. 2-14
	3	МН1		2	25,60	51,2	В. 2-14
	4	Ø32АШ	L = 720	2	4,54	9,08	Б.Ч.
	5	Ø36АШ	L = 720	2	5,75	11,5	Б.Ч.
	6	Ø10АI	L = 360	4	0,23	0,92	Б.Ч.
	7	Ø36АШ	L = 8240	4	65,8	263,2	Б.Ч.
	8	ХМ3		23	0,88	20,24	В. 2-14
					Итого:	400,6	
КП162	1	С2		12	2,9	34,8	В. 2-14
	2	С8		2	5,0	10,0	В. 2-14
	3	МН1		2	25,6	51,2	В. 2-14
	4	Ø32АШ	L = 720	2	4,54	9,08	Б.Ч.
	5	Ø36АШ	L = 720	2	5,75	11,5	Б.Ч.
	6	Ø36АШ	L = 13600	4	109,0	436,0	Б.Ч.
	7	Ø40АШ	L = 8240	4	81,3	325,2	Б.Ч.
	8	ХМ3		23	0,88	20,24	В. 2-14
					Итого:	462,1	

Инв. № подл. | Подпись и дата | Взам. инв. №

КП163 ... КП165

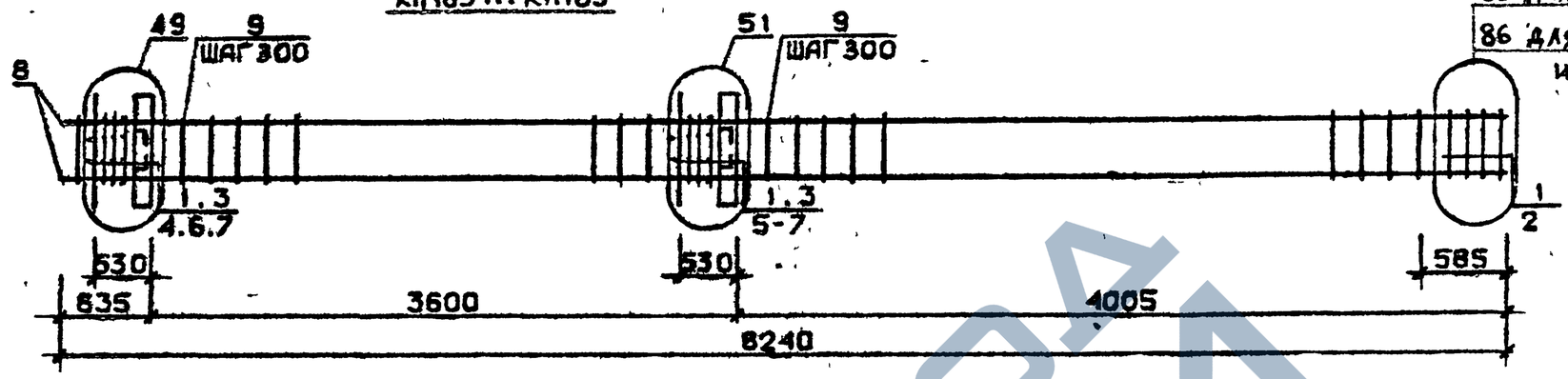

85 для КП163
86 для КП164 и КП165

КП166

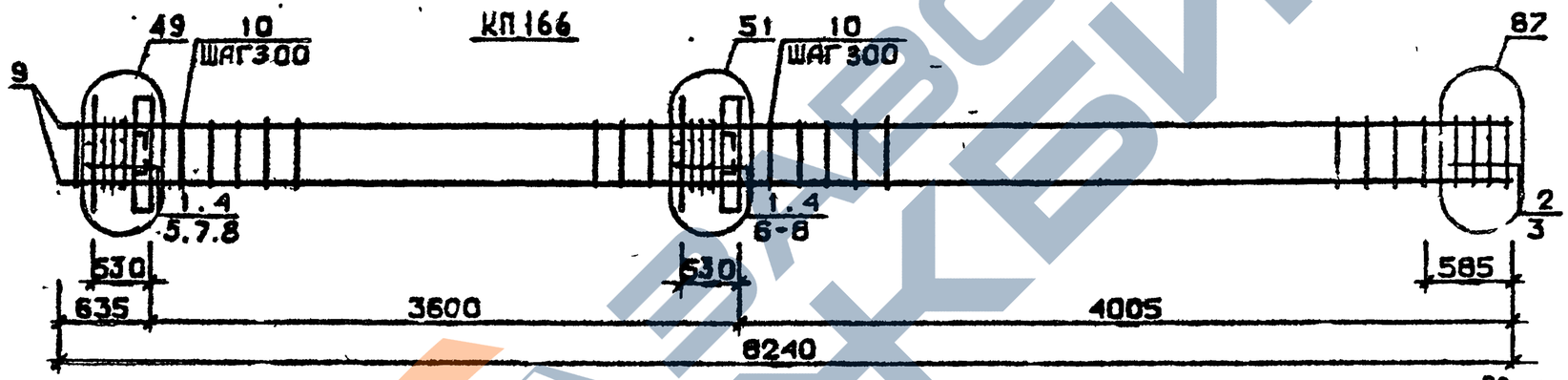

КП167 , КП168

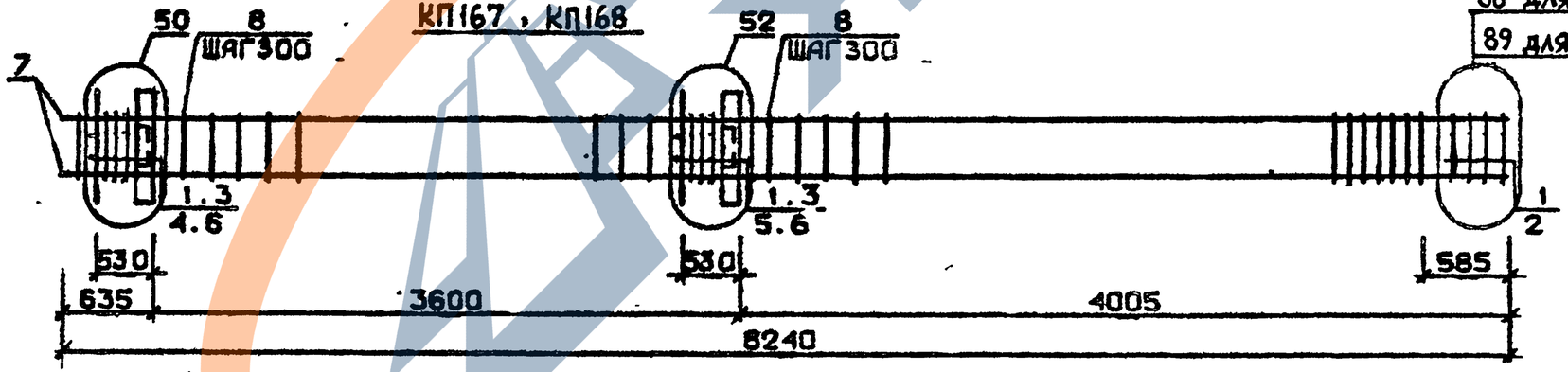

88 для КП167
89 для КП168

Арматура класса AI и AIII по ГОСТ 5781-82*
Детали см. 1.020.1-2с/89 В.2-13
Спецификацию см. лист 2

Разраб.	Гавшавадзе	
Проверил	Бускивадзе	
ГИП	Бускивадзе	
Н.контр.	Бускивадзе	

1.020.1-2с/89 2-4 К135

Каркас пространственный КП163 ... КП168

Стадия	Лист	Листов
Р	1	2

ТбилЗНИИЭП

Инв.№подл. | Подп. и дата | Взам.инв.№

ФОРМАТ А3

Марка пространственного каркаса	Поз.	Марка арматурного изделия	Кол.	Масса, кг		Обозначение документа
				1 шт.	Всего	
КШ163	1	С1	11	1,8	19,8	В. 2-14
	2	С4	2	2,2	4,4	В. 2-14
	3	МН2	2	40,0	80,0	В. 2-14
	4	Ø28АШ L = 720	4	3,48	13,92	Б.Ч.
	5	Ø32АШ L = 720	4	4,54	18,16	Б.Ч.
	6	Ø10АI L = 380	8	0,23	1,84	Б.Ч.
	7	Ø12АI L = 130	8	0,11	0,88	Б.Ч.
	8	Ø20АШ L = 8240	4	20,4	81,6	Б.Ч.
	9	ХМ1	23	0,55	12,65	В. 2-14
				Итого:	233,8	
КШ164	1	С1	11	1,8	19,8	В. 2-14
	2	С5	2	3,1	6,2	В. 2-14
	3	МН2	2	40,0	80,0	В. 2-14
	4	Ø28АШ L = 720	4	3,48	13,92	Б.Ч.
	5	Ø32АШ L = 720	4	4,54	18,16	Б.Ч.
	6	Ø10АI L = 380	8	0,23	1,84	Б.Ч.
	7	Ø12АI L = 130	8	0,11	0,38	Б.Ч.
	8	Ø25АШ L = 8240	4	31,7	126,8	Б.Ч.
	9	ХМ1	23	0,55	12,65	В. 2-14
				Итого:	280,9	
КШ165	1	С1	11	1,8	19,8	В. 2-14
	2	С5	2	3,1	6,2	В. 2-14
	3	МН2	2	40,0	80,0	В. 2-14
	4	Ø28АШ L = 720	4	3,48	13,92	Б.Ч.
	5	Ø32АШ L = 720	4	4,54	18,16	Б.Ч.
	6	Ø10АI L = 380	8	0,23	1,84	Б.Ч.
	7	Ø12АI L = 130	8	0,11	0,88	Б.Ч.
	8	Ø28АШ L = 8240	4	39,8	159,2	Б.Ч.
	9	ХМ2	23	0,55	12,65	В. 2-14
				Итого:	343,5	

Марка пространственного каркаса	Поз.	Марка арматурного изделия	Кол.	Масса, кг		Обозначение документа
				1 шт.	Всего	
КШ166	1	С1	9	1,8	16,2	В. 2-14
	2	С2	2	2,9	5,8	В. 2-14
	3	С6	2	3,7	7,4	В. 2-14
	4	МН2	2	40,0	80,0	В. 2-14
	5	Ø28АШ L = 720	16	3,48	55,68	Б.Ч.
	6	Ø32АШ L = 720	4	4,54	18,16	Б.Ч.
	7	Ø10АI L = 380	8	0,23	1,84	Б.Ч.
	8	Ø12АI L = 130	8	0,11	0,88	Б.Ч.
	9	Ø32АШ L = 8240	4	52,0	208,0	Б.Ч.
	10	ХМ2	23	0,55	12,65	В. 2-14
				Итого:	406,2	
КШ167	1	С2	11	2,9	31,9	В. 2-14
	2	С7	2	4,3	8,6	В. 2-14
	3	МН2	2	40,0	80,0	В. 2-14
	4	Ø32АШ L = 720	4	4,54	18,16	Б.Ч.
	5	Ø36АШ L = 720	4	5,75	23,0	Б.Ч.
	6	Ø10АI L = 380	8	0,23	1,84	Б.Ч.
	7	Ø36АШ L = 8240	4	65,8	263,2	Б.Ч.
	8	ХМ3	23	0,88	20,24	В. 2-14
				Итого:	447,1	
КШ168	1	С2	11	2,9	31,9	В. 2-14
	2	С8	2	5,0	10,0	В. 2-14
	3	МН2	2	40,0	80,0	В. 2-14
	4	Ø32АШ L = 720	4	4,54	18,16	Б.Ч.
	5	Ø36АШ L = 720	4	5,75	23,0	Б.Ч.
	6	Ø10АI L = 380	8	0,23	1,84	Б.Ч.
	7	Ø40АШ L = 8240	4	81,3	325,2	Б.Ч.
	8	ХМ3	23	0,88	20,24	В. 2-14
				Итого:	510,5	

Инв. № подл. | Подпись и дата | Взам. инв. №

КП169

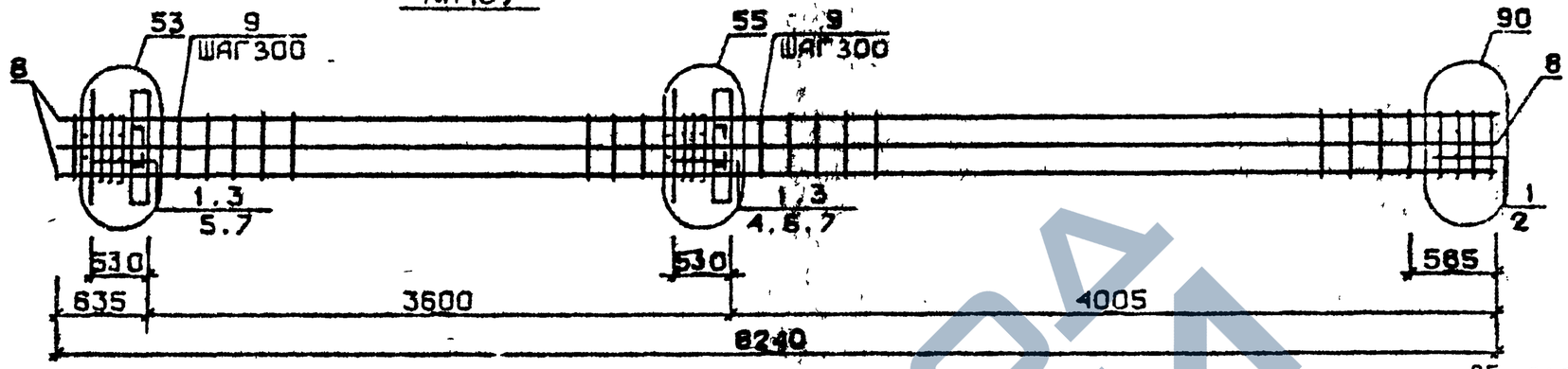

КП170 ... КП172

85 для КП170
86 для КП171 и КП172

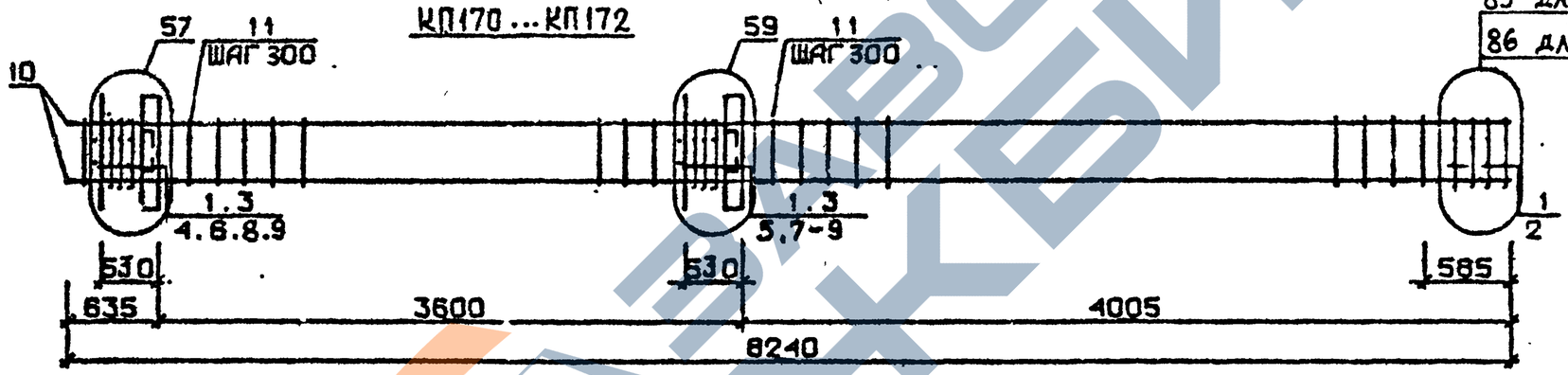

КП173

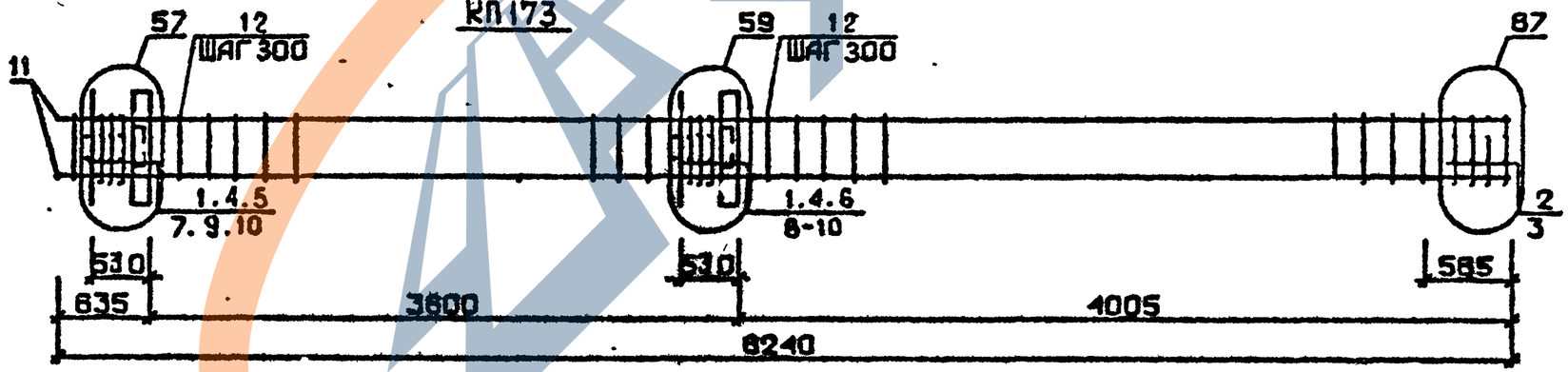

Арматура классов AI и AIII по ГОСТ 5781-82*
Детали см. I.020.I-2с/89 В.2-I3
Спецификацию см.лист 2

Разраб.	Носесова	
Провер.	Чкванава	
ГИП	Бусуркзадзе	
Н.контр.	Чкванава	

1.020.1-2с/89 2-4 К 137

Каркас пространственный КП169 ... КП173

Стадия	Лист	Листов
Р	1	2

ТбилСНИИЭП

ФОРМ. Т А3

Инв.№подл. | Подп. и дата | Взам.инв.№

Марка пространственного каркаса	Поз.	Марка арматурного изделия	Кол.	Масса, кг		Обозначение документа
				I шт.	Всего	
КП169	I	CI	II	I,8	I9,8	В. 2-I4
	2	C6	2	3,7	7,4	В. 2-I4
	3	МН2	2	40,0	80,0	В. 2-I4
	4	Ø28AIII L = 420	2	3,48	6,96	Б.Ч.
	5	Ø32AIII L = 720	4	4,54	I8,I6	Б.Ч.
	6	Ø36AIII L = 720	4	5,75	23,0	Б.Ч.
	7	ØIOAI L = 380	8	0,23	I,84	Б.Ч.
	8	Ø32AIII L = 8240	8	52,0	4I0,0	Б.Ч.
	9	ХМ2	23	0,55	I2,65	В. 2-I4
				Итого:	586,7	
КП170	I	CI	II	I,8	I9,8	В. 2-I4
	2	C4	2	2,2	4,4	В. 2-I4
	3	МН3	2	32,8	65,6	В. 2-I4
	4	МН6	I	8,3	8,3	В. 2-I4
	5	МН7	I	9,7	9,7	В. 2-I4
	6	Ø28AIII L = 720	2	3,48	6,96	Б.Ч.
	7	Ø32AIII L = 720	2	4,54	9,08	Б.Ч.
	8	ØIOAI L = 380	4	0,23	0,92	Б.Ч.
	9	ØI2AI L = I30	8	0,II	0,88	Б.Ч.
	I0	Ø20AIII L = 8240	4	20,4	8I,6	Б.Ч.
	II	ХМI	23	0,55	I2,65	В. 2-I4
				Итого:	220,5	
КП171	I	CI	II	I,8	I9,8	В. 2-I4
	2	C5	2	3,I	6,2	В. 2-I4
	3	МН3	2	32,8	65,6	В. 2-I4
	4	МН6	I	8,3	8,3	В. 2-I4
	5	МН7	I	9,7	9,7	В. 2-I4
	6	Ø28AIII L = 720	2	3,48	6,96	Б.Ч.
	7	Ø32AIII L = 720	2	4,54	9,08	Б.Ч.
	8	ØIOAI L = 380	4	0,23	0,92	Б.Ч.
	9	ØI2AI L = I30	8	0,II	0,88	Б.Ч.
	I0	Ø25AIII L = 8240	4	3I,7	I26,8	Б.Ч.
	II	ХМI	23	0,55	I2,65	В. 2-I4
				Итого:	267,5	
КП172	I	CI	II	I,8	I9,8	В. 2-I4
	2	C5	2	3,I	6,2	В. 2-I4
	3	МН3	2	32,8	65,6	В. 2-I4
	4	МН6	I	8,3	8,3	В. 2-I4
	5	МН7	I	9,7	9,7	В. 2-I4
	6	Ø28AIII L = 720	2	3,48	6,96	Б.Ч.
	7	Ø32AIII L = 720	2	4,54	9,08	Б.Ч.
	8	ØIOAI L = 380	4	0,23	0,92	Б.Ч.
	9	ØI2AI L = I30	8	0,II	0,88	Б.Ч.
	I0	Ø28AIII L = 8240	4	39,8	I59,2	Б.Ч.
	II	ХМ2	23	0,55	I2,65	В. 2-I4
				Итого:	300,3	
КП173	I	CI	9	I,8	I6,2	В. 2-I4
	2	C2	2	2,9	5,8	В. 2-I4
	3	C6	2	3,7	7,4	В. 2-I4
	4	МН3	2	32,8	65,6	В. 2-I4
	5	МН6	I	8,3	8,3	В. 2-I4
	6	МН7	I	9,7	9,7	В. 2-I4
	7	Ø28AIII I = 720	2	3,48	6,96	Б.Ч.
	8	Ø32AIII I = 720	2	4,54	9,08	Б.Ч.
	9	ØIOAI I = 380	4	0,23	0,92	Б.Ч.
	I0	ØI2AI I = I30	8	0,II	0,88	Б.Ч.
	II	Ø32AIII I = 8240	4	52,0	208,0	Б.Ч.
	I2	ХМ2	23	0,55	I2,65	В. 2-I4
				Итого:	352,2	

Инв. № подл. | Подпись и дата | Взам. инв. №

КП174 , КП175

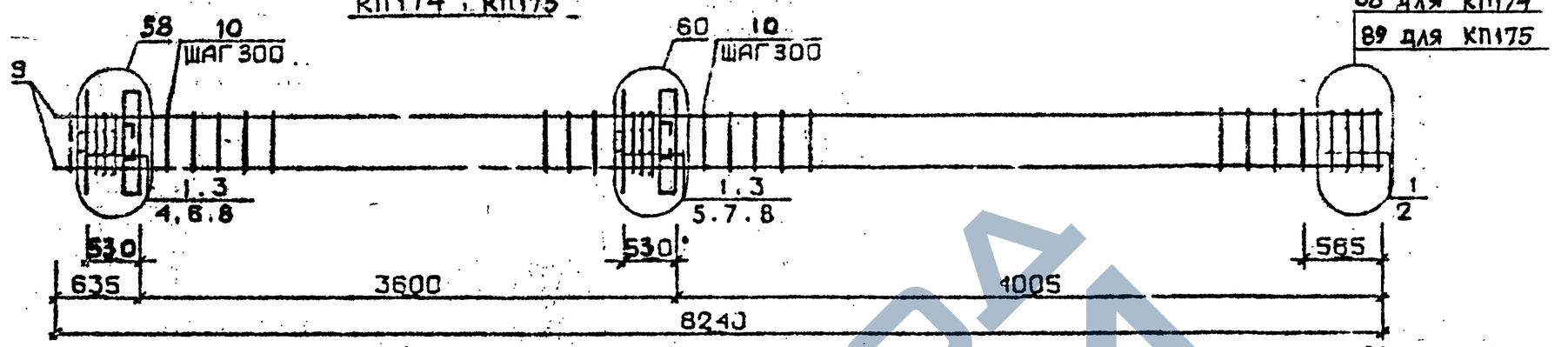

КП176 ... КП178

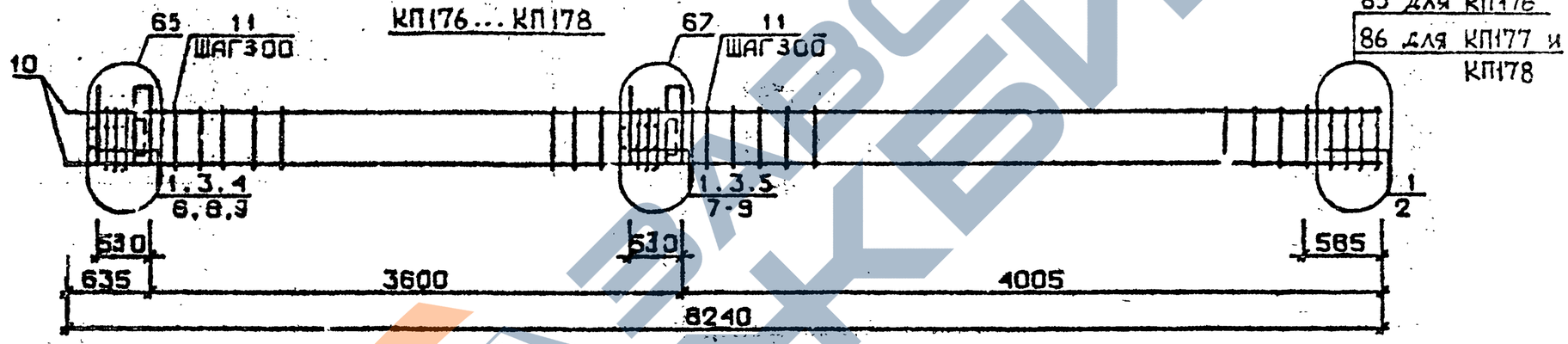

КП179

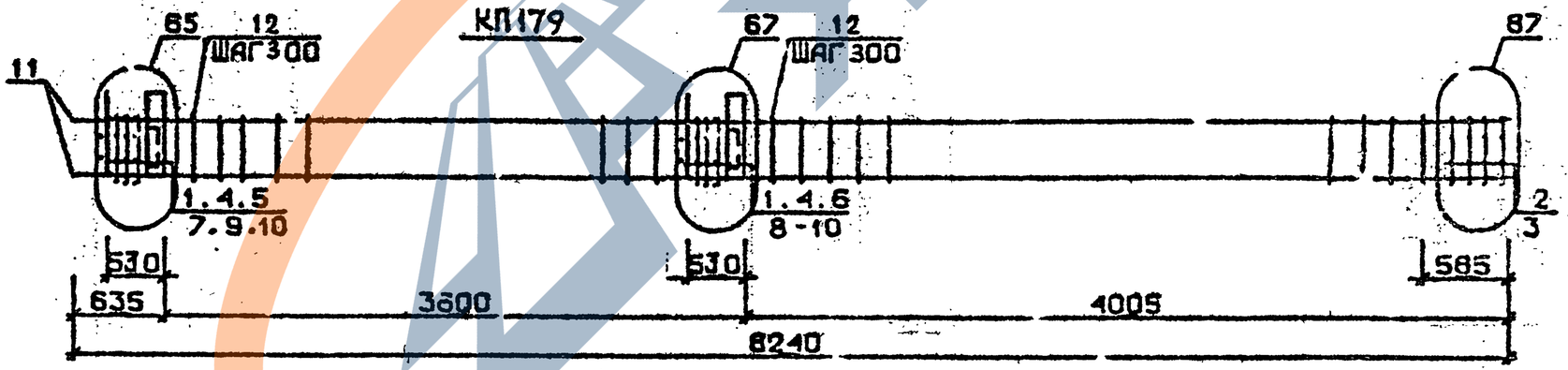

Арматура класса AI и AIII по ГОСТ 5781-82*
Детали см. I.020.I-2с/89 В.2-I3
Спецификацию см.лист 2

Разраб.	Чанкветадзе	
Проверил	Барбакадзе	
ГИП	Бускивадзе	
Н. контр.	Барбакадзе	

1.020.1-2с/89 2-4 К138

Каркас пространственный КП174 ... КП179

Стадия	Лист	Листов
Р	1	2

ТбилЗНИИЭП

Инв.№подл. | Подп. и дата | Взам.инв.№

ФОРМАТ А3

Марка пространственного каркаса	Поз.	Марка арматурного изделия	Кол.	Масса, кг		Обозначение документа
				I шт.	Всего	
КШ74	I	С2	II	2,9	3I,9	В. 2-I4
	2	С7	2	4,3	8,6	В. 2-I4
	3	МН3	2	32,8	65,6	В. 2-I4
	4	МН7	I	9,7	9,7	В. 2-I4
	5	МН8	I	II,9	II,9	В. 2-I1
	6	Ø32АШ L = 720	2	4,54	9,08	Б.Ч.
	7	Ø36АШ L = 720	2	5,75	II,5	Ь.Ч.
	8	ØIOAI L = 380	4	0,23	0,92	Б.Ч.
	9	Ø36АШ L = 8240	4	65,8	263,2	Б.Ч.
	I0	ХМ3	23	0,88	20,24	В. 2-I4
				Итого:	432,7	
КШ75	I	С2	II	2,9	3I,9	В. 2-I4
	2	С8	2	5,0	I0,0	В. 2-I4
	3	МН3	2	32,8	65,6	В. 2-I4
	4	МН7	I	9,7	9,7	В. 2-I4
	5	МН8	I	II,9	II,9	В. 2-I4
	6	Ø32АШ L = 720	2	4,54	9,08	Б.Ч.
	7	Ø36АШ L = 720	2	5,75	II,5	Б.Ч.
	8	ØIOAI L = 380	4	0,23	0,92	Б.Ч.
	9	Ø40АШ L = 8240	4	8I,3	325,2	Б.Ч.
	I0	ХМ3	23	0,88	20,24	В. 2-I4
				Итого:	496,2	
КШ76	I	С1	II	I,8	I9,8	В. 2-I4
	2	С4	2	2,2	4,4	В. 2-I4
	3	МН4	2	34,8	69,6	В. 2-I4
	4	МН6	I	8,3	8,3	В. 2-I4
	5	МН7	I	9,7	9,7	В. 2-I4
	6	Ø28АШ L = 720	2	3,48	6,96	Б.Ч.
	7	Ø32АШ L = 720	2	4,54	9,08	Б.Ч.
	8	ØIOAI L = 380	4	0,23	0,92	Б.Ч.
	9	ØI2AI L = I30	8	0,II	0,88	Б.Ч.
	I0	Ø20АШ L = 8270	4	20,4	8I,6	Б.Ч.
	II	ХМI	23	0,55	I2,65	В. 2-I4
				Итого:	223,9	
КШ77	I	С1	II	I,8	I9,8	В. 2-I4
	2	С5	2	3,I	6,2	В. 2-I4
	3	МН4	2	34,8	69,6	В. 2-I4
	4	МН6	I	8,3	8,3	В. 2-I4
	5	МН7	I	9,7	9,7	В. 2-I4
	6	Ø28АШ L = 720	2	3,48	6,96	Ь.Ч.
	7	Ø32АШ L = 720	2	4,54	9,08	Б.Ч.
	8	ØIOAI L = 380	4	0,23	0,92	Б.Ч.
	9	ØI2AI L = I30	8	0,II	0,88	Б.Ч.

Марка пространственного каркаса	Поз.	Марка арматурного изделия	Кол.	Масса, кг		Обозначение документа
				I шт.	Всего	
КШ77	I0	Ø25АШ I = 8270	4	3I,7	I26,8	Б.Ч.
	II	ХМI	23	0,55	I2,65	В. 2-I4
				Итого:	270,9	
КШ78	I	С1	II	I,8	I9,8	В. 2-I4
	2	С5	2	3,I	6,2	В. 2-I4
	3	МН4	2	34,8	69,6	В. 2-I4
	4	МН6	I	8,3	8,3	В. 2-I4
	5	МН7	I	9,7	9,7	В. 2-I4
	6	Ø28АШ I = 720	2	3,48	6,96	Б.Ч.
	7	Ø32АШ L = 720	2	4,54	9,08	Б.Ч.
	8	ØIOAI L = 380	4	0,23	0,92	Б.Ч.
	9	ØI2AI L = I30	8	0,II	0,88	Б.Ч.
	I0	Ø28АШ L = 8240	4	39,8	I59,2	Б.Ч.
	II	ХМ2	23	0,55	I2,65	В. 2-I4
				Итого:	303,3	
КШ79	I	С1	9	I,8	I6,2	В. 2-I4
	2	С2	2	2,9	5,8	В. 2-I4
	3	С6	2	3,7	7,4	В. 2-I4
	4	МН4	2	34,8	69,6	В. 2-I4
	5	МН6	I	8,3	8,3	В. 2-I4
	6	МН7	I	9,7	9,7	В. 2-I4
	7	Ø28АШ L = 720	2	3,48	6,96	Б.Ч.
	8	Ø32АШ L = 720	2	4,54	9,08	Б.Ч.
	9	ØIOAI L = 380	4	0,23	0,92	Б.Ч.
	I0	ØI2AI L = I30	8	0,II	0,88	Б.Ч.
	II	Ø32АШ L = 8240	4	52,0	208,0	Б.Ч.
	I2	ХМ2	23	0,55	I2,65	В. 2-I4
				Итого:	355,5	

I.020.I-20/89 В. 2-4 ч.2

Инв. № подл. | Подпись и дата | Взам. инв. №

КП180, КП181

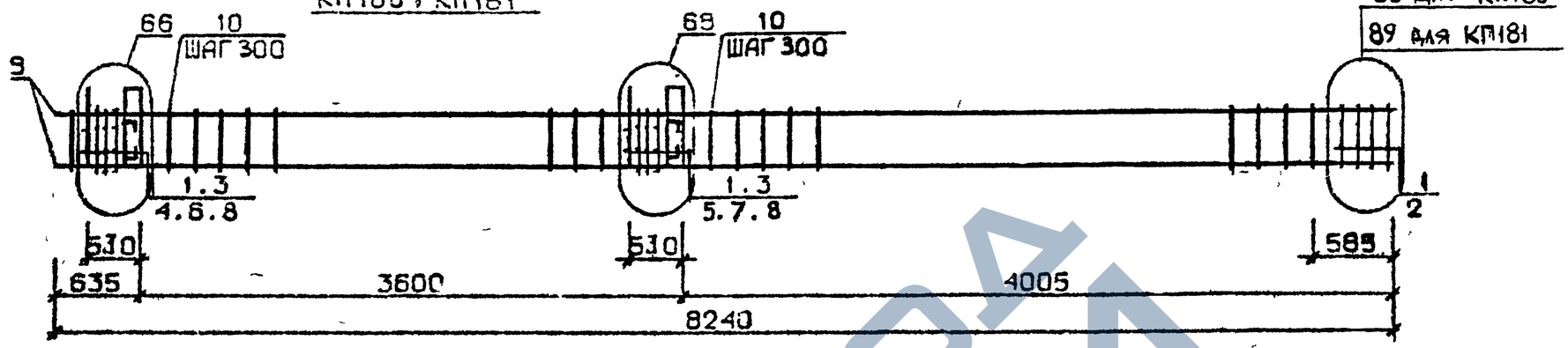

КП182

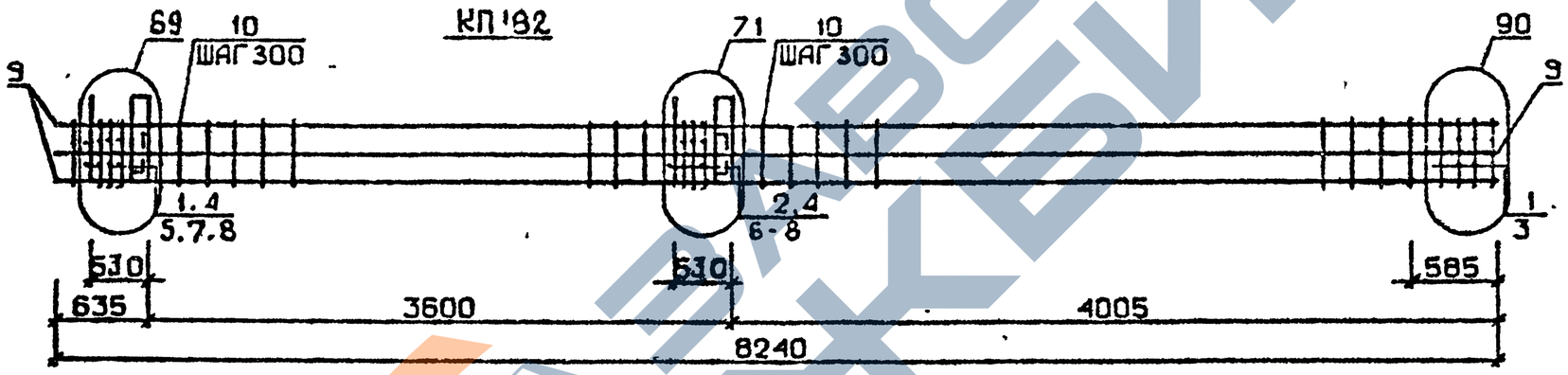

КП183... КП185

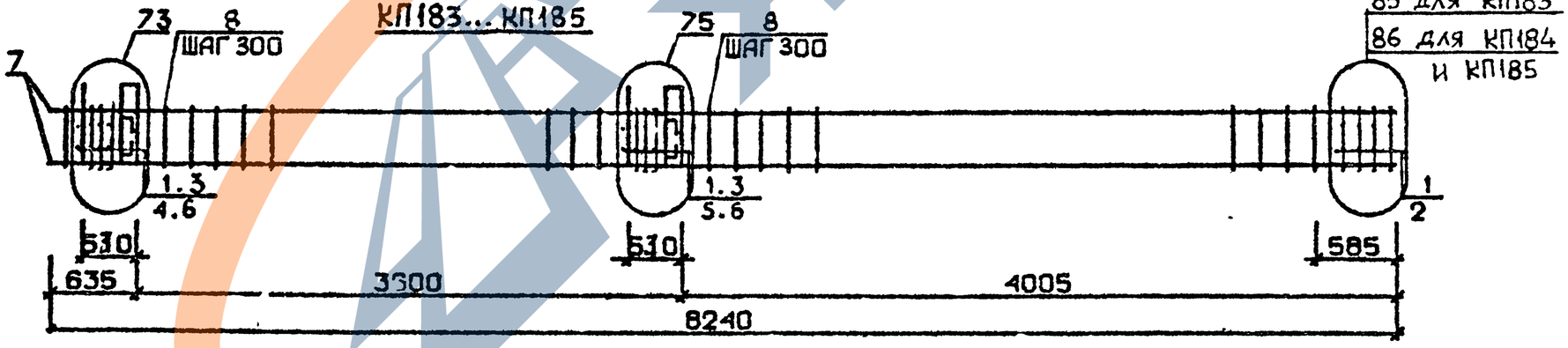

Арматура класса AI и AIII по ГОСТ 5781-82*
Детали см. I.020.I-2с/89 В.2-I3
Спецификацию см. лист 2

Разраб	Чанцветадзе		1.020.1-2с/89 2-4 К139	
Проверил	Барбакадзе			
ГИП	Бускивадзе			
Н. контр.	Барбакадзе		Каркас пространственный КП180 ... КП185	Стадия: Р; Лист: 1; Листов: 2
				ТбилЗНИИЭП

Инв.№ подл. | Подп. и дата | Взам. инв.№

Марка пространственного каркаса	Поз.	Марка арматурного изделия	Кол.	Масса, кг		Обозначение документа
				I шт.	Всего	
КШ80	I	С2	II	2,9	3I,9	В. 2-I4
	2	С7	2	4,3	8,6	В. 2-I4
	3	МН4	2	34,8	69,6	В. 2-I4
	4	МН7	I	9,7	9,7	В. 2-I4
	5	МН8	I	II,9	II,9	В. 2-I4
	6	Ø32АШ L = 720	2	4,54	9,08	Б.Ч.
	7	Ø36АШ L = 720	2	5,75	II,5	Б.Ч.
	8	ØIOAI L = 380	4	0,23	0,92	Б.Ч.
	9	Ø36АШ L = 8240	4	65,8	263,2	Б.Ч.
	I0	ХМ3	23	0,88	20,24	В. 2-I4
				Итого:	436,6	
КШ8I	I	С2	II	2,9	3I,9	В. 2-I4
	2	С8	2	5,0	I0,0	В. 2-I4
	3	МН4	2	34,8	69,6	В. 2-I4
	4	МН7	I	9,7	9,7	В. 2-I4
	5	МН8	I	II,9	II,9	В. 2-I4
	6	Ø32АШ L = 720	2	4,54	9,08	Б.Ч.
	7	Ø36АШ L = 720	2	5,75	II,5	Б.Ч.
	8	ØIOAI L = 380	4	0,23	0,92	Б.Ч.
	9	Ø40АШ L = 8240	4	8I,3	325,2	Б.Ч.
	I0	ХМ3	23	0,88	20,24	В. 2-I4
				Итого:	500,0	
КШ82	I	С1	6	I,8	I0,8	В. 2-I4
	2	С2	5	2,9	I4,5	В. 2-I4
	3	С6	2	3,7	7,4	В. 2-I4
	4	МН4	2	34,8	69,6	В. 2-I4
	5	МН7	I	9,7	9,7	В. 2-I4
	6	МН9	I	I7,3	I7,3	В. 2-I4
	7	Ø32АШ L = 720	4	4,54	I8,I6	Б.Ч.
	8	ØIOAI L = 380	4	0,23	0,92	Б.Ч.
	9	Ø32АШ L = 8240	8	52,0	4I6,0	Б.Ч.
	I0	ХМ2	23	0,55	12,65	В. 2-I4
				Итого:	577,0	

Марка пространственного каркаса	Поз.	Марка арматурного изделия	Кол.	Масса, кг		Обозначение документа
				I шт.	Всего	
КШ83	I	С1	II	I,8	I9,8	В. 2-I4
	2	С4	2	2,2	4,4	В. 2-I4
	3	МН5	2	27,6	55,2	В. 2-I4
	4	МН6	2	8,3	I6,6	В. 2-I4
	5	МН7	2	9,7	I9,4	В. 2-I4
	6	ØI2AI L = I30	8	0,II	0,88	Б.Ч.
	7	Ø20АШ L = 8270	4	20,4	8I,6	Б.Ч.
	8	ХМI	23	0,55	12,65	В. 2-I4
				Итого:	210,5	
КШ84	I	С1	II	I,8	I9,8	В. 2-I4
	2	С5	2	3,I	6,2	В. 2-I4
	3	МН5	2	27,6	55,2	В. 2-I4
	4	МН6	2	8,3	I6,6	В. 2-I4
	5	МН7	2	9,7	I9,4	В. 2-I4
	6	ØI2AI L = I30	8	0,II	0,88	Б.Ч.
	7	Ø25АШ L = 827О	4	3I,7	I26,8	Б.Ч.
	8	ХМI	23	0,55	12,65	В. 2-I4
				Итого:	257,5	
КШ85	I	С1	II	I,8	I9,8	В. 2-I4
	2	С5	2	3,I	6,2	В. 2-I4
	3	МН5	2	27,6	55,2	В. 2-I4
	4	МН6	2	8,3	I6,6	В. 2-I4
	5	МН7	2	9,7	I9,4	В. 2-I4
	6	ØI2AI L = I30	8	0,II	0,88	Б.Ч.
	7	Ø28АШ L = 8240	4	39,8	I59,2	Б.Ч.
	8	ХМ2	23	0,55	12,65	В. 2-I4
				Итого:	290,0	

I.020.I-2о/89 В. 2-4 ч.2

Взам. инв. №

Подпись и дата

Инв. № подл.

ЗАВОД ЖБИ

КП186

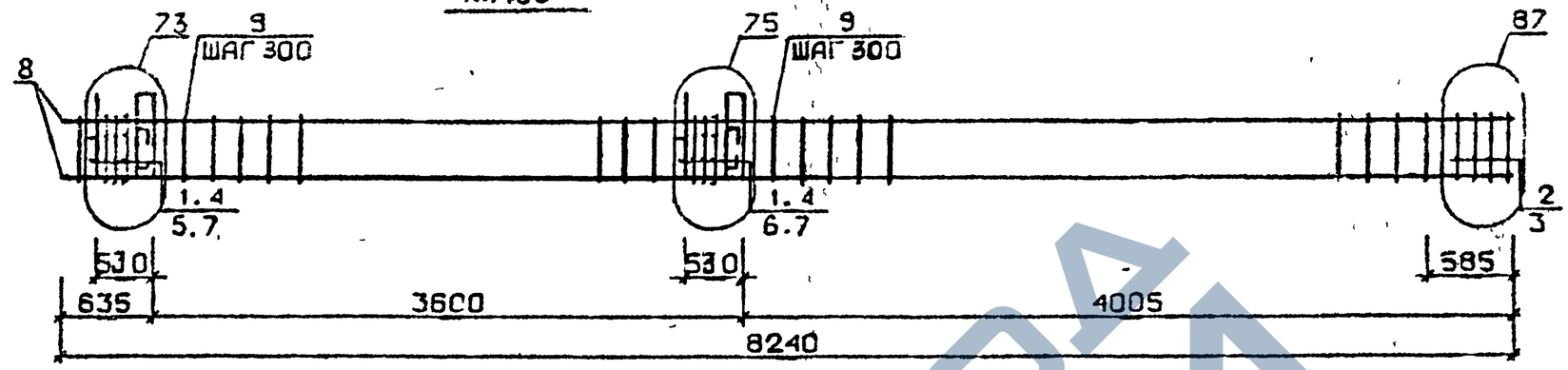

КП187

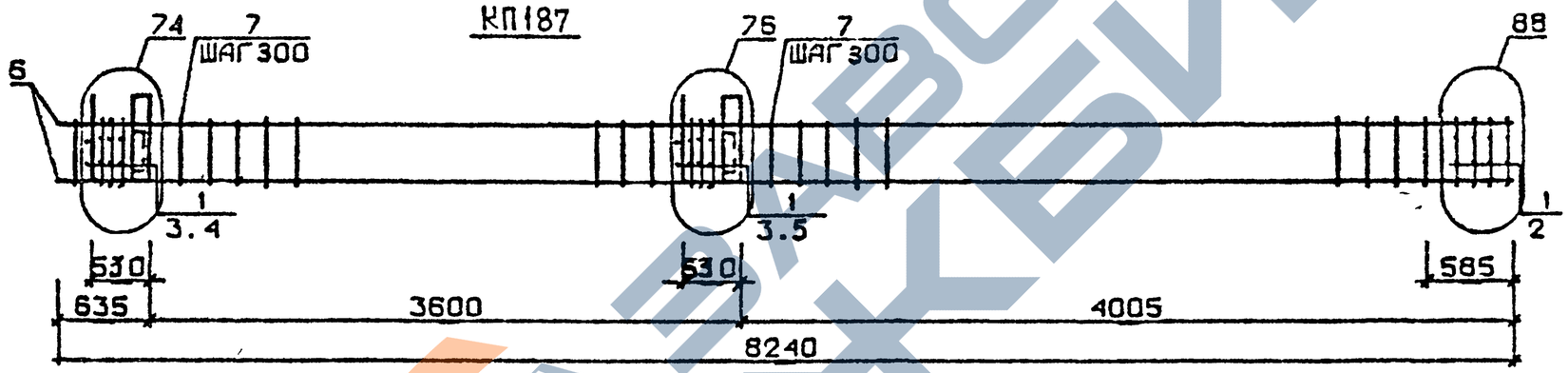

КП188

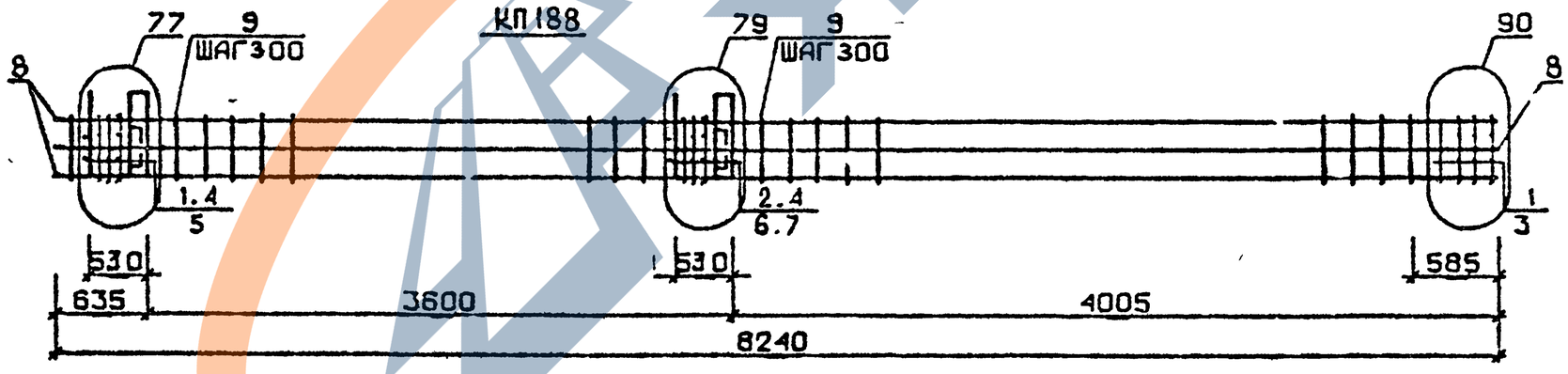

Арматура класса AI и AIII по ГОСТ 5781-82*
Детали см. I.020.I-2с/89 В.2-I3
Спецификацию см. лист 2

Разраб.	Осесова		
Проверил	Чкуанава		
ГИП	Бускиваадзе		
Н.контр	Чкуанава		

1.020.1-2с/89 2-4 К140

Каркас пространственный КП186...КП188

Стадия	Лист	Листов
Р	1	2

ТбилЗНИИЭП

Инв.№подл. | Подп. и дата | Взам.инв.№

ФОРМАТ А3

Марка пространственного каркаса	Поз.	Марка арматурного изделия	Кол.	Масса, кг		Обозначение документа
				1 шт.	Всего	
КШ186	1	С1	9	1,8	16,2	В. 2-14
	2	С2	2	2,9	5,8	В. 2-14
	3	С6	2	3,7	7,4	В. 2-14
	4	МН5	2	27,6	55,2	В. 2-14
	5	МН6	2	8,3	16,6	В. 2-14
	6	МН7	2	9,7	19,4	В. 2-14
	7	Ø12АI L = 130	8	0,11	0,88	Б.Ч.
	8	Ø32АIII L = 8240	4	52,0	208,0	Б.Ч.
	9	ХМ2	23	0,55	12,65	В. 2-14
				Итого:	342,1	
КШ187	1	С2	11	2,9	31,9	В. 2-14
	2	С7	2	4,3	8,6	В. 2-14
	3	МН5	2	27,6	55,2	В. 2-14
	4	МН7	2	9,7	19,4	В. 2-14
	5	МН8	2	11,9	23,8	В. 2-14
	6	Ø36АIII L = 3240	4	65,8	263,2	Б.Ч.
	7	ХМ3	23	0,88	20,24	В. 2-14
				Итого:	422,3	
КШ188	1	С1	6	1,8	10,8	В. 2-14
	2	С2	5	2,9	14,5	В. 2-14
	3	С6	2	3,7	7,4	В. 2-14
	4	МН5	2	27,6	55,2	В. 2-14
	5	МН7	2	9,7	19,4	В. 2-14
	6	МН8	1	11,9	11,9	В. 2-14
	7	МН9	1	17,3	17,3	В. 2-14
	8	Ø32АIII L = 8240	8	52,0	416,0	Б.Ч.
	9	ХМ2	23	0,55	12,65	В. 2-14
				итого:	565,2	

Марка пространственного каркаса	Поз.	Марка арматурного изделия	Кол.	Масса, кг		Обозначение документа
				1 шт.	Всего	

Инв № подл. | Подпись и дата | Взам инв №

1.020.1-20/83 В 1 5 2

КП183н ... КП185н

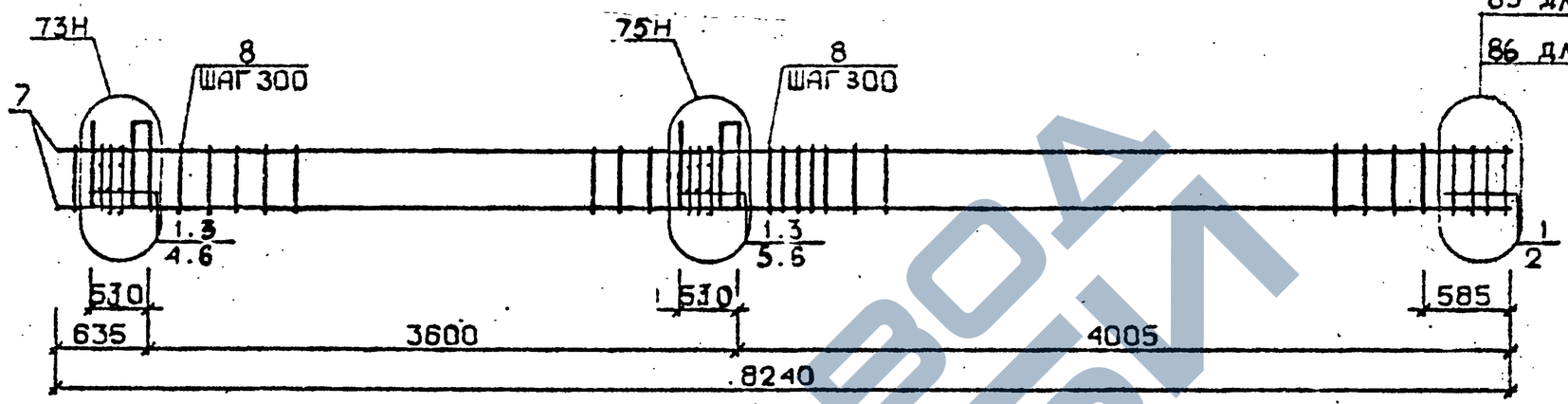

КП136н

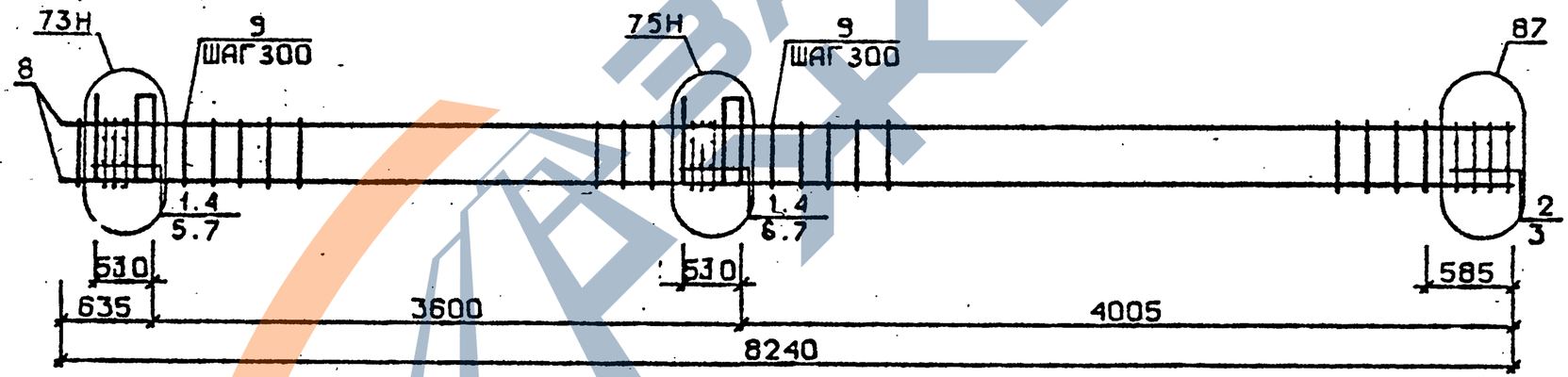

Арматура класса AI и AIII по ГОСТ 5781-82*
Детали см. I.020.I-2с/89 В.2-I3
Спецификацию см. лист 2

Разраб.	Майсурадзе		
Гроверил	Бускивадзе		
ГИП	Бускивадзе		
Н.контр.	Бускивадзе		

1.020.1-2с/89 2-4 . К141

Каркас пространственный КП183н...КП186н

Стадия	Лист	Листов
Р	1	2

ТбилЗНИИЭП

Инв.№подл. | Подп. и дата | Взам.инв.№

ФОРМАТ А3

Марка пространственного каркаса	Поз.	Марка арматурного изделия	Кол.	Масса, кг		Обозначение документа
				1 шт.	Всего	
КПI83н	I	CI	II	I,8	I9,8	В. 2-I4
	2	C4	2	2,2	4,4	В. 2-I4
	3	МН5н	2	27,6	55,2	В. 2-I4
	4	МН6	2	8,3	I6,6	В. 2-I4
	5	МН7	2	9,7	I9,4	В. 2-I4
	6	Ø I2AI L = I30	8	0,II	0,88	Б.Ч.
	7	Ø20AIII L = 8240	4	20,4	8I,6	Б.Ч.
	8	ХМI	23	0,55	I2,65	В. 2-I4
				Итого:	240,5	
КПI84н	I	CI	II	I,8	I9,8	В. 2-I4
	2	C5	2	3,I	6,2	В. 2-I4
	3	МН5н	2	27,6	55,2	В. 2-I4
	4	МН6	2	8,3	I6,6	В. 2-I4
	5	МН7	2	9,7	I9,4	В. 2-I4
	6	Ø I2AI L = I30	8	0,II	0,88	Б.Ч.
	7	Ø25AIII L = 8240	4	3I,7	I26,8	Б.Ч.
	8	ХМI	23	0,55	I2,65	В. 2-I4
				Итого:	257,5	
КПI85н	I	CI	II	I,8	I9,8	В. 2-I4
	2	C5	2	3,I	6,2	В. 2-I4
	3	МН5н	2	27,6	55,2	В. 2-I4
	4	МН6	2	8,3	I6,6	В. 2-I4
	5	МН7	2	9,7	I9,4	В. 2-I4
	6	Ø I2AI L = I30	8	0,II	0,88	Б.Ч.
	7	Ø28AIII L = 8240	4	39,8	I59,2	Б.Ч.
	8	ХМ2	23	0,55	I2,65	В. 2-I4
				Итого:	290,0	
КПI86н	1	C1	9	I,8	I6,2	В. 2-I4
	2	C2	2	2,9	5,8	В. 2-I4
	3	C6	2	3,7	7,4	В. 2-I4
	4	МН5н	2	27,6	55,2	В. 2-I4
	5	МН6	2	8,3	I6,6	В. 2-I4
	6	МН7	2	9,7	I9,4	В. 2-I4
	7	Ø I2AI L = I30	8	0,II	0,88	Б.Ч.
	8	Ø32AIII L = 8240	4	52,0	208,0	Б.Ч.
	9	ХМ2	23	0,55	I2,65	В. 2-I4
				Итого:	342,I	

Инв. № подл. | Подпись и дата | Взам. инв. №

КП187н

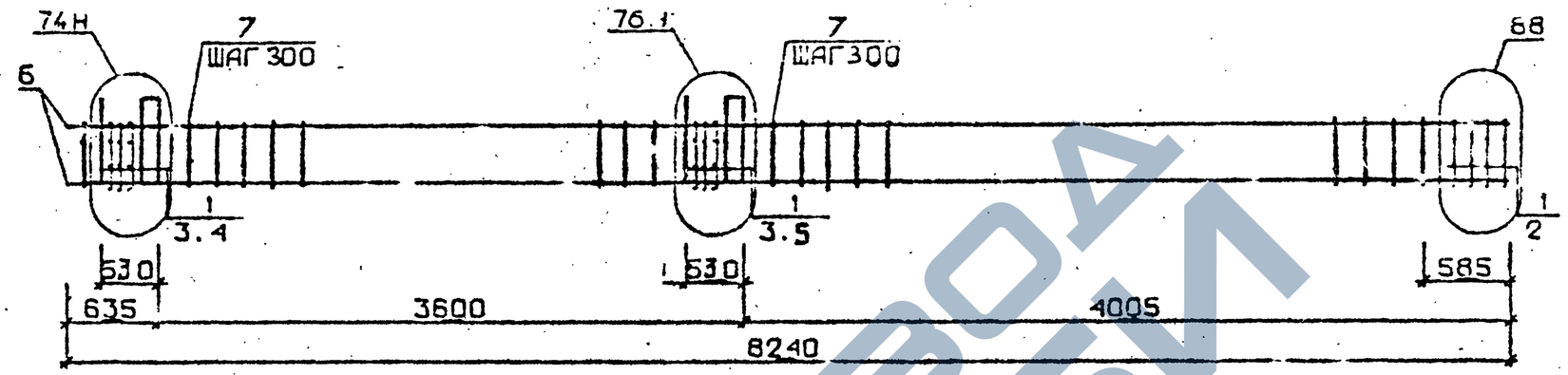

КП188н

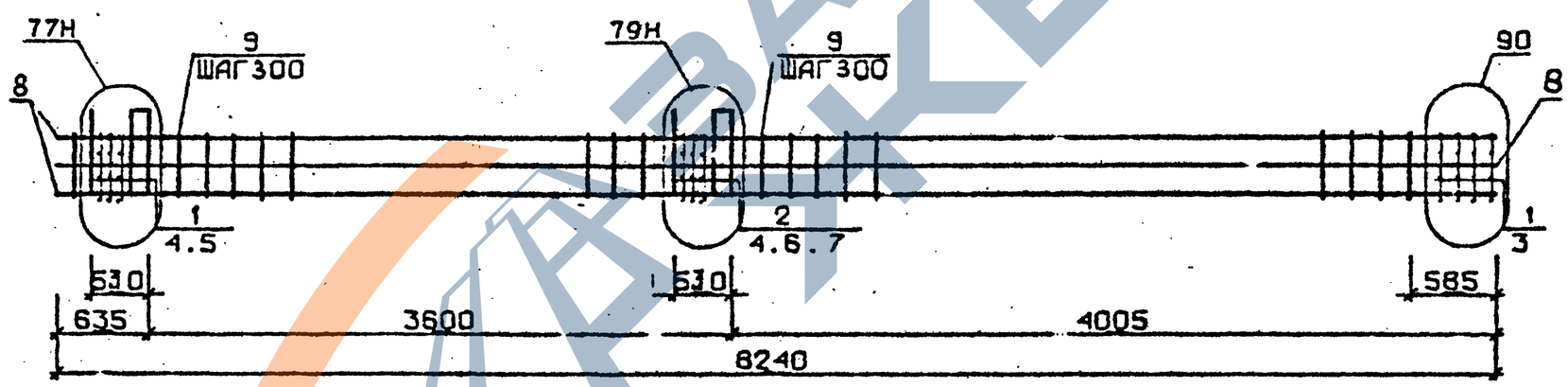

Арматура класса AI и AIII по ГОСТ 5781-82*
Детали см. I.020.I-2с/89 В.2-13
Спецификации см. лист 2

Разраб.	Мисурадзе	
Проверил	Бускивадзе	
ГИП	Бускивадзе	
Н.контр.	Бускивадзе	

1.020.1-2с/89 2-4 К142

Каркас пространственный КП187н, КП188н

Стадия	Лист	Листов
Р	1	2

ТбилЗНИИЭП

Инв.№подл. | Подп. и дата | Взам.инв.№

ФОРМАТ А3

Марка пространственного каркаса	Поз.	Марка арматурного изделия	Кол.	Масса, кг		Обозначение документа
				1 шт.	Всего	
КП187н	1	С2	11	2,9	31,9	В. 2-14
	2	С7	2	4,3	8,6	В. 2-14
	3	МН5н	2	27,6	55,2	В. 2-14
	4	МН7	2	9,7	19,4	В. 2-14
	5	МН8	2	11,9	23,8	В. 2-14
	6	Ø36АШ L = 8240	4	65,3	263,2	Б.Ч.
	7	ХМ3	23	0,88	20,24	В. 2-14
				Итого:	422,3	
КП188н	1	С1	6	1,8	10,8	В. 2-14
	2	С2	5	2,9	14,5	В. 2-14
	3	С6	2	3,7	7,4	В. 2-14
	4	МН5н	2	27,6	55,2	В. 2-14
	5	МН7	2	9,7	19,4	В. 2-14
	6	МН8	1	11,9	11,9	В. 2-14
	7	МН9	1	17,3	17,3	В. 2-14
	8	Ø32АШ L = 8240	8	52,0	416,0	Б.Ч.
	9	ХМ2	23	0,55	12,65	В. 2-14
				ИТОГО:	565,2	

Марка пространственного каркаса	Поз.	Марка арматурного изделия	Кол.	Масса, кг		Обозначение документа
				1 шт.	Всего	

Т.020.1-2с.89 Вып. 2-4 Чертеж

Инв. № подл. | Подпись и дата | Взам. инв. №

КП189 ... КП192

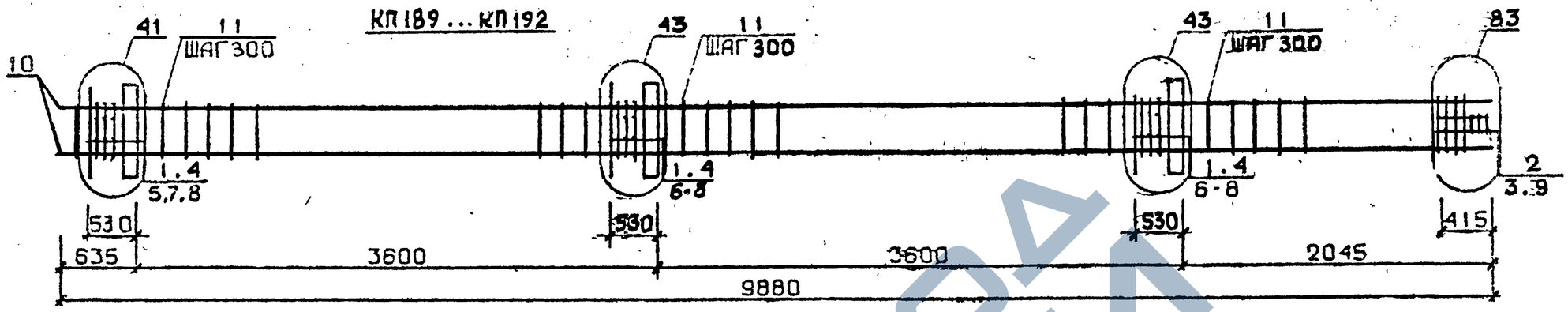

КП193

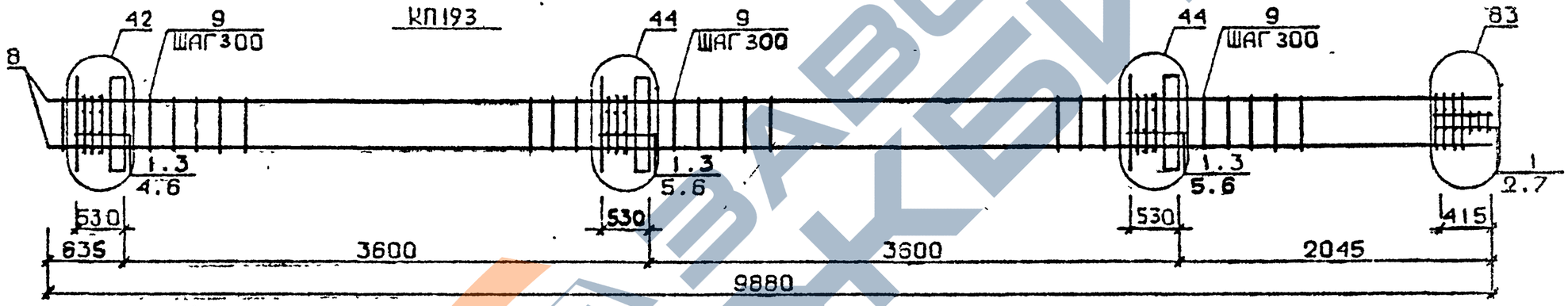

КП194

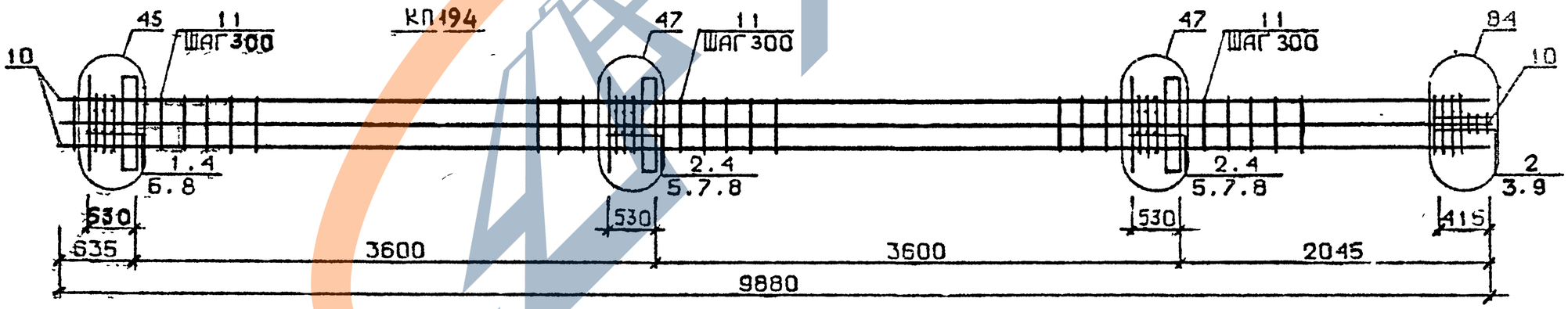

Арматура класса AI и AIII по ГОСТ 5781-82*
Детали см. I.020.I-2c/89 В.2-13
Спецификацию см. лист 2

Разраб.	Гавшавадзе		
Проверил	Бускивадзе		
ГИП	Бускивадзе		
Н. контр.	Бускивадзе		

1.020.1-2c/89 2-4 К143

Каркас пространственный КП189 ... КП194

Стадия	Лист	Листов
Р	1	2

ТбилЗНИИЭП

Инв.№ подл. | Подп. и дата | Взам.инв.№

Завода ЖБИ

https://zavodjbi.com/

Марка пространственного каркаса	Поз.	Марка арматурного изделия	Кол.	Масса, кг		Обозначение документа
				I шт.	Всего	
КПI89	I	CI	I5	I,8	27,0	В. 2-I4
	2	C2	3	2,9	8,7	В. 2-I4
	3	C9	2	0,7	I,4	В. 2-I4
	4	МНI	3	25,6[illegible]	76,8	В. 2-I4.
	5	Ø28AIII L = 720	2	3,48	6,96	Б.Ч.
	6	Ø32AIII L = 720	4	4,54	I8,I6	Б.Ч.
	7	ØI0AI L = 380	6	0,23	I,38	Б.Ч.
	8	ØI2AI L = I30	I2	0,II	I,32	Б.Ч.
	9	Ø8AI L = 500	2	0,20	0,40	Б.Ч.
	I0	Ø20AIII L = 9880	4	24,4	97,6	Б.Ч.
	II	XMI	28	0,55	I5,40	В. 2-I4
				Итого:	255,6	
КПI90	I	CI	I5	I,8	27,0	В. 2-I4
	2	C2	3	2,9	8,7	В. 2-I4
	3	C9	2	0,7	I,4	В. 2-I4
	4	МНI	3	25,60	76,8	В. 2-I4
	5	Ø28AIII I = 720	2	3,48	6,96	Б.Ч.
	6	Ø32AIII I = 720	4	4,54	I8,I6	Б.Ч.
	7	ØI0AI I = 380	6	0,23	I,38	Б.Ч.
	8	ØI2AI I = I30	I2	0,II	I,32	Б.Ч.
	9	Ø8AI I = 500	2	0,20	0,40	Б.Ч.
	I0	Ø25AIII I = 988[illegible]	4	38,I	I52,4	Б.Ч.
	II	XMI	28	0,55	I5,40	В. 2-I4
				Итого:	310,4	
КПI9I	1	CI	I5	I,8	27,0	В. 2-I4
	2	C2	3	2,9	8,7	В. 2-I4
	3	C9	2	0,7	I,4	В. 2-I4
	4	МНI	3	25,60	76,8	В. 2-I4
	5	Ø28AIII I = 720	2	3,48	6,96	Б.Ч.
	6	Ø32AIII I = 720	4	4,54	I8,I6	Б.Ч.
	7	ØI0AI I = 380	6	0,23	I,38	Б.Ч.
	8	ØI2AI I = I30	I2	0,II	I,32	Б.Ч.
	9	Ø8AI I = 500	2	0,20	0,40	Б.Ч.
	I0	Ø28AI I = 9880	4	47,8	I9I,2	Б.Ч.
	II	XM2	28	0,55	I5,40	В. 2-I4
				Итого:	348,8	

Марка пространственного каркаса	Поз.	Марка арматурного изделия	Кол.	Масса, кг		Обозначение документа
				I шт.	Всего	
КПI92	I	CI	I5	I,8	27,0	В. 2-I4
	2	C2	3	2.9	8,7	В. 2-I4
	3	C9	2	0,7	I,4	В. 2-I4
	4	МНI	3	25,60	76,8	В. 2-I4
	5	Ø28AIII L = 720	2	3,48	6,96	Б.Ч.
	6	Ø32AIII L = 720	4	4,54	I8,I6	Б.Ч.
	7	ØI0AI L = 380	6	0,23	I,38	Б.Ч.
	8	ØI2AI L = I30	I2	0,II	I,32	Б.Ч.
	9	Ø8AI L = 500	2	0,20	0,40	Б.Ч.
	I0	Ø32AIII L = 9880	4	62,4	249,6	Б.Ч.
	II	XM2	28	0,55	I5,40	В. 2-I4
				Итого:	407,8	
КПI93	I	C2	I8	2,9	52,2	В. 2-I4
	2	C9	2	0,7	I,4	В. 2-I4
	3	МНI	3	25,60	76,8	В. 2-I4
	4	Ø32AIII L = 720	2	4,54	9,08	Б.Ч.
	5	Ø36AIII L = 7[illegible]0	4	5,75	23,0	Б.Ч.
	6	ØI0AI L = 380	6	0,23	I,38	Б.Ч.
	7	Ø8AI L = 500	2	0,20	0,40	Б.Ч.
	8	Ø36AIII L = 9880	4	78,9	3I5,6	Б.Ч.
	9	XM3	28	0,88	24,64	В. 2-I4
				Итого:	504,4	
КПI94	I	CI	5	I,8	9,0	В. 2-I4
	2	C2	I3	2,9	37,7	В. 2-I4
	3	C9	2	0,7	I,4	В. 2-I4
	4	МНI	3	25,60	76,8	В. 2-I4
	5	Ø28AIII L = 720	4	3,48	I3,92	Б.Ч.
	6	Ø32AIII L = 720	2	4,54	9,08	Б.Ч.
	7	Ø36AIII L = 720	4	5,75	23,0	Б.Ч.
	8	ØI0AI L = 380	6	0,23	I,38	Б.Ч.
	9	Ø8AI L = 500	2	0,20	0,40	Б.Ч.
	I0	Ø32AIII L = 9880	8	62,4	499,2	Б.Ч.
	II	XM2	28	0,55	I5,40	В. 2-I4
				Итого:	687,3	

Инв. № подл. | Подпись и дата | Взам. инв. №

КП195 ... КП198

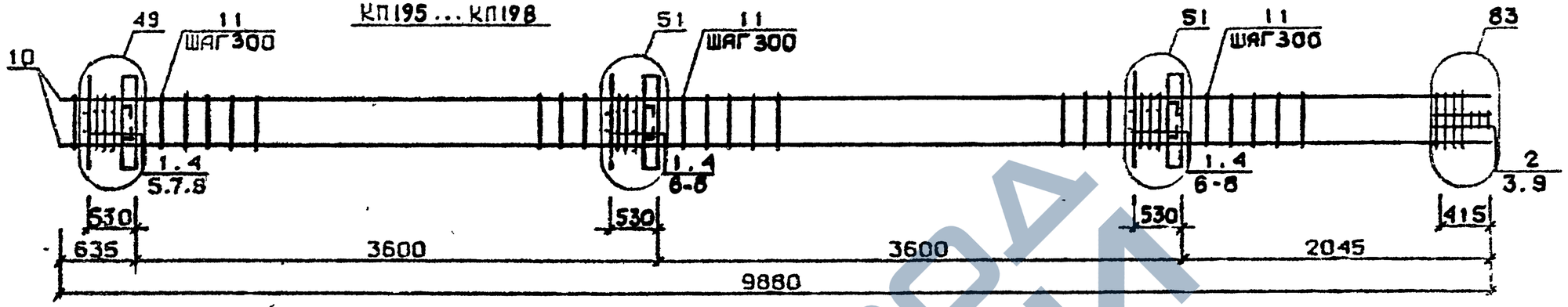

КП199

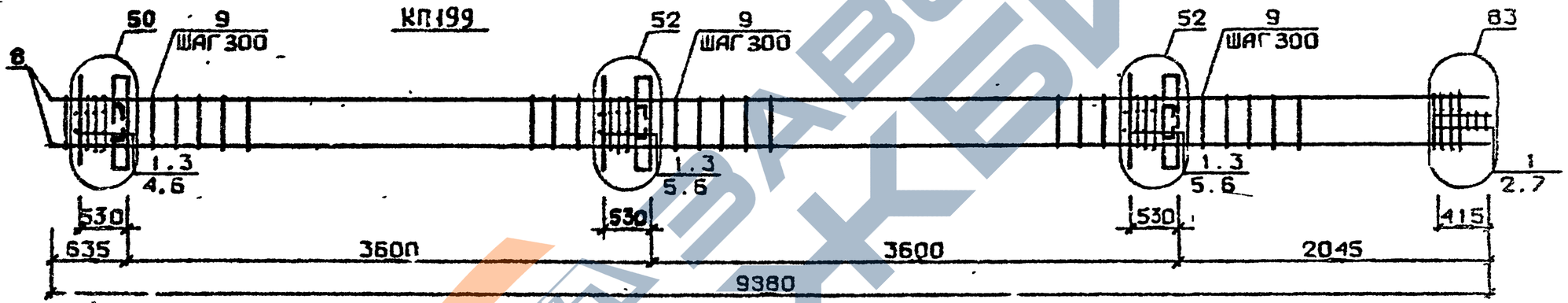

КП200

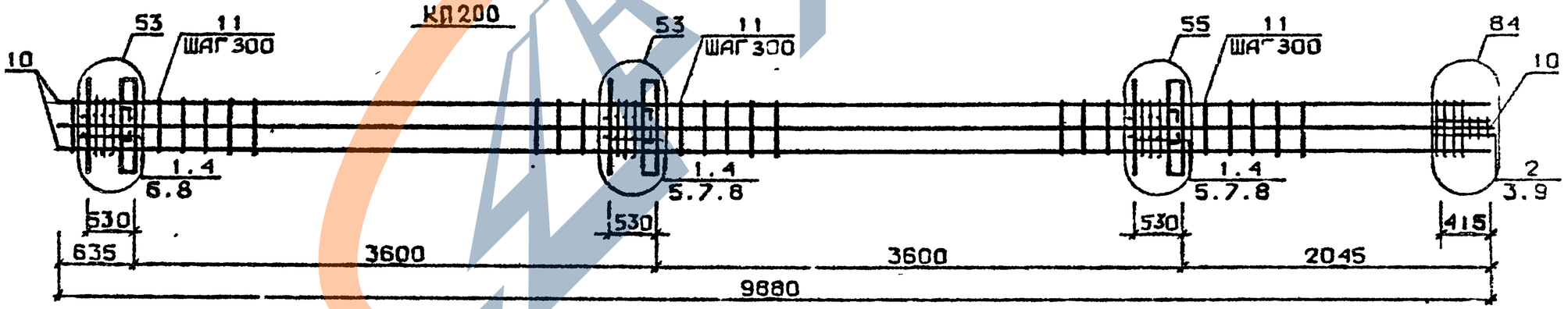

Арматура класса AI и AIII по ГОСТ 5781-82*
Детали см. I.020.I-2с/89 В.2-I3
Спецификацию см. лист 2

Разраб	Гавшавадзе	
Проверил	Бускивадзе	
ГИП	Бускивадзе	
Н.контр.	Бускивадзе	

1.020.1-2с/89 2-4 К144

Каркас пространственный КП195 .. КП200

Стадия	Лист	Листов
Р	1	2

ТбилЗНИИЭП

Инв.№ подл. | Подп. и дата | Взам.инв.№

Марка пространственного каркаса	Поз.	Марка арматурного изделия	Кол.	Масса, кг		Обозначение документа
				1 шт.	Всего	
КП195	1	С1	14	1,8	25,2	В. 2-14
	2	С2	3	2,9	8,7	В. 2-14
	3	С9	2	0,7	1,4	В. 2-14
	4	МН2	3	40,0	120,0	В. 2-14
	5	Ø28АШ L = 720	4	3,48	13,92	Б.Ч.
	6	Ø32АШ L = 720	8	4,54	36,32	Б.Ч.
	7	Ø10АI L = 380	12	0,23	2,76	Б.Ч.
	8	Ø12АI L = 130	12	0,11	1,32	Б.Ч.
	9	Ø8АI L = 500	2	0,20	0,40	Б.Ч.
	10	Ø20АШ L = 9880	4	24,4	97,6	Б.Ч.
	11	ХМ1	28	0,55	15,40	В. 2-14
				Итого:	323,5	
КП196	1	С1	14	1,8	25,2	В. 2-14
	2	С2	3	2,9	8,7	В. 2-14
	3	С9	2	0,67	1,34	В. 2-14
	4	МН2	3	40,0	120,0	В. 2-14
	5	Ø28АШ L = 720	4	3,48	13,92	Б.Ч.
	6	Ø32АШ L = 720	8	4,54	36,32	Б.Ч.
	7	Ø10АI L = 380	12	0,23	2,76	Б.Ч.
	8	Ø12АI L = 130	12	0,11	1,32	Б.Ч.
	9	Ø8АI L = 500	2	0,20	0,40	Б.Ч.
	10	Ø25АШ L = 9880	4	38,1	152,4	Б.Ч.
	11	ХМ1	28	0,55	15,40	В. 2-14
				Итого:	378,3	
КП197	1	С1	14	1,8	25,2	В. 2-14
	2	С2	3	2,9	8,7	В. 2-14
	3	С9	2	0,7	1,4	В. 2-14
	4	МН2	3	40,0	120,0	В. 2-14
	5	Ø28АШ L = 720	4	3,48	13,92	Б.Ч.
	6	Ø32АШ L = 720	8	4,54	36,32	Б.Ч.
	7	Ø10АI L = 380	12	0,23	2,76	Б.Ч.
	8	Ø12АI L = 130	12	0,11	1,32	Б.Ч.
	9	Ø8АI L = 500	2	0,20	0,40	Б.Ч.
	10	Ø28АШ L = 9880	4	47,8	191,2	Б.Ч.
	11	ХМ2	28	0,55	15,40	В. 2-14
				Итого:	417,3	

Марка пространственного каркаса	Поз.	Марка арматурного изделия	Кол.	Масса, кг		Обозначение документа
				1 шт.	Всего	
КП198	1	С1	14	1,8	25,2	В. 2-14
	2	С2	3	2,9	8,7	В. 2-14
	3	С9	2	0,64	1,34	В. 2-14
	4	МН2	3	40,0	120,0	В. 2-14
	5	Ø28АШ L = 720	4	3,48	13,92	Б.Ч.
	6	Ø32АШ L = 720	8	4,54	36,32	Б.Ч.
	7	Ø10АI L = 380	12	0,23	2,76	Б.Ч.
	8	Ø12АI L = 130	12	0,11	1,32	Б.Ч.
	9	Ø8АI L = 500	2	0,20	0,40	Б.Ч.
	10	Ø32АШ L = 9880	4	62,4	249,6	Б.Ч.
	11	ХМ2	28	0,55	15,40	В. 2-14
				Итого:	475,7	
КП199	1	С2	17	2,9	49,3	В. 2-14
	2	С9	2	0,7	1,4	В. 2-14
	3	МН2	3	40,0	120,0	В. 2-14
	4	Ø32АШ L = 720	4	4,54	18,16	Б.Ч.
	5	Ø36АШ L = 720	8	5,75	46,0	Б.Ч.
	6	Ø10АI L = 380	12	0,23	2,76	Б.Ч.
	7	Ø8АI L = 500	2	0,20	0,40	Б.Ч.
	8	Ø36АШ L = 9880	4	78,9	315,6	Б.Ч.
	9	ХМ3	28	0,88	20,24	В. 2-14
				Итого:	578,3	
КП200	1	С1	14	1,8	25,2	В. 2-14
	2	С2	3	2,9	8,7	В. 2-14
	3	С9	2	0,7	1,4	В. 2-14
	4	МН2	3	40,0	120,0	В. 2-14
	5	Ø28АШ L = 720	4	3,48	13,92	Б.Ч.
	6	Ø32АШ L = 720	4	4,54	18,16	Б.Ч.
	7	Ø36АШ L = 720	8	5,75	46,0	Б.Ч.
	8	Ø10АI L = 380	12	0,23	2,76	Б.Ч.
	9	Ø8АI L = 500	2	0,20	0,40	Б.Ч.
	10	Ø32АШ L = 9880	8	62,4	499,2	Б.Ч.
	11	ХМ2	28	0,55	15,40	В. 2-14
				Итого:	751,7	

Инв. № подл. | Подпись и дата | Взам. инв. №

КП 201

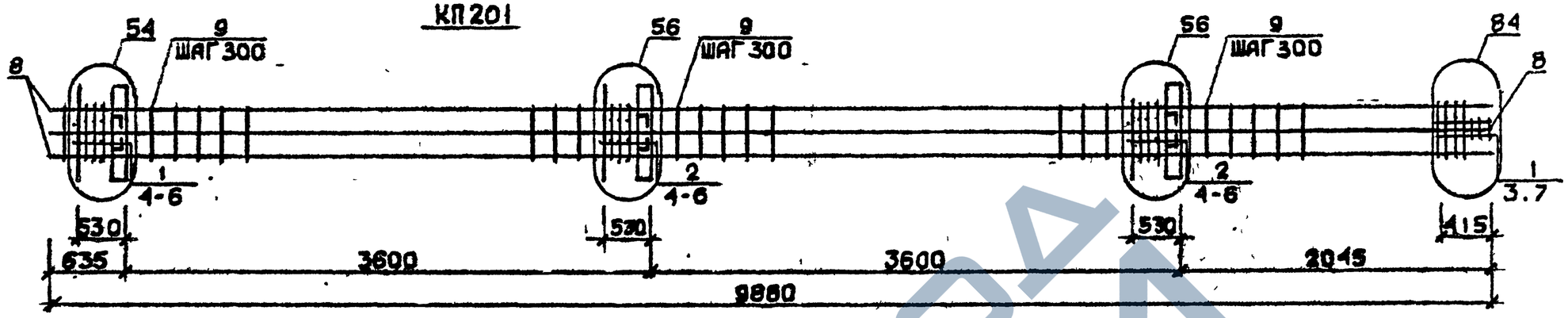

КП 202...КП 205

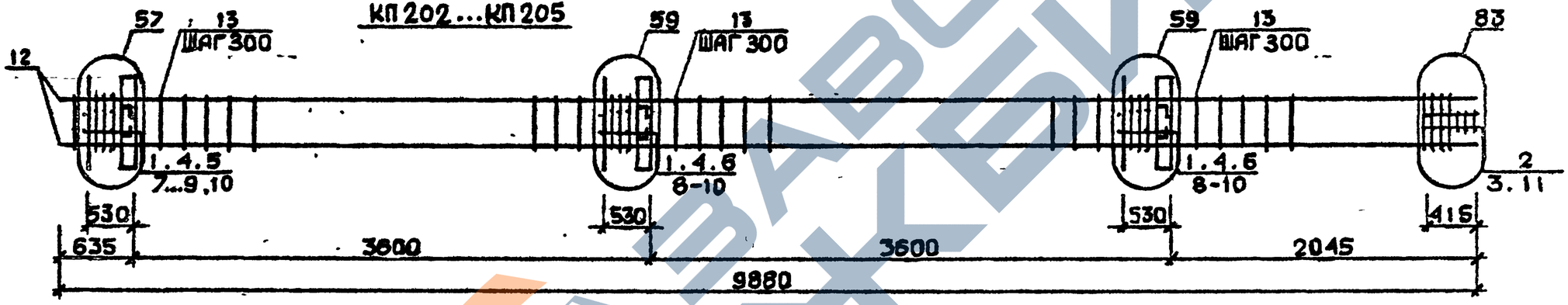

КП 206

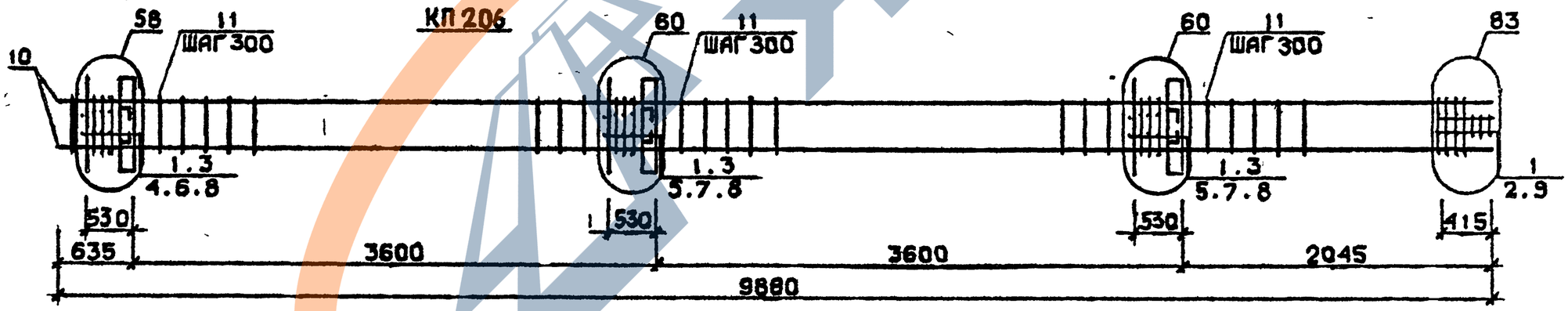

Арматура класса AI и AIII по ГОСТ 5781-82*
Детали см. I.020.I 2с/89 В.2-I3
Спецификацию см. лист 2

Разраб.	Мосесова	
Провегил	Чкванава	
ГИП	Бускизадзе	
Н. контр.	Чкванава	

1.020.1-2с/89 2-4 К145

Каркас пространственный КП 201...КП 206

Стадия	Лист	Листов
Р	1	2

ТбилЗНИИЭП

Формат А3

Инв.№подл. | Подп. и дата | Взам.инв.№

Марка пространственного каркаса	Поз	Марка арматурного изделия	Кол.	Масса, кг		Обозначение документа
				I шт.	Всего	
КП20I	I	С2	7	2,9	20,3	В. 2-I4
	2	С3	I0	4,2	42,0	В. 2-I4
	3	С9	2	0,7	I,4	В. 2-I4
	4	МН2	3	40,0	I20,0	В. 2-I4
	5	Ø36АШ L = 720	I6	5,75	92,0	Б.Ч.
	6	ØIOAI L = 380	I2	0,23	2,76	Б.Ч.
	7	Ø8AI L = 500	2	0,20	0,40	Б.Ч.
	8	Ø36АШ L = 9880	8	78,9	63I,2	Б.Ч.
	9	ХМ3	28	0,80	24,64	В. 2-I4
				Итого:	934,5	
КП202	I	С1	I4	I,8	25,2	В. 2-I4
	2	С2	3	2,9	8,7	В. 2-I4
	3	С9	2	0,7	I,34	В. 2-I4
	4	МН3	3	32,8	98,4	В. 2-I4
	5	МН6	I	8,3	8,3	В. 2-I4
	6	МН7	2	9,7	I9,4	В. 2-I4
	7	Ø28АШ L = 720	2	3,48	6,96	Б.Ч.
	8	Ø32АШ L = 720	4	4,54	I8,I6	Б.Ч.
	9	ØIOAI L = 380	4	0,23	0,92	Б.Ч.
	I0	ØI2AI L = I30	I2	0,II	I,32	Б.Ч.
	II	Ø8AI L = 500	2	0,20	0,40	Б.Ч.
	I2	Ø20АШ L = 9880	4	24,4	97,6	Б.Ч.
	I3	ХМI	28	0,55	15,40	В. 2-I4
				Итого:	302,2	
КП203	I	С1	I4	I,8	25,2	В. 2-I4
	2	С2	3	2,9	8,7	В. 2-I4
	3	С9	2	0,7	I,4	В. 2-I4
	4	МН3	3	32,8	98,4	В. 2-I4
	5	МН6	I	8,3	8,3	В. 2-I4
	6	МН7	2	9,7	I9,4	В. 2-I4
	7	Ø28АШ L = 720	2	3,48	6,96	Б.Ч.
	8	Ø32АШ L = 720	4	4,54	I8,I6	Б.Ч.
	9	ØIOAI L = 380	4	0,23	0,92	Б.Ч.
	I0	ØI2AI L = I30	I2	0,II	I,32	Б.Ч.
	II	Ø8AI L = 500	2	0,20	0,40	Б.Ч.
	I2	Ø20АШ L = 9880	4	38,I	I52,4	Б.Ч.
	I3	ХМI	28	0,55	15,40	В. 2-I4
				Итого:	357,0	

Марка пространственного каркаса	Поз.	Марка арматурного изделия	Кол.	Масса, кг		Обозначение документа
				I шт.	Всего	
КП204	I	С1	I4	I,8	25,2	В. 2-I4
	2	С2	3	2,9	8,7	В. 2-I4
	3	С9	2	0,7	I,4	В. 2-I4
	4	МН3	3	32,8	98,4	В. 2-I4
	5	МН6	I	8,3	8,3	В. 2-I4
	6	МН7	2	9,7	I9,4	В. 2-I4
	7	Ø28АШ L = 720	2	3,48	6,96	Б.Ч.
	8	Ø32АШ L = 720	4	4,54	I8,I6	Б.Ч.
	9	ØIOAI L = 380	4	0,23	0,92	Б.Ч.
	I0	ØI2AI L = I30	I2	0,II	I,32	Б.Ч.
	II	Ø8AI L = 500	2	0,20	0,40	Б.Ч.
	I2	Ø28АШ L = 9880	4	47,8	I9I,2	Б.Ч.
	I3	ХМ2	28	0,55	I5,40	Р. 2-I4
				Итого:	365,8	
КП205	I	С1	I4	I,8	25,2	В. 2-I4
	2	С2	3	2,9	8,7	В. 2-I4
	3	С9	2	0,7	I,4	В. 2-I4
	4	МН3	3	32,8	98,4	В. 2-I4
	5	МН6	I	8,3	8,3	В. 2-I4
	6	МН7	2	9,7	I9,4	В. 2-I4
	7	Ø28АШ L = 720	2	3,48	6,96	Б.Ч.
	8	Ø32АШ L = 720	4	4,54	I8,I6	Б.Ч.
	9	ØIOAI L = 380	4	0,23	0,92	Б.Ч.
	I0	ØI2AI L = I30	I2	0,II	I,32	Б.Ч.
	II	Ø8AI L = 500	2	0,20	0,40	Б.Ч.
	I2	Ø32АШ L = 9880	4	62,4	249,6	Б.Ч.
	I3	ХМ2	28	0,55	I5,40	В. 2-I4
				Итого:	454,2	
КП206	I	С2	I7	2,9	49,3	В. 2-I4
	2	С9	2	0,7	I,4	В. 2-I4
	3	МН3	3	32,8	98,4	В. 2-I4
	4	МН7	I	9,7	9,7	В. 2-I4
	5	МН8	2	II,9	23,8	В. 2-I4
	6	Ø32АШ L = 720	2	4,54	9,08	Б.Ч.
	7	Ø36АШ L = 720	4	5,75	23,0	Б.Ч.
	8	ØIOAI L = 380	6	0,23	I,38	Б.Ч.
	9	Ø8AI L = 500	2	0,20	0,40	Б.Ч.
	I0	Ø36АШ L = 9880	4	78,9	3I5,6	Б.Ч.
	II	ХМ3	28	0,88	24,64	Р. 2-I4
				Итого:	556,7	

Взам. инв. №

Подпись и дата

Инв. № подл.

КП 207

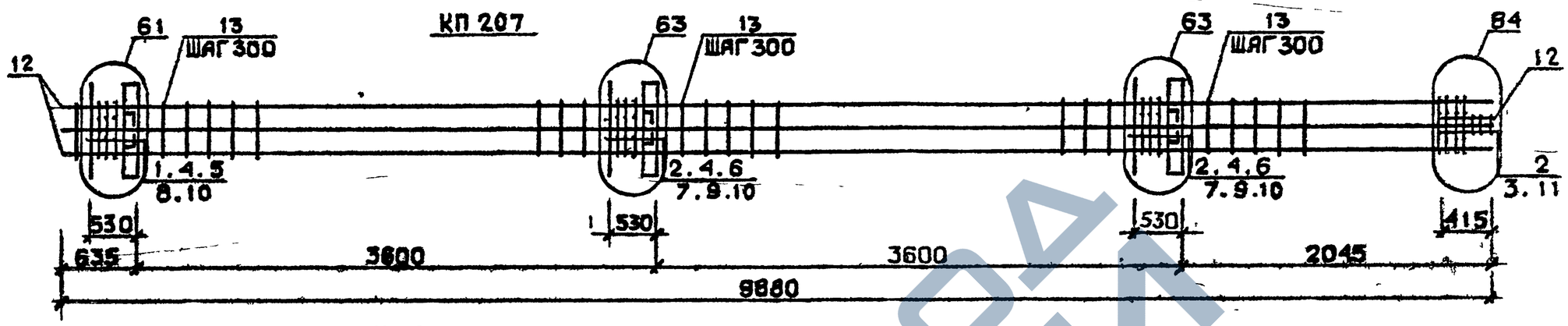

КП 208...КП 211

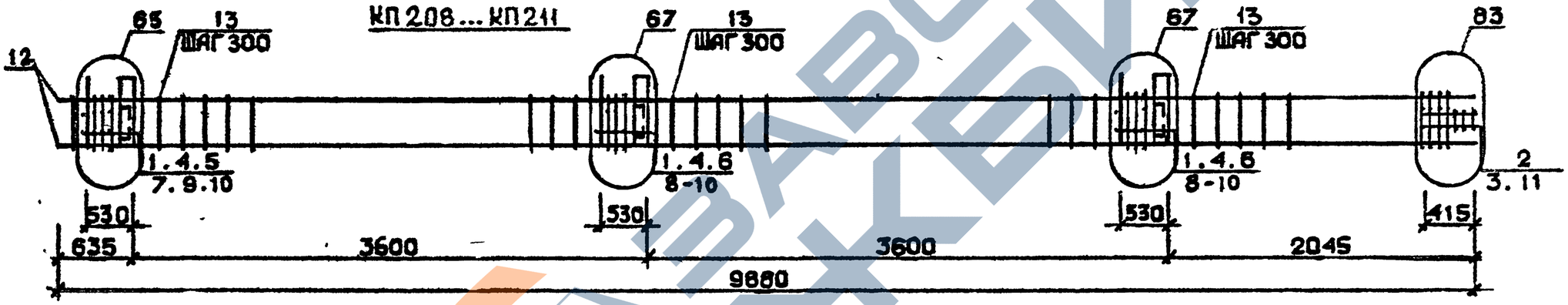

КП 212

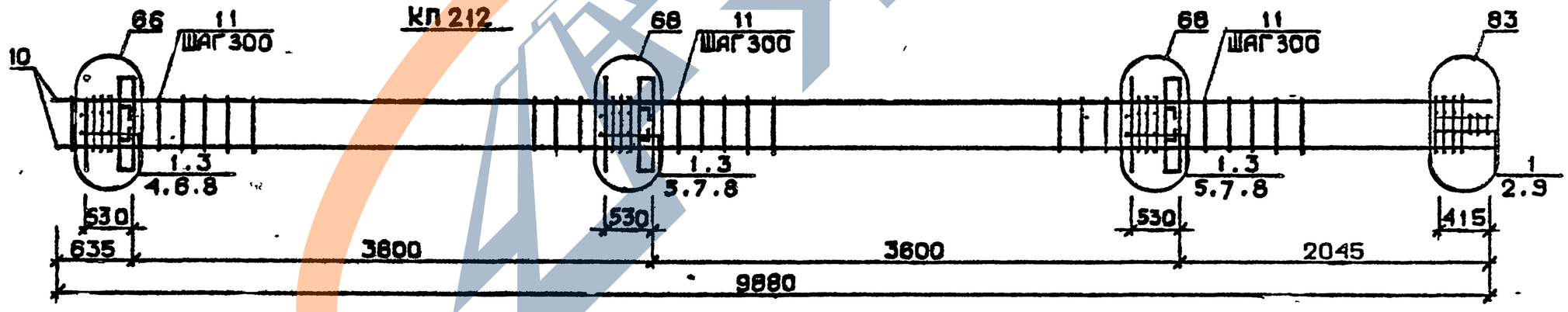

Арматура класса AI и AIII по ГОСТ 5781-82*
Детали см. I.020.I-2с/89 В.2-I3
Спецификацию см. лист 2

Разраб.	Мосесова	
Проверил	Чкванава	
ГИП	Гуски.вадзе	
Н.контр	Чкванава	

1.020.1-2с/89 2-4 К146

Каркас пространственный КП 207...КП 212

Стадия	Лист	Листов
Р	1	2

ТбилЗНИИЭП

Инв.№подл. | Подп. и дата | Взам.инв.№

Формат А3

Марка пространственного каркаса	Поз.	Марка арматурного изделия	Кол.	Масса, кг		Обозначение документа
				1 шт.	Всего	
КП207	1	С1	4	1,8	7,2	В. 2-14
	2	С2	13	2,9	37,7	В. 2-14
	3	С9	2	0,7	1,4	В. 2-14
	4	МН3	3	32,8	98,4	В. 2-14
	5	МЧ7	1	9,7	9,7	В. 2-14
	6	МН8	2	11,9	23,8	В. 2-14
	7	Ø28АIII L = 720	4	3,48	13,92	Б.Ч.
	8	Ø32АIII L = 720	2	4,54	9,08	Б.Ч.
	9	Ø36АIII L = 720	4	5,75	23,0	Б.Ч.
	10	Ø10АI L = 380	6	0,23	1,38	Б.Ч.
	11	Ø8АI L = 500	2	0,20	0,40	Б.Ч.
	12	Ø32АIII L = 9880	8	62,4	499,2	Б.Ч.
	13	ХМ2	28	0,55	15,40	В. 2-14
				Итого:	740,7	
КП208	1	С1	14	1,8	25,2	В. 2-14
	2	С2	3	2,9	8,7	В. 2-14
	3	С9	2	0,7	1,4	В. 2-14
	4	МН4	3	34,8	104,4	В. 2-14
	5	МН6	1	8,3	8,3	В. 2-14
	6	МН7	2	9,7	19,4	В. 2-14
	7	Ø28АIII I = 720	2	3,48	6,96	Б.Ч.
	8	Ø32АIII I = 720	4	4,54	18,16	Б.Ч.
	9	Ø10АI I = 380	6	0,23	1,38	Б.Ч.
	10	Ø12АI I = 130	12	0,11	1,32	Б.Ч.
	11	Ø8АI I = 500	2	0,20	0,40	Б.Ч.
	12	Ø20АIII I = 9880	4	24,4	97,6	Б.Ч.
	13	ХМ1	28	0,55	15,40	В. 2-14
				Итого:	308,7	
КП209	1	С1	14	1,8	25,2	В. 2-14
	2	С2	3	2,9	8,7	В. 2-14
	3	С9	2	0,7	1,4	В. 2-14
	4	МН4	3	34,8	104,4	В. 2-14
	5	МН6	1	8,3	8,3	В. 2-14
	6	МН7	2	9,7	19,4	В. 2-14
	7	Ø28АIII I = 720	2	3,48	6,96	Б.Ч.
	8	Ø32АIII I = 720	4	4,54	18,16	Б.Ч.
	9	Ø10АI I = 380	6	0,23	1,38	Б.Ч.
	10	Ø12АI I = 130	12	0,11	1,32	Б.Ч.
	11	Ø8АI I = 500	2	0,20	0,40	Б.Ч.
	12	Ø25АIII I = 9880	4	38,1	152,4	Б.Ч.
	13	ХМ1	28	0,55	15,40	В. 2-14
				Итого:	363,4	
КП210	1	С1	14	1,8	25,2	В. 2-14
	2	С2	3	2,9	8,7	В. 2-14
	3	С9	2	0,7	1,4	В. 2-14
	4	МН4	3	34,8	104,4	В. 2-14
	5	МН6	1	8,3	8,3	В. 2-14
	6	МН7	2	9,7	19,4	В. 2-14
	7	Ø28АIII L = 720	2	3,48	6,96	Б.Ч.
	8	Ø32АIII L = 720	4	4,54	18,16	Б.Ч.
	9	Ø10АI L = 380	6	0,23	1,38	Б.Ч.
	10	Ø12АI L = 130	12	0,11	1,32	Б.Ч.
	11	Ø8АI L = 500	2	0,20	0,40	Б.Ч.
	12	Ø32АIII L = 9880	4	47,8	191,2	Б.Ч.
	13	ХМ2	28	0,55	15,40	В. 2-14
				Итого:	402,4	
КП211	1	С1	14	1,8	25,2	В. 2-14
	2	С2	3	2,9	8,7	В. 2-14
	3	С9	2	0,7	1,4	В. 2-14
	4	МН4	3	34,8	104,4	В. 2-14
	5	МН6	1	8,3	8,3	В. 2-14
	6	МН7	2	9,7	19,4	В. 2-14
	7	Ø28АIII I = 720	2	3,48	6,96	Б.Ч.
	8	Ø32АIII I = 720	4	4,54	18,16	Б.Ч.
	9	Ø10АI I = 380	6	0,23	1,38	Б.Ч.
	10	Ø12АI I = 130	12	0,11	1,32	Б.Ч.
	11	Ø8АI I = 500	2	0,20	0,40	Б.Ч.
	12	Ø32АIII I = 9880	4	62,4	249,6	Б.Ч.
	13	ХМ2	28	0,55	15,40	В. 2-14
				Итого:	460,6	
КП212	1	С2	17	2,9	49,3	В. 2-14
	2	С9	2	0,7	1,4	В. 2-14
	3	МН4	3	34,8	104,4	В. 2-14
	4	МН7	1	9,7	9,7	В. 2-14
	5	МН8	2	11,9	23,8	В. 2-14
	6	Ø32АIII I = 720	2	4,54	9,08	Б.Ч.
	7	Ø36АIII I = 720	4	5,75	23,0	Б.Ч.
	8	Ø10АI I = 380	6	0,23	1,38	Б.Ч.
	9	Ø8АI I = 500	2	0,20	0,40	Б.Ч.
	10	Ø36АIII I = 9880	4	78,9	315,6	Б.Ч.
	11	ХМ3	28	0,88	24,64	В. 2-14
				Итого:	562,7	

Инв. № подл. | Подпись и дата | Взам. инв. №
1.020.1-2с/89 В. 2-4 ч.2

КП 213

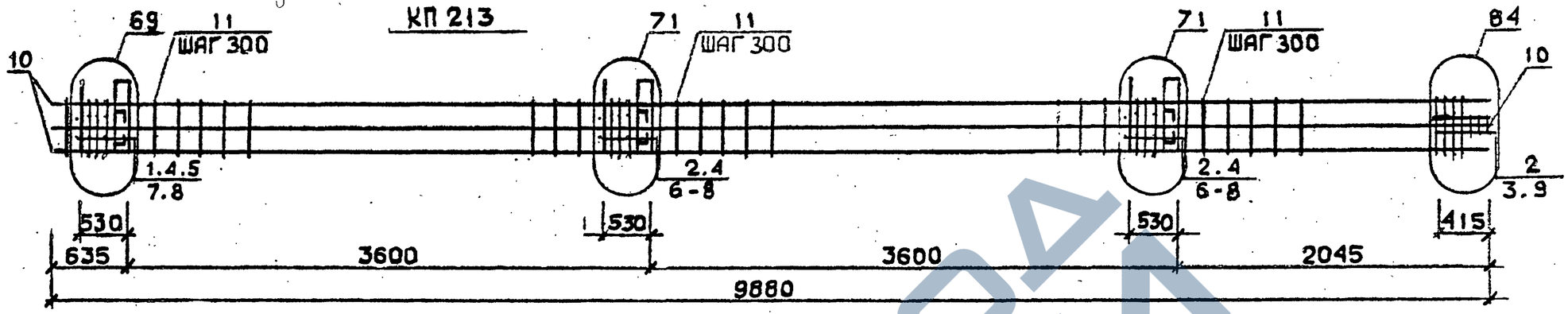

КП 214

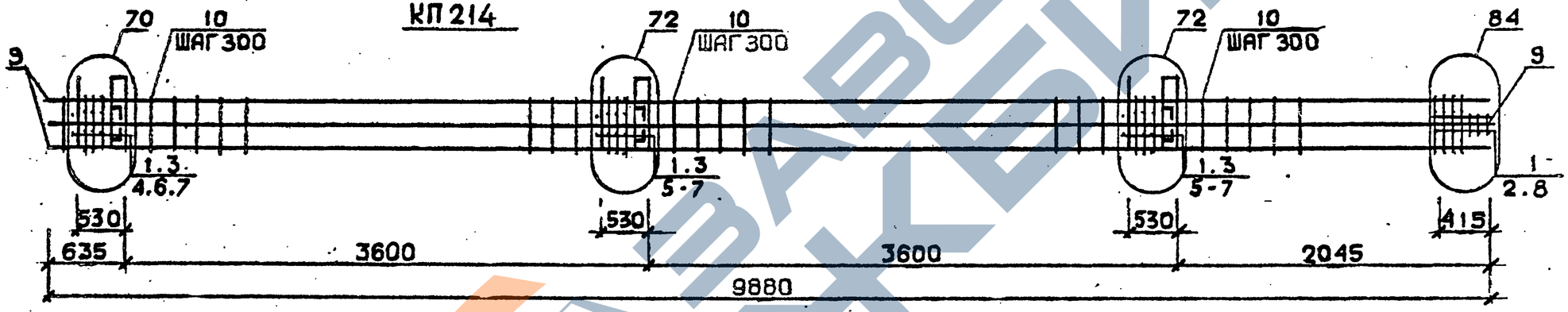

КП 215 ... КП 218

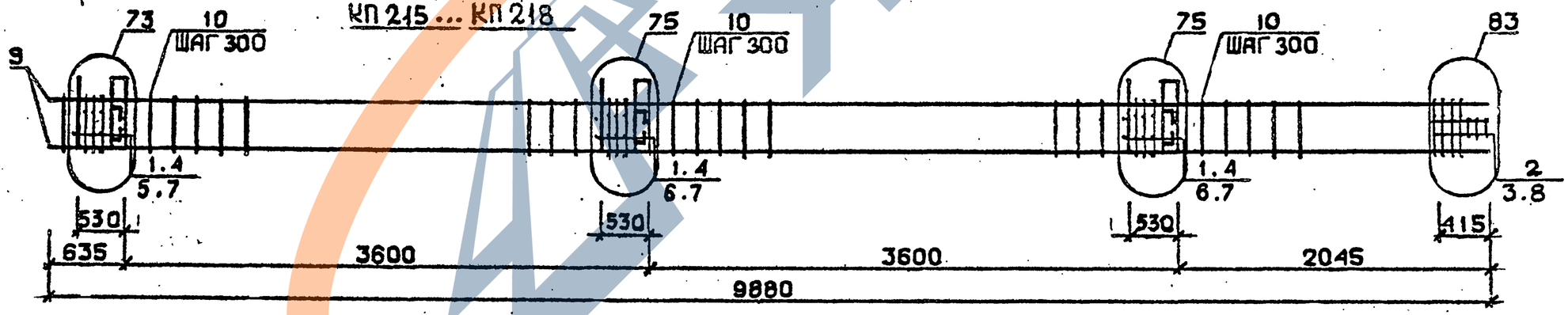

Арматура класса AI и AIII по ГОСТ 5781-82*
Детали см. I.020.I-2с/89 В.2-I3
Спецификации см.лист 2

Разраб.	Чанкветадзе		
Проверил	Барбакадзе		
ГИП	Бескиладзе		
Н.контр.	Барбакадзе		

1.020.1-2с/89 2-4 К 147

Каркас пространственный КП 213 ... КП 218

Стадия	Лист	Листов
Р	1	2

ТбилЗНИИЭП

Инв.№ подл. | Подп. и дата | Взам.инв.№

Формат А3

Марка пространственного каркаса	Поз.	Марка арматурного изделия	Кол.	Масса, кг		Обозначение документа
				1 шт.	Всего	
КП2I3	I	C1	4	I,8	7,2	В. 2-I4
	2	C2	I3	2,9	37,7	В. 2-I4
	3	C9	2	0,7	I,4	В. 2-I4
	4	МН4	3	34,8	I04,4	В. 2-I4
	5	МН7	I	9,7	9,7	В. 2-I4
	6	МН9	2	I7,3	34,6	В. 2-I4
	7	Ø32AIII L = 720	6	4,54	27,24	Б.Ч.
	8	Ø10AI L = 380	6	0,23	I,38	Б.Ч.
	9	Ø8AI L = 500	2	0,20	0,40	Б.Ч.
	I0	Ø32AIII L = 9880	8	62,4	499,2	Б.Ч.
	II	XM2	28	0,55	I5,40	В. 2-I4
				Итого:	738,6	
КП2I4	I	C2	I7	2,9	49,3	В. 2-I4
	2	C9	2	0,7	I,4	В. 2-I4
	3	МН4	3	34,8	I04,4	В. 2-I4
	4	МН8	I	II,9	II,9	В. 2-I4
	5	МН10	2	20,8	4I,6	В. 2-I4
	6	Ø36AIII L = 720	6	5,75	34,5	Б.Ч.
	7	Ø10AI L = 380	6	0,23	I,38	Б.Ч.
	8	Ø8AI L = 500	2	0,20	0,40	Б.Ч.
	9	Ø36AIII L = 9880	8	78,9	63I,2	Б.Ч.
	I0	XM3	28	0,88	24,64	В. 2-I4
				Итого:	900,7	
КП2I5	I	C1	I4	I,8	25,2	В. 2-I4
	2	C2	3	2,9	8,7	В. 2-I4
	3	C9	2	0,7	I,4	В. 2-I4
	4	МН5	3	27,6	82,8	В. 2-I4
	5	МН6	2	8,3	I6,6	В. 2-I4
	6	МН7	4	9,7	38,8	В. 2-I4
	7	Ø12AI L = I30	I2	0,II	I,32	Б.Ч.
	8	Ø8AIII L = 500	2	0,20	0,40	Б.Ч.
	9	Ø20AIII L = 9880	4	24,4	97,6	Б.Ч.
	I0	XM1	28	0,55	I5,40	В. 2-I4
				Итого:	288 2	

Марка пространственного каркаса	Поз.	Марка арматурного изделия	Кол.	Масса, кг		Обозначение документа
				1 шт.	Всего	
КП2I6	I	C1	I4	I,8	25,2	В. 2-I4
	2	C2	3	2,9	8,7	В. 2-I4
	3	C9	2	0,7	I,4	В. 2-I4
	4	МН5	3	27,6	82,8	В. 2-I4
	5	МН6	2	8,3	I6,6	В. 2-I4
	6	МН7	4	9,7	38,8	В. 2-I4
	7	Ø12AI L = I30	I2	0,II	I,32	Б.Ч.
	8	Ø8AI L = 500	2	0,20	0,40	Б.Ч.
	9	Ø25AIII L = 9880	4	38,I	I52,4	Б.Ч.
	I0	XM1	28	0,55	I5,40	В. 2-I4
				Итого:	343,0	
КП2I7	I	C1	I4	I,8	25,2	В. 2-I4
	2	C2	3	2,9	8,7	В. 2-I4
	3	C9	2	0,7	I,4	В. 2-I4
	4	МН5	3	27,6	82,8	В. 2-I4
	5	МН6	2	8,3	I6,6	В. 2-I4
	6	МН7	4	9,7	38,8	В. 2-I4
	7	Ø12AI L = I30	I2	0,II	I,32	Б.Ч.
	8	Ø8AI L = 500	2	0,20	0,40	Б.Ч.
	9	Ø28AIII L = 9880	4	47,8	I9I,2	Б.Ч.
	I0	XM2	28	0,55	I5,40	В. 2-I4
				Итого:	382,4	
КП2I8	I	C1	I4	I,8	25,2	В. 2-I4
	2	C2	3	2,9	8,7	В. 2-I4
	3	C9	2	0,7	I,4	В. 2-I4
	4	МН5	3	27,6	82,8	В. 2-I4
	5	МН6	2	8,3	I6,6	В. 2-I4
	6	МН7	4	9,7	38,8	В. 2-I4
	7	Ø12AI L = I30	I2	0,II	I,32	Б.Ч.
	8	Ø8AI L = 500	2	0,20	0,40	Б.Ч.
	9	Ø32AIII L = 9880	4	62.4	249,6	Б.Ч.
	I0	XM2	28	0,55	I5,40	В. 2-I4
				Итого:	440,2	

Инв. № подл. | Подпись и дата | Взам. инв. №

I.020.I-2с/89 В. 2-4 ч.2

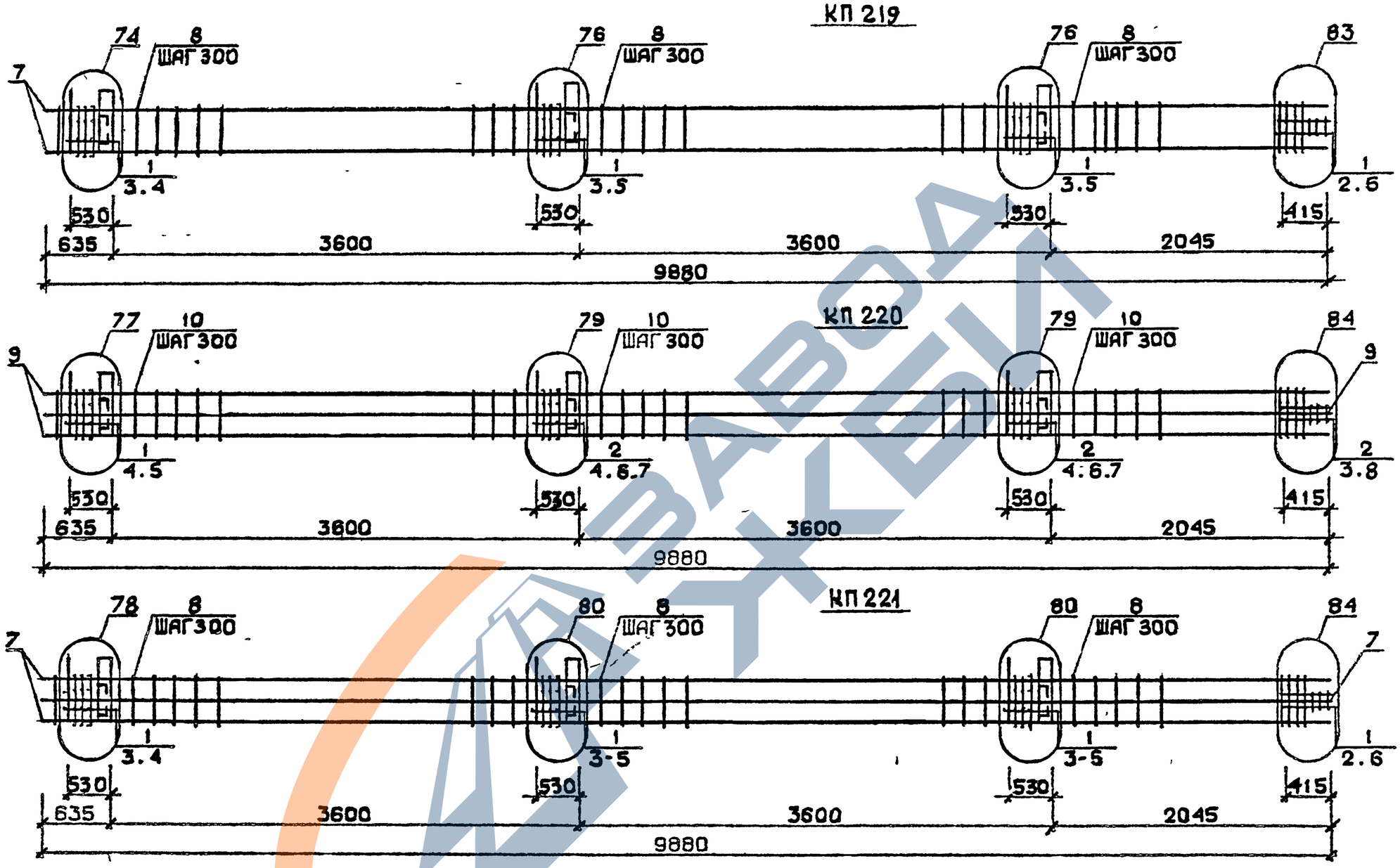

Арматура класса AI и AIII по ГОСТ 5781-82*
Детали см. I.020.I-2с/89 В.2-13
Спецификацию см. лист 2

Разраб	Чанкветадзе		1.020.1-2с/89 2-4 К148
Проверил	Барбакадзе		
ГИП	Бускивадзе		Каркас пространственный КП219...КП221
Н.контр	Барбакадзе		Стадия Р · Лист 1 · Листов 2 · ТбилЗНИИЭП

ФОРМАТ А3

I.020.I-2с/89 В. 2-4 ч.2

ИНВ.№ ПОДЛ. | ПОДП. И ДАТА | ВЗАМ.ИНВ.№

Марка элемента	Поз.	Обозначение и наименование изделия	Кол.	Масса, кг: 1 шт.	Масса, кг: Всего	Обозначение документа
КП219	I	C2	I7	2,9	49,3	В. 2-I4
	2	C9	2	0,7	I,4	В. 2-I4
	3	МН5	3	27,5	82,8	В. 2-I4
	4	МН7	2	9,7	I9,4	В. 2-I4
	5	МН8	4	II,9	47,6	В. 2-I4
	6	Ø8AI L = 500	2	0,20	0,40	Б.Ч.
	7	Ø36AIII L = 9880	4	78,9	315,6	Б.Ч.
	8	ХМ3	28	0,88	24,64	В. 2-I4
				Итого:	541,2	
КП220	I	C1	4	I,8	7,2	В. 2-I4
	2	C2	I3	2,9	37,7	В. 2-I4
	3	C9	2	0,7	I,4	В. 2-I4
	4	МН5	3	27,6	82,8	В. 2-I4
	5	МН7	2	9,7	I9,4	В. 2-I4
	6	МН8	2	II,9	23,3	В. 2-I4
	7	МН9	2	I7,3	34,6	В. 2-I4
	8	Ø8AI L = 500	2	0,20	0,40	Б.Ч.
	9	Ø32AIII L = 9880	8	62,4	499,2	Б.Ч.
	I0	ХМ2	28	0,55	15,40	В. 2-I4
				Итого:	721,9	
КП22I	I	C2	I7	2,9	49,3	В. 2-I4
	2	C9	2	0,7	I,4	В. 2-I4
	3	МН5	3	27,6	82,8	В. 2-I4
	4	МН8	4	II,9	47,6	В. 2-I4
	5	МНI0	2	20,8	4I,6	В. 2-I4
	6	Ø8AI L = 500	2	0,20	0,40	Б.Ч.
	7	Ø36AIII L = 9880	8	78,9	63I,2	Б.Ч.
	8	ХМ3	28	0,88	24,64	В. 2-I4
				Итого:	879,0	

Инв. № подл. | Подпись и дата | Взам. инв. №

КП 215н ... КП 218н

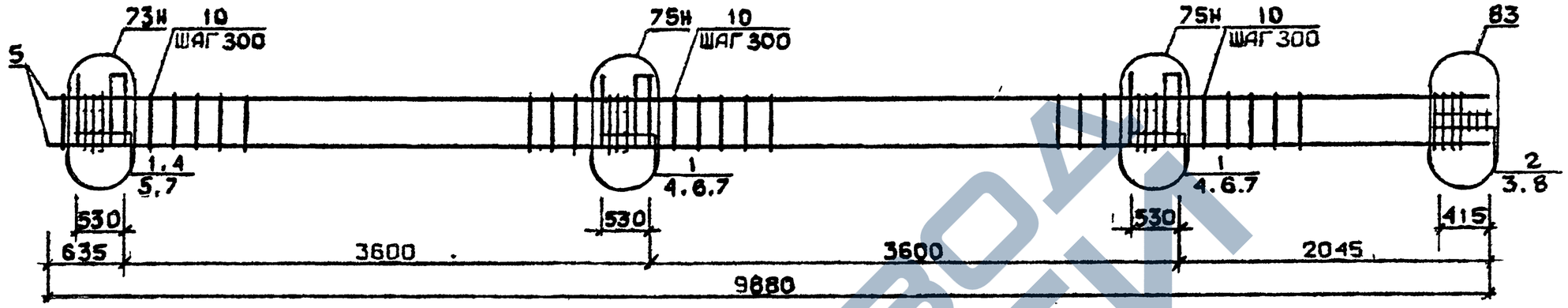

КП 219н

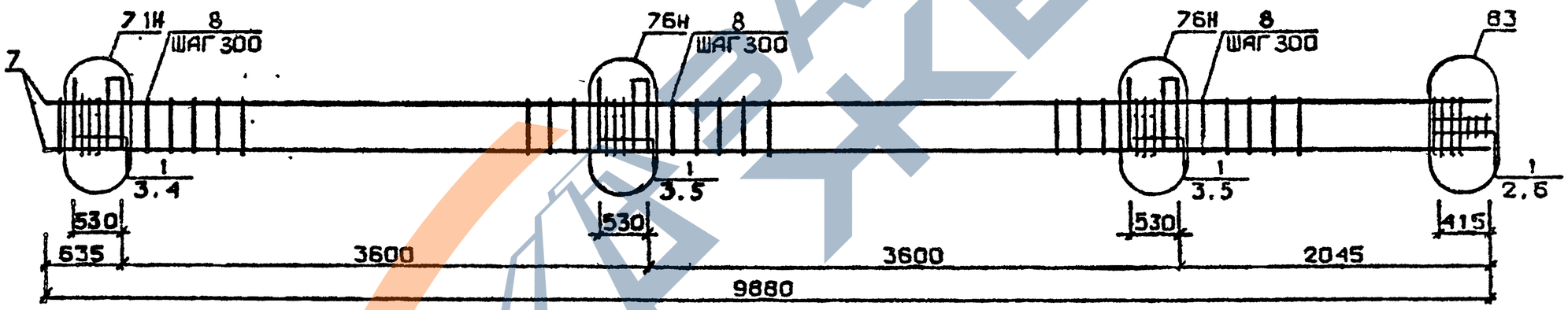

Арматура классов AI и AIII по ГОСТ 5781-82*
Детал. см. 1.020.1-2с/89 В.2-13
Спецификацию см.лист 2

Гл.инж.проекта	Чанкветадзе	
Проверил	Барбакадзе	
ГИП	Бускиладзе	
Н.контр.	Барбакадзе	

1.020.1-2с/89 2-4 К149

Каркас пространственный КП 215н ... КП 219н

Стадия	Лист	Листов
Р	1	2

ТбилЗНИИЭП

Инв.№ подл. | Подп. и дата | Взам.инв.№

ФОРМАТ А3

Марка пространственного каркаса	Поз.	Марка арматурного изделия	Кол.	Масса, кг		Обозначение документа
				1 шт.	Всего	
КП2I5н	I	CI	I4	I,8	25,2	В. 2-I4
	2	C2	3	2,9	8,7	В. 2-I4
	3	C9	2	0,7	I,4	В. 2-I4
	4	МН5н	3	27,6	82,8	В. 2-I4
	5	МН6	2	8,3	I6,6	В. 2-I4
	6	МН7	4	9,7	38,8	В. 2-I4
	7	ØI2AI L = I30	I2	0,II	I,32	Б.Ч.
	8	Ø8AI L = 500	2	0,20	0,40	Б.Ч.
	9	Ø20AIII L = 9880	4	24,4	97,6	Б.Ч.
	I0	ХМI	28	0,55	15,40	В. 2-I4
				Итого:	288,2	
КП2I6н	I	CI	I4	I,8	25,2	В. 2-I4
	2	C2	3	2,9	8,7	В. 2-I4
	3	C9	2	0,67	I,34	В. 2-I4
	4	МН5н	3	27,6	82,8	В. 2-I4
	5	МН6	2	8,3	I6,6	В. 2-I4
	6.	МН7	4	9,7	38,8	В. 2-I4
	7	ØI2AI L = I30	I2	0,II	I,32	Б.Ч.
	8	Ø8AI L = 500	2	0,20	0,40	Б.Ч.
	9	Ø25AIII L = 9880	4	38,I	I52,4	Б.Ч.
	I0	ХМI	28	0,55	15,40	В. 2-I4
				Итого:	343,0	
КП2I7н	I	CI	I4	I,8	25,2	В. 2-I4
	2	C2	3	2,9	8,7	В. 2-I4
	3	C9	2	0,67	I,34	В. 2-I4
	4	МН5н	3	27,6	82,8	В. 2-I4
	5	МН6	2	8,3	I6,6	В. 2-I4
	6	МН7	4	9,7	38,8	В. 2-I4
	7	ØI2AI L = I30	I2	0,II	I,32	Б.Ч.
	8	Ø8AI L = 500	2	0,20	0,40	Б.Ч.
	9	Ø28AIII L = 9880	4	47,8	I9I,2	Б.Ч.
	I0	ХМ2	28	0,55	15,40	В. 2-I4
				Итого:	382,4	
КП2I8н	I	CI	I4	I,8	25,2	В. 2-I4
	2	C2	3	2,9	8,7	В. 2-I4
	3	C9	2	0,67	I,34	В. 2-I4
	4	МН5н	3	27,6	82,8	В. 2-I4
	5	МН6	2	8,3	I6,6	В. 2-I4
	6	МН7	4	9,7	38,8	В. 2-I4
	7	ØI2AI L = I30	I2	0,II	I,32	Б.Ч.
	8	Ø8AI L = 500	2	0,20	0,40	Б.Ч.
	9	Ø32AIII L = 9880	4	62,4	249,6	Б.Ч.
	I0	ХМ2		0,55	15,40	В. 2-I4
				Итого:	440,2	
КП2I9н	I	C2	I7	2,9	49,3	В. 2-I4
	2	C9	2	0,67	I,34	В. 2-I4
	3	МН5н	3	27,6	82,8	В. 2-I4
	4	МН7	2	9,7	I9,4	В. 2-I4
	5	МН8	4	II,9	47,6	В. 2-I4
	6	Ø8AI L = 500	2	0,20	0,40	Б.Ч.
	7	Ø36AIII L = 9880	4	78,9	3I5,6	Б.Ч.
	8	ХМ3		0,88	24,64	В. 2-I4
				Итого:	54I,2	

Инв. № подл. | Подпись и дата | Взам. инв. №

КП 220 н

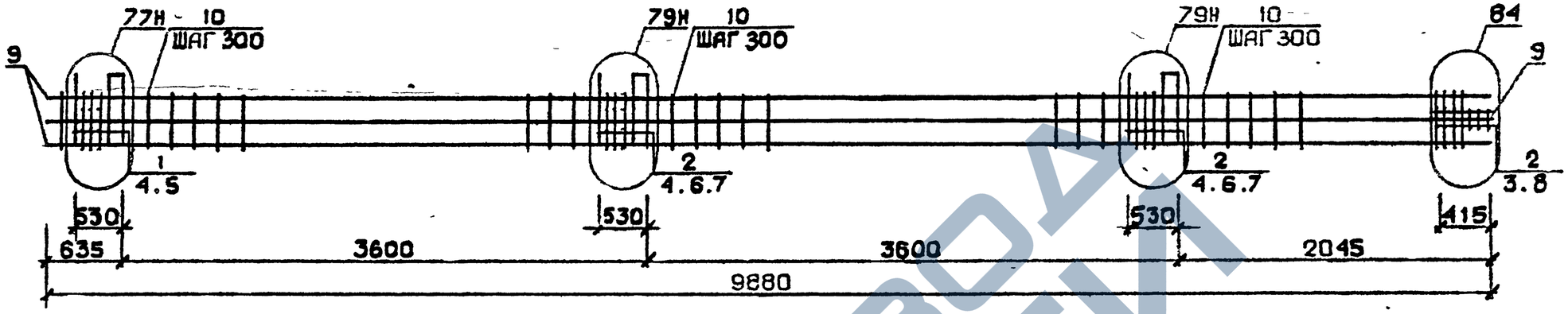

КП 221 н

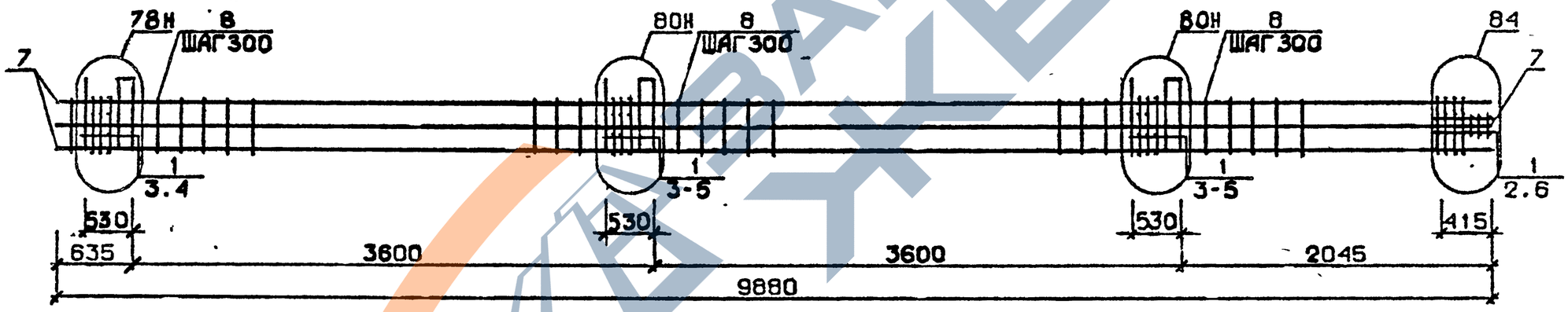

Арматура класса AI и AIII по ГОСТ 5781-82*
Детали см. I.020.I-2c/89 В.2-I3
Спецификацию см лист 2

Разраб.	Чанкветадзе		1.020.1-2c/89 2-4 К150
Проверил	Барбакадзе		
ГИП	Бускиладзе		Каркас пространственный КП220н, КП221н
Н.контр.	Барбакадзе		

Стадия	Лист	Листов
Р	1	2

ТбилЗНИИЭП

ФОРМАТ А3

ИНВ.№ ПОДЛ. | ПОДП. И ДАТА | ВЗАМ.ИНВ.№

Марка пространственного каркаса	Поз.	Марка арматурного изделия	Кол.	Масса, кг		Обозначение документа
				I шт.	Всего	
КП220н	I	CI	4	I,8	7,2	В. 2-I4
	2	C2	I3	2,9	37,7	В. 2-I4
	3	C9	2	0,7	I,4	В. 2-I4
	4	МН5н	3	27,6	82,8	В. 2-I4
	5	МН7	2	9,7	I9,4	В. 2-I4
	6	МН8	2	II,9	23,8	В. 2-I4
	7	МН9	2	I7,3	34,6	В. 2-I4
	8	Ø8AI L = 500	2	0,20	0,40	Б.Ч.
	9	Ø32AIII L = 9880	8	62,4	499,2	Б.Ч.
	I0	ХМ2	28	0,55	15,40	В. 2-I4
				Итого:	721,9	
КП22Iн	I	C2	I7	2,9	49,3	В. 2-I4
	2	C9	2	0,7	I,4	В. 2-I4
	3	МН5н	3	27,6	82,8	В. 2-I4
	4	МН8	4	II,9	47,6	В. 2-I4
	5	МНI0	2	20,8	4I,6	В. 2-I4
	6	Ø8A. L = 500	2	0,20	0,40	Б.Ч.
	7	Ø36AIII L = 9880	8	78,9	63I,2	Б.Ч.
	8	ХМ3	28	0,88	24,64	В. 2-I4
				Итого:	879,0	

Марка пространственного каркаса	Поз.	Марка арматурного изделия	Кол.	Масса, кг		Обозначение документа
				I шт.	Всего	

I.020.I-2с/89 2-4

Взам. инв. №

Подпись и дата

Инв. № подл.

КП222 ... КП225

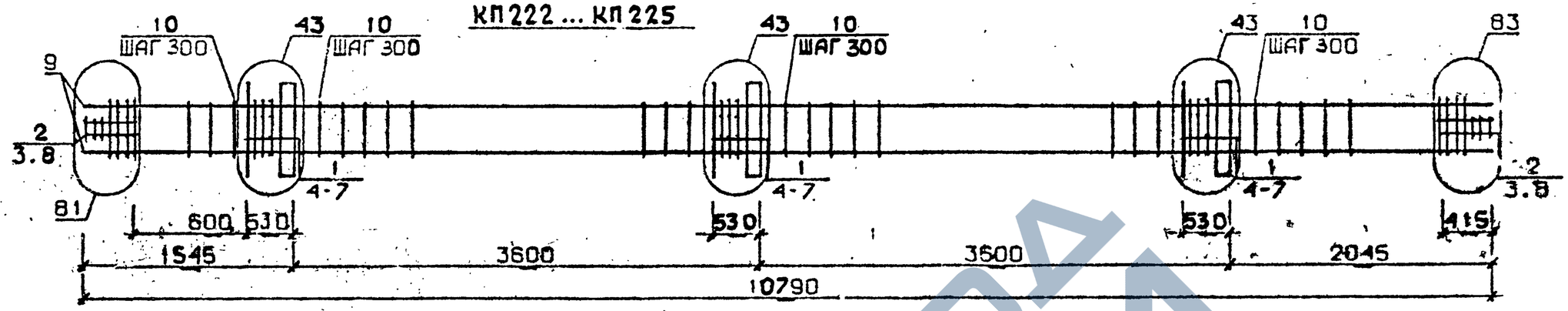

КП226, КП227

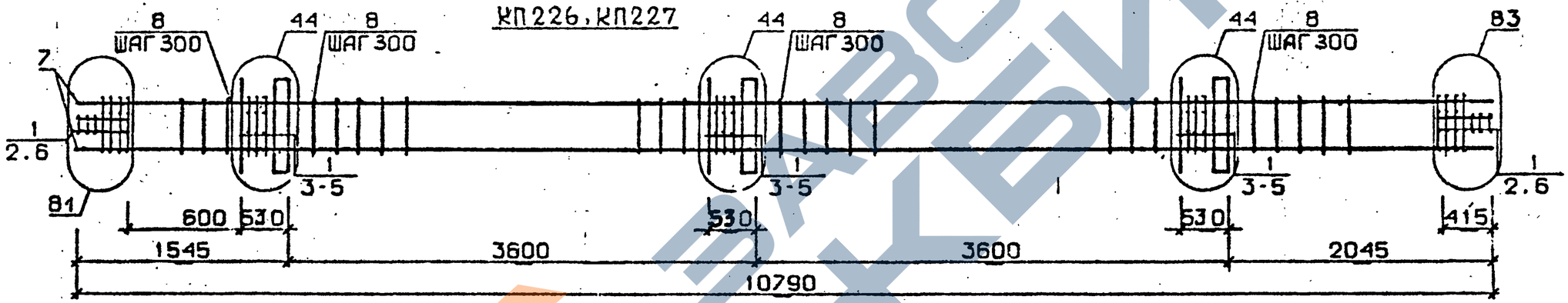

КП 228

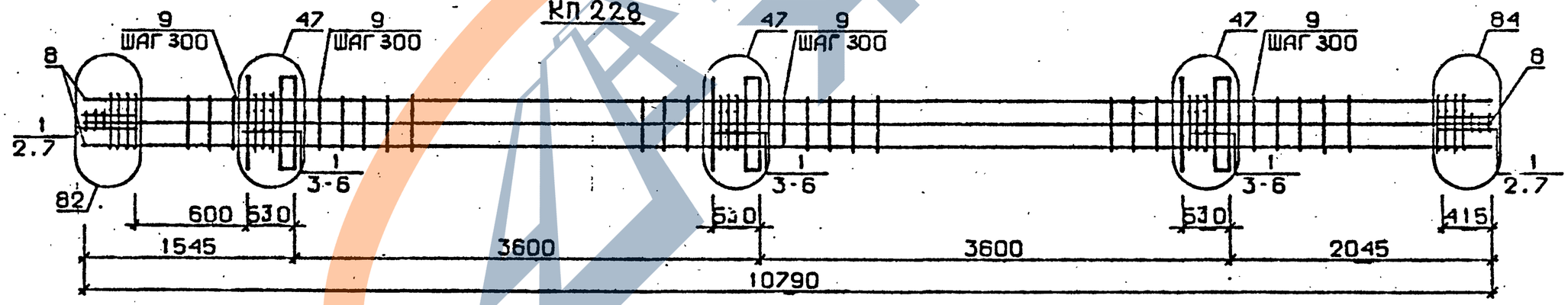

Арматура класса AI и AIII по ГОСТ 5781-82*
Детали см. I.020.I-2с/89 В.2-I3
Спецификацию см. лист 2

Разраб.	Чан..ветадзе	
Проверил	Барбакадзе	
ГИП	Бускиладзе	
Н.контр.	Барбакадзе	

1.020.1-2с/89 2-4 К151

КАРКАС ПРОСТРАНСТВЕННЫЙ КП222 ... КП228

Стадия	Лист	Листов
Р	1	2

ТбилЗНИИЭП

Инв.№подл. | Подп. и дата | Взам.инв.№

ФОРМАТ А3

Марка сборного железобетонного изделия	Поз.	Марка арматурного изделия	Кол.	Масса, кг: 1 шт.	Масса, кг: Всего	Обозначение документа
КП222	1	С1	15	1,8	27,0	В. 2-14
	2	С2	6	2,9	17,4	В. 2-14
	3	С9	4	0,7	2,8	В. 2-14
	4	МН1	3	25,60	76,8	В. 2-14
	5	Ø32АIII L = 720	6	4,54	27,24	Б.Ч.
	6	Ø10АI L = 380	6	0,23	1,38	Б.Ч.
	7	Ø12АI L = 130	12	0,11	1,32	Б.Ч.
	8	Ø8АI L = 500	4	0,20	0,80	Б.Ч.
	9	Ø20АIII L = 10790	4	26,6	106,4	Б.Ч.
	10	ХМ1	31	0,55	17,05	В. 2-14
				Итого:	278.2	
КП223	1	С1	15	1,8	27,0	В. 2-14
	2	С2	6	2,9	17,4	В. 2-14
	3	С9	4	0,7	2,8	В. 2-14
	4	МН1	3	25,60	76,8	В. 2-14
	5	Ø32АIII L = 720	6	4,54	27.24	Б.Ч.
	6	Ø10АI L = 380	6	0,23	1,38	Б.Ч.
	7	Ø12АI L = 130	12	0,11	1,32	Б.Ч.
	8	Ø8АI L = 500	4	0,20	0,80	Б.Ч.
	9	Ø25АIII L = 10790	4	41,6	166.4	Б.Ч.
	10	ХМ1	31	0,55	17,05	В. 2-14
				итого	338,6	
КП224	1	С1	15	1,8	27,0	В. 2-14
	2	С2	6	2,9	17,4	В. 2-14
	3	С9	4	0,7	2,8	В. 2-14
	4	МН1	3	25,60	76,8	В. 2-14
	5	Ø32АIII I = 720	6	4,54	27,24	Б.Ч.
	6	Ø10АI I = 380	6	0,23	1,38	Б.Ч.
	7	Ø12АI I = 130	12	0,11	1,32	Б.Ч.
	8	Ø8АI I = 500	4	0,20	0,80	Б.Ч.
	9	Ø28АIII I = 10790	4	52,2	208.8	Б.Ч.
	10	ХМ2	31	0,55	17,05	В. 2-14
				Итого:	380,0	
КП225	1	С1	15	1,8	27,0	В. 2-14
	2	С2	6	2,9	17,4	В. 2-14
	3	С9	4	0,7	2,8	В. 2-14
	4	МН1	3	25,60	76,8	В. 2-14
	5	Ø32АIII I = 720	6	4,54	27,24	Б.Ч.
	6	Ø10АI I = 380	6	0,23	1,38	Б.Ч.
	7	Ø12АI I = 130	12	0,11	1,32	Б.Ч.
	8	Ø8АI I = 500	4	0,20	0,80	Б.Ч.
	9	Ø32АIII I = 10790	4	68,1	272.4	Б.Ч.
	10	ХМ2	31	0,55	17,05	В. 2-14
				Итого:	444,2	

Марка сборного железобетонного изделия	Поз.	Марка арматурного изделия	Кол.	Масса, кг: 1 шт.	Масса, кг: Всего	Обозначение документа
КП226	1	С2	21	2,9	60,9	В. 2-14
	2	С9	4	0,7	2,8	В. 2-14
	3	МН1	3	25,60	76,8	В. 2-14
	4	Ø36АIII L = 720	6	5,75	34,5	Б.Ч.
	5	Ø10АI L = 380	6	0,23	1,38	Б.Ч.
	6	Ø8АI L = 500	4	0,20	0,80	Б.Ч.
	7	Ø36АIII L = 10790	4	86,2	344,8	Б.Ч.
	8	ХМ3	31	0,88	27,28	В. 2-14
				Итого:	549,5	
КП227	1	С2	21	2,9	60,9	В. 2-14
	2	С9	4	0,7	2,8	В. 2-14
	3	МН1	3	25,60	76,8	В. 2-14
	4	Ø36АIII L = 720	6	5,75	34,5	Б.Ч.
	5	Ø10АI L = 380	6	0,23	1,38	Б.Ч.
	6	Ø8АI L = 500	4	0,20	0,80	Б.Ч.
	7	Ø40АIII L = 10790	4	106,0	424,0	Б.Ч.
	8	ХМ3	31	0,88	27,28	В. 2-14
				Итого:	628,4	
КП228	1	С2	21	2,9	60,9	В. 2-14
	2	С9	4	0,7	2,8	В. 2-14
	3	МН1	3	25,60	76,8	В. 2-14
	4	Ø28АIII I = 720	6	3,48	20,88	Б.Ч.
	5	Ø36АIII I = 720	6	5,75	34,5	Б.Ч.
	6	Ø10АI I = 380	6	0,23	1,38	Б.Ч.
	7	Ø8АI I = 500	4	0,20	0,80	Б.Ч.
	8	Ø32АIII I = 10790	8	68,1	544,8	Б.Ч.
	9	ХМ2	31	0,55	17,05	В. 2-14
				Итого:	759,9	

Инв. № подл. | Подпись и дата | Взам. инв. №

1.020.I-2с/89 В. 2-4 ч.2

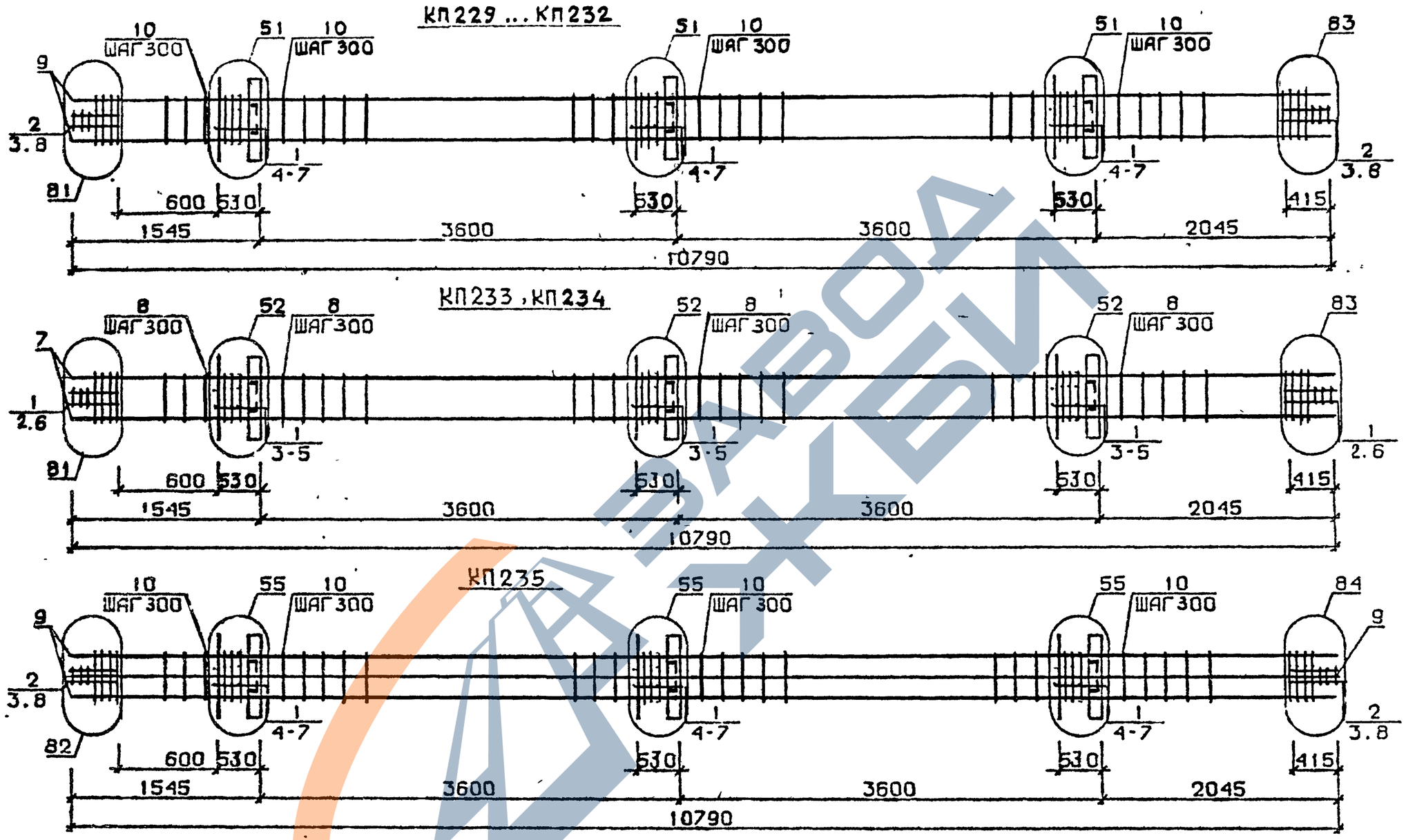

Арматура класса AI и AIII по ГОСТ 5781-82*
Детали см. I.020.I-2с/89 В.2-13
Спецификацию см. лист 2

Разраб.	Мосесова		1.020.1-2с/89 2-4 К152
Провер.	Чкванава		
ГИП	Буски Задзе		
Н.контр.	Чкванава		

Каркас пространственный КП229...КП235

Стадия	Лист	Листов
Р	1	2

ТбилЗНИИЭП

ИНВ.№ ПОДЛ. | ПОДП. И ДАТА | ВЗАМ.ИНВ.

ФОРМАТ А3

Марка пространственного каркаса	Поз.	Марка арматурного изделия		Кол.	Масса, кг		Обозначение документа
					1 шт.	Всего	
КП229	1	С1		15	1,8	27,0	В. 2-14
	2	С2		6	2,9	17,4	В. 2-14
	3	С9		4	0,7	2,8	В. 2-14
	4	МН2		3	40,0	120,0	В. 2-14
	5	Ø32АШ	L = 720	12	4,54	54,48	Б.Ч.
	6	Ø10АI	L = 380	12	0,23	2,76	Б.Ч.
	7	Ø12АI	L = 130	12	0,11	1,32	Б.Ч.
	8	Ø8АI	L = 500	4	0,20	0,80	Б.Ч.
	9	Ø20АШ	L =10790	4	26,6	106,4	Б.Ч.
	10	ХМ1		31	0,55	17,05	В. 2-14
					Итого:	350,0	
КП230	1	С1		15	1,8	27,0	В. 2-14
	2	С2		6	2,9	17,4	В. 2-14
	3	С9		4	0,7	2,8	В. 2-14
	4	МН2		3	40,0	120,0	В. 2-14
	5	Ø32АШ	L = 720	12	4,54	54,48	Б.Ч.
	6	Ø10АI	L = 380	12	0,23	2,76	Б.Ч.
	7	Ø12АI	L = 130	12	0,11	1,32	Б.Ч.
	8	Ø8АI	L = 500	4	0,20	0,80	Б.Ч.
	9	Ø25АШ	L =10790	4	41,6	166,4	Б.Ч.
	10	ХМ1		31	0,55	17,05	В. 2-14
					Итого:	410,0	
КП231	1	С1		15	1,8	27,0	В. 2-14
	2	С2		6	2,9	17,4	В. 2-14
	3	С9		4	0,7	2,8	В. 2-14
	4	МН2		3	40,0	120,0	В. 2-14
	5	Ø32АШ	L = 720	12	4,54	54,48	Б.Ч.
	6	Ø10АI	L = 380	12	0,23	2,76	Б.Ч.
	7	Ø12АI	L = 130	12	0,11	1,32	Б.Ч.
	8	Ø8АI	L = 500	4	0,20	0,80	Б.Ч.
	9	Ø28АШ	L =10790	4	52,2	208,8	Б.Ч.
	10	ХМ2		31	0,55	17,05	В. 2-14
					Итого:	452,7	
КП232	1	С1		15	1,8	27,0	В. 2-14
	2	С2		6	2,9	17,4	В. 2-14
	3	С9		4	0,7	2,8	В. 2-14
	4	МН2		3	40,0	120,0	В. 2-14
	5	Ø32АШ	L = 720	12	4,54	54,48	Б.Ч.
	6	Ø10АI	L = 380	12	0,23	2,76	Б.Ч.
	7	Ø12АI	L = 130	12	0,11	1,32	Б.Ч.
	8	Ø8АI	L = 500	4	0,20	0,80	Б.Ч.
	9	Ø32АШ	L =10790	4	68,1	272,4	Б.Ч.
	10	ХМ2		31	0,55	17,05	В. 2-14
					Итого:	516,0	

Марка пространственного каркаса	Поз.	Марка арматурного изделия		Кол.	Масса, кг		Обозначение документа
					1 шт.	Всего	
КП233	1	С2		21	2,9	60,9	В. 2-14
	2	С9		4	0,7	2,8	В. 2-14
	3	МН2		3	40,0	120,0	В. 2-14
	4	Ø36АI	L = 720	12	5,75	69,0	Б.Ч.
	5	Ø10АI	L = 380	12	0,23	2,76	Б.Ч.
	6	Ø8АI	L = 500	4	0,20	0,80	Б.Ч.
	7	Ø36АШ	L =10790	4	86,2	344,8	Б.Ч.
	8	ХМ3		31	0,88	27,28	В. 2-14
					Итого:	628,3	
КП234	1	С2		21	2,9	60,9	В. 2-14
	2	С9		4	0,7	2,8	В. 2-14
	3	МН2		3	40,0	120,0	В. 2-14
	4	Ø36АШ	L = 720	12	5,75	69,0	Б.Ч.
	5	Ø10АI	L = 380	12	0,23	2,76	Б.Ч.
	6	Ø8АI	L = 500	4	0,20	0,80	Б.Ч.
	7	Ø40АШ	L =10790	4	106,0	424,0	Б.Ч.
	8	ХМ3		31	0,88	27,28	В. 2-14
					Итого:	708,5	
КП235	1	С1		15	1,8	27,0	В. 2-14
	2	С2		6	2,9	17,4	В. 2-14
	3	С9		4	0,7	2,8	В. 2-14
	4	МН2		3	40,0	120,0	В. 2-14
	5	Ø28АШ	L = 720	6	3,48	20,88	Б.Ч.
	6	Ø36АШ	L = 720	12	5,75	69,0	Б.Ч.
	7	Ø10АI	L = 380	12	0,23	2,76	Б.Ч.
	8	Ø8АI	L = 500	4	0,20	0,80	Б.Ч.
	9	Ø32АШ	L =10790	8	68,1	544,8	Б.Ч.
	10	ХМ2		31	0,55	17,05	В. 2-14
					Итого:	822,5	

Инв. № подл. | Подпись и дата | Взам. инв. №

1.020.1-2с/89 2-4 К152

КП 236

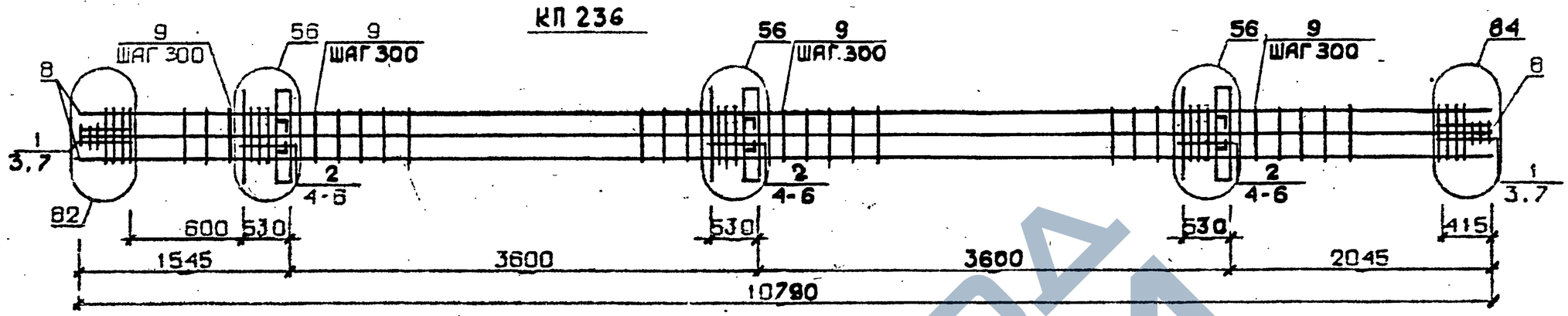

КП237... КП240

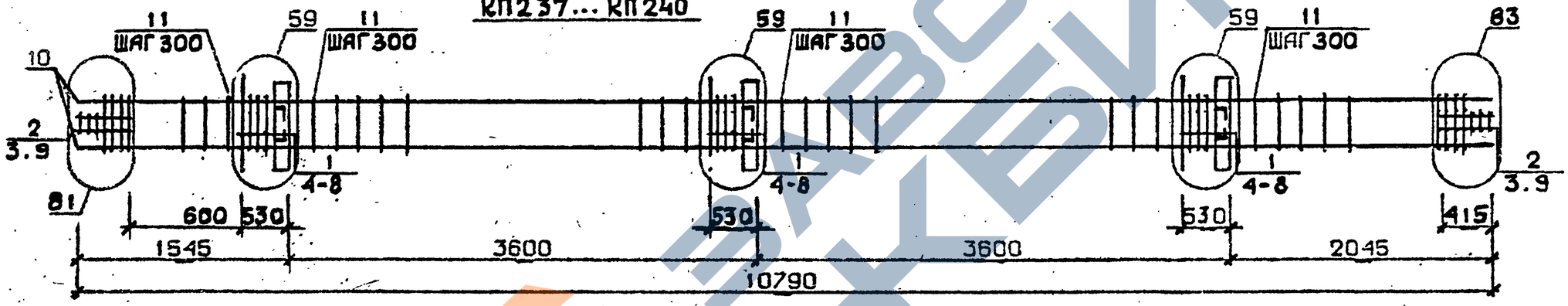

КП240, КП242

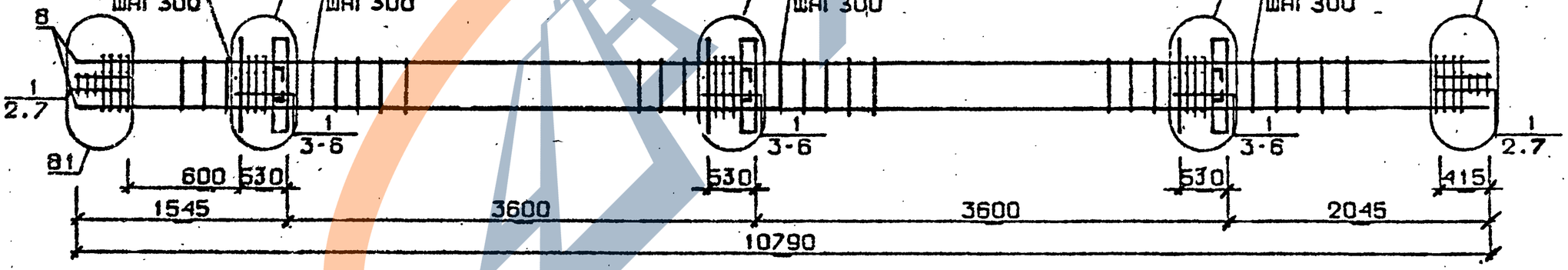

Арматура класса AI и AIII по ГОСТ 5781-82*
Детали см. 1.020.1-2с/89 В.2-13
Спецификацию см. лист 2

Разраб.	Чанкветадзе	
Проверил	Барбакадзе	
ГИП	Бускивадзе	
Н.контр.	Барбакадзе	

1.020.1-2с/89 2-4 К153

Каркас пространственный КП236...КП242

Стадия	Лист	Листов
Р	1	2

ТбилЗНИИЭП

Инв.№подл. | Подп. и дата | Взам.инв.№

Завод ЖБИ

Формат А3

Марка пространственного каркаса	Поз.	Марка арматурного изделия	Кол.	Масса, кг I шт.	Масса, кг Всего	Обозначение документа
КП236	I	С2	6	2,9	I7,4	В. 2-I4
	2	С3	I5	4,2	63,0	В. 2-I4
	3	С9	4	0,7	2,8	В. 2-I4
	4	МН2	3	40,0	I20,0	В. 2-I4
	5	Ø36АШ L = 720	I8	5,75	I03,5	Б.Ч.
	6	ØI0AI L = 380	I2	0,23	2,76	Б.Ч.
	7	Ø8AI L = 500	4	0,20	0,80	Б.Ч.
	8	Ø36АШ L = I0790	8	86,2	689,6	Б.Ч.
	9	ХМ3	31	0,88	27,28	В. 2-I4
				Итого:	1027,1	
КП237	I	СI	I5	I,8	27,0	В. 2-I4
	2	С2	6	2,9	I7,4	В. 2-I4
	3	С9	4	0,7	2,8	В. 2-I4
	4	МН3	3	32,8	98,4	В. 2-I4
	5	МН7	3	9,7	29,I	В. 2-I4
	6	Ø32АШ L = 720	6	4,54	27,24	Б.Ч.
	7	ØI0AI L = 380	6	0,23	I,38	Б.Ч.
	8	ØI2AI L = I30	4	0,II	0,44	Б.Ч.
	9	Ø8AI L = 500	4	0,20	0,80	Б.Ч.
	I0	Ø20АШ L = I0790	4	26,6	I06,4	Б.Ч.
	II	ХМI	31	0,55	17,05	В. 2-I4
				Итого:	328,0	
КП238	I	СI	I5	I,8	27,0	В. 2-I4
	2	С2	6	2,9	I7,4	В. 2-I4
	3	С9	4	0,7	2,8	В. 2-I4
	4	МН3	3	32,8	98,4	В. 2-I4
	5	МН7	3	9,7	29,I	В. 2-I4
	6	Ø32АШ L = 720	6	4,54	27,24	Б.Ч.
	7	ØI0AI L = 380	6	0,23	I,38	Б.Ч.
	8	ØI2AI L = I30	I2	0,II	I,32	Б.Ч.
	9	Ø8AI L = 500	4	0,20	0,80	Б.Ч.
	I0	Ø25АШ L = I0790	4	4I,6	I66,4	Б.Ч.
	II	ХМI	31	0,55	17,05	В. 2-I4
				Итого:	388,9	
КП239	I	СI	I5	I,8	27,0	В. 2-I4
	2	С2	6	2,9	I7,4	В. 2-I4
	3	С9	4	0,7	2,8	В. 2-I4
	4	МН3	3	32,8	98,4	В. 2-I4
	5	МН7	3	9,7	29,I	В. 2-I4
	6	Ø32АШ L = 720	6	4,54	27,24	Б.Ч.
	7	ØI0AI L = 380	6	0,23	I,38	Б.Ч.
	8	ØI2AI L = I30	I2	0,II	I,32	Б.Ч.
	9	Ø8AI L = 500	4	0,20	0,80	Б.Ч.
	I0	Ø28АШ L = I0790	4	52,2	208,8	Б.Ч.
	II	ХМ2	31	0,55	17,05	В. 2-I4
				Итого:	431,3	

Марка пространственного каркаса	Поз.	Марка арматурного изделия	Кол.	Масса, кг I шт.	Масса, кг Всего	Обозначение документа
КП240	I	СI	I5	I,8	27,0	В. 2-I4
	2	С2	6	2,9	I7,4	В. 2-I4
	3	С9	4	0,7	2,8	В. 2-I4
	4	МН3	3	32,8	98,4	В. 2-I4
	5	МН7	3	9,7	29,I	В. 2-I4
	6	Ø32АШ L = 720	6	4,54	27,24	Б.Ч.
	7	ØI0AI L = 380	6	0,23	I,38	Б.Ч.
	8	ØI2AI L = I30	I2	0,II	I,32	Б.Ч.
	9	Ø8AI L = 500	4	0,20	0,80	Б.Ч.
	I0	Ø32АШ L = I0790	4	68,1	272,4	Б.Ч.
	II	ХМ2	31	0,55	17,05	В. 2-I4
				Итого:	494,9	
КП24I	I	С2	2I	2,9	60,9	В. 2-I4
	2	С9	4	0,7	2,8	В. 2-I4
	3	МН3	3	32,8	98,4	В. 2-I4
	4	МН8	3	II,9	35,7	В. 2-I4
	5	Ø36АШ L = 720	6	5,75	34,5	Б.Ч.
	6	ØI0AI L = 380	6	0,23	I,38	Б.Ч.
	7	Ø8AI L = 500	4	0,20	0,80	Б.Ч.
	8	Ø36АШ L = I0790	4	86,2	344,8	Б.Ч.
	9	ХМ3	31	0,88	27,28	В. 2-I4
				Итого:	606,5	
КП242	I	С2	2I	2,9	60,9	В. 2-I4
	2	С9	4	0,7	2,8	В. 2-I4
	3	МН3	3	32,8	98,4	В. 2-I4
	4	МН8	3	II,9	35,7	В. 2-I4
	5	Ø36АШ L = 720	6	5,75	34,5	Б.Ч.
	6	ØI0AI L = 380	6	0,23	I,38	Б.Ч.
	7	Ø8AI L = 500	1	0,20	0,80	Б.Ч.
	8	Ø40АШ L = I0790	4	I06,0	424,0	Б.Ч.
	9	ХМ3	31	0,88	27,28	В. 2-I4
				Итого:	685,7	

Инв. № подл. | Подпись и дата | Взам. инв. №

КП243

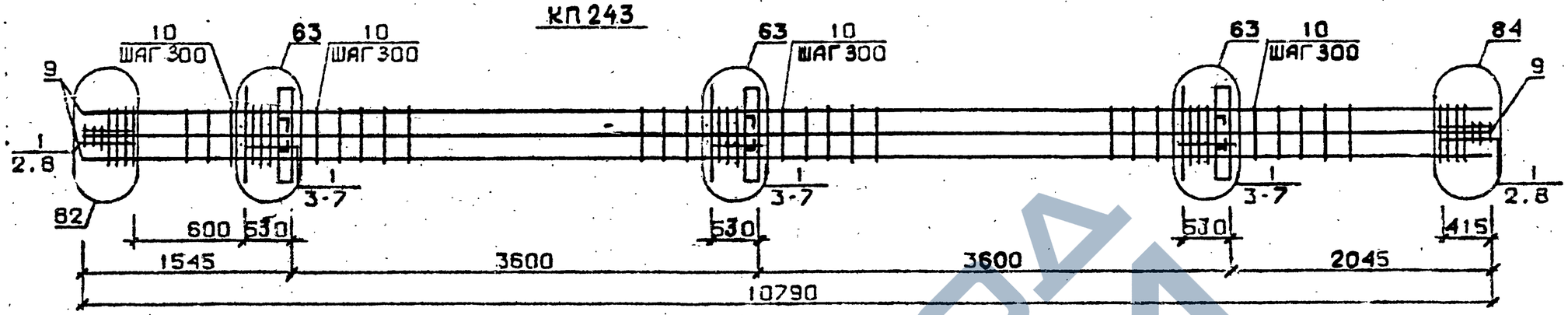

КП244...КП247

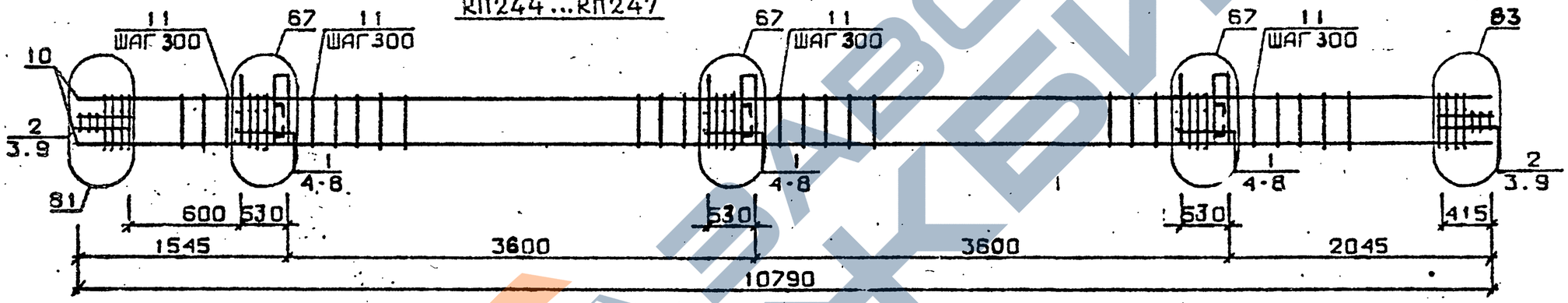

КП248, КП249

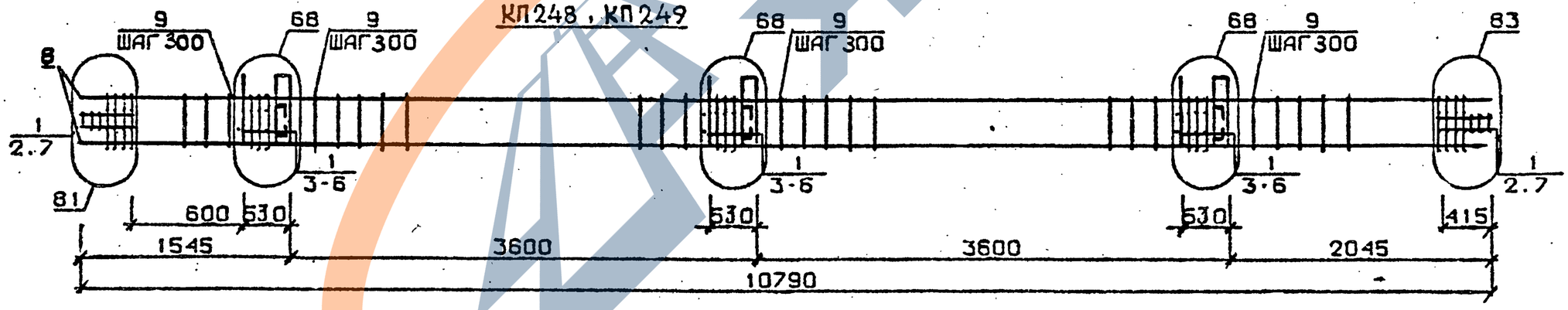

Арматура класса AI и AIII по ГОСТ 5781-82*
Детали см. I.020.I-2с/89 В.2-I3
Спецификацию см.лист 2

Разраб.	Чанкветадзе	
Проверил	Барбакадзе	
ГИП	Ескиладзе	
Н.контр.	Барбакадзе	

1.020.1-2с/89 2-4 К154

Каркас пространственный КП243...КП249

Стадия	Лист	Листов
Р	1	2

ТбилЗНИИЭП

Инв.№подл. | Подп. и дата | Взам.инв.№

I.020.I-2c/89 В. 2-4 ч.2

ЗАВОД ЖБИ

ФОРМАТ А3

Марка пространственного каркаса	Поз.	Марка арматурного изделия		Кол.	Масса, кг		Обозначение документа
					1 шт.	Всего	
КП243	1	С2		21	2,9	60,9	В. 2-14
	2	С9		4	0,7	2,8	В. 2-14
	3	МН3		3	32,8	98,4	В. 2-14
	4	МН8		3	II,9	35,7	В. 2-14
	5	Ø28АIII	L = 720	6	3,48	20,88	Б.Ч.
	6	Ø36АIII	L = 720	6	5,75	34,5	Б.Ч.
	7	ØI0АI	L = 720	6	0,23	I,38	Б.Ч.
	8	Ø8АI	L = 500	4	0,20	0,80	Б.Ч.
	9	Ø32АIII	L =I0790	8	68,I	544,8	Б.Ч.
	I0	ХМ2		34	0,55	17,05	В. 2-14
					Итого:	817,2	
КП244	1	С1		I5	I,8	27,0	В. 2-14
	2	С2		6	2,9	I7,4	В. 2-14
	3	С9		4	0,7	2,8	В. 2-14
	4	МН4		3	34,8	I04,4	В. 2-14
	5	МН7		3	9,7	29,I	В. 2-14
	6	Ø32АIII	L = 720	6	4,54	27,24	Б.Ч.
	7	ØI0АI	L = 380	6	0,23	I,38	Б.Ч.
	8	ØI2АI	L = I30	I2	0,II	I,32	Б.Ч.
	9	Ø8АI	L = 500	4	0,20	0,80	Б.Ч.
	I0	Ø20АIII	L =I0790	4	26,6	I06,4	Б.Ч.
	II	ХМI		34	0,55	17,05	В. 2-14
					Итого:	334,9	
КП245	1	С1		I5	I,8	27,0	В. 2-14
	2	С2		6	2,9	I7,4	В. 2-14
	3	С9		4	0,7	2,8	В. 2-14
	4	МН4		3	34,8	I04,4	В. 2-14
	5	МН7		3	9,7	29,I	В. 2-14
	6	Ø32АIII	L = 720	6	4,54	27,24	Б.Ч.
	7	ØI0АI	L = 380	6	0,23	I,38	Б.Ч.
	8	ØI2АI	L = I30	I2	0,II	I,32	Б.Ч.
	9	Ø8АI	L = 500	4	0,20	0,80	Б.Ч.
	I0	Ø25АIII	L =I0790	4	4I,6	I66,4	Б.Ч.
	II	ХМI		34	0,55	17,05	В. 2-14
					Итого:	394,9	
КП246	1	С1		I5	I,8	27,0	В. 2-14
	2	С2		6	2,9	I7,4	В. 2-14
	3	С9		4	0,7	2,8	В. 2-14
	4	МН4		3	34,8	I04,4	В. 2-14
	5	МН7		3	9,7	29,I	В. 2-14
	6	Ø32АIII	L = 720	6	4,54	27,24	Б.Ч.
	7	ØI0АI	L = 380	6	0,23	I,38	Б.Ч.
	8	ØI2АI	L = I30	I2	0,II	I,32	Б.Ч.
	9	Ø8АI	L = 500	4	0,20	0,80	Б.Ч.
	I0	Ø28АIII	L =I0790	4	52,2	209,6	Б.Ч.
	II	ХМ2		34	0,55	17,05	В. 2-14
					Итого:	438,1	
КП247	1	С1		I5	I,8	27,0	В. 2-14
	2	С2		6	2,9	I7,4	В. 2-14
	3	С9		4	0,7	2,8	В. 2-14
	4	МН4		3	34,8	I04,4	В. 2-14
	5	МН7		3	9,7	29,I	В. 2-14
	6	Ø32АIII	L = 720	6	4,54	27,24	Б.Ч.
	7	ØI0АI	L = 380	6	0,23	I,38	Б.Ч.
	8	ØI2АI	L = I30	I2	0,II	I,32	Б.Ч.
	9	Ø8АI	L = 500	4	0,20	0,80	Б.Ч.
	I0	Ø32АIII	L =I0790	4	68,I	272,4	Б.Ч.
	II	ХМ2		34	0,55	17,05	В. 2-14
					Итого:	500,9	
КП248	1	С2		2I	2,9	60,9	В. 2-14
	2	С9		4	0,7	2,8	В. 2-14
	3	МН4		3	34,8	I04,4	В. 2-14
	4	МН8		3	II,9	35,7	В. 2-14
	5	Ø36АIII	L = 720	6	5,75	34,5	Б.Ч.
	6	ØI0АI	L = 380	6	0,23	I,38	Б.Ч.
	7	Ø8АI	L = 500	4	0,20	0,80	Б.Ч.
	8	Ø36АIII	L =I0790	4	86,2	344,8	Б.Ч.
	9	ХМ3		34	0,88	27,28	В. 2-14
					Итого:	612,5	
КП249	1	С2		2I	2,9	60,9	В. 2-14
	2	С9		4	0,7	2,8	В. 2-14
	3	МН4		3	34,8	I04,4	В. 2-14
	4	МН8		3	II,9	35,7	В. 2-14
	5	Ø36АIII	L = 720	6	5,75	34,5	Б.Ч.
	6	ØI0АI	L = 380	6	0,23	I,38	Б.Ч.
	7	Ø8АI	L = 500	4	0,20	0,80	Б.Ч.
	8	Ø40АIII	L =I0790	4	I06,0	424,0	Б.Ч.
	9	ХМ3		34	0,88	27,28	В. 2-14
					Итого:	694,7	

I.020.I-20/89 2-4 К154

Взам. инв. №

Подпись и дата

Инв. № подл.

КП250

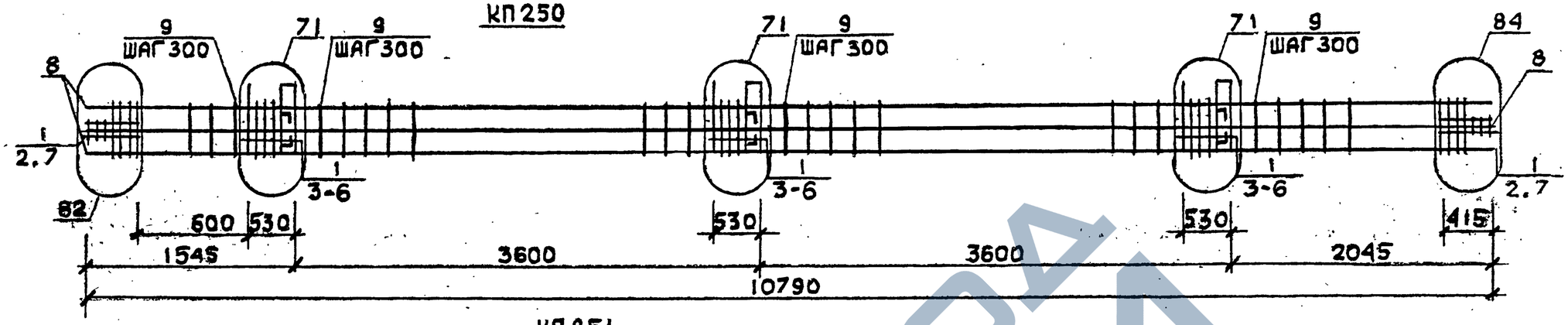

КП251

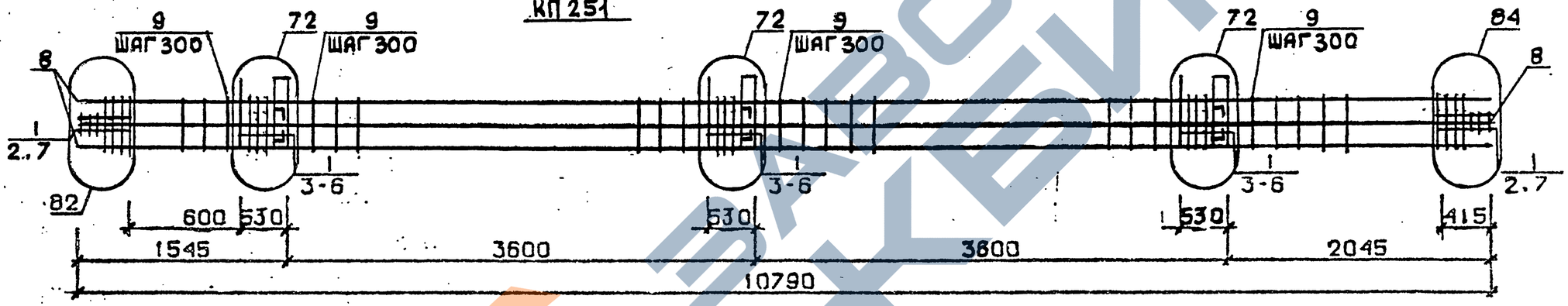

КП252...КП254

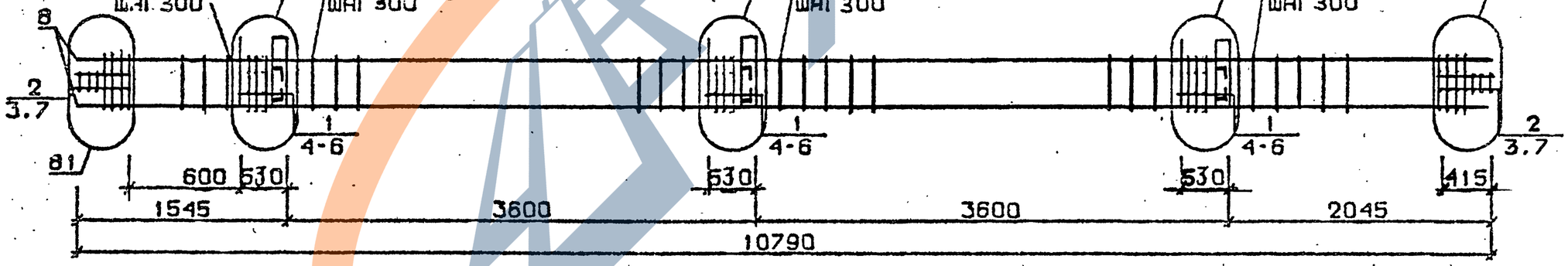

Арматура класса AI и AIII по ГОСТ 5781-82*
Детали см. I.020.I-2с/89 В.2-73
Спецификацию см.лист 2

Разраб.	Цанкветадзе		
Проверил	Барбакадзе		
ГИП	Бускиндзе		
Н.контр.	Барбакадзе		

1.020.1-2с/89 2-4 К155

Каркас пространственный КП250...КП254.

Стадия	Лист	Листов
Р	1	2

ТбилЗНИИЭП

ФОРМАТ А3

Инв.№подл. | Подп. и дата | Взам.инв.№

Марка пространственного каркаса	Поз.	Марка арматурного изделия	Кол.	Масса, кг		Обозначение документа
				I шт.	Всего	
КП250	I	С2	2I	2,9	60,9	В. 2-I4
	2	С9	4	0,7	2,8	В. 2-I4
	3	МН4	3	34,8	I04,4	В. 2-I4
	4	МН9	3	I7,3	5I,9	В. 2-I4
	5	Ø32АШ L = 720	6	4,54	27,24	Б.Ч.
	6	ØIOAI L = 380	6	0,23	I,38	Б.Ч.
	7	Ø8AI L = 500	4	0,20	0,80	Б.Ч.
	8	Ø32АШ L =I0790	8	68,I	544,8	Б.Ч.
	9	ХМ2	3I	0,55	I7,05	В. 2-I4
				Итого:	8II,3	
КП25I	I	С2	2I	2,9	60,9	В. 2-I4
	2	С9	4	0,7	2,8	В. 2-I4
	3	МН4	3	34,8	I04,4	В. 2-I4
	4	МНIO	3	20,8	62,4	В. 2-I4
	5	Ø36АШ I = 720	6	5,75	34,5	Б.Ч.
	6	ØIOAI L = 380	6	0,23	I,38	Б.Ч.
	7	Ø8AI L = 500	4	0,20	0,80	Б.Ч.
	8	Ø36АШ L = I0790	8	86,2	689,6	Б.Ч.
	9	ХМ3	3I	0,88	27,28	В. 2-I4
				Итого:	984,0	
КП252	I	С1	I5	I,8	27,0	В. 2-I4
	2	С2	6	2,9	I7,4	В. 2-I4
	3	С9	4	0,7	2,8	В. 2-I4
	4	МН5	3	27,6	82,8	В. 2-I4
	5	МН7	6	9,7	58,2	В. 2-I4
	6	ØI2AI I = I30	I2	0,II	I,32	Б.Ч.
	7	Ø8AI I = 500	4	0,20	0,80	Б.Ч.
	8	Ø20AI L =I0790	4	26,6	I06,4	Б.Ч.
	9	ХМI	3I	0,55	I7,05	В. 2-I4
				Итого:	3I3,8	
КП253	I	С1	I5	I,8	27,0	В. 2-I4
	2	С2	6	2,9	I7,4	В. 2-I4
	3	С9	4	0,7	2,8	В. 2-I4
	4	МН5	3	27,6	82,8	В. 2-I4
	5	МН7	6	9,7	58,2	В. 2-I4
	6	ØI2AI L = I30	I2	0,II	I,32	Б.Ч.
	7	Ø8AI L = 500	4	0,20	0,80	Б.Ч.
	8	Ø28АШ L =I0790	4	52,2	208,8	Б.Ч.
	9	ХМ2	3I	0,55	I7,05	В. 2-I4
				Итого:	4I6,2	
КП254	I	С1	I5	I,8	27,0	В. 2-I4
	2	С2	6	2,9	I7,4	В. 2-I4
	3	С9	4	0,7	2,8	В. 2-I4
	4	МН5	3	27,6	82,8	Б.Ч.
	5	МН7	6	9,7	58,2	В. 2-I4
	6	ØI2AI I = I30	I2	0,II	I,32	Б.Ч.
	7	Ø8AI I = 500	4	0,20	0,80	Б.Ч.
	8	Ø32АШ I =I0790	4	68,I	272,4	Б.Ч.
	9	ХМ2	3I	0,55	I7,05	В. 2-I4
				Итого:	479,8	

I.020.I-20/89 В. 2-4 ч.2

Взам. инв. №

Подпись и дата

Инв. № подл.

КП255, КП256

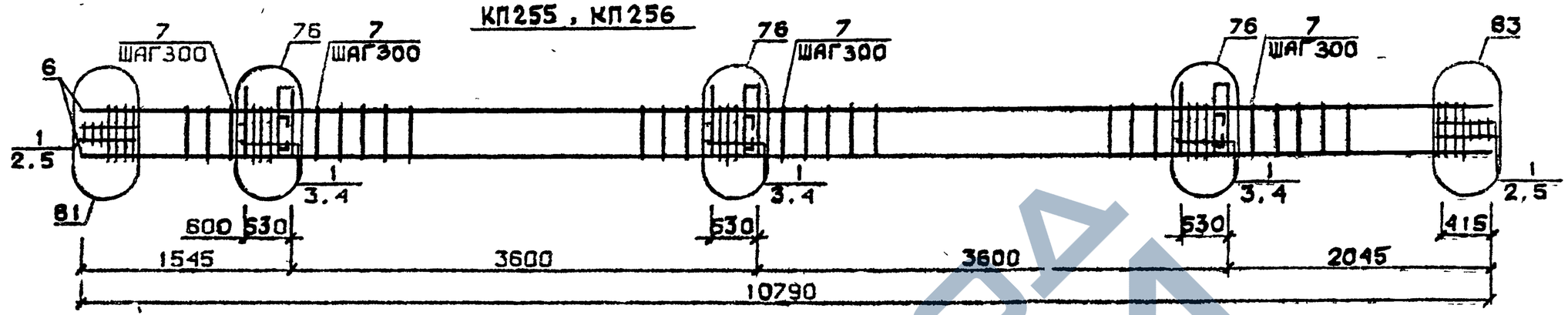

КП257

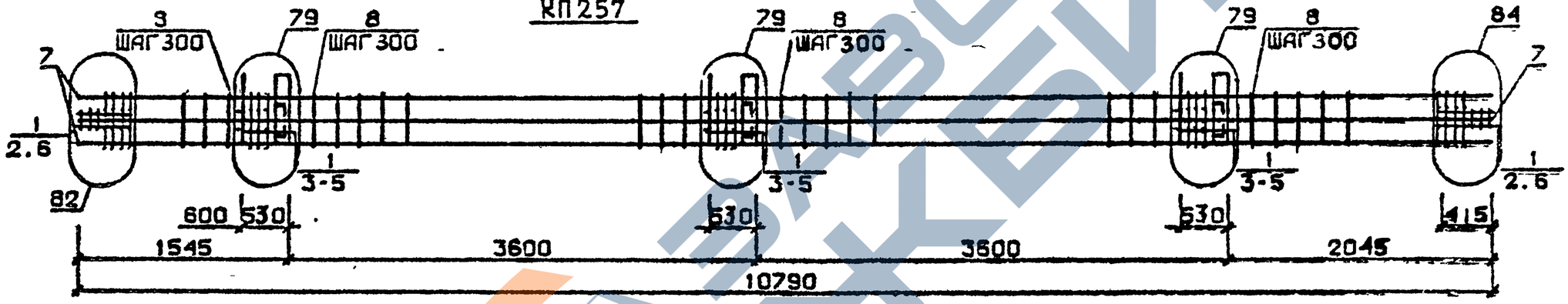

КП258

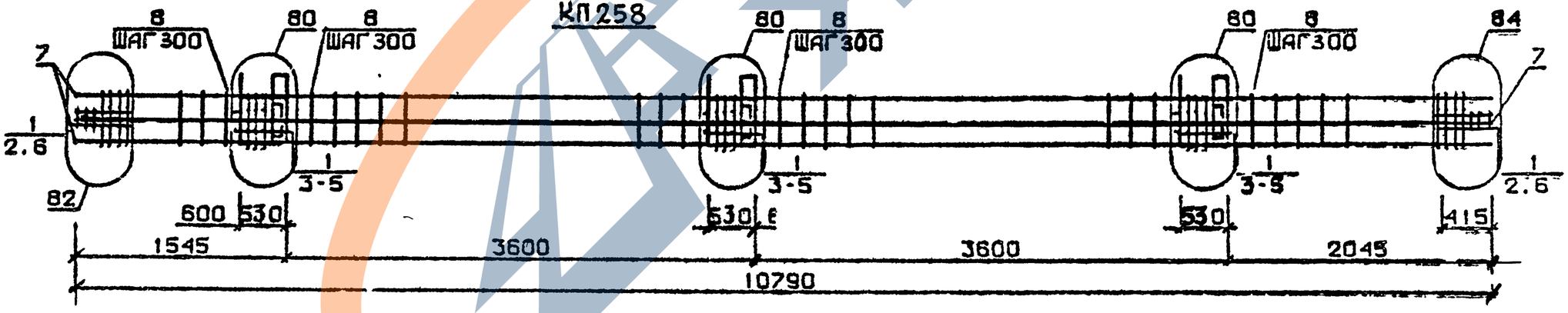

Арматура класса AI и AIII по ГОСТ 5781-82*
Детали см. I.020.I-2с/89 В.2-I3
Спецификацию см.лист 2

Разраб.	Чанкветадзе	
Проверил	Барбакадзе	
ГИП	Цускиладзе	
Н.контр.	Барбакадзе	

1.020.1-2с/89 2-4 КП56

Каркас пространственный КП255...КП258

Стадия	Лист	Листов
Р	1	2

ТбилЗНИИЭП

ФОРМАТ А3

Инв.№подл. | Подп. и дата | Взам.инв.№

Марка пространственного каркаса	Поз.	Марка арматурного изделия	Кол.	Масса, кг I шт.	Масса, кг Всего	Обозначение документа
КП255	I	С2	2I	2,9	60,9	В. 2-I4
	2	С9	4	0,7	2,8	В. 2-I4
	3	МН5	3	27,6	82,8	В. 2-I4
	4	МН8	6	II,9	7I,4	В. 2-I4
	5	Ø8AI L = 500	4	0,20	0,80	Б.Ч.
	6	Ø36AШ L = I0790	4	86,2	344,8	Б.Ч.
	7	ХМ3	3I	0,88	27,28	В. 2-I4
				Итого:	590,9	
КП256	I	С2	2I	2,9	60,9	В. 2-I4
	2	С9	4	0,7	2,8	В. 2-I4
	3	МН5	3	27,6	82,8	В. 2-I4
	4	МН8	6	II,9	7I,4	В. 2-I4
	5	Ø8AI L = 500	4	0,20	0,80	Б.Ч.
	6	Ø40AШ L =I0790	4	I06,0	424,0	Б.Ч.
	7	ХМ3	3I	0,88	27,28	В. 2-I4
				Итого:	670,1	
КП257	I	С2	2I	2,9	60,9	В. 2-I4
	2	С9	4	0,7	2,8	В. 2-I4
	3	МН5	3	27,6	82,8	В. 2-I4
	4	МН8	3	II,9	35,7	В. 2-I4
	5	МН9	3	I7,3	5I,9	В. 2-I4
	6	Ø8AI L = 500	4	0,20	0,80	Б.Ч.
	7	Ø32AШ L = I0790	8	68,I	544,8	Б.Ч.
	8	ХМ2	3I	0,55	17,05	В. 2-I4
				Итого:	796,8	

Марка пространственного каркаса	Поз.	Марка арматурного изделия	Кол.	Масса, кг I шт.	Масса, кг Всего	Обозначение документа
КП258	I	С2	2I	2,9	60,9	В. 2-I4
	2	С9	4	0,7	2,8	В. 2-I4
	3	МН5	3	27,6	82,8	В. 2-I4
	4	МН8	3	II,9	35,7	В. 2-I4
	5	МНI0	3	20,8	62,4	В. 2-I4
	6	Ø8AI L = 500	4	0,20	0,80	Б.Ч.
	7	Ø36AШ L =I0790	8	86,2	689,6	Б.Ч.
	8	ХМ3	3I	0,88	27,28	В. 2-I4
				Итого:	962,4	

ЗАВОД ЖБИ

Инв. № подл. | Подпись и дата | Взам. инв. №

Формат А3

КП252н...КП254н

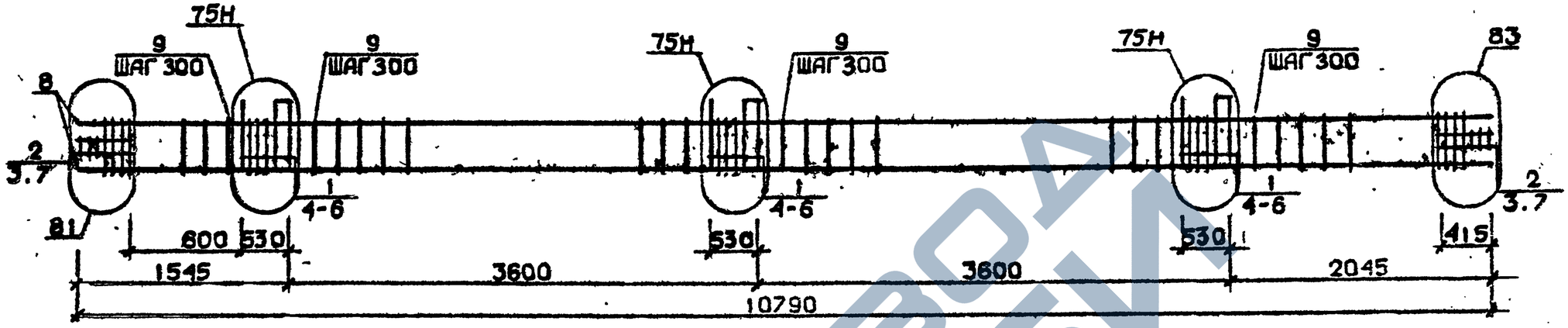

КП255н, КП256н

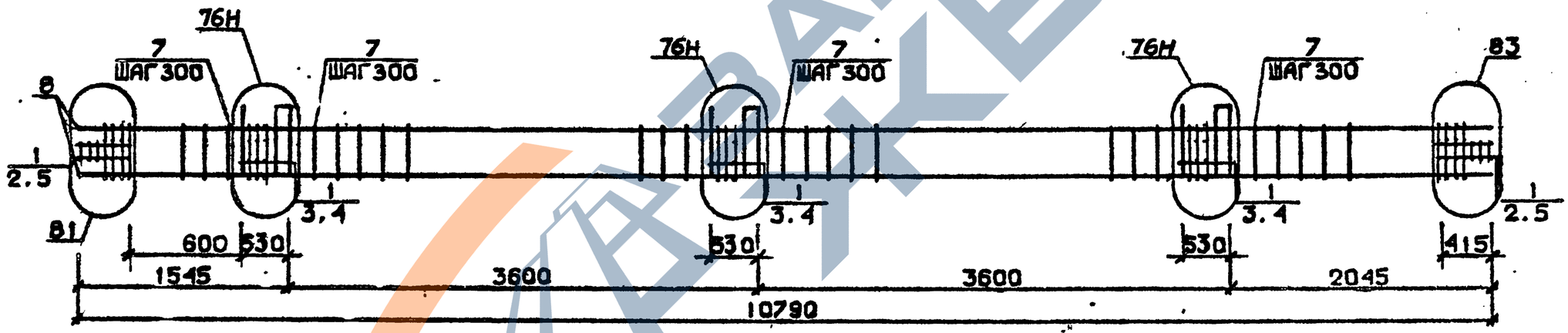

Арматура класса AI и AIII по ГОСТ 5781-82*
Детали см. I.020.I-2c/89 В.2-I3
Спецификацию см. лист 2

Рл.Зг.Б.	Чаплвс Тадзе		1.0201-2c/89 2-4 К157
Проверил	Барбакадзе		
ГИП	Бус.Ивадзе		
			КАРКАС ПРОСТРАНСТВЕННЫЙ КП252н...КП256н
			Стадия Р · Лист 1 · Листов 2
Н.контр.	Барбакадзе		ТбилЗНИИЭП

ФОРМАТ А3

ИНВ.№ ПОДЛ. | ПОДП. И ДАТА | ВЗАМ.ИНВ.№

Марка пространственного каркаса	Поз.	Марка арматурного изделия	Кол.	Масса, кг		Обозначение документа
				1 шт.	Всего	
КП252н	1	С1	15	1,8	27,0	В. 2-14
	2	С2	6	2,9	17,4	В. 2-14
	3	С9	4	0,7	2,8	В. 2-14
	4	МН5н	3	27,6	82,8	В. 2-14
	5	МН7	6	9,7	58,2	В. 2-14
	6	Ø12АI L = 130	12	0,11	1,32	Б.Ч.
	7	Ø8АI L = 500	4	0,20	0,80	Б.Ч.
	8	Ø20АШ L =10790	4	26,6	106,4	Б.Ч.
	9	ХМ1	31	0,55	17,05	В. 2-14
				Итого:	313,8	
КП253н	1	С1	15	1,8	27,0	В. 2-14
	2	С2	6	2,9	17,4	В. 2-14
	3	С9	4	0,7	2,8	В. 2-14
	4	МН5н	3	27,6	82,8	В. 2-14
	5	МН7	6	9,7	58,2	В. 2-14
	6	Ø12АI L = 130	12	0,11	1,32	Б.Ч.
	7	Ø8АI L = 500	4	0,20	0,80	Б.Ч.
	8	Ø28АШ L =10790	4	52,2	208,8	Б.Ч.
	9	ХМ2	31	0,55	17,05	В. 2-14
				Итого:	416,2	
КП254н	1	С1	15	1,8	27,0	В. 2-14
	2	С2	6	2,9	17,4	В. 2-14
	3	С9	4	0,7	2,8	В. 2-14
	4	МН5н	3	27,6	82,8	В. 2-14
	5	МН7	6	9,7	58,2	В. 2-14
	6	Ø12АI L = 130	12	0,11	1,32	Б.Ч.
	7	Ø8АI L = 500	4	0,20	0,80	Б.Ч.
	8	Ø32АШ L = 10790	4	68,1	272,4	Б.Ч.
	9	ХМ2	31	0,55	17,05	В. 2-14
				Итого:	479,8	

Марка пространственного каркаса	Поз.	Марка арматурного изделия	Кол.	Масса, кг		Обозначение документа
				1 шт.	Всего	
КП255н	1	С2	21	2,9	60,9	В. 2-14
	2	С9	4	0,7	2,8	В. 2-14
	3	МН5н	3	27,6	82,8	В. 2-14
	4	МН8	6	11,9	71,4	В. 2-14
	5	Ø8АI L = 500	4	0,20	0,80	Б.Ч.
	6	Ø36АШ L =10790	4	86,2	344,8	Б.Ч.
	7	ХМ3	31	0,88	27,28	В 2-14
				Итого:	590,9	
КП256н	1	С2	21	2,9	60,9	В 2-14
	2	С9	4	0,7	2,8	В. 2-14
	3	МН5н	3	27,6	82,8	В. 2-14
	4	МН8	6	11,9	71,4	В. 2-14
	5	Ø8АI L = 500	4	0,20	0,80	Б.Ч.
	6	Ø40АШ L = 10790	4	106,0	424,0	Б.Ч.
	7	ХМ3	31	0,88	27,28	В. 2-14
				Итого:	670,1	

Инв. № подл. | Подпись и дата | Взам. инв. №

КП 257н

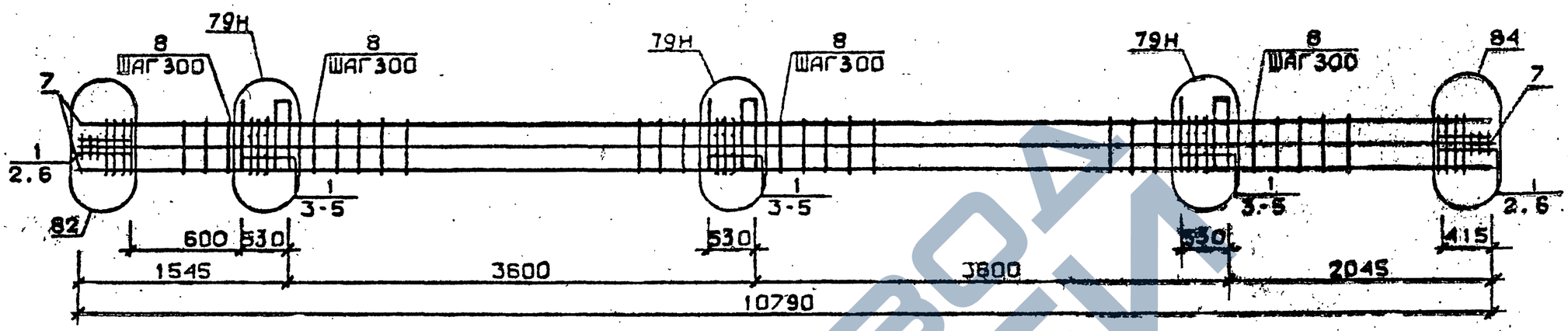

КП 258н

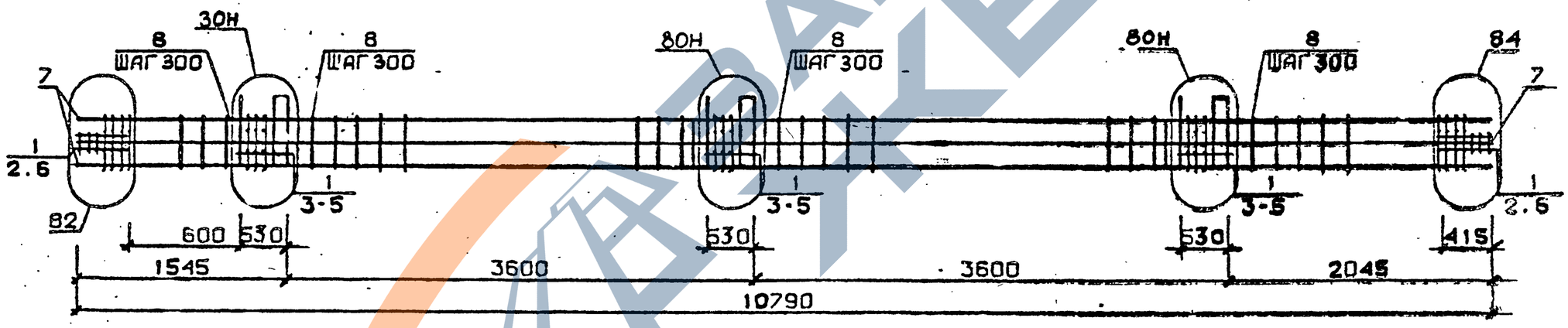

Арматура класса AI и AШ по ГОСТ 5781-82*
Детали см. I.020.I-2c/89 В.2-I3
Спецификацию см. лист 2

Разрав.	Мосесова		1.020.1-2с/89 2-4 К158
Проверил	Чкванава		
ГИП	Сусk. Вадзе		
Н.контр.	Чкванава		

Каркас пространственный КП257н, КП258н

Стадия	Лист	Листов
Р	1	2

ТбилЗНИИЭП

ФОРМАТ А3

ИНВ.№ ПОДЛ.	ПОДП. И ДАТА	ВЗАМ.ИНВ.№

Марка пространственного каркаса	Поз.	Марка арматурного изделия	Кол.	Масса, кг		Обозначение документа
				1 шт.	Всего	
КП257н	1	С2	21	2,9	60,9	В. 2-14
	2	С9	4	0,7	2,8	В. 2-14
	3	МН5н	3	27,6	82,8	В. 2-14
	4	МН8	3	11,9	35,7	В. 2-14
	5	МН9	3	17,3	51,9	В. 2-14
	6	Ø8АI L = 500	4	0,20	0,80	Б.Ч.
	7	Ø32АШ L = 10790	8	68,1	544,8	Б.Ч.
	8	ХМ2	31	0,55	17,05	В. 2-14
				Итого:	796,8	
КП258н	1	С2	21	2,9	60,9	В. 2-14
	2	С9	4	0,7	2,8	В. 2-14
	3	МН5н	3	27,6	82,8	В. 2-14
	4	МН8	3	11,9	35,7	В. 2-14
	5	МН10	3	20,8	62,4	В. 2-14
	6	Ø8АI I = 500	4	0,20	0,80	Б.Ч.
	7	Ø36АШ I = 10790	8	86,2	689,6	Б.Ч.
	8	ХМ3	31	0,88	27,28	В. 2-14
				Итого:	962,4	

Марка пространственного каркаса	Поз.	Марка арматурного изделия	Кол.	Масса, кг		Обозначение документа
				1 шт.	Всего	

Инв. № подл. | Подпись и дата | Взам. инв. №

КП259...КП261

85 для КП259
86 для КП260 и КП261

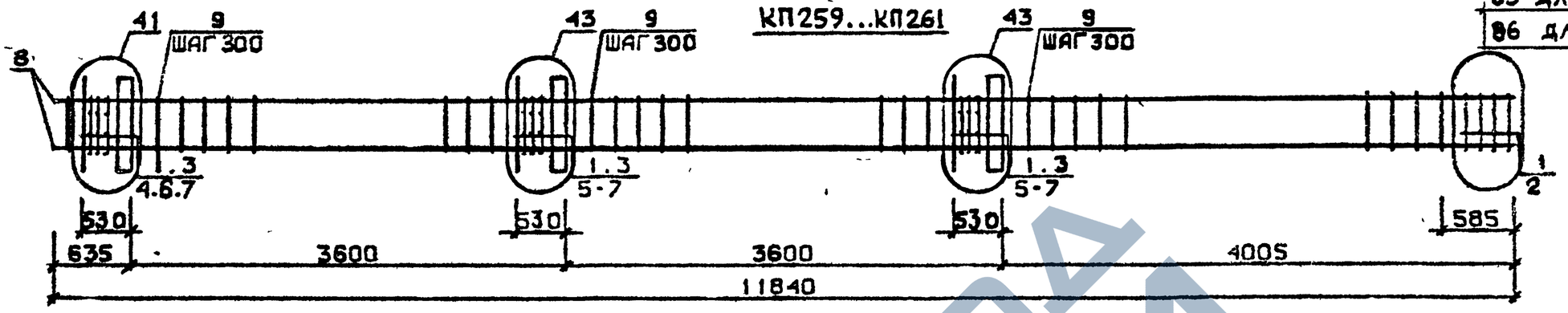

КП262

87

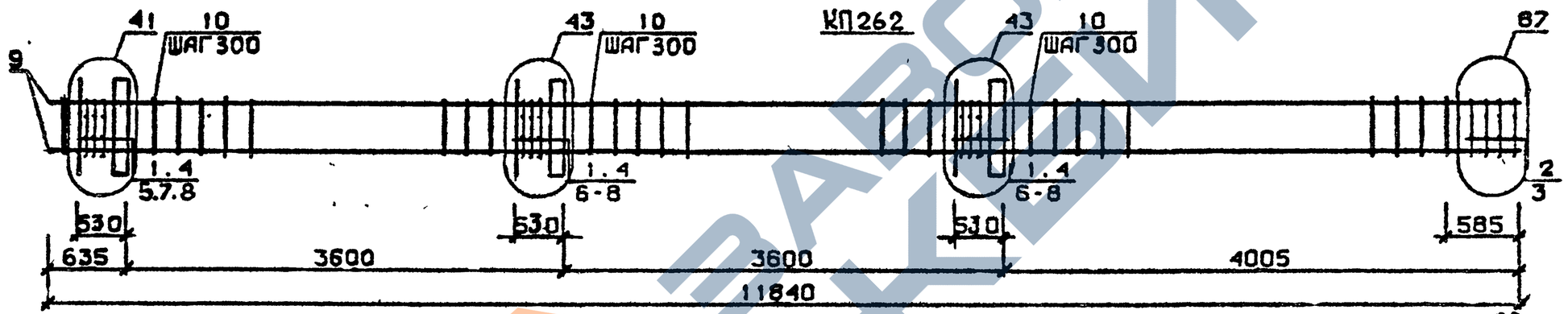

88 для КП263
89 для КП264

КП263, КП264

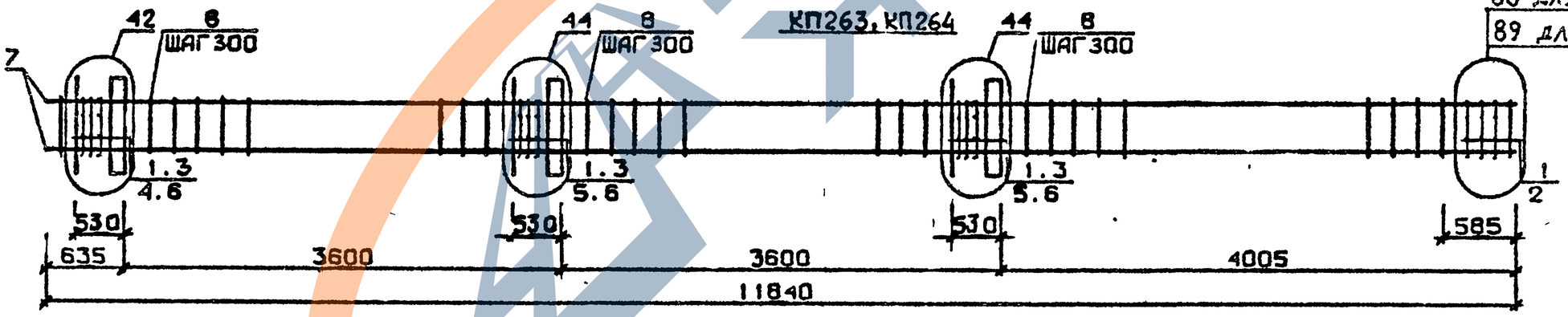

Арматура класса А1 и АШ по ГОСТ 5781-82*
Детали см. I.020.I-2с/89 В.2-13
Спецификацию см. лист 2

Разраб.	Чанкветадзе	
Проверил	Барбакадзе	
ГИП	Бускивадзе	
Н. контр	Барбакадзе	

1.020.1-2с/89 2-4 К159

Каркас пространственный КП259...КП264

Стадия	Лист	Листов
Р	1	2

ТбилЗНИИЭП

Инв.№ подл. | Подп. и дата | Взам. инв. №

ФОРМАТ А3

Марка пространственного каркаса	Поз.	Марка арматурного изделия	Кол.	Масса, кг		Обозначение документа
				1 шт.	Всего	
КП259	1	С1	17	1,8	30,6	В. 2-14
	2	С4	2	2,2	4,4	В. 2-14
	3	МН1	3	25,60	76,8	В. 2-14
	4	Ø28АШ L = 720	2	3,48	6,96	В. 2-14
	5	Ø32АШ L = 720	4	4,54	18,16	Б.Ч.
	6	Ø10АI L = 380	6	0,23	1,38	Б.Ч.
	7	Ø12АI L = 130	12	0,11	1,32	Б.Ч.
	8	Ø20АШ L =11840	4	29,2	116,8	Б.Ч.
	9	ХМ1	35	0,55	19,25	В. 2-14
				Итого:	275,7	
КП260	1	С1	17	1,8	30,6	В. 2-14
	2	С5	2	3,1	6,2	В. 2-14
	3	МН1	3	25,60	76,8	В. 2-14
	4	Ø28АШ I = 720	2	3,48	6,96	Б.Ч.
	5	Ø32АШ I = 720	4	4,54	18,16	Б.Ч.
	6	Ø10АI I = 380	6	0,23	1,38	Б.Ч.
	7	Ø12АI I = 130	12	0,11	1,32	Б.Ч.
	8	Ø25АШ I =11840	4	45,6	182,4	Б.Ч.
	9	ХМ1	35	0,55	19,25	В. 2-14
				Итого:	343,1	
КП261	1	С1	17	1,8	30,6	В. 2-14
	2	С5	2	3,1	6,6	В. 2-14
	3	МН1	3	25,60	76,8	В. 2-14
	4	Ø28АШ I = 720	2	3,48	6,96	Б.Ч.
	5	Ø32АШ I = 720	4	4,54	18,16	Б.Ч.
	6	Ø10АI I = 380	6	0,23	1,38	Б.Ч.
	7	Ø12АI I = 130	12	0,11	1,32	Б.Ч.
	8	Ø28АШ I =11840	4	57,2	228,8	Б.Ч.
	9	ХМ2	35	0,55	19,25	В. 2-14
				итого:	389,9	

Марка пространственного каркаса	Поз.	Марка арматурного изделия	Кол.	Масса, кг		Обозначение документа
				1 шт.	Всего	
КП262	1	С1	15	1,8	27,0	В. 2-14
	2	С2	2	2,9	5,8	В. 2-14
	3	С6	2	3,7	7,4	В. 2-14
	4	МН1	3	25,60	76,8	В. 2-14
	5	Ø28АШ L = 720	2	3,48	6,96	Б.Ч.
	6	Ø32АШ L = 720	4	4,54	18,16	Б.Ч.
	7	Ø10АI L = 380	6	0,23	1,38	Б.Ч.
	8	Ø12АI L = 130	12	0,11	1,32	Б.Ч.
	9	Ø32АШ L = 11840	4	74,7	298,8	Б.Ч.
	10	ХМ2	35	0,55	19,25	В. 2-14
				Итого:	462,9	
КП263	1	С2	17	2,9	49,3	В. 2-14
	2	С7	2	4,3	8,6	В. 2-14
	3	МН1	3	25,60	76,8	В. 2-14
	4	Ø32АШ I = 720	2	4,54	9,08	Б.Ч.
	5	Ø36АШ I = 720	4	5,76	23,0	Б.Ч.
	6	Ø10АI I = 380	6	0,23	1,38	Б.Ч.
	7	Ø36АШ I = 11840	4	94,6	378,4	Б.Ч.
	8	ХМ3	35	0,88	30,80	В. 2-14
				Итого:	577,3	
КП264	1	С2	17	2,9	49,3	В. 2-14
	2	С8	2	5,0	10,0	В. 2-14
	3	МН1	3	25,60	76,8	В. 2-14
	4	Ø32АШ I = 720	2	4,54	9,08	Б.Ч.
	5	Ø36АШ I = 720	4	5,75	23,0	Б.Ч.
	6	Ø10АI I = 380	6	0,23	1,38	Б.Ч.
	7	Ø40АШ I =11840	4	117,0	468,0	Б.Ч.
	8	ХМ3	35	0,88	30,80	В. 2-14
				Итого:	668,3	

Инв. № подл. | Подпись и дата | Взам. инв. №

КП265

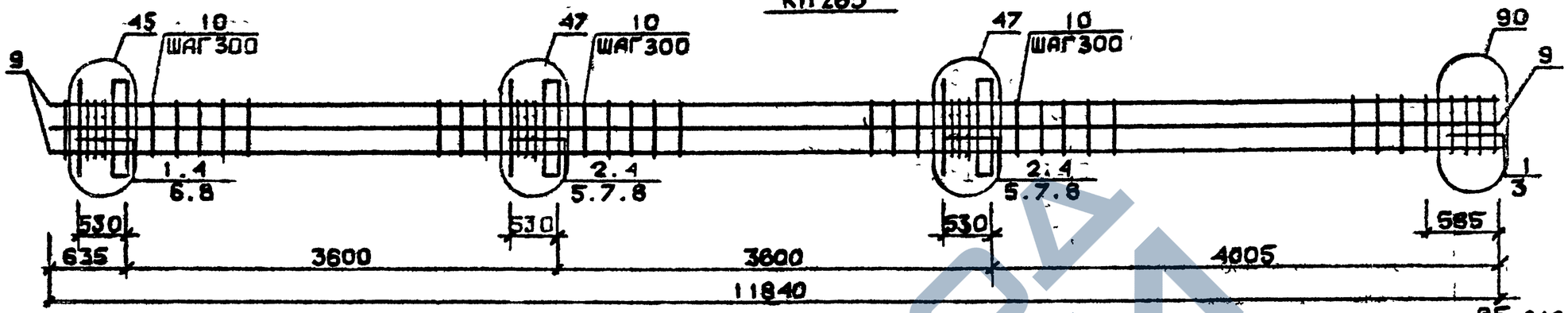

КП266...КП268

85 для КП266
86 для КП267
и КП268

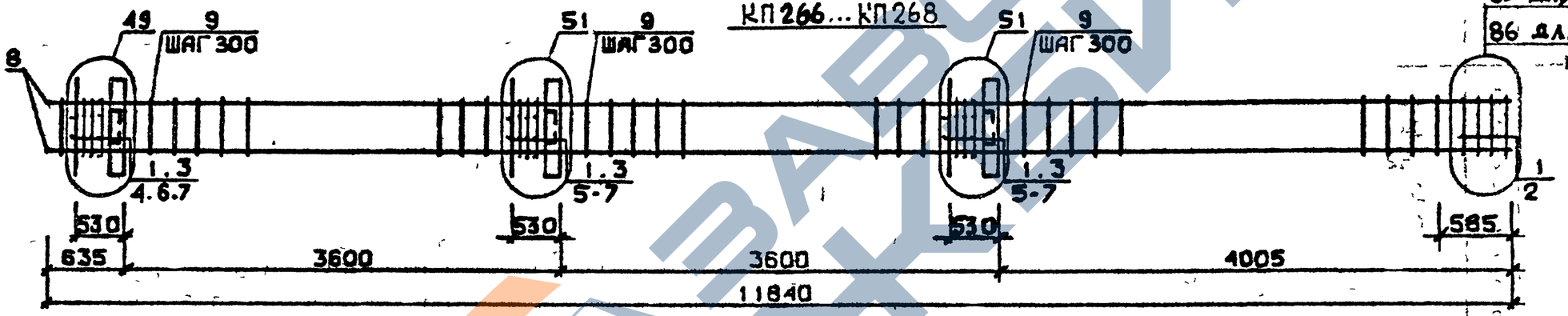

КП269

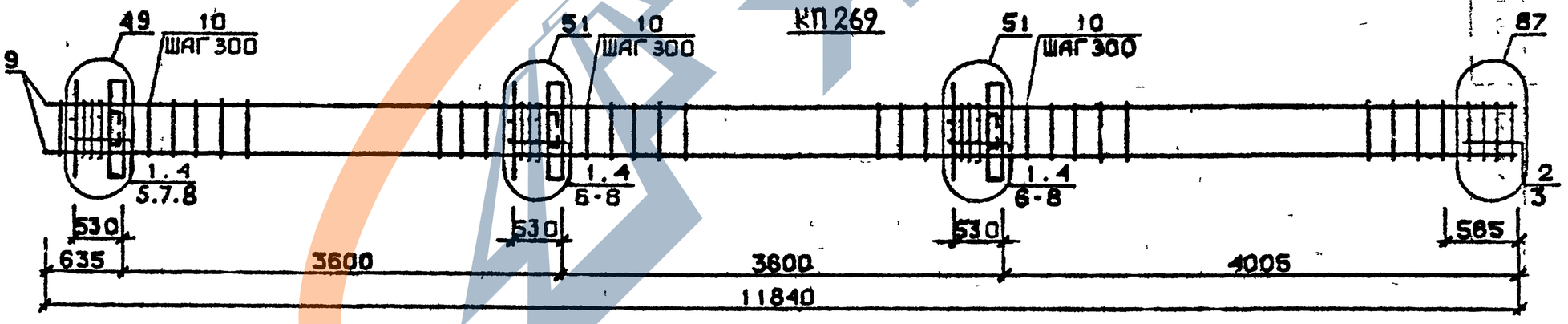

Арматура класса AI и AIII по ГОСТ 5781-82*
Детали см. I.020.I-2с/89 В.2-I3
Спецификацию см. лист 2

Разраб.	Чанкветадзе		1.020.1-2с/89 2-4 К160
Пров.	Бурчуладзе		
ГИП	Бускивадзе		Каркас пространственный КП265...КП269
Н.контр.	Зарбалидзе		Стадия Р; Лист 1; Листов 2
			ТбилЗНИИЭП

Инв.№ подл. | Подп. и дата | Взам. инв.№

Марка пространственного каркаса	Поз.	Марка арматурного изделия		Кол.	Масса, кг		Обозначение документа
					I шт.	Всего	
КП265	I	CI		7	I,8	I2,6	В. 2-I4
	2	C2		I0	2,9	29,0	В. 2-I4
	3	C6		2	3,7	7,4	В. 2-I4
	4	МНI		3	25,60	76,3	В. 2-I4
	5	Ø28AIII	L = 720	4	3,48	I3,92	Б.Ч.
	6	Ø32AIII	L = 720	2	4,54	9,08	Б.Ч.
	7	Ø36AIII	L = 720	4	5,75	23,0	Б.Ч.
	8	ØI0AI	L = 380	6	0,23	I,38	Б.Ч.
	9	Ø32AIII	L = II840	8	74,7	597,6	Б.Ч.
	I0	ХМ2		35	0,55	19,25	В. 2-I4
					Итого:	790,1	
КП266	I	CI		I6	I,8	28,8	В. 2-I4
	2	C4		2	2,2	4,4	В. 2-I4
	3	МН2		3	40,0	I20,0	В. 2-I4
	4	Ø28AIII	L = 720	4	3,48	I3,92	Б.Ч.
	5	Ø32AIII	L = 720	8	4.54	36,32	Б.Ч.
	6	ØI0AI	L = 380	I2	0,23	2,76	Б.Ч.
	7	ØI2AI	L = I30	I2	0,II	I,32	Б.Ч.
	8	Ø20AIII	L =II840	4	29,2	II6,8	Б.Ч.
	9	ХМI		35	0,55	19,25	В. 2-I4
					Итого:	343,6	
КП267	I	CI		I6	I,8	28,8	В. 2-I4
	2	C5		2	3,I	6,2	В. 2-I4
	3	МН2		3	40,0	I20,0	В. 2-I4
	4	Ø28AIII	L = 720	4	3,48	I3,92	Б.Ч.
	5	Ø32AIII	L = 720	8	4,54	36,32	Б.Ч.
	6	ØI0AI	L = 380	I2	0,23	2,76	Б.Ч.
	7	ØI2AI	L = I30	I2	0,II	I,32	Б.Ч.
	8	Ø25AIII	L =II840	4	45,6	I82,4	Б.Ч.
	9	ХМI			0,55	19,25	В. 2-I4
					Итого:	411,0	
КП268	I	CI		I6	I,8	28,8	В. 2-I4
	2	C5		2	3,I	6,2	В. 2-I4
	3	МН2		3	40,0	I20,0	В. 2-I4
	4	Ø28AIII	L = 720	4	3,48	I3,92	Б.Ч.
	5	Ø32AIII	L = 720	8	4,54	36,32	Б.Ч.
	6	ØI0AI	L = 380	I2	0,23	2,76	Б.Ч.
	7	ØI2AI	L = I30	I2	0,II	I,32	Б.Ч.
	8	Ø28AIII	L =II840	4	57,2	228,8	Б.Ч.
	9	ХМ2			0,55	19,25	В. 2-I4
					Итого:	457,4	
КП269	I	CI		I4	I,8	25,2	В. 2-I4
	2	C2		2	2,9	5,8	В. 2-I4
	3	C6		2	3,7	7,4	В. 2-I4
	4	МН2		3	40,0	I20,0	В. 2-I4
	5	Ø28AIII	L = 720	4	3,48	I3,92	Б.Ч.
	6	Ø32AIII	L = 720	8	4,54	36,32	Б.Ч.
	7	ØI0AI	L = 380	I2	0,23	2,76	Б.Ч.
	8	ØI2AI	L = I30	I2	0,II	I,32	Б.Ч.
	9	Ø32AIII	L =II840	4	74,7	298,8	Б.Ч.
	I0	ХМ2			0,55	19,25	В. 2-I4
					Итого:	530,8	

Инв. № подл. | Подпись и дата | Взам. инв. №

КП270, КП271

88 для КП270
89 для КП271

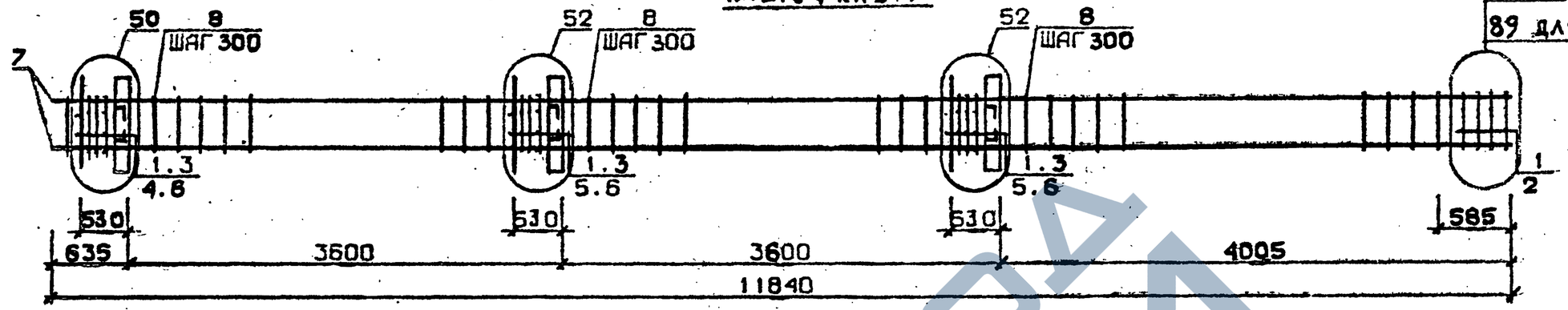

КП272

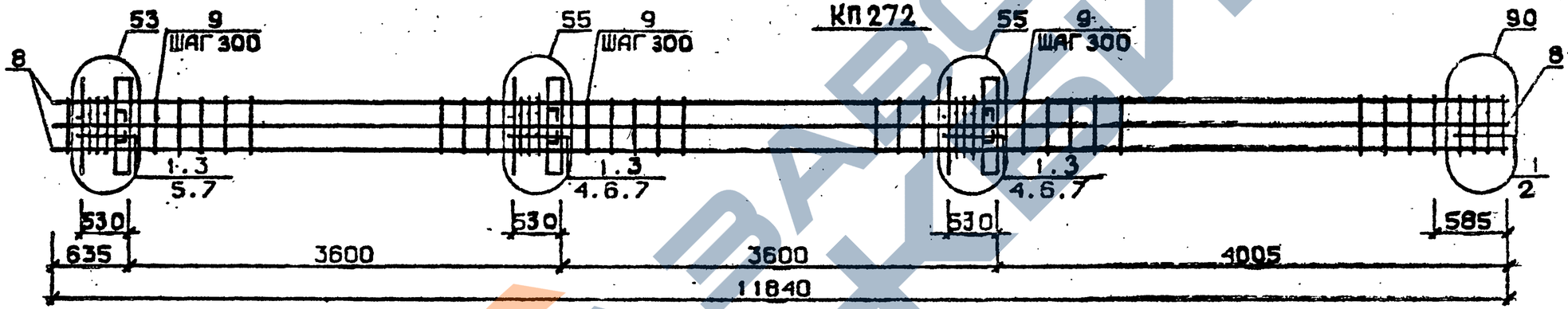

КП273

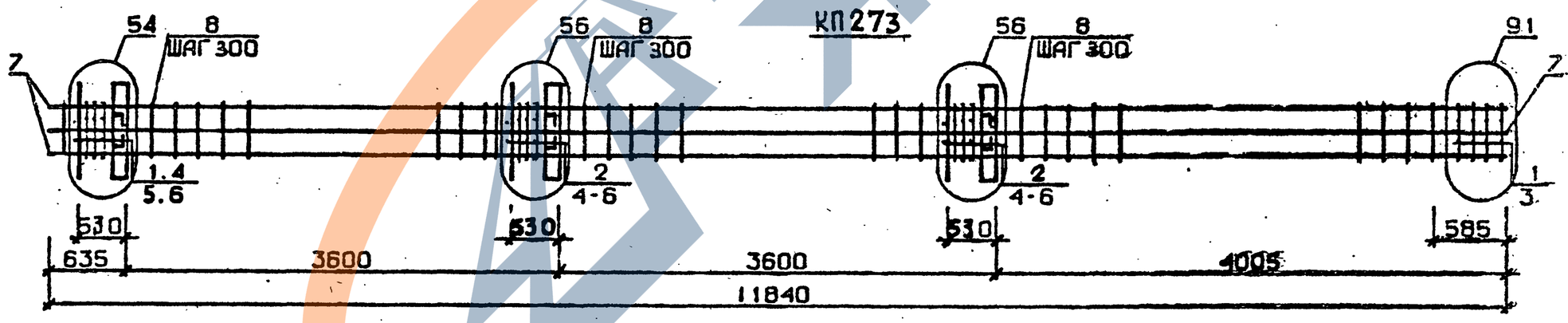

Арматура класса AI и AIII по ГОСТ 5781-82*
Детали см. 1.020.1-2с/89 В.2-13
Спецификацию см. лист 2

Разраб.	Чанкветадзе	
Проверил	Барбакадзе	
ГИП	Бускивадзе	
Н.контр.	Барбакадзе	

1.020.1-2с/89 2-4 К161

Каркас пространственный КП270 ... КП273

Стадия	Лист	Листов
Р	1	2

ТбилЗНИИЭП

Инв.№подл. | Подп. и дата | Взам.инв.№

ФОРМАТ А3

Марка пространственного каркаса	Поз.	Марка арматурного изделия	Кол.	Масса, кг		Обозначение документа
				1 шт.	Всего	
КП270	1	С2	16	2,9	46,4	В. 2-14
	2	С7	2	4,3	8,6	В. 2-14
	3	МН2	3	40,0	120,0	В. 2-14
	4	Ø32AIII L = 720	4	4,54	18,16	Б.Ч.
	5	Ø36AIII L = 720	4	5,75	23,0	Б.Ч.
	6	ØIOAI L = 380	8	0,23	1,84	Б.Ч.
	7	Ø36AIII L =11840	4	94,6	378,4	Б.Ч.
	8	ХМ3	35	0,88	30,80	В. 2-14
				Итого:	627,2	
КП271	1	С2	16	2,9	46,4	В. 2-14
	2	С8	2	5,0	10,0	В. 2-14
	3	МН2	3	40,0	120,0	В. 2-14
	4	Ø32AIII L = 720	4	4,54	18,16	Б.Ч.
	5	Ø36AIII L = 720	4	5,75	23,0	Б.Ч.
	6	ØIOAI L = 380	8	0,23	1,84	Б.Ч.
	7	Ø40AIII L =11840	4	117,0	468,0	Б.Ч.
	8	ХМ3		0,88	30,80	В. 2-14
				Итого:	718,2	
КП272	1	С1	16	1,8	28,8	В. 2-14
	2	С6	2	3,7	7,4	В. 2-14
	3	МН2	3	40,0	120,0	В. 2-14
	4	Ø28AIII L = 720	4	3,48	13,92	Б.Ч.
	5	Ø32AIII L = 720	4	4,54	18,16	Б.Ч.
	6	Ø36AIII L = 720	8	5,75	46,0	Б.Ч.
	7	ØIOAI L = 380	12	0,23	2,76	Б.Ч.
	8	Ø32AIII L =11840	8	74,7	597,6	Б.Ч.
	9	ХМ2		0,55	19,25	В. 2-14
				Итого:	854,0	
КП273	1	С2	6	2,9	17,4	В. 2-14
	2	С3	10	4,2	42,0	В. 2-14
	3	С7	2	4,3	8,6	В. 2-14
	4	МН2	3	40,0	120,0	В. 2-14
	5	Ø36AIII L = 720	16	5,75	92,0	Б.Ч.
	6	ØIOAI L = 380	12	0,23	2,76	Б.Ч.
	7	Ø36AIII L =11840	8	94,6	756,8	Б.Ч.
	8	ХМ3		0,88	30,80	В. 2-14
				Итого:	1070,0	

1.020.1-2с/89 В. 2-4 ч.2

Инв. № подл. | Подпись и дата | Взам. инв. №

Формат А3

КП274 ... КП276

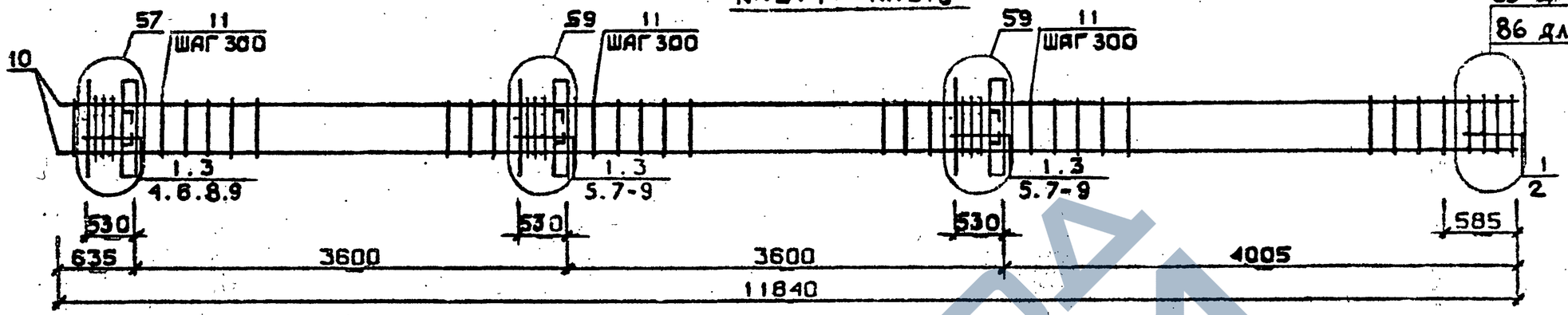

85 для КП274
86 для КП275 и КП276

КП277

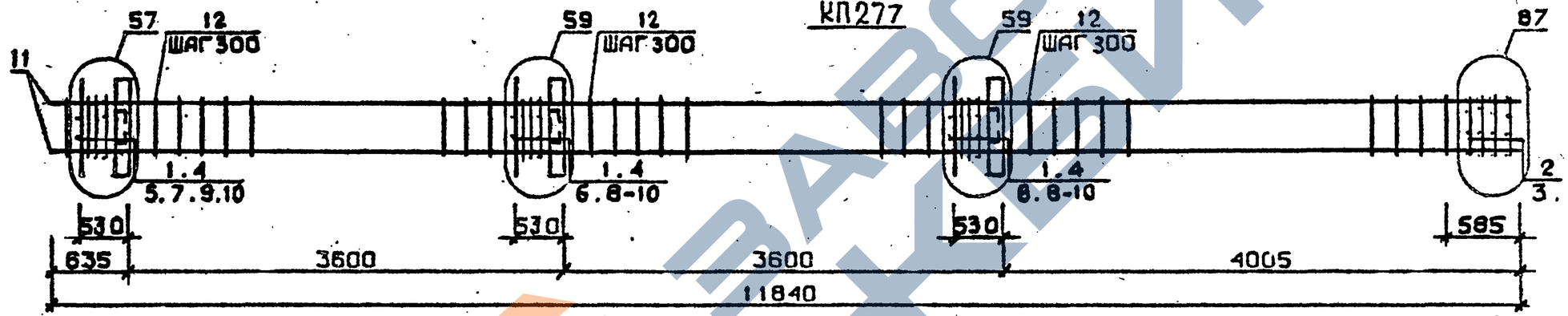

87

КП278, КП279

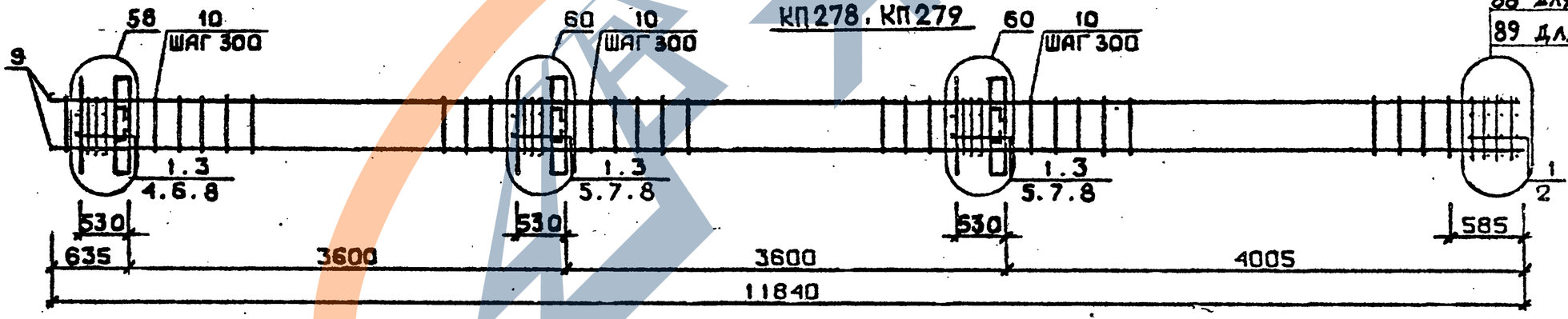

88 для КП278
89 для КП279

Арматура класса AI и AIII по ГОСТ 5781-82*
Детали см. I.020.I-2с/89 В.2-I3
Спецификацию см. лист 2

Разраб.	Гавшавадзе		
Провер.	Бускивадзе		
ГИП	Бускивадзе		
Н.контр.	Бускивадзе		

1.020.1-2с/89 2-4 К162

Каркас пространственный КП274 ... КП279

Стадия	Лист	Листов
Р	1	2

ТбилЗНИИЭП

Инв.№подл. | Подп. и дата | Взам.инв.№

Формат А3

Марка пространственного каркаса	Поз.	Марка арматурного изделия	Кол.	Масса, кг		Обозначение документа
				I шт.	Всего	
КП274	I	CI	I6	I,8	28,8	В. 2-I4
	2	C4	2	2,2	4,4	В. 2-I4
	3	МН3	3	32,8	98,4	В. 2-I4
	4	МН6	I	8,3	8,3	В. 2-I4
	5	МН7	2	9,7	I9,4	В. 2-I4
	6	Ø28AIII L = 720	2	3,48	6,96	Б.Ч.
	7	Ø32AIII L = 720	4	4,54	I8,I6	Б.Ч.
	8	ØI0AI L = 380	6	0,23	I,38	Б.Ч.
	9	ØI2AI L = I30	I2	0,II	I,32	Б.Ч.
	I0	Ø20AIII L =II840	4	29,2	II6,8	Б.Ч.
	II	ХМI	35	0,55	I9,25	Б.Ч.
				Итого:	323,2	
КП275	I	CI	I6	I,8	28,8	В. 2-I4
	2	C5	2	3,I	6,2	В. 2-I4
	3	МН3	3	32,8	98,4	В. 2-I4
	4	МН6	I	8,3	8,3	В. 2-I4
	5	МН7	2	9,7	I9,4	В. 2-I4
	6	Ø28AIII L = 720	2	3,48	6,96	Б.Ч.
	7	Ø32AIII L = 720	4	4,54	I8,I6	Б.Ч.
	8	ØI0AI L = 380	6	0,23	I,38	Б.Ч.
	9	ØI2AI L = I30	I2	0,II	I,32	Б.Ч.
	I0	Ø25AIII L =II840	4	45,6	I82,4	Б.Ч.
	II	ХМI	35	0,55	I9,25	В. 2-I4
				Итого:	390,6	
КП276	I	CI	I6	I,8	28,8	В. 2-I4
	2	C5	2	3,I	6,2	В. 2-I4
	3	МН3	3	32,8	98,4	В. 2-I4
	4	МН6	I	8,3	8,3	В. 2-I4
	5	МН7	2	9,7	I9,4	В. 2-I4
	6	Ø28AIII L = 720	2	3,48	6,96	Б.Ч.
	7	Ø32AIII L = 720	4	4,54	I8,I6	Б.Ч.
	8	ØI0AI L = 380	6	0,23	I,38	Б.Ч.
	9	ØI2AI L = I30	I2	0,II	I,32	Б.Ч.
	I0	Ø28AIII L = II840	4	57,2	228,8	Б.Ч.
	II	ХМ2	35	0,55	I9,25	В. 2-I4
				Итого:	437,0	

Марка пространственного каркаса	Поз.	Марка арматурного изделия	Кол.	Масса, кг		Обозначение документа
				I шт.	Всего	
КП277	I	CI	I4	I,8	25,2	В. 2-I4
	2	C2	2	2,9	5,8	В. 2-I4
	3	C6	2	3,7	7,4	В. 2-I4
	4	МН3	3	32,8	98,4	В. 2-I4
	5	МН6	I	8,3	8,3	В. 2-I4
	6	МН7	2	9,7	I9,4	В. 2-I4
	7	Ø28AIII L = 720	2	3,48	6,96	Б.Ч.
	8	Ø32AIII L = 720	4	4,54	I8,I6	Б.Ч.
	9	ØI0AI L = 380	6	0,23	I,38	Б.Ч.
	I0	ØI2AI L = I30	I2	0,II	I,32	Б.Ч.
	II	Ø32AIII L =II840	4	74,7	298,8	Б.Ч.
	I2	ХМ2	35	0,55	I9,25	В. 2-I4
				Итого:	511,4	
КП278	I	C2	I6	2,9	46,4	В. 2-I4
	2	C7	2	4,3	8,6	В. 2-I4
	3	МН3	3	32,8	98,4	В. 2-I4
	4	МН7	I	9,7	9,7	В. 2-I4
	5	МН8	2	II,9	23,8	В. 2-I4
	6	Ø32AIII L = 720	2	4,54	9,08	Б.Ч.
	7	Ø36AIII L = 720	4	5,75	23,0	Б.Ч.
	8	ØI0AI L = 380	6	0,23	I,38	Б.Ч.
	9	Ø36AIII L = II840	4	94,6	378,4	Б.Ч.
	I0	ХМ3	35	0,88	30,80	В. 2-I4
				Итого:	629,5	
КП279	I	C2	I6	2,9	46,4	В. 2-I4
	2	C8	2	5,0	I0,0	В. 2-I4
	3	МН3	3	32,8	98,4	В. 2-I4
	4	МН7	I	9,7	9,7	В. 2-I4
	5	МН8	2	II,9	23,8	В. 2-I4
	6	Ø32AIII L = 720	2	4,54	9,08	Б.Ч.
	7	Ø36AIII L = 720	4	5,75	23,0	Б.Ч.
	8	ØI0AI L = 380	6	0,23	I,38	Б.Ч.
	9	Ø40AI L =II840	4	II7,0	468,0	Б.Ч.
	I0	ХМ3	35	0,88	30,80	В. 2-I4
				Итого:	720,5	

I.020.I-20/89 2-4 К162

Лист 2

Инв. № подл. | Подпись и дата | Взам. инв. №

Формат А3

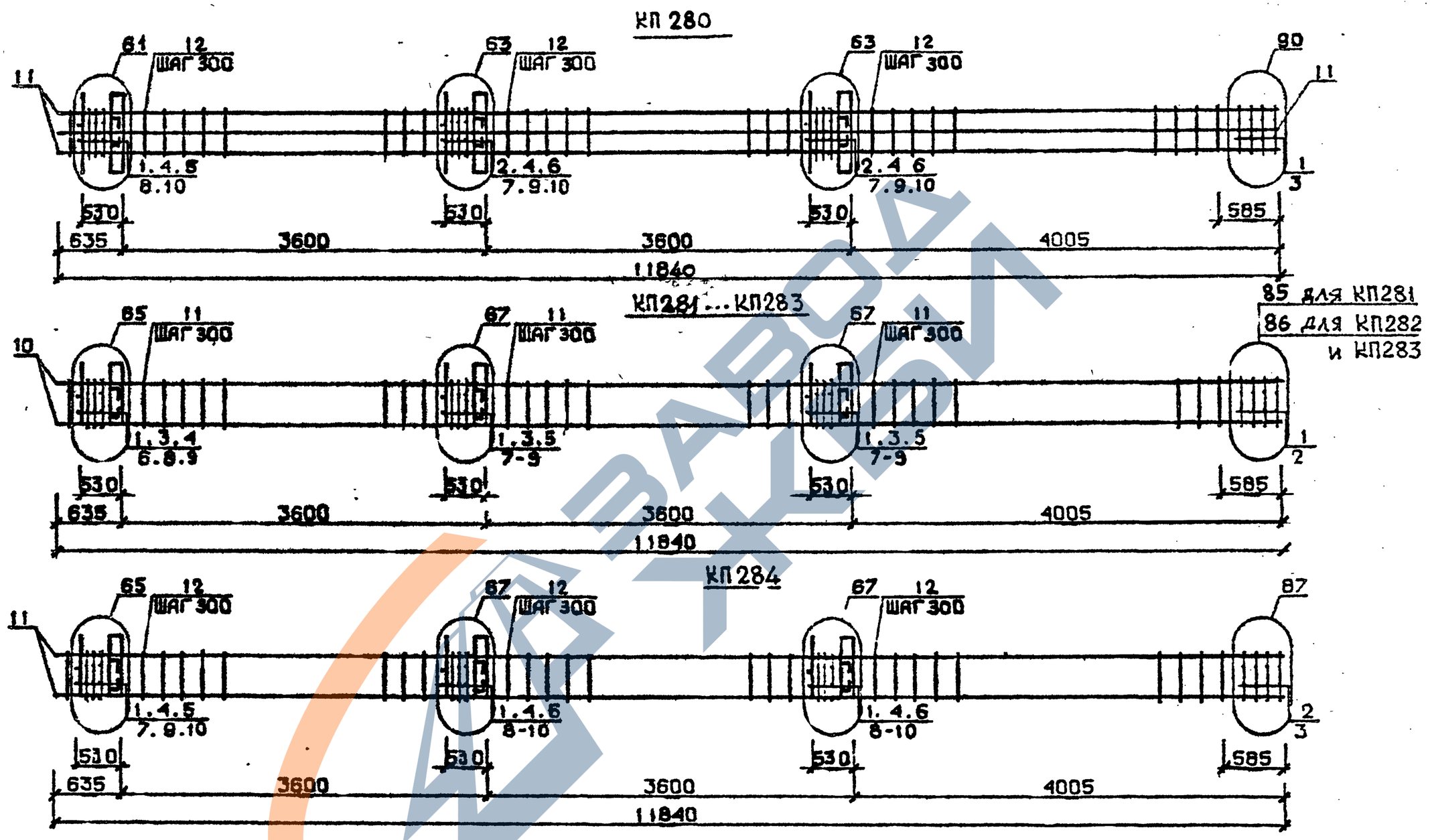

Арматура класса AI и AIII по ГОСТ 5781-82*
Детали см. I.020.I-2c/89 В.2-I3
Спецификацию см.лист 2

Разраб.	Чанкветадзе		1.020.1-2c/89 2-4 К163
Провери.	Барбакадзе		
ГИП	Бускивадзе		Каркас пространственный КП280...КП284
Н.контр.	Барбакад		Стадия Р · Лист 1 · Листов 2 · ТбилЗНИИЭП

ИНВ.№ ПОДЛ. | ПОДП. И ДАТА | ВЗАМ.ИНВ.№

ФОРМАТ А3

Марка пространственного каркаса	Поз.	Марка арматурного изделия	Кол.	Масса, кг I шт.	Масса, кг Всего	Обозначение документа
КП280	I	CI	6	I,8	I0,8	В. 2-I4
	2	C2	I0	2,9	29,0	В 2-I4
	3	C6	2	3,7	7,4	В. 2-I4
	4	МН3	3	32,9	98.4	В. 2-I4
	5	МН7	I	9,7	9,7	В. 2-I4
	6	МН8	2	II,9	23,8	В. 2-I4
	7	Ø28AIII L = 720	4	3,48	I3,92	Р.Ч.
	8	Ø32AIII L = 720	2	4,54	9,08	Б.Ч.
	9	Ø36AIII L = 720	4	5,75	23,0	Б.Ч.
	I0	ØI0AI L = 380	6	0,23	I,38	Б.Ч.
	II	Ø32AIII L = II840	8	74.7	597,6	Б.Ч.
	I2	XM2	35	0,55	19,25	В. 2-I4
				Итого:	843,4	
КП28I	I	CI	I6	I,8	28,8	В. 2-I4
	2	C4	2	2,2	4,4	В. 2-I4
	3	МН4	3	34,8	I04,4	В. 2-I4
	4	МН6	I	8,3	8,3	В. 2-I4
	5	МН7	2	9,7	I9,4	В. 2-I4
	6	Ø28AIII L = 720	2	3,48	6,96	Б.Ч.
	7	Ø32AIII L = 720	4	4,54	9,08	Б.Ч.
	8	ØI0AI L = 380	6	0,23	I,38	Б.Ч.
	9	ØI2AI L = I30	I2	0,II	I,32	Б.Ч.
	I0	Ø20AIII L =II840	4	29,2	II6,8	Б.Ч.
	II	XM1	35	0,55	19,25	В. 2-I4
				Итого:	330,0	
КП282	I	CI	I6	I,8	28,8	В. 2-I4
	2	C5	2	3,I	6,2	В. 2-I4
	3	МН4	3	34,8	I04,4	В. 2-I4
	4	МН6	I	8,3	8,3	В. 2-I4
	5	МН7	2	9,7	I9,4	В. 2-I4
	6	Ø28AIII L = 720	2	3,48	6,96	Б.Ч.
	7	Ø32AIII L = 720	4	4,54	I8,I6	Б.Ч.
	8	ØI0AI L = 380	6	0,23	I,38	Б.Ч.
	9	ØI2AI L = I20	I2	0,II	I,32	Б.Ч.

Марка пространственного каркаса	Поз.	Марка арматурного изделия	Кол.	Масса, кг I шт.	Масса, кг Всего	Обозначение документа
КП282	I0	Ø25AIII L = II840	4	45,6	I82,4	Б.Ч.
	II	XM1	35	0,55	19.25	В. 2-I4
				Итого:	396,5	
КП283	I	CI	I6	I,8	28,8	В. 2-I4
	2	C5	2	3,I	6,2	В. 2-I4
	3	МН4	3	34,8	I04,4	В. 2-I4
	4	МН6	I	8,3	8,3	В. 2-I4
	5	МН7	2	9,7	I9,4	В. 2-I4
	6	Ø28AIII L = 720	2	3,48	6,96	Б.Ч.
	7	Ø32AIII L = 720	4	4,54	I8,I6	Б.Ч.
	8	ØI0AI L = 380	6	0,23	I,38	Б.Ч.
	9	ØI2AI L = I30	I2	0,II	I.32	Б.Ч.
	I0	Ø28AIII L = II840	4	57,2	228,8	Б.Ч.
	II	XM2	35	0,55	19,25	В. 2-I4
				Итого:	443,5	
КП284	I	CI	I6	I,8	28,8	В. 2-I4
	2	C2	2	2,9	5,8	В. 2-I4
	3	C6	2	3,7	7,4	В. 2-I4
	4	МН4	3	34,8	I04,4	В. 2-I4
	5	МН6	I	8,3	8,3	В. 2-I4
	6	МН7	2	9,7	I9,4	В. 2-I4
	7	Ø28AIII L = 720	2	3,46	6,96	Б.Ч.
	8	Ø32AIII L = 720	4	4,54	I8,I6	Б.Ч.
	9	ØI0AI L = 380	6	0,23	I,38	Б.Ч.
	I0	ØI2AI L = I30	I2	0,II	I,32	Б.Ч.
	II	Ø32AIII L =II840	4	74,7	298,8	Б.Ч.
	I2	XM2	35	0,55	19,25	В. 2-I4
				Итого:	519,9	

I.020.I-20/89 2-4 К163

Лист 2

Формат А3

Инв. № подл. | Подпись и дата | Взам. инв. №

КП285, КП286

88 для КП285
89 для КП286

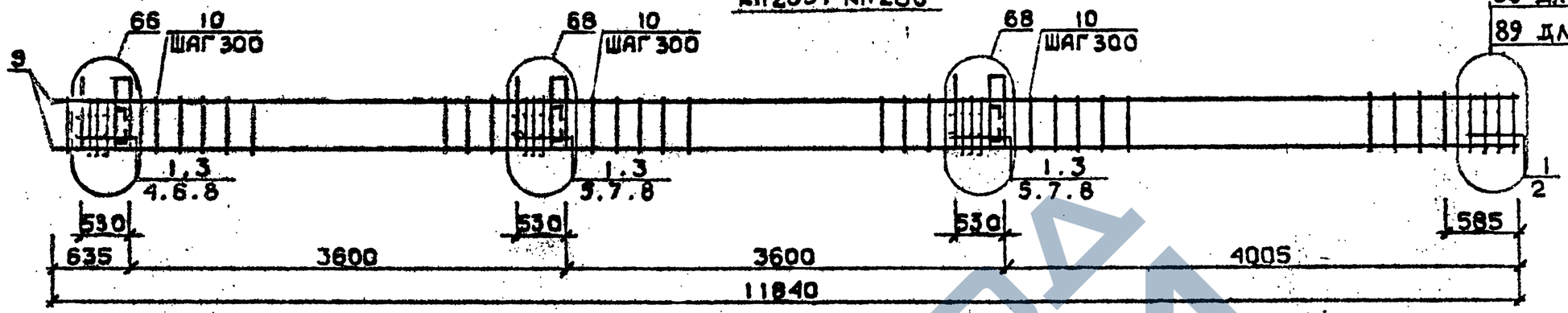

КП287

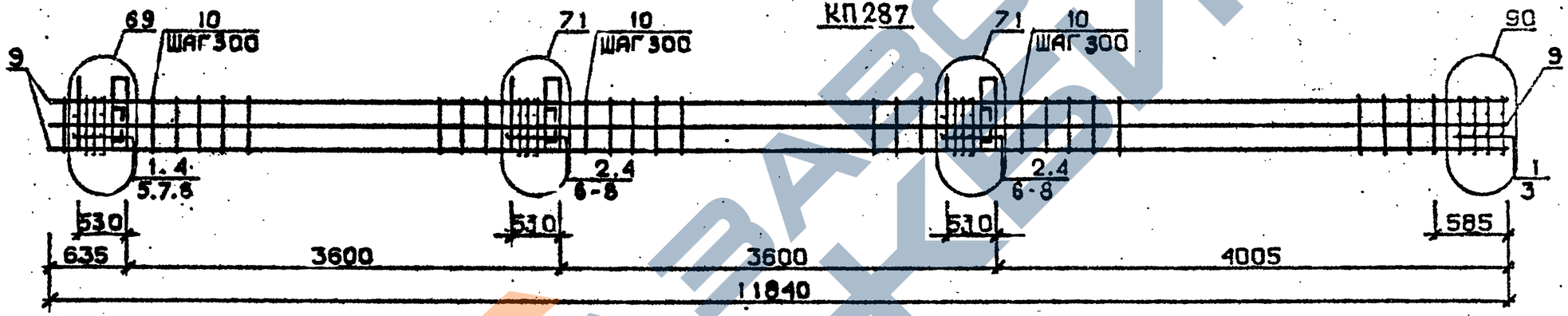

КП288

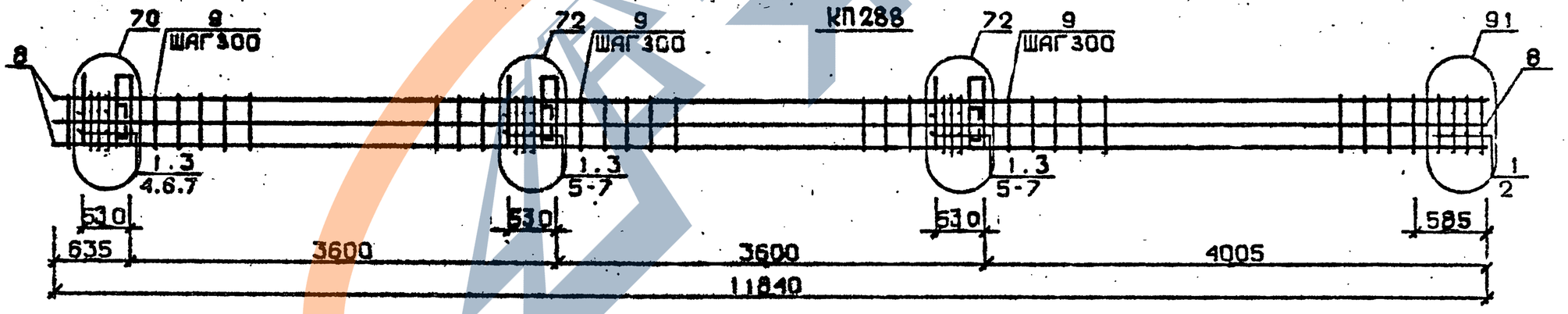

Арматура класса AI и AIII по ГОСТ 5781-82*
Детали см. I.020.I-2с/89 В.2-I3
Спецификацию см.лист2

Разраб.	Носесова	
Провегил	Чкванава	
ГИП	Бускивадзе	
Н.контр	Ікванава	

1.020.1-2с/89 2-4 К164

Каркас пространственный КП285...КП288

Стадия	Лист	Листов
Р	1	2

ГбилЗНИИЭП

Инв.№подл. | Подп. и дата | Взам.инв.№

ФОРМАТ А3

Марка пространственного каркаса	Поз.	Марка арматурного изделия	Кол.	Масса, кг		Обозначение документа
				I шт.	Всего	
КП285	I	С2	I6	2,9	46,4	В. 2-I4
	2	С7	2	4,3	8,6	В. 2-I4
	3	МН4	3	34,8	I04,4	В. 2-I4
	4	МН7	I	9,7	9,7	В. 2-I4
	5	МН8	2	II,9	23,8	В. 2-I4
	6	Ø32AIII L = 720	2	4,54	9,08	Б.Ч.
	7	Ø36AIII L = 720	4	5,75	23,0	Б.Ч.
	8	ØI0AI L = 380	6	0,23	I,38	Б.Ч.
	9	Ø36AIII L = II840	4	94,6	378,4	Б.Ч.
	I0	ХМ3	35	0,88	30,80	В. 2-I4
				Итого:	635,5	
КП286	I	С2	I6	2,9	46,4	В. 2-I4
	2	С8	2	5,0	I0,0	В. 2-I4
	3	МН4	3	34,8	I04,4	В. 2-I4
	4	МН7	I	9,7	9,7	В. 2-I4
	5	МН3	2	II,9	23,8	В. 2-I4
	6	Ø32AIII L = 720	2	4,54	9,08	Б.Ч.
	7	Ø36AIII L = 720	4	5,75	23,0	Б.Ч.
	8	ØI0AI L = 380	6	0,23	I,38	Б.Ч.
	9	Ø40AIII L = II840	4	II7,0	468,0	Б.Ч.
	I0	ХМ3	35	0,88	30,80	В. 2-I4
				Итого:	726,5	
КП287	I	С1	6	I,8	I0,8	В. 2-I4
	2	С2	I0	2,9	29,0	В. 2-I4
	3	С6	2	3,7	7,4	В. 2-I4
	4	МН4	3	34,8	I04,4	В. 2-I4
	5	МН7	I	9,7	9,7	В. 2-I4
	6	МН9	2	I7,3	34,6	В. 2-I4
	7	Ø32AIII L = 720	6	4,54	27,24	Б.Ч.
	8	ØI0AI L = 380	6	0,23	I,38	Б.Ч.
	9	Ø32AIII L = II840	8	74,7	597,6	Б.Ч.
	I0	ХМ2	35	0,55	I9,25	В. 2-I4
				Итого:	841,3	
КП288	I	С2	I6	2,9	46,4	В. 2-I4
	2	С7	2	4,3	8,6	В. 2-I4
	3	МН4	3	34,8	I04,4	В. 2-I4
	4	МН8	I	II,9	II,9	В. 2-I4
	5	МНI0	2	20,8	4I,6	В. 2-I4
	6	Ø36AIII L = 720	8	5,75	46,0	Б.Ч.
	7	ØI0AI L = 380	8	0,23	I,84	Б.Ч.
	8	Ø36AIII L = II840	8	94,6	756,8	Б.Ч.
	9	ХМ3	35	0,88	30,80	В. 2-I4
				Итого:	1048,3	

I.020.I-2с/89 В. 2-4 К12

Взам. инв. №

Подпись и дата

Инв. № подл.

КП289 ... КП291

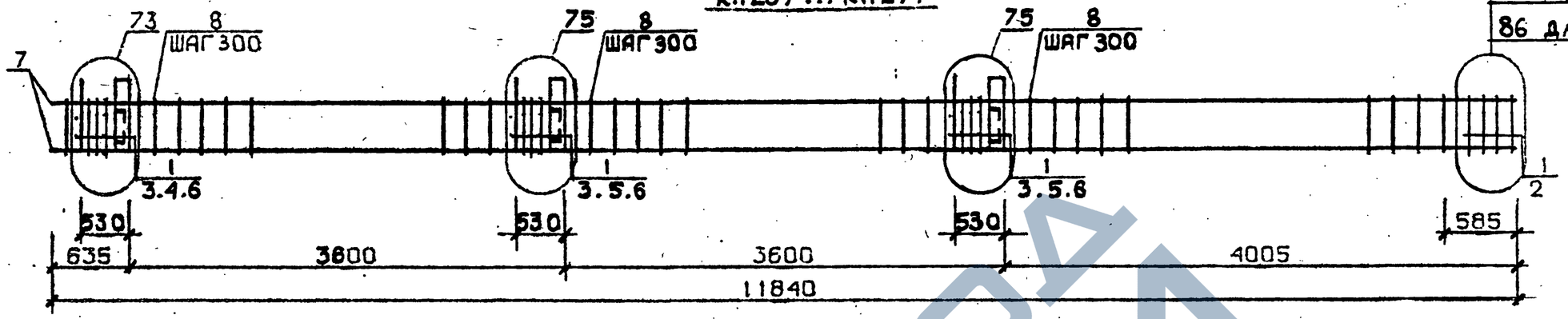

85 для КП289
86 для КП290 и КП291

КП292

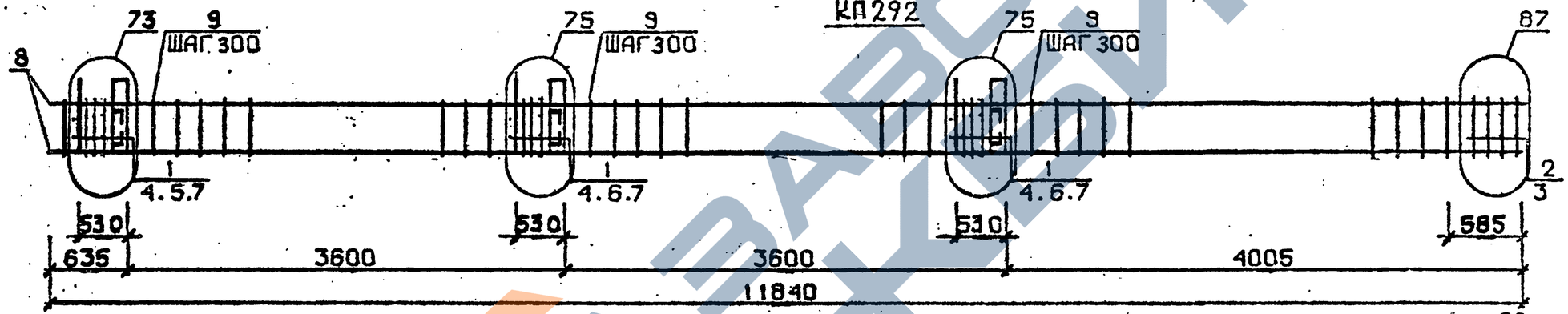

КП293 . КП294

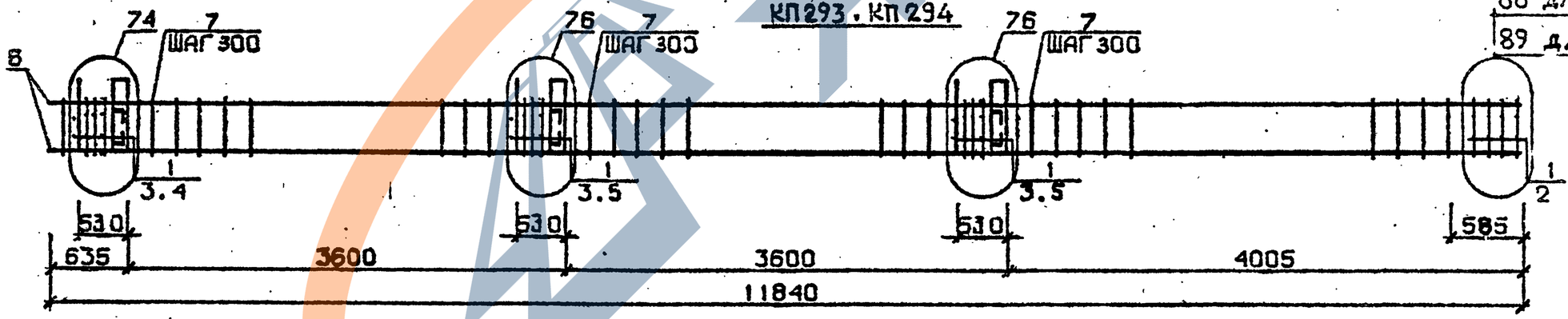

88 для КП293
89 для КП294

Арматура класса AI и AIII по ГОСТ 5781-82*
Детали см. I.020.I-2с/89 В.2-I3
Спецификацию см. лист 2

Разраб.	Чаисурадзе	
Проверил	Бускивадзе	
ГИП	Бускивадзе	
Н.контр.	Бускивадзе	

1.020.1-2с/89 2-4 К165

Каркас пространственный КП289...КП294

Стадия	Лист	Листов
Р	1	2

ТбилЗНИИЭП

Инв.№подл. | Подп. и дата | Взам.инв.№

Формат А3

Марка пространственного каркаса	Поз.	Марка арматурного изделия		Кол.	Масса, кг I шт.	Масса, кг Всего	Обозначение документа
КП289	I	СI		I6	I,8	28,8	В. 2-I4
	2	С4		2	2,2	4,4	В. 2-I4
	3	МН5		3	27,6	82,8	В. 2-I4
	4	МН6		2	8,3	I6,6	В. 2-I4
	5	МН7		4	9,7	38,8	В. 2-I4
	6	ØI2AI	L = I30	I2	0,II	I,32	Б.Ч.
	7	Ø20AIII	L = II840	4	29,2	II6,8	Б.Ч.
	8	ХМI		35	0,55	19,25	В. 2-I4
					Итого:	308,7	
КП290	I	СI		I6	I,8	28,8	В. 2-I4
	2	С5		2	3,I	6,2	В. 2-I4
	3	МН5		3	27,6	32.8	В. 2-I4
	4	МН6		2	8,3	I6,6	В. 2-I4
	5	МН7		4	9,7	38,8	В. 2-I4
	6	ØI2AI	L = I30	I2	0,II	I,32	Б.Ч.
	7	Ø25AIII	L =II840	4	45,6	I82,4	Б.Ч.
	8	ХМI		35	0,55	19,25	В. 2-I4
					Итого:	375,9	
КП29I	I	СI		I6	I,8	28,8	В. 2-I4
	2	С5		2	3,I	6,2	В. 2-I4
	3	МН5		3	27,6	82,8	В. 2-I4
	4	МН6		2	8,3	I6,6	В. 2-I4
	5	МН7		4	9,7	38,8	В. 2-I4
	6	ØI2AI	L = I30	I2	0,II	I,32	Б.Ч.
	7	Ø28AIII	L = II840	4	57,2	228,8	Б.Ч.
	8	ХМ2		35	0,55	19,25	В. 2-I4
					Итого:	422,5	

Марка пространственного каркаса	Поз.	Марка арматурного изделия		Кол.	Масса, кг I шт.	Масса, кг Всего	Обозначение документа
КП292	I	СI		I4	I,8	25,2	В. 2-I4
	2	С2		2	2,9	5,8	В. 2-I4
	3	С6		2	3,7	7,4	В. 2-I4
	4	МН5		3	27,6	82,8	В. 2-I4
	5	МН6		2	8,3	I6,6	В. 2-I4
	6	МН7		4	9,7	38,8	В. 2-I4
	7	ØI2AI	L = I30	I2	0,II	I,32	Б.Ч.
	8	Ø32AIII	L =II840	4	74,7	298,8	Б.Ч.
	9	ХМ2		35	0,55	19,25	В. 2-I4
					Итого:	496,0	
КП293	I	С2		I6	2,9	46,4	В. 2-I4
	2	С7		2	4,3	8,6	В. 2-I4
	3	МН5		3	27,6	82,8	В. 2-I4
	4	МН7		2	9,7	I9,4	В. 2-I4
	5	МН8		4	II,9	47,6	В. 2-I4
	6	Ø36AIII	L =II840	4	94,6	378,4	Б.Ч.
	7	ХМ3		35	0,88	30,80	В. 2-I4
					Итого:	614,0	
КП294	I	С2		I6	2,9	46,4	В. 2-I4
	2	С8		2	5,0	I0,0	В. 2-I4
	3	МН5		3	27,6	82,8	В. 2-I4
	4	МН7		2	9,7	I9,4	В. 2-I4
	5	МН8		4	II,9	47,6	В. 2-I4
	6	Ø40AIII	L =II840	4	II7,0	468,0	Б.Ч.
	7	ХМ3		35	0,88	30,80	В. 2-I4
					Итого:	704,9	

Инв. № подл. | Подпись и дата | Взам. инв. №

КП 295

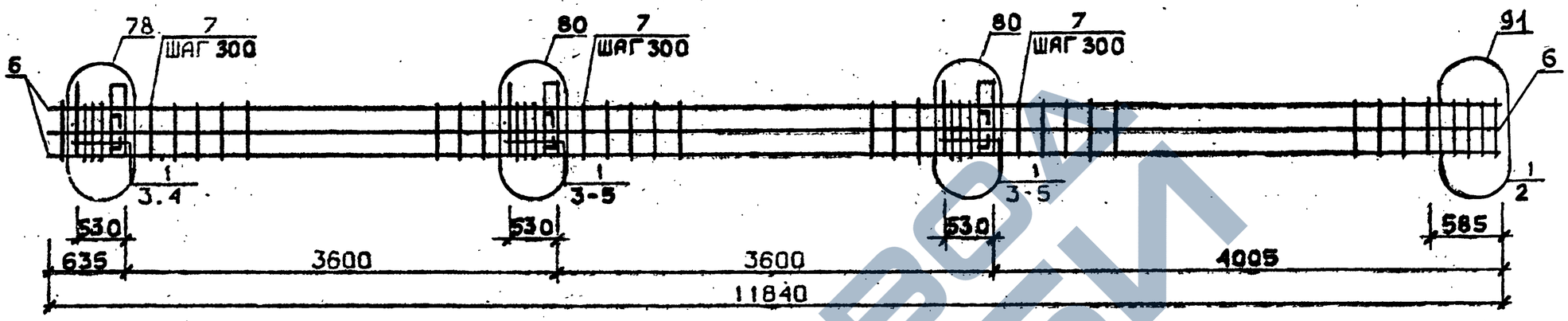

КП 289н ... КП 291н

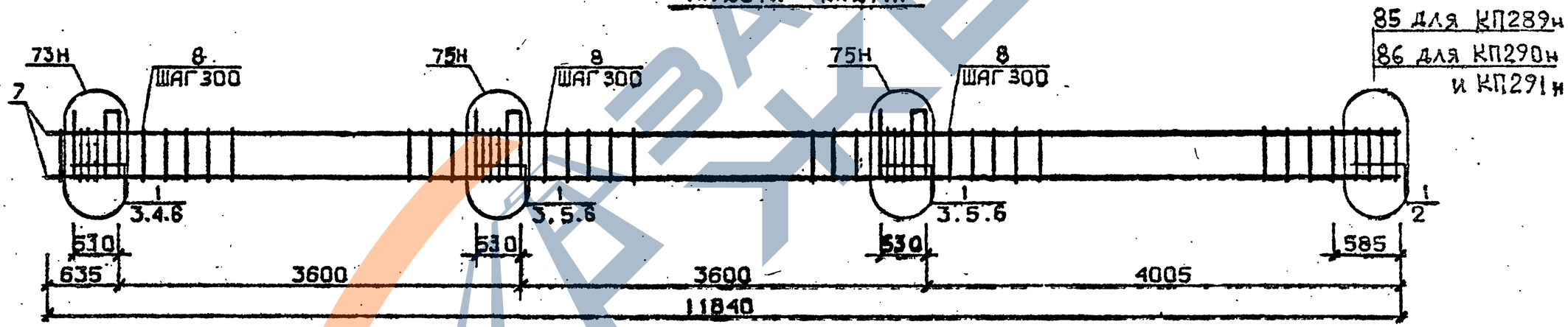

Арматура класса AI и AII по ГОСТ 5781-82*
Детали см. I.020.I-2c/89 В.2-I3
Спецификацию см. лист 2

РАЗРАБ.	ТАВШАВАДЗЕ	
ПРОВЕРИЛ	БУСКИВАДЗЕ	
ГИП	БУСКИВАДЗЕ	
Н.КОНТР.	БУСКИВАДЗЕ	

1.020.1-2c/89 2-4 К166

КАРКАС ПРОСТРАНСТВЕННЫЙ
КП 295
КП 289н ... КП 291н

Стадия	Лист	Листов
Р	1	2

ТбилЗНИИЭП

ФОРМАТ А3

ИНВ.№ ПОДЛ. | ПОДП. И ДАТА | ВЗАМ.ИНВ.№

Марка пространственного каркаса	Поз.	Марка арматурного изделия	Кол.	Масса, кг I шт.	Масса, кг Всего	Обозначение документа
КП295	1	С2	I6	2,9	46,4	В. 2-I4
	2	С7	2	4,3	8,6	В. 2-I4
	3	МН5	3	27,6	82,8	В. 2-I4
	4	МН8	4	II,9	47,6	В. 2-I4
	5	МНIО	2	20,8	4I,6	В. 2-I4
	6	Ø36AIII L =II840	8	94,6	756,8	Б.Ч.
	7	ХМ3	35	0,88	30,80	В. 2-I4
				Итого:	1014,6	
КП289н	I	СI	I6	I,8	28,8	В. 2-I4
	2	С4	2	2,2	4,4	В. 2-I4
	3	МН5н	3	27,6	82,8	В. 2-I4
	4	МН6	2	8,3	I6,4	В. 2-I4
	5	МН7	4	9,7	38,8	В. 2-I4
	6	Ø I2AI L = I30	I2	0,II	I,32	Б.Ч.
	7	Ø20AIII L = II840	1	29,2	II6,8	Б.Ч.
	8	ХМI	35	0,55	19,25	В. 2-I4
				Итого:	308,7	
КП290н	I	СI	I6	I,8	28,8	В. 2-I4
	2	С5	2	3,I	6,2	В. 2-I4
	3	МН5н	3	27,6	82,8	В. 2-I4
	4	МН6	2	8,3	I6,6	В. 2-I4
	5	МН7	4	9,7	38,8	В. 2-I4
	6	Ø I2AI L = I30	I2	0,II	I,32	Б.Ч.
	7	Ø25AIII L =II840	4	45,6	I82,4	Б.Ч.
	8	ХМI	35	0,55	19,25	В. 2-I4
				Итого:	375,9	

Марка пространственного каркаса	Поз.	Марка арматурного изделия	Кол.	Масса, кг I шт.	Масса, кг Всего	Обозначение документа
КП29Iн	I	СI	I6	I,8	28,8	В. 2-I4
	2	С5	2	3,I	6,2	В. 2-I4
	3	МН5н	3	27,6	82,8	В. 2-I4
	4	МН6	2	8,3	I6,6	В. 2-I4
	5	МН7	4	9,7	38,8	В. 2-I4
	6	Ø I2AI L = I30	I2	0,II	I,32	Б.Ч.
	7	Ø28AIII L = II840	4	57,2	228,8	Б.Ч.
	8	ХМ2	35	0,55	19,25	В. 2-I4
				Итого:	422,5	

I.020.1-20/89 В. 2-4 ч.2

Взам. инв. №

Подпись и дата

Инв. № подл.

КП292н

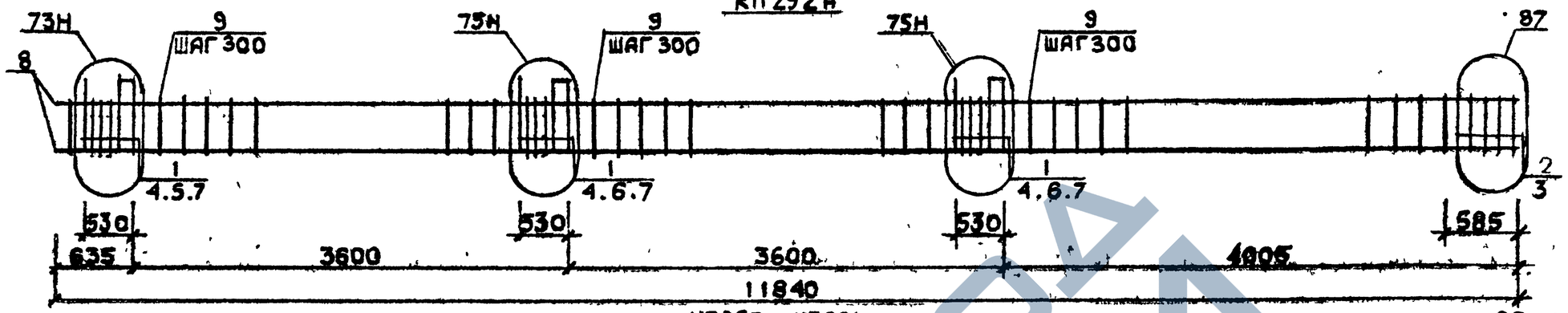

КП293н, КП294н

88 для КП293Н
89 для КП294Н

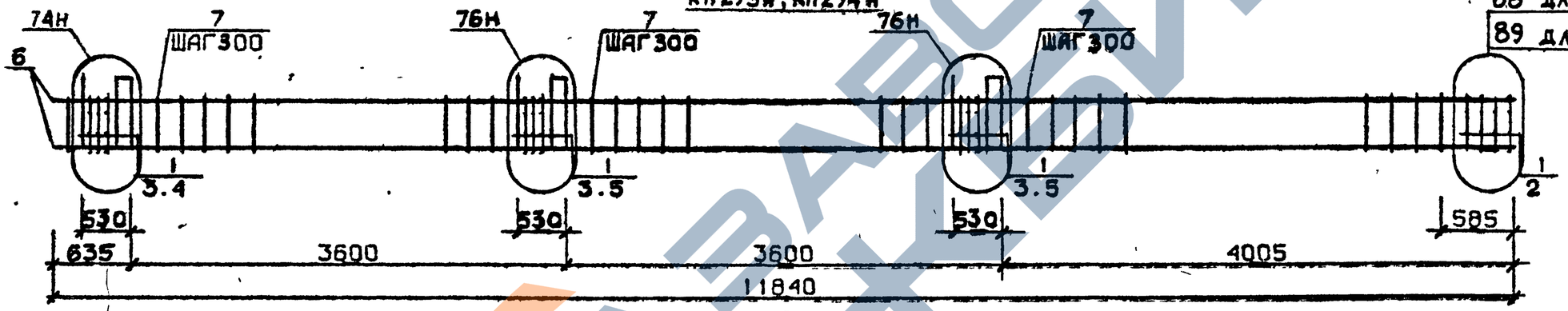

КП295н

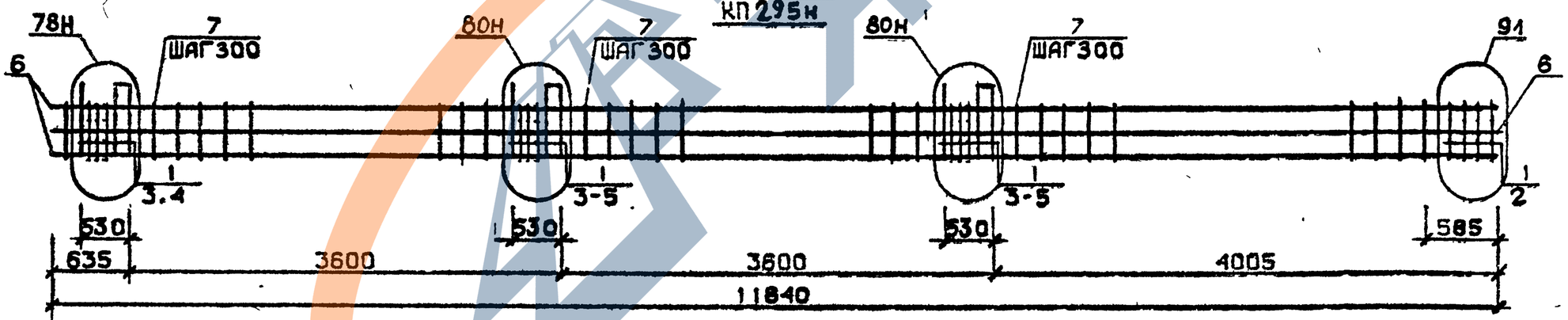

Арматура класса AI и AIII по ГОСТ 5781-82*
Детали см. I.020.I-2с/89 В.2-I3
Спецификацию см. лист 2

Разраб.	Мансурадзе	
Проверил	Бускивадзе	
ГИП	Бускивадзе	
Н.контр.	Бускивадзе	

1.020.1-2с/89 2-4 К167

Каркас пространственный КП292н...КП295н

Стадия	Лист	Листов
Р	1	2

ТбилЗНИИЭП

ФОРМАТ А3

Инв.№подл. | Подп. и дата | Взам.инв.№

Марка пространственного каркаса	Поз.	Марка арматурного изделия	Кол.	Масса, кг		Обозначение документа
				I шт.	Всего	
КП292н	I	CI	I4	I,8	25,2	В. 2-I4
	2	С2	2	2,9	5,8	В. 2-I4
	3	С6	2	3,7	7,4	В. 2-I4
	4	МН5н	3	27,6	82,8	В. 2-I4
	5	МН6	2	8,3	I6,6	В. 2-I4
	6	МН7	4	9,7	38,8	В. 2-I4
	7	Ø12AI L = I30	I2	0,II	I,32	Б.Ч.
	8	Ø32AIII L = II840	4	74,7	298,8	Б.Ч.
	9	ХМ2	35	0,55	19,25	В. 2-I4
				Итого:	495,9	
КП293н	I	С2	I6	2,9	46,4	В. 2-I4
	2	С7	2	4,3	8,6	В. 2-I4
	3	МН5н	3	27,6	82,8	В. 2-I4
	4	МН7	2	9,7	I9,4	В. 2-I4
	5	МН8	4	II,9	47,6	В. 2-I4
	6	Ø36AIII L = II840	4	94,6	378,4	Б.Ч.
	7	ХМ3	35	0,88	30,80	В. 2-I4
				Итого:	614,0	
КП294н	I	С2	I6	2,9	46,4	В. 2-I4
	2	С8	2	5.0	I0,0	В. 2-I4
	3	МН5н	3	27,6	82,8	В. 2-I4
	4	МН7	2	9,7	I9,4	В. 2-I4
	5	МН8	4	II,9	47,6	В. 2-I4
	6	Ø40AIII L = II840	4	II7,0	468,0	Б.Ч.
	7	ХМ3	35	0,88	30,80	В. 2-I4
				Итого:	704,9	
КП295н	I	С2	I6	2,9	46,4	В. 2-I4
	2	С7	2	4,3	8,6	В. 2-I4
	3	МН5н	3	27,6	82,8	В. 2-I4
	4	МН8	4	II,9	47,6	В. 2-I4
	5	МНIO	2	20,8	4I,6	В. 2-I4
	6	Ø36AIII L =II840	8	94,6	756,8	Б.Ч.
	7	ХМ3	35	0,88	30,80	В. 2-I4
				Итого:	1014,6	

I.020.I-20/89 В. 2-4 ч 2

Взам. инв. №

Подпись и дата

Инв. № подл.

КП296... КП298

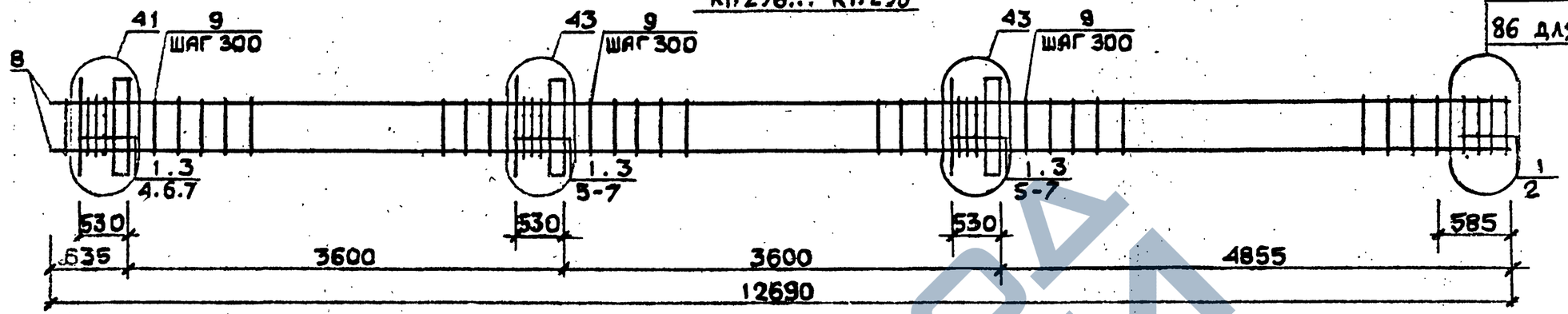

85 для КП296
86 для КП297 и КП298

КП299

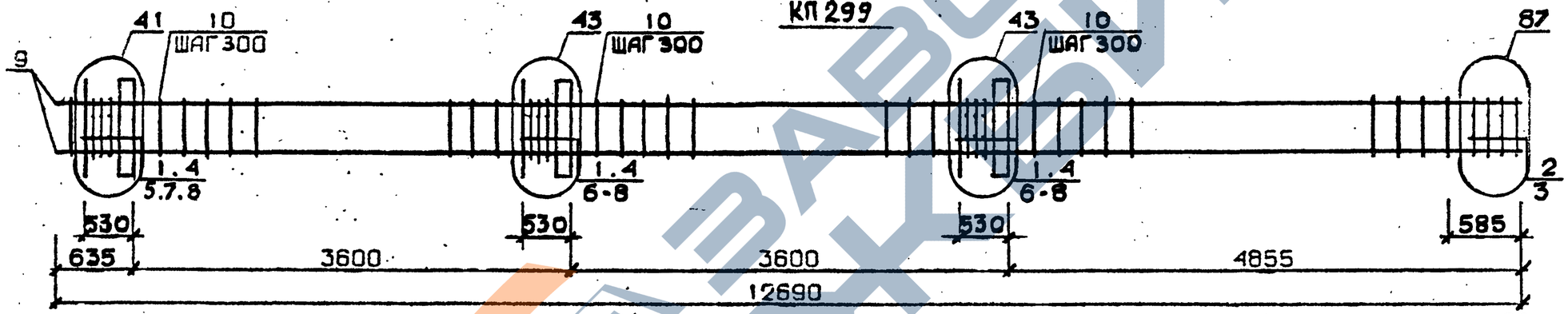

87

КП300, КП301

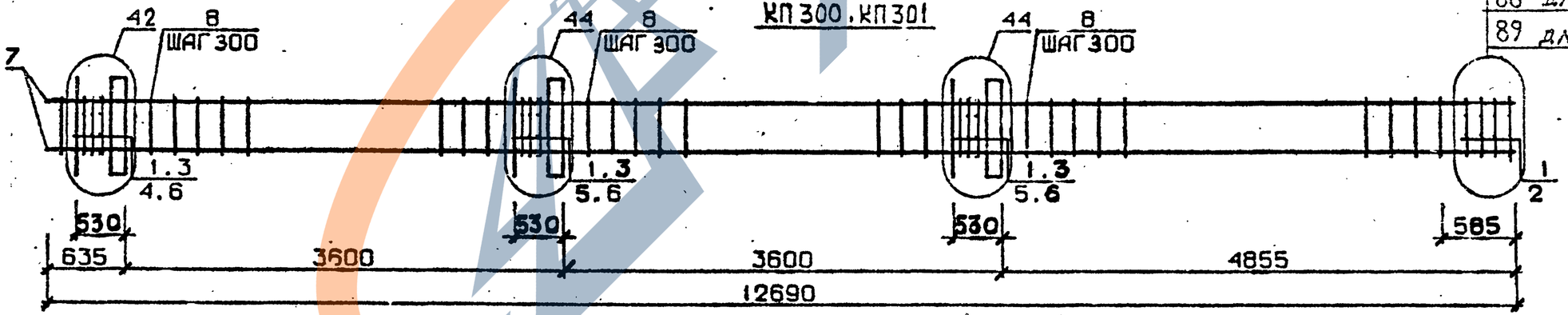

88 для КП300
89 для КП301

Арматура класса AI и AIII по ГОСТ 5781-82*
Детали см. I.020.I-2с/89 В.2-I3
Спецификацию см.лист 2

Разраб.	Чанкветадзе		1.020.1-2с/89 2-4 К168	
Проверил	Барбакадзе			
ГИП	Бускивадзе		Каркас пространственный КП296...КП301	Стадия: Р; Лист: ; Листов: 2
Н.контр.	Барбакадзе			ТбилЗНИИЭП

Инв.№подл. | Подп. и дата | Взам.инв.№

Формат А3

Марка пространственного каркаса	Поз.	Марка арматурного изделия	Кол.	Масса, кг I шт.	Масса, кг Всего	Обозначение документа
КП296	I	CI	I7	I,8	30,6	В. 2-I4
	2	C4	2	2,2	4,4	В. 2-I4
	3	MHI	3	25,60	76,8	В. 2-I4
	4	Ø28АШ L = 720	2	3,48	6,96	Б.Ч.
	5	Ø32АШ L = 720	4	4,54	I8,I6	Б.Ч.
	6	ØI0AI L = 380	6	0,23	I,38	Б.Ч.
	7	ØI2AI L = I30	I2	0,II	I,32	Б.Ч.
	8	Ø20АШ L = I2690	4	3I,3	I25,2	Б.Ч.
	9	XMI	37	0,55	20,35	В. 2-I4
				Итого:	285,2	
КП297	I	CI	I7	I,8	30,6	В. 2-I4
	2	C5	2	3,I	6,2	В. 2-I4
	3	MHI	3	25,60	76,8	В. 2-I4
	4	Ø28АШ L = 720	2	3,48	6,96	Б.Ч.
	5	Ø32АШ L = 720	4	4,54	I8,I6	Б.Ч.
	6	ØI0AI L = 380	6	0,23	I,38	Б.Ч.
	7	ØI2AI L = I30	I2	0,II	I,32	Б.Ч.
	8	Ø25АШ L = I2690	4	48,9	I95,6	Б.Ч.
	9	XMI	37	0,55	20,35	В. 2-I4
				Итого:	357,4	
КП298	I	CI	I7	I,8	30,6	В. 2-I4
	2	C5	2	3,I	6,2	В. 2-I4
	3	MHI	3	25,60	76,8	В 2-I4
	4	Ø28АШ L = 720	2	3,48	6,96	Б.Ч.
	5	Ø32АШ L = 720	4	4,54	I8,I6	Б.Ч.
	6	ØI0AI L = 380	6	0,23	I,38	Б.Ч.
	7	ØI2AI L = I30	I2	0,II	I,32	Б.Ч.
	8	Ø28АШ L = I2690	4	6I,3	245,2	Б.Ч.
	9	XM2	37	0,55	20,35	В. 2-I4
				Итого:	407,0	

Марка пространственного каркаса	Поз.	Марка арматурного изделия	Кол.	Масса, кг I шт.	Масса, кг Всего	Обозначение документа
КП299	I	CI	I5	I,8	27,0	В. 2-I4
	2	C2	2	2,9	5,8	В. 2-I4
	3	C6	2	3,7	7,4	В. 2-I4
	4	MHI	3	25,6	76,8	В. 2-I4
	5	Ø28АШ L = 720	2	3,48	6,96	Б.Ч.
	6	Ø32АШ L = 720	4	4,54	I8,I6	Б.Ч.
	7	ØI0AI L = 380	6	0,23	I,38	Б.Ч.
	8	ØI2AI L = I30	I2	0,II	I,32	Б.Ч.
	9	Ø32АШ L = I2690	4	80,I	320,4	Б.Ч.
	I0	XM2	37	0,55	20,35	В. 2-I4
				Итого:	485,6	
КП300	I	C2	I7	2,9	49,3	В. 2-I4
	2	C7	2	4,3	8,6	В. 2-I4
	3	MHI	3	25,60	76,8	В. 2-I4
	4	Ø32АШ L = 720	2	4,54	9,08	Б.Ч.
	5	Ø36АШ L = 720	4	5,75	23,0	Б.Ч.
	6	ØI0AI L = 380	6	0,23	I,38	Б.Ч.
	7	Ø36АШ L = I2690	4	I0I,0	404,0	Б.Ч.
	8	XM3	37	0,88	32,56	В. 2-I4
				Итого:	604,7	
КП30I	I	C2	I7	2,9	49,3	В. 2-I4
	2	C8	2	5,0	I0,0	В. 2-I4
	3	MHI	3	25,60	76,8	В. 2-I4
	4	Ø32АШ L = 720	2	4,54	9,08	Б.Ч.
	5	Ø36АШ L = 720	4	5,75	23,0	Б.Ч.
	6	ØI0AI L = 380	6	0,23	I,38	Б.Ч.
	7	Ø40АШ L = I2690	4	I25,0	500,0	Б.Ч.
	8	XM3	37	0,88	32,56	В. 2-I4
				Итого:	702,0	

КП 302

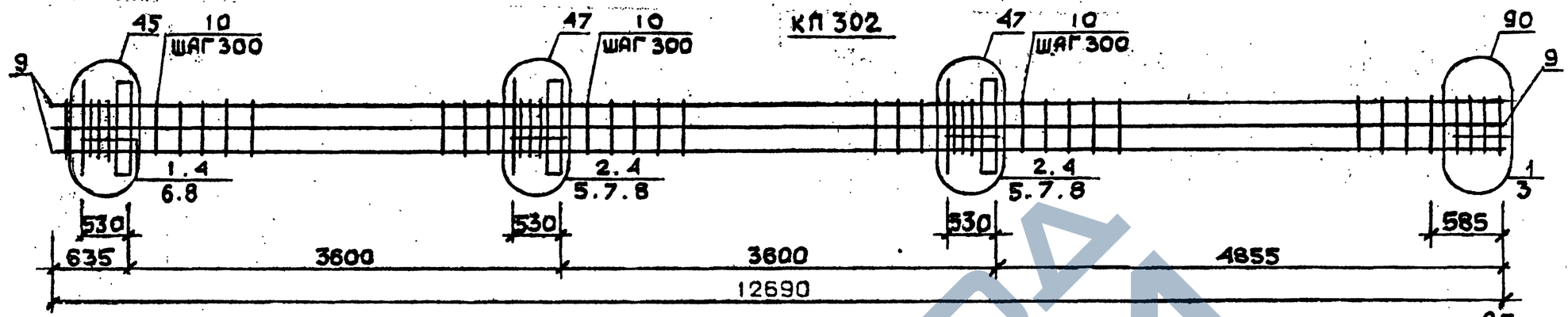

КП 303 ... КП 305

85 для КП 303
86 для КП 304 и КП 305

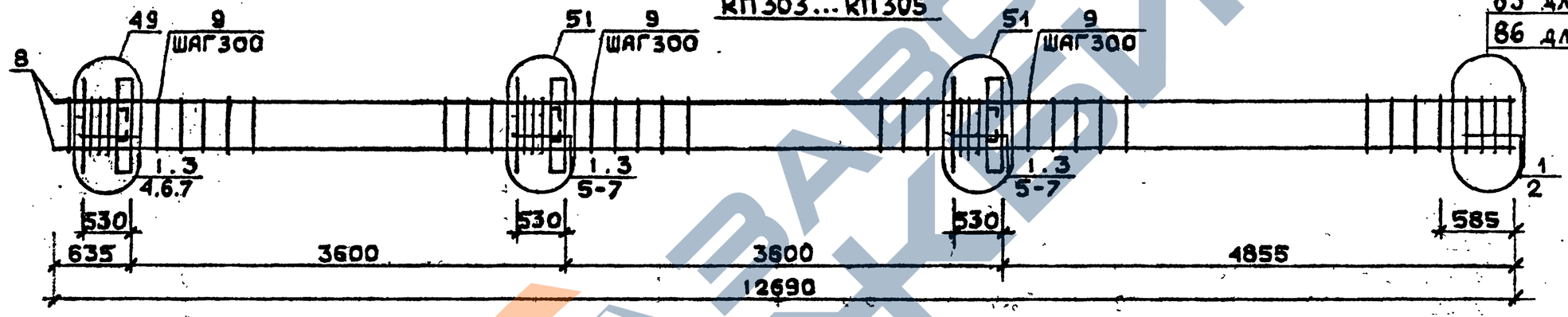

КП 306

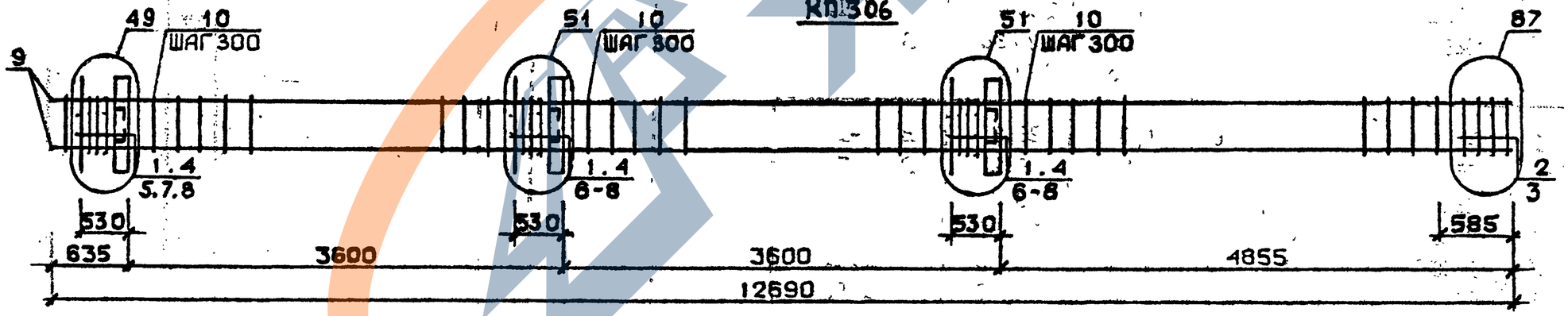

Арматура класса AI и AIII по ГОСТ 5781-82*
Детали см. I.020.I-2с/89 В.2-I3
Спецификацию см. лист 2

Разраб.	Чанкветадзе	
Проверил	Барбакадзе	
ГИП.	Бускивадзе	
Н. контр.	Барбакадзе	

1.020.1-2с/89 2-4 К169

КАРКАС ПРОСТРАНСТВЕННЫЙ КП 302 ... КП 306

Стадия	Лист	Листов
Р	1	2

ТбилЗНИИЭП

Инв.№подл. | Подп. и дата | Взам.инв.№

ФОРМАТ А3

Марка пространственного каркаса	Поз.	Марка арматурного изделия	Кол.	Масса, кг		Обозначение документа
				I шт.	Всего	
КП302	I	CI	7	I,8	I2,6	В. 2-I4
	2	C2	I0	2,9	29,0	В. 2-I4
	3	C6	2	3,6	7,2	В. 2-I4
	4	МНI	3	25,60	76,8	В. 2-I4
	5	Ø28AIII L = 720	4	3,48	I3,92	Б.Ч.
	6	Ø32AIII L = 720	2	4,54	9,08	Б.Ч.
	7	Ø36AIII L = 720	4	5,75	23,0	Б.Ч.
	8	ØIOAI L = 380	6	0,23	I,38	Б.Ч.
	9	Ø32AIII L = I2690	8	80,I	640,8	Б.Ч.
	I0	XM2	37	0,55	20,35	В. 2-I4
				Итого:	834,I	
КП303	I	CI	I6	I,8	28,8	В. 2-I4
	2	C4	2	2,2	4,4	В. 2-I4
	3	МНI	3	40,0	I20,0	В. 2-I4
	4	Ø28AIII L = 720	4	3,48	I3,92	Б.Ч.
	5	Ø32AIII L = 720	8	4,54	36,32	Б.Ч.
	6	ØIOAI L = 380	I2	0,23	2,76	Б.Ч.
	7	ØI2AI L = I30	I2	0,II	I,32	Б.Ч.
	8	Ø20AII L = I2690	4	3I,3	I25,2	Б.Ч.
	9	XMI	37	0,55	20,35	В. 2-I4
				Итого:	353,I	
КП304	I	CI	I6	I,8	28,8	В. 2-I4
	2	C5	2	3,I	6,2	В. 2-I4
	3	МН2	3	40,0	I20,0	В. 2-I4
	4	Ø28AIII L = 720	4	3,48	I3,92	Б.Ч.
	5	Ø32AIII L = 720	8	4,54	36,32	Б.Ч.
	6	ØIOAI L = 380	I2	0,23	2,76	Б.Ч.
	7	ØI2AI L = I30	I2	0,II	I,32	Б.Ч.
	8	Ø25AIII L = I2690	4	48,9	I95,6	Б.Ч.
	9	XMI	37	0,55	20,35	В. 2-I4
				Итого:	425,3	
КП305	I	CI	I6	I,8	28,8	В. 2-I4
	2	C5	2	3,I	6,2	В. 2-I4
	3	МН2	3	40,0	I20,0	В. 2-I4
	4	Ø28AIII L = 720	4	3,48	I3,92	Б.Ч.
	5	Ø32AIII L = 720	8	4,54	36,32	Б.Ч.
	6	ØIOAI L = 380	I2	0,23	2,76	Б.Ч.
	7	ØI2AI L = I30	I2	0,II	I,32	Б.Ч.
	8	Ø28AIII L = I2690	4	6I,3	245,2	Б.Ч.
	9	XM2	37	0,55	20,35	В. 2-I4
				Итого:	474,9	
КП306	I	CI	I4	I,8	25,2	В. 2-I4
	2	C2	2	2,9	5,8	В. 2-I4
	3	C6	2	3,7	7,4	В. 2-I4
	4	МН2	3	40,0	I20,0	В. 2-I4
	5	Ø28AIII L = 720	4	3,48	I3,92	Б.Ч.
	6	Ø32AIII L = 720	8	4,54	36,32	Б.Ч.
	7	ØIOAI L = 380	I2	0,23	2,76	Б.Ч.
	8	ØI2AI L = I30	I2	0,II	I,32	Б.Ч.
	9	Ø32AIII L = I2690	4	80,I	320,4	Б.Ч.
	I0	XM2	37	0,55	20,35	В. 2-I4
				Итого:	553,5	

ЗАВОД ЖБИ

Инв. № подл. | Подпись и дата | Взам. инв. №

I.020.I-2с/89 В. 2-4 ч.2

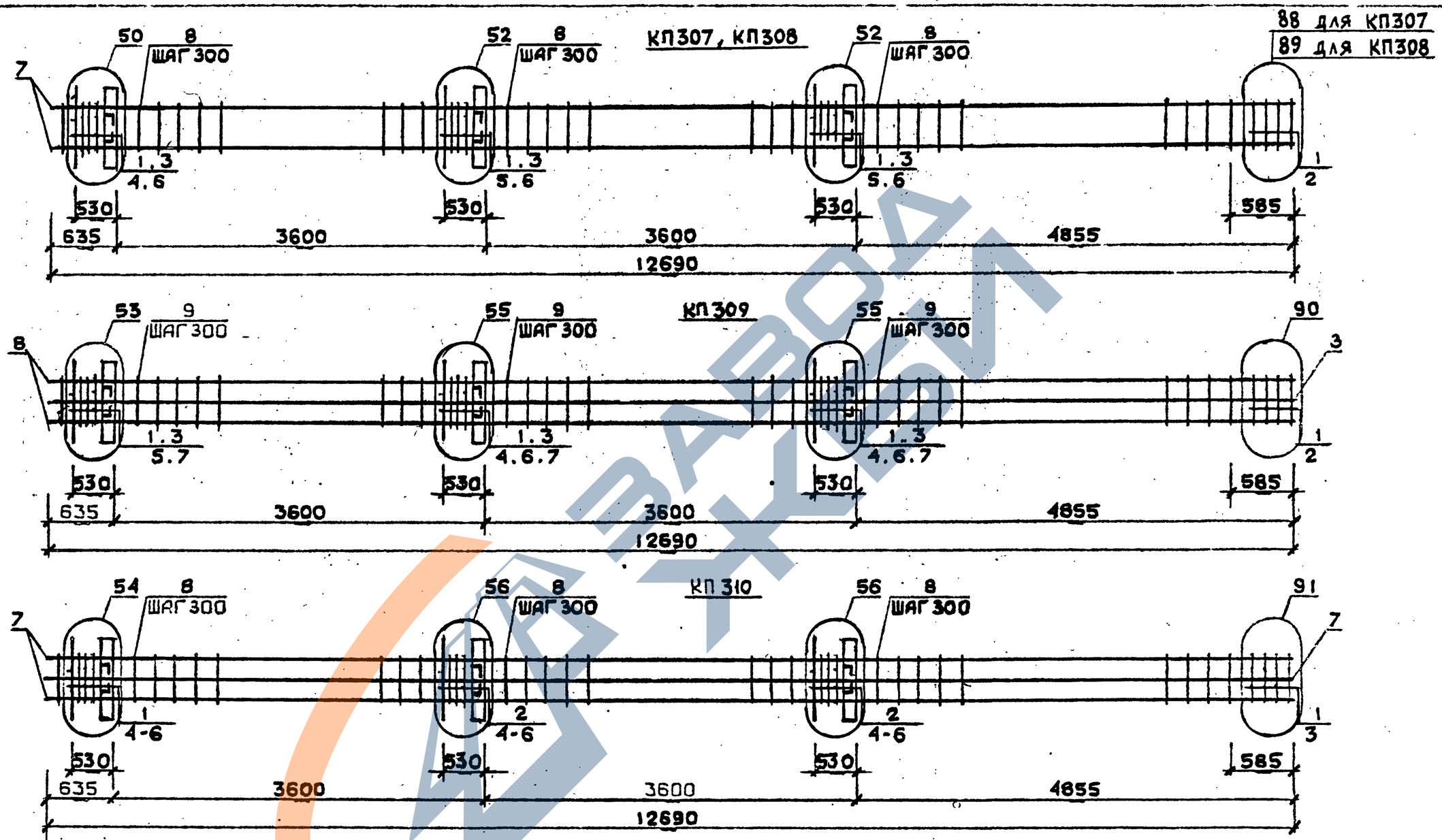

Арматура класса AI и AIII по ГОСТ 5781-82*
Детали см. I.020.I-2с/69 В.2-I3
Спецификацию см.лист 2

Разраб.	Чанкветадзе		1.020.1-2с/89 2-4 К170
Провери.	Барбакадзе		
ГИП	Бускивадзе		
Н.контр.	Барбакадзе		Каркас пространственный КП307...КП310

Стадия	Лист	Листов
Р	1	2

ТбилЗНИИЭП

Инв.№подл. | Подп. и дата | Взам.инв.№

ЗАВОД ЖБИ

Марка пространственного каркаса	Поз.	Марка арматурного изделия	Кол.	Масса, кг		Обозначение документа
				I шт.	Всего	
КП307	I	С2	I6	2,9	46,4	В. 2-I4
	2	С7	2	4,3	8,6	В. 2-I4
	3	МН2	3	40,0	I20,0	В. 2-I4
	4	Ø32АШ L = 720	4	4,54	I8,I6	Б.Ч.
	5	Ø36АШ L = 720	4	5,75	23,0	Б.Ч
	6	Ø10АI L = 380	8	0,23	I,84	Б.Ч.
	7	Ø36АШ L = I2690	4	I0I,0	404,0	Б.Ч.
	8	ХМ3	37	0,88	32,56	В. 2-I4
				Итого:	655,0	
КП308	I	С2	I6	2,9	46,4	В. 2-I4
	2	С8	2	5,0	I0,0	В. 2-I4
	3	МН2	3	40,0	I20,0	В. 2-I4
	4	Ø32АШ L = 720	4	4,54	I8,I6	Б.Ч.
	5	Ø36АШ L = 720	4	5,75	23,0	Б.Ч.
	6	Ø10АI L = 380	8	0,23	I,84	Б.Ч.
	7	Ø40АШ L = I2690	4	I25,0	500,0	Б.Ч.
	8	ХМ3	37	0,88	32,56	В. 2-I4
				Итого:	752,0	
КП309	I	С1	I6	I,8	28,8	В. 2-I4
	2	С6	2	3,7	7,4	В. 2-I4
	3	МН2	3	40,0	I20,0	В. 2-I4
	4	Ø28АШ L = 720	4	3,48	I3,92	Б.Ч.
	5	Ø32АШ L = 720	4	4,54	I8,I6	Б.Ч.
	6	Ø36АШ L = 720	8	5,75	46,0	Б.Ч.
	7	Ø10АI L = 380	I2	0,23	2,76	Б.Ч.
	8	Ø32АШ L = I2690	8	80,I	640,8	Б.Ч.
	9	ХМ2	37	0,55	20,35	В. 2-I4
				Итого:	898,2	

Марка пространственного каркаса	Поз.	Марка арматурного изделия	Кол.	Масса, кг		Обозначение документа
				т шт.	Всего	
КП3I0	I	С2	6	2,9	I7,4	В. 2-I4
	2	С3	I0	4,2	42,0	В. 2-I4
	3	С7	2	4,3	8,6	В. 2-I4
	4	МН2	3	40,0	I20,0	В. 2-I4
	5	Ø36АШ L = 720	I6	5,75	92,0	Б.Ч.
	6	Ø10АI L = 380	I2	0,23	2,76	Б.Ч.
	7	Ø36АШ L =I2690	8	I0I,0	808,0	Б.Ч.
	8	ХМ3	37	0,88	32,56	В. 2-I4
				Итого:	1123,3	

I.020.I-2с/89 В. 2-4 Т.2

Взам. инв. №

Подпись и дата

Инв. № подл.

КП 311 ... КП 313

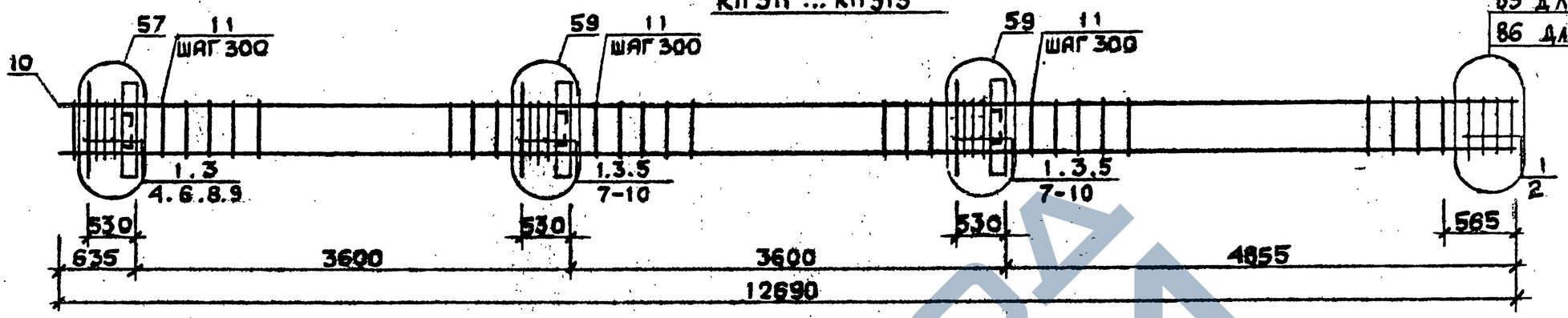

85 для КП311
86 для КП312 и КП313

КП 314

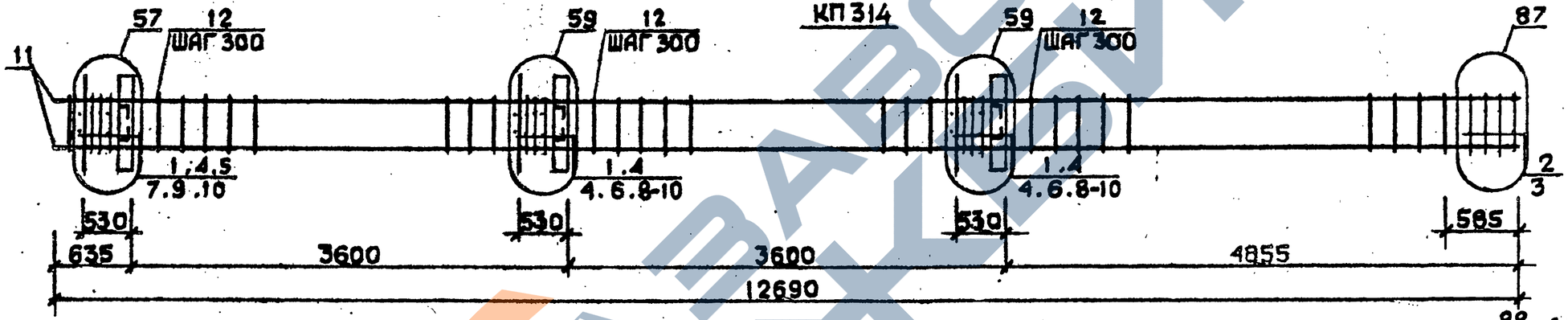

87

88 для КП315
89 для КП316

КП 315, КП 316

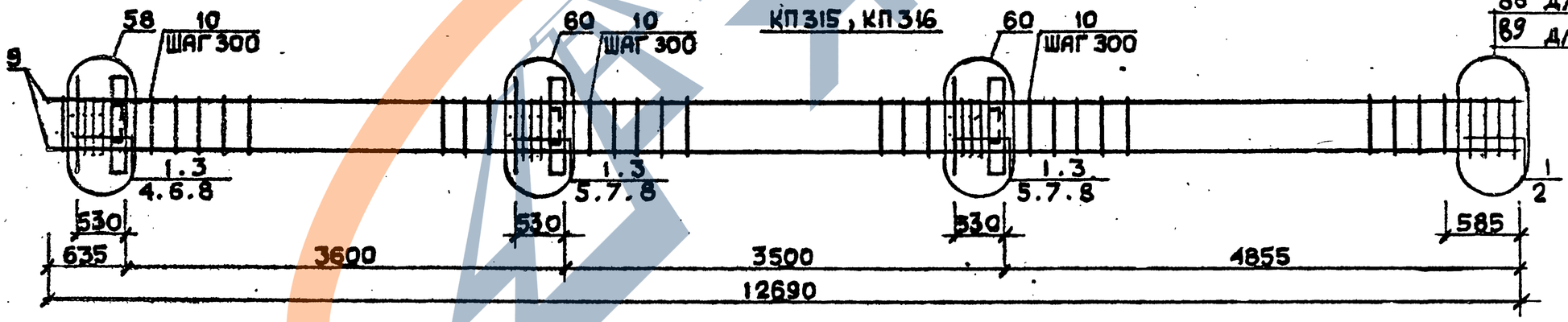

Арматура класса AI и AIII по ГОСТ 5781-82*
Детали см. I.020.I-2с/89 В.2-I3
Спецификацию см. лист 2.

Разраб.	Чанкветадзе	
Проверил	Барбакадзе	
ГИП	Бускиваадзе	
Н.контр.	Барбакадзе	

1.020.1-2с/89 2-4 К171

Каркас пространственный КП311 ... КП316

Стадия	Лист	Листов
Р	1	2

ТбилЗНИИЭП

Инв.№подл. | Подп. и дата | Взам.инв.№

ФОРМАТ А3

Марка пространственного каркаса	Поз.	Марка арматурного изделия	Кол.	Масса, кг		Обозначение документа
				I шт.	Всего	
КП3I1	I	СI	I6	I,8	28,8	В. 2-I4
	2	С4	2	2,2	4,4	В. 2-I4
	3	МН3	3	32,8	98,4	В. 2-I4
	4	МН6	I	8,3	8,3	В. 2-I4
	5	МН7	2	9,7	I9,4	В. 2-I4
	6	Ø28АШ L = 720	2	3,48	6,96	Б.Ч.
	7	Ø32АШ L = 720	4	4,54	I8,I6	Б.Ч.
	8	ØI0AI L = 380	6	0,23	I,38	Б.Ч.
	9	ØI2AI L = I30	I2	0,II	I,32	Б.Ч.
	I0	Ø20АШ L =I2690	4	3I,3	I25,2	Б.Ч.
	II	ХМI	37	0,55	20,35	В. 2-I4
				Итого:	332,7	
КП3I2	I	СI	I6	I,8	28,8	В. 2-I4
	2	С5	2	3,I	6,2	В. 2-I4
	3	МН3	3	32,8	98,4	В. 2-I4
	4	МН6	I	8,3	8,3	В. 2-I4
	5	МН7	2	9,7	I9,4	В. 2-I4
	6	Ø28АШ L = 720	2	3,48	6,96	Б.Ч.
	7	Ø32АШ L = 720	4	4,34	I8,I6	Б.Ч.
	8	ØI0AI L = 380	6	0,23	I,38	Б.Ч.
	9	ØI2AI L = I30	I2	0,II	I,32	Б.Ч.
	I0	Ø25АШ L =I2690	4	48,9	I95,6	Б.Ч.
	II	ХМI	37	0,55	20,35	В. 2-I4
				Итого:	404,9	
КП3I3	I	СI	I6	I,8	28,8	В. 2-I4
	2	С5	2	3,I	6,2	В. 2-I4
	3	МН3	3	32,8	98,4	В. 2-I4
	4	МН6	I	8,3	8,3	В. 2-I4
	5	МН7	2	9,7	I9,4	В. 2-I4
	6	Ø28АШ L = 720	2	3,48	6,96	Б.Ч.
	7	Ø32АШ L = 720	4	4,54	I8,I6	Б.Ч.
	8	ØI0AI L = 380	6	0,23	I,38	Б.Ч.
	9	ØI2AI L = I30	I2	0,II	I,32	Б.Ч.
	I0	Ø28АШ L =I2690	4	6I,3	245,2	Б.Ч.
	II	ХМ2	37	0,55	20,35	В. 2-I4
				Итого:	454,5	

Марка пространственного каркаса	Поз.	Марка арматурного изделия	Кол.	Масса, кг		Обозначение документа
				I шт.	Всего	
КП3I4	I	СI	I4	I,8	25,2	В. 2-I4
	2	С2	2	2,9	5,8	В. 2-I4
	3	С6	2	3,7	7,4	В. 2-I4
	4	МН3	3	32,8	98,4	В. 2-I4
	5	МН6	I	8,3	8,3	В. 2-I4
	6	МН7	2	9,7	I9,4	В. 2-I4
	7	Ø28АШ L = 720	2	3,48	6,96	Б.Ч.
	8	Ø32АШ L = 720	4	4,54	I8,I6	Б.Ч.
	9	ØI0AI L = 380	6	0,23	I,38	Б.Ч.
	I0	ØI2AI L = I30	I2	0,II	I,32	Б.Ч.
	II	Ø32АШ L =I2690	4	80,I	320,4	Б.Ч.
	I2	ХМ2	37	0,55	20,35	В. 2-I4
				Итого:	533,1	
КП3I5	I	С2	I6	2,9	46,4	В. 2-I4
	2	С7	2	4,3	8,6	В. 2-I4
	3	МН3	3	32,8	98,4	В. 2-I4
	4	МН7	I	9,7	9,7	В. 2-I4
	5	МН8	2	II,9	23,8	В. 2-I4
	6	Ø32АШ L = 720	2	4,54	9,08	Б.Ч.
	7	Ø36АШ L = 720	4	5,75	23,0	Б.Ч.
	8	ØI0AI L = 380	6	0,23	I,38	Б.Ч.
	9	Ø36АШ L =I2690	4	I0I,0	404,0	Б.Ч.
	I0	ХМ3	37	0,88	32,56	В. 2-I4
				Итого:	656,9	
КП3I6	I	С2	I6	2,8	46,4	В. 2-I4
	2	С8	2	5,0	I0,0	В. 2-I4
	3	МН3	3	32,8	98,4	В. 2-I4
	4	МН7	I	9,7	9,7	В. 2-I4
	5	МН8	2	II,9	23,0	В. 2-I4
	6	Ø32АШ L = 720	2	4,54	9,08	Б.Ч.
	7	Ø36АШ L = 720	4	5,75	23,0	Б.Ч.
	8	ØI0AI L = 380	6	0,23	I,38	Б.Ч.
	9	Ø40АШ L =I2690	4	I25,0	500,0	Б.Ч.
	I0	ХМ3	37	0,88	32,56	В. 2-I4
				Итого:	753,5	

I.020.I-2с/89 В. 2-4 ч.2

Взам. инв. №

Подпись и дата

Инв. № подл.

Формат А3

КП 317

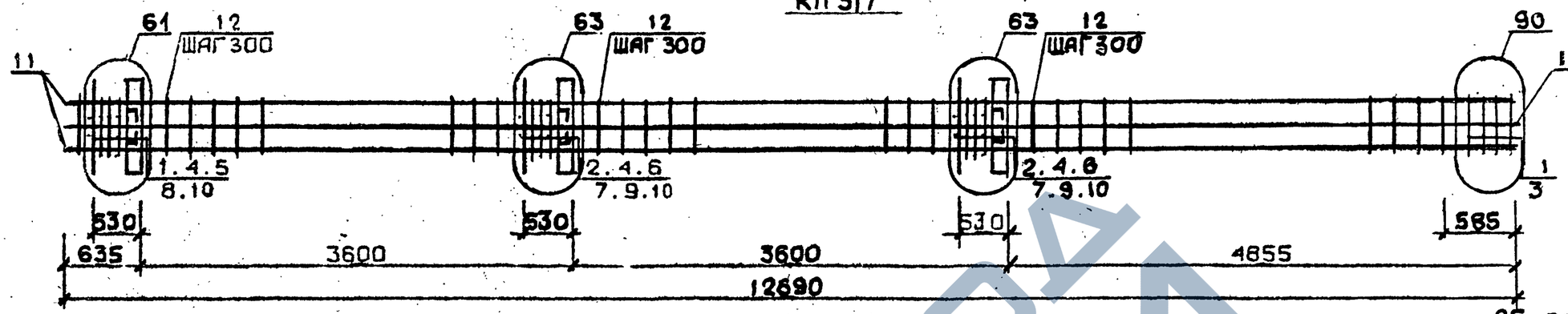

КП 318...КП 320

85 для КП318
86 для КП319 и КП320

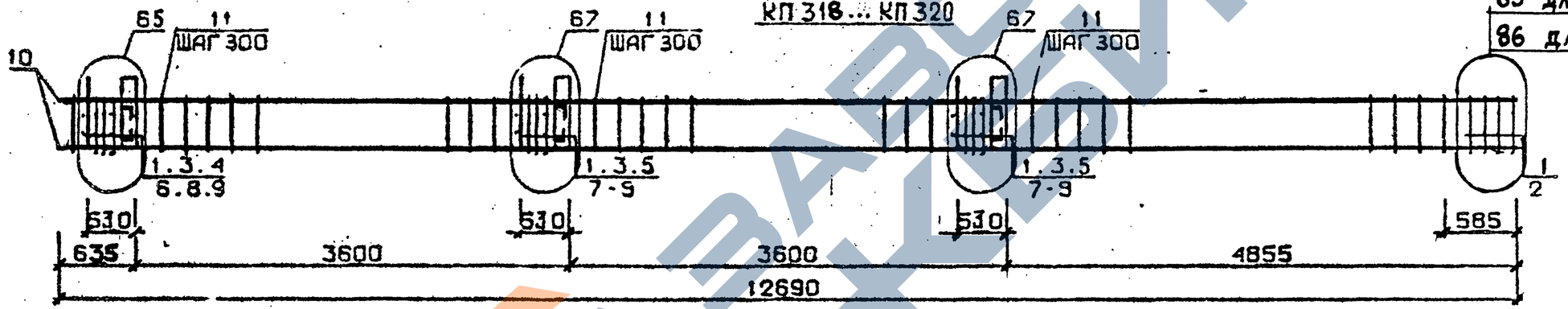

КП 321

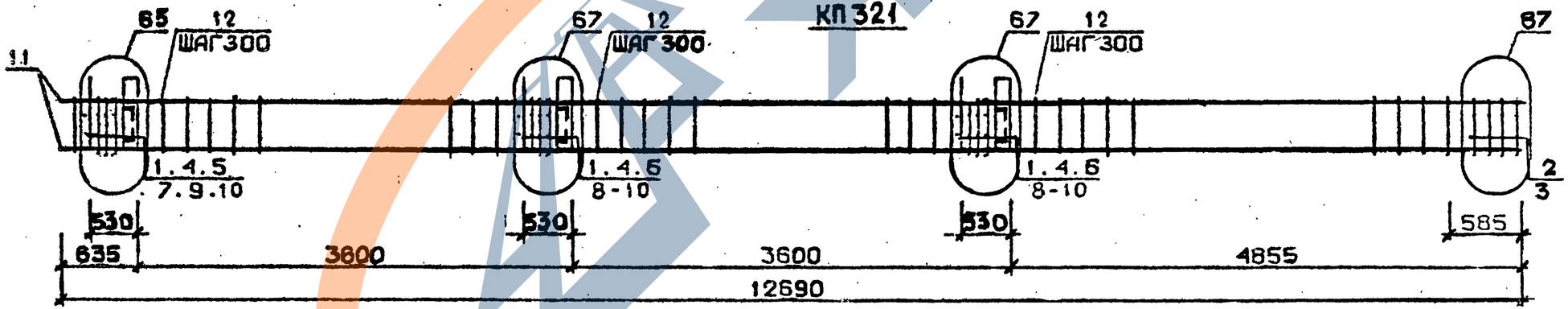

Арматура класса AI и AIII по ГОСТ 5781-82*
Детали см. I.020.I-2с/89 В.2-13
Спецификацию см.лист 2

Разраб.	Ганкветадзе	
Проверил.	Барбакадзе	
ГИП	Бускиладзе	
Н.контр.	Барбакадзе	

1.020.1-2с/89 2-4 КП 172

Каркас пространственный КП317...КП321

Стадия	Лист	Листов
Р	1	2

ТбилЗНИИЭП

Инв.№подл. | Подп. и дата | Взам.инв.№

ФОРМАТ А3

Марка пространственного каркаса	Поз.	Марка арматурного изделия	Кол.	Масса, кг		Обозначение документа
				I шт.	Всего	
КП3I7	I	CI	6	I,8	I0,8	В. 2-I4
	2	C2	I0	2,9	2,9	В. 2-I4
	3	C6	2	3,7	7,4	В. 2-I4
	4	МН3	3	32.8	98,4	В. 2-I4
	5	МН7	I	9,7	9,7	В. 2-I4
	6	МН8	2	II,9	23,8	В. 2-I4
	7	Ø28AIII L = 720	4	3,48	I3,92	Б.Ч.
	8	Ø32AIII L = 720	2	4,54	9,08	Б.Ч.
	9	Ø36AIII L = 720	4	5,75	23,0	Б.Ч.
	I0	ØI0AI L = 380	6	0,23	I,38	Б.Ч.
	II	Ø32AIII L = I2690	8	80,I	640,8	Б.Ч.
	I2	XM2	37	0,55	20,35	В. 2-I4
				Итого:	887,6	
КП3I8	I	CI	I6	I,8	28,8	В. 2-I4
	2	C4	2	2,2	4,4	I. 2-I4
	3	МН4	3	34,8	I04,4	В. 2-I4
	4	МН6	I	8,3	8,3	В. 2-I4
	5	МН7	2	9,7	I9,4	В. 2-I4
	6	Ø28AIII L = 720	2	3,48	6,96	Б.Ч.
	7	Ø32AIII L = 720	4	4,54	I8,I6	Б.Ч.
	8	ØI0AI L = 380	6	0,23	I,38	Б.Ч.
	9	ØI2AI L = I30	I2	0,II	I,32	Б.Ч.
	I0	Ø20AIII L =I2690	4	3I,3	I25,2	Б.Ч.
	II	XMI	37	0,55	20,35	В. 2-I4
				Итого:	338,7	
КП3I9	I	CI	I6	I,8	28,8	В. 2-I4
	2	C5	2	3,I	6,2	В. 2-I4
	3	МН4	3	34.8	I04,4	В. 2-I4
	4	МН6	I	8,3	8,3	В. 2-I4
	5	МН7	2	9,7	I9,4	В. 2-I4
	6	Ø28AIII L = 720	2	3,48	6,96	Б.Ч.
	7	Ø32AIII L = 720	4	4,54	I8,I6	Б.Ч.
	8	ØI0AI L = 380	6	0,23	I,38	Б.Ч.
	9	ØI2AI L = I30	I2	0,II	I,32	Б.Ч.
	I0	Ø25AIII L = I2690	4	48,9	I95,6	Б.Ч.
	II	XMI	37	0,55	20,35	В. 2-I4
				Итого:	410,9	

Марка пространственного каркаса	Поз.	Марка арматурного изделия	Кол.	Масса, кг		Обозначение документа
				I шт.	Всего	
КП320	I	CI	I6	I,8	28,8	В. 2-I4
	2	C5	2	3,I	6,2	В. 2-I4
	3	МН4	3	34,8	I04,4	В. 2-I4
	4	МН6	I	8,3	8,3	В. 2-I4
	5	МН7	2	9,7	I9,4	В. 2-I4
	6	Ø28AIII L = 720	2	3,48	6,96	Б.Ч.
	7	Ø32AIII L = 720	4	4,54	I8,I6	Б.Ч.
	8	ØI0AI L = 380	6	0,23	I,38	Б.Ч.
	9	ØI2AI L = I30	I2	0,II	I,32	Б.Ч.
	I0	Ø28AIII L = I2690	4	6I,3	245,2	Б.Ч.
	II	XM2	37	0,55	20,35	В. 2-I4
				Итого:	460,5	
КП32I	I	CI	I4	I,8	25,2	В. 2-I4
	2	C2	2	2,9	5,8	В. 2-I4
	3	C6	2	3,7	7,4	В. 2-I4
	4	МН4	3	34,8	I04,4	В. 2-I4
	5	МН6	I	8,3	8,3	В. 2-I4
	6	МН7	2	9,7	I9,4	В. 2-I4
	7	Ø28AIII L = 720	2	3,48	6,96	Б.Ч.
	8	Ø32AIII L = 720	4	4,54	I8,I6	Б.Ч.
	9	ØI0AI L = 380	6	0,23	I,38	Б.Ч.
	I0	ØI2AI L = I30	I2	0,II	I,32	Б.Ч.
	II	Ø32AIII L =I2690	4	80,I	320,4	Б.Ч.
	I2	XM2	37	0,55	20,35	В. 2-I4
				Итого:	539,1	

Взам. инв. №

Подпись и дата

Инв. № подл.

КП322, КП323

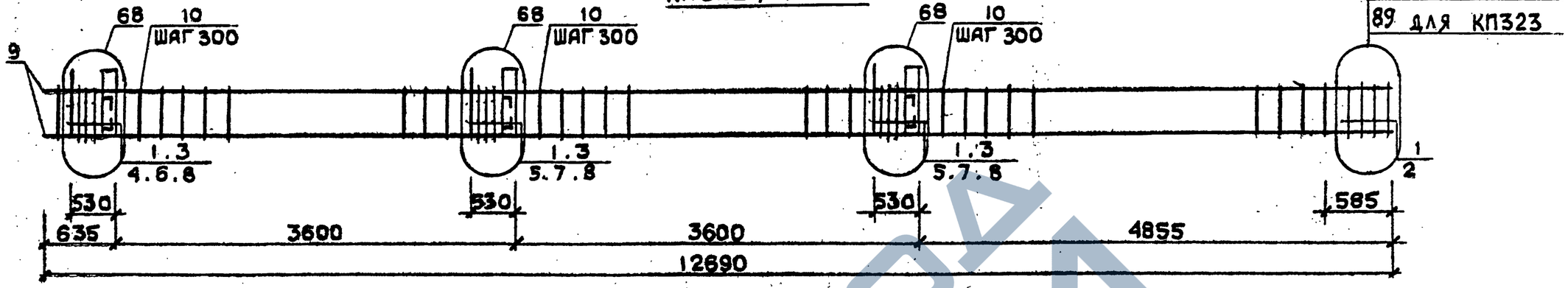

КП324

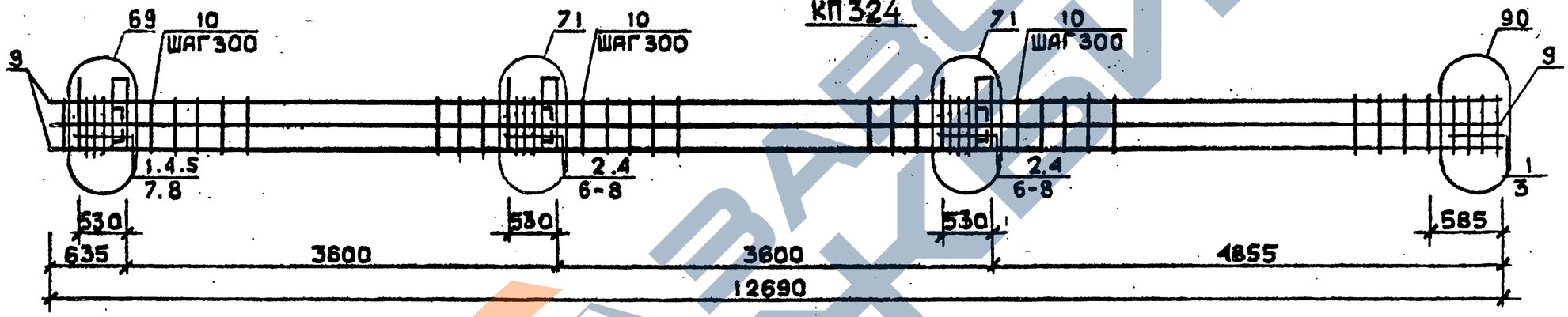

КП325

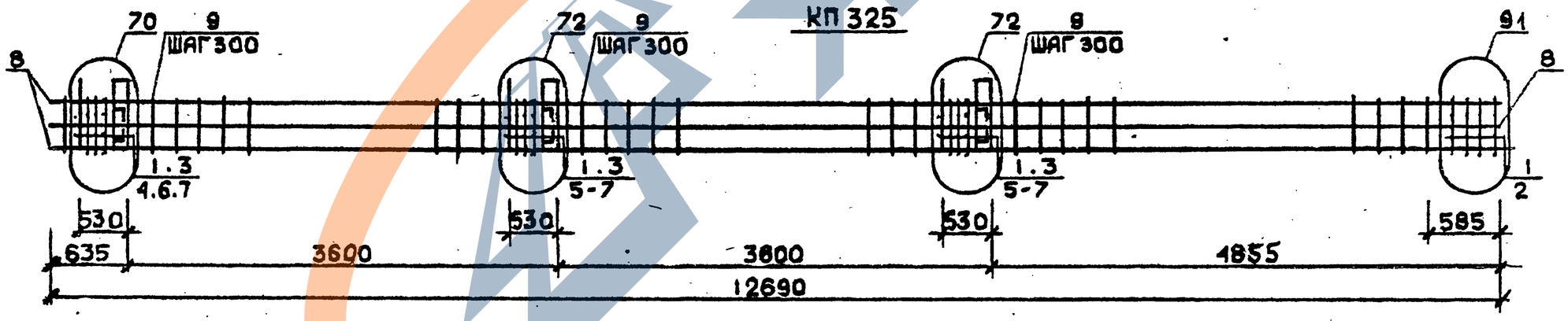

Арматура класса AI и AII по ГОСТ 5781-82*
Детали см. I.020.I-2с/89 В.2-I3
Спецификацию см. лист 2

Разраб.	Майсурадзе		
Проверил	Бускивадзе		
ГИП	Бускивадзе		
Н.контр.	Бускивадзе		

1.020.1-2с/89 2-4 К-173

Каркас пространственный КП 322...КП325

Стадия	Лист	Листов
Р	1	2

ТбилЗНИИЭП

Инв.№ подл. | Подп. и дата | Взам.инв.№

ЗАВОДА ЖБИ

Марка пространственного каркаса	Поз	Марка арматурного изделия	Кол.	Масса, кг		Обозначение документа
				1 шт.	Всего	
КП322	1	С2	16	2,9	46,4	В. 2-14
	2	С7	2	4,3	8,6	В. 2-14
	3	МН4	3	34,8	104,4	В. 2-14
	4	МН7	1	9,7	9,7	В. 2-14
	5	МН8	2	11,9	23,0	В. 2-14
	6	Ø32АШ L = 720	3	4,54	9,08	Б.Ч.
	7	Ø36АШ L = 720	4	5,75	23,0	Б.Ч.
	8	Ø10АI L = 380	6	0,23	1,38	Б.Ч.
	9	Ø36АШ L =12690	4	101,0	404,0	Б.Ч.
	10	ХМ3	37	0,88	32,56	В. 2-14
				Итого:	662,1	
КП323	1	С2	16	2,9	46,4	В. 2-14
	2	С8	2	5,0	10,0	В. 2-14
	3	МН4	3	34,8	104,4	В. 2-14
	4	МН7	1	9,7	9,7	В. 2-14
	5	МН8	2	11,9	23,8	В. 2-14
	6	Ø32АШ L = 720	2	4,54	9,08	Б.Ч.
	7	Ø36АШ L = 720	4	5,75	23,0	Б.Ч.
	8	Ø10АI L = 380	6	0,23	1,38	Б.Ч.
	9	Ø40АШ L = 12690	4	125,0	500,0	Б.Ч.
	10	ХМ3	37	0,88	32,56	В. 2-14
				Итого:	760,3	
КП324	1	С1	6	1,8	10,8	В. 2-14
	2	С2	10	2,9	29,0	В. 2-14
	3	С6	2	3,7	7,4	В. 2-14
	4	МН4	3	34,8	104,4	В. 2-14
	5	МН7	1	9,7	9,7	В. 2-14
	6	МН9	2	17,3	34,6	В. 2-14
	7	Ø32АШ L = 720	6	4,54	27,24	Б.Ч.
	8	Ø10АI L = 380	6	0,23	1,38	Б.Ч.
	9	Ø32АШ L =12690	8	80,1	640,8	Б.Ч.
	10	ХМ2	37	0,55	20,35	В. 2-14
				Итого:	885,7	

Марка пространственного каркаса	Поз.	Марка арматурного изделия	Кол.	Масса, кг		Обозначение документа
				1 шт.	Всего	
КП325	1	С2	16	2,9	46,4	В. 2-14
	2	С7	2	4,3	8,6	В. 2-14
	3	МН4	3	34,8	104,4	В. 2-14
	4	МН8	1	11,9	11,9	В. 2-14
	5	МН10	2	20,8	41,6	В. 2-14
	6	Ø36АШ L = 720	8	5,75	46,0	Б.Ч.
	7	Ø10АI L = 380	8	0,23	1,84	Б.Ч.
	8	Ø36АШ L =12690	8	101,0	808,0	Б.Ч.
	9	ХМ3	37	0,88	32,56	В. 2-14
				Итого:	1101,3	

1.020.1-2о/89 В. 2-4 Т.2

Инв. № подл. | Подпись и дата | Взам. инв. №

КП326 ...КП328

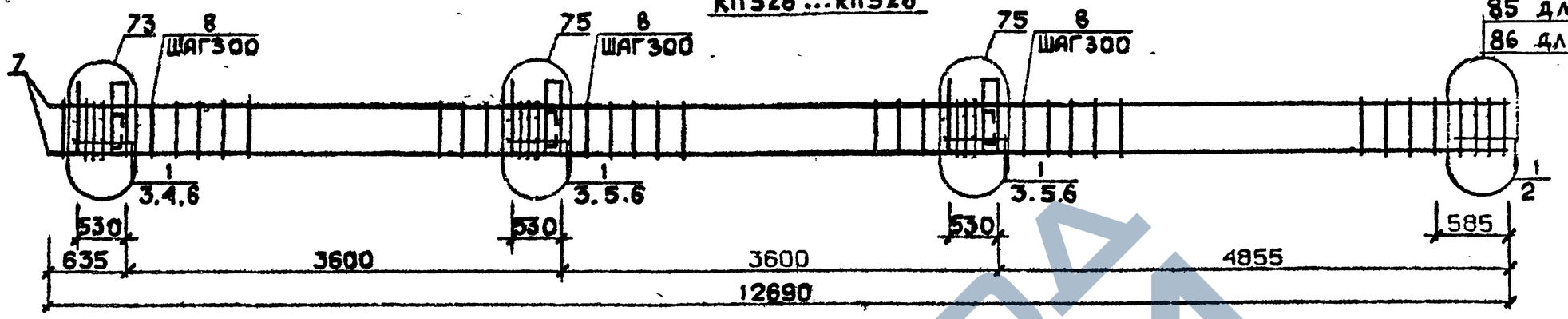

85 для КП326
86 для КП327
и КП328

КП329

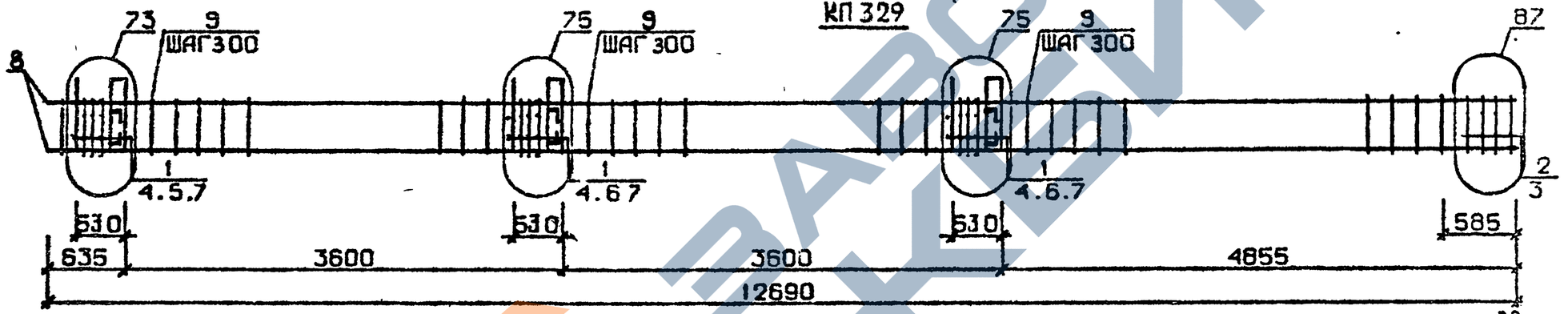

КП330, КП331

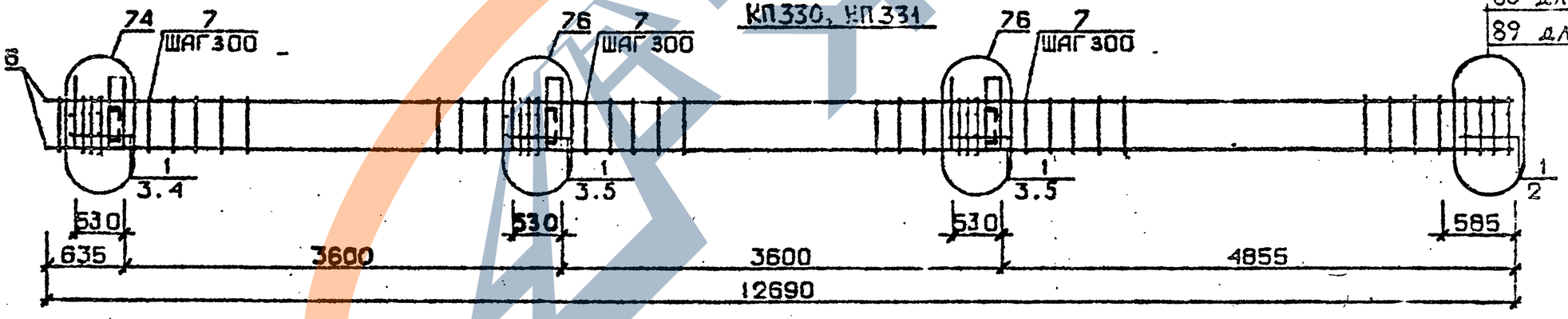

88 для КП330
89 для КП331

Арматура класса AI и AII по ГОСТ 5781-82*
Детали см. I.020.I-2с/89 В.2-I3
Спецификацию см. лист 2

Разраб.	Мансурадзе	
Проверил	Дускиядзе	
ГИП	Дускиядзе	
Н.контр.	Дускиядзе	

1.020.1-2с/89 2-4 К174

Каркас пространственный КП326...КП331

Стадия	Лист	Листов
Р	1	2

ТбилЗНИИЭП

Инв.№подл. | Подп. и дата | Взам.инв.№

Формат А3

Марка пространственного каркаса	Поз.	Марка арматурного изделия	Кол.	Масса, кг		Обозначение документа
				1 шт.	Всего	
КП326	1	С1	16	1,8	28,8	В. 2-14
	2	С4	2	2,2	4,4	В. 2-14
	3	МН5	3	27,6	82,8	В. 2-14
	4	МН6	2	8,3	16,6	В. 2-14
	5	МН7	4	9,7	38,8	В. 2-14
	6	Ø12АI L = 130	12	0,11	1,32	Б.Ч.
	7	Ø20АШ L =12690	4	31,3	125,2	Б.Ч.
	8	ХМ1	37	0,55	20,35	В. 2-14
				Итого:	318,3	
КП327	1	С1	16	1,8	28,8	В. 2-14
	2	С5	2	3,1	5,2	В. 2-14
	3	МН5	3	27,6	82,8	В. 2-14
	4	МН6	2	8,3	16,6	В. 2-14
	5	МН7	4	9,7	38,8	В. 2-14
	6	Ø12АI L = 130	12	0,11	1,32	Б.Ч.
	7	Ø25АШ L =12690	4	48,9	195,6	Б.Ч.
	8	ХМ1	37	0,55	20,35	В. 2-14
				Итого:	390,5	
КП328	1	С1	16	1,8	28,8	В. 2-14
	2	С5	2	3,1	6,2	В. 2-14
	3	МН5	3	27,6	82,8	В. 2-14
	4	МН6	2	8,3	16,6	В. 2-14
	5	МН7	4	9,7	38,8	В. 2-14
	6	Ø12АI L = 130	12	0,11	1,32	Б.Ч.
	7	Ø28АШ L =12690	4	61,3	245,2	Б.Ч.
	8	ХМ2	37	0,55	20,35	В. 2-14
				Итого:	440,1	
КП329	1	С1	14	1,8	25,2	В. 2-14
	2	С2	2	2,9	5,8	В. 2-14
	3	С6	2	3,7	7,4	В. 2-14
	4	МН5	3	27,6	82,8	В. 2-14
	5	МН6	2	8,3	16,6	В. 2-14
	6	МН7	4	9,7	38,8	В. 2-14
	7	Ø12АI L = 130	12	0,11	1,32	Б.Ч.
	8	Ø32АШ L =12690	4	80,1	320,4	Б.Ч.
	9	ХМ2	37	0,55	20,35	В. 2-14
				Итого:	518,7	
КП330	1	С2	18	2,9	46,4	В. 2-14
	2	С7	2	4,3	8,6	В. 2-14
	3	МН5	3	27,6	32,8	В. 2-14
	4	МН7	2	9,7	19,4	В. 2-14
	5	МН8	4	11,9	47,6	В. 2-14
	6	Ø36АШ L =12690	4	101,0	404,0	Б.Ч.
	7	ХМ3	37	0,88	32,56	В. 2-14
				Итого:	641,4	
КП331	1	С2	16	2,9	46,4	В. 2-14
	2	С8	2	5,0	10,0	В. 2-14
	3	МН5	3	27,6	82,8	В. 2-14
	4	МН7	2	9,7	19,4	В. 2-14
	5	МН8	4	11,9	47,6	В. 2-14
	6	Ø40АШ L = 12690	4	125,0	500,0	Б.Ч.
	7	ХМ3	37	0,88	32,56	В. 2-14
				Итого:	738,8	

Инв. № подл. | Подпись и дата | Взам. инв. №

КП 332

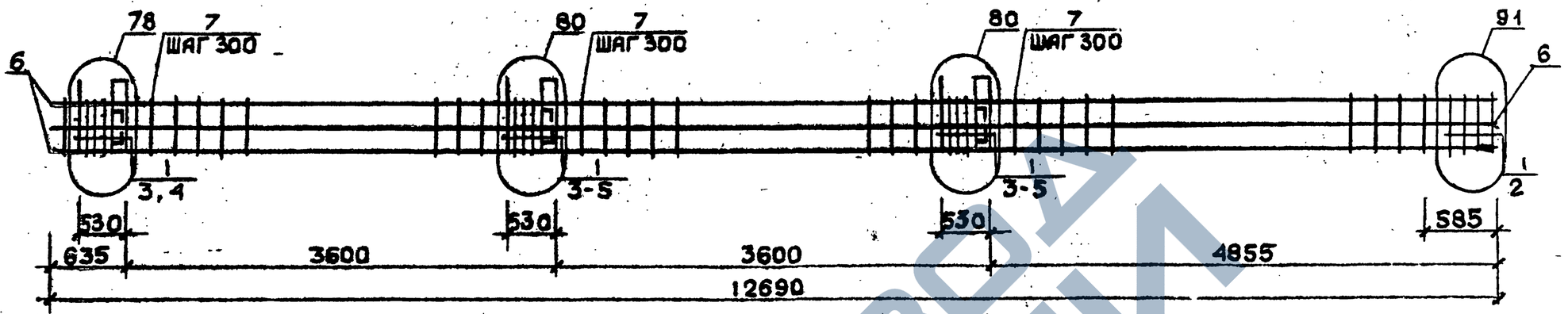

КП 326н ... КП 328н

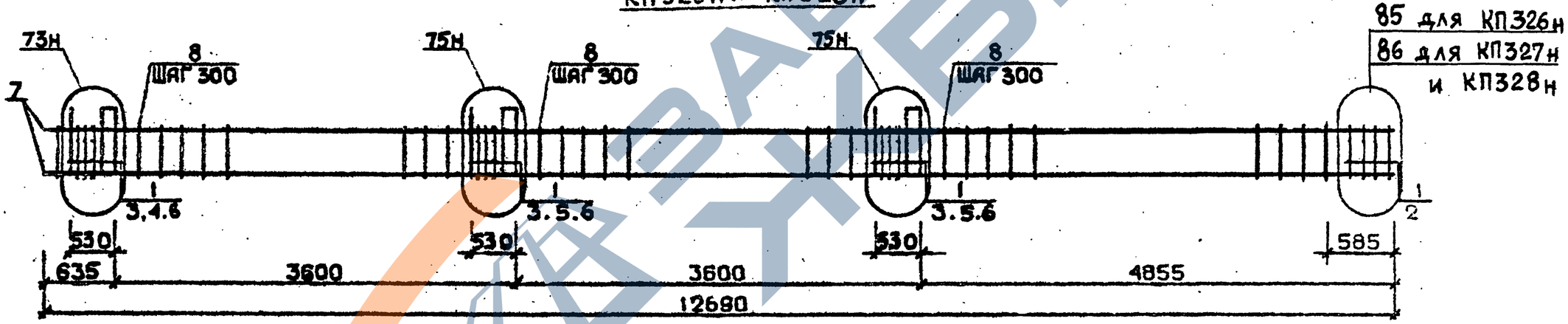

Арматура класса AI и AIII по ГОСТ 5781-82*
Детали см. 1.020.1-2с/89 В.2-13
Спецификацию см. лист 2

Разраб.	Гавшавадзе	
Проверил	Бускивадзе	
ГИП	Бускивадзе	
Н.контр.	Бускивадзе	

1.020.1-2с/89 2-4 К175

Каркас пространственный КП332, КП326н...КП328н

Стадия	Лист	Листов
Р	1	2

ТбилЗНИИЭП

Инв.№подл. | Подп. и дата | Взам.инв.№

ФОРМАТ А3

Марка пространственного каркаса	Поз.	Марка арматурного изделия	Кол.	Масса, кг		Обозначение документа
				I шт.	Всего	
КП332	I	С2	I6	2,9	46,4	В. 2-I4
	2	С7	2	4,3	8,6	В. 2-I4
	3	МН5	3	27,6	82,8	В. 2-I4
	4	МН8	4	II,9	47,6	В. 2-I4
	5	МНIO	2	20,8	4I,6	В. 2-I4
	6	Ø36AIII L =I2690	8	IOI,0	808,0	Б.Ч.
	7	ХМ3	37	0,88	32,56	В. 2-I4
				Итого:	1067,6	
КП326н	I	С1	I6	I,8	23,8	В. 2-I4
	2	С4	2	2,2	4,4	В. 2-I4
	3	МН5н	3	27,6	82,8	В. 2-I4
	4	МН6	2	8,3	I6,6	В. 2-I4
	5	МН7	4	9,7	38,8	В. 2-I4
	6	Ø12AI L = I30	I2	0,II	I,32	Б.Ч.
	7	Ø20AIII L =I2690	4	3I,3	I25,2	Б.Ч.
	8	ХМI	37	0,55	20,35	В. 2-I4
				Итого:	318,3	
КП327н	I	С1	I6	I,8	28,8	В. 2-I4
	2	С5	2	3,I	6,2	В. 2-I4
	3	МН5ч	3	27,6	82,8	В. 2-I4
	4	МН6	2	8,3	I6,6	В. 2-I4
	5	МН7	4	9,7	38,8	В. 2-I4
	6	Ø12AI L = I30	I2	0,II	I,32	Б.Ч.
	7	Ø25AIII L =I2690	4	48,9	I95,6	Б.Ч.
	8	ХМI	37	0,55	20,35	В. 2-I4
				Итого:	390,5	

Марка пространственного каркаса	Поз.	Марка арматурного изделия	Кол.	Масса, кг		Обозначение документа
				I шт.	Всего	
КП328н	I	С1	I6	I,8	28,8	В. 2-I4
	2	С5	2	3,I	6,2	В. 2-I4
	3	МН5н	3	27,6	82,8	В. 2-I4
	4	МН6	2	8,3	I6,6	В. 2-I4
	5	МН7	4	9,7	38,8	В. 2-I4
	6	Ø12AI L = I30	I2	0,II	I,32	Б.Ч.
	7	Ø26AIII L = I2690	4	6I,3	245,2	Б.Ч.
	8	ХМ2	37	0,55	20,35	В. 2-I4
				Итого:	440,1	

I.020.I-2с/89 В. 2-4 ч.2

Взам. инв. №

Подпись и дата

Инв. № подл.

Формат А3

КП329н

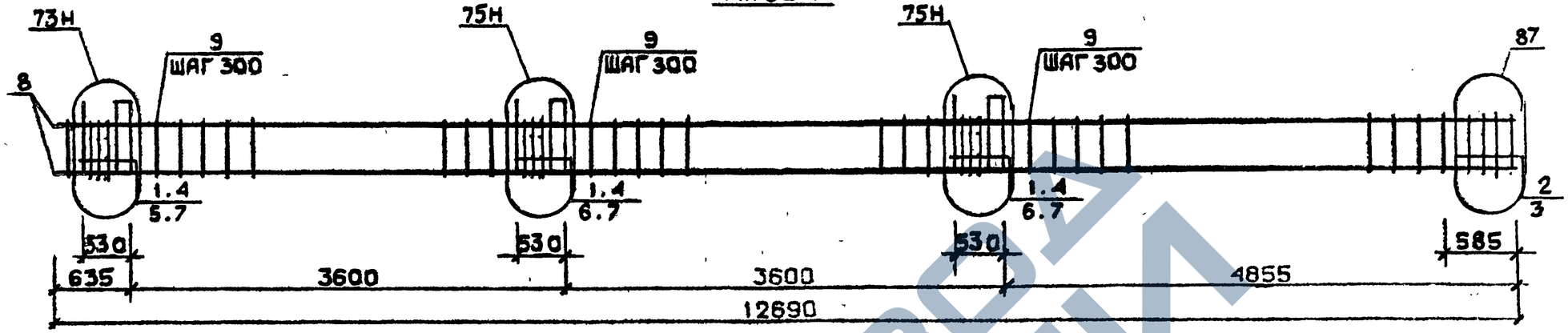

КП330н...КП332н

88 для КП330н
89 для КП331н
91 для КП332н

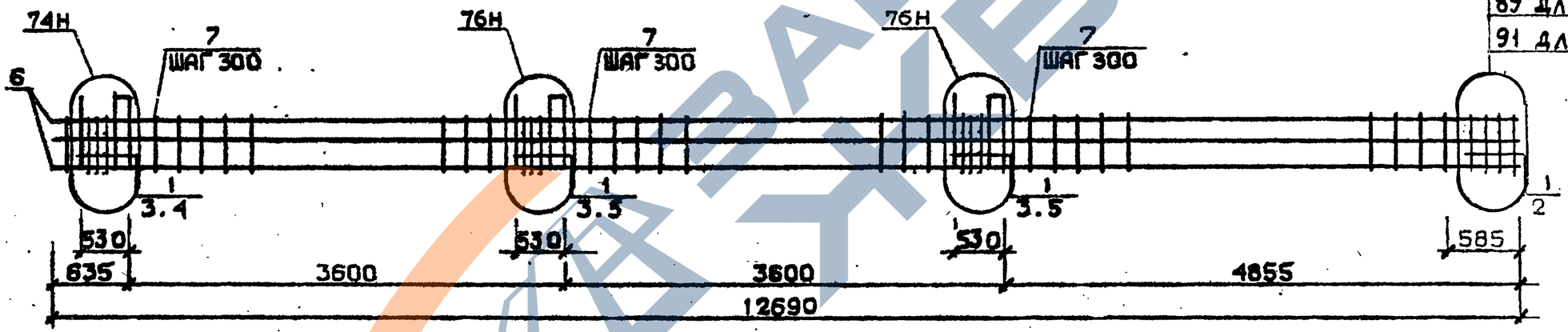

Арматура класса AI и AIII по ГОСТ 5781-82*
Детали см. I.020.I-2с/89 В.2-I3
Спецификацию см.лист 2

Разраб.	Тавшалаидзе		
Проверил	Бускивадзе		
ГИП	Бускивадзе		
Н.контр.	Бускивадзе		

1.020.1-2с/89 2-4 К176

Каркас пространственный КП329н...КП332н

Стадия	Лист	Листов
Р	1	2

ТбилЗНИИЭП

ФОРМАТ А3

Инв.№подл. | Подп. и дата | Взам.инв.№

Марка пространственного каркаса	Поз.	Марка арматурного изделия	Кол.	Масса, кг		Обозначение документа
				I шт.	Всего	
КП329н	I	CI	I4	I,8	25,2	В. 2-I4
	2	С2	2	2,9	5,8	В. 2-I4
	3	С6	2	3,7	7,4	В. 2-I4
	4	МН5н	3	27,6	82,8	В. 2-I4
	5	МН6	2	8,3	I6,6	В. 2-I4
	6	МН7	4	9,7	38,8	В. 2-I4
	7	Ø12AI L = I30	I2	0,II	I,36	Б.Ч.
	8	Ø32AIII L =I2690	4	80,I	320,4	Б.Ч.
	9	ХМ2	37	0,55	20,35	В. 2-I4
				Итого:	548,7	
КП330н	I	С2	I6	2,9	46,4	В. 2-I4
	2	С7	2	4,3	8,6	В. 2-I4
	3	МН5н	3	27,6	82,8	В. 2-I4
	4	МН7	2	9,7	I9,4	В. 2-I4
	5	МН8	4	II,9	47,6	В. 2-I4
	6	Ø36AIII L = I2690	4	I0I,0	404,0	Б.Ч.
	7	ХМ3	37	0,88	32,56	В. 2-I4
				Итого:	641,4	
КП33Iн	I	С2	I6	2,9	46,4	В. 2-I4
	2	С8	2	5,0	I0,0	В. 2-I4
	3	МН5н	3	27,6	82,8	В. 2-I4
	4	МН7	2	9,7	I9,4	В. 2-I4
	5	МН8	4	II,9	47,6	В. 2-I4
	6	Ø40AIII L =I2690	4	I25,0	500,0	Б.Ч.
	7	ХМ3	37	0,88	32,56	В. 2-I4
				Итого:	738,8	
КП332н	I	С2	I6	2,9	46,4	В. 2-I4
	2	С7	2	4,3	8,6	В. 2-I4
	3	МН5н	3	27,6	82,8	В. 2-I4
	4	МН8	4	II,9	47,6	В. 2-I4
	5	МНIO	2	20,8	4I,6	В. 2-I4
	6	Ø36AIII L =I2690	8	I0I,0	808,8	Б.Ч.
	7	ХМ3	37	0,88	32,56	В. 2-I4
				Итого:	I067,6	

ЗАВОД ЖБИ

КП333...КП335

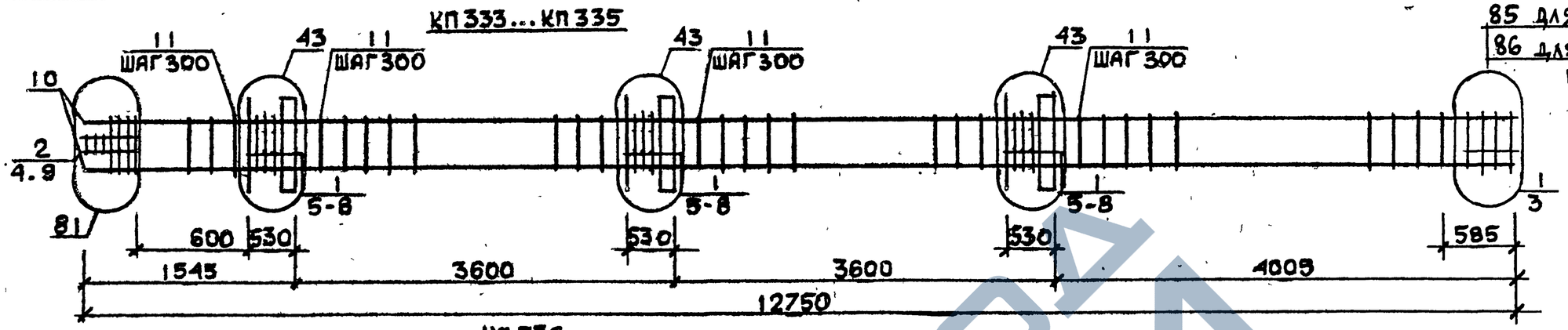

85 для КП333
86 для КП334
и КП335

КП336

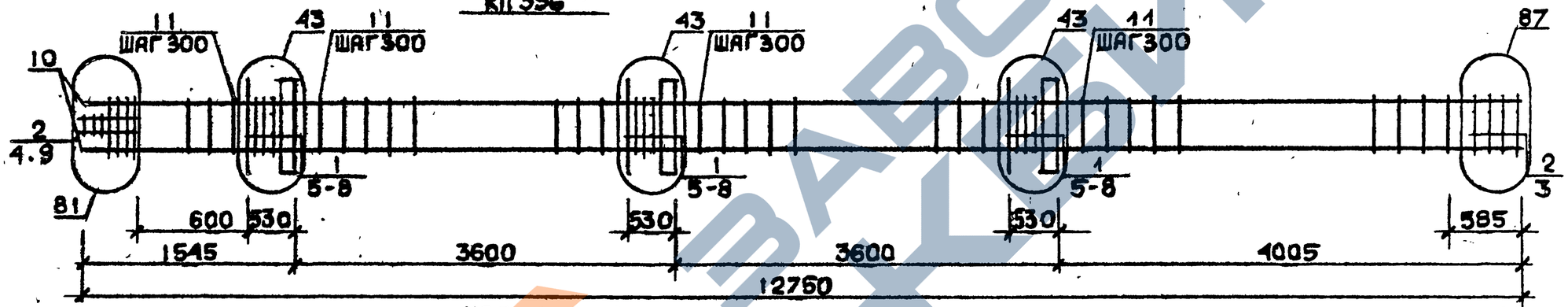

КП337, КП338

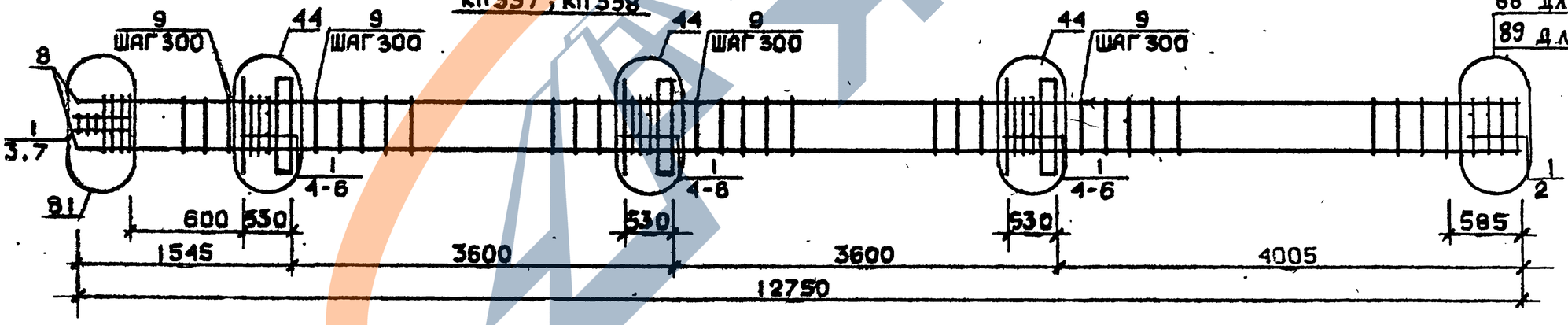

88 для КП337
89 для КП338

Арматура класса AI и AIII по ГОСТ 5781-82*
Детали см. I.020.I-2с/89 В.2-I3
Спецификацию см. лист 2

РАЗРАБ.	МОСЕСОВА	
ПРОВЕРИЛ	ЧКВАНАВА	
ГИП	БУСКИВАДЗЕ	
Н.КОНТР.	ЧКВАНАВА	

1.020.1-2с/89 2-4 К177

Каркас пространственный КП333...КП338

Стадия	Лист	Листов
Р	1	2

ТбилЗНИИЭП

ИНВ.№ ПОДЛ. | ПОДП. И ДАТА | ВЗАМ.ИНВ.№

ФОРМАТ А3

Марка пространственного каркаса	Поз.	Марка арматурного изделия	Кол.	Масса, кг I шт.	Масса, кг Всего	Обозначение документа
КП333	I	CI	I7	I,8	30,6	В. 2-I4
	2	C2	3	2,9	8,7	В. 2-I4
	3	C4	2	2,2	4,4	В. 2-I4
	4	C9	2	0,4	I,4	В. 2-I4
	5	MHI	3	25,60	76,8	В. 2-I4
	6	Ø32AШ I = 720	6	4,54	27,24	Б.Ч.
	7	ØI0AI I = 380	6	0,23	I,38	Б.Ч.
	8	ØI2AI I = I30	I2	0,II	I,32	Б.Ч.
	9	Ø8AI I = 500	2	0,20	0,40	Б.Ч.
	I0	Ø20AШ I = I2750	4	3I,40	I25,6	Б.Ч.
	II	XMI	37	0,55	20,35	В. 2-I4
				Итого:	298,2	
КП334	I	CI	I7	I,8	30,6	В. 2-I4
	2	C2	3	2,9	8,7	В. 2-I4
	3	C5	2	3,I	6,2	В. 2-I4
	4	C9	2	0,7	I,4	В. 2-I4
	5	MHI	3	25,60	76,8	В. 2-I4
	6	Ø32AШ I = 720	6	4,54	27,24	Б.Ч.
	7	ØI0AI I = 380	6	0,23	I,38	Б.Ч.
	8	ØI2AI I = I30	I2	0,II	I,32	Б.Ч.
	9	Ø8AI I = 500	2	0,20	0,4	Б.Ч.
	I0	Ø25AШ I = I2750	4	49,I	I96,4	Б.Ч.
	II	XMI	37	0,55	20,35	В. 2-I4
				Итого:	370,8	
КП335	I	C1	I7	I,8	30,6	В. 2-I4
	2	C2	3	2,9	8,7	В. 2-I4
	3	C5	2	3,I	6,2	В. 2-I4
	4	C9	2	0,7	I,4	В. 2-I4
	5	MHI	3	25,60	76,8	В. 2-I4
	6	Ø32AШ I = 720	6	4,54	27,24	Б.Ч.
	7	ØI0AI I = 380	6	0,23	I,38	Б.Ч.
	8	ØI2AI I = I30	I2	0,II	I,32	Б.Ч.
	9	Ø8AI I = 500	2	0,20	0,4	Б.Ч.
	I0	Ø28AI I = I2750	4	6I,6	246,4	Б.Ч.
	II	XM2	37	0,55	20,35	В. 2-I4
				Итого:	420,8	
КП336	I	CI	I5	I,8	27	В. 2-I4
	2	C2	5	2,9	I4,5	В. 2-I4
	3	C6	2	3,7	7,4	В. 2-I4
	4	C9	2	0,7	I,4	В. 2-I4
	5	MHI	3	25,60	76,8	В. 2-I4
	6	Ø32AШ I = 720	6	4,54	27,24	Б.Ч.
	7	ØI0AI I = 380	6	0,23	I,38	Б.Ч.
	8	ØI2AI I = I30	I2	0,II	I,32	Б.Ч.
	9	Ø8AI I = 500	2	0,20	0,4	Б.Ч.
	I0	Ø32AШ I = I2750	4	80,5	322,0	Б.Ч.
	II	XM2	37	0,55	20,35	В. 2-I4
				Итого:	499,8	

Марка пространственного каркаса	Поз.	Марка арматурного изделия	Кол.	Масса, кг I шт.	Масса, кг Всего	Обозначение документа
КП337	I	C2	20	2,9	58,0	В. 2-I4
	2	C7	2	4,3	8,6	В. 2-I4
	3	C9	2	0,7	I,4	В. 2-I4
	4	MHI	3	25,60	76,8	В. 2-I4
	5	Ø36AШ I = 720	6	5,75	34,5	Б.Ч.
	6	ØI0AI I = 380	6	0,23	I,38	Б.Ч.
	7	Ø8AI I = 500	2	0,20	0,4	Б.Ч.
	8	Ø36AШ I = I2750	4	I02,0	408,0	Б.Ч.
	9	XM3	37	0,88	32,56	В. 2-I4
				Итого:	621,6	
КП338	I	C2	20	2,9	58,0	В. 2-I4
	2	C8	2	5,0	I0,0	В. 2-I4
	3	C9	2	0,7	I,4	В. 2-I4
	4	MHI	3	25,60	76,8	В. 2-I4
	5	Ø36	6	5,75	34,5	В. 2-I4
	6	ØI0AI I = 380	6	0,23	I,38	Б.Ч.
	7	Ø8AI I = 500	2	0,20	0,4	Б.Ч.
	8	Ø40AШ I = I2750	4	I26,0	504,0	Б.Ч.
	9	XM3	37	0,88	32,56	В. 2-I4
				Итого:	719,0	

Инв. № подл. | Подпись и дата | Взам. инв. №

Формат А3

КП 339

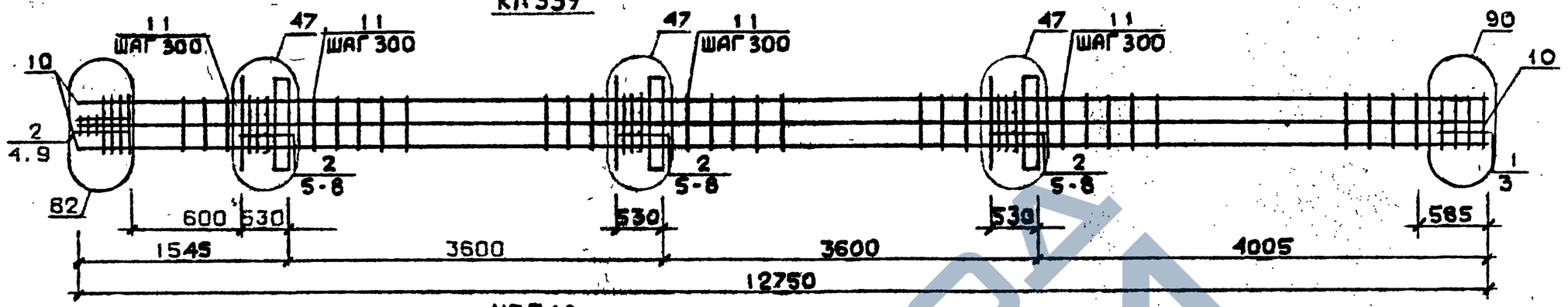

КП 340

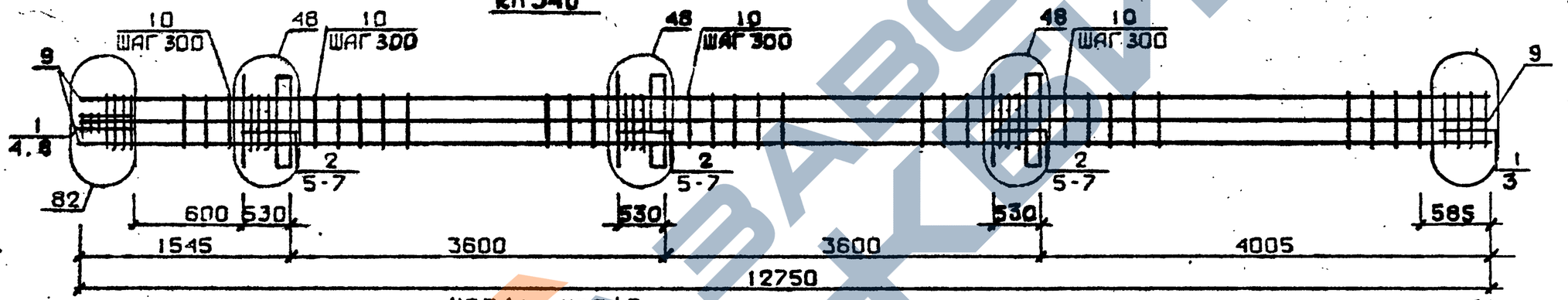

КП 341...КП 343

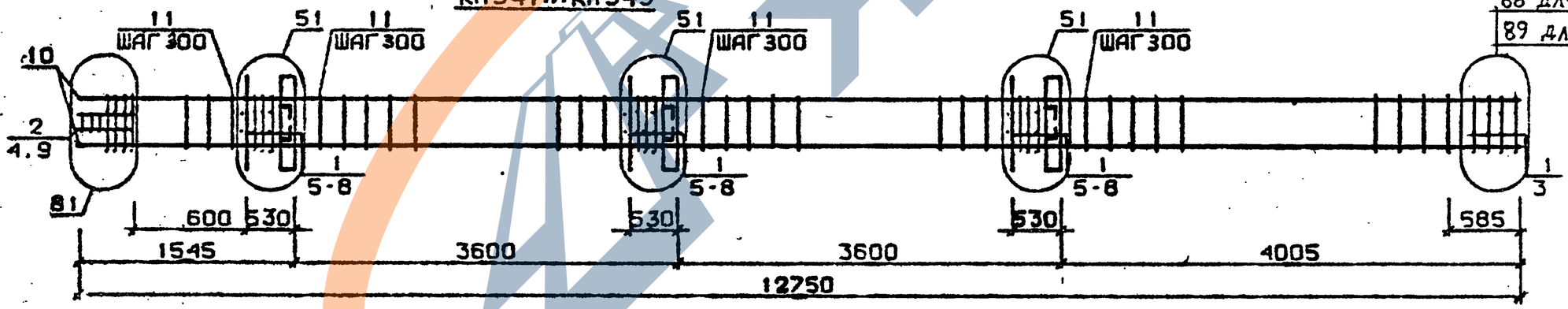

88 для КП341
89 для КП342 и КП343

Арматура класса AI и AIII по ГОСТ 5781-82*
Детали см. I.020.1-2с/89 В.2-13
Спецификацию см. лист 2

Разраб.	Мосесова		
Провер.	Чкванава		
ГИП	Бус.ивадзе		
Н.контр.	Чкванава		

1.020.1-2с/89 2-4 К178

Каркас пространственный КП339...КП343

Стадия	Лист	Листов
.	1	2

ТбилЗНИИЭП

Инв.№подл. | Подп. и дата | Взам.инв.№

ФОРМАТ А3

Марка иностранного каркаса	Поз.	Марка арматурного изделия		Кол.	Масса, кг		Обозначение документа
					I шт.	Всего	
КП339	I	CI		2	I,8	3,6	В. 2-I4
	2	C2		I8	2,9	52,2	В. 2-I4
	3	C6		2	3,7	7,4	В. 2-I4
	4	C9		2	0,7	I,4	В. 2-I4
	5	MHI		3	25,60	76,8	В. 2-I4
	6	Ø28AIII	L = 720	6	3,48	20,88	Б.Ч.
	7	Ø36AIII	L = 720	6	5,75	34,5	Б.Ч.
	8	ØI0AI	L = 380	6	0,23	I,38	Б.Ч.
	9	Ø8AI	L = 500	2	0,20	0,4	Б.Ч.
	I0	Ø32AIII	L =I2750	8	80,5	644,0	Б.Ч.
	II	XM2		37	0,55	20,35	В. 2-I4
					Итого:	862,9	
КП340	I	C2		5	2,9	I4,5	В. 2-I4
	2	C3		I5	4,2	63,0	В. 2-I4
	3	C7		2	4,3	8,6	В. 2-I4
	4	C9		2	0,7	I,4	В. 2-I4
	5	MHI		3	25,60	76,8	В. 2-I4
	6	Ø36AIII	L = 720	I2	5,75	69,0	Б.Ч.
	7	ØI0AI	L = 380	6	0,23	I,38	Б.Ч.
	8	Ø8AI	L = 500	2	0,20	0,4	Б.Ч.
	9	Ø36AIII	L = I2750	8	I02,0	8I6,0	Б.Ч.
	I0	XM3		37	0,88	32,56	В. 2-I4
					Итого:	1083,6	
КП34I	I	CI		I7	I,8	30,6	В. 2-I4
	2	C2		3	2,9	8,7	В. 2-I4
	3	C4		2	2,2	4,4	В. 2-I4
	4	C9		2	0,7	I,4	В. 2-I4
	5	MH2		3	40,0	I20,0	В. 2-I4
	6	Ø32AIII	L = 720	I2	4,54	54,48	Б.Ч.
	7	ØI0AI	L = 380	I2	0,23	2,76	Б.Ч.
	8	ØI2AI	L = I30	I2	0,II	I,32	Б.Ч.
	9	Ø8AI	L = 500	2	0,20	0,4	Б.Ч.
	I0	Ø20AIII	L =I2750	4	3I,4	I25,6	Б.Ч.
	II	XMI		37	0,55	20,35	В. 2-I4
					итого:	370,0	

Марка иностранного каркаса	Поз.	Марка арматурного изделия		Кол.	Масса, кг		Обозначение документа
					I шт.	Всего	
КП342	I	CI		I7	I,8	30,6	В. 2-I4
	2	C2		3	2,9	8,7	В. 2-I4
	3	C5		2	3,I	6,2	В. 2-I4
	4	C9		2	0,7	I,4	В. 2-I4
	5	MH2		3	40,0	I20,0	В. 2-I4
	6	Ø32AIII	L = 720	I2	4,54	54,48	Б.Ч.
	7	ØI0AI	L = 380	I2	0,23	2,76	Б.Ч.
	8	ØI2AI	L = I30	I2	0,II	I,32	Б.Ч.
	9	Ø8AI	L = 500	2	0,20	0,4	Б.Ч.
	I0	Ø25AIII	L = I2750	4	49,I	I96,4	Б.Ч.
	II	XMI		37	0,55	20,35	В. 2-I4
					Итого:	442,6	
КП343	I	CI		I7	I,8	30,6	В. 2-I4
	2	C2		3	2,9	8,7	В. 2-I4
	3	C5		2	3,I	6,2	В. 2-I4
	4	C9		2	0,7	I,4	В. 2-I4
	5	MH2		3	40,0	I20,0	В. 2-I4
	6	Ø32AIII	L = 720	I2	4,54	54,48	Б.Ч.
	7	ØI0AI	L = 380	I2	0,23	2,76	Б.Ч.
	8	ØI2AI	L = I30	I2	0,II	I,32	Б.Ч.
	9	Ø8AI	L = 500	2	0,20	0,4	Б.Ч.
	I0	Ø28AIII	L =I2750	4	6I,6	246,4	Б.Ч.
	II	XM2		37	0,55	20,35	В. 2-I4
					Итого:	492,6	

Инв. № подл. | Подпись и дата | Взам. инв. №

КП344

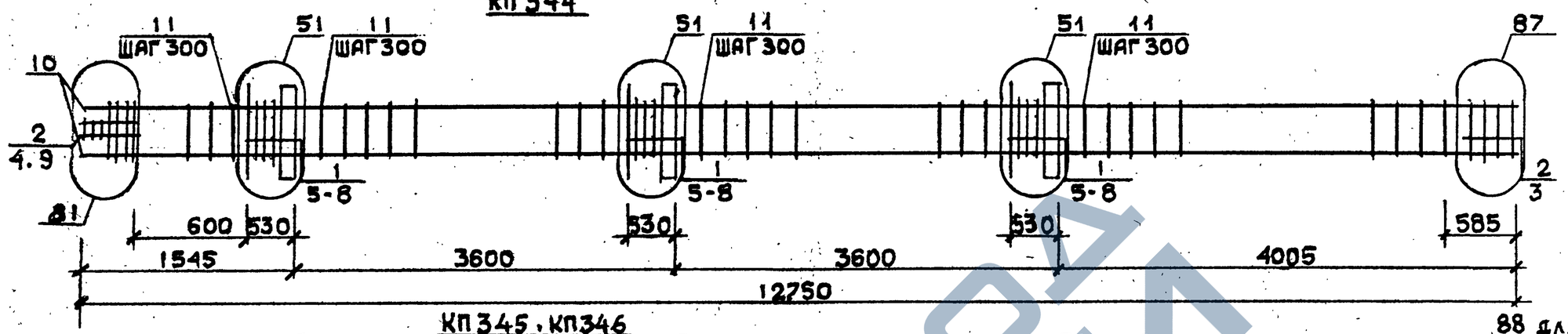

КП345, КП346

88 для КП345
89 для КП346

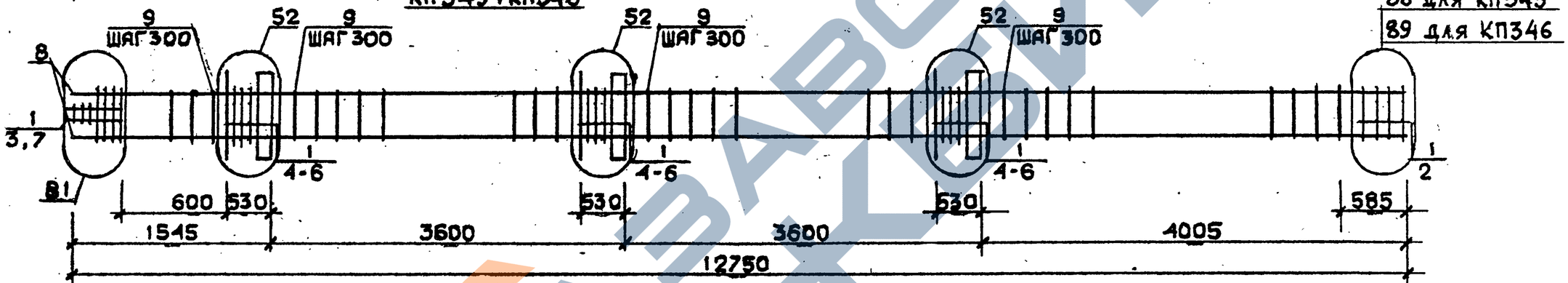

КП347

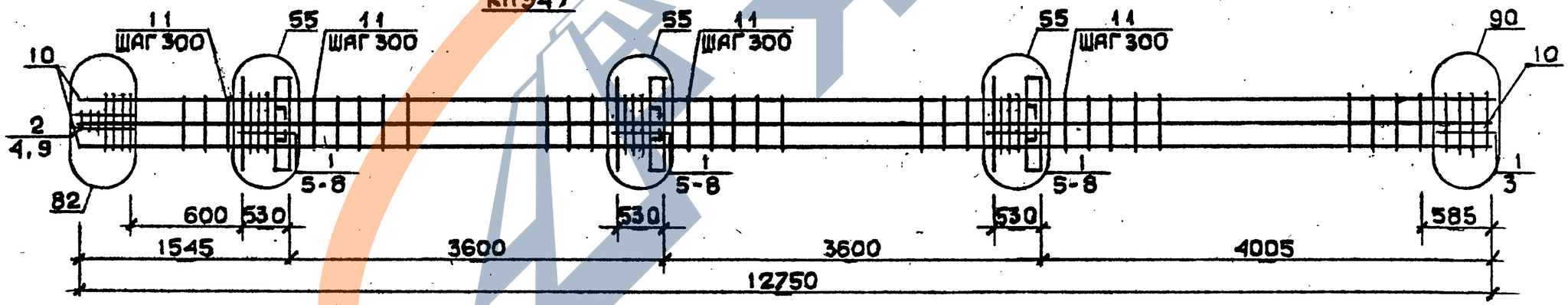

Арматура класса AI и AIII по ГОСТ 5781-82*
Детали см. I.020.I-2с/89 В.?-I3
Спецификацию см. лист 2

Разраб.	Чанкветадзе		
Провери	Барбакадзе		
ГИП	Бускиваадзе		
Н.контр.	Барбакадзе		

1.020.1-2с/89 2-4 К179

Каркас пространственный КП344...КП347

Стадия	Лист	Листов
Р	1	2

ТбилЗНИИЭП

Инв.№подл. | Подп. и дата | Взам.инв.№

ФОРМАТ А3

Марка пространственного каркаса	Поз.	Марка арматурного изделия		Кол.	Масса, кг 1 шт.	Масса, кг Всего	Обозначение документа
КП344	I	СI		I5	I,8	27,0	В. 2-I4
	2	С2		5	2,9	I4,5	В. 2-I4
	3	С6		2	3,7	7,4	В. 2-I4
	4	С9		2	0,7	I,4	В. 2-I4
	5	МН2		3	40,0	I20,0	В. 2-I4
	6	Ø32АШ	L = 720	I2	4,54	54,43	Б.Ч.
	7	Ø10АI	L = 380	I2	0,23	2,76	Б.Ч.
	8	Ø12АI	L = I30	I2	0,II	I,32	Б.Ч.
	9	Ø8АI	L = 500	2	0,20	0,4	Б.Ч.
	I0	Ø32АШ	L =I2750	4	80,5	322,0	Б.Ч.
	II	ХМ2		37	0,55	20 35	В. 2-I4
					Итого:	574,6	
КП345	I	С2		20	2,9	58,0	В. 2-I4
	2	С7		2	4,3	8,6	В. 2-I4
	3	С9		2	0,7	I,4	В. 2-I4
	4	МН2		3	40,0	I20,0	В. 2-I4
	5	Ø36АШ	L = 720	I2	5,75	69,0	Б.Ч.
	6	Ø10АI	L = 380	I2	0,23	2,76	Б.Ч.
	7	Ø8АI	L = 500	2	0,20	0,4	Б.Ч.
	8	Ø36АШ	L =I2750	4	I02,0	408,0	Б.Ч.
	9	ХМ3		37	0,88	32,56	В. 2-I4
					Итого:	700,7	
КП346	I	С2		20	2,9	58,0	В. 2-I4
	2	С8		2	5,0	I0,0	В. 2-I4
	3	С9		2	0,7	I,4	В. 2-I4
	4	МН2		3	40,0	I20,0	В. 2-I4
	5	Ø36АШ	L = 720	I2	5,75	69,0	Б.Ч.
	6	Ø10АI	L = 380	I2	0,23	2,76	Б.Ч.
	7	Ø8АI	L = 500	2	0,20	0,4	Б.Ч.
	8	Ø40АШ	L =I2750	4	I26,0	504,0	Б.Ч.
	9	ХМ3		37	0,88	32,56	В. 2-I4
					Итого:	798,1	

Марка пространственного каркаса	Поз.	Марка арматурного изделия		Кол.	Масса, кг 1 шт.	Масса, кг Всего	Обозначение документа
КП347	I	СI		I7	I,8	30,6	В. 2-I4
	2	С2		3	2,9	8,7	В. 2-I4
	3	С6		2	3,7	7,4	В. 2-I4
	4	С9		2	0,7	I,4	В. 2-I4
	5	МН2		3	40,0	I20,0	В. 2-I4
	6	Ø28АШ	L = 720	6	3,48	20,88	Б.Ч.
	7	Ø36АШ	L = 720	I2	5,75	69,0	Б.Ч.
	8	Ø10АI	L = 380	I2	0,23	2,76	Б.Ч.
	9	Ø8АI	L = 500	2	0,20	0,4	Б.Ч.
	I0	Ø32АШ	L =I2750	8	80,5	644,0	Б.Ч.
	II	ХМ2		37	0,55	20,35	В 2-I4
					Итого:	926,0	

1.020.I-2 /89 В. 2-4 ч.2

Взам. инв. №

Подпись и дата

Инв. № подл.

Инв. № подл. | Подп. и дата | Взам. инв. №

1.020.1-2с/89 Вып. 2-4 Ч.2

КП 348

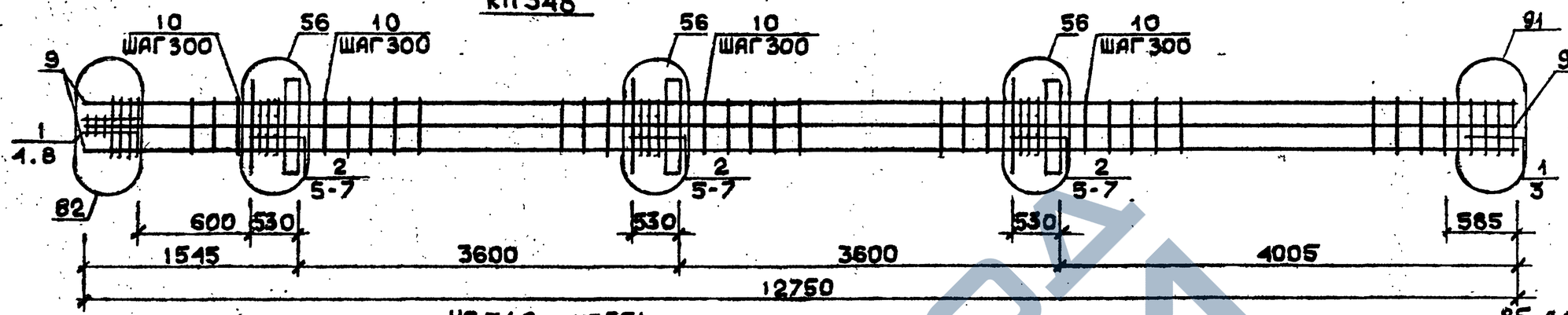

КП 349...КП 351

85 для КП 349
86 для КП 350 и КП 351

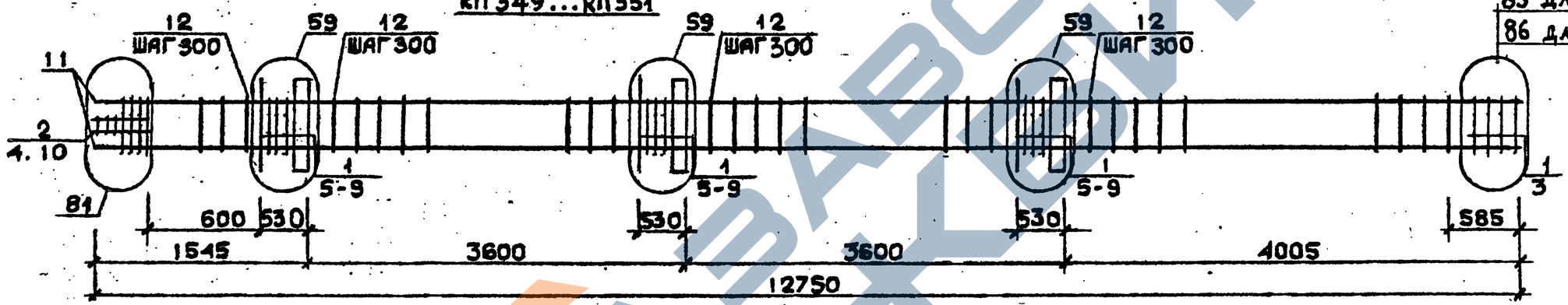

КП 352

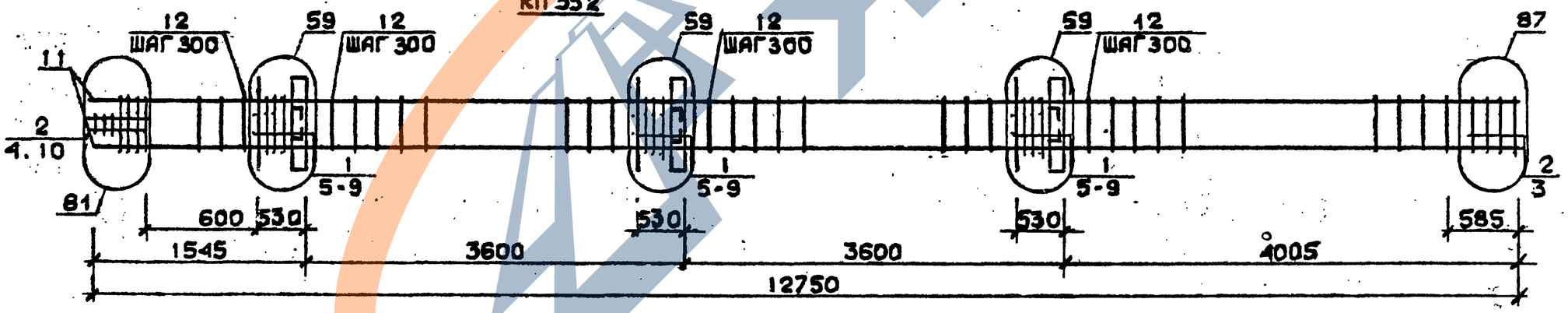

Арматура класса AI и AIII по ГОСТ 5781-82*
Детали см. I.020.I-2с/89 В.2-I3
Спецификации см. лист 2

Разраб.	Чанкветадзе	
Проверил	Барбакадзе	
ГИП	Бускивадзе	
Н. контр.	Барбакадзе	

1.020.1-2с/89 2-4 К 180

Каркас пространственный КП348...КП352

Стадия	Лист	Листов
Р	1	2

ТбилЗНИИЭП

Формат А3

Марка пространственного каркаса	Поз.	Марка арматурного изделия	Кол.	Масса, кг I шт.	Масса, кг Всего	Обозначение документа
КП348	I	С2	5	2,9	I4,5	В. 2-I4
	2	С3	I5	4,2	63,0	В. 2-I4
	3	С7	2	4,3	8,6	В. 2-I4
	4	С9	2	0,7	I,4	В. 2-I4
	5	МН2	3	40,0	I20,0	В. 2-I4
	6	Ø36АШ L = 720	I8	5,75	I03,5	Б.Ч.
	7	Ø10АI L = 380	I2	0,23	2,76	Б.Ч.
	8	Ø8АI L = 500	2	0,20	0,4	Б.Ч.
	9	Ø36АШ L =I2750	8	I02,0	8I6,0	Б.Ч.
	I0	ХМ3	37	0,88	32,56	В. 2-I4
				Итого:	II62,7	
КП349	I	СI	I7	I,8	30,6	В. 2-I4
	2	С2	3	2,9	8,7	В. 2-I4
	3	С4	2	2,2	4,4	В. 2-I4
	4	С9	2	0,7	I,4	В. 2-I4
	5	МН3	3	32,8	98,4	В. 2-I4
	6	МН7	3	9,7	29,I	В. 2-I4
	7	Ø32АШ L = 720	6	4,54	27,24	Б.Ч.
	8	Ø10АI L = 380	6	0,23	I,38	Б.Ч.
	9	Ø12АI L = I30	I2	0,II	I,32	Б.Ч.
	I0	Ø8АI L = 500	2	0,20	0,40	Б.Ч.
	II	Ø20АШ L =I2750	4	3I,4	I25,6	Б.Ч.
	I2	ХМI	37	0,55	20,35	В. 2-I4
				Итого:	348,8	
КП350	I	СI	I7	I,8	30,6	В. 2-I4
	2	С2	3	2,9	8,7	В. 2-I4
	3	С5	2	3,I	6,2	В. 2-I4
	4	С9	2	0,7	I,4	В. 2-I4
	5	МН3	3	32,8	98,4	В. 2-I4
	6	МН7	3	9,7	29,I	В. 2-I4
	7	Ø32АШ L = 720	6	4,54	27,24	Б.Ч.
	8	Ø10АI L = 380	6	0,23	I,38	Б.Ч.
	9	Ø12АI L = I30	I2	0,II	I,32	Б.Ч.
	I0	Ø8АI L = 500	2	0,20	0,40	Б.Ч.

Марка пространственного каркаса	Поз.	Марка арматурного изделия	Кол.	Масса, кг I шт.	Масса, кг Всего	Обозначение документа
КП350	II	Ø25АШ L =I2750	4	49,I	I96,4	Б.Ч.
	I2	ХМI	37	0,55	20,35	В. 2-I4
				Итого:	422,9	
КП35I	I	СI	I7	I,8	30,6	В. 2-I4
	2	С2	3	2,9	8,7	В. 2-I4
	3	С5	2	3,I	6,2	В. 2-I4
	4	С9	2	0,7	I,4	В. 2-I4
	5	МН3	3	32,8	98,4	В. 2-I4
	6	МН7	3	9,7	29,I	В. 2-I4
	7	Ø32АШ L = 720	6	4,54	27,24	Б.Ч.
	8	Ø10АI L = 380	6	0,23	I,38	Б.Ч.
	9	Ø12АI L = I30	I2	0,II	I,32	Б.Ч.
	I0	Ø8АI L = 500	2	0,20	0,40	Б.Ч.
	II	Ø28АШ L = I2750	4	6I,6	246,4	Б.Ч.
	I2	ХМ2	37	0,55	20.35	В. 2-I4
				Итого:	47I,5	
КП352	I	СI	I5	I,8	27,0	В. 2-I4
	2	С2	5	2,9	I4,5	В. 2-I4
	3	С6	2	3,7	7,4	В. 2-I4
	4	С9	2	0,7	I,4	В. 2-I4
	5	МН3	3	32,8	98,4	В. 2-I4
	6	МН7	3	9,7	29,I	В. 2-I4
	7	Ø32АШ L = 720	6	4,54	27,24	Б.Ч.
	8	Ø10АI L = 380	6	0,23	I,38	Б.Ч.
	9	Ø12АI L = I30	I2	0,II	I,32	Б.Ч.
	I0	Ø8АI L = 500	2	0,20	0,40	Б.Ч.
	II	Ø32АШ L =I2750	4	80,5	322,0	Б.Ч.
	I2	ХМ2	37	0,55	20,35	В. 2-I4
				Итого:	55I,5	

Инв. № подл. | Подпись и дата | Взам. инв. №

КП353, КП354

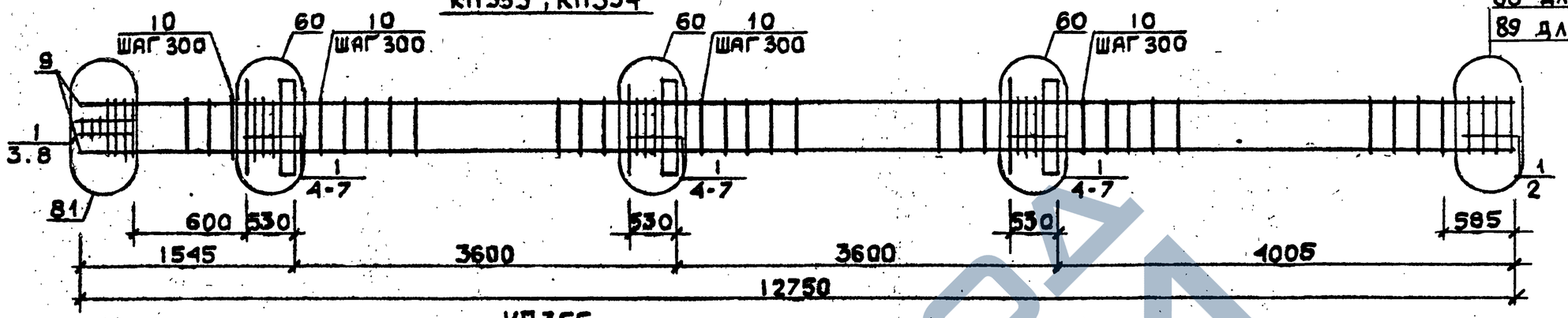

КП355

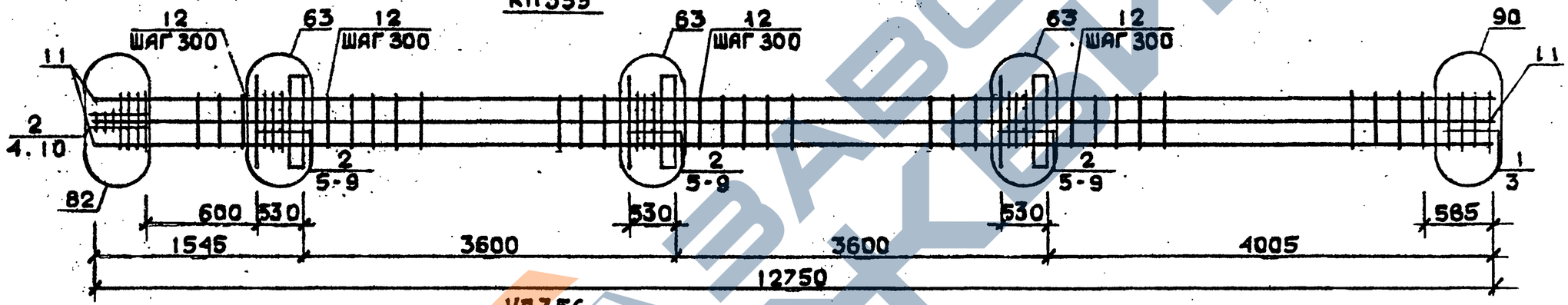

КП356

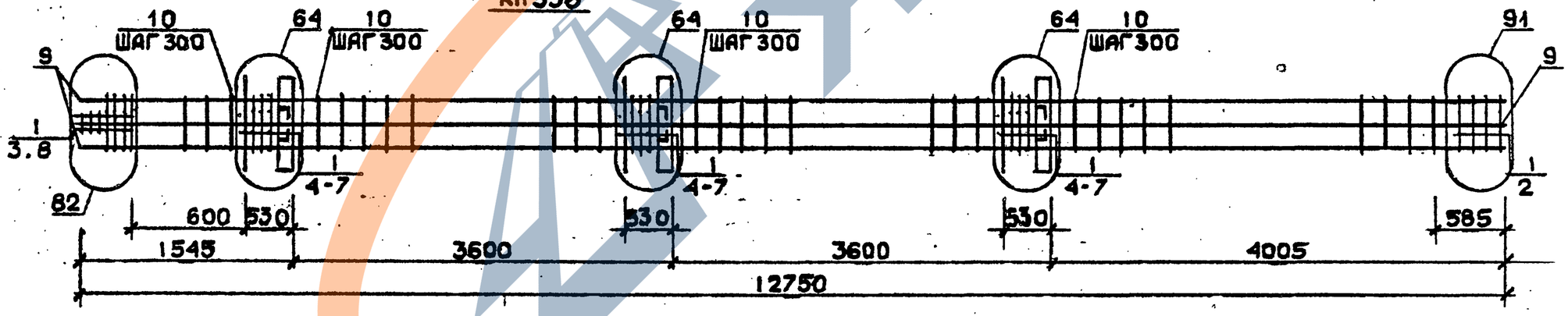

Арматура класса AI и AIII по ГОСТ 5781-82*
Четали см. I.020.I-2с/89 В.2-I3
Спецификации см.лист 2

Разраб.	Чанкветадзе			1.020.1-2с/89 2-4 К181	
Проверил	Барбакадзе				
ГИП	Бускивадзе				
				Каркас пространственный КП353...КП356	Стадия: Р; Лист: 1; Листов: 2
Н.контр.	Барцхаладзе				ТбилЗНИИЭП

Формат А3

Инв.№ подл. | Подп. и дата | Взам.инв.№

Марка пространственного каркаса	Поз.	Марка арматурного изделия	Кол.	Масса, кг I шт.	Масса, кг Всего	Обозначение документа
КП353	I	С2	20	2,9	58,0	В. 2-I4
	2	С7	2	4,3	8,6	В. 2-I4
	3	С9	2	0,7	I,4	В. 2-I4
	4	МН3	3	32,8	98,4	В. 2-I4
	5	МН8	3	II,9	35,7	В. 2-I4
	6	Ø36АШ L = 720	6	5,75	34,5	Б.Ч.
	7	ØIOAI L = 380	6	0,23	I,38	Б.Ч.
	8	Ø8AI L = 500	2	0,20	0,40	Б.Ч.
	9	Ø36АШ L =I2750	4	I02,0	408,0	Б.Ч.
	IO	ХМ3	37	0,88	32,56	В. 2-I4
				Итого:	678,9	
КП354	I	С2	20	2,9	58,0	В. 2-I4
	2	С8	2	5,0	I0,0	В. 2-I4
	3	С9	2	0,7	I,4	В. 2-I4
	4	МН3	3	32,8	98,7	В. 2-I4
	5	МН8	3	II,9	35,7	В. 2-I4
	6	Ø36АШ L = 720	6	5,75	34,5	Б.Ч.
	7	ØIOAI L = 380	6	0,23	I,38	Б.Ч.
	8	Ø8AI L = 500	2	0,20	0,40	Б.Ч.
	9	Ø40АШ L =I2750	4	I26,0	504,0	Б.Ч.
	IO	ХМ3	37	0,88	32,56	В. 2-I4
				Итого:	776,7	
КП355	I	СI	2	I,8	3,6	В. 2-I4
	2	С2	I8	2,9	52,2	В. 2-I4
	3	С6	2	3,7	7,4	В. 2-I4
	4	С9	2	0,7	I,4	В. 2-I4
	5	МН3	3	32,8	98,4	В. 2-I4
	6	МН8	3	II,9	35,7	В. 2-I4
	7	Ø28АШ L = 720	6	3,48	20,88	Б.Ч.
	8	Ø36АШ L = 720	6	5,75	34,5	Б.Ч.
	9	ØIOAI L = 380	6	0,23	I,38	Б.Ч.
	IO	Ø8AI L = 500	2	0,20	0,40	Б.Ч.
	II	Ø32АШ L =I2750	8	80,5	644,0	Б.Ч.
	I2	ХМ3	37	0,55	20,35	В. 2-I4
				Итого:	920,2	

Марка пространственного каркаса	Поз.	Марка арматурного изделия	Кол.	Масса, кг I шт.	Масса, кг Всего	Обозначение документа
КП356	I	С2	20	2,9	58,0	В. 2-I4
	2	С7	2	3,7	7,4	В. 2-I4
	3	С9	2	0,7	I,4	В. 2-I4
	4	МН3	3	32,8	98,4	В. 2-I4
	5	МН8	3	II,9	35,7	В. 2-I4
	6	Ø36АШ L = 720	I2	5,75	69,0	Б.Ч.
	7	ØIOAI L = 380	6	0,23	I,38	Б.Ч.
	8	Ø8AI L = 500	2	0,20	0,40	Б.Ч.
	9	Ø36АШ L =I2750	8	I02,0	8I6,0	Б.Ч.
	IO	ХМ3	37	0,55	20,35	В. 2-I4
				Итого:	1096,8	

I.020.I-2с/89 В. 2-4 ч.2

Инв. № подл. | Подпись и дата | Взам. инв. №

Формат А3

КП357 ... КП359

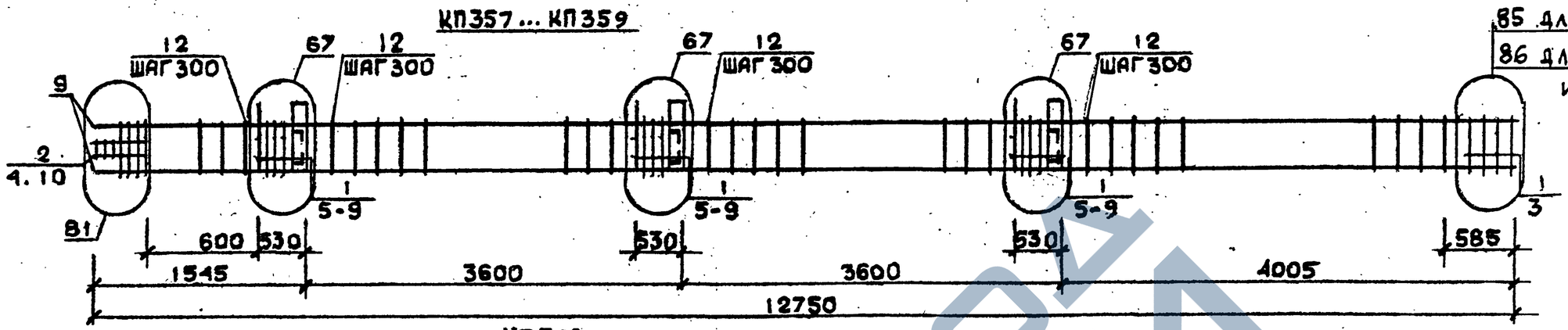

КП360

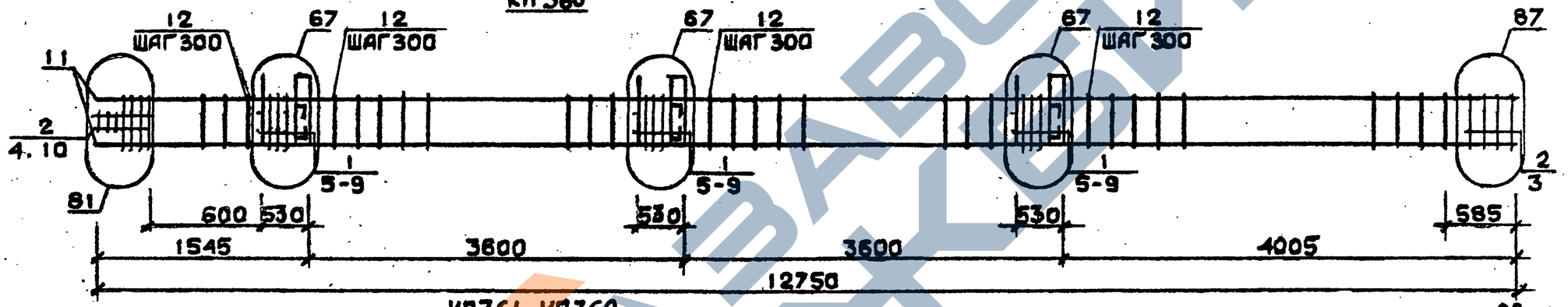

КП361, КП362

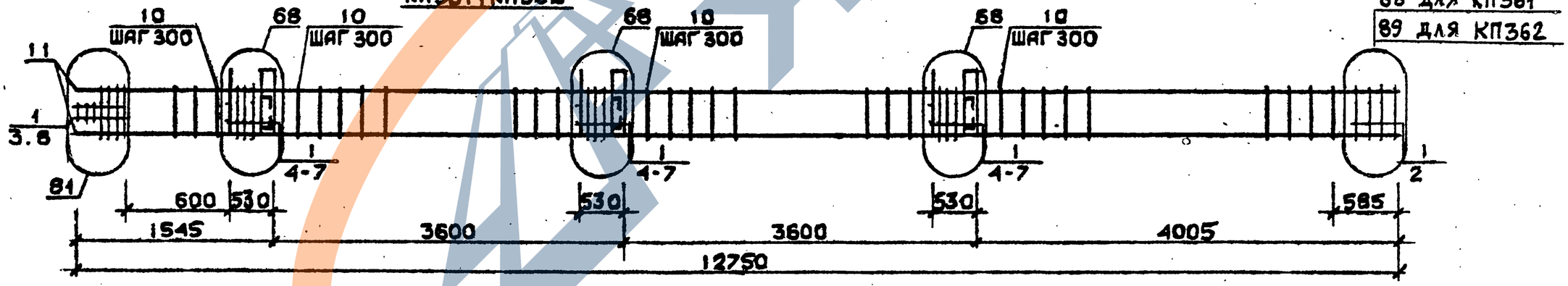

Арматура класса AI и AIII по ГОСТ 5781-82*
Детали см. I.020.1-2с/89 В.2-13
Спецификацию см. лист 2

Разраб.	Чанкветадзе		
Провер.	Барбакадзе		
ГИП	Бускивадзе		
Н.контр.	Барбакадзе		

1.020.1-2с/89 2-4 К182

Каркас пространственный КП357...КП362

Стадия	Масса	Листов
Р	1	2

ТбилЗНИИЭП

Инв.№ подл. | Подп. и дата | Взам.инв.№

Формат А3

Марка пространственного каркаса	Поз.	Марка арматурного изделия	Кол.	Масса, кг I шт.	Масса, кг Всего	Обозначение документа
КП357	I	CI	I7	I,8	30,6	В. 2-I4
	2	C2	3	2,9	8,7	В. 2-I4
	3	C4	2	2,2	4,4	В. 2-I4
	4	C9	2	0,7	I,4	В. 2-I4
	5	MH4	3	34,8	I04,4	В. 2-I4
	6	MH7	3	9,7	29,I	В. 2-I4
	7	Ø32AШ L = 720	6	4,54	27,24	Б.Ч.
	8	ØI0AI L = 380	6	0,23	I,38	Б.Ч.
	9	ØI2AI L = I30	I2	0,II	I,32	Б.Ч.
	I0	Ø8AI L = 500	2	0,20	0,40	Б.Ч.
	II	Ø20AШ L =I2750	4	3I,4	I25,6	Б.Ч.
	I2	XMI	37	0,55	20,35	В. 2-I4
				Итого:	354,9	
КП358	I	CI	I7	I,8	30,6	В. 2-I4
	2	C2	3	2,9	8,7	В. 2-I4
	3	C5	2	3,I	6,2	В. 2-I4
	4	C9	2	0,7	I,4	В. 2-I4
	5	MH4	3	34,8	I04,4	В. 2-I4
	6	MH7	3	9,7	29,I	В. 2-I4
	7	Ø32AШ L = 720	6	4,54	27,24	Б.Ч.
	8	ØI0AI L = 380	6	0,23	I,38	Б.Ч.
	9	ØI2AI L = I30	I2	0,II	I,32	Б.Ч.
	I0	Ø8AI L = 500	2	0,20	0,40	Б.Ч.
	II	Ø25AШ L =I2750	4	49,I	I96,4	Б.Ч.
	I2	XMI	37	0,55	20,35	В. 2-I4
				Итого:	427,5	
КП359	I	CI	I7	I,8	30,6	В. 2-I4
	2	C2	3	2,9	8,7	В. 2-I4
	3	C5	2	3,I	6,2	В. 2-I4
	4	C9	2	0,7	I,4	В. 2-I4
	5	MH4	3	34,8	I04,4	В. 2-I4
	6	MH7	3	9,7	29,I	В. 2-I4
	7	Ø32AШ L = 720	6	4,54	27,24	Б.Ч.
	8	ØI0AI L = 380	6	0,23	I,38	Б.Ч.
	9	ØI2AI L = I30	I2	0,II	I,32	Б.Ч.
	I0	Ø8AI L = 500	2	0,20	0,40	Б.Ч.
	II	Ø28AШ L = I2750	4	6I,6	246,4	Б.Ч.
	I2	XM2	37	0,55	20,35	В. 2-I4
				Итого:	477,5	

Марка пространственного каркаса	Поз.	Марка арматурного изделия	Кол.	Масса, кг I шт.	Масса, кг Всего	Обозначение документа
КП360	I	CI	I5	I,8	27,0	В. 2-I4
	2	C2	5	2,9	I4,5	В. 2-I4
	3	C6	2	3,7	7,4	В. 2-I4
	4	C9	2	0,7	I,4	В. 2-I4
	5	MH4	3	34,8	I04,4	Б.Ч.
	6	MH7	3	9,7	29,I	Б.Ч.
	7	Ø32AШ L = 720	6	4,54	27,24	Б.Ч.
	8	ØI0AI L = 380	6	0,23	I,38	Б.Ч.
	9	ØI2AI L = I30	I2	0,II	I,32	Б.Ч.
	I0	Ø8AI L = 500	2	0,20	0,40	Б.Ч.
	II	Ø32AШ L =I2750	4	80,5	322,0	Б.Ч.
	I2	XM2	37	0,55	20,35	В. 2-I4
				Итого:	556,5	
КП36I	I	C2	20	2,9	58,0	В. 2-I4
	2	C7	2	4,3	8,6	В. 2-I4
	3	C9	2	0,7	I,4	В. 2-I4
	4	MH4	3	34,8	I04,4	В. 2-I4
	5	MH8	3	II,9	35,7	В. 2-I4
	6	Ø36AШ L = 720	6	5,75	34,5	Б.Ч.
	7	ØI0AI L = 380	6	0,23	I,38	Б.Ч.
	8	Ø8AI L = 500	2	0,30	0,40	Б.Ч.
	9	Ø36AШ L =I2750	4	I02,0	408,0	Б.Ч.
	I0	XM3	37	0,88	32,56	В. 2-I4
				Итого:	684,9	
КП362	I	C2	20	2,9	58,0	В. 2-I4
	2	C8	2	5,0	I0,0	В. 2-I4
	3	C9	2	0,7	I,4	В. 2-I4
	4	MH4	3	34,8	I04,4	В. 2-I4
	5	MH8	3	II,9	35,7	В. 2-I4
	6	Ø36AШ L = 720	6	5,75	34,5	Б.Ч.
	7	ØI0AI L = 380	6	0,23	I,38	Б.Ч.
	8	Ø8AI L = 500	2	0,20	0,40	Б.Ч.
	9	Ø40AШ L =I2750	4	I26,0	504,0	Б.Ч.
	I0	XM3	37	0,88	32,56	В. 2-I4
				Итого:	782,4	

Инв. № подл. | Подпись и дата | Взам. инв. №

Формат А3

ЗАВОД ЖБИ

КП 363

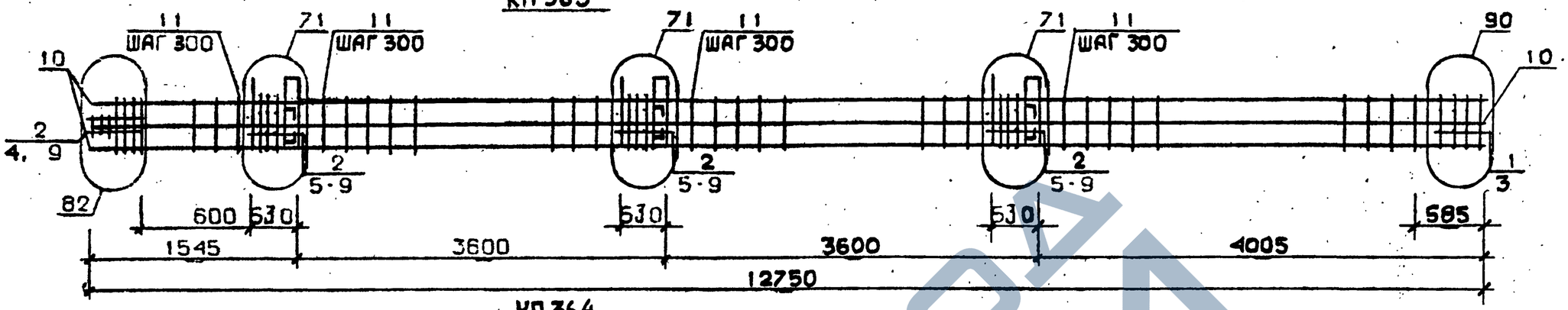

КП 364

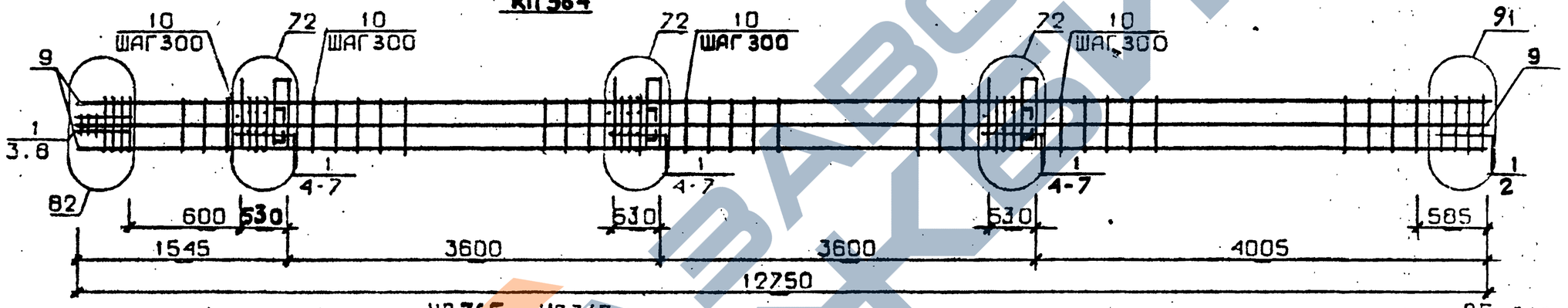

КП 365 ... КП 367

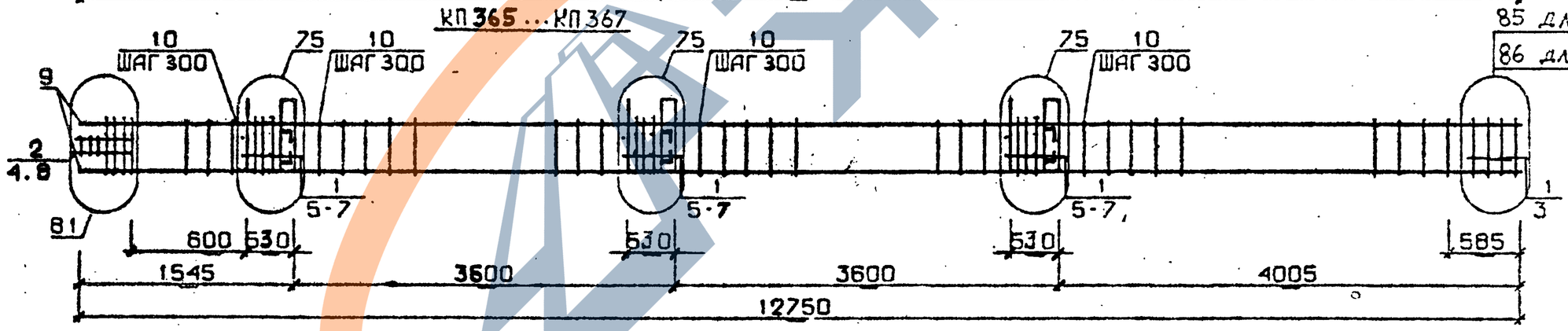

Арматура класса AI и AIII по ГОСТ 5781-82*
Детали см. I.020.I-2с/89 В.2-I3
Спецификацию см. лист 2

Разраб.	Майсурадзе		
Проверил	Бускивадзе		
ГИП	Бускивадзе		
Н.контр.	Бускивадзе		

1.020.1-2с/89 2-4 К183

Каркас пространственный КП363...КП367

Стадия	Лист	Листов
Р	1	2

ТбилЗНИИЭП

Инв.№подл. | Подп. и дата | Взам.инв.№

Формат А3

Марка пространственного каркаса	Поз.	Марка арматурного изделия	Кол.	Масса, кг I шт.	Масса, кг Всего	Обозначение документа
КП363	I	С1	2	1,8	3,6	В. 2-I4
	2	С2	I8	2,9	52,2	В. 2-I4
	3	С6	2	3,7	7,4	В. 2-I4
	4	С9	2	0,7	I,4	В. 2-I4
	5	МН4	3	34,8	I04,4	В. 2-I4
	6	МН9	3	I7,3	5I,9	В. 2-I4
	7	Ø32АШ L = 720	6	4,54	27,24	Б.Ч.
	8	Ø10АI L = 380	6	0,23	I,38	Б.Ч.
	9	Ø8АI L = 500	2	0,20	0,40	Б.Ч.
	I0	Ø32АШ L =I2750	8	80,5	644,0	Б.Ч.
	II	ХМ2	37	0,55	20,35	В. 2-I4
				Итого:	914,2	
КП364	I	С2	20	2,9	58,0	В. 2-I4
	2	С7	2	4,3	8,6	В. 2-I4
	3	С9	2	0,7	I,4	В. 2-I4
	4	МН4	3	34,8	I04,4	В. 2-I4
	5	МНI0	3	20,8	62,4	В. 2-I4
	6	Ø36АШ L = 720	6	5,75	34,5	Б.Ч.
	7	Ø10АI L = 380	6	0,23	I,38	Б.Ч.
	8	Ø8АI L = 500	2	0,20	0,40	Б.Ч.
	9	Ø36АШ L =I2750	8	I02,0	8I6,0	Б.Ч.
	I0	ХМ3	37	0,88	32,56	В. 2-I4
				Итого:	1119,6	
КП365	I	С1	I7	I,8	30,6	В. 2-I4
	2	С2	3	2,9	8,7	В. 2-I4
	3	С4	2	2,2	4,4	В. 2-I4
	4	С9	2	0,7	I,4	В. 2-I4
	5	МН5	3	27,6	82,8	В. 2-I4
	6	МН7	6	9,7	58,2	В. 2-I4
	7	Ø12АI L = I30	I2	0,II	I,32	Б.Ч.
	8	Ø8АI L = 500	2	0,20	0,40	Б.Ч.
	9	Ø20АШ L =I2750	4	3I,4	I25,6	Б.Ч.
	I0	ХМI	37	0,55	20,35	В. 2-I4
				Итого:	333,8	

Марка пространственного каркаса	Поз.	Марка арматурного изделия	Кол.	Масса, кг I шт.	Масса, кг Всего	Обозначение документа
КП366	I	С1	I7	I,8	30,6	В. 2-I4
	2	С2	3	2,9	8,7	В. 2-I4
	3	С5	2	3,I	6,2	В. 2-I4
	4	С9	2	0,7	I,4	В. 2-I4
	5	МН5	3	27,6	82,8	В. 2-I4
	6	МН7	6	9,7	58,2	В. 2-I4
	7	Ø12АI L = I30	I2	0,II	I,32	Б.Ч.
	8	Ø8АI L = 500	2	0,20	0,40	Б.Ч.
	9	Ø25АШ L =I2750	4	49,I	I96,4	Б.Ч.
	I0	ХМI	37	0,55	20,35	В. 2-I4
				Итого:	406,4	
КП367	I	С1	I7	I,8	30,6	В. 2-I4
	2	С2	3	2,9	8,7	В. 2-I4
	3	С5	2	3,I	6,2	В. 2-I4
	4	С9	2	0,7	I,4	В. 2-I4
	5	МН5	3	27,6	82,8	В. 2-I4
	6	МН7	6	9,7	58,2	В. 2-I4
	7	Ø12АI L = I30	I2	0,II	I,32	Б.Ч.
	8	Ø8АI L = 500	2	0,20	0,40	Б.Ч.
	9	Ø28АШ L =I2750	4	6I,6	246,4	Б.Ч.
	I0	ХМ2	37	0,55	20,35	В. 2-I4
				Итого:	456,4	

Взам. инв. №

Подпись и дата

Инв. № подл.

КП368

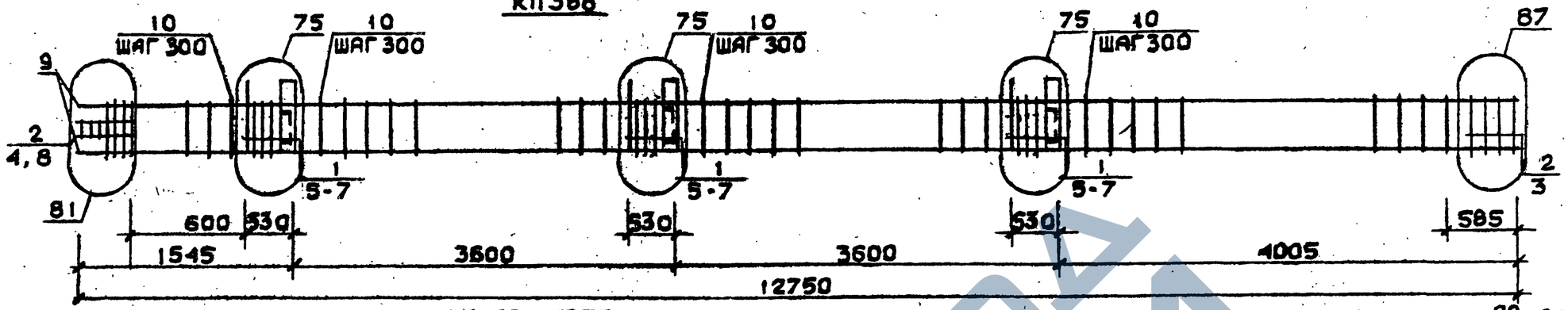

КП369 ; КП370

88 для КП369
89 для КП370

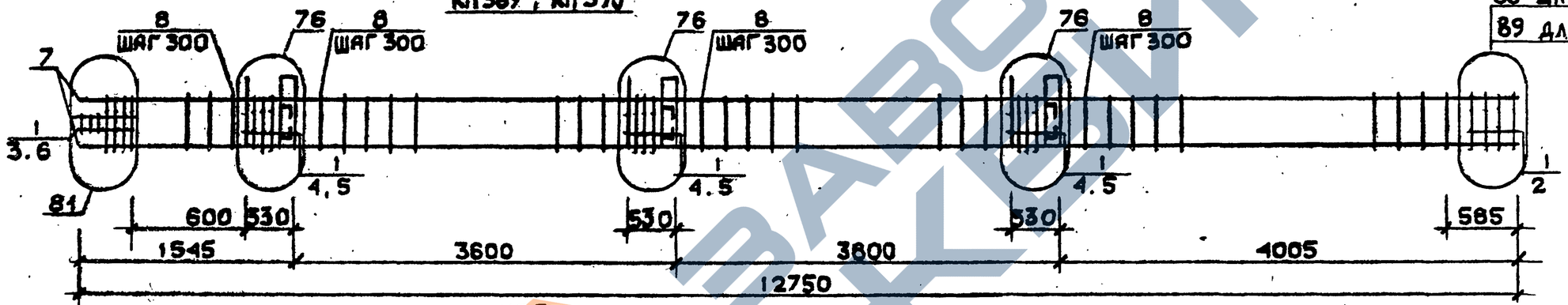

КП371

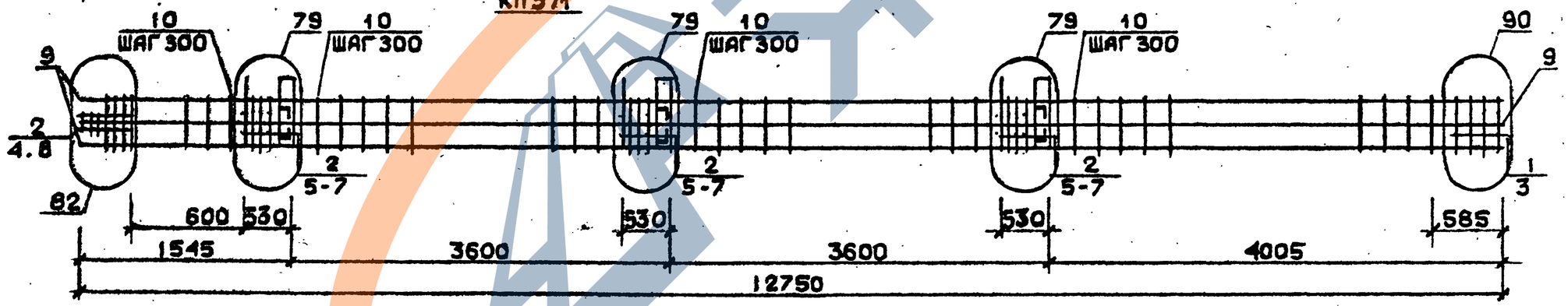

Арматура класса AI и AIII по ГОСТ 5781-82*
Детали см. I.020.I-2с/89 В.2-13
Спецификацию см.лист 2

Разраб.	Майсурадзе		
Проверил	Бускивадзе		
ГИП	Бускивадзе		
Н.контр.	Бускивадзе		

I.020.I-2с/89 2-4 К184

Каркас пространственный КП368...КП371

Стадия	Лист	Листов
Р	1	2

ТбилЗНИИЭП

Инв.№подл. | Подп. и дата | Взам.инв.№

Формат А3

Марка пространственного каркаса	Поз.	Марка арматурного изделия		Кол.	Масса, кг		Обозначение документа
					1 шт.	Всего	
КП368	1	С1		15	1,8	27,0	В. 2-14
	2	С2		5	2,9	14,5	В. 2-14
	3	С6		2	3,7	7,4	В. 2-14
	4	С9		2	0,7	1,4	В. 2-14
	5	МН5		3	27,6	82,8	В. 2-14
	6	МН7		6	9,7	58,2	В. 2-14
	7	Ø12АI	L = 130	12	0,11	1,32	Б.Ч.
	8	Ø8АI	L = 500	2	0,20	0,40	Б.Ч.
	9	Ø32АIII	L =12750	4	80,5	322,0	Б.Ч.
	10	ХМ2		37	0,55	20,35	В. 2-14
					Итого:	535,4	
КП369	1	С2		20	2,9	58,0	В. 2-14
	2	С7		2	4,3	8,6	В. 2-14
	3	С9		2	0,7	1,4	В. 2-14
	4	МН5		3	27,6	82,8	В. 2-14
	5	МН8		6	11,9	71,4	В. 2-14
	6	Ø8АI	L = 500	2	0,20	0,40	Б.Ч.
	7	Ø36АIII	L =12750	4	102,0	408,0	Б.Ч.
	8	ХМ3		37	0,88	32,56	В. 2-14
					Итого:	663,2	
КП370	1	С2		20	2,9	58,0	В. 2-14
	2	С8		2	5,0	10,0	В. 2-14
	3	С9		2	0,7	1,4	В. 2-14
	4	МН5		3	27,6	82,8	В. 2-14
	5	МН8		6	11,9	71,4	В. 2-14
	6	Ø8АI	I = 500	2	0,20	0,40	Б.Ч.
	7	Ø40АIII	I = 12750	4	126,0	504,0	Б.Ч.
	8	ХМ3		37	0,88	32,56	В. 2-14
					итого	760,6	
КП371	1	С1		2	1,8	3,6	В. 2-14
	2	С2		18	2,9	52,2	В. 2-14
	3	С6		2	3,7	7,4	В. 2-14
	4	С9		2	0,7	1,4	В. 2-14
	5	МН5		3	27,6	82,8	В. 2-14
	6	МН8		3	11,9	35,7	В. 2-14
	7	МН9		3	17,3	51,9	В. 2-14
	8	Ø8АI	I = 500	2	0,20	0,40	Б.Ч.
	9	Ø32АIII	I = 12750	8	80,5	644,0	Б.Ч.
	10	ХМ2		37	0,55	20,35	В. 2-14
					Итого:	899,8	

I.020.I-20/89 В. 2-4 ч.2

Инв. № подл. | Подпись и дата | Взам. инв. №

КП372

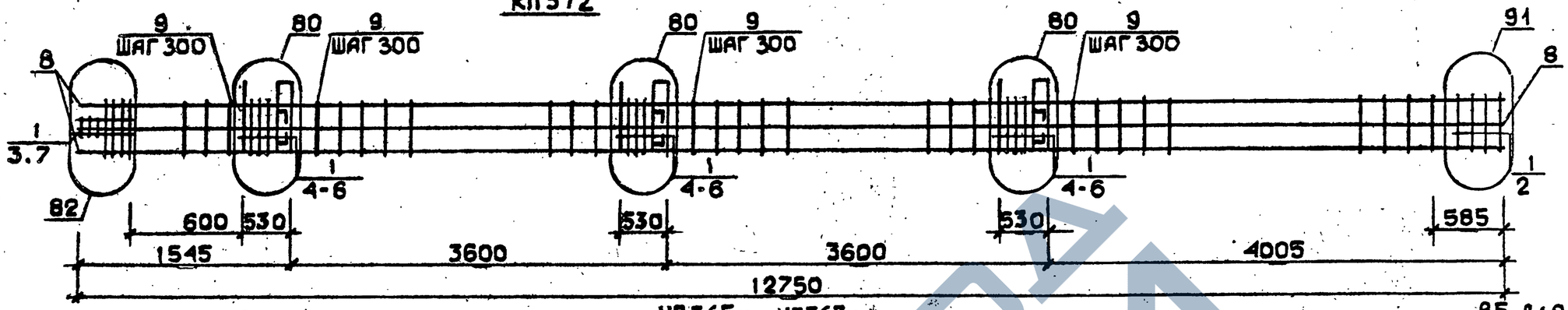

КП365н...КП367н

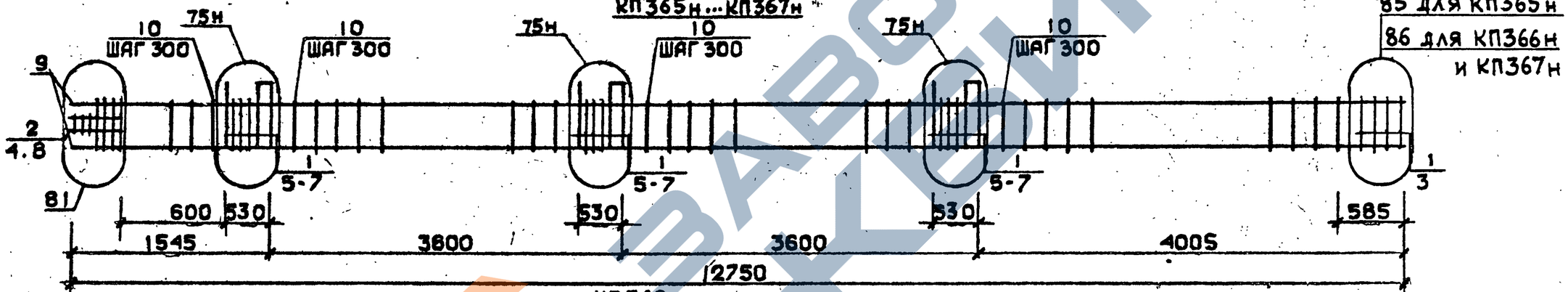

85 для КП365н
86 для КП366н и КП367н

КП368н

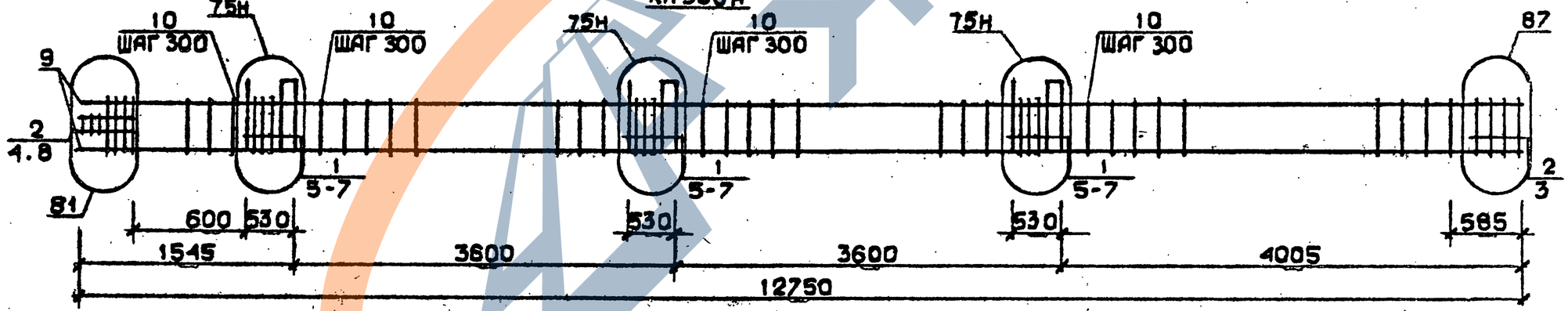

Арматура класса AI и AIII по ГОСТ 5781-82*
Детали см. I.020.I-2с/89 В.2-I3
Спецификации см. лист 2

Разраб.	Гавшавадзе		
Проверил	Бускивадзе		
ГИП	Бускивадзе		
Н.контр.	Бускивадзе		

1.020.1-2с/89 2-4 К185

Каркас пространственный
КП372
КП365н...КП368н

Стадия	Лист	Листов
Р	1	2

ТбилЗНИИЭП

Инв.№ подл. | Подп. и дата | Взам.инв.№

Марка пространственного каркаса	Поз.	Марка арматурного изделия	Кол.	Масса, кг I шт.	Масса, кг Всего	Обозначение документа
КП372	I	С2	20	2,9	58,0	В. 2-I4
	2	С7	2	4,3	8,6	В. 2-I4
	3	С9	2	0,7	I,4	В. 2-I4
	4	МН5	3	27,6	82,8	В. 2-I4
	5	МН8	3	II 9	35,7	В. 2-I4
	6	МНIO	3	20,8	62,4	В. 2-I4
	7	Ø8AI L = 500	2	0,20	0,40	Б.Ч.
	8	Ø36AIII L = I2750	8	I02,0	8I6,0	Б.Ч.
	9	ХМ3	37	0,88	32,56	В. 2-I4
				Итого:	I097,9	
КП365н	I	С1	I7	I,8	30,6	В. 2-I4
	2	С2	3	2,9	8,7	В. 2-I4
	3	С4	2	2,2	4,4	В. 2-I4
	4	С9	2	0,7	I,4	В. 2-I4
	5	МН5н	3	27,6	82,8	В. 2-I4
	6	МН7	6	9,7	58,2	В. 2-I4
	7	Ø12AI L = I30	I2	0,II	I,32	Б.Ч.
	8	Ø8AI L = 500	2	0,20	0,40	Б.Ч.
	9	Ø20AIII L = I2750	4	3I,4	I25,6	Б.Ч.
	I0	ХМI	37	0,55	20,35	В. 2-I4
				Итого:	333,8	
КП366н	I	С1	I7	I,8	30,6	В. 2-I4
	2	С2	3	2,9	8,7	В. 2-I4
	3	С5	2	3,I	6,2	В. 2-I4
	4	С9	2	0,7	I,4	В. 2-I4
	5	МН5н	3	27,6	82,8	В. 2-I4
	6	МН7	6	9,7	58,2	В. 2-I4
	7	Ø12AI L = I30	I2	0,II	I,32	Б.Ч.
	8	Ø8AI L = 500	2	0,20	0,40	Б.Ч.
	9	Ø25AIII L = I2750	4	49,I	I96,4	Б.Ч.
	I0	ХМI	37	0,55	20,35	В. 2 I4
				Итого:	406,4	

Марка пространственного каркаса	Поз.	Марка арматурного изделия	Кол.	Масса, кг I шт.	Масса, кг Всего	Обозначение документа
КП367н	I	С1	I7	I,8	30,6	В. 2-I4
	2	С2	3	2,9	8,7	В. 2-I4
	3	С5	2	3,I	6,2	В. 2-I4
	4	С9	2	0,7	I,4	В. 2-I4
	5	МН5н	3	27,6	82,8	В. 2-I4
	6	МН7	5	9,7	58,2	В. 2-I4
	7	Ø12AI L = I30	I2	0,II	I,32	Б.Ч.
	8	Ø8AI L = 500	2	0,20	0,40	Б.Ч.
	9	Ø28AIII L = I2750	4	6I,6	246,4	Б.Ч.
	I0	ХМ2	37	0,55	20,35	В. 2-I4
				Итого:	456,4	
КП368н	I	С1	I5	I,8	27,0	В. 2-I4
	2	С2	5	2,9	I4,5	В. 2-I4
	3	С6	2	5,7	7,4	В. 2-I4
	4	С9	2	0,7	I,4	В. 2-I4
	5	МН5н	3	27,6	82,8	В. 2-I4
	6	МН7	6	9,7	58,2	В. 2-I4
	7	Ø12AI L = I30	I2	0,II	I,32	Б.Ч.
	8	Ø8AI L = 500	2	0,20	0,40	Б.Ч.
	9	Ø32AIII L = I2750	4	80,5	322,0	Б.Ч.
	I0	ХМ2	37	0,55	20,35	В. 2-I4
				Итого:	535,4	

I.020.I-20/89 В. 2-4 ч.2

Инв. № подл. | Подпись и дата | Взам. инв. №

КП369н , КП370н

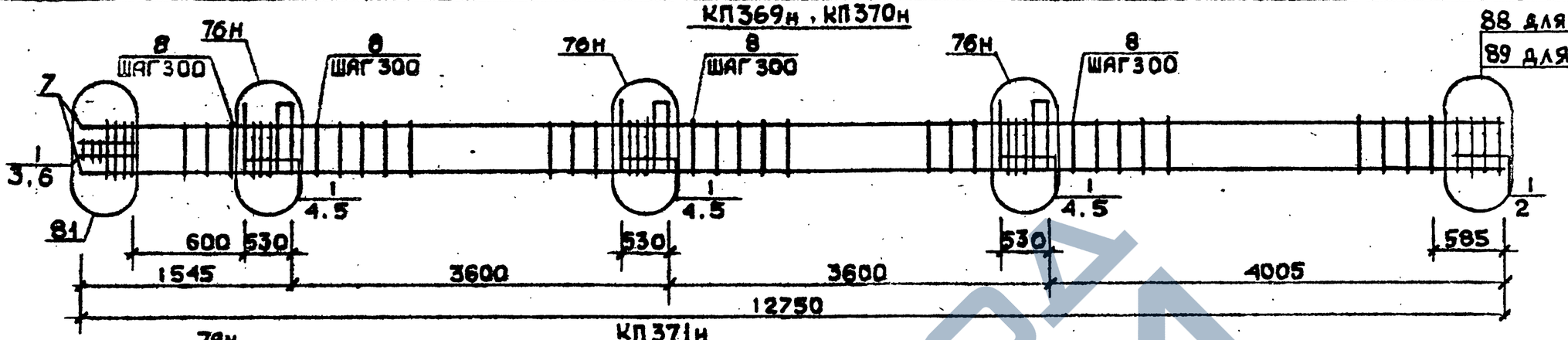

КП371н

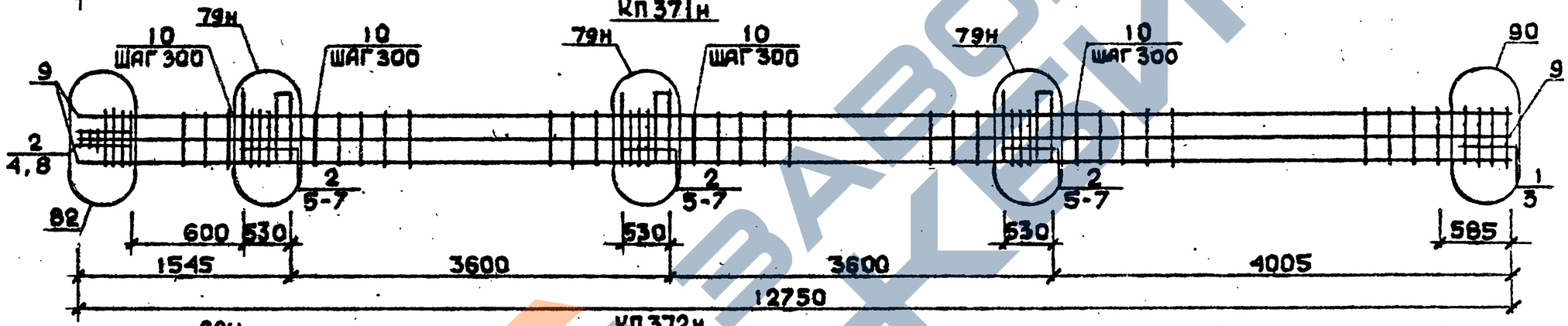

КП372н

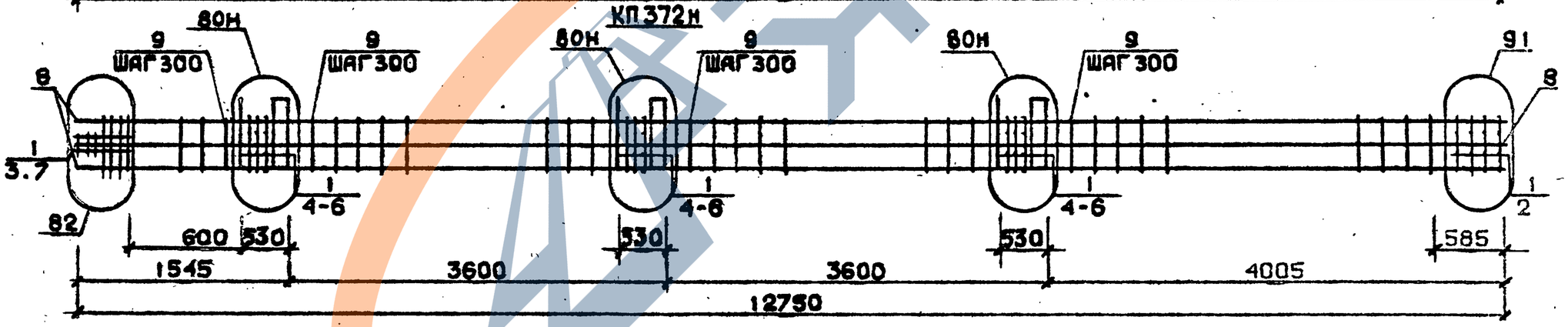

Арматура класса AI и AIII по ГОСТ 5781-82*
Детали см. I.020.I-2с/89 В.2-I3
Спецификацию см.лист 2

Разраб.	Павшвадзе		
Провери	Бускивадзе		
Гип	Бускивадзе		
Н.контр.	Бускивадзе		

1.020.1-2с/89 2-4 К186

Каркас пространственный КП369н...КП372н

Стадия	Лист	Листов
Р	1	2

ТбилЗНИИЭП

ФОРМАТ А3

Инв.№подл. | Подп. и дата | Взам.инв.№

Марка пространственного каркаса	Поз.	Марка арматурного изделия	Кол.	Масса, кг		Обозначение документа
				1 шт.	Всего	
КП369н	1	С2	20	2,9	58,0	В. 2-14
	2	С7	2	4,3	8,6	В. 2-14
	3	С9	2	0,7	1,4	В. 2-14
	4	МН5н	3	27,6	82,8	В. 2-14
	5	МН8	6	11,9	71,4	Б. 2-14
	6	Ø8АI L = 500	2	0,20	0,40	Б.Ч.
	7	Ø36АШ L =12750	4	102,0	408,0	Б.Ч.
	8	ХМ3	37	0,88	32,56	В. 2-14
				Итого:	663,2	
КП370н	1	С2	20	2,9	58,0	В. 2-14
	2	С8	2	5,0	10,0	В. 2-14
	3	С9	2	0,7	1,4	В. 2-14
	4	МН5н	3	27,6	82,8	В. 2-14
	5	МН8	6	11,0	71,40	В. 2-14
	6	Ø8АI L = 500	2	0,20	0,40	Б.Ч.
	7	Ø40АШ L = 12750	4	126,0	504.0	Б.Ч.
	8	ХМ3	37	0,88	32,56	В. 2-14
				Итого:	760,6	
КП371н	1	С1	2	1,8	3,6	В. 2-14
	2	С2	18	2,9	52,2	В. 2-14
	3	С6	2	3,7	7,4	В. 2-14
	4	С9	2	0,7	1,4	В. 2-14
	5	МН5н	3	27,6	82,8	В. 2-14
	6	МН8	3	11,9	35,7	В. 2-14
	7	МН9	3	17,3	51,9	В. 2-14
	8	Ø8АI L = 500	2	0,20	0,40	Б.Ч.
	9	Ø32АШ L = 12750	8	80,5	644.0	Б.Ч.
	10	ХМ2	37	0,55	20,35	В. 2-14
				Итого:	899,8	
КП372н	1	С2	20	2,9	58,0	В. 2-14
	2	С7	2	4,3	8,6	В. 2-14
	3	С9	2	0,7	1,4	В. 2-14
	4	МН5н	3	27,6	82,8	В. 2-14
	5	МН8	3	11,9	35,7	В. 2-14
	6	МН10	3	20,8	62,4	В. 2-14
	7	Ø8АI L = 500	2	0,20	0,40	Б.Ч.
	8	Ø36АШ L = 12750	8	102,0	816,0	Б.Ч.
	9	ХМ3	37	0,88	32,56	В. 2-14
				Итого:	1097,9	

1.020.1-2с/89 В. 2-4 ч.2

Инв. № подл. | Подпись и дата | Взам. инв. №

КП373...КП375

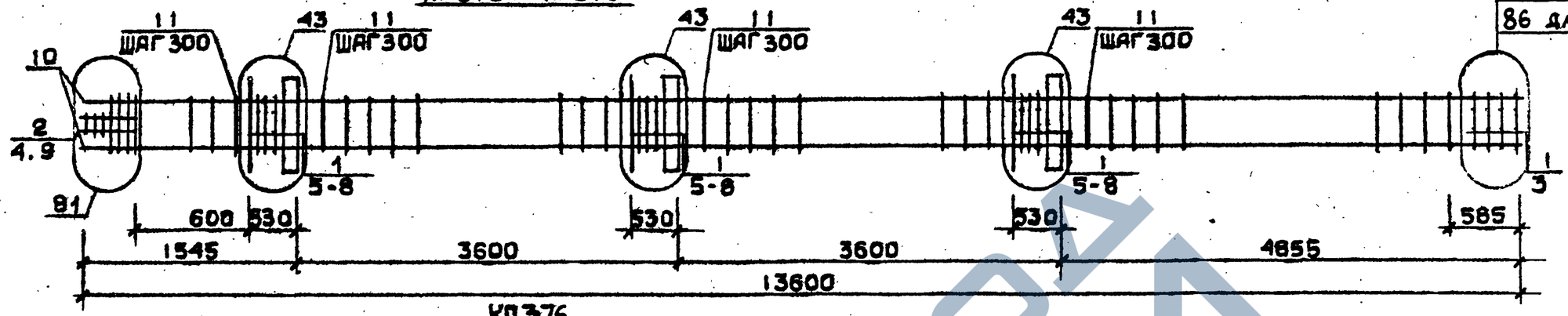

КП376

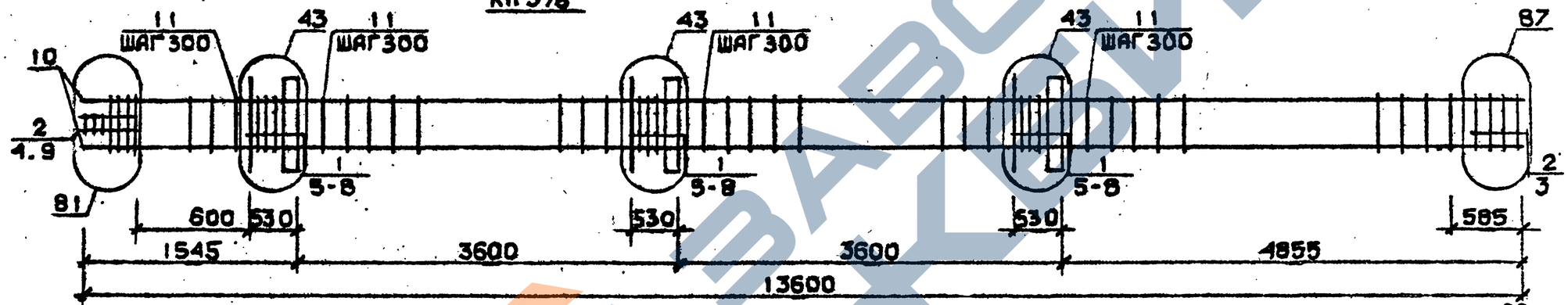

КП377, КП378

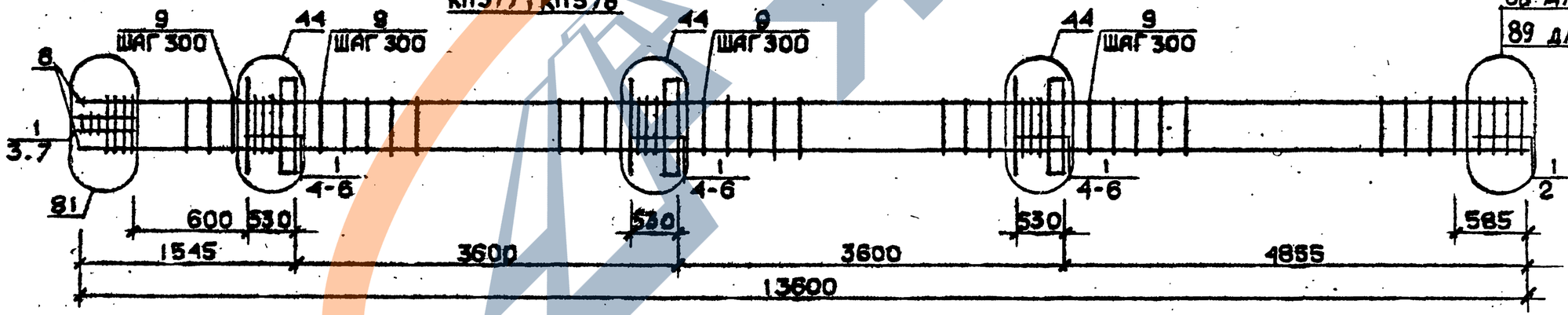

Арматура класса AI и AIII по ГОСТ 5781-82*
Деталь см. I.020.I-2с/89 В.2-I3
Спецификацию см. лист 2

Разраб.	Гавшавадзе		
Провери	Бускивадзе		
ГИП	Бускивадзе		
Н. контр.	Бускивадзе		

1.020.1-2с/89 2-4 К187

Каркас пространственный КП373...КП378

Стадия	Лист	Листов
Р	1	2

ТбилЗНИИЭП

Инв.№подл. | Подп. и дата | Взам.инв.№

ФОРМАТ А3

Марка пространственного каркаса	Поз.	Марка арматурного изделия	Кол.	Масса, кг I шт.	Масса, кг Всего	Обозначение документа
КП373	I	CI	I7	I,8	30,6	В. 2-I4
	2	C2	3	2,9	8,7	В. 2-I4
	3	C4	2	2,2	4,4	В. 2-I4
	4	C9	2	0,7	I,4	В. 2-I4
	5	MHI	3	25,60	76,8	В. 2-I4
	6	Ø32AШ I = 720	6	4,54	27,24	Б.Ч.
	7	ØIOAI I = 380	6	0,23	I,38	Б.Ч.
	8	ØI2AI I = I30	I2	0,II	I,32	Б.Ч.
	9	Ø8AI I = 500	2	0,20	0,40	Б.Ч.
	IO	Ø20AШ I = I3600	4	33,5	I34,0	Б.Ч.
	II	XMI	39	0,55	21,45	В. 2-I4
				Итого:	307,7	
КП374	I	CI	I7	I,8	30,6	В. 2-I4
	2	C2	3	2,9	8,7	В. 2-I4
	3	C5	2	3,I	6,2	В. 2-I4
	4	C9	2	0,7	I,4	В. 2-I4
	5	MHI	3	25,60	76,8	В. 2-I4
	6	Ø32AШ I = 720	6	4,54	27,24	Б.Ч.
	7	ØIOAI I = 380	6	0,23	I,38	Б.Ч.
	8	ØI2AI I = I30	I2	0,II	I,32	Б.Ч.
	9	Ø8AI I = 500	2	0,20	0,40	Б.Ч.
	IO	Ø25AШ I = I3600	4	52,4	209,6	Б.Ч.
	II	XMI	39	0,55	21,45	В. 2-I4
				Итого:	385,7	
КП375	I	CI	I7	I,8	30,6	В. 2-I4
	2	C2	3	2,9	8,7	В. 2-I4
	3	C5	2	3,I	6,2	В. 2-I4
	4	C9	2	0,7	I,4	В. 2-I4
	5	MHI	3	25,60	76,8	В. 2-I4
	6	Ø32AШ I = 720	6	4,54	27,24	Б.Ч.
	7	ØIOAI I = 380	6	0,23	I,38	Б.Ч.
	8	ØI2AI I = I30	I2	0,II	I,32	Б.Ч.
	9	Ø8AI I = 500	2	0,20	0,40	Б.Ч.
	IO	Ø28AШ I = I3600	4	65,7	262,8	Б.Ч.
	II	XM2	39	0,55	21,45	В. 2-I4
				Итого:	438,3	

Марка пространственного каркаса	Поз.	Марка арматурного изделия	Кол.	Масса, кг I шт.	Масса, кг Всего	Обозначение документа
КП376	I	CI	I5	I,8	27,0	В. 2-I4
	2	C2	5	2,9	I4,5	В. 2-I4
	3	C6	2	3,7	7,4	В. 2-I4
	4	C9	2	0,7	I,4	В. 2-I4
	5	MHI	3	25,60	76,8	В. 2-I4
	6	Ø32AШ I = 720	6	4,54	27,24	Б.Ч.
	7	ØIOAI I = 380	6	0,23	I,38	Б.Ч.
	8	ØI2AI I = I30	12	0,II	I,32	Б.Ч.
	9	Ø32AШ I = I3600	4	85,9	343,6	Б.Ч.
	IO	XM2	39	0,55	21,45	В. 2-I4
				Итого:	522,1	
КП377	I	C2	20	2,9	58,0	В. 2-I4
	2	C7	2	4,3	8,6	В. 2-I4
	3	C9	2	0,7	I,4	В. 2-I4
	4	MHI	3	25,60	76,8	В. 2-I4
	5	Ø36AШ I = 720	6	5,75	34,5	Б.Ч.
	6	ØIOAI I = 380	6	0,23	I,38	Б.Ч.
	7	Ø8AI I = 500	2	0,20	0,40	Б.Ч.
	8	Ø36AШ I = I3600	4	I09,0	436,0	Б.Ч.
	9	XM3	39	0,88	34,32	В. 2-I4
				Итого:	651,3	
КП378	I	C2	20	2,9	58,0	В. 2-I4
	2	C8	2	5,0	I0,0	В. 2-I4
	3	C9	2	0,7	I,4	В. 2-I4
	4	MHI	3	25,60	76,8	В. 2-I4
	5	Ø36AШ I = 720	6	5,75	34,5	Б.Ч.
	6	ØIOAI I = 380	6	0,23	I,38	Б.Ч.
	7	Ø8AI I = 500	2	0,20	0,40	Б.Ч.
	8	Ø40AШ I = I3600	4	I34,0	536,0	Б.Ч.
	9	XM3	39	0,88	34,32	В. 2-I4
				Итого:	752,8	

I.020.I-2c/89 2-4 К 187

Лист 2

Формат А3

I.020.I-2c/89 В. 2-4 ч.2

Инв № подл. | Подпись и дата | Взам. инв. №

КП379

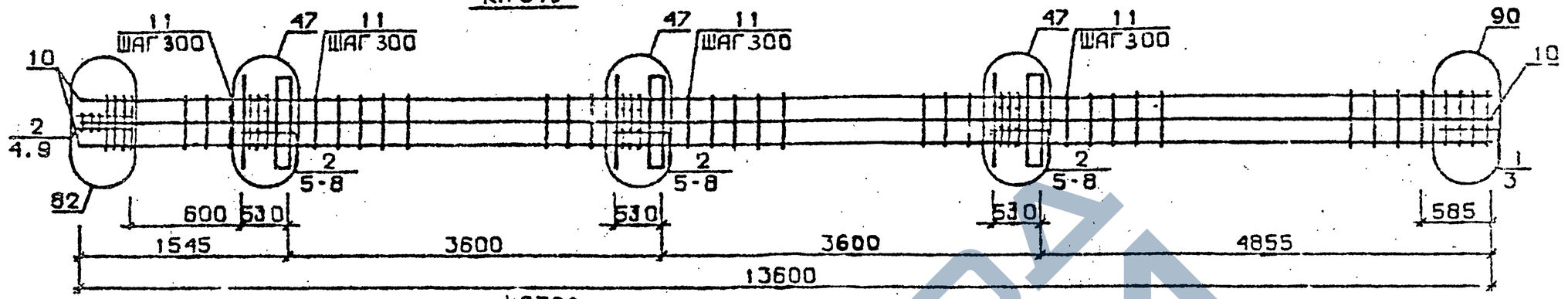

КП380

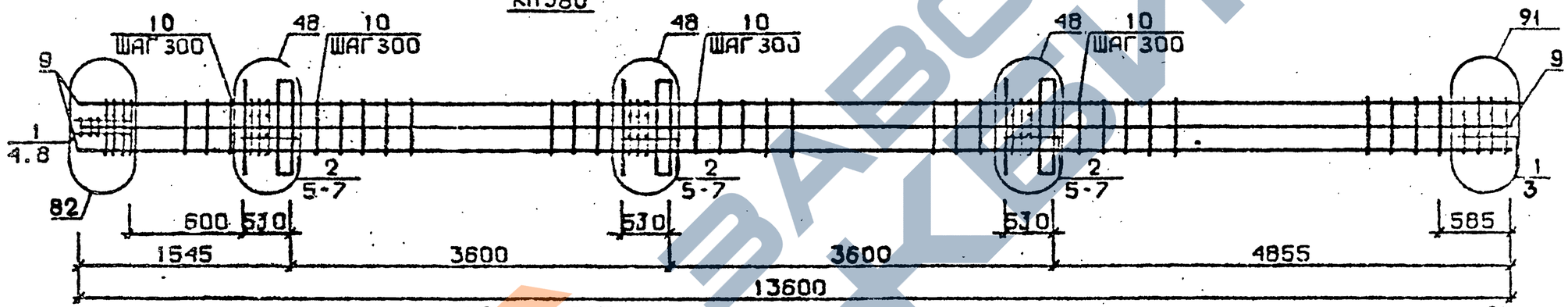

КП381...КП383

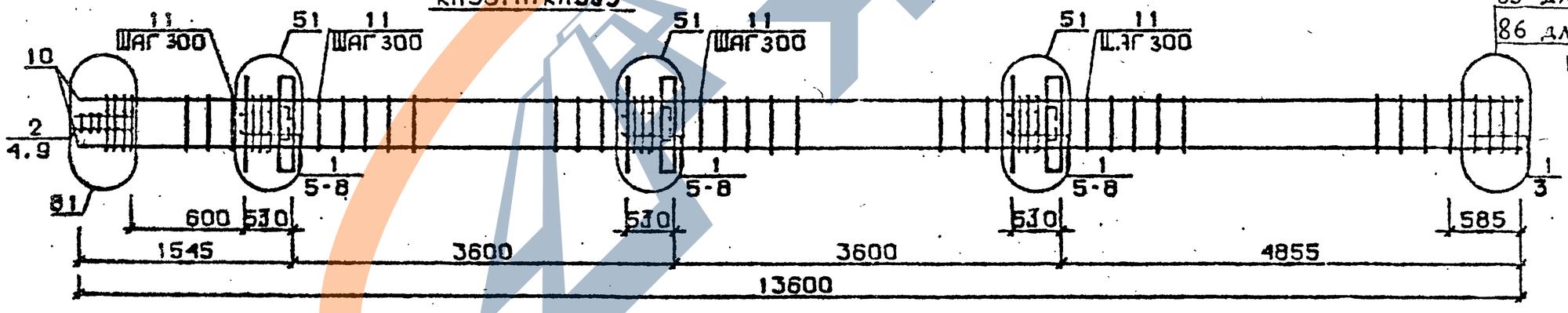

85 для КП381
86 для КП382 и КП383

Арматура класса AI и AIII по ГОСТ 5781-82*
Детали см. I.020.I-2с/89 В.2-I3
Спецификацию см. лист 2

Разраб.	Гавшавадзе	
Проверил	Бускивадзе	
ГИП	Бускивадзе	
Н.контр.	Бускивадзе	

1.020.1-2с/89 2-4 К188

Каркас пространственный КП379...КП383

Стадия	Лист	Листов
Р	1	2

ТбилЗНИИЭП

ФОРМАТ А3

Инв.№подл. | Подп. и дата | Взам.инв.№

Марка пространственного каркаса	Поз.	Марка арматурного изделия	Кол.	Масса, кг шт.	Масса, кг Всего	Обозначение документа
КП379	1	С1	2	1,8	3,6	В. 2-14
	2	С2	18	2,9	52,2	В. 2-14
	3	С6	2	3,7	7,4	В. 2-14
	4	С9	2	0,7	1,4	В. 2-14
	5	МН1	3	25,60	76,8	В. 2-14
	6	Ø28АШ L = 720	6	3,48	20,88	Б.Ч.
	7	Ø36АШ L = 720	6	5,75	34,5	Б.Ч.
	8	Ø10АI L = 380	6	0,23	1,38	Б.Ч.
	9	Ø8АI L = 500	2	0,20	0,40	Б.Ч.
	10	Ø32АШ L = 13600	8	85,9	687,2	Б.Ч.
	11	ХМ2	39	0,55	21,45	Б.Ч.
				Итого:	907,3	
КП380	1	С2	5	2,9	14,5	В. 2-14
	2	С3	15	4,2	63,0	В. 2-14
	3	С7	2	4,3	8,6	В. 2-14
	4	С9	2	0,7	1,4	В. 2-14
	5	МН1	3	25,60	76,8	В. 2-14
	6	Ø36АI L = 720	12	5,75	69,0	Б.Ч.
	7	Ø10АI L = 380	6	0,23	1,38	Б.Ч.
	8	Ø8АI L = 500	2	0,20	0,40	Б.Ч.
	9	Ø36АШ L = 13600	8	109,0	872,0	Б.Ч.
	10	ХМ3	39	0,88	34,32	В. 2-14
				Итого:	1141,4	
КП381	1	С1	17	1,8	30,6	В. 2-14
	2	С2	3	2,9	8,7	В. 2-14
	3	С4	2	2,2	4,4	В. 2-14
	4	С9	2	0,7	1,4	В. 2-14
	5	МН2	3	40,0	120,0	В. 2-14
	6	Ø32АШ L = 720	12	4,54	54,48	Б.Ч.
	7	Ø10АI L = 380	12	0,23	2,76	Б.Ч.
	8	Ø12АI L = 130	12	0,11	1,32	Б.Ч.
	9	Ø8АI L = 500	2	0,20	0,40	Б.Ч.
	10	Ø20АШ L = 13600	4	33,5	134,0	Б.Ч.
	11	ХМ1		0,55	21,45	В. 2-14
				Итого:	379,7	

Марка пространственного каркаса	Поз.	Марка арматурного изделия	Кол.	Масса, кг 1 шт.	Масса, кг Всего	Обозначение документа
КП382	1	С1	17	1,8	30,6	В. 2-14
	2	С2	3	2,9	8,7	В. 2-14
	3	С5	2	3,1	6,2	В. 2-14
	4	С9	2	0,7	1,4	В. 2-14
	5	МН2	3	40,0	120,0	В. 2-14
	6	Ø32АШ L = 720	12	4,54	54,48	Б.Ч.
	7	Ø10АI L = 380	12	0,23	2,76	Б.Ч.
	8	Ø12АI L = 130	12	0,11	1,32	Б.Ч.
	9	Ø8АI L = 500	2	0,20	0,40	Б.Ч.
	10	Ø25АШ L = 13600	4	52,4	209,6	Б.Ч.
	11	ХМ1	39	0,55	21,45	В. 2-14
				Итого:	457,0	
КП383	1	С1	17	1,8	30,6	В. 2-14
	2	С2	3	2,9	8,7	В. 2-14
	3	С5	2	3,1	6,2	В. 2-14
	4	С9	2	0,7	1,4	В. 2-14
	5	МН2	3	40,0	120,0	В. 2-14
	6	Ø32АШ L = 720	12	4,54	54,48	Б.Ч.
	7	Ø10АI L = 380	12	0,23	2,76	Б.Ч.
	8	Ø12АI L = 130	12	0,11	1,32	Б.Ч.
	9	Ø8АI L = 500	2	0,20	0,40	Б.Ч.
	10	Ø28АШ L = 13600	4	65,7	262,8	Б.Ч.
	11	ХМ2	39	0,55	21,45	В. 2-14
				Итого:	510,2	

1.020.1-2с/89 в. 2-4 т.2

Инв. № подл. | Подпись и дата | Взам. инв. №

КП384

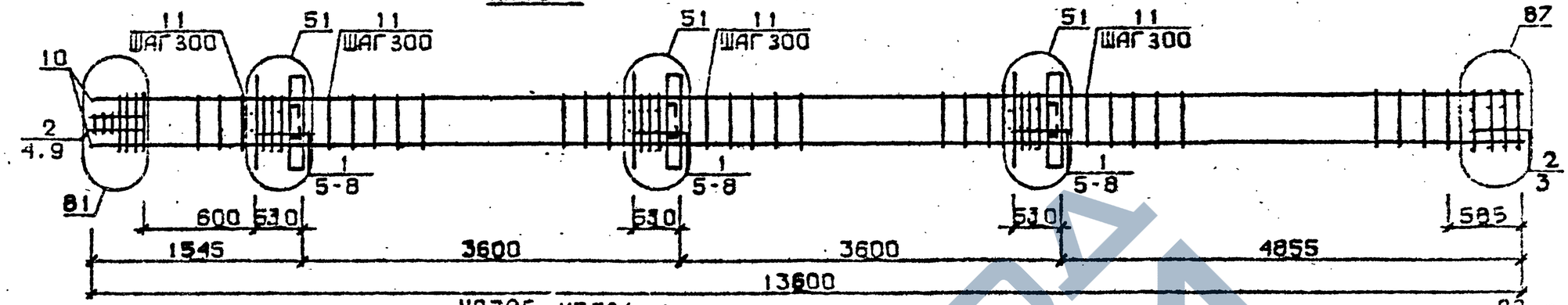

КП385, КП386

88 для КП385
89 для КП386

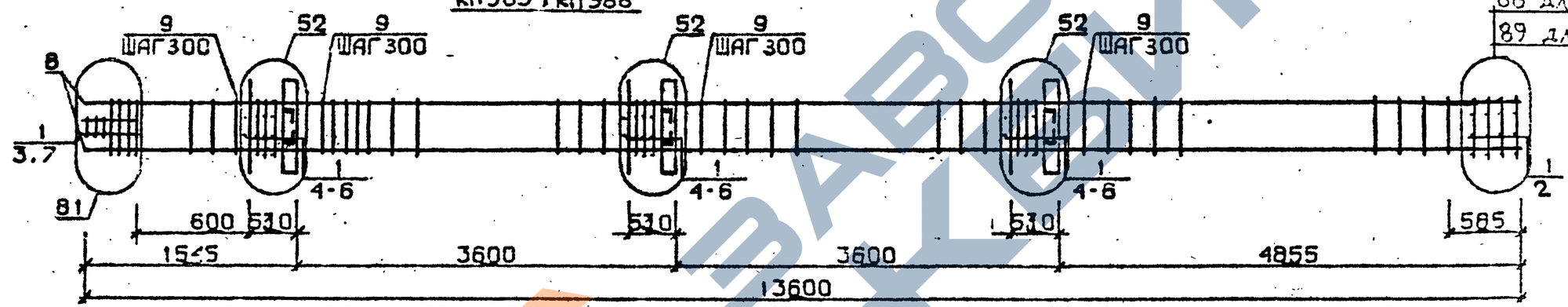

КП387

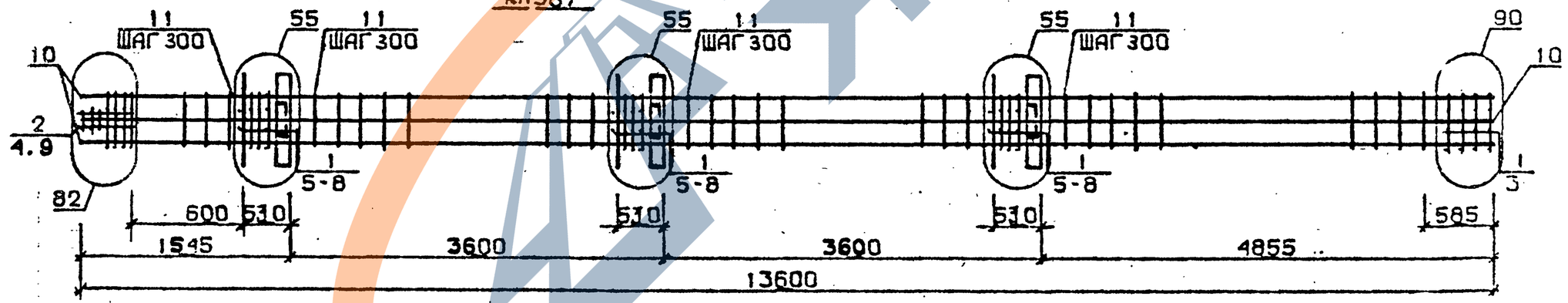

Арматура класса AI и AIII по ГОСТ 5781-82*
Детали см. I.020.I-2с/89 В.2-13
Спецификацию см. лист 2

Разраб.	Маисурадзе	
Провери	Бускивадзе	
ГИП	Бускивадзе	
Н.контр.	Бускивадзе	

1.020.1-2с/89 2-4 К 189

Каркас пространственный КП384...КП387

Стадия	Лист	Листов
Р	1	2

ТбилЗНИИЭП

ФОРМАТ А3

Инв.№подл. | Подп. и дата | Взам.инв.№

I.020.I-2с/89 В. 2-4 ч.2

Марка пространственного каркаса	Поз.	Марка арматурного изделия		Кол.	Масса, кг		Обозначение документа
					I шт.	Всего	
КП384	I	CI		I5	I,8	27,0	В. 2-I4
	2	C2		5	2,9	I4,5	В. 2-I4
	3	C6		2	3,7	7,4	В. 2-I4
	4	C9		2	0,7	I,4	В. 2-I4
	5	МН2		3	40,0	I20,0	В. 2-I4
	6	Ø32AIII	L = 720	I2	4,54	54,48	Б.Ч.
	7	ØIOAI	L = 380	I2	0,23	2,76	Б.Ч.
	8	ØI2AI	L = I30	I2	0,II	I,32	Б.Ч.
	9	Ø8AI	L = 500	2	0,20	0,40	Б.Ч.
	I0	Ø32AIII	L = I3600	4	85,9	343,6	Б.Ч.
	II	ХМ2		39	0,55	2I,45	В. 2-I4
					Итого:	594,4	
КП385	I	C2		20	2,9	58,0	В. 2-I4
	2	C7		2	3,7	7,4	В. 2-I4
	3	C9		2	0,7	I,4	В. 2-I4
	4	МН2		3	40.0	I20,0	В. 2-I4
	5	Ø36AIII	L = 720	I2	5,75	69,0	Б.Ч.
	6	ØIOAI	L = 380	I2	0,23	2,76	Б.Ч.
	7	Ø8AI	L = 500	2	0.20	0,40	Б.Ч.
	8	Ø36AIII	L = I3600	4	I09,0	436,0	Б.Ч.
	9	ХМ3		39	0,88	34,32	В. 2-I4
					Итого:	729.2	
КП386	I	C2		20	2,9	58,0	В. 2-I4
	2	C8		2	5,0	I0,0	В. 2-I4
	3	C9		2	0,7	I,4	В. 2-I4
	4	МН2		3	40,0	I20,0	В. 2-I4
	5	Ø36AIII	L = 720	I2	5,75	69,0	Б.Ч.
	6	ØIOAI	L = 380	I2	0,23	2,76	Б.Ч.
	7	Ø8AI	L = 500	2	0,20	0,40	Б.Ч.
	8	Ø40AIII	L = I3600	4	I34,0	536,0	Б.Ч.
	9	ХМ3		39	0,88	34,32	В. 2-I4
					Итого:	834,8	

Марка пространственного каркаса	Поз.	Марка арматурного изделия		Кол.	Масса, кг		Обозначение документа
					I шт.	Всего	
КП387	I	CI		I7	I,8	30,6	В. 2-I4
	2	C2		3	2,9	8,7	В. 2-I4
	3	C6		2	3,7	7,4	В. 2-I4
	4	C9		2	0,7	I,4	В. 2-I4
	5	МН2		3	40,0	I20,0	В. 2-I4
	6	Ø28AIII	L = 720	6	3,48	20,88	Б.Ч.
	7	Ø36AIII	L = 720	I2	5,75	69,0	Б.Ч.
	8	ØIOAI	L = 380	I2	0,23	2,76	Б.Ч.
	9	Ø8AI	L = 500	2	0,20	0,40	Б.Ч.
	I0	Ø32AIII	L = I3600	8	85,9	687,2	Б.Ч.
	II	ХМ2		39	0,55	2I,45	В. 2-I4
					Итого:	969,8	

I.020.I-20/89 В. 3-. Ч.2

Инв. № подл. | Подпись и дата | Взам. инв. №

КП388

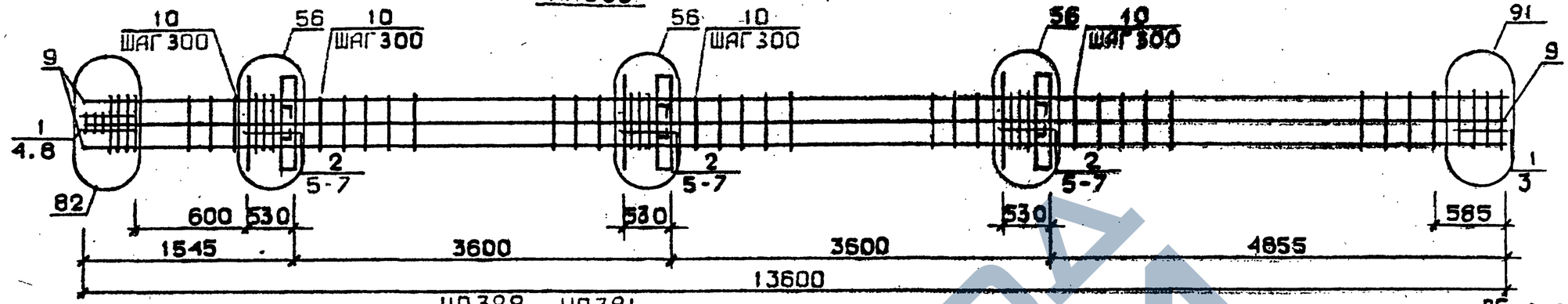

КП389...КП391

85 для КП389
86 для КП390 и КП391

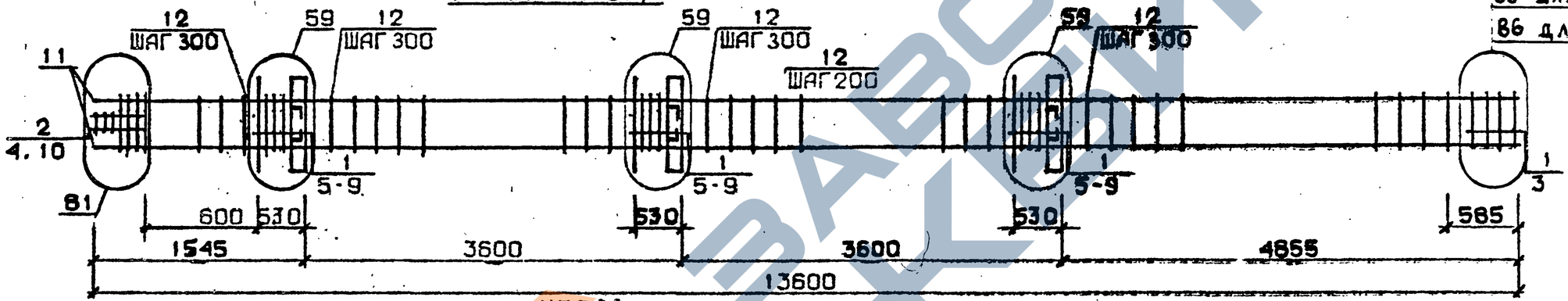

КП392

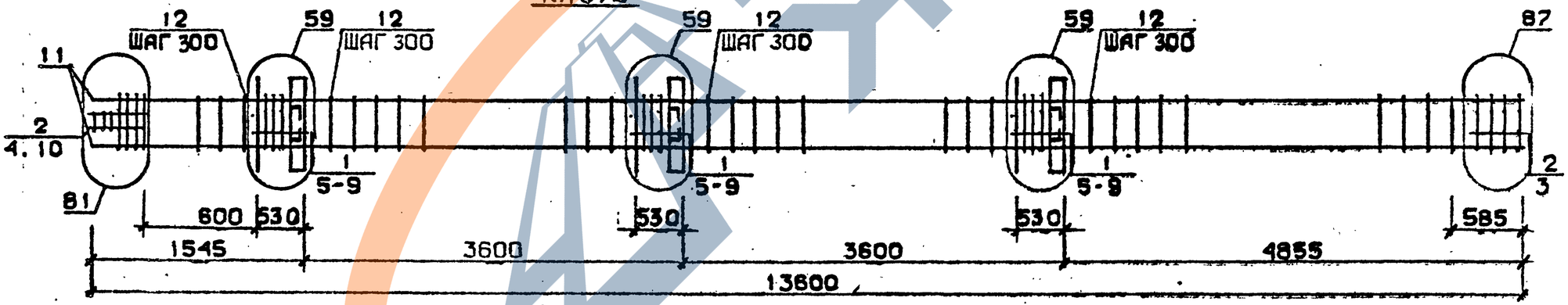

Арматура класса AI и AШ по ГОСТ 5781-82*
Детали см. I.020.I-2с/89 В.2-I3
Спецификацию см. лист 2

Разраб.	Мисурадзе		
Проверил	Бускивадзе		
ГИП	Бускивадзе		
Н.контр.	Бускивадзе		

1.020.1-2с/89 2-4 К190

Каркас пространственный КП388...КП392

Стадия	Лист	Листов
Р	1	2

ТбилЗНИИЭП

Инв.№подл. | Подп. и дата | Взам.инв.№

Формат А3

Марка пространственного каркаса	Поз.	Марка арматурного изделия		Кол.	Масса, кг		Обозначение документа
					I шт.	Всего	
	I	C2		5	2,9	I4,5	В. 2-I4
	2	C3		I5	4,2	63,0	В. 2-I4
	3	C7		2	4,3	5 6	В. 2-I4
	4	C9		2	0,7	I,4	В. 2-I4
	5	МН2		3	40,0	I20,0	В. 2-I4
КП388	6	Ø36AIII	L = 720	I8	5,75	I03,5	Б.Ч.
	7	Ø10AI	L = 380	I2	0,23	2,76	Б.Ч.
	8	Ø8AI	L = 500	2	0,20	0,40	Б.Ч.
	9	Ø36AIII	L = I3600	8	I09,0	872,0	Б.Ч.
	I0	ХМ3		39	0,80	34,32	В. 2-I4
					Итого:	I220,4	
	I	C1		I7	I,8	30,6	В. 2-I4
	2	C2		3	2,9	8,7	В. 2-I4
	3	C4		2	2,2	4,4	В. 2-I4
	4	C9		2	0,7	I,4	В. 2-I4
	5	МН3		3	32,8	98,4	В. 2-I4
КП389	6	МН7		3	9,7	29,I	В. 2-I4
	7	Ø32AIII	L = 720	6	4,54	27,24	Б.Ч.
	8	Ø10AI	L = 380	6	0,23	I,38	Б.Ч.
	9	Ø12AI	L = I30	I2	0,II	I,32	Б.Ч.
	I0	Ø8AI	L = 500	2	0,20	0,40	Б.Ч.
	II	Ø20AIII	L =I3600	4	33,5	I34,0	Б.Ч.
	I2	ХМI		39	0,55	2I,45	В. 2-I4
					Итого:	358,4	
	I	C1		I7	I,8	30,6	В. 2-I4
	2	C2		3	2,9	8,7	В. 2-I4
	3	C5		2	3,I	6,2	В. 2-I4
	4	C9		2	0,7	I,4	В. 2-I4
	5	МН3		3	32,8	98,4	В. 2-I4
КП390	6	МН7		3	9,7	29,I	В. 2-I4
	7	Ø32AIII	L = 720	6	4,54	27,24	Б.Ч.
	8	Ø10AI	L = 380	6	0,23	I,38	Б.Ч.
	9	Ø12AI	L = I30	I2	0 II	I,32	Б.Ч.
	I0	Ø8AI	L = 500	2	0,20	0,40	Б.Ч.

Марка пространственного каркаса	Поз.	Марка арматурного изделия		Кол.	Масса, кг		Обозначение документа
					I шт.	Всего	
КП390	II	Ø25AIII	L =I3600	4	52,4	209,6	Б.Ч.
	I2	ХМI		39	0,55	2I.45	В. 2-I4
					Итого:	435,8	
КП39I	I	C1		I7	I,8	30,6	В. 2-I4
	2	C2		3	2,9	8,7	В. 2-I4
	3	C5		2	3,I	6,2	В. 2-I4
	4	C9		2	0,7	I.4	В. 2-I4
	5	МН3		3	32,8	98,4	В. 2-I4
	6	МН7		3	9,7	29,I	В. 2-I4
	7	Ø32AIII	L = 720	6	4,54	27,24	Б.Ч.
	8	Ø10AI	L = 380	6	0,23	I,38	Б.Ч.
	9	Ø12AI	L = I30	I2	0,II	I 32	Б.Ч.
	I0	Ø8AI	L = 500	2	0,20	0,40	Б.Ч.
	II	Ø28AI	L =I3600	4	65,7	262,8	Б.Ч.
	I2	ХМ2		39	0,55	2I,45	В. 2-I4
					Итого:	490,7	
КП392	I	C1		I5	I,8	27.0	В. 2-I4
	2	C2		5	2,9	I4,5	В. 2-I4
	3	C6		2	3,I	6,2	В. 2-I4
	4	C9		2	0,7	I,4	В. 2-I4
	5	МН3		3	32.8	98,4	В. 2-I4
	6	МН7		3	9,7	29,I	В. 2-I4
	7	Ø32AIII	L = 720	6	4,54	27,24	Б.Ч.
	8	Ø10AI	L = 380	6	0,23	I,38	Б.Ч.
	9	Ø12AI	L = I30	I2	0,II	I,32	Б.Ч.
	I0	Ø8AI	L = 500	2	0,20	0,40	Б.Ч.
	II	Ø32AIII	L = I3600	4	85,9	343,6	Б.Ч.
	I2	ХМ2		39	0,55	2I,45	В. 2-I4
					Итого:	572,0	

1.020.1-2с '89 в. 2-4 в.2

Инв. № подл. | Подпись и дата | Взам. инв. №

КП393, КП394

88 для КП393
89 для КП394

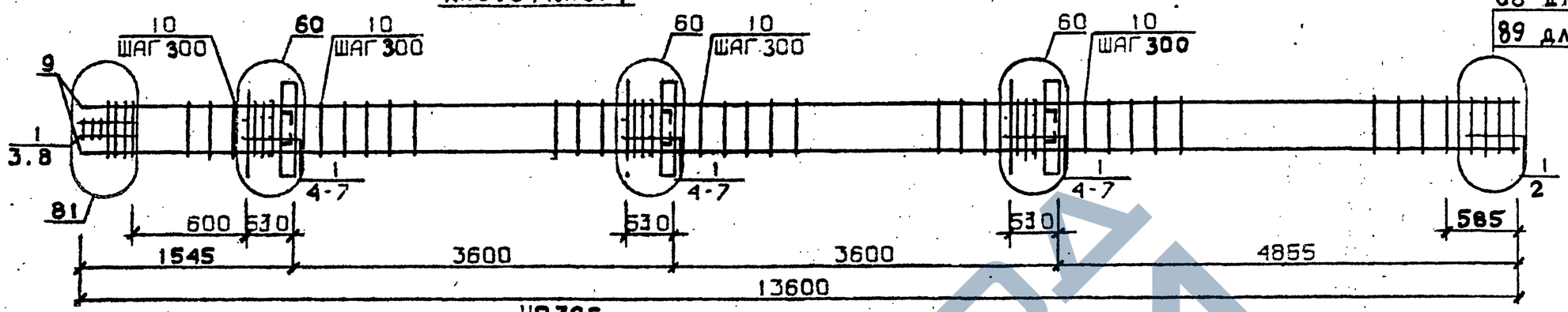

КП395

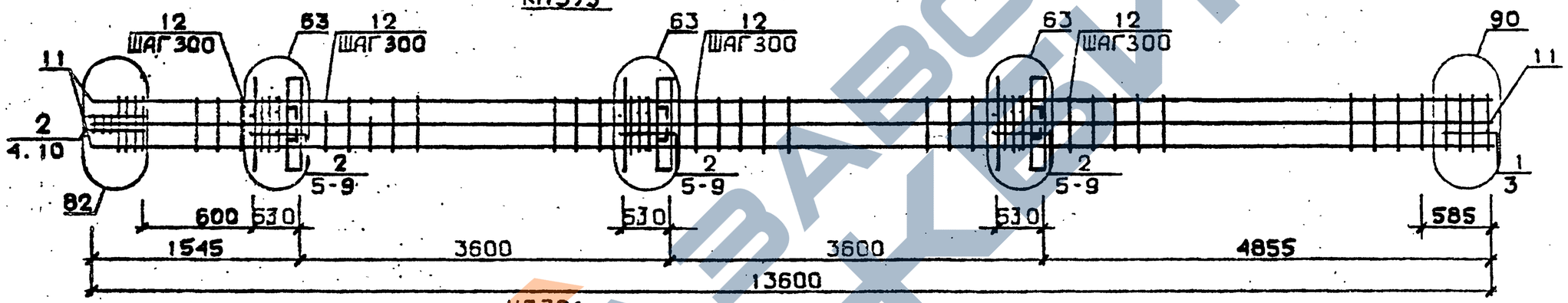

КП396

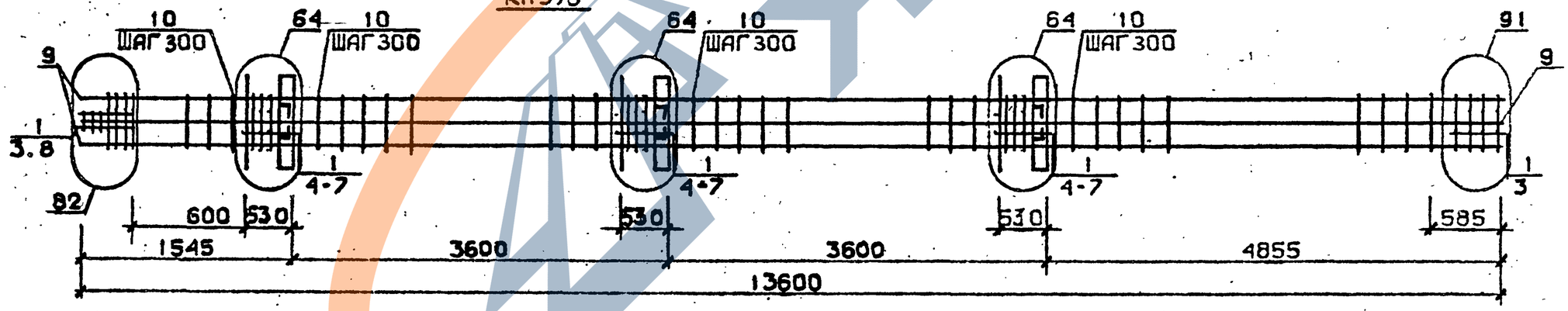

Арматура класса AI и AIII по ГОСТ 5781-82*
Деталь см. I.020.I-2с/89 В.2-13
Спецификацию см. лист

Разраб.	Мосесова	
Провер.	Чкванава	
ГИП	Буски Заазе	
Н. контр.	Чкванава	

1.020.1-2с/89 2-4 К 191

Каркас пространственный КП393...КП396

Стадия	Лист	Листов
Р	1	2

ТбилЗНИИЭП

ФОРМАТ А3

Инв.№подл. | Подп. и дата | Взам.инв.№

Марка пространственного каркаса	Поз.	Марка арматурного изделия	Кол.	Масса, кг		Обозначение документа
				I шт.	Всего	
КП393	I	С2	20	2,9	58,0	В. 2-I4
	2	С7	2	4,3	8,6	В. 2-I4
	3	С9	2	0,7	I,4	В. 2-I4
	4	МН3	3	32,8	98,4	В. 2-I4
	5	МН8	3	II,9	35,7	В. 2-I4
	6	Ø36AIII L = 720	6	5,75	34,5	Б.Ч.
	7	Ø10AI L = 380	6	0,23	I,38	Б.Ч.
	8	Ø8AI L = 500	2	0,20	0,40	Б.Ч.
	9	Ø36AIII L = I3600	4	I09,0	436,0	Б.Ч.
	I0	ХМ3	39	0,88	34,32	В. 2-I4
				Итого:	708,6	
КП394	I	С2	20	2,9	58,0	В. 2-I4
	2	С8	2	5,0	I0,0	В. 2-I4
	3	С9	2	0,67	I,34	В. 2-I4
	4	МН3	3	32,8	98,4	В. 2-I4
	5	МН8	3	II,9	35,7	В. 2-I4
	6	Ø36AIII L = 720	6	5,75	34,5	Б.Ч.
	7	Ø10AI L = 380	6	0,23	I,38	Б.Ч.
	8	Ø8AI L = 500	2	0,20	0,40	Б.Ч.
	9	Ø40AIII L = I3600	4	I34,0	536,0	Б.Ч.
	I0	ХМ3	39	0,88	34,32	В. 2-I4
				Итого:	840,4	
КП395	I	С1	2	I,8	3,6	В. 2-I4
	2	С2	I8	2,9	52,2	В. 2-I4
	3	С6	2	3,7	7,4	В. 2-I4
	4	С9	2	0,67	I,34	В. 2-I4
	5	МН3	3	32,8	98,4	В. 2-I4
	6	МН8	3	II,9	35,7	В. 2-I4
	7	Ø28AIII L = 720	6	3,48	20,88	Б.Ч.
	8	Ø36AIII L = 720	6	5,75	34,5	Б.Ч.
	9	Ø10AI L = 380	6	0,23	I,38	Б.Ч.
	I0	Ø8AI L = 500	2	0,20	0,40	Б.Ч.
	II	Ø32AIII L = I3600	8	85,9	687,2	Б.Ч.

Марка пространственного каркаса	Поз.	Марка арматурного изделия	Кол.	Масса, кг		Обозначение документа
				I шт.	Всего	
КП395	I2	ХМ2	39	0,55	2I,45	В. 2-I4
				Итого:	964,6	
КП396	I	С2	20	2,9	58,0	В. 2-I4
	2	С7	2	4,3	8,6	В. 2-I4
	3	С9	2	0,7	I,4	В. 2-I4
	4	МН3	3	32,8	98,4	В. 2-I4
	5	МН8	3	II,9	35,7	В. 2-I4
	6	Ø36AIII L = 720	I2	5,75	69,0	Б.Ч.
	7	Ø10AI L = 380	6	0,23	I,38	Б.Ч.
	8	Ø8AI L = 500	2	0,20	0,40	Б.Ч.
	9	Ø36AIII L = I3600	8	I09,0	872,0	Б.Ч.
	I0	ХМ3	39	0,88	34,32	В. 2-I4
				Итого:	I479,8	

1.020.1-20/89 В. 2-4 к.2

Инв. № подл. | Подпись и дата | Взам. инв. №

КП397...КП399

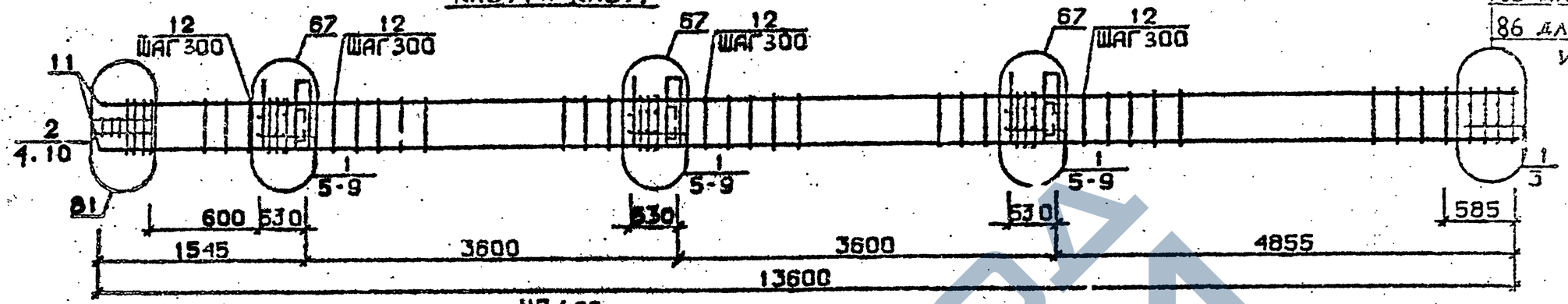

85 для КП397
86 для КП398 и КП399

КП400

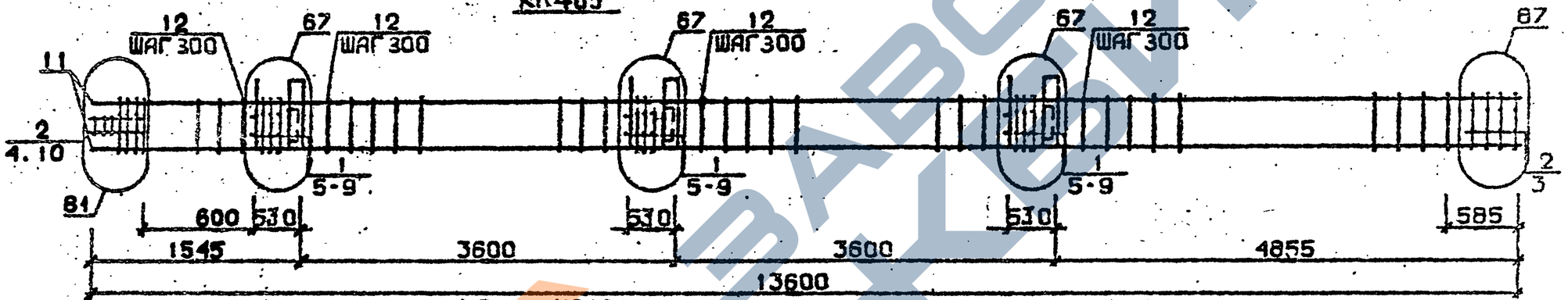

КП401, КП402

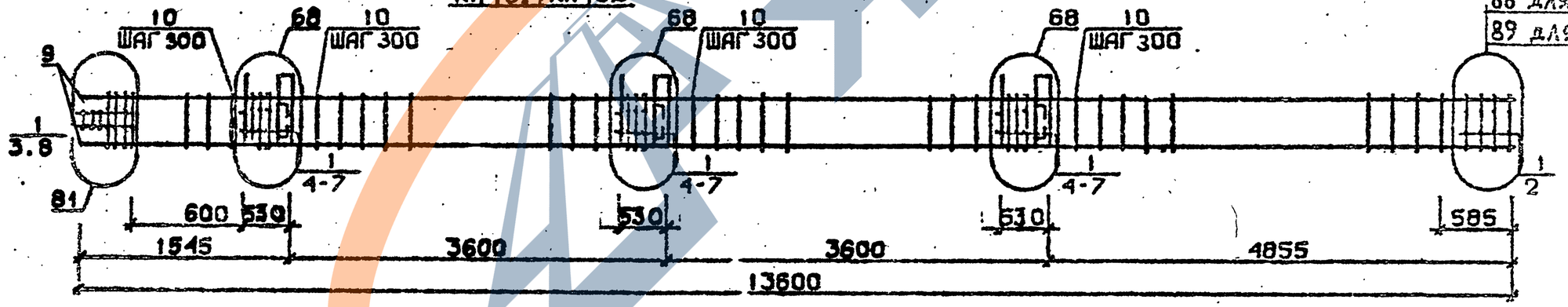

88 для КП401
89 для КП402

Арматура класса AI и AIII по ГОСТ 5781-82*
Детали см. I.020.I-2с/89 В.2-I3
Спецификацию см. лист 2

Разраб.	Чанкветадзе		
Проверил	Барбакадзе		
ГИП	Бускивадзе		
Н.контр.	Барбакадзе		

1.020.1-2с/89 2-4 К192

Каркас пространственный КП397...КП402

Стадия	Лист	Листов
Р	1	2

ТбилЗНИИЭП

Инв.№подл. | Подп. и дата | Взам.инв.№

ФОРМАТ А3

Марка пространственного каркаса	Поз.	Марка арматурного изделия	Кол.	Масса, кг		Обозначение документа
				I шт.	Всего	
КП397	I	CI	I7	I,8	30,6	В. 2-I4
	2	C2	3	2,9	8,7	В. 2-I4
	3	C4	2	2,2	4,4	В. 2-I4
	4	C9	2	0,7	I,4	В. 2-I4
	5	МН4	3	34,8	I04,4	В. 2-I4
	6	МН7	3	9,7	29,I	В. 2-I4
	7	Ø32AIII L = 720	6	4,54	27,24	Б.Ч.
	8	ØIOAI L = 380	6	0,23	I,38	Б.Ч.
	9	ØI2AI L = I30	I2	0,II	I,32	Б.Ч.
	I0	Ø8AI L = 500	2	0,20	0,40	Б.Ч.
	II	Ø20AIII L =I3600	4	33,5	I34,0	Б.Ч.
	I2	XMI	39	0,55	2I,45	В. 2-I4
				Итого:	364,4	
КП398	I	CI	I7	I,8	30,6	В. 2-I4
	2	C2	3	2,9	8,7	В. 2-I4
	3	C5	2	3,I	6,2	В. 2-I4
	4	C9	2	0,7	I,4	В. 2-I4
	5	МН4	3	34,8	I04,4	В. 2-I4
	6	МН7	3	9,7	29,I	В. 2-I4
	7	Ø32AIII L = 720	6	4,54	27,24	Б.Ч.
	8	ØIOAI L = 380	6	0,23	I,38	Б.Ч.
	9	ØI2AI L = I30	I2	0,II	I,32	Б.Ч.
	I0	Ø8A_ L = 500	2	0,20	0,40	Б.Ч.
	II	Ø25AIII L =I3600	4	52,4	209,6	Б.Ч.
	I2	XMI	39	0,55	2I,45	В. 2-I4
				Итого:	440,0	
КП399	I	CI	I7	I,8	30,6	В. 2-I4
	2	C2	3	2,9	8,7	В. 2-I4
	3	C5	2	3,I	6,2	В. 2-I4
	4	C9	2	0,7	I,4	В. 2-I4
	5	МН4	3	34,8	I04,4	В. 2-I4
	6	МН7	3	9,7	29,I	В. 2-I4
	7	Ø32AIII L = 720	5	4,54	27,24	Б.Ч.
	8	ØIOAI L = 380	6	0,23	I,38	Б.Ч.
	9	ØI2AI L = I30	I2	0,II	I,32	Б.Ч.
	I0	Ø8AI L = 500	2	0,20	0,40	Б.Ч.
	II	Ø28AIII L = 13600	4	65,7	232,8	Б.Ч.
	I2	XM2	39	0,55	2I,45	В. 2-I4
				Итого:	493,2	
КП400	I	CI	I5	I,8	27,0	В. 2-I4
	2	C2	5	2,9	I4,5	В. 2-I4
	3	C6	2	3,7	7,4	В. 2-I4
	4	C9	2	0,7	I,4	В. 2-I4
	5	МН4	3	34,8	I04,4	В. 2-I4
	6	МН7	3	9,7	29,I	В. 2-I4
	7	Ø32AIII L = 720	6	4,54	27,24	Б.Ч.
	8	ØIOAI L = 380	6	0,23	I,38	Б.Ч.
	9	ØI2AI L = I30	I2	0,II	I,32	Б.Ч.
	I0	Ø8AI L = 500	2	0,20	0,40	Б.Ч.
	II	Ø32AIII L = I3600	4	85,9	343,6	Б.Ч.
	I2	XM2	39	0,55	2I,45	В. 2-I4
				Итого:	579,7	
КП401	I	C2	20	2,9	58,0	В. 2-I4
	2	C7	2	4,3	8,6	В. 2-I4
	3	C9	2	0,7	I,4	В. 2-I4
	4	МН4	3	34,8	I04,4	В. 2-I4
	5	МН8	3	II,9	35,7	В. 2-I4
	6	Ø36AIII L = 720	6	5,75	34,5	Б.Ч.
	7	ØIOAI L = 380	6	0,23	I,38	Б.Ч.
	8	Ø8AI L = 500	2	0,20	0,40	Б.Ч.
	9	Ø36AIII L = I3600	4	I09,0	436,0	Б.Ч.
	I0	XM3	39	0,88	34,32	В. 2-I4
				Итого:	7I4,7	
КП402	I	C2	20	2,9	58,0	В. 2-I4
	2	C8	2	5,0	I0,0	В. 2-I4
	3	C9	2	0,7	I,4	В. 2-I4
	4	МН4	3	34,8	I04,4	В. 2-I4
	5	МН8	3	II,9	35,7	В. 2-I4
	6	Ø36AIII L = 720	6	5,75	34,5	Б.Ч.
	7	ØIOAI L = 380	6	0,23	I,38	Б.Ч.
	8	Ø8AI L = 500	2	0,20	0,40	Б.Ч.
	9	Ø40AIII L = I3600	4	I34,0	536,0	Б.Ч.
	I0	XM3	39	0,88	34,32	В. 2-I4
				Итого:	8I6,I	

I.020.I-20/89 В 2-4 ч.2

Инв. № подл. | Подпись и дата | Взам. инв. №

КП403

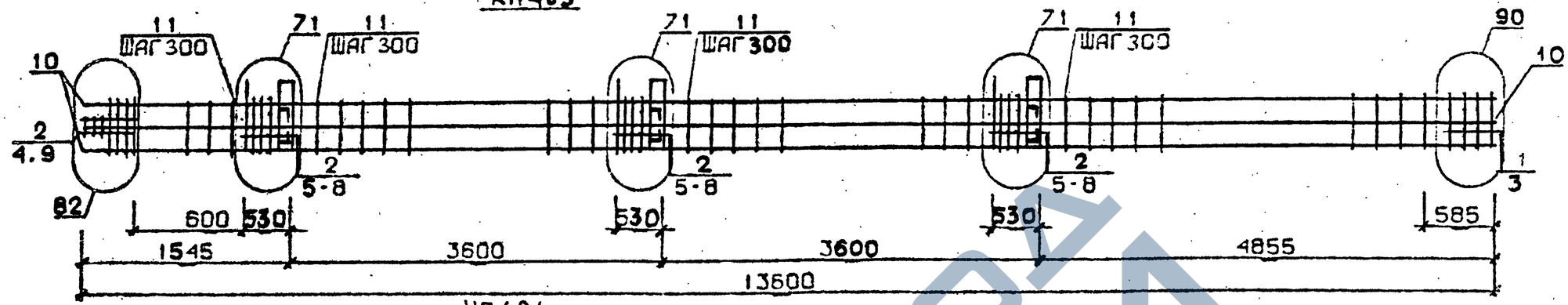

КП404

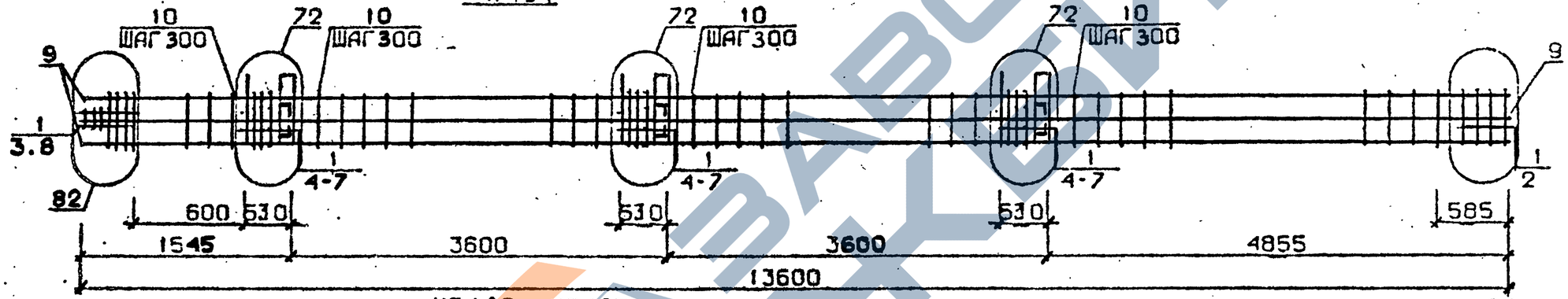

КП405 ... КП407

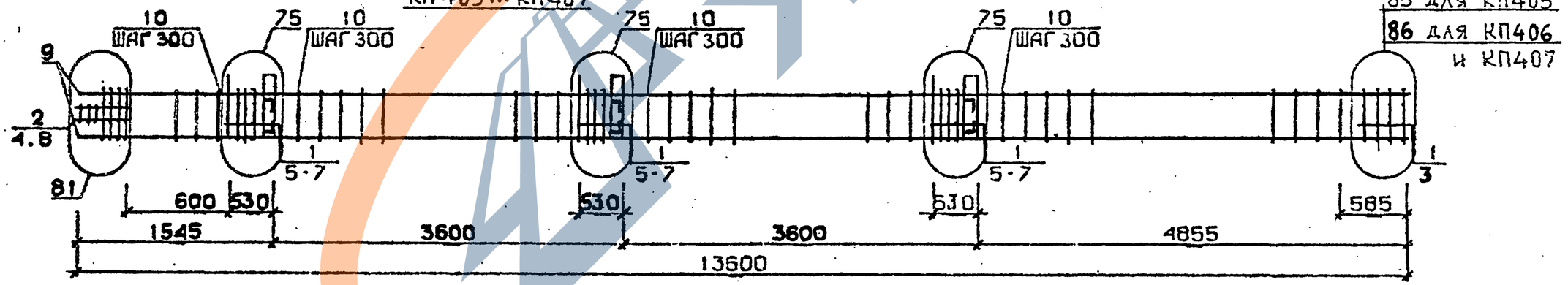

Арматура класса AI и AIII по ГОСТ 5781-82*
Детали см. I.020.I-2с/89 В.2-I3
Спецификацию см. лист 2

Разраб.	Чанкветадзе	
Проверил	Барбакадзе	
ГИП	Бускивадзе	
Н. контр.	Барбакадзе	

1.020.1-2с/89 2-4 К193

Каркас пространственный КП403...КП407

Стадия	Лист	Листов
Р	1	2

ТбилЗНИИЭП

Инв.№подл. | Подп. и дата | Взам.инв.№

ЗАВОД ЖБИ

https://zavodjbi.com/

Марка пространственного каркаса	Поз.	Марка арматурного изделия	Кол.	Масса, кг I шт.	Масса, кг Всего	Обозначение документа
КП403	I	С1	2	I,8	3,6	В. 2-I4
	2	С2	I8	2,9	52,2	В. 2-I4
	3	С6	2	3,7	7,4	В. 2-I4
	4	С9	2	0,7	I,4	В. 2-I4
	5	МН4	3	34,8	I04,4	В. 2-I4
	6	МН9	3	I7,3	5I,9	В. 2-I4
	7	Ø32АШ L = 720	6	4,54	27,24	Б.Ч.
	8	Ø10АI L = 380	6	0,23	I,38	Б.Ч.
	9	Ø8АI L = 500	2	0,20	0,40	Б.Ч.
	I0	Ø32АШ L = I3600	8	85,9	687,2	Б.Ч.
	II	ХМ2	39	0,55	2I,45	В. 2-I4
				Итого:	958,6	
КП404	I	С2	20	2,9	58,0	В. 2-I4
	2	С7	2	4,3	8,6	В. 2-I4
	3	С9	2	0,7	I,4	Б. 2-I4
	4	МН4	3	34,8	I04,4	В. 2-I4
	5	МН10	3	20,8	62,4	В. 2-I4
	6	Ø36АШ L = 720	6	5,75	34,5	Б.Ч.
	7	Ø10АI L = 380	6	0,23	I,38	Б.Ч.
	8	Ø8АI L = 500	2	0,20	0,40	Б.Ч.
	9	Ø36АШ L =I3600	8	I09,0	872,0	Б.Ч.
	I0	ХМ3	39	0,88	34,32	В. 2-I4
				Итого:	4I7,3	
КП405	I	С1	I7	I,8	30,6	В. 2-I4
	2	С2	3	2,9	8,7	В. 2-I4
	3	С4	2	2,2	4,4	В. 2-I4
	4	С9	2	0,7	I,4	В. 2-I4
	5	МН5	3	27,6	82,8	В. 2-I4
	6	МН7	6	9,7	58,2	В. 2-I4
	7	Ø12АI L = I30	I2	0,II	I,32	Б.Ч.
	8	Ø8АI L = 500	2	0,20	0,40	Б.Ч.
	9	Ø20АШ L = I3600	4	33,5	I34,0	Б.Ч.
	I0	ХМI	39	0,55	2I,45	В. 2-I4
				Итого:	343,3	
КП406	I	С1	I7	I,8	30,6	В. 2-I4
	2	С2	3	2,9	8,7	В. 2-I4
	3	С5	2	3,I	6,2	В. 2-I4
	4	С9	2	0,7	I,4	В. 2-I4
	5	МН5	3	27,6	82,8	В. 2-I4
	6	МН7	6	9,7	58,2	В. 2-I4
	7	Ø12АI L = I30	I2	0,II	I,32	Б.Ч.
	8	Ø8АI L = 500	2	0,20	0,40	Б.Ч.
	9	Ø25АШ L = I3600	4	52,4	209,6	Б.Ч.
	I0	ХМI	39	0,55	2I,45	В. 2-I4
				Итого:	420,7	
КП407	I	С1	I7	I,8	30,6	В. 2-I4
	2	С2	3	2,9	8,7	В. 2-I4
	3	С5	2	3,I	6,2	В. 2-I4
	4	С9	2	0,7	I,4	В. 2-I4
	5	МН5	3	27,6	82,8	В. 2-I4
	6	МН7	6	9,7	58,2	В. 2-I4
	7	Ø12АI L = I30	I2	0,II	I,32	Б.Ч.
	8	Ø8АI L = 500	2	0,20	0,40	Б.Ч.
	9	Ø28АШ L = I3600	4	65,7	262,8	Б.Ч.
	I0	ХМ2	39	0,55	2I,45	
				ИТОГО:	473,9	

I.020.I-2с/89 В. 2-4 в.2

Взам. инв. №

Подпись и дата

Инв. № подл.

КП408

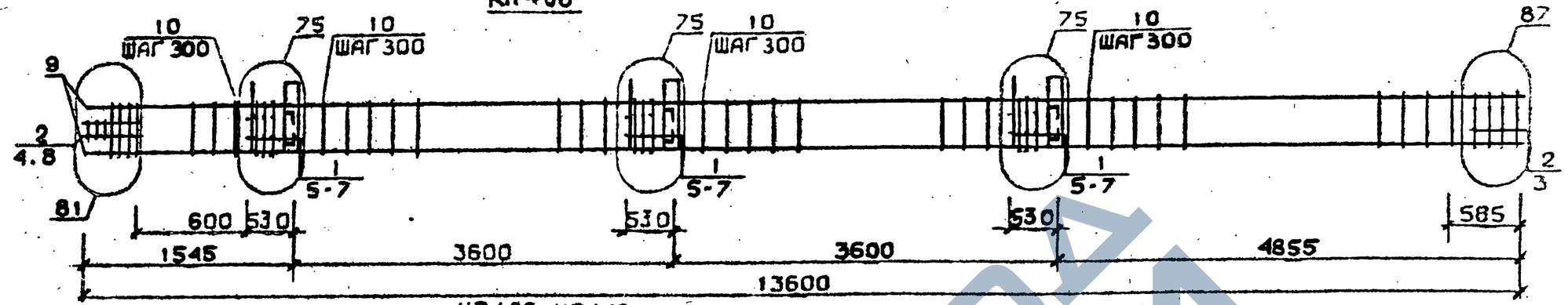

КП409, КП410

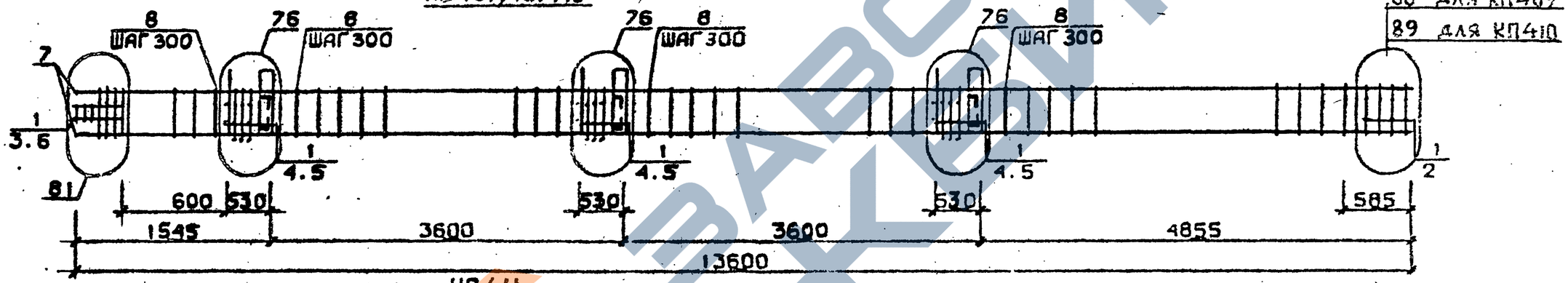

КП411

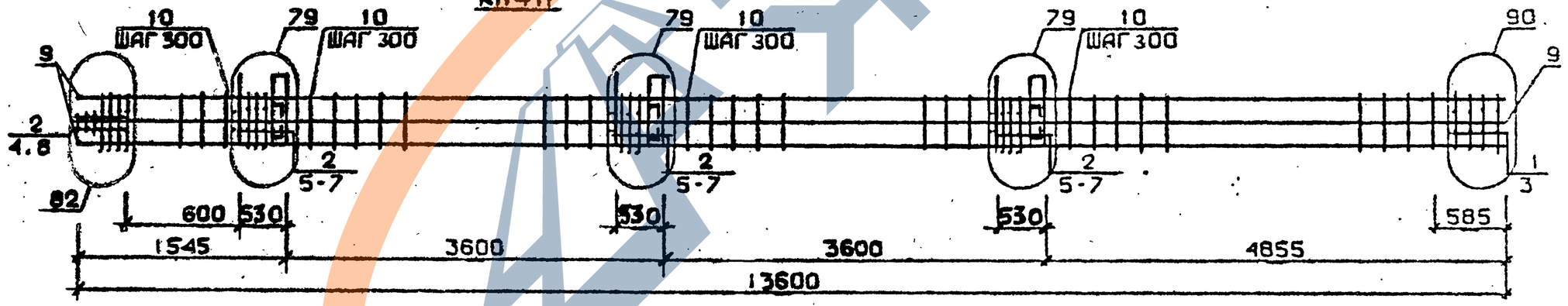

Арматура класса AI и AIII по ГОСТ 5781-82*
Детали см. I.020.I-2с/89 В.2-13
Спецификацию см. лист 2

Разраб.	Мосесова	
Проверил	Чкванава	
ГИП	Бускизадзе	
Н.контр.	Чкванава	

1.020.1-2с/89 2-4 К194

Каркас пространственный КП408...КП411

Стадия	Лист	Листов
Р	1	2

ТбилЗНИИЭП

Формат А3

Инв.№подл. | Подп. и дата | Взам.инв.№

1.020.1-2с/89 Вып. 2-4 Ч.02

Марка пространственного каркаса	Поз.	Марка арматурного изделия	Кол.	Масса, кг		Обозначение документа
				1 шт.	Всего	
КП408	1	С1	15	1,8	27,0	В. 2-14
	2	С2	5	2,9	14,5	В. 2-14
	3	С6	2	3,7	7,4	В. 2-14
	4	С9	2	0,7	1,4	В. 2-14
	5	МН5	3	27,6	82,8	В. 2-14
	6	МН7	6	9,7	58,2	В. 2-14
	7	Ø12АI L = 130	12	0,11	1,32	Б.Ч.
	8	Ø8АI L = 500	2	0,20	0,40	Б.Ч.
	9	Ø32АШ L = 13600	4	85,9	343,6	Б.Ч.
	10	ХМ2	39	0,55	21,45	В. 2-14
				Итого:	558,1	
КП409	1	С2	20	2,9	58,0	В. 2-14
	2	С7	2	4,3	8,6	В. 2-14
	3	С9	2	0,7	1,4	В. 2-14
	4	МН5	3	27,6	82,8	В. 2-14
	5	МН8	6	11,9	71,4	В. 2-14
	6	Ø8АI L = 500	2	0,20	0,40	Б.Ч.
	7	Ø36АШ L = 13600	4	109,0	436,0	Б.Ч.
	8	ХМ3	39	0,88	34,32	В. 2-14
				Итого:	692,9	
КП410	1	С2	20	2,9	58,0	В. 2-14
	2	С8	2	5,0	10,0	В. 2-14
	3	С9	2	0,7	1,4	В. 2-14
	4	МН5	3	27,6	82,6	В. 2-14
	5	МН8	6	11,9	71,4	В. 2-14
	6	Ø8АI L = 500	2	0,20	0,40	Б.Ч.
	7	Ø40АШ L = 13600	4	134,0	536,0	Б.Ч.
	8	ХМ3	39	0,88	34,32	В. 2-14
				Итого:	794,1	
КП411	1	С1	2	1,8	3,6	В. 2-14
	2	С2	18	2,9	52,2	В. 2-14
	3	С6	2	3,7	7,4	В. 2-14
	4	С9	2	0,7	1,4	В. 2-14
	5	МН5	3	27,6	82,8	В. 2-14
	6	МН8	3	11,9	35,7	В. 2-14
	7	МН9	3	17,3	51,9	В. 2-14
	8	Ø8АI L = 500	2	0,20	0,40	Б.Ч.
	9	Ø32АШ L = 13600	8	85,9	687,2	Б.Ч.
	10	ХМ2	39	0,55	21,45	В. 2-14
				Итого:	943,9	

Инв. № подл. | Подпись и дата | Взам. инв. №

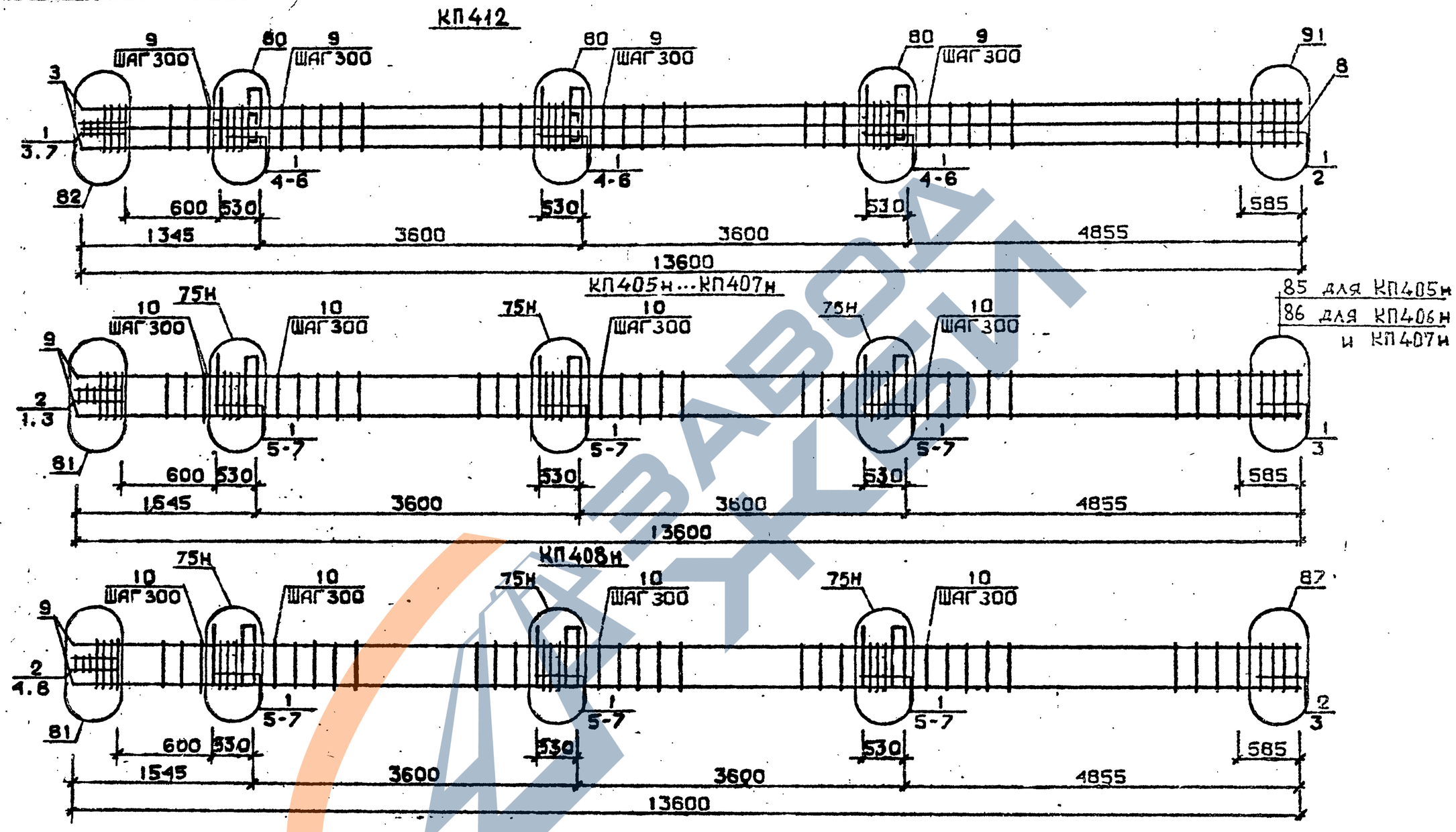

Арматура класса АI и АШ по ГОСТ 5781-82*
Детали см. 1.020.1-2с/89 В.2-13
Спецификацию см. лист 2

Разраб	Алкветадзе	
Проверил	Барбакадзе	
ГИП	Бускивадзе	
Н.контр.	Барбакадзе	

1.020.1-2с/89 2-4 К195

Каркас пространственный
КП412
КП405н...КП408н

Стадия	Лист	Листов
Р	1	2

ТбилЗНИИЭП

ФОРМАТ А3

ЗАВОД КЕЙ

1.020.1-2с/89 В. 2-4 ч.2
Инв. № подл. | Подп. и дата | Взам. инв. №

Марка пространственного каркаса	Поз.	Марка арматурного изделия	Кол.	Масса, кг		Обозначение документа
				I шт.	Всего	
КП4I2	I	С2	20	2,9	58,0	В. 2-I4
	2	С7	2	4,3	8,6	В. 2-I4
	3	С9	2	0,7	I,4	В. 2-I4
	4	МН5	3	27,6	82,8	В. 2-I4
	5	МН8	3	II,9	35,7	В. 2-I4
	6	МНIO	3	20,8	62,4	В. 2-I4
	7	Ø8AI L = 500	2	0,20	0,40	Б.Ч.
	8	Ø36AIII L = I3600	8	I09,0	872,0	Б.Ч.
	9	ХМ3	39	0,88	34,32	В. 2-I4
				Итого:	1155,6	
КП405н	I	СI	I7	I,8	30,6	В. 2-I4
	2	С2	3	2,9	8,7	В. 2-I4
	3	С4	2	2,2	4,4	В. 2-I4
	4	С9	2	0,7	I,4	В. 2-I4
	5	МН5н	3	27,6	82,8	В. 2-I4
	6	МН7	6	9,7	58,2	В. 2-I4
	7	Ø I2AI L = I30	I2	0;II	I,32	Б.Ч.
	8	Ø8AI L = 500	2	0,20	0,40	Б.Ч.
	9	Ø20AIII L = I3600	4	33,5	I34,0	Б.Ч.
	I0	ХМI	39	0,55	34,32	В. 2-I4
				Итого:	343,3	
КП406н	I	СI	I7	I,8	30,6	В. 2-I4
	2	С2	3	2,9	8,7	В. 2-I4
	3	С5	2	3,I	6,2	В. 2-I4
	4	С9	2	0,7	I,4	В. 2-I4
	5	МН5н	3	27,6	82,8	В. 2-I4
	6	МН7	6	9,7	58,2	В. 2-I4
	7	Ø I2AI L = I30	I2	0,II	I,32	Б.Ч.
	8	Ø8AI L = 500	2	0,20	0,40	Б.Ч.
	9	Ø25AIII L = I3600	4	52,4	209,6	Б.Ч.
	I0	ХМI	39	0,55	2I,45	В. 2-I4
				Итого:	420,7	

Марка пространственного каркаса	Поз.	Марка арматурного изделия	Кол.	Масса, кг		Обозначение документа
				I шт.	Всего	
КП407н	I	СI	I7	I,8	30,6	В. 2-I4
	2	С2	3	2,9	8,7	В. 2-I4
	3	С5	2	3,I	6,2	В. 2-I4
	4	С9	2	0,7	I,4	В. 2-I4
	5	МН5н	3	27,6	82,8	В. 2-I4
	6	МН7	6	9,7	58,2	В. 2-I4
	7	Ø I2AI L = I30	I2	0,II	I,32	Б.Ч.
	8	Ø8AI L = 500	2	0,20	0,40	Б.Ч.
	9	Ø28AIII L = I3600	4	55,7	262,8	Б.Ч.
	I0	ХМ2	39	0,55	2I,45	В. 2-I4
				Итого:	473,9	
КП408н	I	СI	I5	I,8	27,0	В. 2-I4
	2	С2	5	2,9	I4,5	В. 2-I4
	3	С6	2	3,7	7,4	В. 2-I4
	4	С9	2	0,7	I,4	В. 2-I4
	5	МН5н	3	27,6	82,8	В. 2-I4
	6	МН7	6	9,7	58,2	В. 2-I4
	7	Ø I2AI L = I30	I2	0,II	I,32	Б.Ч.
	8	Ø8AI L = 500	2	0,20	0,40	Б.Ч.
	9	Ø32AIII L = I3600	4	85,9	343,6	Б.Ч.
	I0	ХМ2	39	0,55	2I,45	В. 2-I4
				Итого:	558,I	

Инв. № подл. | Подпись и дата | Взам. инв. №

ЗАВОДА ЖБИ

КП409н, КП410н

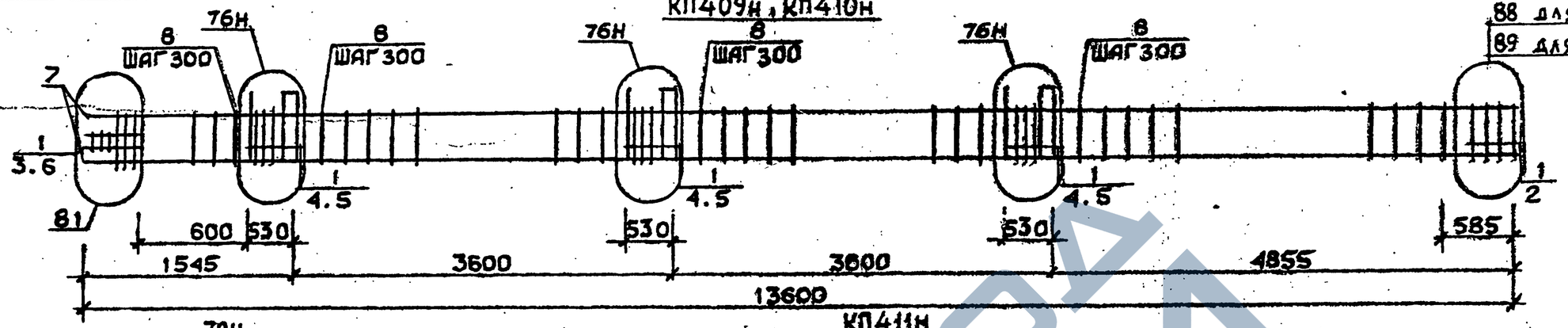

КП411н

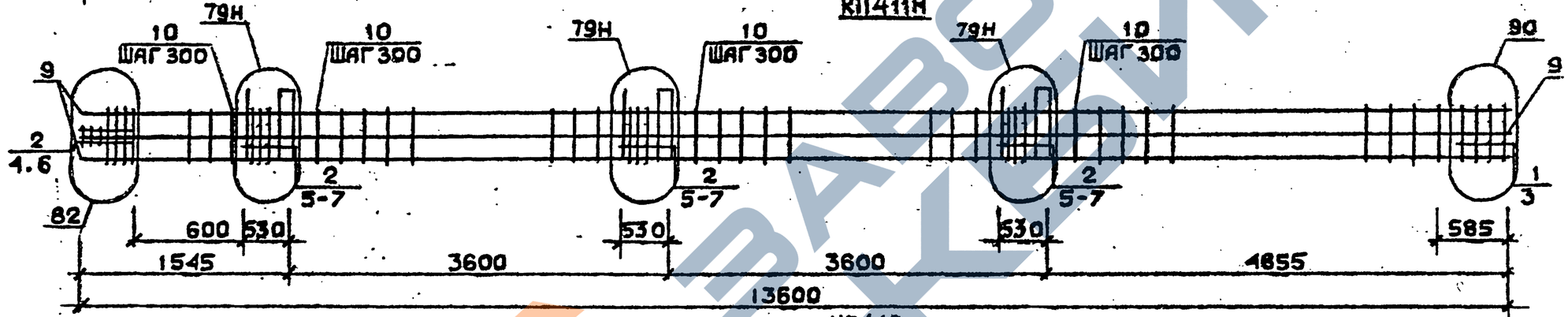

КП412н

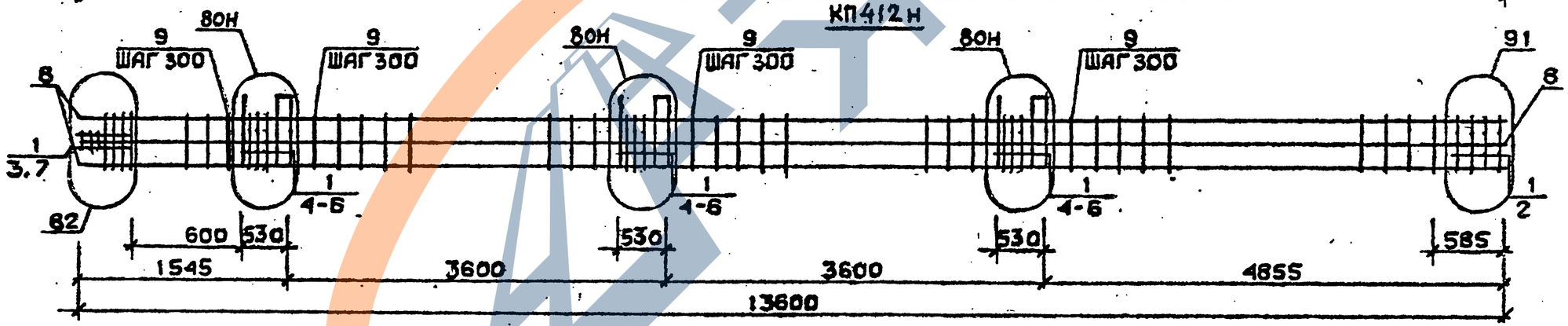

Арматура класса AI и AII по ГОСТ 5781-82*

Детали см. I.020.I-2с/89 В.2-13

Спецификацию см. лист 2

Разраб.	Осецова		1.020.1-2с/89 2-4 К196
Провер.	Чкванава		
ГИП	Бужиашвили		Каркас пространственный КП409н...КП412н
Н. контр.	Чкванава		Стадия Р; Лист 1; Листов 2; ТбилЗНИИЭП

Инв. № подл. | Подпись и дата | Взам. инв. №

ФОРМАТ А3

Марка пространственного каркаса	Поз.	Марка арматурного изделия	Кол.	Масса, кг		Обозначение документа
				1 шт.	Всего	
КП409н	1	С2	20	2,9	58,0	В. 2-14
	2	С7	2	4,3	8,6	В. 2-14
	3	С9	2	0,7	1,4	В. 2-14
	4	МН5н	3	27,6	82,0	В. 2-14
	5	МН8	6	11,9	71,4	В. 2-14
	6	Ø8АI L = 500	2	0,20	0,40	Б.Ч.
	7	Ø36АШ L = 13600	4	109,0	436,0	Б.Ч.
	8	ХМ3	39	0,88	34,32	В. 2-14
				Итого:	692,9	
КП410н	1	С2	20	2,9	58,0	В. 2-14
	2	С8	2	5,0	10,0	В. 2-14
	3	С9	2	0,7	1,4	В. 2-14
	4	МН5н	3	27,6	82,8	В. 2-14
	5	МН8	6	11,9	71,4	В. 2-14
	6	Ø8АI L = 500	2	0,20	0,40	Б.Ч.
	7	Ø40АШ L = 13600	4	134,0	536,0	Б.Ч.
	8	ХМ3	39	0,88	34,32	В. 2-14
				Итого:	794,1	
КП411н	1	С1	2	1,8	3,6	В. 2-14
	2	С2	18	2,9	52,2	В. 2-14
	3	С6	2	3,7	7,4	В. 2-14
	4	С9	2	0,7	1,4	В. 2-14
	5	МН5н	3	27,6	82,8	В. 2-14
	6	МН8	3	11,9	35,7	В. 2-14
	7	МН9	3	17,3	51,9	В. 2-14
	8	Ø8АI L = 500	2	0,20	0,40	Б.Ч.
	9	Ø32АШ L = 13600	8	85,9	687,2	
	10	ХМ2	39	0,55	21,45	В. 2-14
				Итого:	943,9	
КП412н	1	С2	20	2,9	58,0	В. 2-14
	2	С7	2	4,3	8,6	В. 2-14
	3	С9	2	0,7	1,4	В. 2-14
	4	МН5н	3	27,6	82,8	В. 2-14
	5	МН8	3	11,9	35,7	В. 2-14
	6	МН10	3	20,8	62,4	В. 2-14
	7	Ø8АI L = 500	2	0,20	0,40	В. 2-14
	8	Ø36АШ L = 13600	8	109,0	872,0	В. 2-14
	9	ХМ3	39	0,88	34,32	В. 2-14
				Итого:	1155,6	

Взам. инв. №

Подпись и дата

Инв. № подл.

Формат А4