https://zavodjbi.com/

ИЖ 237

ОБЪЕМНЫЕ ЭЛЕМЕНТЫ ШАХТЫ ЛИФТА

ВЫПУСК 1

ЧАСТЬ 1 ОБЩИЕ ВИДЫ и АРМИРОВАНИЕ

РАБОЧИЕ ЧЕРТЕЖИ

МОСКВА 1978

https://zavodjbi.com/

https://zavodjbi.com/

ОРДЕНА ЛЕНИНА
ГЛАВМОСПРОМСТРОЙМАТЕРИАЛЫ
при МОСГОРИСПОЛКОМЕ

КТБ

МОСОРГСТРОЙМАТЕРИАЛЫ

ИЖ 237

ОБЪЕМНЫЕ ЭЛЕМЕНТЫ ШАХТЫ ЛИФТА

ВЫПУСК 1

ЧАСТЬ 1 ОБЩИЕ ВИДЫ и АРМИРОВАНИЕ

РАБОЧИЕ ЧЕРТЕЖИ

ГЛ. КОНСТР.	ДИЗИНСОН
ВЕД. КОНСТР.	ФИНЕЛЬД

МОСКВА 1978

Введено в действие приказом № 17 по КТБ Мосоргстройматериалы от 26 марта 1979 года.

https://zavodjbi.com/

СОДЕРЖАНИЕ

лист		стр.
-	Содержание	2
-	Пояснительная записка	3-4
I-2	Номенклатура	5-6
3-5	ШЛ 32с28-ВI, ШЛ 32с28-I-ВI. Общий вид. Армирование	7-9
6-8	ШЛ 32с30-ВI, ШЛ 32с30-I-ВI. Общий вид. Армирование	I0-I2
9-II	ШЛ 32сI4-ВI. Общий вид. Армирование	I3-I5
I2-I3	ШЛ 32сI4д-ВI. Общий вид. Армирование	I6-I7
I4-I5	ШЛ 32с9-ВI. Общий вид. Армирование	I8-I9
I6-I7	ШЛ 32с9-Iл-ВI. Общий вид. Армирование	20-2I
I8-I9	ШЛ 32с9-Iп-ВI. Общий вид. Армирование	22-23
20-23	ШЛГ 50сл28-ВI. Общий вид. Армирование	24-27
24-27	ШЛГ 50сл30-ВI. Общий вид. Армирование	28-3I
28-3I	ШЛГ 50п30-ВI, ШЛГ 50п30-I-ВI. Общий вид. Армирование	32-35
32-34	ШЛ 50с30-ВI,ШЛ50с30-I-ВI. Общий вид. Армирование	36-38
35-37	ШЛГ 50 I4-ВI. Общий вид. Армирование	39-4I
38-40	ШЛГ 50 I4д-ВI. Общий вид. Армирование	42-44
4I-42	ШЛГ 50 9-ВI. Общий вид. Армирование	45-46
43-46	ШЛГ 50 9-Iл-ВI, ШЛГ 50 9-Iп-ВI. Общий вид. Армирование	47-50
47-48	ШЛ 50с9-ВI. Общий вид. Армирование	5I-52
49-50	ШЛ 50с9-Iл-ВI. Общий вид. Армирование	53-54
5I-52	ШЛ 50с9-Iп-ВI. Общий вид. Армирование	55-56
53-54	ШЛГ 50п9-ВI. Общий вид. Армирование	57-58
55-56	ШЛГ 50п9-Iл-ВI. Общий вид. Армирование	59-60
57-58	ШЛГ 50п9-Iп-ВI. Общий вид. Армирование	6I-62
59-60	Общий вид. Узлы	63-64
6I	Армирование. Сечения	65
62-63	Выборка стали на изделие	66-67

Объемные элементы шахты лифта	ИЖ 237 вып 1 часть 1
Содержание	лист —

КТБ Мосоргстройматериалы

ОДЧ

Зав. отделом Щукин

Гл. конструк Айзинсон

Вед. констр Финельд

1978г

ПОЯСНИТЕЛЬНАЯ ЗАПИСКА

Альбом рабочих чертежей объёмных элементов шахты лифта ИЖ 237 выпускI разработан в составе двух частей на основании рабочих чертежей РС 0401, РС 0402, 5РС 0403, 5РС 0404, НК-187-03 2ред, РС 0462-77 вып.2, РС 0413-77, ИЖ-28 разработанных МНИИТЭП, Управлением Моспроект-I и КТБ Мосоргстройматериалы. Конструкция объёмных элементов разработана с учётом технологии их изготовления на заводе ЖБИ №23 Главмоспромстройматериалов в специальных формах со складывающимися сердечниками.

В отличие от перечисленных выше альбомов рабочих чертежей, армирование глухих участков стен выполнено одинарными сетками, а арматурные сетки запроектированы в единой системе, требующей минимального количества переналадок сварочных машин.

Маркировка объёмных элементов принята по перечисленным выше альбомам с добавлением индексов "ВI", обозначающих технологический вариант изделий. Значение остальных элементов маркировки:

буквы ШЛ – шахты лифта;
буква Г – грузопассажирский лифт;
цифры 50 и 32 – грузоподъёмность лифта соответственно 500 и 320кг;
буквы сл, с, п – указывают на расположение противовеса по отношению ко входу в лифт: с – сзади, сл – слева, п – справа;
цифры 28, 30, I4, 9 – высоту объёмного элемента в дм;
буква д – обозначает, что элемент устанавливается в домах серии П-68;
цифра I – обозначает, что элемент устанавливается на первом этаже.

В первой части выпускаI разработаны общие виды и армирование объёмных элементов, во второй части – арматурные изделия. В случае расширения номенклатуры изделий или изменения технологии, рабочие чертежи на новые объёмные элементы для шахты лифта предлагается разрабатывать в последующих выпусках альбома ИЖ 237.

Конструирование объёмных элементов выполнено в соответствии с требованиями главы СНиП П-2I-75 и отвечают требованиям СНиП 2.03.0I-84.

Отклонения размеров изделий от проектных и отклонения от проектного положения закладных деталей не должны превышать величин, указанных в ГОСТ I7538-82. Требования к качеству поверхностей должны приниматься по тому же ГОСТу.

Класс (марка) бетона по прочности на сжатие – ВI5(200), по морозостойкости – F50.

Отпускная прочность бетона в любое время года должна составлять не менее 70% от проектной марки. Завод-изготовитель должен гарантировать достижение проектной прочности бетона в 28-дневном возрасте по результатам испытаний образцов-кубов в соответствии с ГОСТ I30I5.0-83.

Каналы диаметром 60мм могут образовываться установкой пластмассовых труб с внутренним диаметром, равным требуемым диаметрам каналов.

Армирование объёмных элементов осуществляется сетками, собираемыми в пространственный каркас на сердечнике формы.

Проектное положение сеток, армирующих глухие участки стен, обеспечивается установкой пластмассовых фиксаторов и вязкой мест пересечений сеток.

Испытания объёмных элементов должны производиться неразрушающими методами в соответствии с требованиями ГОСТ 8829-85.

Изделия должны храниться и транспортироваться в рабочем положении в один ряд с опиранием на деревянные подкладки, устанавливаемые под углы изделий.

Систематический контроль за качеством изготовления, правилами приёмки, маркировкой, условиями складирования и транспортирования, а также другими техническими требованиями должен осуществляться в соответствии с требованиями ГОСТ I30I5.0-83, ГОСТ I30I5.I-8I, ГОСТ I30I5.2-8I, ГОСТ I30I5.3-8I, ГОСТ I30I5.4-84.

В альбоме принята следующая маркировка узлов:

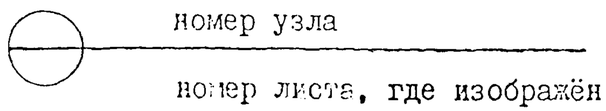

Изделия, изготовленные по данным рабочим чертежам, взаимозаменяемы с соответствующими объёмными элементами по перечисленным

ОБЪЕМНЫЕ ЭЛЕМЕНТЫ ШАХТЫ ЛИФТА	ИЖ237 ВЫП.1, ЧАСТЬ 1	
ПОЯСНИТЕЛЬНАЯ ЗАПИСКА	ЛИСТ	–

ЗАВОД ЖБИ

выше альбомам, не имеющими в маркировке индексов "ВI"; объёмные элементы ШЛ 32с28-ВI, ШЛ 32с28-I-ВI, ШЛГ 50сл28-ВI, ШЛ 32с30-ВI, ШЛ 32с30-I-ВI, ШЛГ 50сл 30-ВI взаимозаменяемы с соответствующими объёмными элементами по альбомам 5РС 0403 и 5РС 0404, имеющими перед маркой индекс "5".

Вопросы, связанные с применением объёмных элементов, освещены в альбомах РС 040I, РС 0402, НК-I87-03 2ред., РС 0462-77 вып.2, РС 04I3-77.

Корректировка альбома 20.I2.88г выполнена с целью внесения дополнений и изменений, выявившихся в процессе изготовления изделий на заводе ЖБИ №23.

1978 | 1

НОМЕНКЛАТУРА

№№ п/п	Марка элемента	Эскиз	Размеры мм Д	Ш	В	Марка бетона	Объем изделия м³	Масса* изделия кг	Расход бетона м³	Расход стали, кг: арматура	закладные детали	всего	Расход стали на 1 м³ бетона	№№ листов
1	ШЛ32с28-В1	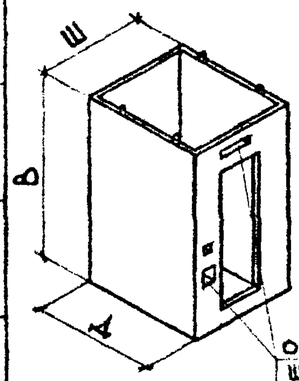	1930	1820	2790	М200	2,0	5000	2,0	41,3	14,9	56,2	—	3-5
2	ШЛ32с28-1-В1						2,0	5000	2,0	41,3	14,9	56,2	—	
3	ШЛ32с30-В1				2990		2,15	5380	2,15	43,0	14,9	57,9	—	6-8
4	ШЛ32с30-1-В1						2,15	5380	2,15	43,0	14,9	57,9	—	
5	ШЛ32с14-В1	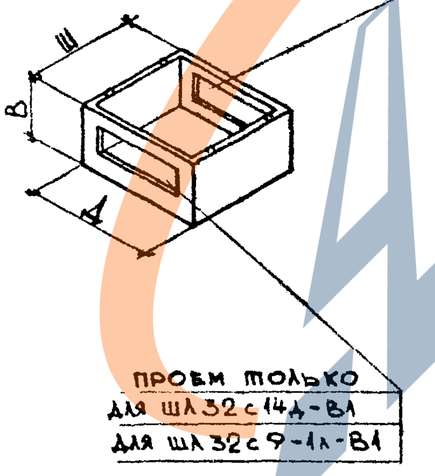			1390		1,08	2700	1,08	18,4	8,36	26,8	—	9-11
6	ШЛ32с14д-В1						0,838	2100	0,838	26,4	10,2	36,6	—	12-13
7	ШЛ32с9-В1				890		0,692	1730	0,692	11,9	6,55	18,4	—	14-15
8	ШЛ32с9-1д-В1						0,622	1560	0,622	15,5	9,43	24,9	—	16-17
9	ШЛ32с9-1п-В1						0,622	1550	0,622	15,5	9,43	24,9	—	18-19

Проем только в ШЛ32с14д-В1 / в ШЛ32с9-1п-В1

Проем только для ШЛ32с14д-В1 / для ШЛ32с9-1д-В1

Отверстия для ШЛ32с28-1-В1 / ШЛ32с30-1-В1

*Масса изделий указана при плотности железобетона 2500 кг/м³.

Зав. отделом	Щукин	
Гл. констр.	Айзинсон	
Вед. констр.	Финевьд	
Конструктор	Гарсия	

КПБ Мосоргстройматериалы — ОДЧ

Объемные элементы шахты лифта — ИЖ 237 вып. 1; часть 1

Номенклатура — Лист 1

https://zavodjbi.com/

НОМЕНКЛАТУРА

№№ п/п	Марка элемента	Эскиз	Размеры мм Д	Ш	В	Марка бетона	Объем изделия м³	Масса* изделия кг	Расход бетона м³	Расход стали кг: Арматура	Закладн. детали	Всего	Расход стали на 1 м³ бетона	№№ листов
10	ШЛГ 50 сл. 28-В1	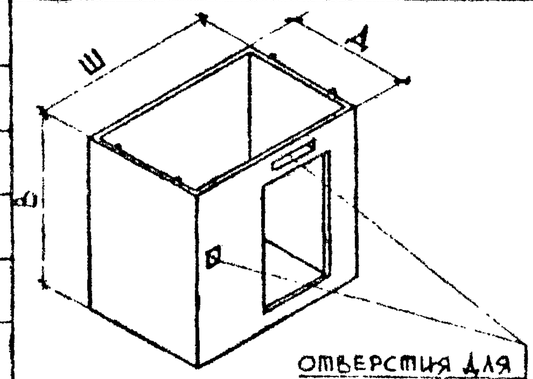	1930	2920	2790	М200	2,50	6250	2,50	50,6	17,3	67,9	—	20-23
11	ШЛГ 50 сл. 30-В1				2990		2,70	6750	2,70	52,7	17,3	70,0	—	24-27
12	ШЛГ 50п 30-В1		2780	2120			2,93	7330	2,93	55,0	17,1	72,1	—	28-31
13	ШЛГ 50п 30-1-В1						2,93	7330	2,93	55,0	18,4	73,4	—	
14	ШЛ 50с 30-В1		2230	2020			2,50	6250	2,50	51,8	19,0	70,8	—	32-34
15	ШЛ 50с 30-1-В1						2,50	6250	2,50	51,8	20,4	72,2	—	
16	ШЛГ 50 14-В1		1930	2920	1390	М200	1,38	3450	1,38	23,5	8,36	31,9	—	35-37
17	ШЛГ 50 14Д-В1						1,20	3000	1,20	30,8	10,2	41,0	—	38-40
18	ШЛГ 50 9-В1				890		0,883	2210	0,883	15,3	6,54	21,8	—	41-42
19	ШЛГ 50 9-1л-В1						0,727	1820	0,727	22,5	11,3	33,8	—	43-46
20	ШЛГ 50 9-1п-В1						0,727	1820	0,727	22,5	11,3	33,8	—	
21	ШЛ 50с 9-В1		2230	2020			0,791	1980	0,791	12,6	7,93	20,5	—	47-48
22	ШЛ 50с 9-1л-В1						0,674	1690	0,674	21,8	11,7	33,5	—	49-50
23	ШЛ 50с 9-1п-В1						0,674	1690	0,674	21,8	11,7	33,5	—	51-52
24	ШЛГ 50п 9-В1		2780	2120			0,927	2320	0,927	15,36	5,95	21,3	—	53-54
25	ШЛГ 50п 9-1л-В1						0,78	1950	0,78	23,9	10,7	34,6	—	55-56
26	ШЛГ 50п 9-1п-В1						0,78	1950	0,78	23,9	10,7	34,6	—	57-58

Эскиз:

ОТВЕРСТИЯ ДЛЯ
ШЛГ50п30-1-В1
ШЛ50с30-1-В1

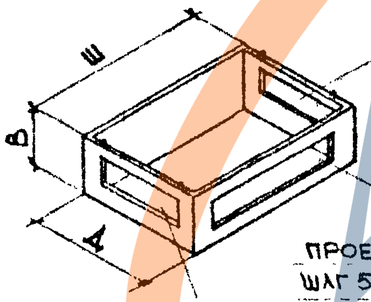

ПРОЕМ ДЛЯ
ШЛГ 50 14Д-В1
ШЛГ 50 9-1п-В1
ШЛ 50с 9-1п-В1
ШЛГ 50п 9-1п-В1

ПРОЕМ ДЛЯ
ШЛГ 50 9-1л-В1
ШЛГ 50 9-1п-В1
ШЛГ 50п 9-1л-В1
ШЛГ 50п 9-1п-В1
ШЛ 50с 9-1л-В1
ШЛ 50с 9-1п-В1

ПРОЕМ ДЛЯ
ШЛГ 50 9-1л-В1
ШЛГ 50 14Д-В1
ШЛ 50с 9-1л-В1
ШЛГ 50п 9-1л-В1

*Масса изделий указана при плотности железобетона 2500 кг/м³.

Объемные элементы шахты лифта	ИЖ 237 вып 1 часть
Номенклатура	Лист 2

КТБ Мосоргстройматериалы
ОДЧ
Зав. отделом Щукин
Гл. констр. Айзинсон
Вед. констр. Финельд
Конструктор Гарсия
1978
1

ЗАВОД КБИ

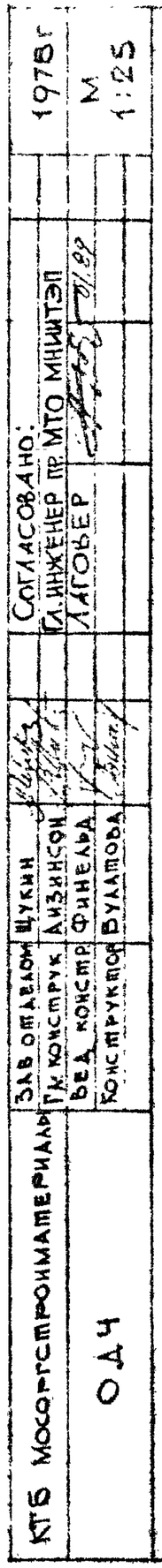

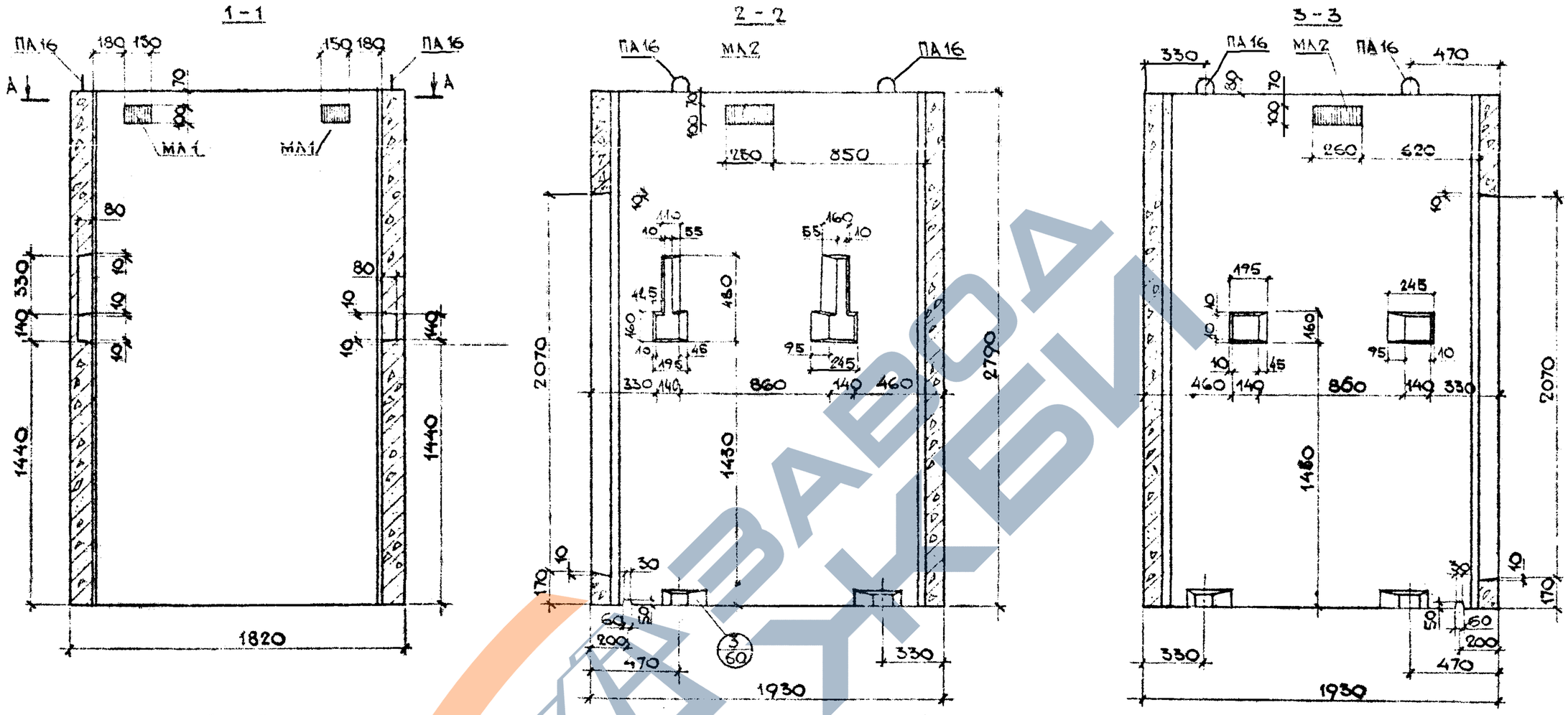

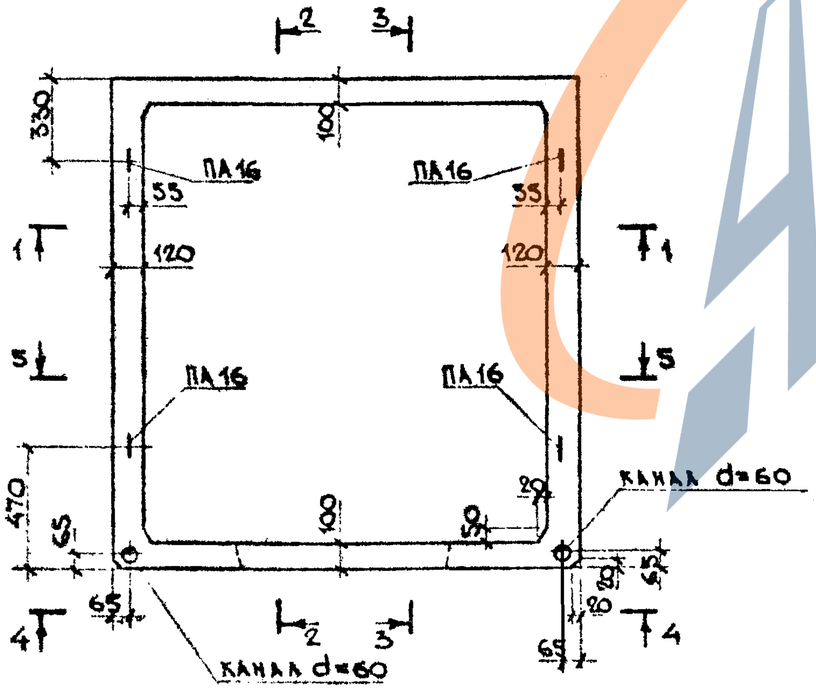

1. Сечение А-А смотри лист №5.
2. Разрез 5-5 и вид 4-4 смотри лист №4

Показатели на одно изделие				
Наименование изделия		—	ШЛ32с28-В1	ШЛ32с28-1-В1
Масса изделия		кг	5000	5000
Объем изделия		м³	2,0	2,0
Расход стали	Арматура	кг	41,3	41,3
	Заклад дет.	кг	14,9	14,9
	Всего	кг	56,2	56,2
Расход бетона		м³	2,0	2,0
Марка бетона по прочности на сжатие		—	М 200	М 200

Объемные элементы шахты лифта ШЛ32с28-В1, ШЛ32с28-1-В1.	ИЖ 237 вып.1, часть 1
Общий вид.	Лист 3

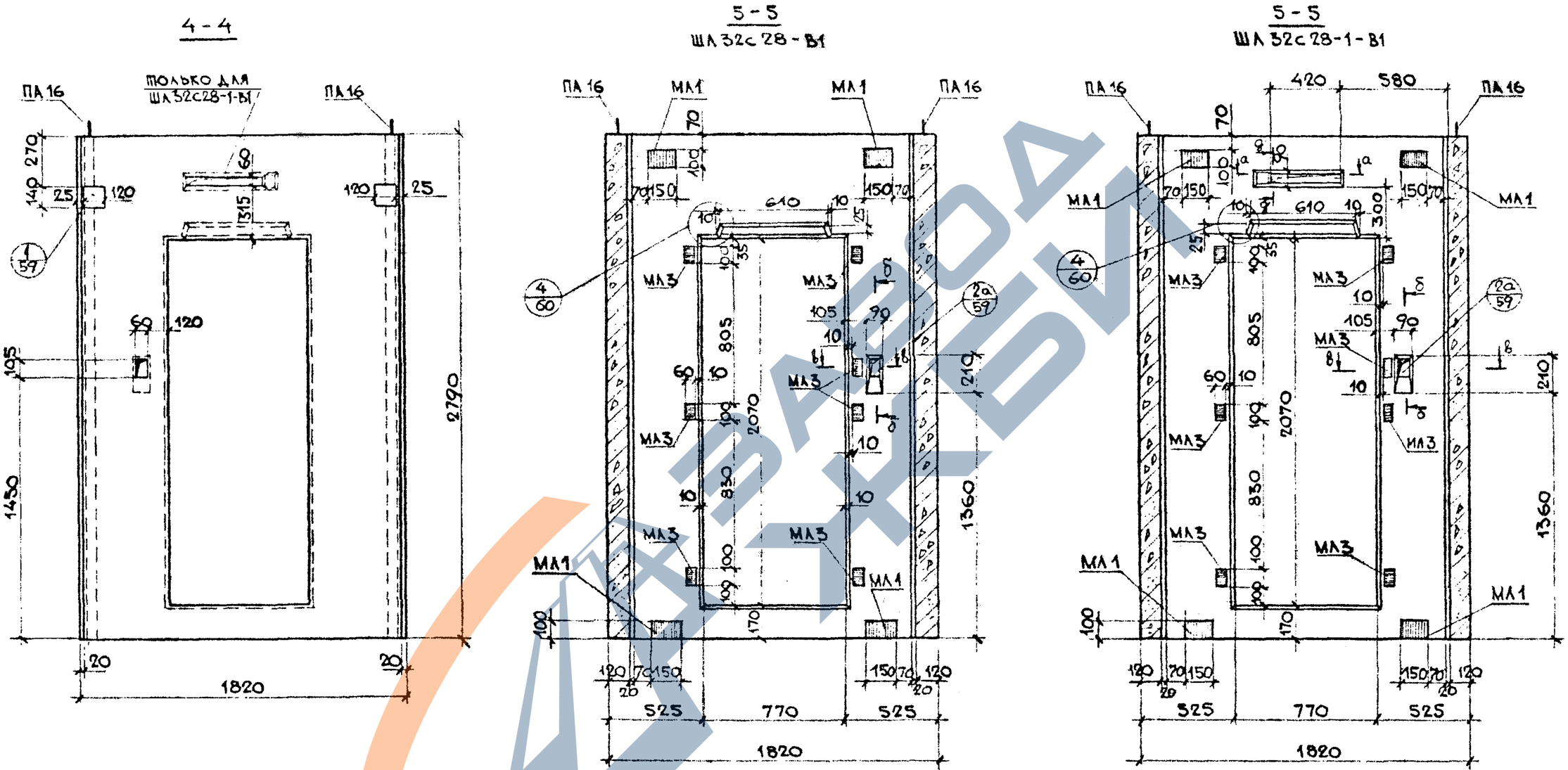

1. Сечения а-а, д-д, б-б, в-в смотри лист №60
2. После оборудования установок для формования об'емных элементов кессонами для ниш размером 610×25 ниши размером 420×60 аннулируются.

Объемные элементы шахты лифта ШЛ32С28-В1, ШЛ32С28-1-В1	И ж 237 вып. 1 часть 1
Общий вид	Лист 4

КТБ Мосоргстройматериалы

ОДЧ

Зав отделом Щукин
Гл конструк. Айзинсон
Вед констр Финельд
Конструктор Булатова

Согласовано:
Гл. инженер пр. МТО МНИИТЭП
Лаговер

1978 г.
М 1:25

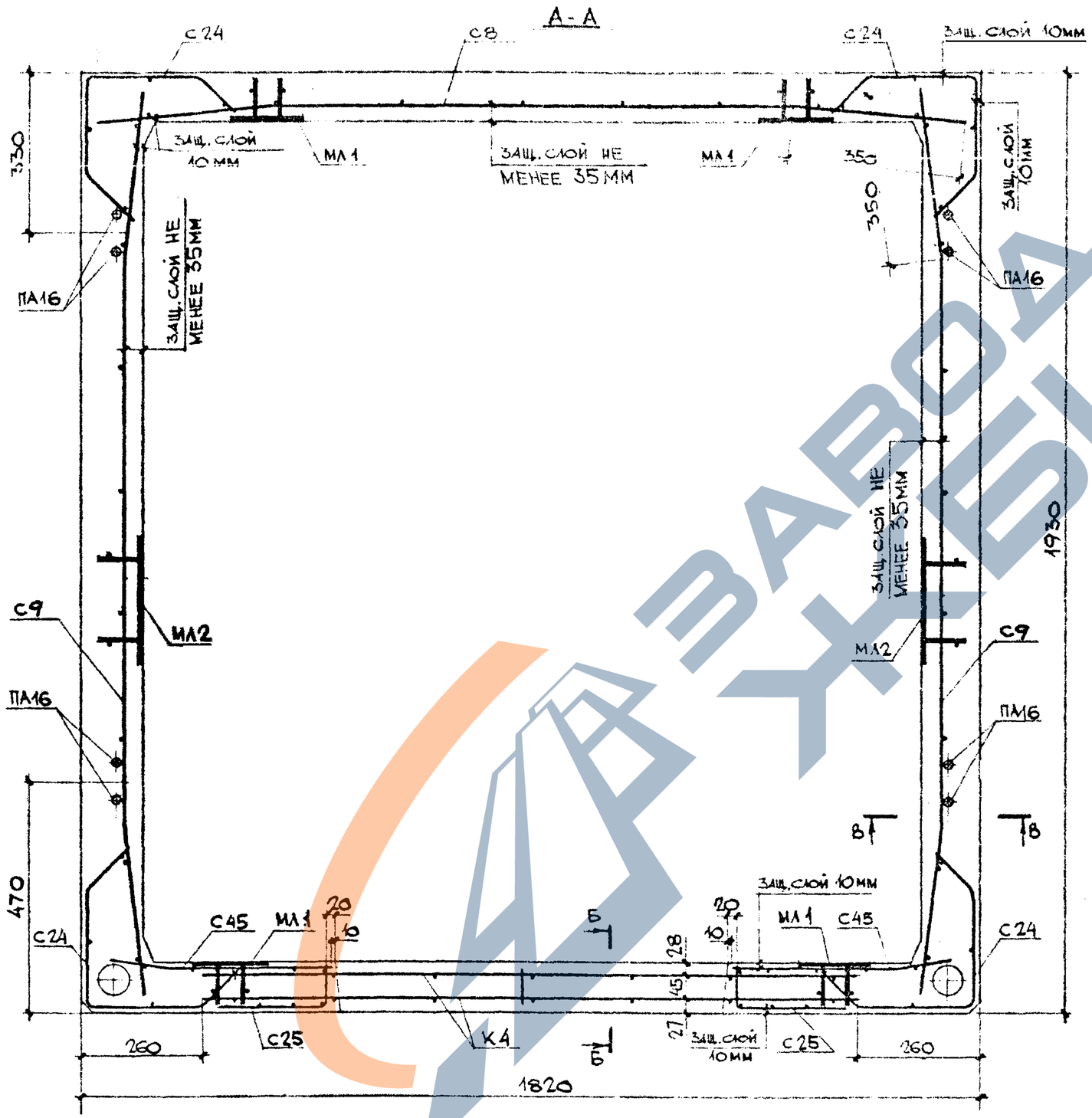

ВЫБОРКА АРМАТУРНЫХ ИЗДЕЛИЙ И ЗАКЛАДНЫХ ДЕТАЛЕЙ

МАРКА ИЗДЕЛИЯ	МАРКА АРМАТ. ИЗДЕЛ.	КОЛ. ШТ.	МАССА, КГ 1 ШТ.	МАССА, КГ ВСЕХ	N N ЛИСТ.
ШЛ 32С28-1-В1	С8	1	4,55	4,55	2
	С9	2	4,694	9,388	3а
	С24	4	1,923	7,692	6а
	С25	2	1,285	2,57	6
	С45	2	1,664	3,328	11а
	С27	1	1,12	1,12	7а
	К4	1	3,842	3,842	14
ШЛ 32С28-В1	ПА16	4	2,2	8,8	12а
	МЛ1	6	1,292	7,752	12б
	МЛ2	2	1,982	3,964	12
	МЛ3	7	0,455	3,185	13а
	ИТОГО			56,2	

1. Сечения Б-Б и В-В смотри лист №61.

ОБЪЕМНЫЕ ЭЛЕМЕНТЫ ШАХТЫ ЛИФТА ШЛ 32С28-В1 ШЛ 32С28-1-В1	ИН 237 вып. 1, часть 1	
АРМИРОВАНИЕ		ЛИСТ 5

ЗАВ. ОТДЕЛОМ	ЩУКИН		1978
ГЛ. КОНСТР.	АЙЗИНСОН		М 1:10
ВЕД. КОНСТР.	ФИНБЕЛЬД		
КОНСТРУКТОР	КУРБАНОВА		
КТБ МОСОРГСТРОЙМАТЕРИАЛЫ			
ОДЧ			

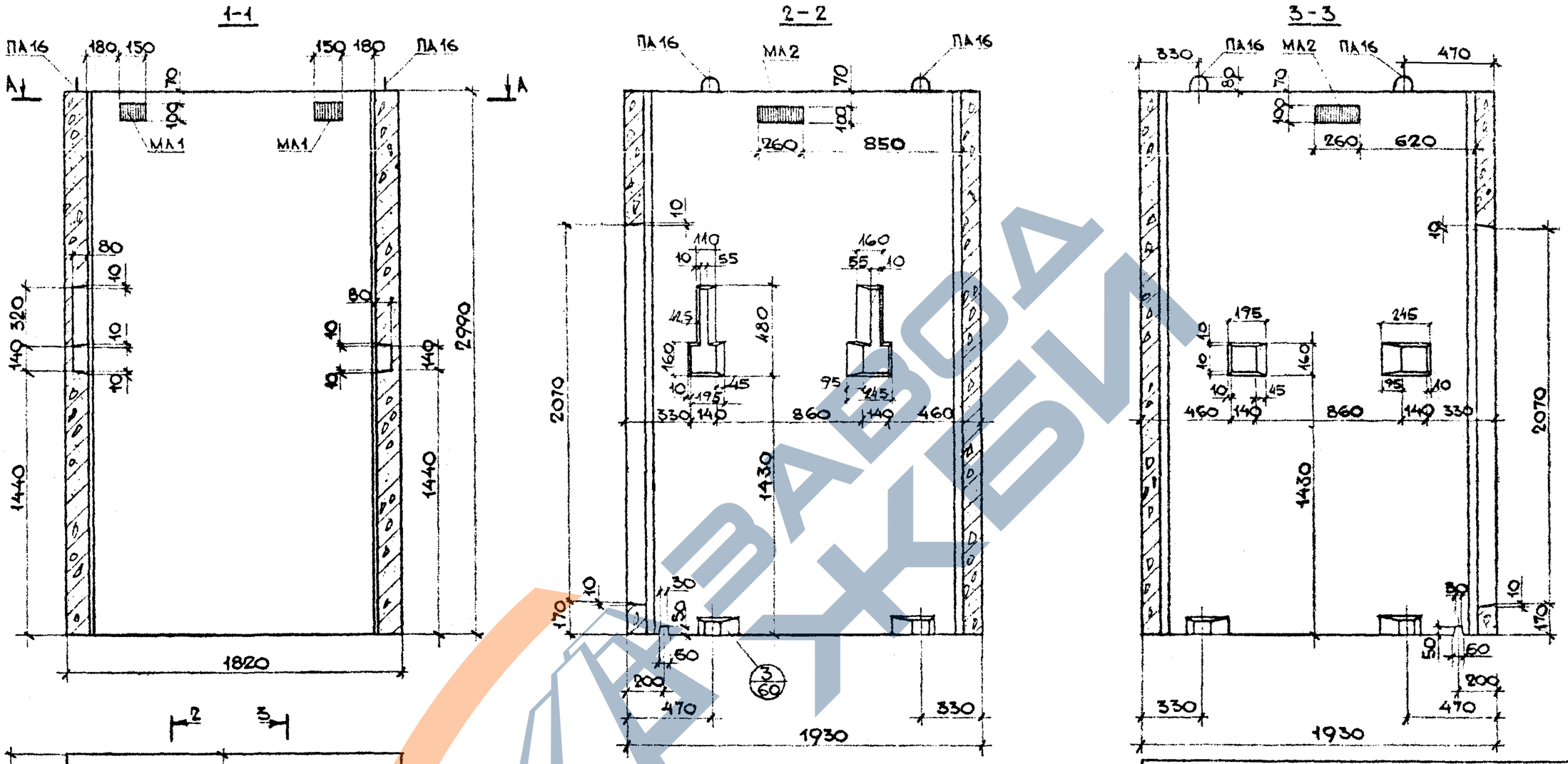

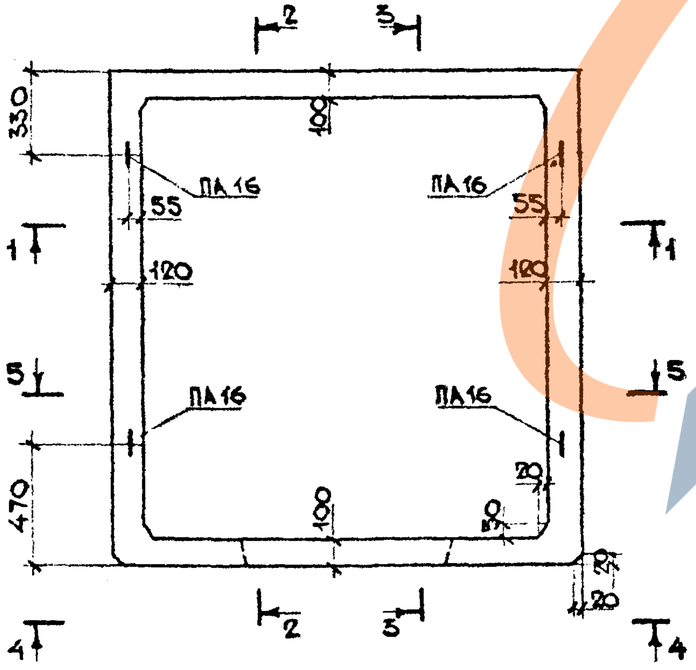

1. Разрез 5-5 и вид 4-4 смотри лист №7.
2. Сечение А-А смотри лист №8.

Показатели на одно изделие				
Наименование изделия		—	ША32с30-В1	ША32с30-1-В1
Масса изделия		кг	5380	5380
Объем изделия		м³	2,15	2,15
Расход стали	Арматура	кг	43,0	43,0
	Заклад. дет.	кг	14,9	14,9
	Всего	кг	57,9	57,9
Расход бетона		м³	2,15	2,15
Марка бетона по прочности на сжатие		-	М 200	М 200

Объемные элементы шахты лифтов ША 32с 30-1-В1, ША 32с 30-В1	ИН 237 вып. 1, часть 1
Общий вид.	Лист 6

1978 г.
М 1:25

Согласовано:
Гл. инженер пр. МТО МНИИТЭП
Лаговер

Зав отделом Щукин
Гл. конструк. Айзинсон
Вед. констр. Финельд
Конструкт. Булатова

КТБ Мосоргстройматериалы
ОДЧ

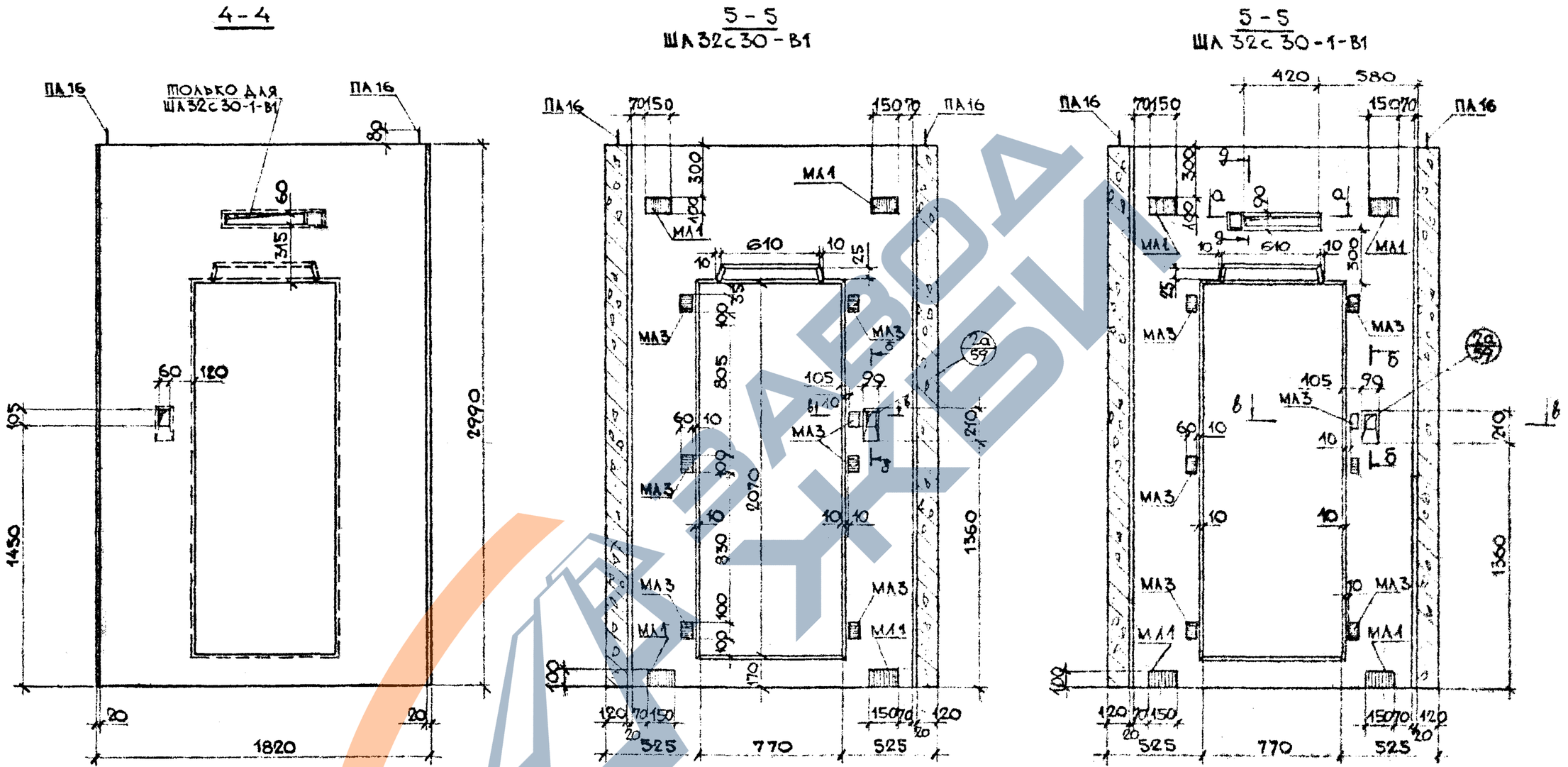

1. Сечения б-б, в-в, д-д, а-а смотри лист №60.
2. После оборудования установок для формования объемных элементов кессонами для ниш размером 610×25 ниши размером 420×60 аннулируются.

Объемные элементы шахты лифта ШЛ32с30-1-В1, ШЛ32с30-В1	ИЖ 237 вып. 1 часть 1	
Общий вид		Лист 7

КТБ Мосоргстройматериалы	Зав. отделом Щукин	Согласовано:
	Гл. конструк. Айзинсон	Гл. инженер пр. МТО МНИИТЭП
ОДЧ	Вед. констр. Финельд	Лаговер
	Конструктор Булатова	

1978г.

М 1:25

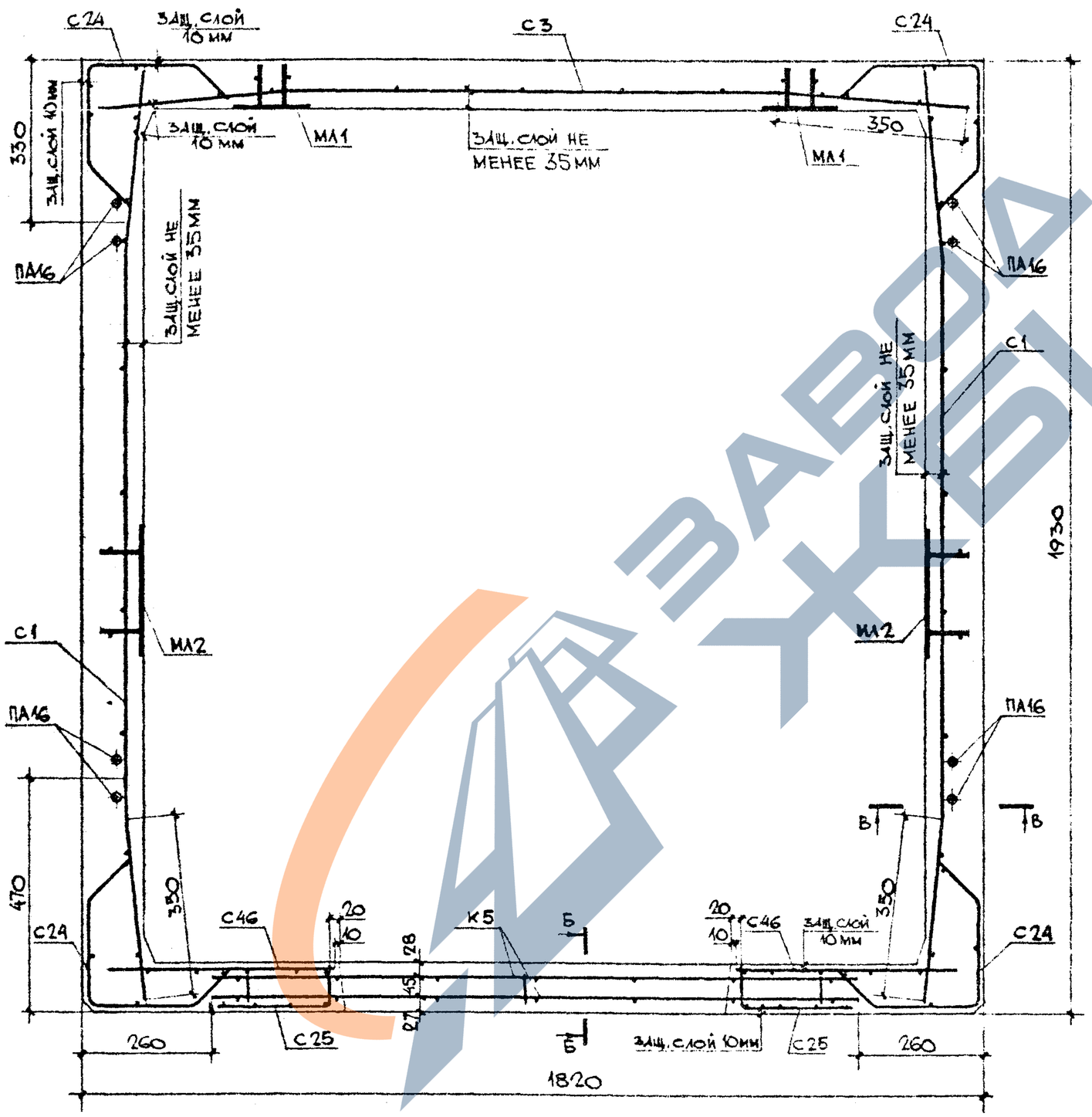

ВЫБОРКА АРМАТУРНЫХ ИЗДЕЛИЙ И ЗАКЛАДНЫХ ДЕТАЛЕЙ

МАРКА ИЗДЕЛИЯ	МАРКА АРМАТ. ИЗДЕЛИЯ	КОЛ. ШТ.	МАССА, КГ 1 ШТ.	МАССА, КГ ВСЕХ	№№ ЛИСТ.
ШЛ 32 С 30-1-В1	С1	2	5,108	10,216	1а
	С3	1	4,95	4,95	1
	С24	4	1,923	7,692	6а
	С27	1	1,12	1,12	7а
	С46	2	1,802	3,604	11а
	К5	1	4,10	4,10	14
	С25	2	1,285	2,57	6
ШЛ 32 С 30-В1	ПА16	4	2,2	8,8	13б
	МЛ1	6	1,292	7,752	12б
	МЛ2	2	1,982	3,964	12
	МЛ3	7	0,455	3,185	13а
	ИТОГО			57,9	

1. Сечения Б-Б и В-В смотри лист № 61.

ОБЪЕМНЫЕ ЭЛЕМЕНТЫ ШАХТЫ ЛИФТА ШЛ 32С30-В1; ШЛ 32С30-1-В1	ИЖ 237 вып.1. часть 1
АРМИРОВАНИЕ	ЛИСТ 8

ЗАВ. ОТДЕЛОМ	ЩУКИН	1978
ГЛ. КОНСТРУКТ.	АЙЗИНСОН	М 1:10
ВЕД. КОНСТР.	ФРИНЕЛЬД	
КОНСТРУКТОР	КУРБАНОВА	

КТБ МОСОРГСТРОЙМАТЕРИАЛЫ

ОДЧ

https://zavodjbi.com/

1-1

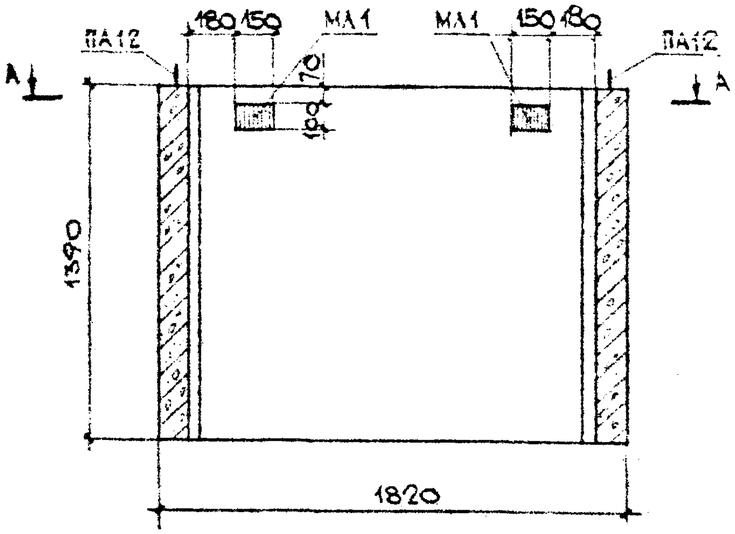

2-2

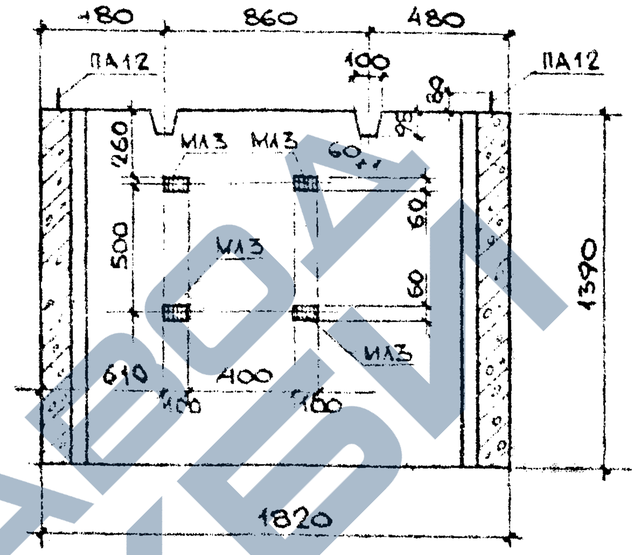

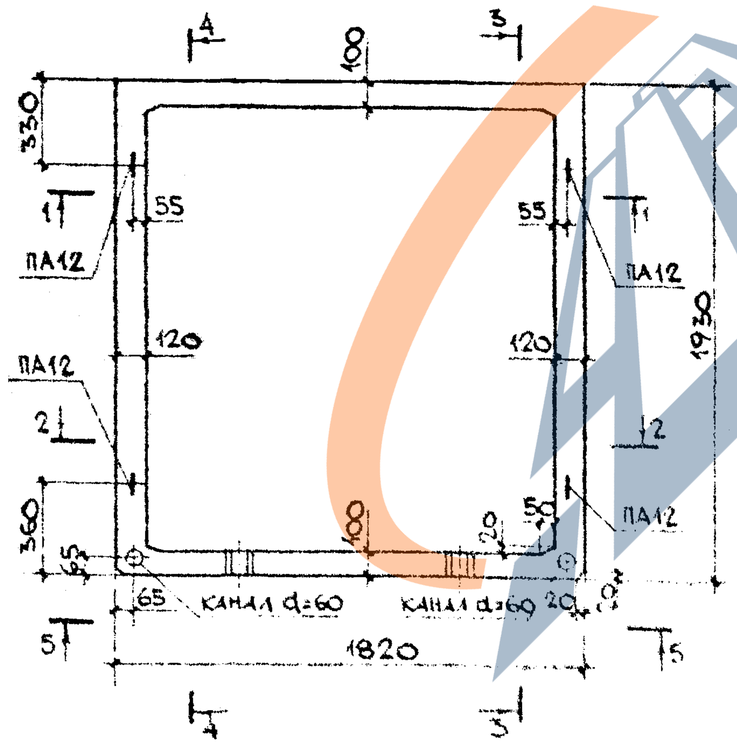

1. Сечение А-А смотри лист №11
2. Разрезы 3-3, 4-4 и вид 5-5 смотри лист №10.

ПОКАЗАТЕЛИ НА ОДНО ИЗДЕЛИЕ			
МАССА ИЗДЕЛИЯ		кг	2700
ОБЪЕМ ИЗДЕЛИЯ		м³	1,08
РАСХОД СТАЛИ	АРМАТУРА	кг	18,4
	ЗАКЛАДНЫЕ ДЕТ.	кг	8,36
	ВСЕГО	кг	26,8
РАСХОД БЕТОНА		м³	1,08
МАРКА БЕТОНА ПО ПРОЧНОСТИ НА СЖАТИЕ			М300

ОБЪЕМНЫЙ ЭЛЕМЕНТ ШАХТЫ ТИПА 4
ЦТ 5/С 11, В1

ОБЩИЙ ВИД

ГИП	ЩУКИН						
ЗАВ. ОТДЕЛОМ	ЩУКИН						
ГЛ. ИНЖЕНЕР ПР. МТО МИНИТЭП	АЙЗИНСОН						
ГЛ. КОНСТР.	АЙЗИНСОН						
ГЛ. ИНЖЕНЕР	ФРИНЕЛЬД						
ВЕД. КОНСТР.	ФРИНЕЛЬД						
НАЧ. СЕКТОРА	КУРБАНОВ						
КОНСТРУКТОР	КУРБАНОВ						

СОГЛАСОВАНО:

1978

М 1-25

КПБ
МОСОРГСТРОЙМАТЕРИАЛЫ

014

ЗАВОДА ЖБИ

https://zavodjbi.com/

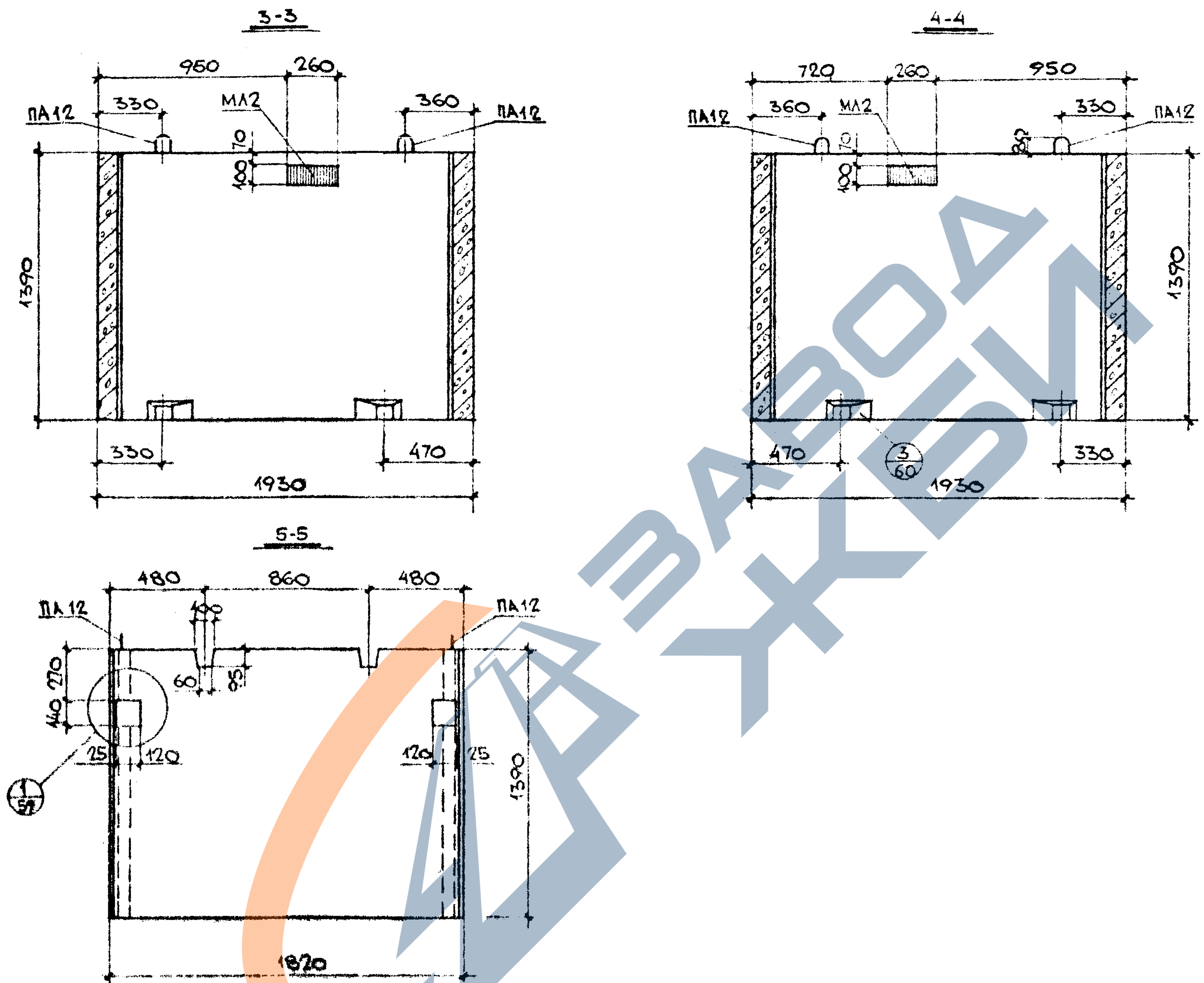

1978

М 1:25

СОГЛАСОВАНО:
ГЛ. ИНЖЕНЕР ПР. МТО МНИИТЭП
ЛАГОВЕР

ЗАВ. ОТДЕЛОМ	ЩУКИН
ГЛ. КОНСТР.	АЛЬБИНСОН
ВЕД. КОНСТР.	ФИНЕЛЬ
КОНСТРУКТОР	КУРБАКОВА

ОБЪЕМНЫЙ ЭЛЕМЕНТ ШАХТЫ ЛИФТА ШЛ 62с14-В1	ИЖ 237 вып.1
ОБЩИЙ ВИД	ЛИСТ 10

https://zavodjbi.com/

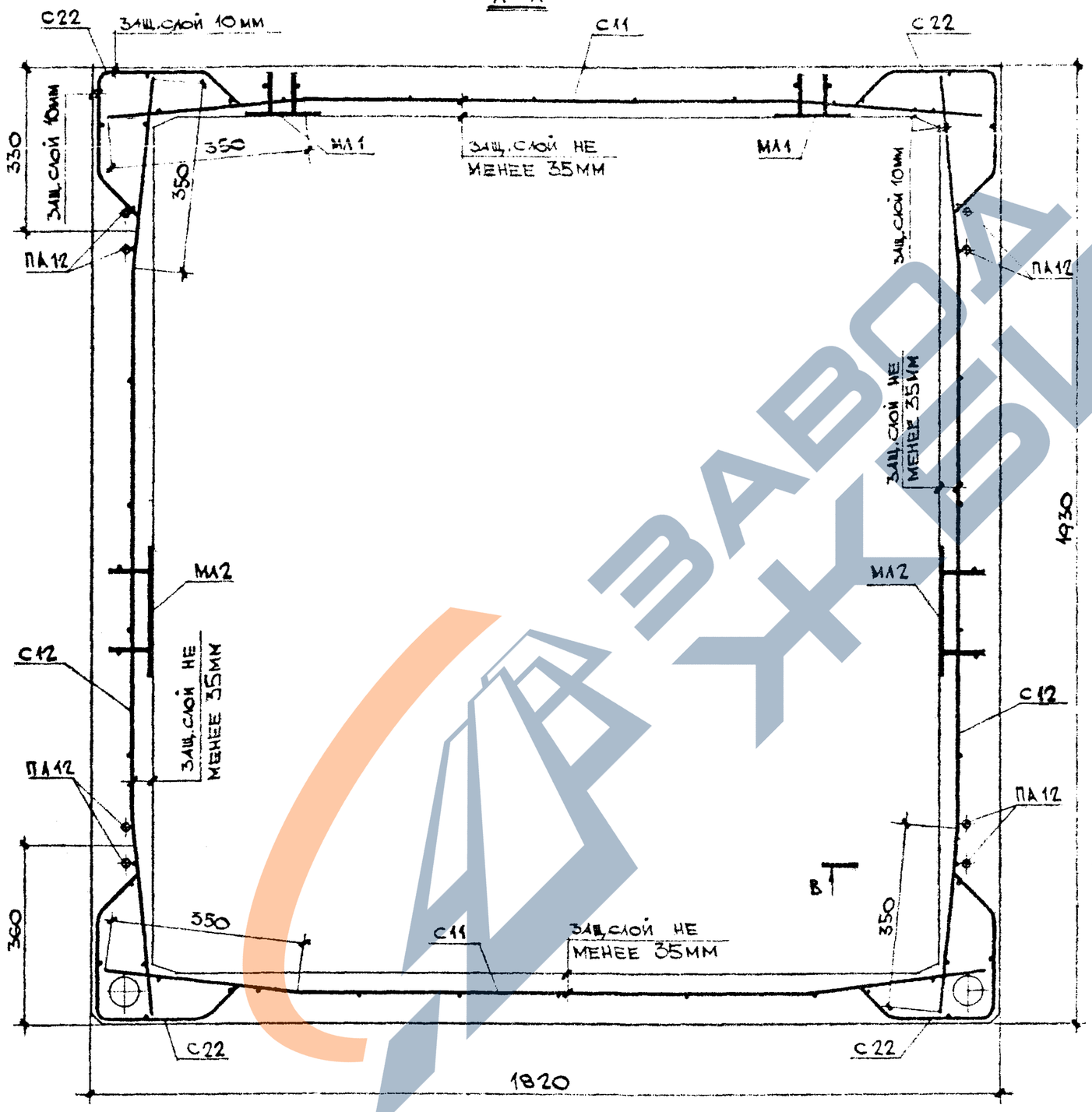

ВЫБОРКА АРМАТУРНЫХ ИЗДЕЛИЙ И ЗАКЛАДНЫХ ДЕТАЛЕЙ

МАРКА ИЗДЕЛИЯ	МАРКА АРМАТ. ИЗДЕЛИЯ	КОЛ. ШТ.	МАССА КГ 1 ШТ.	МАССА КГ ВСЕХ	№ ЛИСТ
ШЛ 32с14 - В1	С11	2	2,52	5,04	3
	С12	2	2,606	5,212	4а
	С22	4	1,048	4,192	6а
	ПА12	4	0,99	3,96	12а
	МЛ1	2	1,292	2,584	12в
	МЛ2	2	1,982	3,964	12
	МЛ3	4	0,455	1,82	13а
	ИТОГО			26,8	

1. Сечение В-В смотри лист №61.

ЗАВ. ОТДЕЛОМ	ЩУКИН		1978
ГЛ. КОНСТР.	АЙЗИНСОН		М 1:10
ВЕД. КОНСТР.	ФИНЕЛЬД		
КОНСТРУКТОР	КУРБАНОВА		

КПБ МОСОРГСТРОЙМАТЕРИАЛЫ

ОДЧ

ОБЪЕМНЫЙ ЭЛЕМЕНТ ШАХТЫ ЛИФТА ШЛ 32с14 - В1	ИЖ 237 вып. 1, часть 1
АРМИРОВАНИЕ	ЛИСТ 11

https://zavodjbi.com/

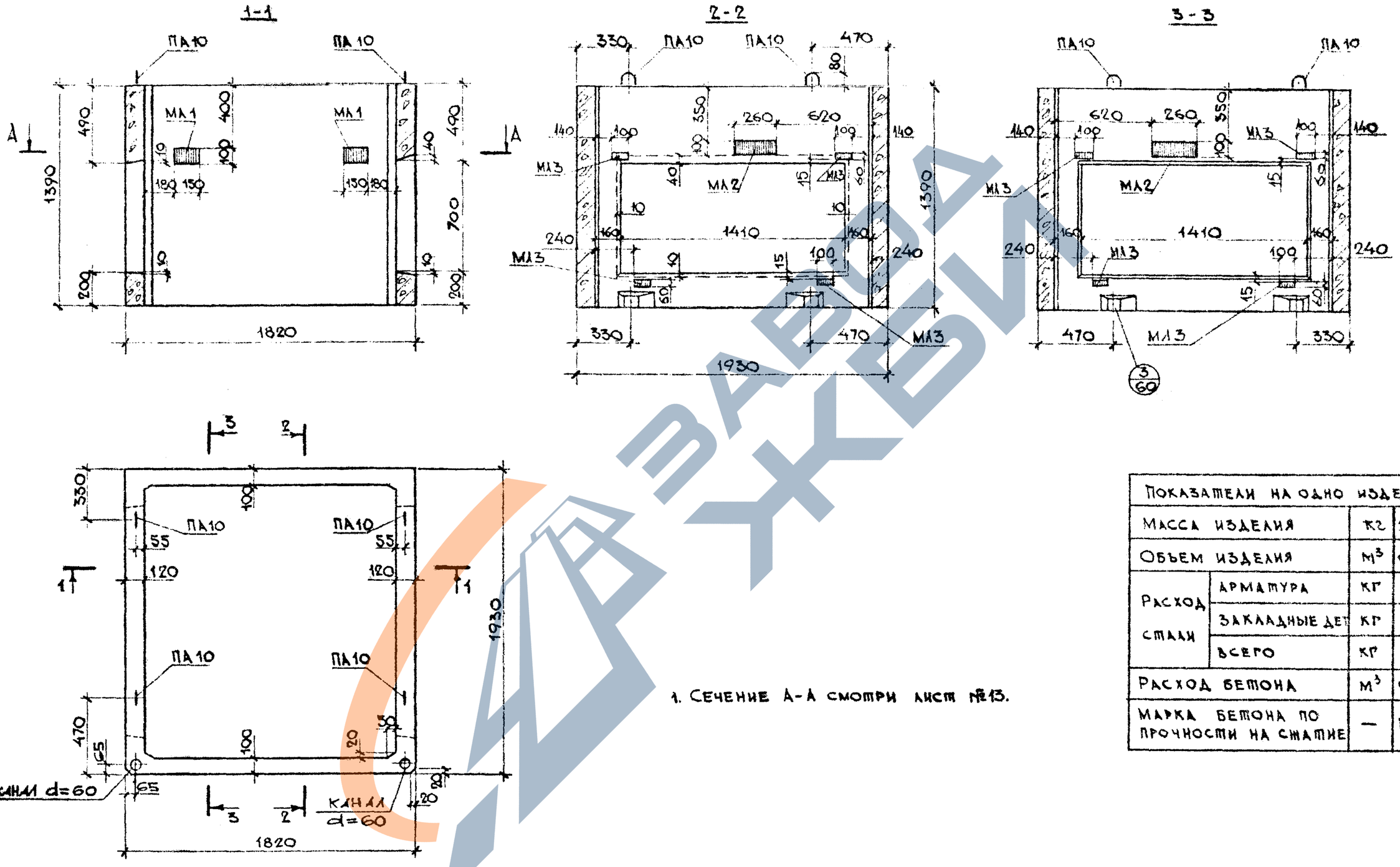

1. Сечение А-А смотри лист №13.

Показатели на одно изделие			
Масса изделия		кг	2100
Объем изделия		м³	0,838
Расход стали	Арматура	кг	26,4
	Закладные дет	кг	10,2
	Всего	кг	36,6
Расход бетона		м³	0,838
Марка бетона по прочности на сжатие		—	М 200

Объемный элемент шахты лифта ША 32С14Д-В1	ИЖ 237 вып №1 часть 1
Общий вид.	Лист 12

КТБ Мосоргстройматериалы

ОДЧ

Зав отделом Щукин
Гл. конструк Айзинсон
Вед. констр. Финельд
Конструкт. Булатова

Согласовано:
Гл. инженер пр. МТО МНИИТЭП
Лаговер

1978 г.
М 1:25

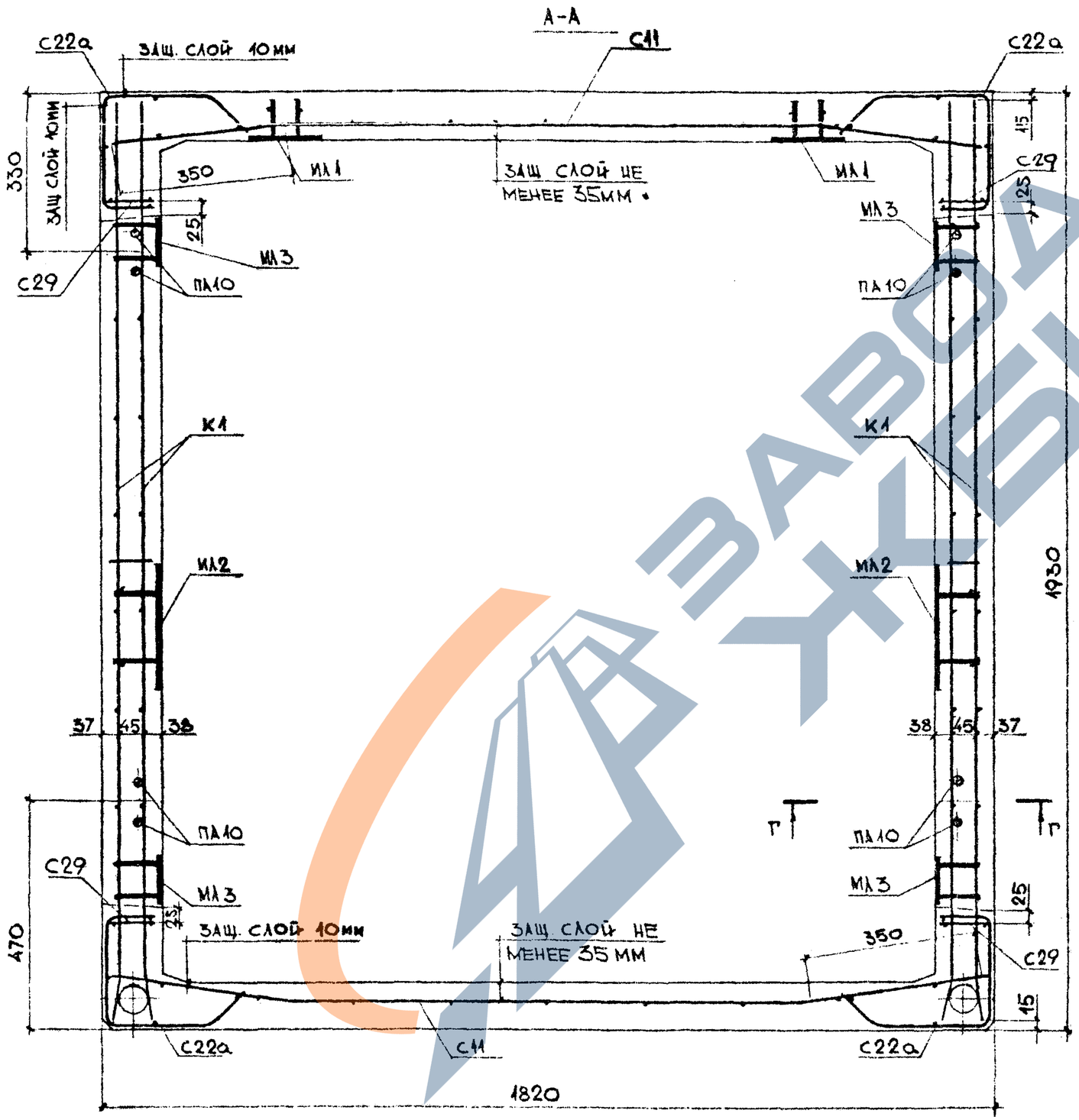

Выборка арматурных изделий и закладных деталей

Марка изделий	Марка армат. изделия	Кол шт	Масса кг 1 шт	Масса кг Всего	№№ лист
Шл 32с14д-В1	С11	2	2,52	5,04	3
	С22а	4	1,048	4,192	6а
	К1	2	5,238	10,476	14а
	С40	2	1,608	3,216	9б
	С29	4	0,252	1,008	7б
	ПА10	4	0,611	2,444	12а
	МЛ1	2	1,292	2,584	12в
	МЛ2	2	1,982	3,964	12
	МЛ3	8	0,455	3,64	13а
	Итого			36,6	

1. Сечение Г-Г смотри лист №61.
2. При установке сеток С33 и С40 сетку С22а вырезать по месту.
3. Каркасы К1 и сетку С40 в зоне каналов отогнуть по месту.

Объемный элемент шахты лифта Шл 32с14д-В1	ИЖ 237 вып. №1 част. №1
Армирование	Лист 13

1978г. М 1:25

Зав отделом Щукин
Гл. Констр. Айзинсон
Вед. Констр. Финельд
Конструктор Гарсия

КТБ Мосоргстройматериалы

ОДЧ

ЗАВОД ЖБИ

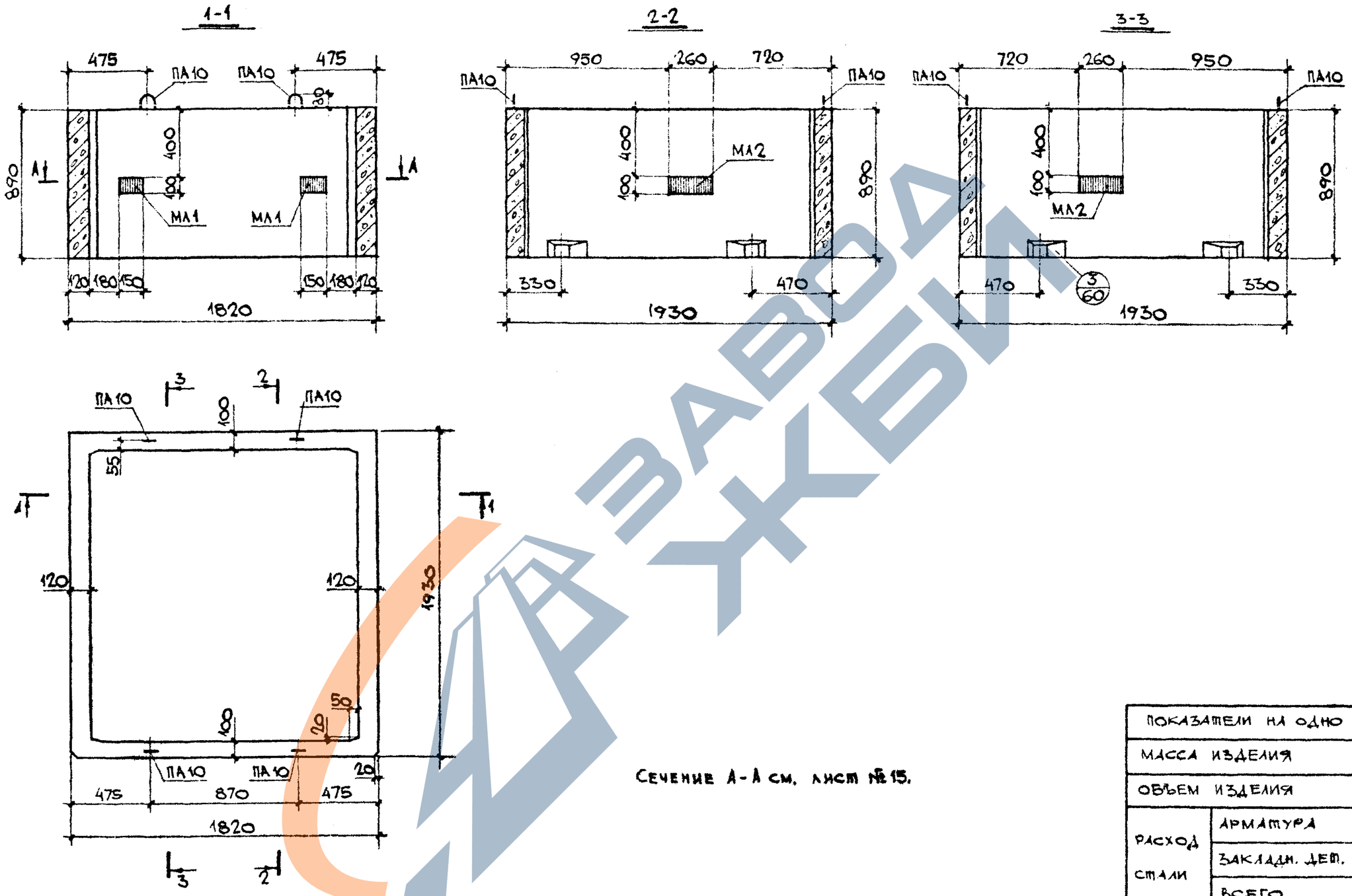

Сечение А-А см. лист № 15.

ПОКАЗАТЕЛИ НА ОДНО ИЗДЕЛИЕ			
МАССА ИЗДЕЛИЯ		кг	1730
ОБЪЕМ ИЗДЕЛИЯ		м³	0,692
РАСХОД СТАЛИ	АРМАТУРА	кг	11,9
	ЗАКЛАДН. ДЕТ.	кг	6,55
	ВСЕГО	кг	18,4
РАСХОД БЕТОНА		м³	0,692
МАРКА БЕТОНА ПО ПРОЧНОСТИ НА СЖАТИЕ		–	М 200

ОБЪЕМНЫЙ ЭЛЕМЕНТ ШАХТЫ ЛИФТА ШЛ 32С9 - В1	ИЖ 237 вып. 1, часть 1
ОБЩИЙ ВИД	ЛИСТ 14

КТБ МОСОРГСТРОЙМАТЕРИАЛЫ	ЗАВ. ОТДЕЛОМ	ШУКИН
	ГЛ. КОНСТР.	АЙЗИНСОН
	ВЕД. КОНСТР.	ФИНЕЛЬД
	КОНСТРУКТОР	КУРБАНОВА
ОДЧ	СОГЛАСОВАНО: ГЛ. ИНЖЕНЕР ПР. МТО МНИИТЭП ЛАГОВЕР	1978
		М 1:25

ЗАВОД ЖБИ

https://zavodjbi.com/

1973г

М 1:10

ЗАВ ОТДЕЛОМ	ЩУКИН	
ГИ КОНСТР.	АЙЗИНСОН	
ВЕД КОНСТР	ФИНЕЛЬД	
КОНСТРУКТОР.	ГАРСИА	

КТБ МОСОРГСТРОЙМАТЕРИАЛЫ

ОД4

А – А

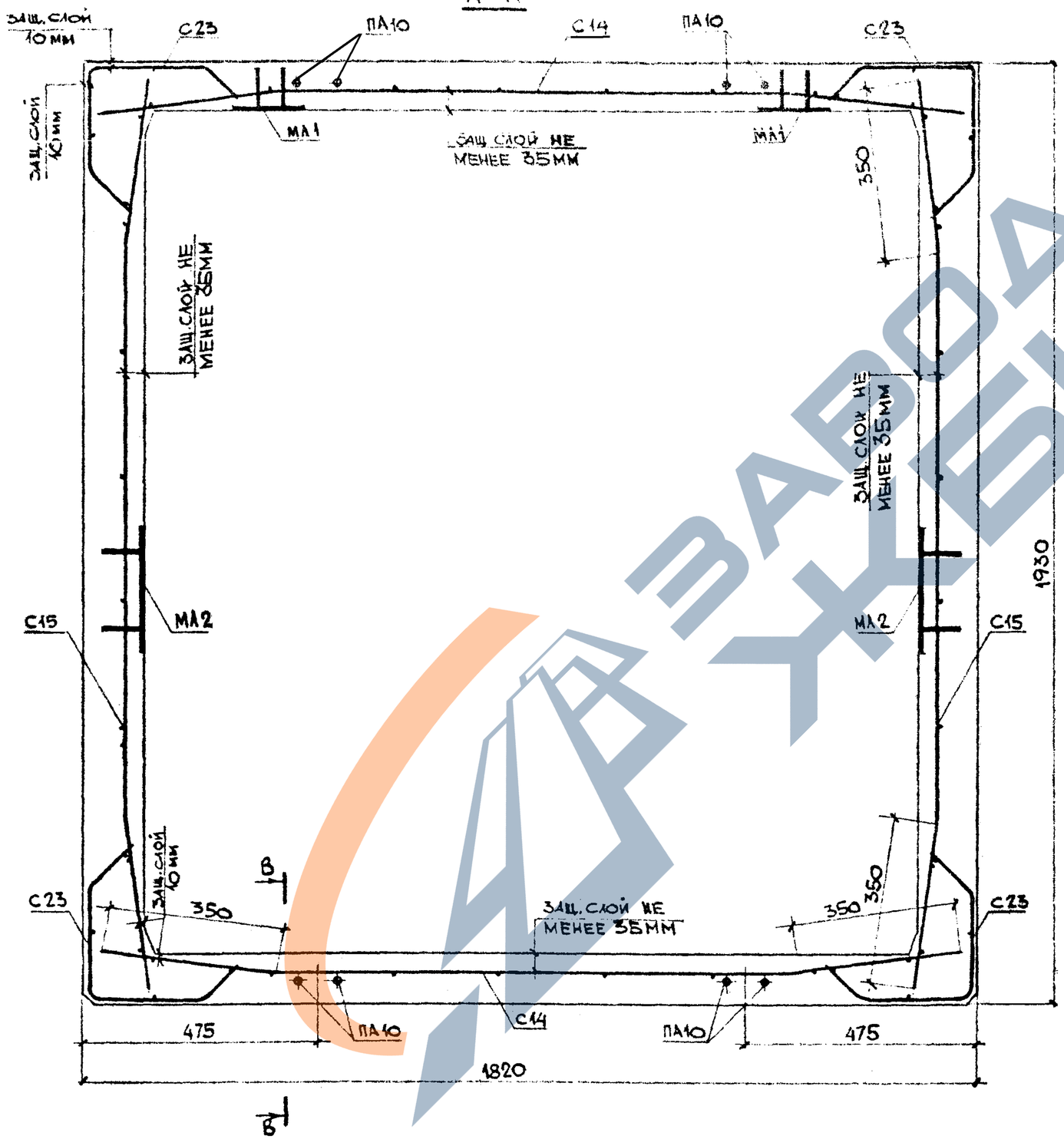

Выборка арматурных изделий и закладных деталей

Марка изделия	Марка армат. изделия	Кол. шт	Масса кг: 1 шт	Масса кг: Всех	№ № листа
ШЛ32с9-В1	С14	2	1,648	3,296	4
	С15	2	1,705	3,41	4б
	С23	4	0,683	2,732	6а
	ПА10	4	0,611	2,444	12а
	МА1	2	1,292	2,584	12б
	МА2	2	1,982	3,964	12
	Итого			18,4	

1. Сечение В-В см. лист №61.

Объемный элемент шахты лифта ШЛ 32с9-В1	ИЖ 237 вып. 1. часть 1
Армирование	Лист 15

https://zavodjbi.com/

https://zavodjbi.com/

1-1

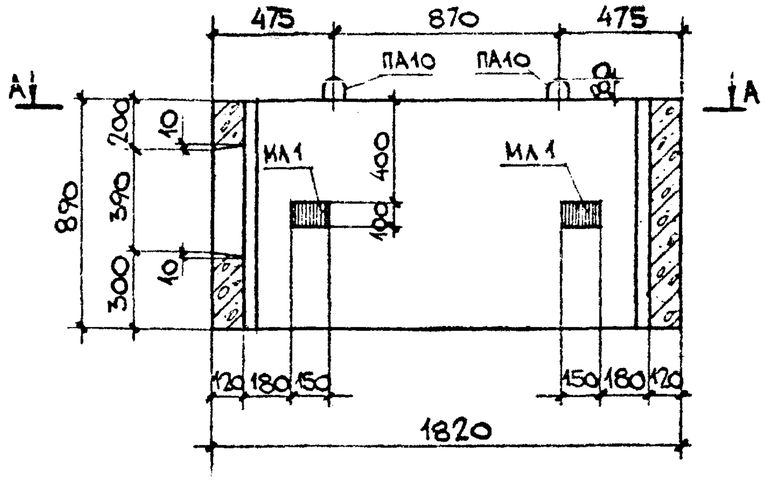

2-2

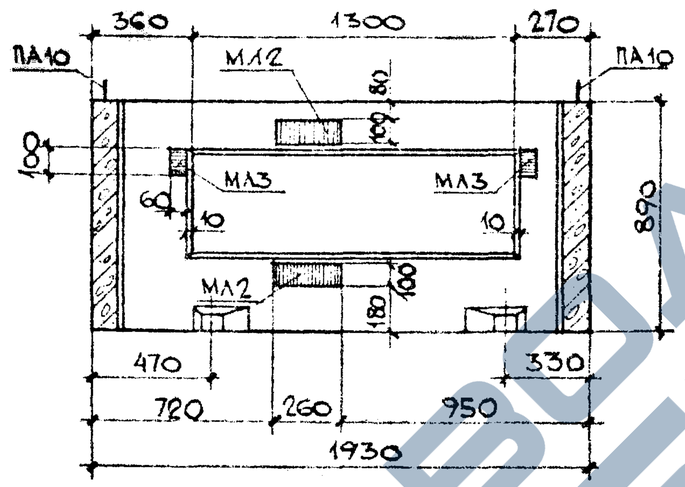

3-3

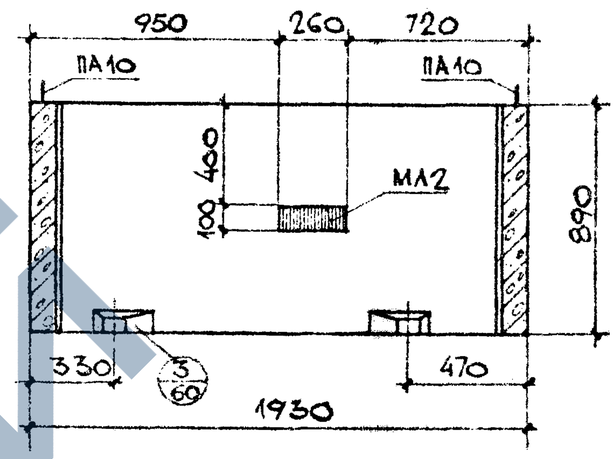

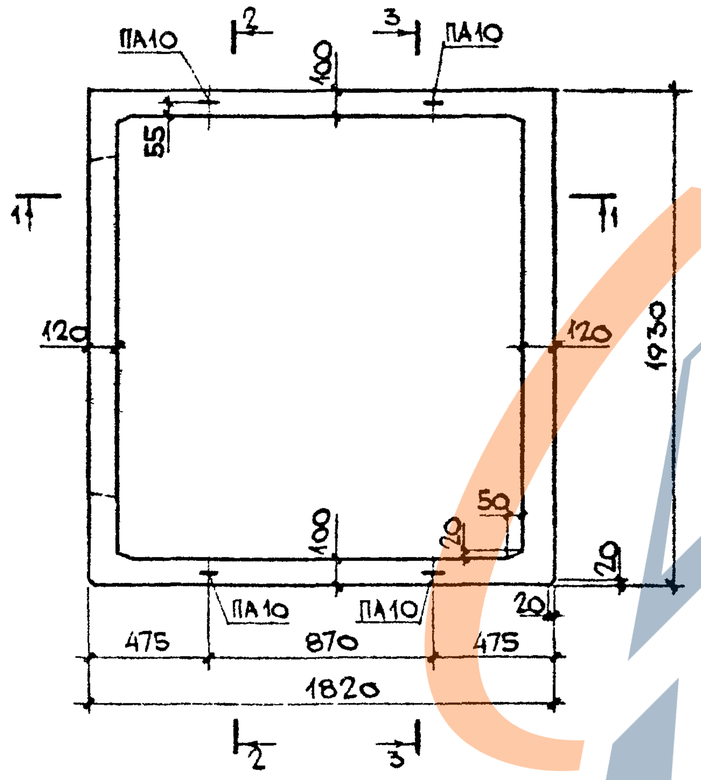

1. Сечение А-А смотри лист №17.

Показатели на одно изделие			
Масса изделия		кг	1560
Объем изделия		м³	0,622
Расход стали	Арматура	кг	15,5
	Закладн. дет.	кг	9,43
	Всего	кг	24,9
Расход бетона		м³	0,622
Марка бетона по прочности на сжатие		—	М 200

Согласовано:			1978
Гл. инженер пр. МТО МНИИТЭП			М 1:25
Главбер			
Зав. отделом	Шукин		
Гл. констр.	Айзинсон		
Вед. констр.	Финельд		
Конструктор	Курбанова		
Конструктор	Гороленко		
КТБ Мосоргстройматериалы		Объемный элемент шахты лифта ШЛ 32С9-1л-В1	Инв 237 вып. 1, часть II
ОДЧ		Общий вид	Лист 16

https://zavodjbi.com/

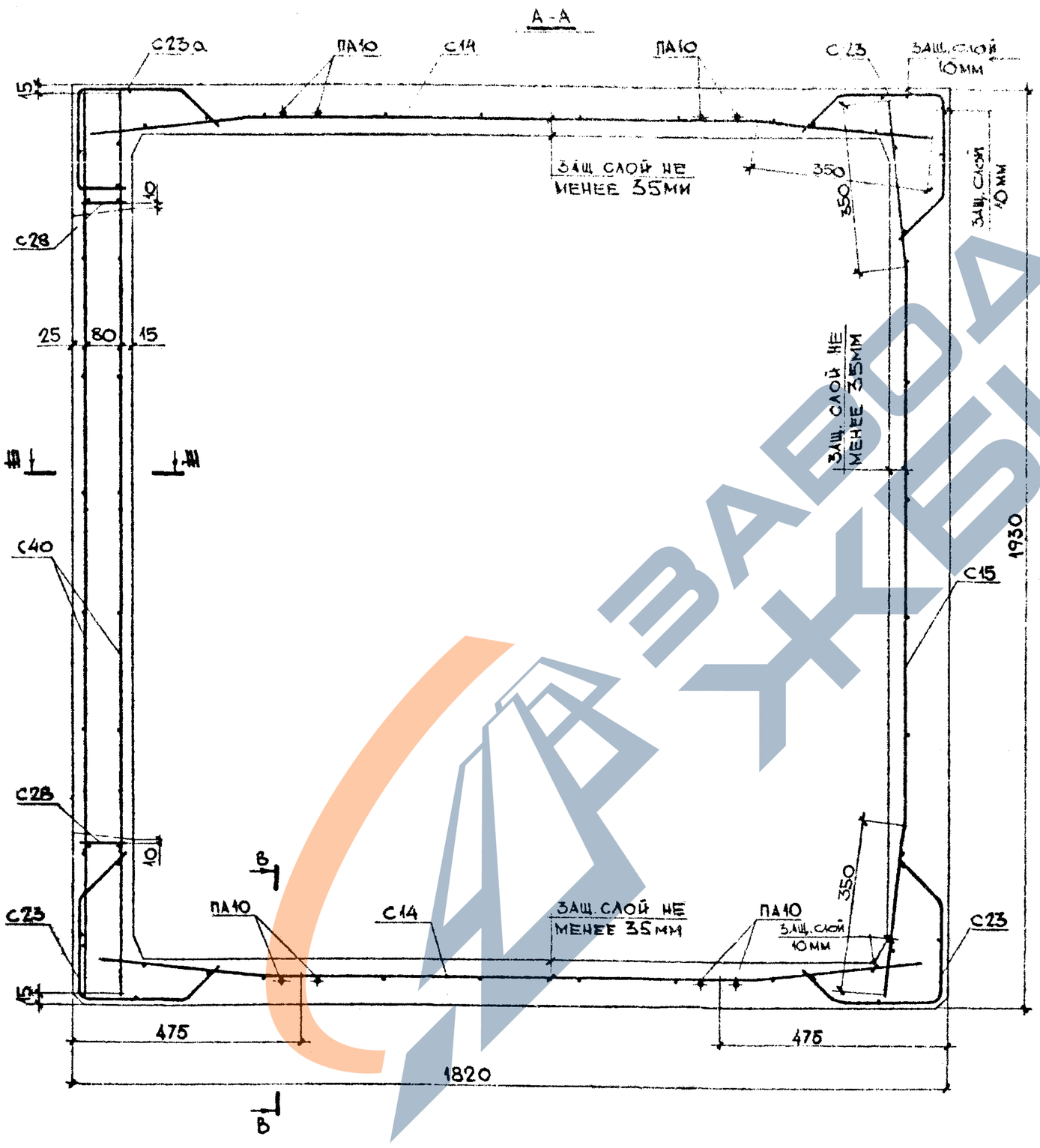

ВЫБОРКА АРМАТУРНЫХ ИЗДЕЛИЙ И ЗАКЛАДНЫХ ДЕТАЛЕЙ

МАРКА ИЗДЕЛ	МАРКА АРМАТ ИЗДЕЛ	КОЛ ШТ	МАССА КГ 1 ШТ	МАССА КГ ВСЕХ	№№ ЛИСТ
ШЛ 32С9-1Л-В1	С14	2	1,648	3,296	4
	С15	1	1,705	1,705	4б
	С23	3	0,683	2,049	6а
	С40	2	1,608	3,216	9б
	С42	1	1,70	1,70	9
	ПА10	4	0,611	2,444	12а
	МЛ1	2	1,292	2,584	12б
	МЛ2	3	1,982	5,946	12
	МЛ3	2	0,455	0,91	13а
	С28	2	0,194	0,388	7б
	С23а	1	0,683	0,683	6а
	Итого			24,9	

1. Сечения Ш-Ш и В-В смотри лист №61.
2. При установке сеток С40 и С42, сетку С23 вырезать по месту.

ОБЪЕМНЫЕ ЭЛЕМЕНТЫ ШАХТЫ ЛИФТА ШЛ 32С9-1Л-В1	ИЖ 237 вып. 1, часть 1
АРМИРОВАНИЕ	ЛИСТ 17

1978г

М 1:10

ЗАВ ОТДЕЛОМ Щукин
П. КОНСТР. Айзинсон
ВЕД КОНСТР. Финельд
КОНСТРУКТОР Гарсия

КТБ МОСОРГСТРОЙМАТЕРИАЛЫ

ОД4

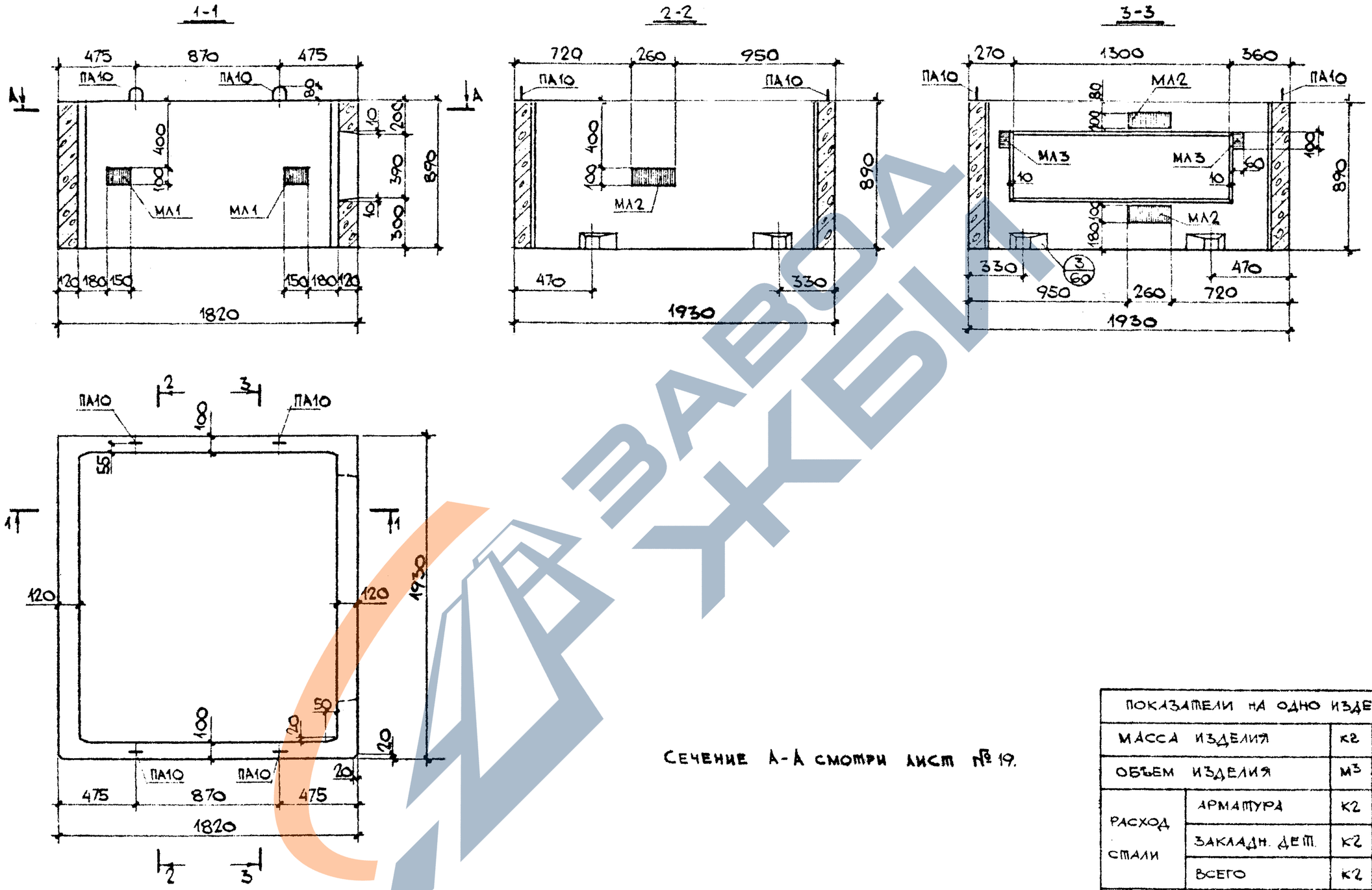

Сечение А-А смотри лист № 19.

ПОКАЗАТЕЛИ НА ОДНО ИЗДЕЛИЕ			
МАССА ИЗДЕЛИЯ		кг	1560
ОБЪЕМ ИЗДЕЛИЯ		м³	0,622
РАСХОД СТАЛИ	АРМАТУРА	кг	15,5
	ЗАКЛАДН. ДЕТ.	кг	9,43
	ВСЕГО	кг	24,9
РАСХОД БЕТОНА		м³	0,622
МАРКА БЕТОНА ПО ПРОЧНОСТИ НА СЖАТИЕ		–	М 200

ОБЪЕМНЫЙ ЭЛЕМЕНТ ШАХТЫ ЛИФТА ШЛ 32С9-1п-В1	ИЖ 237 вып. 1 часть 1
ОБЩИЙ ВИД	ЛИСТ 18

КТБ МОСОРГСТРОЙМАТЕРИАЛЫ	ЗАВ. ОТДЕЛОМ	ШУКИН	
	ГЛ. КОНСТР.	АЙЗИНСОН	
	ВЕД. КОНСТР.	ФРИНЕЛЬД	
	КОНСТРУКТОР	КУРБАНОВА	
	КОНСТРУКТОР	ГОГОЛЕНКО	
ОДЧ	СОГЛАСОВАНО: ГЛ. ИНЖЕНЕР ПР. МТО МНИИТЭП	ЛАГОВЕР	1978
			М 1:25

ЗАВОД ЖБИ

https://zavodjbi.com/

1978г

М 1:10

А-А

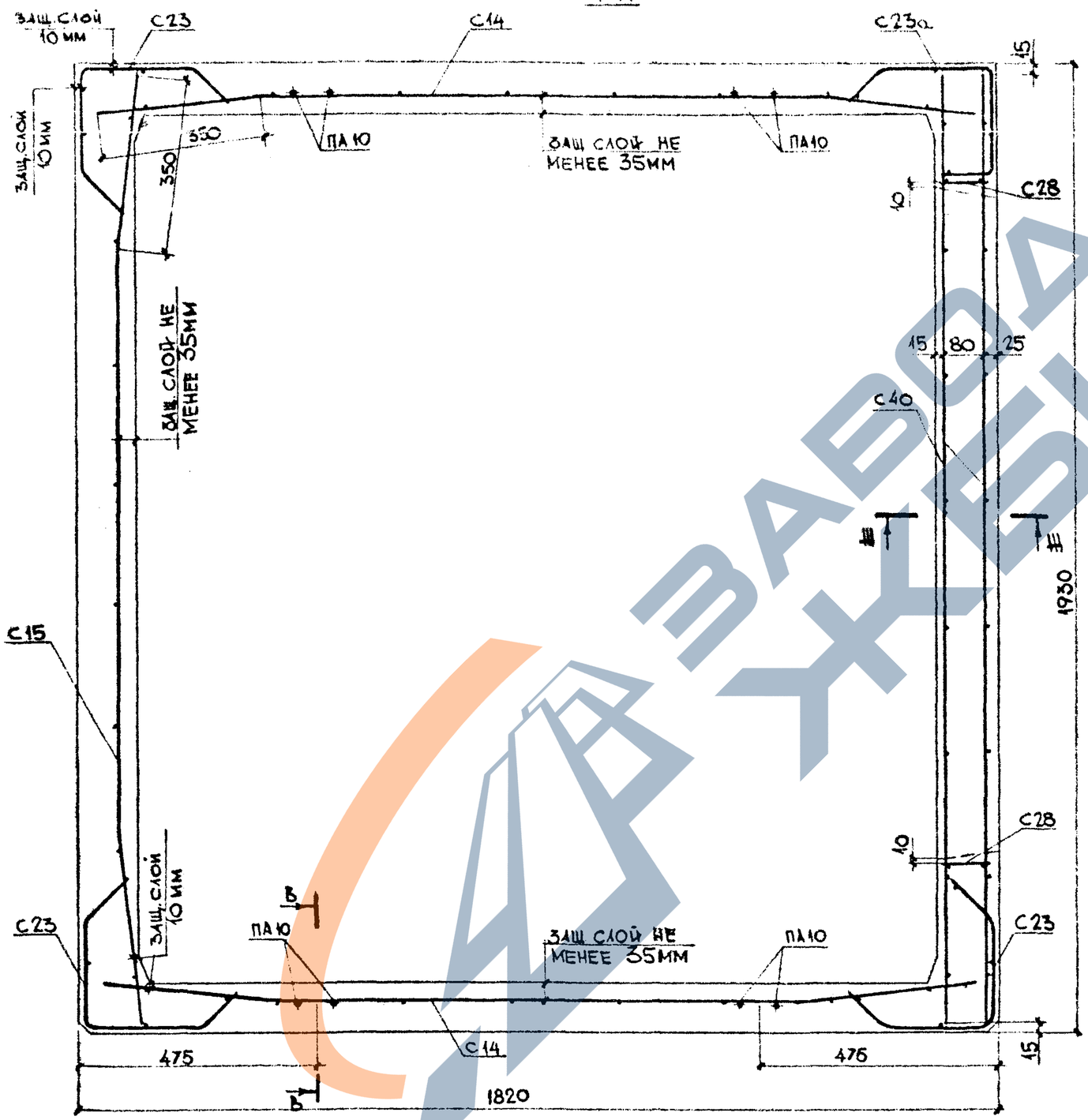

ВЫБОРКА АРМАТУРНЫХ ИЗДЕЛИЙ И ЗАКЛАДНЫХ ДЕТАЛЕЙ

МАРКА ИЗДЕЛ	МАРКА АРМАТ. ИЗДЕЛ	КОЛ ШТ	МАССА КГ 1 ШТ.	МАССА КГ ВСЕХ	№№ ЛИСТ
ШЛ 32с9-1п-В1	С14	2	1,648	3,296	4
	С15	1	1,705	1,705	4б
	С23	3	0,683	2,049	6а
	С40	2	1,608	3,216	9б
	С42	1	1,70	1,70	9
	С28	2	0,194	0,388	7б
	ПА10	4	0,611	2,444	12а
	МА1	2	1,292	2,584	12б
	МА2	3	1,982	5,946	12
	МА3	2	0,455	0,91	13а
	С23а	1	0,683	0,683	6а
	Итого			24,9	

1. Сечение В-В и Ш-Ш смотри лист №61
2. При установке сеток С40 и С42 сетку С23 вырезать по месту.

Зав. отделом	Щукин	
Гл. констр.	Айзинсон	
Вед. констр.	Финельд	
Конструктор	Гарсия	

КТБ Мосоргстройматериалы

ОДЧ

ОБЪЕМНЫЕ ЭЛЕМЕНТЫ ШАХТЫ ЛИФТА ШЛ 32с9-1п-В1	ИЖ 237 вып.1, часть 1	
АРМИРОВАНИЕ		Лист 19

https://zavodjbi.com/

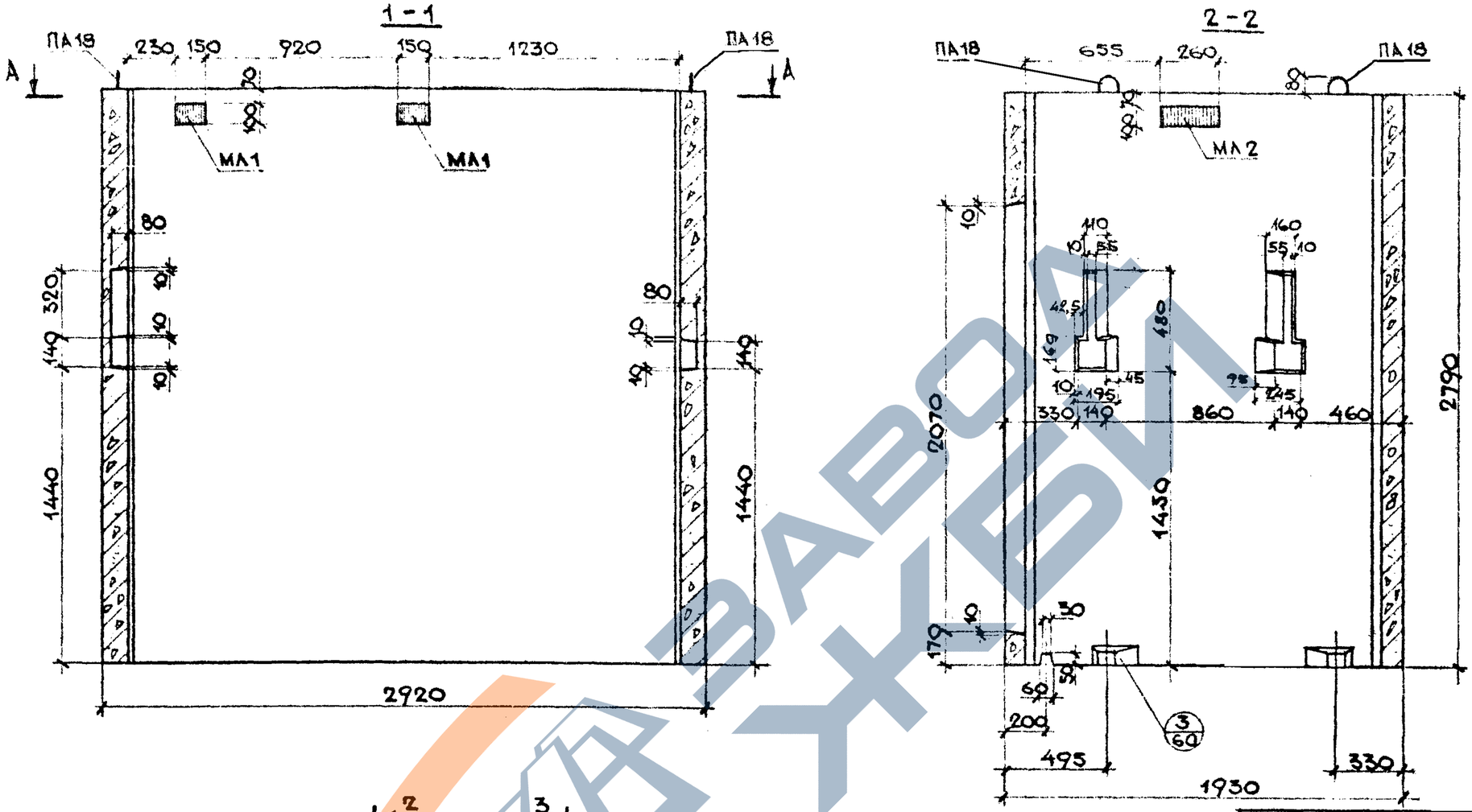

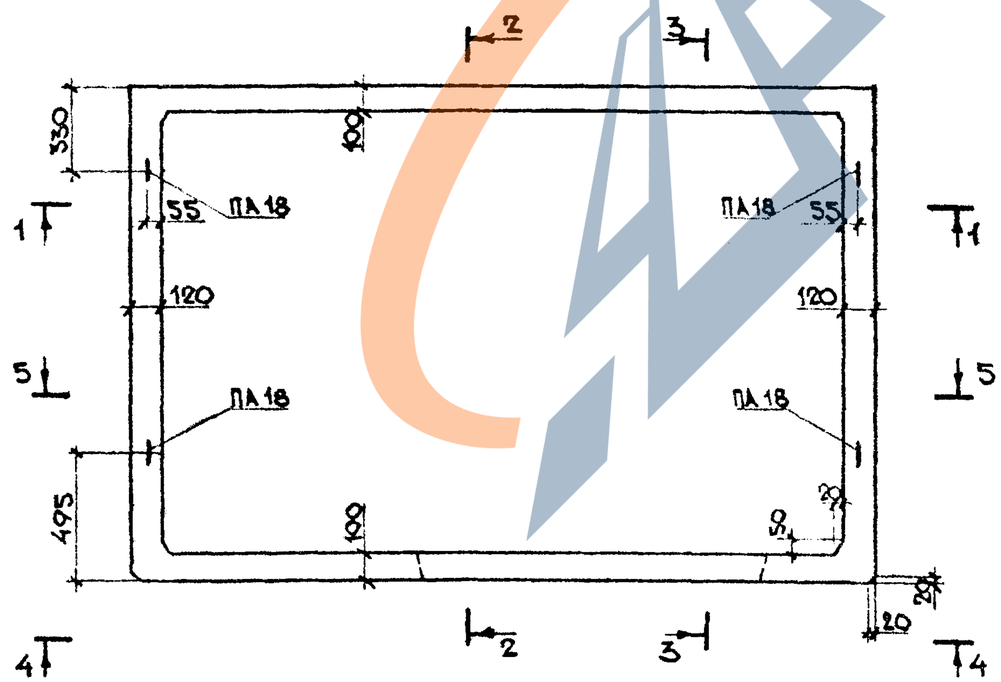

Разрез 3-3 и вид 4-4 смотри лист №21
Разрез 5-5 смотри лист №22.

Показатели на одно изделие				
Наименование изделия		—	ШЛГ50сл28-В1	
Масса изделия		кг	6 250	
Объем изделия		м³	2,50	
Расход стали	Арматура	кг	50,6	
	Заклад. дет.	кг	17,3	
	Всего	кг	67,9	
Расход бетона		м³	2,50	
Марка бетона по прочности на сжатие		—	М 200	

Объемные элементы шахты лифта ШЛГ 50 сл 28-В1	ИЖ 237 вып. 1, часть 1
Общий вид.	Лист 20

КТБ Мосоргстройматериалы

ОДЧ

Зав. отделом Щукин
Гл. конструк. Айзинсон
Вед. констр. Финельд
Конструкт. Булатова
Конструктор Гоголенко

Согласовано:
Гл. инженер пр. МТО МНИИТЭП
Лаговер

1978 г.
М 1:25

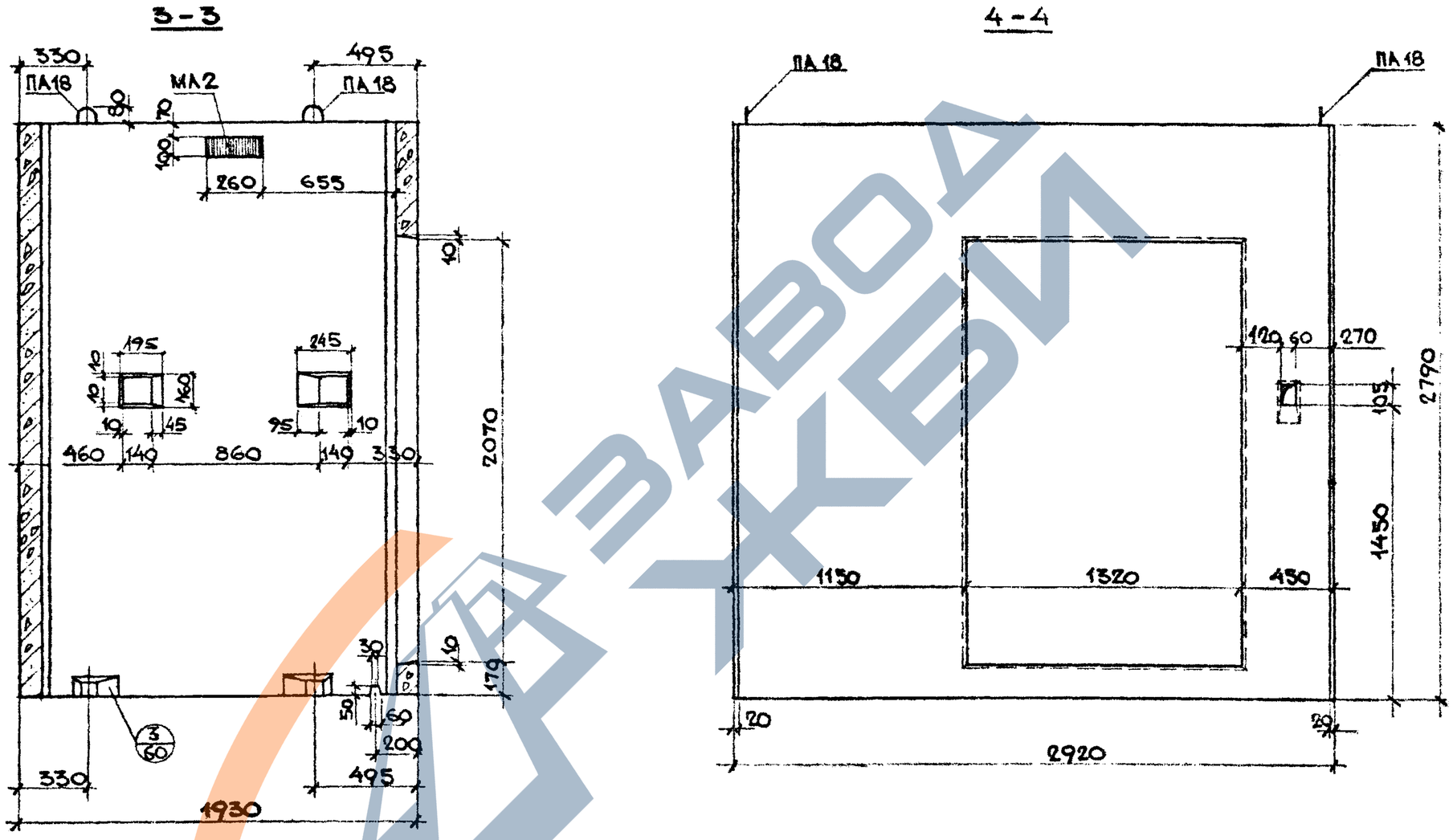

КТБ Мосоргстройматериалы	Зав. отделом	Щукин	Согласовано:
	Гл. констр.	Айзинсон	Гл. инженер пр. МТО МНИИТЭП
ОДЧ	Вед. констр.	Финельд	Лаговер
	Конструкт.	Булатова	
	Конструктор	Гоголенко	

1978г.

М 1:25

Объемные элементы шахты лифта ШЛГ 50 СЛ 28-В1	ИЖ 237 вып. 1, часть 1
Общий вид	Лист 21

5 - 5
ШАГ 50СА28-В1

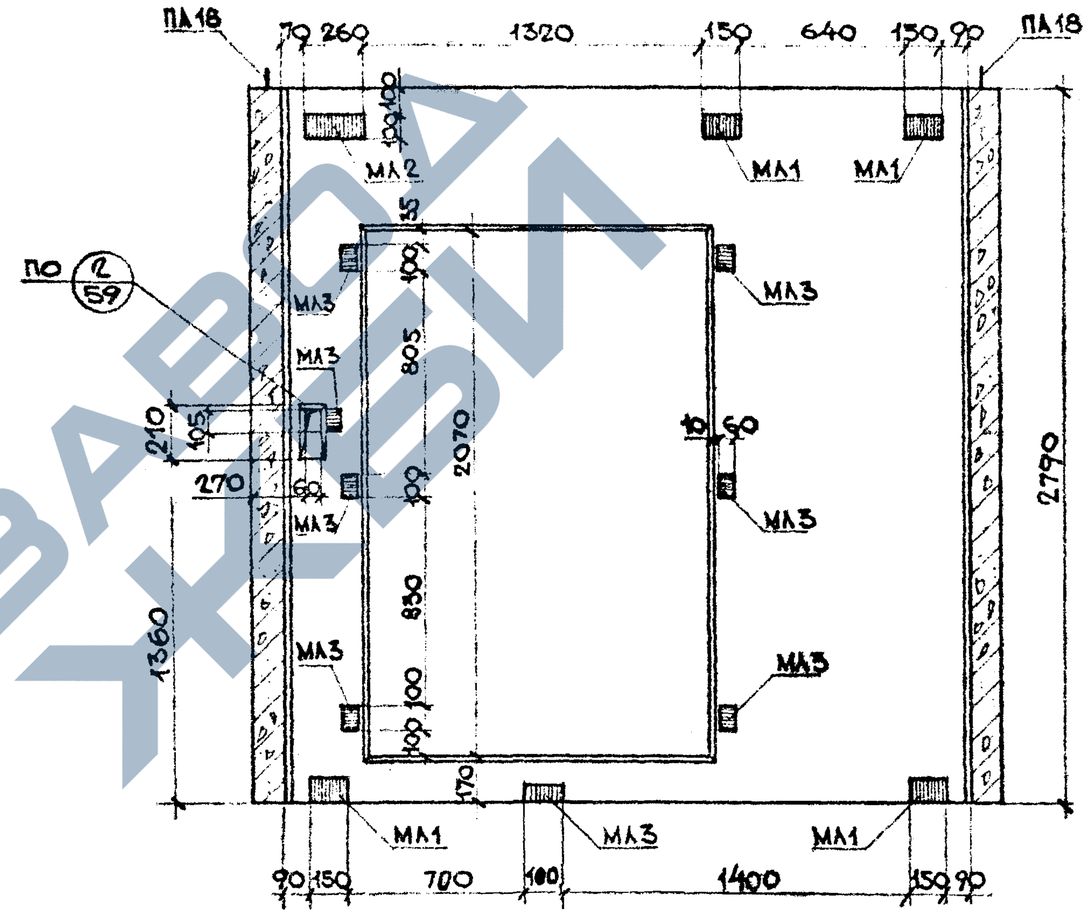

Примечание: Отверстие размером 105×60 и закладная деталь МА3, примыкающая к нему, выполняется по требованию заказчика.

Объемные элементы шахты лифта ШАГ 50СА28-В1	ИЖ 237 вып.1 часть 1
Общий вид.	Лист 22

Зав. отделом	Щукин	Согласовано:	1978г.
Гл. конструк.	Айзинсон	Гл. инженер пр. МТО МНИИТЭП	М 1:25
Вед. констр.	Финельд	Лаговер	
Конструктор	Булатова		
Конструктор	Гоголенко		

КТБ Мосоргстройматериалы

ОДЧ

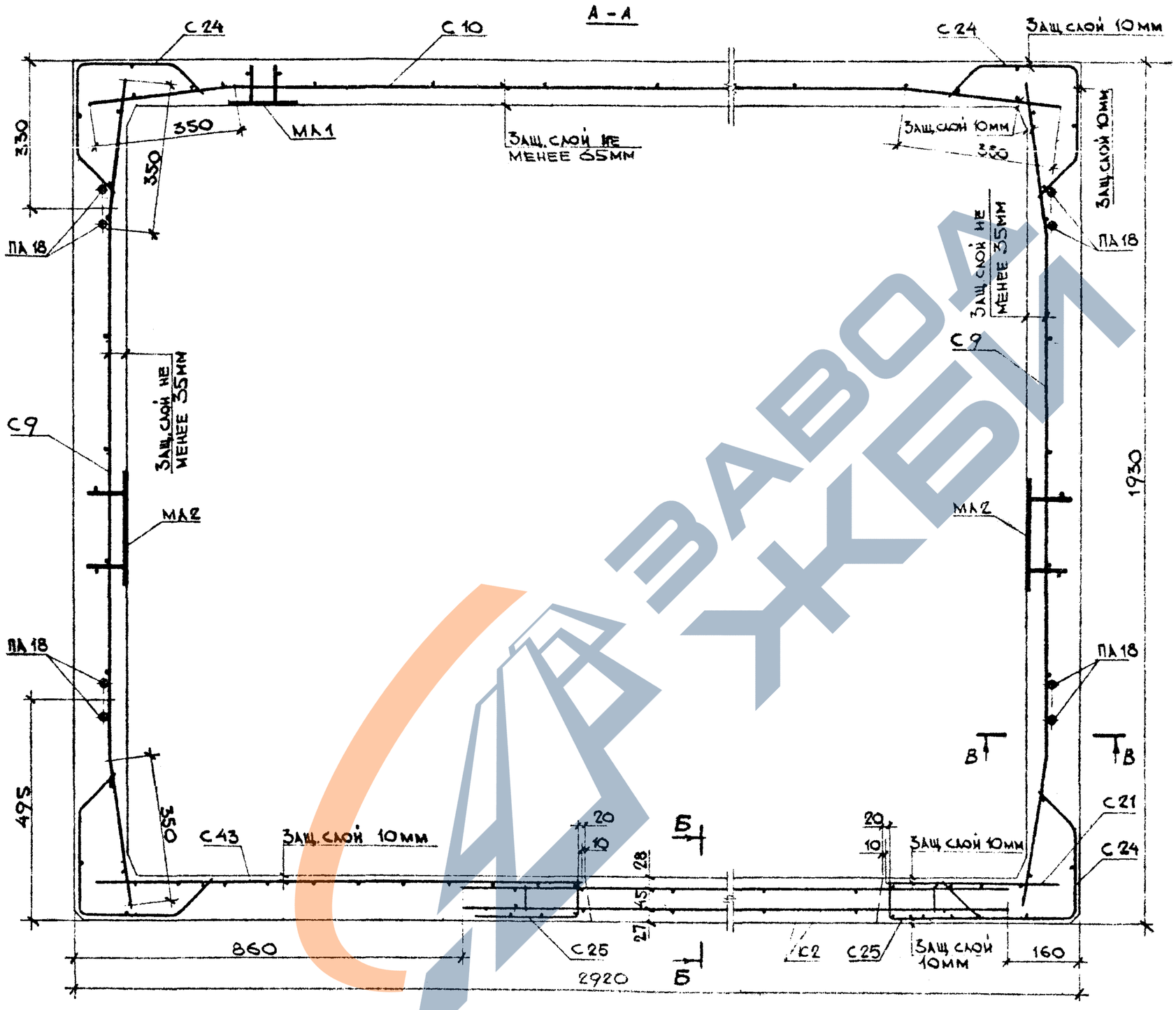

Выборка арматурных изделий и закладных деталей					
Марка издел.	Марка армат. изделия	Кол., шт	Масса, кг 1 шт.	Масса, кг всех	№№ поз.
ШЛГ 50СЛ 28-В1	С9	2	4,694	9,388	3а
	С 10	1	7,151	7,151	3а
	С 24	4	1,923	7,692	6а
	С 21	1	1,338	1,338	5
	С 43	1	3,361	3,361	10а
	С 25	2	1,285	2,57	6
	К 2	1	5,346	5,346	14а
	С 40	1	1,608	1,608	9б
	ПА 18	4	3,03	12,12	13б
	МА 1	6	1,292	7,752	12б
	МА 2	3	1,982	5,946	12
	МА 3	8	0,455	3,64	13а
	Итого			67,9	

1. Разрезы Б-Б и В-В смотри лист № 61.

Объемные элементы шахты лифта ШЛГ 50СЛ 28-В1	ИЖ 237 вып. 1 часть 1	
Армирование		Лист 23

1978 г. М 1:10

Зав. отделом Щукин
Гл. конструк. Айзинсон
Вед. констр. Финельд
Конструкт. Булатова

КТБ Мосоррстройматериалы

ОДЧ

ЗАВОД ЖБИ

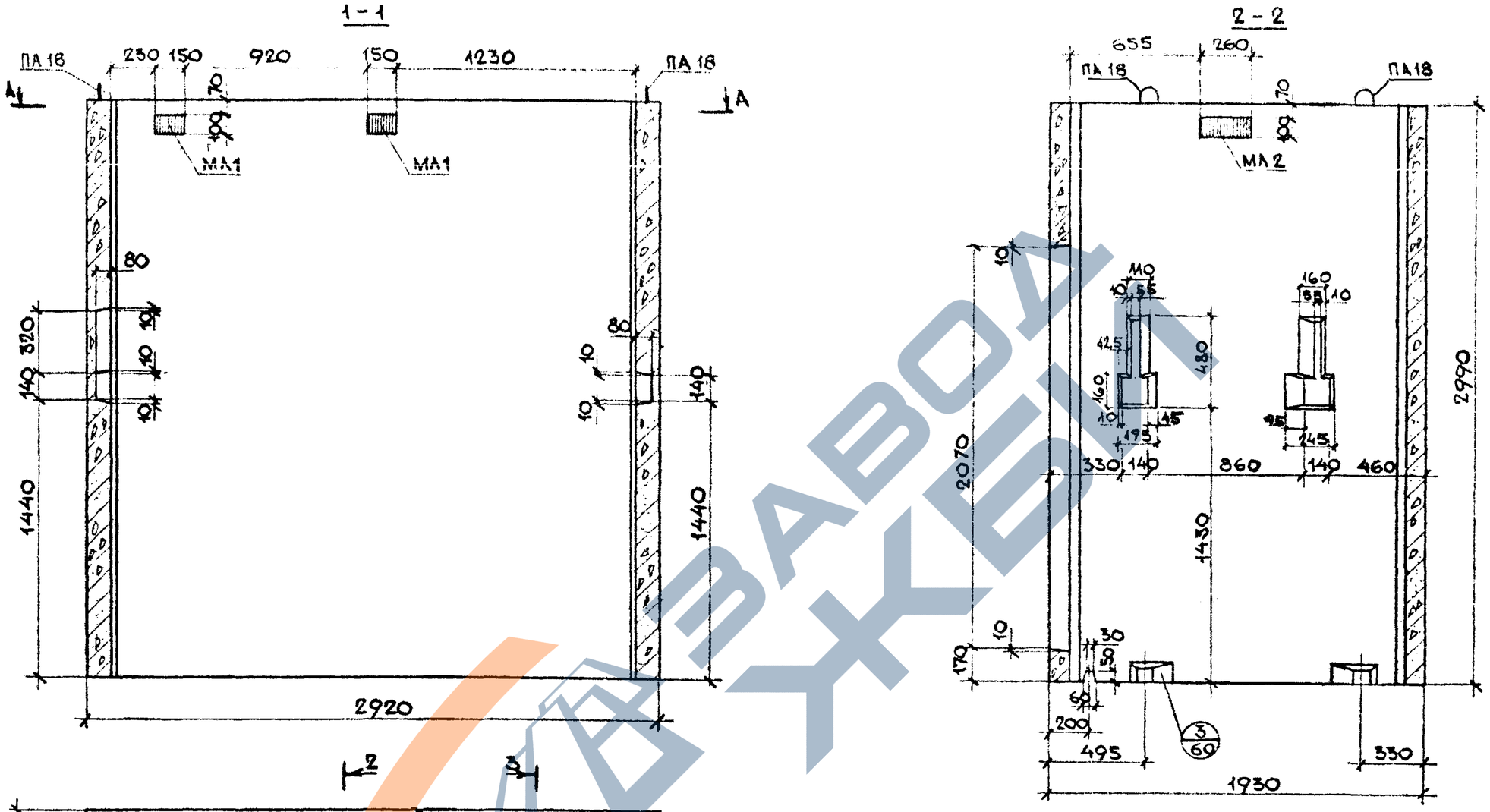

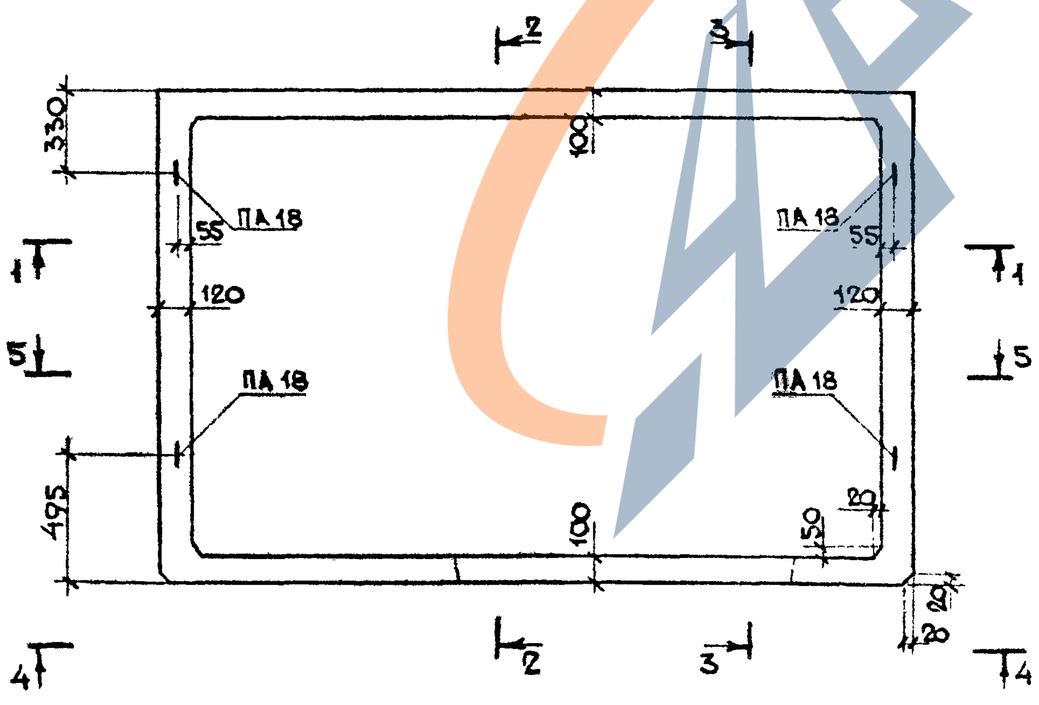

1. Разрезы 3-3 и 4-4 смотри лист №25, разрез 5-5 смотри лист № 26.
2. Сечение А-А смотри лист № 27.

Показатели на одно изделие			
Наименование изделия			ШЛГ50сл30-В1
Масса изделия		кг	6750
Объем изделия		м³	2,7
Расход стали	Арматура	кг	52,7
	Закладн. дет.	кг	17,3
	Всего	кг	70,0
Расход бетона		м³	2,7
Марка бетона по прочности на сжатие		–	М200

Объемные элементы шахты лифта ШЛГ50сл30-В1	ИЖ 237 вып.1, часть 1
Общий вид	Лист 24

Согласовано: Гл. инженер пр. МТО МНИИТЭП Лаговер 01.79

1978г. М 1:25

Зав отделом Щукин
Гл. конструк Дизинсон
Вед. констр. Финельд
Конструктор Булатова
Конструктор Гоголенко

КТБ Мосоргстройматериалы

ОДЧ

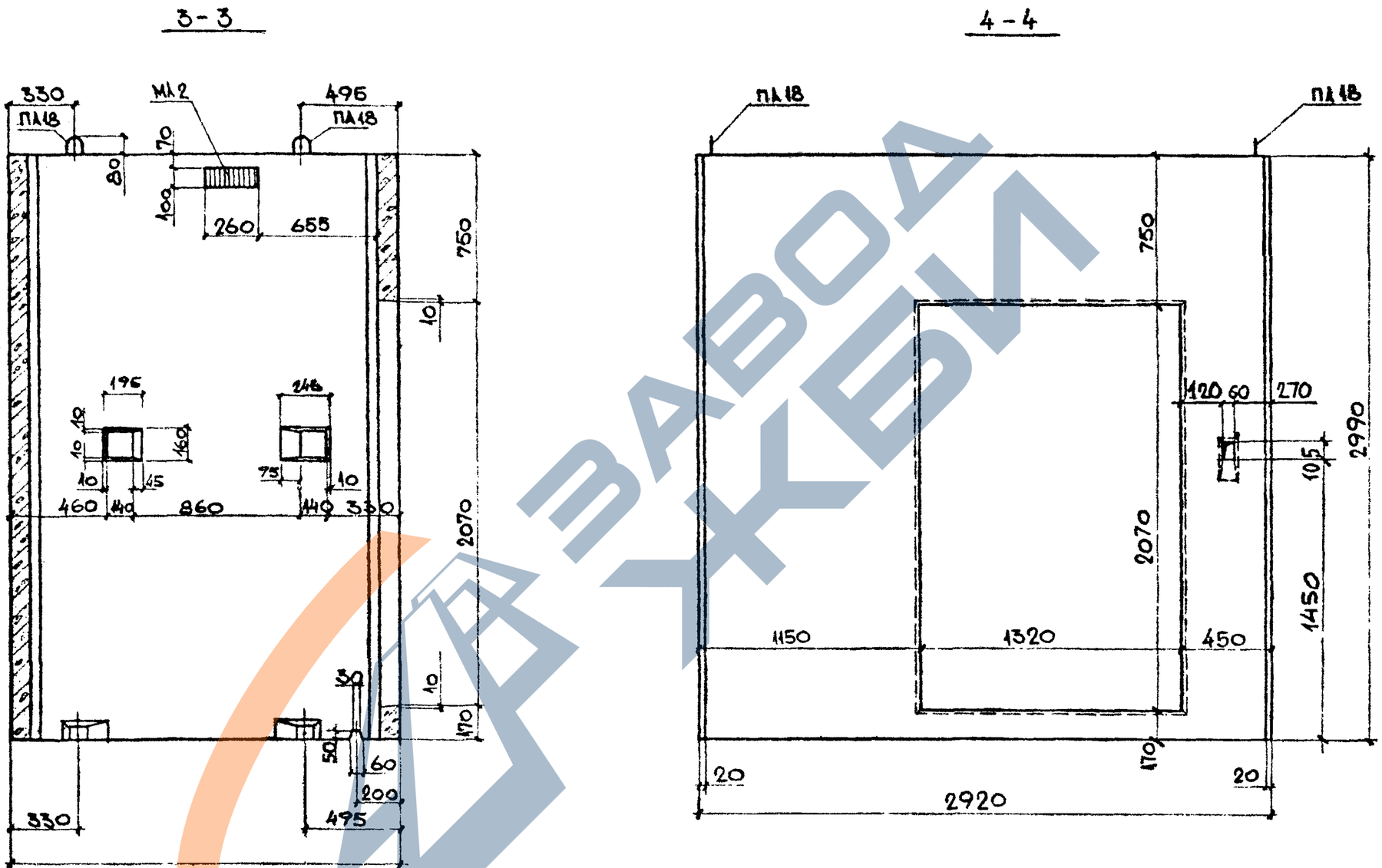

КТБ Мосоргстройматериалы	Зав. отделом	Щукин	Согласовано: Гл. инженер пр. МТО МНИИТЭП
	Гл. констр.	Айзинсон	
	Вед. констр.	Финельд	Лаговер
	Конструктор	Гарсия	
	Конструктор	Гогоненко	
ОДЧ			М 1.25
			1978г

Объемные элементы шахты лифта ШЛГ50СЛ30 — В1	ИН 237 вып.1 часть 1
Общий вид	Лист 25

https://zavodjbi.com/

1978г.

М 1:25

Согласовано:
Гл. инженер пр. МТО Мниитэп — Лаговер

Зав. отделом	Щукин	
Гл. конструк.	Айзинсон	
Вед. констр.	Финельд	
Конструкт.	Булатова	
Конструктор	Гоголенко	

КТБ Мосоргстройматериалы

ОДЧ

ШАГ 5-5 / 50сл30-В1

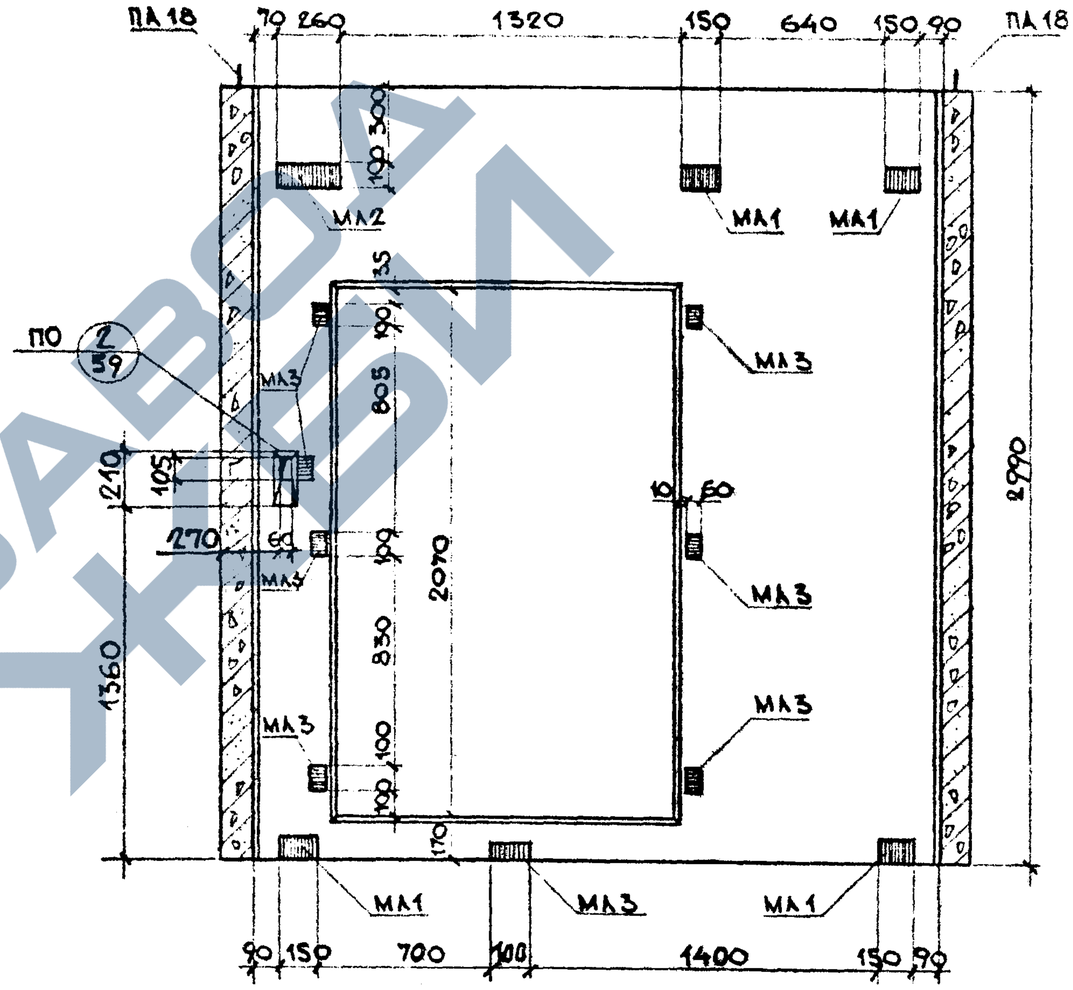

ПО 2/59

Примечание: Отверстие размером 105×60 и закладная деталь МА3, примыкающая к нему, выполняется по требованию заказчика.

Объемные элементы шахты лифта ШЛГ 50сл30 – В1	ИИ 237 вып.1, часть 1
Общий вид	Лист 26

https://zavodjbi.com/

https://zavodjbi.com/

1978г.

М 1:10

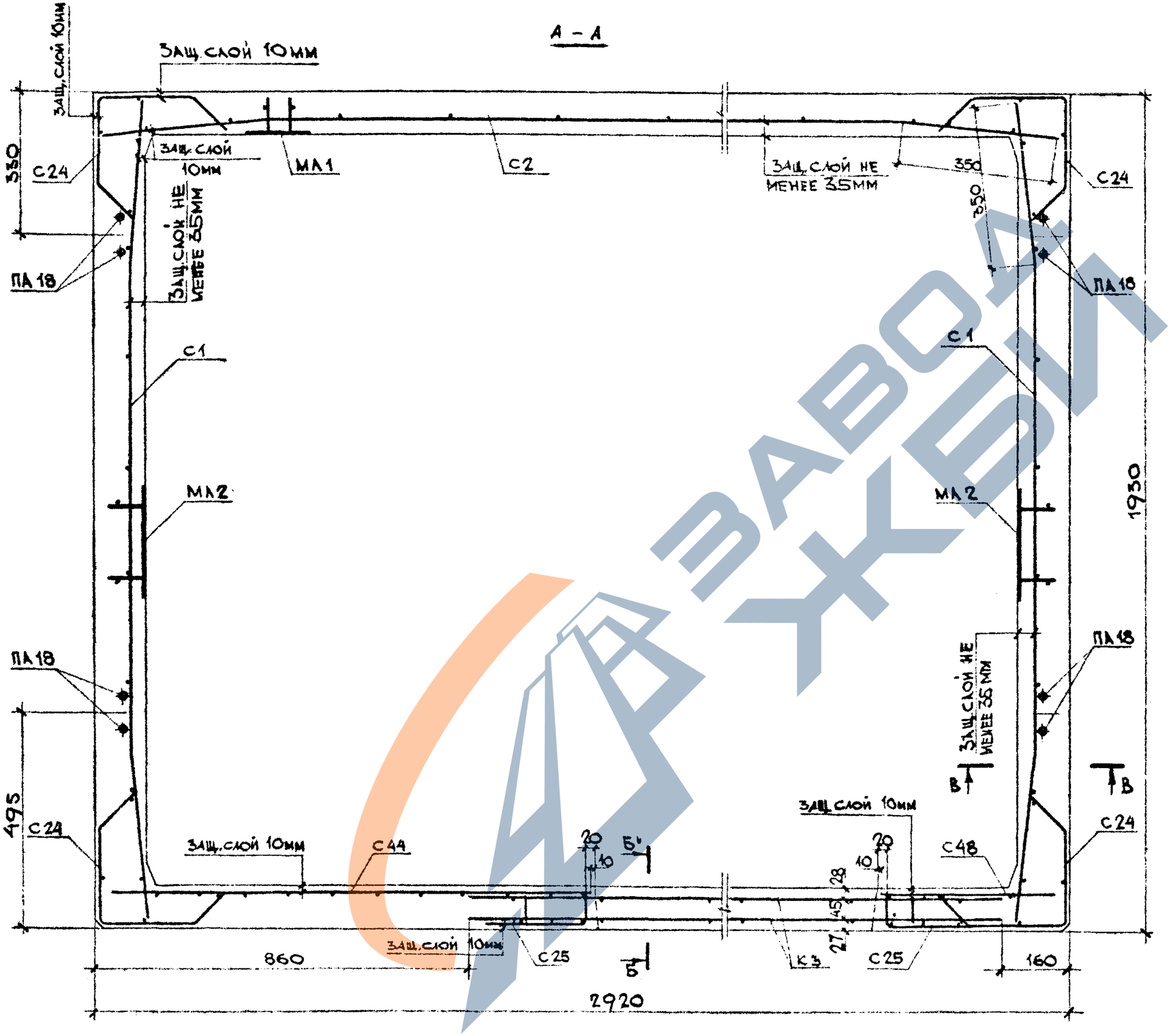

Сечения В-В и Б-Б смотри лист №61.

Выборка арматурных изделий и закладных деталей

Марка изделия	Марка армат. изделия	Кол. шт.	Масса, кг		№ № листа
			1 шт.	всех	
ШЛГ 50сл30-В1	С2	1	7,782	7,782	1а
	С1	2	5,108	10,22	1а
	С24	4	1,923	7,692	6а
	С25	2	1,285	2,57	6
	С44	1	3,648	3,648	10
	С48	1	1,393	1,393	5
	К3	1	5,65	5,65	14а
	С40	1	1,608	1,608	9б
	ПА18	4	3,03	12,12	13б
	МА1	6	1,292	7,752	12б
	МА2	3	1,982	5,946	12
	МА3	8	0,455	3,64	13а
	Итого			70,0	

Зав.отделом	Щукин	
Гл. конструктор	Анзинсон	
Вед. констр.	Финельд	
Конструктор	Булатова	

КТБ Мосоргстройматериалы

ОДЧ

Объемные элементы шахты лифта ШЛГ 50сл30-В1

Армирование

ИЖ 237 вып. 1, часть 1

Лист 27

https://zavodjbi.com/

https://zavodjbi.com/

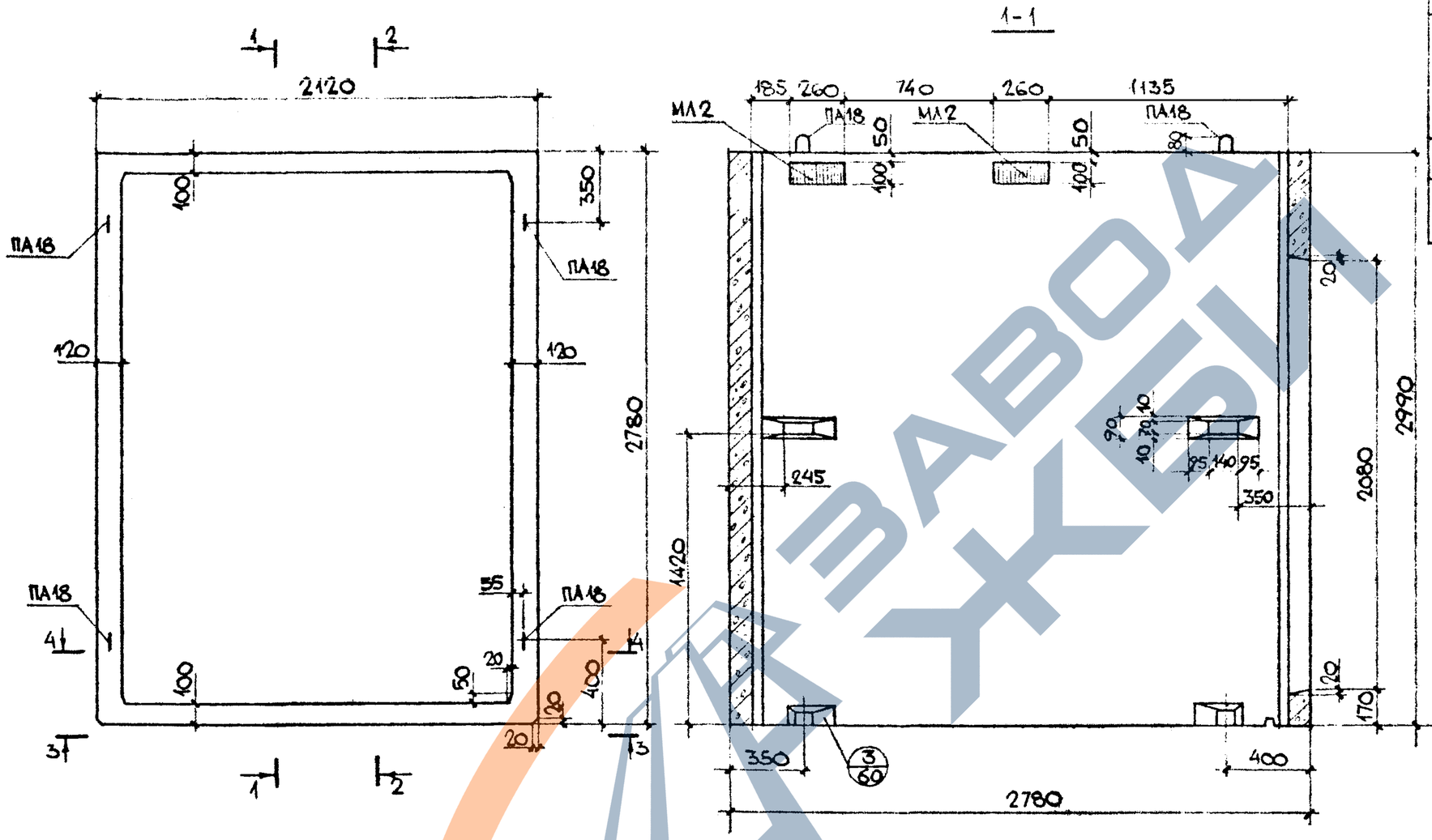

ПОКАЗАТЕЛИ НА ОДНО ИЗДЕЛИЕ			
МАССА ИЗДЕЛИЯ		т	7,33
ОБЪЕМ ИЗДЕЛИЯ		м³	2,93
РАСХОД СТАЛИ	АРМАТУРА	кг	55,0
	ЗАКЛАДНЫЕ ДЕТ.	кг	17,1* / 18,4
	ВСЕГО	кг	72,1* / 73,4
РАСХОД БЕТОНА		м³	2,93
МАРКА БЕТОНА ПО ПРОЧНОСТИ НА СЖАТИЕ		–	М200

* В ЧИСЛИТЕЛЕ ПОКАЗАТЕЛИ ДЛЯ ШАГ 50п30-61.

1. РАЗРЕЗ 4-4 И ВИД 3-3 СМОТРИ ЛИСТ №29, РАЗРЕЗ 2-2 СМОТРИ ЛИСТ №30.

ГИП	ЩУКИН	
ЗАВ. ОТДЕЛОМ	ЛИЗИНСОН	
ГЛ. КОНСТР.	ФИНЕЛЬД	
ВЕД. КОНСТР.	КУРБАНОВА	
КОНСТРУКТОР	ГОГОЛЕНКО	
КОНСТРУКТОР		

КТБ МОСОРГСТРОЙМАТЕРИАЛЫ

ОДЧ

ОБЪЕМНЫЕ ЭЛЕМЕНТЫ ШАХТЫ ЛИФТА ШЛГ 50п30-В1, ШЛГ 50п30-1-В1	ИИ 237 вып.1 ЧАСТЬ 1	
ОБЩИЙ ВИД		ЛИСТ 28

https://zavodjbi.com/

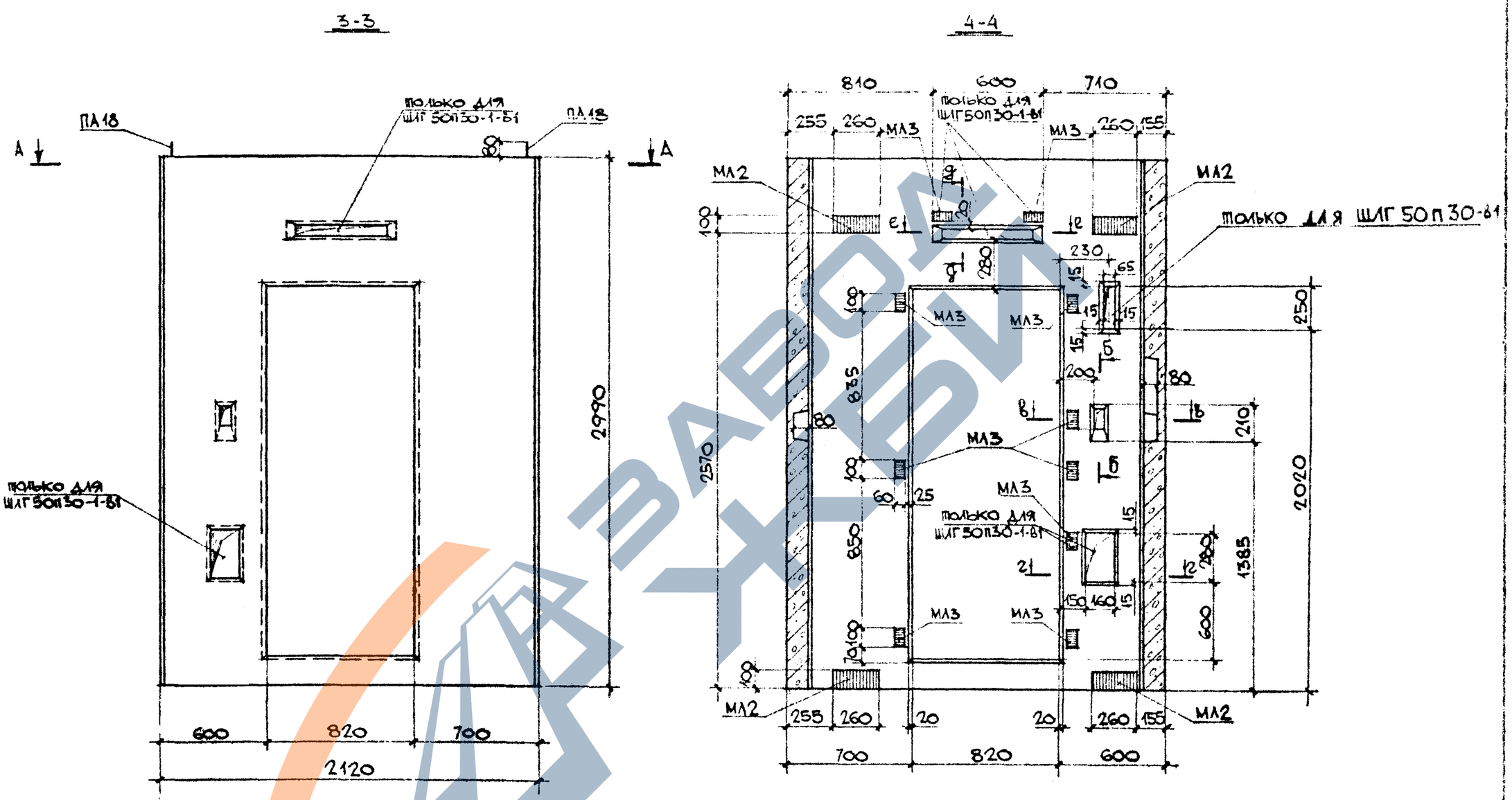

1. Сечения б-б; в-в; г-г; д-д и е-е смотри лист №60.
2. Сечение А-А смотри лист №31

КТБ МОСОРГСТРОЙМАТЕРИАЛЫ	ЗАВ. ОТДЕЛОМ	ЩУКИН	СОГЛАСОВАНО:
	ГЛ. КОНСТР.	АЙЗИНСОН	ГЛ. ИНЖЕНЕР ПР. МТО МНИИТЭП
	ВЕД. КОНСТР.	ФИНЕЛЬД	ЛАГОВЕР
	КОНСТРУКТОР	КУРБАНОВА	
ОДЧ			1978
			М 1:25

ОБЪЕМНЫЕ ЭЛЕМЕНТЫ ШАХТЫ ЛИФТА ШЛГ 50П30-В1, ШЛГ 50П30-1-В1	ИН 237 вып. 1, часть 1
ОБЩИЙ ВИД	ЛИСТ 29

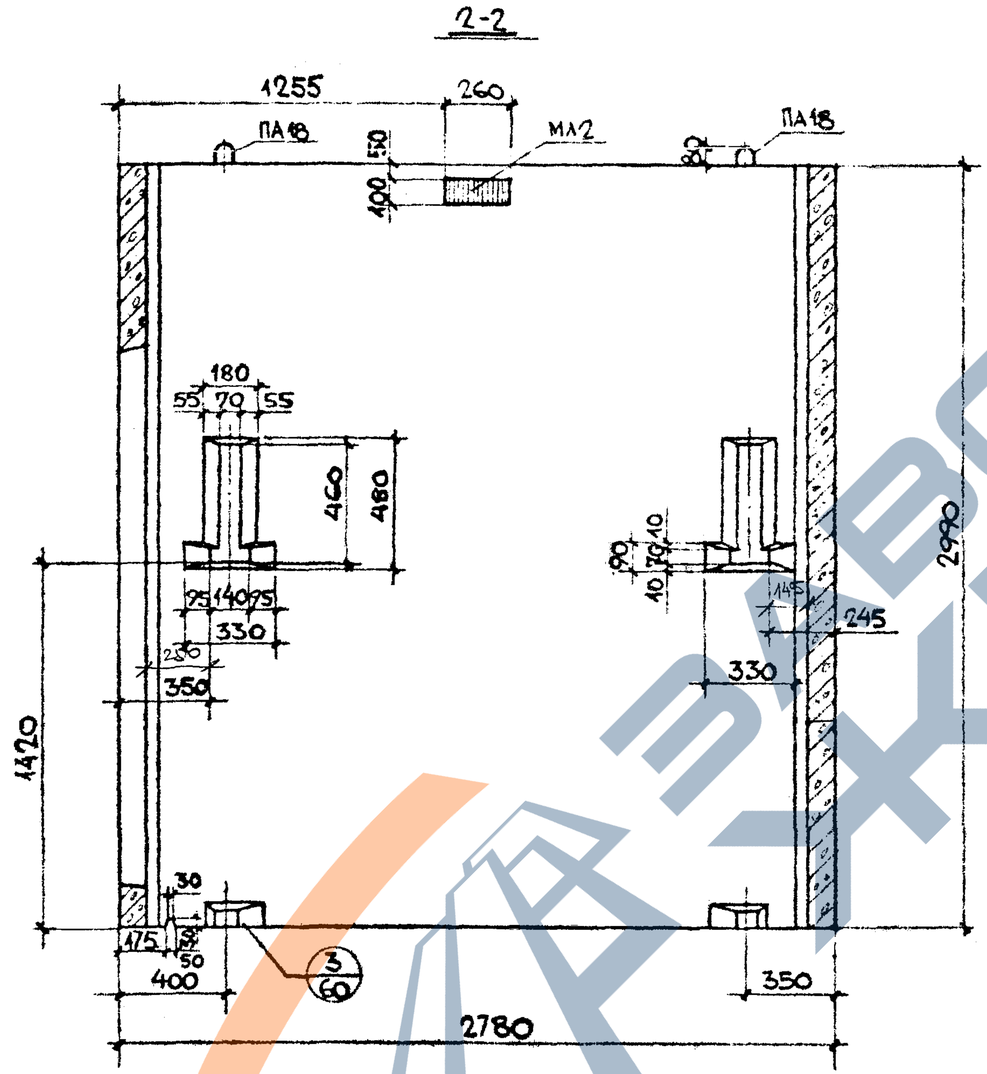

КТБ МОСОРГСТОЙМАТЕРИАЛЫ	ЗАВ. ОТДЕЛОМ	ШУКИН	
	ГЛ. КОНСТР.	АЙЗИНСОН	
	ВЕД. КОНСТР.	ФРИНЕЛЬД	
	КОНСТРУКТОР	КУРБАНОВА	
024	СОГЛАСОВАНО: ГЛ. ИНЖЕНЕР ПР. МТО МНИИТЭП ЛАГОВЕР		1978
			М 1:25

ОБЪЕМНЫЕ ЭЛЕМЕНТЫ ШАХТЫ ЛИФТА ШЛГ 50П30-В1, ШЛГ 50П30-1-В1	ИН 237 вып. 1, часть 1
ОБЩИЙ ВИД	ЛИСТ 30

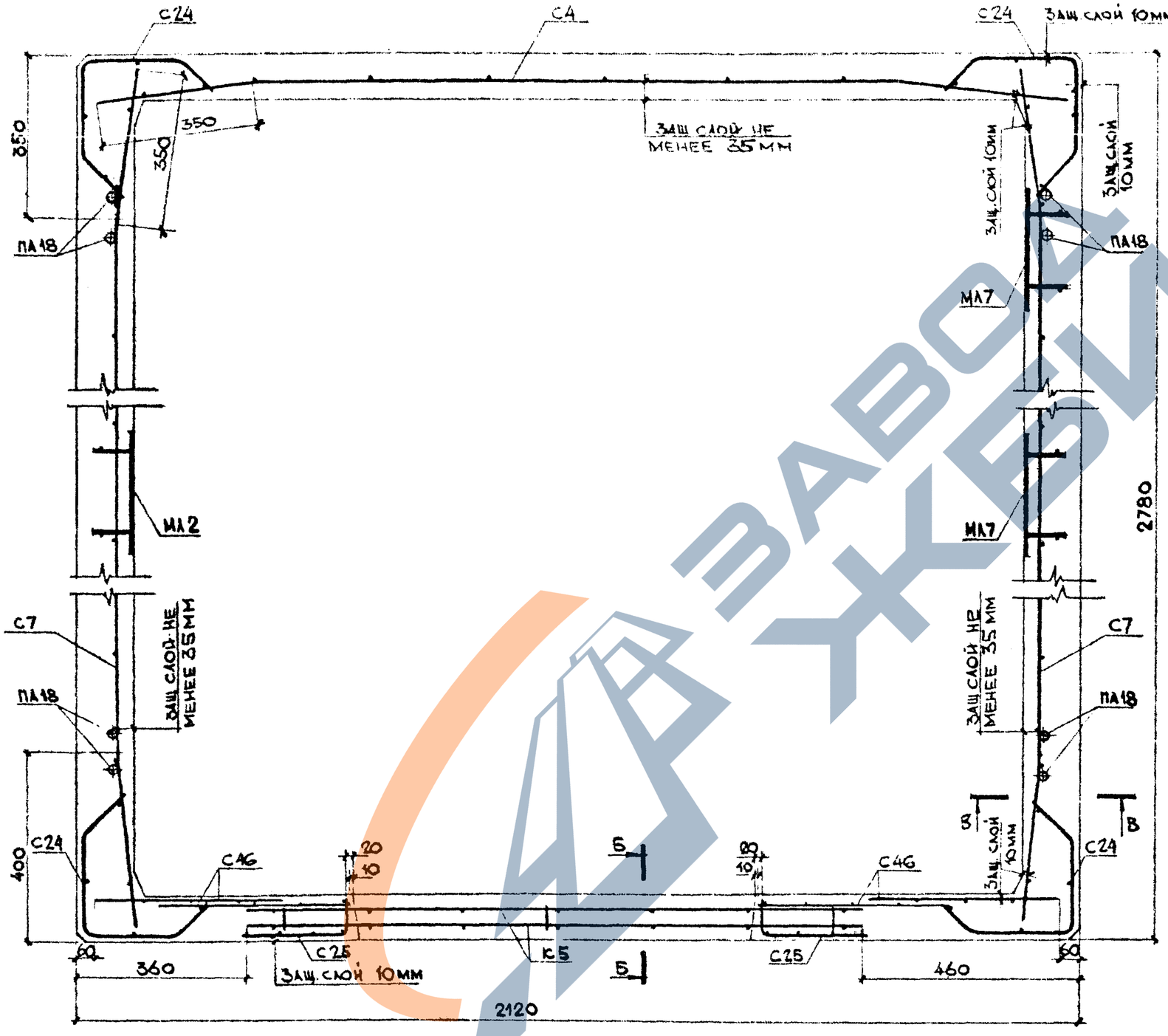

Выборка арматурных изделий и закладных деталей					
Марка издел	Марка армат. издел	Кол. шт	Масса кг 1 шт	Масса кг всех	№№ лист
ШЛГ 50п30-В1	С4	1	5,698	5,698	1
	С7	2	7,273	14,55	2а
	С24	4	1,923	7,692	6а
	К5	1	4,10	4,10	14
	С27	1	1,12	1,12	7а
	С46	4	1,802	7,208	11а
	С25	2	1,285	2,57	6
	ПА18	4	3,03	12,12	13б
	МЛ2	7	1,982	13,874	12
	МЛ3	7	0,455	3,185	13а
	Итого			72,1	
ШЛГ 50п30-1-В1	С4; С7; С24; К5; С27; С46; С25; ПА18 по ШЛГ 50п30-В1			56,5	—
	МЛ2	7	1,982	13,874	12
	МЛ3	10	0,455	4,55	13а
	Итого			73,4	

1. Сечения Б-Б и В-В смотри лист № 61.

Объемные элементы шахты лифта ШЛГ 50п30-В1, ШЛГ 50п30-1-В1	ИЖ 237 вып. 1 часть 1
Армирование	Лист 31

Зав. отделом	Щукин	1978
Гл. констр.	Айзинсон	М 1:25
Вед. констр.	Финельд	
Конструктор	Гарсиа	

КТБ Косоргстройматериалы

ОД4

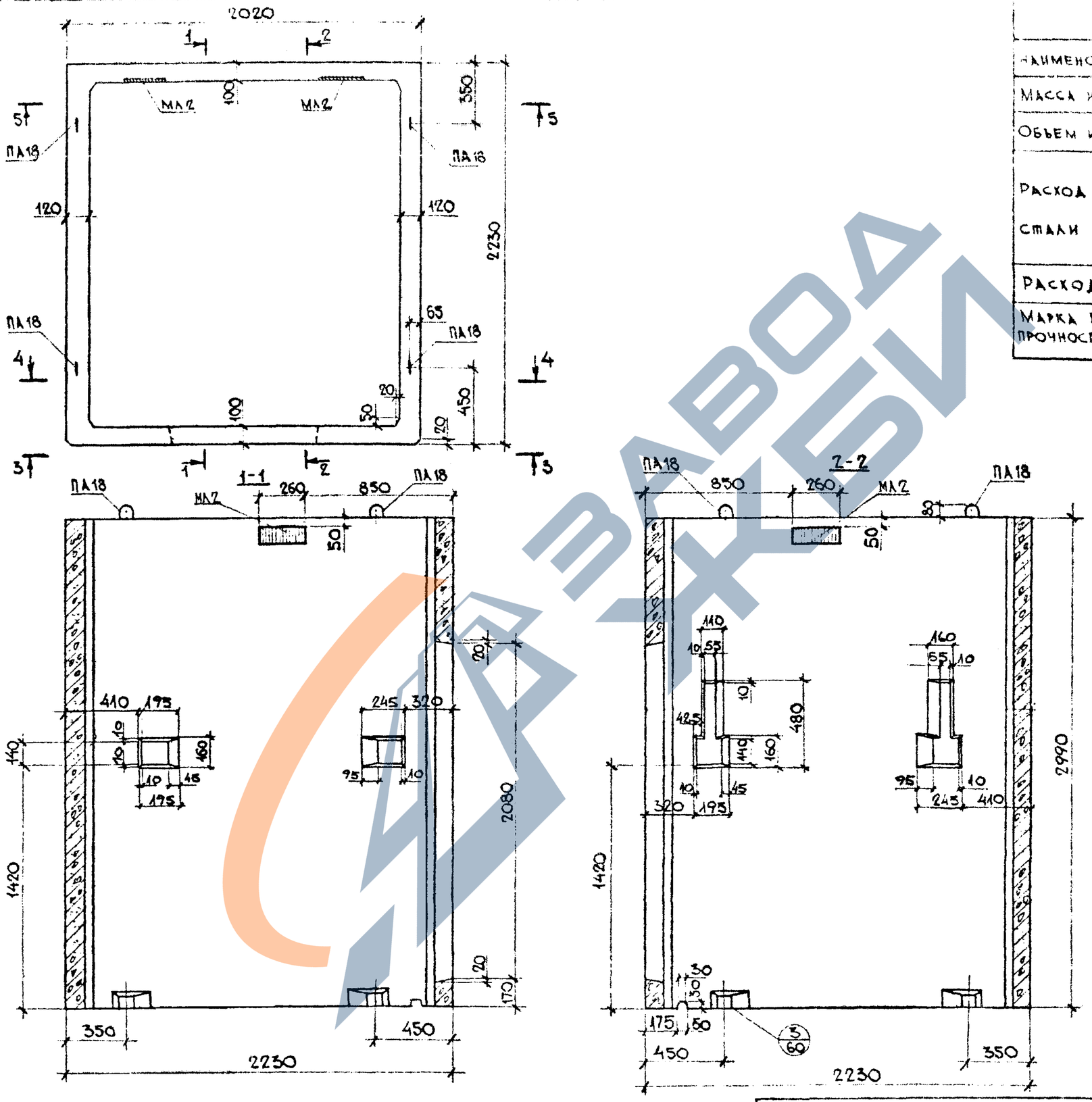

Показатели на одно изделие				
Наименование изделия		—	ШЛ50с30-1-В1	ШЛ50с30-В1
Масса изделия		кг	6250	6250
Объем изделия		м³	2,5	2,5
Расход стали	Арматура	кг	51,8	51,8
	Закладные дет.	кг	20,4	19,0
	Всего	кг	72,2	70,8
Расход бетона		м³	2,5	2,5
Марка бетона по прочности на сжатие		—	М 200	М 200

1. Сечения 4-4, 5-5, вид 3-3 смотри лист №33.

Объемные элементы шахты лифта ШЛ50с30-1-В1, ШЛ50с30-В1		ИН 237 вып.1, часть 1
Общий вид.		Лист 32

Согласовано: Гл. инженер пр. МТО МНИИТЭП

1978г

М 1.25

Зав. отделом Щукин
Гл. конструкт. Анзинсон
Вед. конструкт. Финельд
Конструктор Булатова
Конструктор Тоголенко

КТБ Мосортстройматериалы

ОДЧ

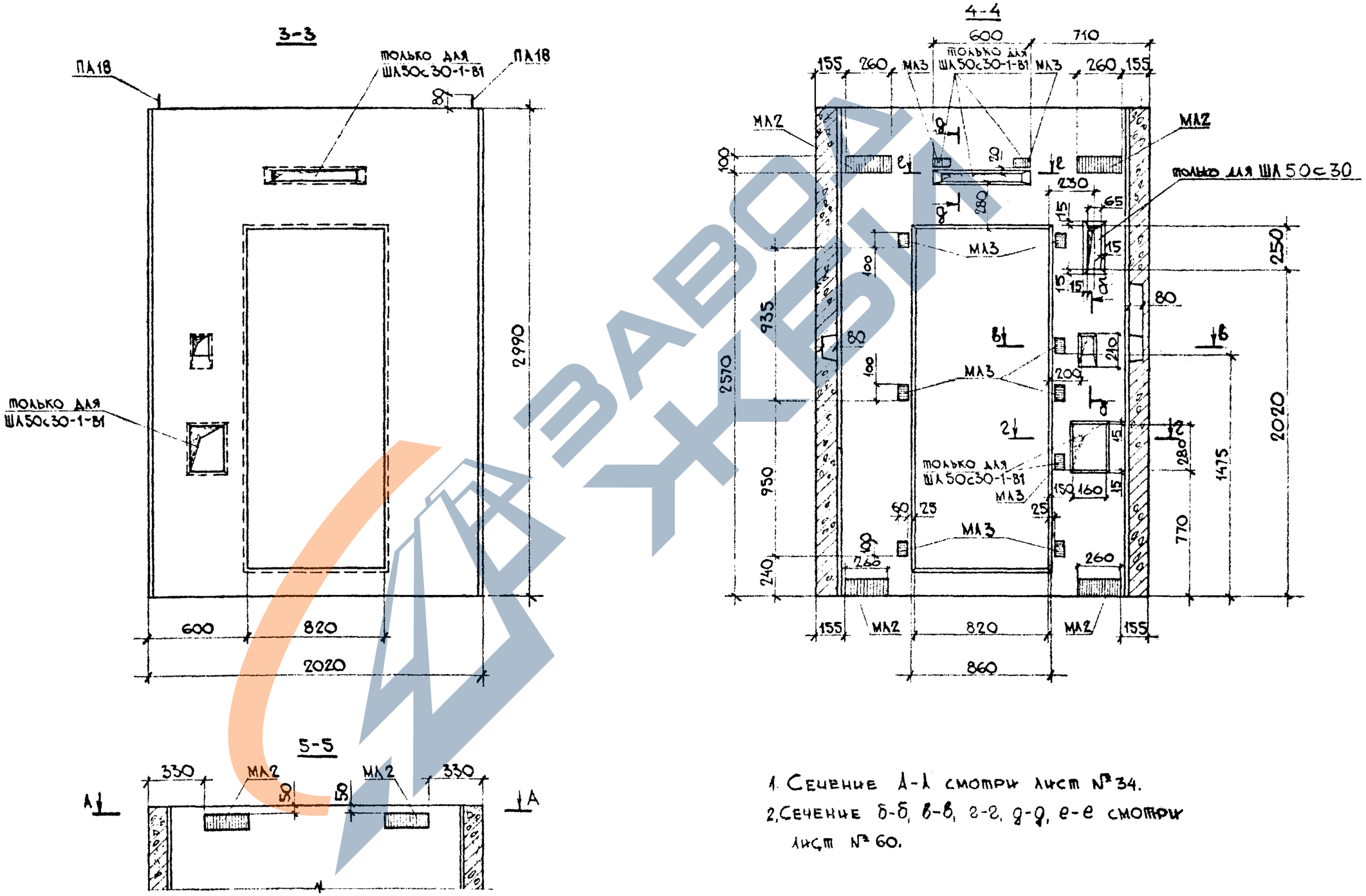

1. Сечение А-А смотри лист № 34.
2. Сечение б-б, в-в, г-г, д-д, е-е смотри лист № 60.

Объемные элементы шахты лифта ШЛ50с30-1-В1, ШЛ50с30-В1	ИН 237 вып. 1 часть 1
Общий вид	Лист 33

Зав. отделом	Щукин	
Гл. конструкт.	Дизинсон	
Вед. констр.	Финельд	
Конструктор	Булатова	
Согласовано: Гл. инженер пр. МТО МНИИТЭП	Лаговер	1978г
		М 1:25

КТБ Мосоргстройматериалы

ОДЧ

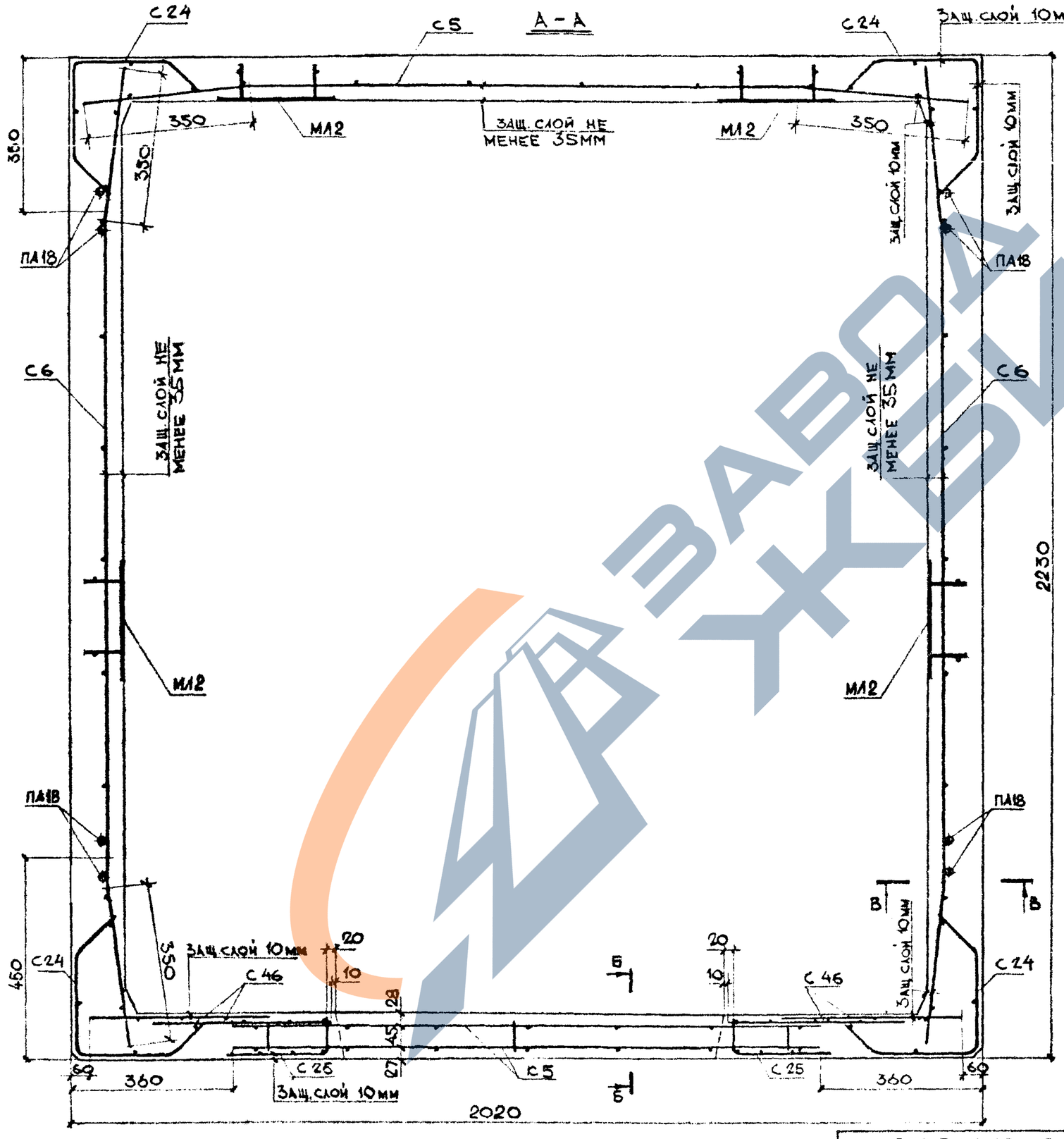

ВЫБОРКА АРМАТУРНЫХ ИЗДЕЛИЙ И ЗАКЛАДНЫХ ДЕТАЛЕЙ

Марка издел.	Марка армат. издел.	Кол. шт	Масса кг: 1 шт.	Масса кг: всех	№ № листа
ШЛ 50с 30 – Б1	С 5	1	5,266	5,266	2а
	С 6	2	5,856	11,71	2а
	С 24	4	1,923	7,692	6а
	С 25	2	1,285	2,57	6
	С 46	4	1,802	7,208	11а
	К 5	1	4,10	4,10	14
	С 27	1	1,12	1,12	7а
	С 30	4	0,32	1,28	7б
	ПА 18	4	3,03	12,12	13б
	МЛ 2	8	1,982	15,856	12
	МЛ 3	7	0,455	3,185	13а
	Итого			70,8	
ШЛ 50с 30-1-Б1	С5; С6; С24; С25; С46; К5; С27; ПА18; по ШЛ 50с 30 – Б1			51,8	—
	МЛ 2	8	1,982	15,856	12
	МЛ 3	10	0,455	4,55	13а
	Итого			72.2	

1. Сечения Б-Б и В-В смотри лист № 61.

1978	М 1:10		
Зав. отделом	Щукин		
Гл. констр.	Айзинсон		
Вед. констр.	Финельд		
Конструктор	Гарсия		
КТБ Мосоргстройматериалы		ОДЦ	

ОБЪЕМНЫЕ ЭЛЕМЕНТЫ ШАХТЫ ЛИФТА ШЛ 50с 30-1-81, ШЛ 50с 30-81

АРМИРОВАНИЕ

Инв. 237 вып. 1 части 1

Лист 34

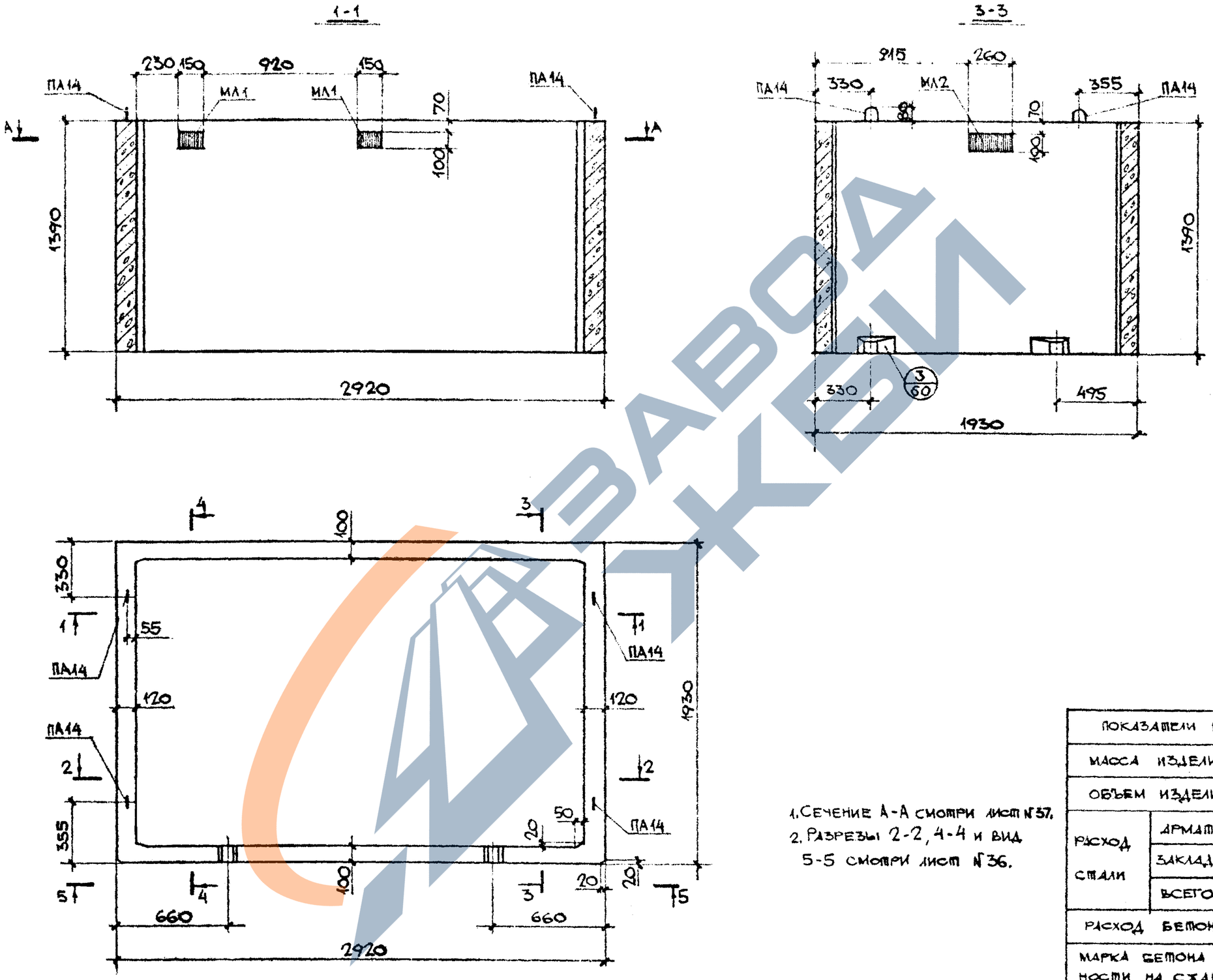

1. Сечение А-А смотри лист №37.
2. Разрезы 2-2, 4-4 и вид 5-5 смотри лист №36.

ПОКАЗАТЕЛИ НА ОДНО ИЗДЕЛИЕ			
МАССА ИЗДЕЛИЯ		К2	3450
ОБЪЕМ ИЗДЕЛИЯ		М³	1,38
РАСХОД СТАЛИ	АРМАТУРА	К2	23,5
	ЗАКЛАДНЫЕ ДЕТ.	К2	8,36
	ВСЕГО	К2	31,9
РАСХОД БЕТОНА		М³	1,38
МАРКА БЕТОНА ПО ПРОЧНОСТИ НА СЖАТИЕ		–	М200

ОБЪЕМНЫЙ ЭЛЕМЕНТ ШАХТЫ ЛИФТА ШЛГ 50 14-В1	И Ж 237 вып.1, часть1
ОБЩИЙ ВИД	ЛИСТ 35

КТБ МОСОРГСТРОЙМАТЕРИАЛЫ	ЗАВ.ОТДЕЛОМ	ЩУКИН	
	ГЛ.КОНСТР.	АЙЗИНООН	
	ВЕД.КОНСТР.	ФИНЕЛЬД	
	КОНСТРУКТОР	КУРБАНОВА	
	КОНСТРУКТОР	ГОГОЛЕНКО	
ОДЧ	СОГЛАСОВАНО: ГЛ.ИНЖЕНЕР ПР. МТО МНИИТЭП ЛАГОВЕР		1978
			М 1:25

ЗАВОД ЖБИ

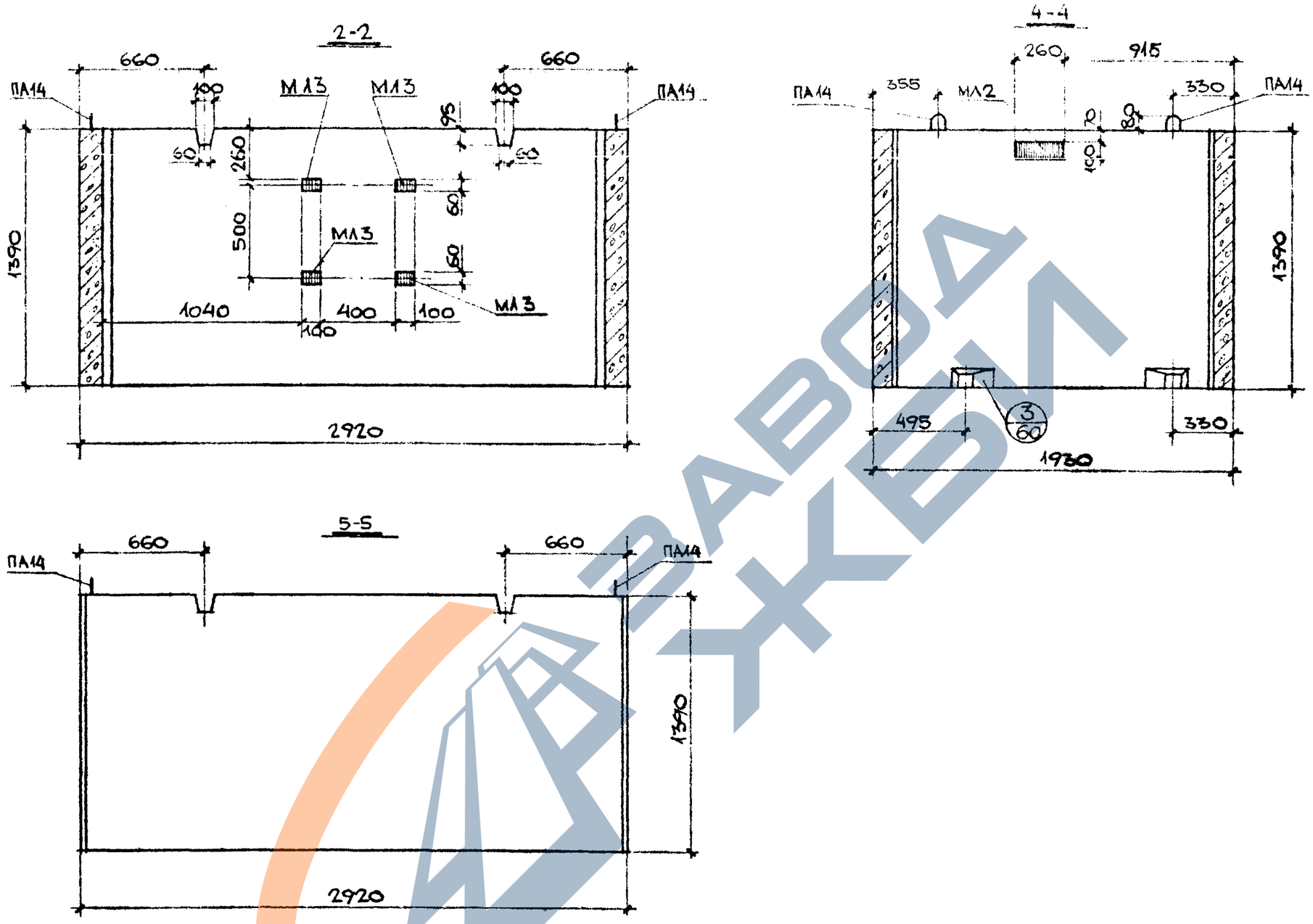

КТБ МОСОРГСТРОЙМАТЕРИАЛЫ	ЗАВ. ОТДЕЛОМ	ЩУКИН	СОГЛАСОВАНО:
	ГЛ. КОНСТР.	АЙЗИНСОН	ГЛ. ИНЖЕНЕР ПР. МТО МНИИТЭП
ОДЧ	ВЕД. КОНСТР.	ФИНЕЛЬД	ЛАГОВЕР
	КОНСТРУКТ.	КУРБАНОВА	
	КОНСТРУКТОР	ГОГОЛЕНКО	

1978

М 1:25

ОБЪЕМНЫЙ ЭЛЕМЕНТ ШАХТЫ ЛИФТА ШЛГ 5014-В1	ИН 237 вып. 1 часть 1
ОБЩИЙ ВИД	ЛИСТ 36

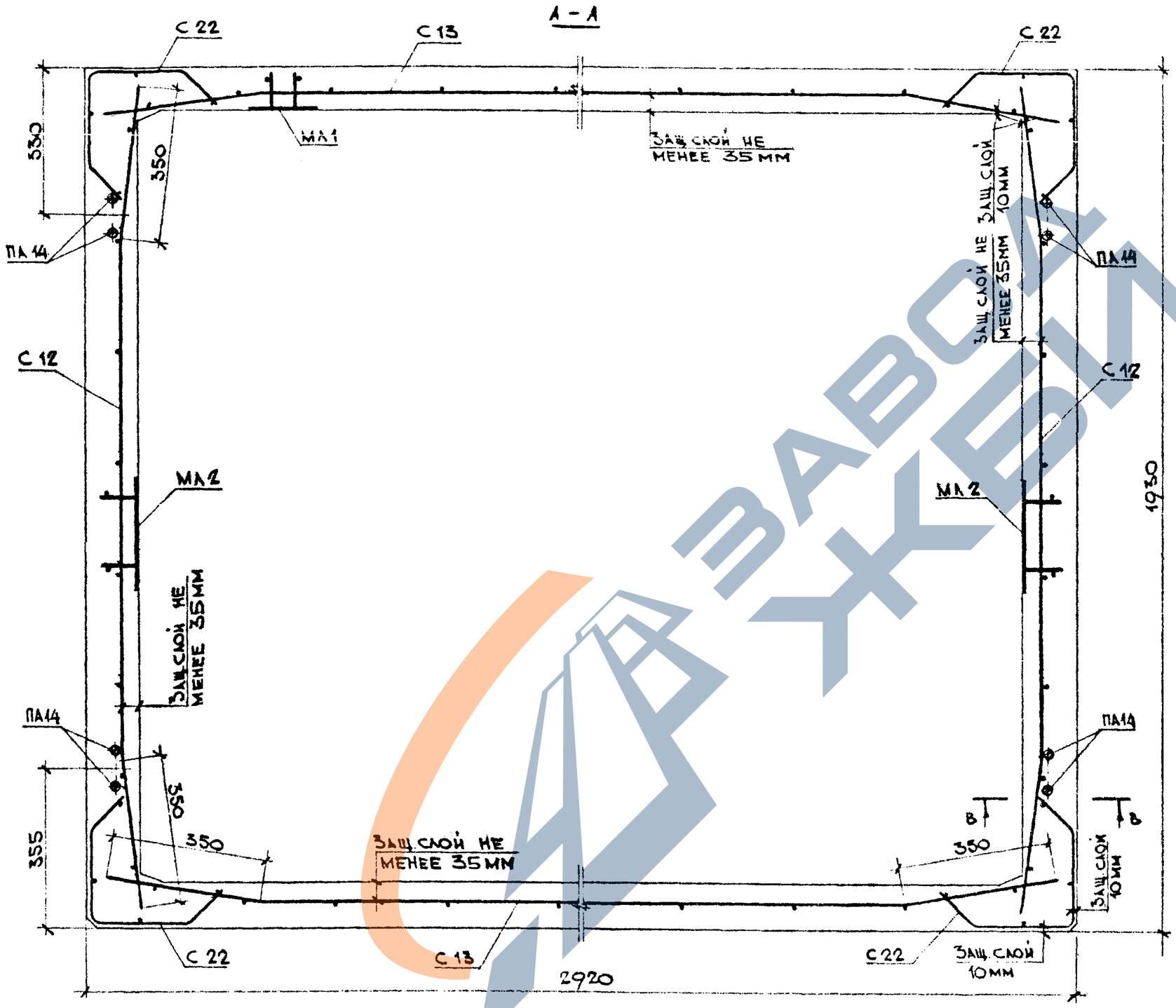

Выборка арматурных изделий и закладных деталей					
Марка изделия	Марка армат изделия	Кол, шт	Масса, кг 1 шт.	Масса, кг всех	NN поз
ШЛГ 50 14 - В1	С 12	2	2,606	5,212	4а
	С 13	2	3,974	7,948	4а
	С 22	4	1,048	4,192	6а
	ПА 14	4	1,54	6,16	12а
	МЛ 1	2	1,292	2,584	12б
	МЛ 2	2	1,982	3,964	12в
	МЛ 3	4	0,455	1,82	13а
	итого			31,9	

1. Сечение В-В смотри лист №61

Объемный элемент шахты лифта ШЛГ 50 14 - В1	ИН 237 лист 1 часть 1
Армирование	Лист 37

КТБ Мосоргстройматериалы

ОДЧ

Зав отделом	Щукин	
Гл. конструк	Айзинсон	
Вед констр.	Финельд	
Конструкт.	Булатова	

1978г

М 1:10

https://zavodjbi.com/

1978г.

М 1:25

СОГЛАСОВАНО:
Гл.инженер пр. МТО МИНИТЭП
ЛАГОВЬЕР

Зав.отделом	Щукин	
Гл. конструк.	Айзикон	
Вед. констр.	Финельд	
Конструктор	Булапова	
Конструктор	Гоголенко	

КТБ Мосоргстройматериалы

ОДЧ

1-1

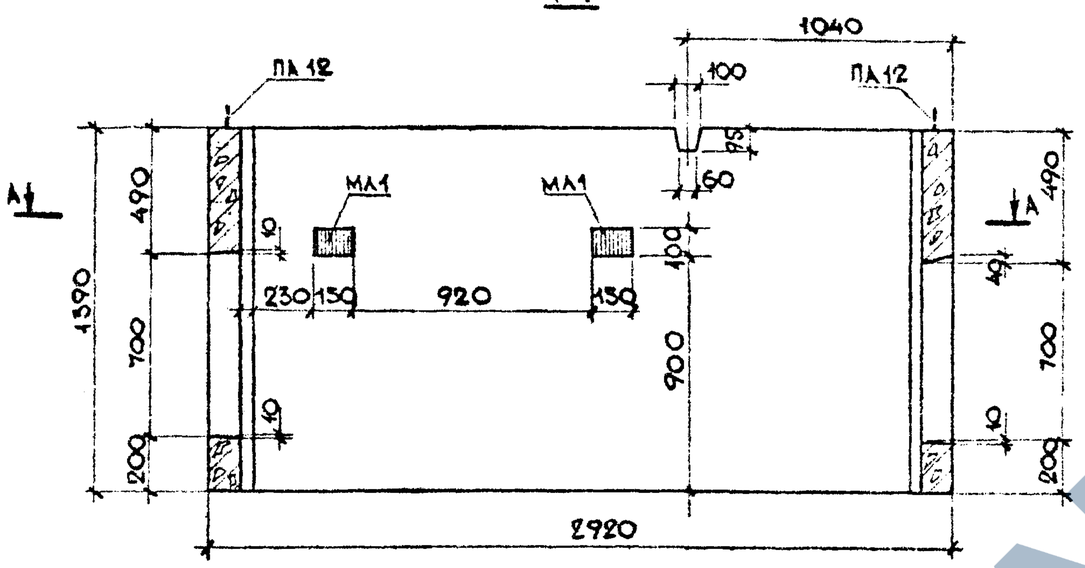

3-3

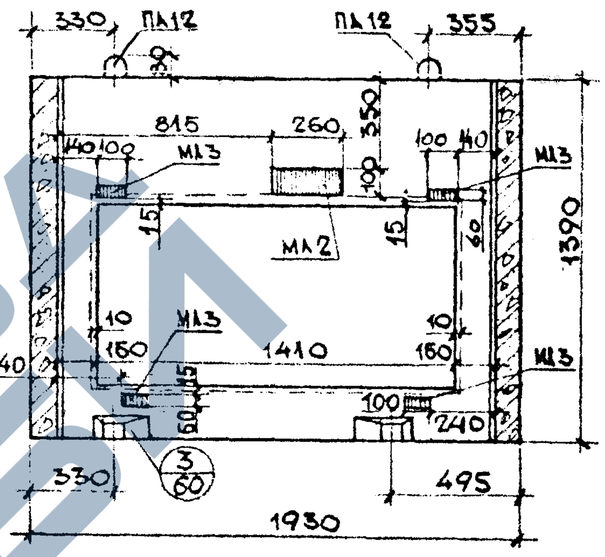

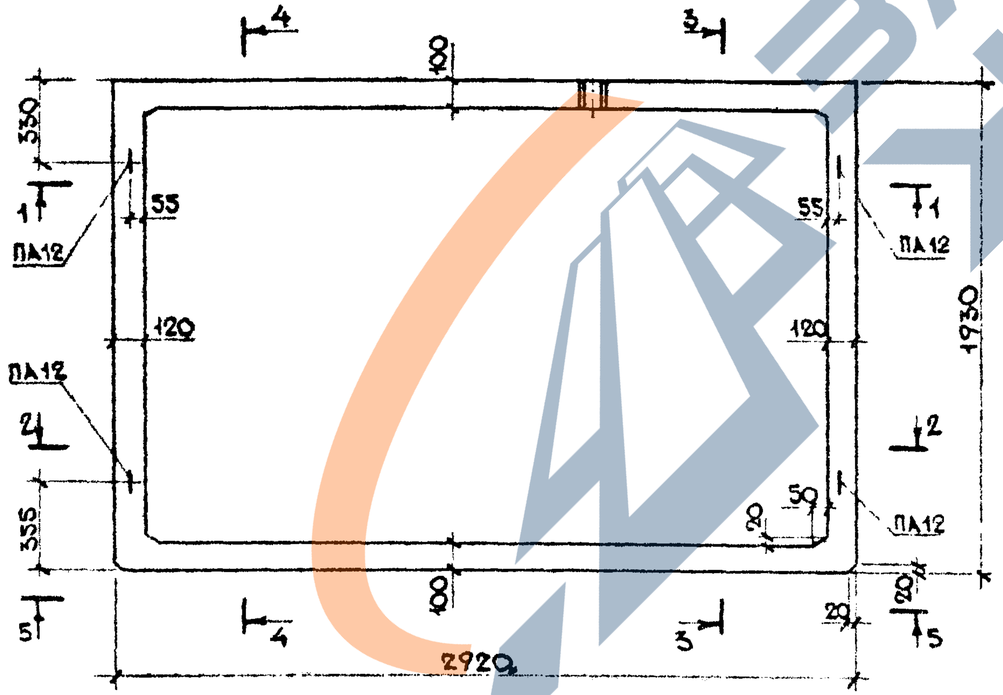

Показатели на одно изделие			
Масса изделия		кг	3000
Объем изделия		м³	1,20
Расход стали	Арматура	кг	30,8
	Закладные дет	кг	10,2
	Всего	кг	41,0
Расход бетона		м³	1,20
Марка бетона по прочности на сжатие		—	М200

1. Сечение А-А смотри лист №40.
2. Разрезы 2-2, 4-4 и вид 5-5 смотри лист №39.

Объемный элемент шахты лифта ШЛГ 50.14 д-В1	ИИ 237 вып.1, часть 1
Общий вид.	Лист 38

https://zavodjbi.com/

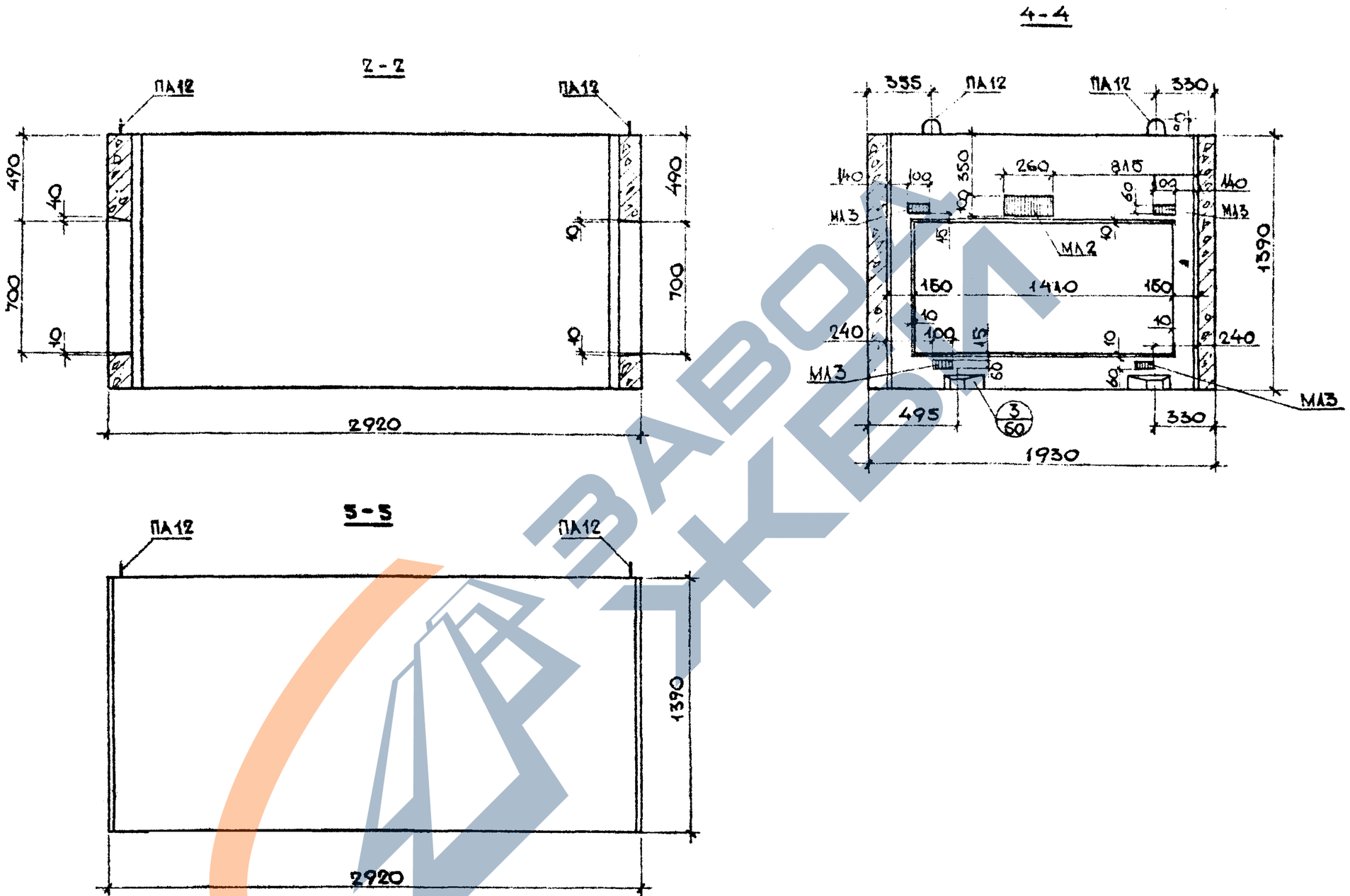

КТБ Мосоргстройматериалы	Зав. отделом	Щукин
	Гл. конструк.	Айзинсон
	Вед. констр.	Финельд
	Конструктор	Булатова
	Конструктор	Гоголенко
ОДЧ	Согласовано: Гл. инженер пр. МТО Минитэп Лаговер	1978 г.
		М 1:25

Объемный элемент шахты лифта ШЛГ 50 14 Д - В1	ИЖ 237 вып. 1, часть 1
Общий вид	Лист 39

ЗАВОД ЖБИ

1978г.

М 1:10

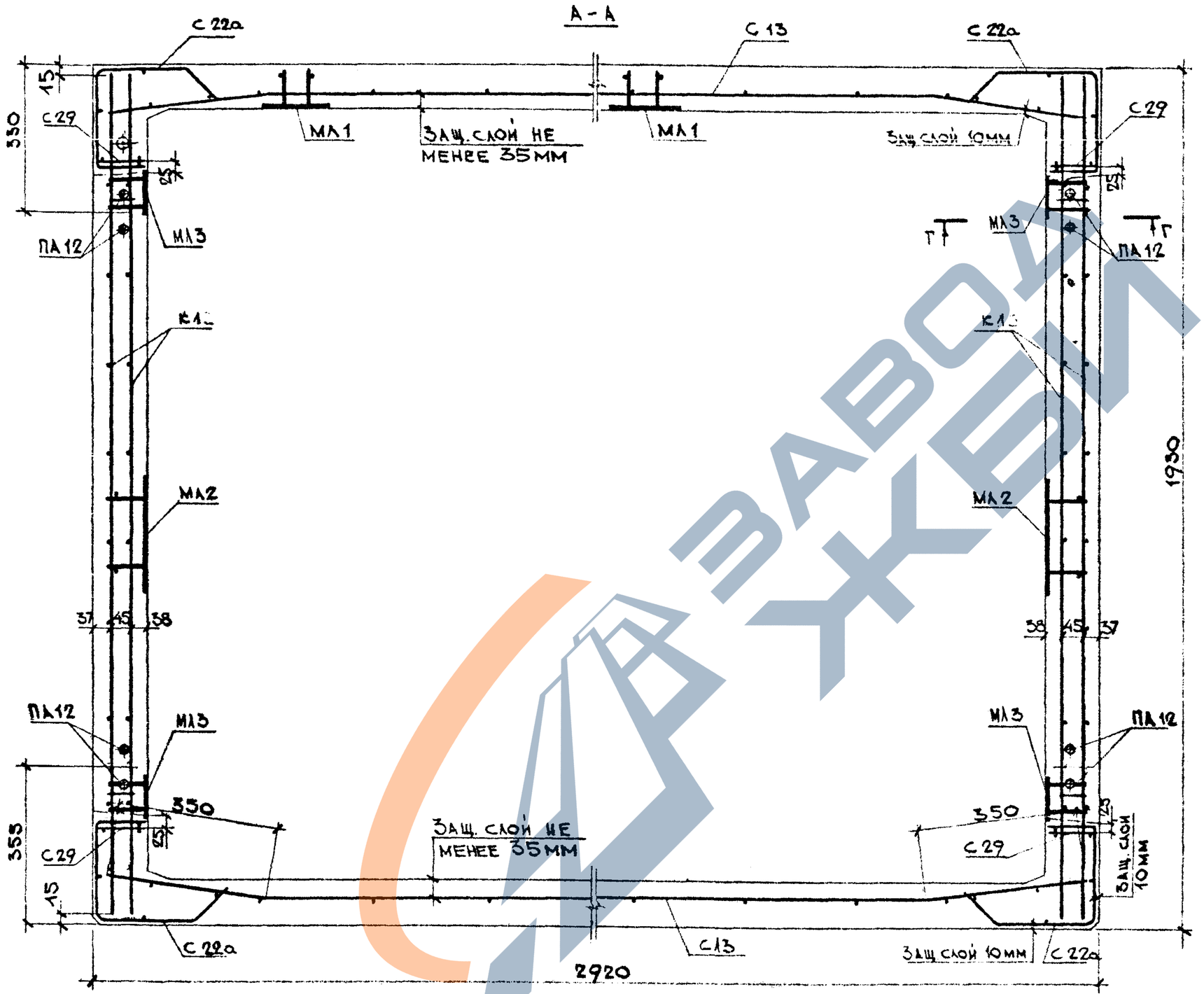

Выборка арматурных изделий и закладных деталей

Марка изделия	Марка армат. изделия	Кол., шт	Масса, кг		№ № листов
			1 шт.	всех	
ШАГ 5014-В1	С13	2	3,974	7,948	4а
	С22а	4	1,048	4,192	6а
	К1	2	5,238	10,476	14а
	С40	2	1,608	3,216	9б
	ПА12	4	0,99	3,96	12а
	МА1	2	1,292	2,584	12б
	МА2	2	1,982	3,964	12
	С29	4	0,252	1,008	7б
	МА3	8	0,455	3,64	13а
Итого				41,0	

1. Сечение Г-Г см. лист №61.
2. При установке сеток С33 и С40 сетку С22 вырезать по месту.

Зав. отд.	Щукин	
Рук. констр.	Кузинсон	
Вед. конст.	Финельд	
Конструкт.	Булатова	

КТБ Мосоргстроиматериалы

ОДЧ

Объемные элементы шахты лифта ШАГ 5014д-В1	ИИ 237 вып. 1, часть 1
Армирование	Лист 40

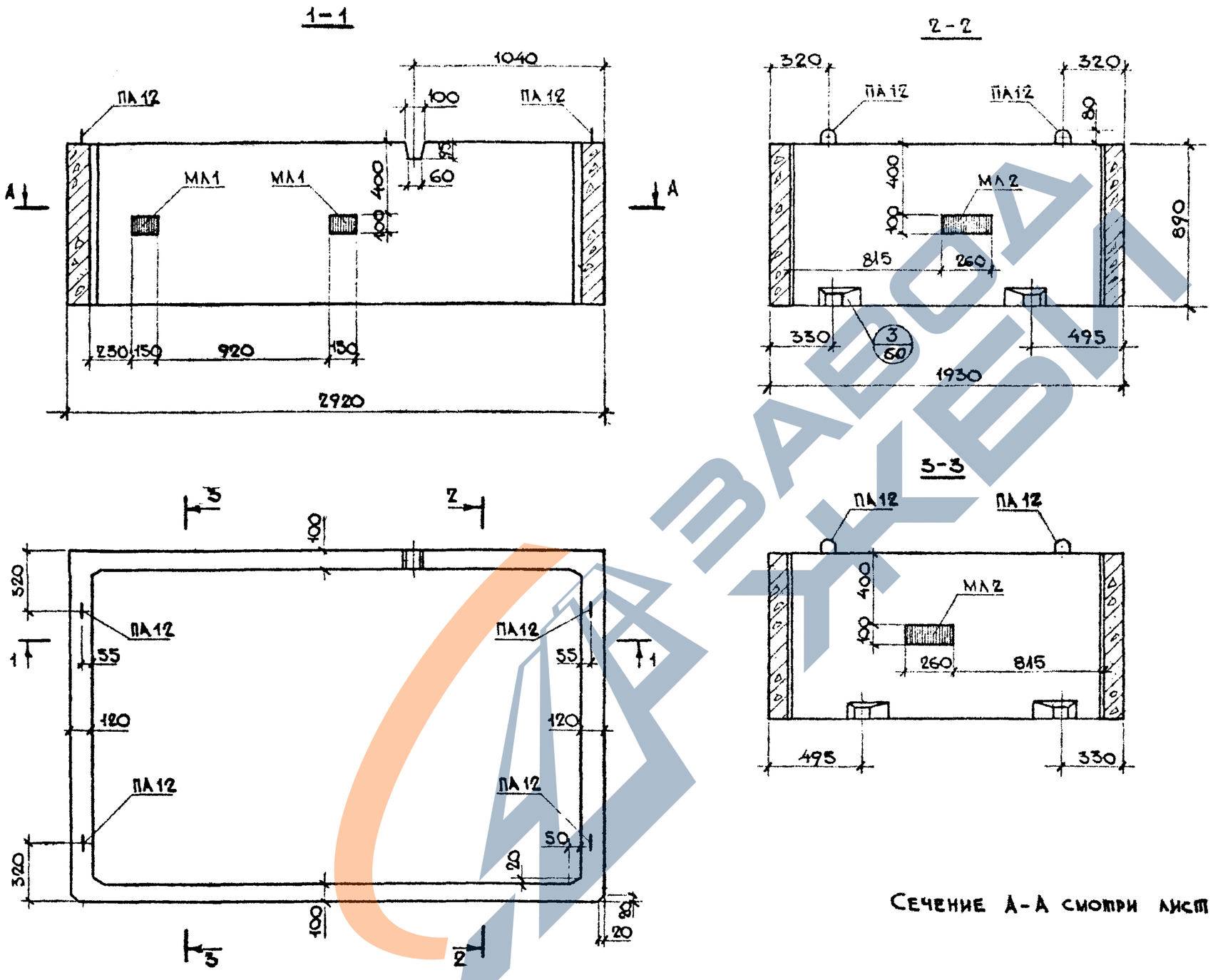

Показатели на одно изделие			
Масса изделия		кг	2210
Объем изделия		м³	0,883
Расход стали	Арматура	кг	15,3
	Закладные дет.	кг	6,54
	Всего	кг	21,8
Расход бетона		м³	0,883
Марка бетона по прочности на сжатие		—	М200

Сечение А-А смотри лист №42.

Объемный элемент шахты лифта ШЛГ 50 9 - В1	ИЖ 237 вып.1, часть 1
Общий вид.	Лист 41

КТБ Мосоргстройматериалы

ОДЧ

Зав. отделом Щукин
Гл. конструк. Айзинсон
Вед. конструк. Финельд
Конструктор Булатова
Конструктор Гоголенко

Согласовано:
Гл. инженер пр. МТО МНИИТЭП
Лаговер

1978г

М 1:25

https://zavodjbi.com/

1978г.

М 1:10

А-А

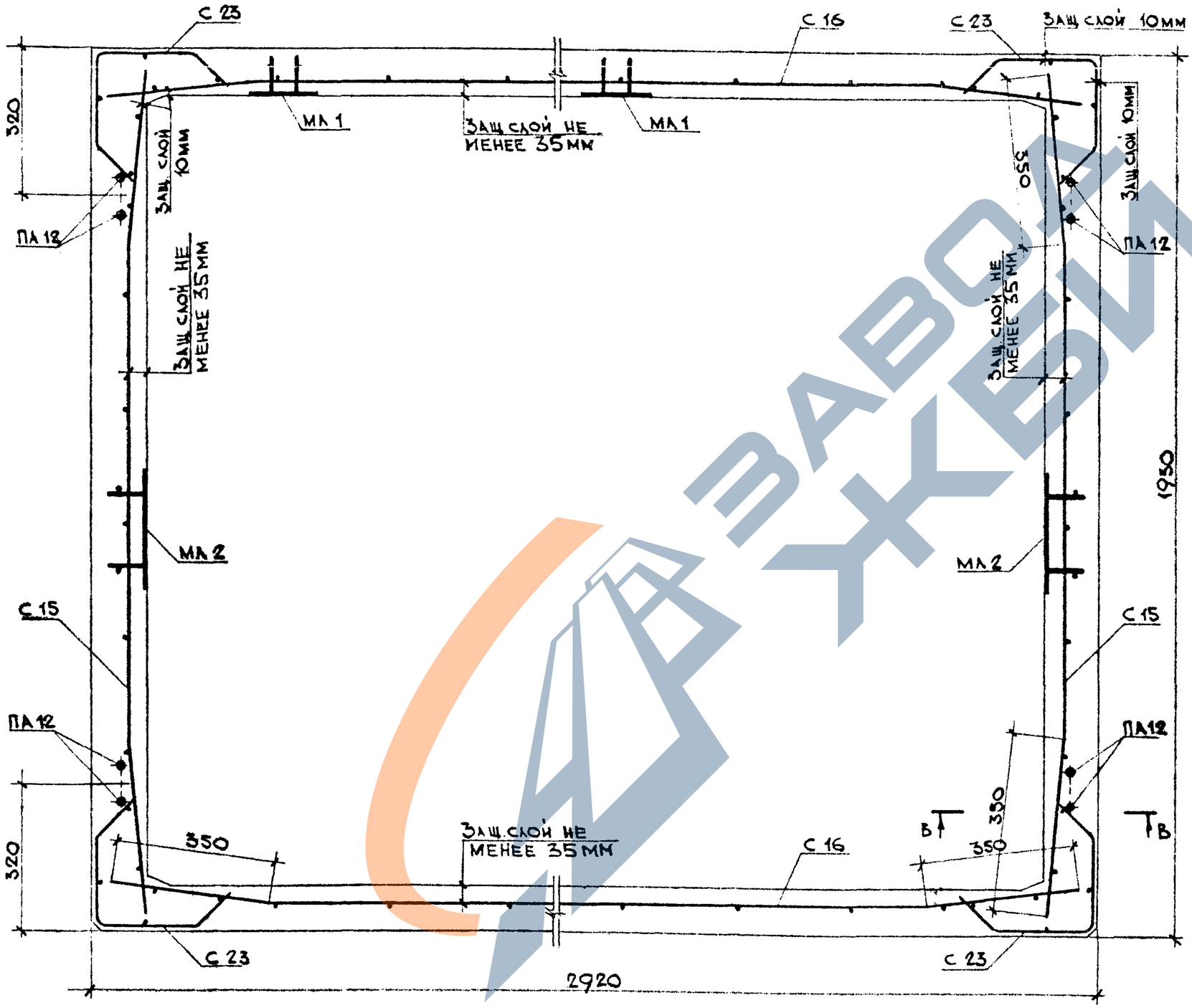

ВЫБОРКА АРМАТУРНЫХ ИЗДЕЛИЙ И ЗАКЛАДНЫХ ДЕТАЛЕЙ

МАРКА ИЗДЕЛИЯ	МАРКА АРМАТ. ИЗДЕЛИЯ	КОЛ. ШТ.	МАССА, КГ		НН ЛИСТ
			1 ШТ	ВСЕХ	
ШАГ 50 9 - В1	С 15	2	1,705	3,41	4б
	С 16	2	2,602	5,204	4б
	С 23	4	0,683	2,732	6а
	ПА 12	4	0,99	3,96	12а
	МА 1	2	1,292	2,584	12б
	МА 2	2	1,982	3,964	12
	ИТОГО			21,8	

1. Сечение В-В смотри лист №61.

Зав. отделом	Щукин	
ГА конструк	Физинсон	
Вед. констр	Финельд	
Конструктор	Булатова	

КТБ Мосоргстройматериалы

ОДЧ

Объемный элемент шахты лифта ШАГ 50 9 - В1	ИЖ 237 вып. 1, часть 1	
Армирование		Лист 42

https://zavodjbi.com/

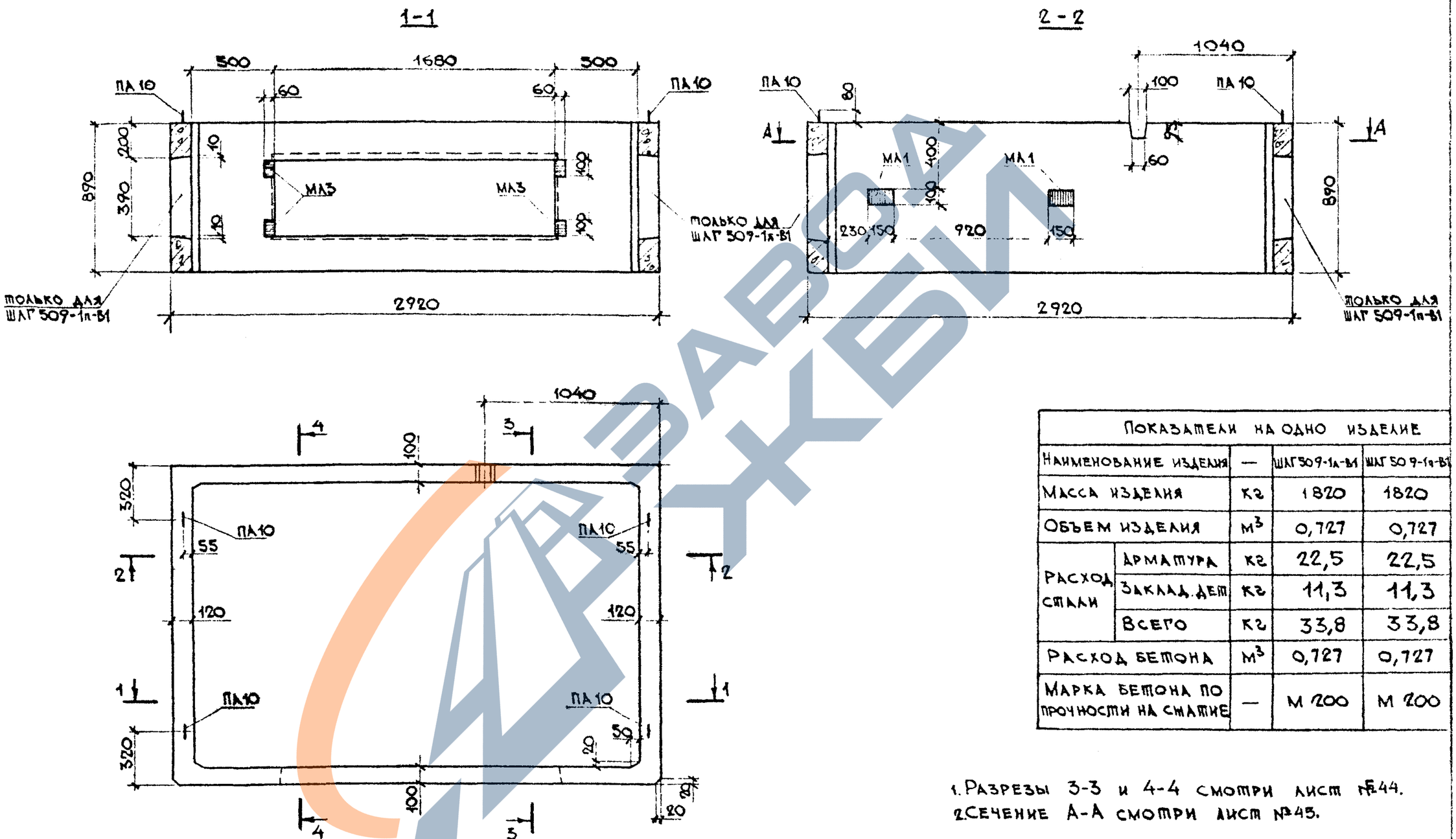

Показатели на одно изделие				
Наименование изделия		—	ШАГ 509-1л-В1	ШАГ 509-1п-В1
Масса изделия		кг	1820	1820
Объем изделия		м³	0,727	0,727
Расход стали	Арматура	кг	22,5	22,5
	Заклад. дет.	кг	11,3	11,3
	Всего	кг	33,8	33,8
Расход бетона		м³	0,727	0,727
Марка бетона по прочности на сжатие		—	М 200	М 200

1. Разрезы 3-3 и 4-4 смотри лист №44.
2. Сечение А-А смотри лист №45.

Объемные элементы шахты лифта ШАГ 509-1л-В1, ШАГ 509-1п-В1	ИЖ 237 вып. 1, часть 1
Общий вид.	Лист 43

КТБ Мосоргстройматериалы

ОДЧ

Зав. отделом Щукин
Гл. конструк. Айзинсон
Вед. констр. Финельд
Конструкт. Булатова
Конструктор Гоголенко

Согласовано:
Гл. инженер пр. МТО МНИИТЭП
Лагобер

1978г

М 1:25

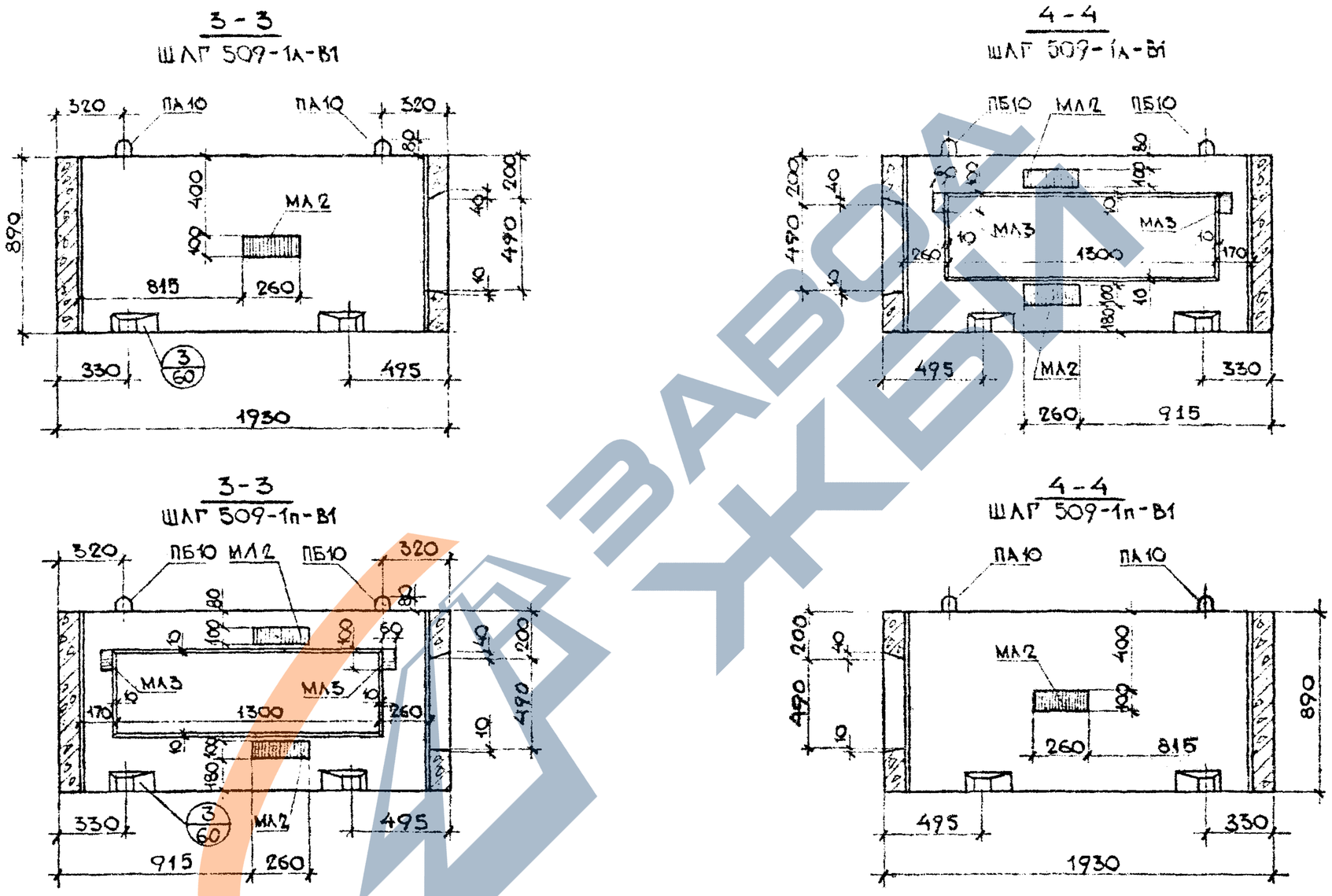

КТБ Мосоргстройматериалы	Зав отделом	Щукин	Согласовано:
	Гл. констр	Айзинсон	Гл. инженер пр. МТО Минитэп
ОДЧ	Вед констр	Финельд	Лаговер
	Конструктор	Булатова	
	Конструктор	Гоголенко	

1978г

М 1:25

Объемные элементы шахты лифта ШЛГ 509-1А-В1, ШЛГ 509-1П-В1.	ИЖ 237 вып. 1, часть 1
Общий вид.	Лист 44

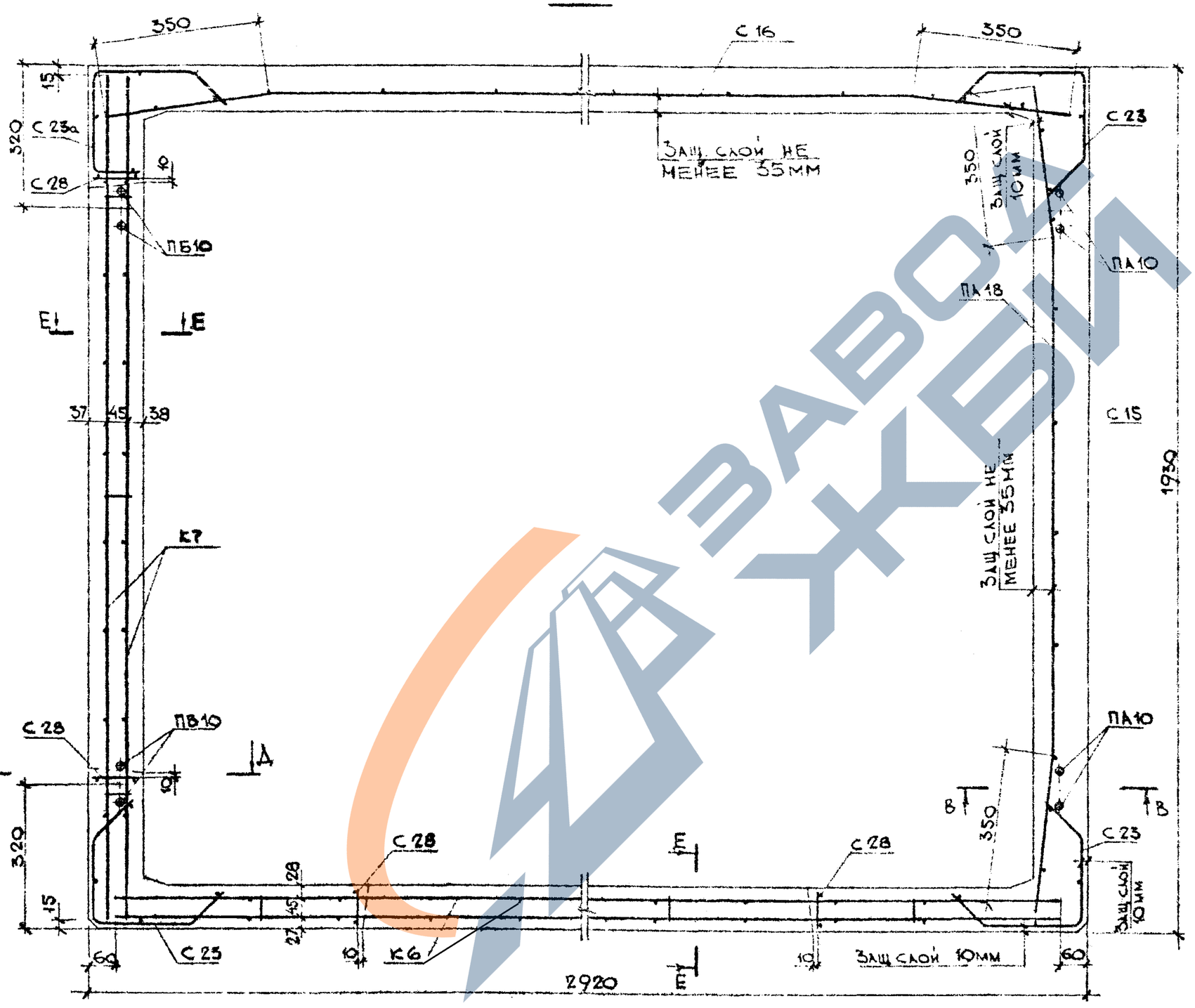

Выборка арматурных изделий и закладных деталей

Марка изделия	Марка армат. изделия	Кол., шт.	Масса, кг 1 шт.	Масса, кг всех	NN лист
ШЛГ 50 9-1А-В1	С 16	1	2,602	2,602	4б
	С 15	1	1,705	1,705	4б
	С 23	3	0,683	2,049	6а
	К 6	1	4,882	4,882	15а
	К 7	1	3,402	3,402	15б
	С 40	1	1,608	1,608	9б
	ПА 10	2	0,611	1,222	12а
	МА 1	2	1,292	2,584	12б
	МА 2	3	1,982	5,946	12
	МА 3	6	0,455	2,73	13а
	С 28	4	0,194	0,776	7б
	ПБ 10	2	0,611	1,222	11
	С 23а	1	0,683	0,683	6а
	С 37	1	2,37	2,37	8
	Итого:			33,8	

1 Сечения Д-Д, В-В и Е-Е смотри лист №61.

2 При установке сеток С37, С40 сетку С23 вырезать по месту.

Объемный элемент шахты лифта ШЛГ 50 9-1А-В1	ИЖ 237 вып. 1, часть 1
Армирование	Лист 45

КТБ Мосоргстройматериалы

Зав. отделом Щукин
Гл. конструк. Айзинсон
Вед. констр. Финельд
Конструктор Булатова

1978

М 1:10

ОДЧ

https://zavodjbi.com/

1978г.

М 1:10

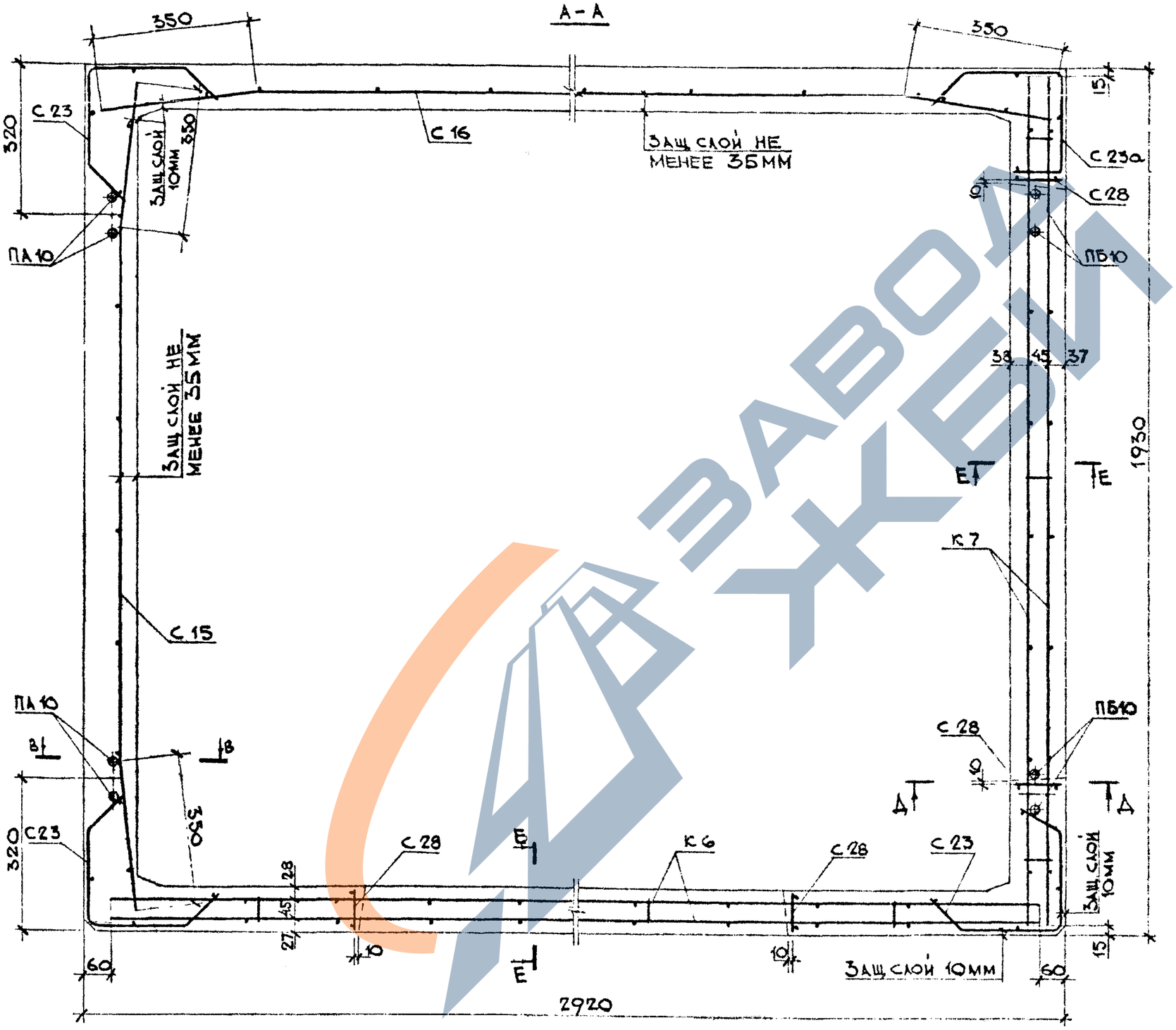

Выборка арматурных изделий и закладных деталей

Марка изделия	Марка армат. изделия	Код	шт.	Масса, кг 1 шт.	Масса, кг всех	№ № лист.
ШАГ 509-1п-В1	С16		1	2,602	2,602	4б
	С15		1	1,705	1,705	4б
	С23		3	0,683	2,049	6а
	С37		1	2,37	2,37	8
	К7		1	3,402	3,402	15б
	С40		1	1,608	1,608	9б
	ПА10		2	0,611	1,222	12а
	МА1		2	1,292	2,584	12б
	МА2		3	1,982	5,946	12
	МА3		6	0,455	2,73	13а
	С28		4	0,194	0,776	7б
	ПБ10		2	0,611	1,222	11
	С23а		1	0,683	0,683	6а
	К6		1	4,882	4,882	15а
	Итого:				33,8	

1. Сечения Д-Д; В-В и Е-Е смотри лист №61.
2. При установке сеток С37, С40 сетку С23 вырезать по месту.

Зав. отделом	Щукин	
Гл. констр.	Аизинсон	
Вед. констр.	Финельд	
Конструкт.	Булатова	

КТБ Мосоргстройматериалы

ОДЧ

Объемный элемент шахты лифта ШАГ 509-1п-В1

Армирование

ИИ 237 вып. 1, часть 1

Лист 46

https://zavodjbi.com/

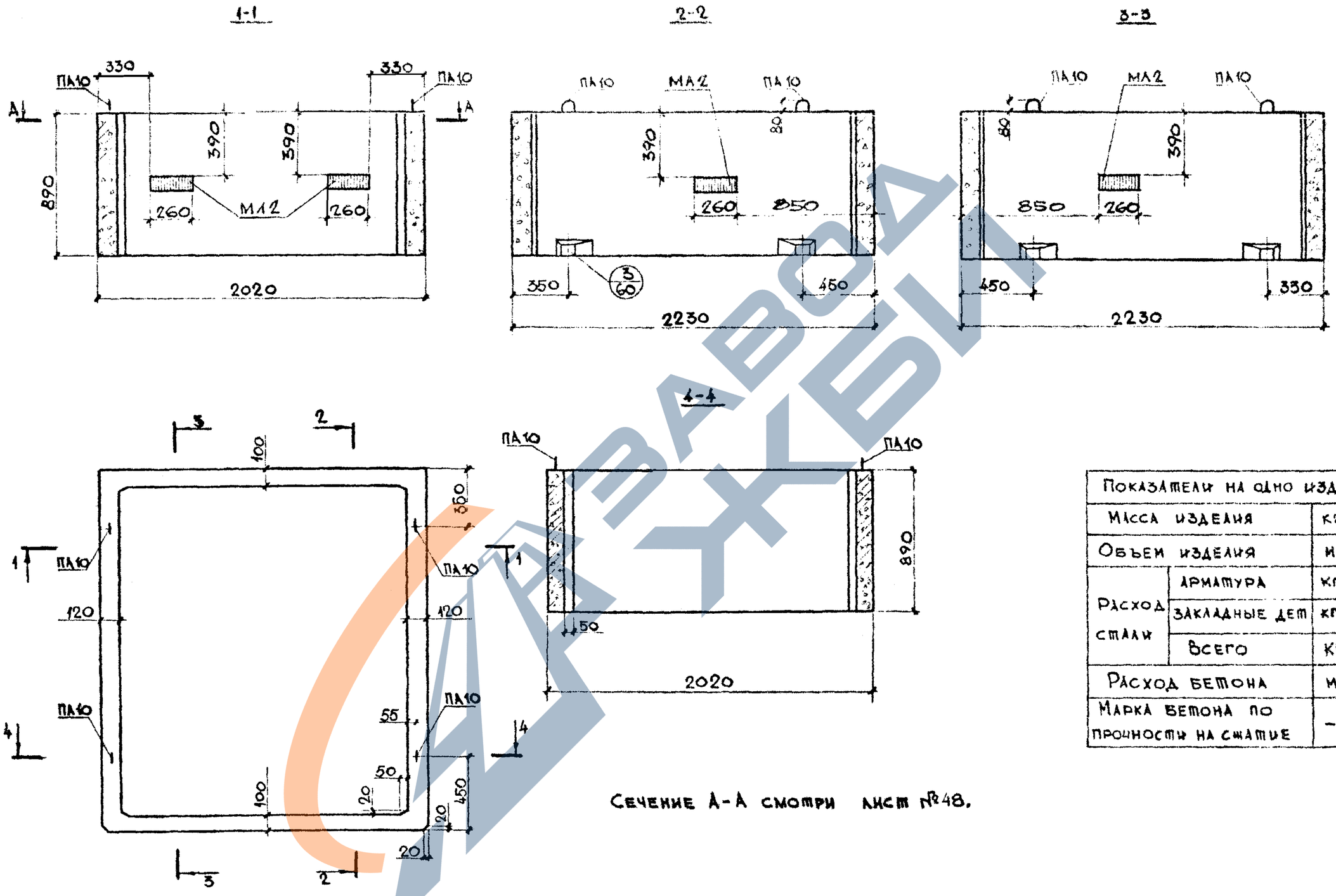

Сечение А-А смотри лист №48.

Показатели на одно изделие			
Масса изделия		кг	1980
Объем изделия		м³	0,791
Расход стали	Арматура	кг	12,6
	Закладные дет	кг	7,93
	Всего	кг	20,5
Расход бетона		м³	0,791
Марка бетона по прочности на сжатие		–	М 200

Объемный элемент шахты лифта ША 50с 9-В1	ИЖ 237 вып. 1, часть 1
Общий вид	Лист 47

Согласовано: Гл. инженер пр. МТО МНИИТЭГ Лаговер 1978

М 1:25

Зав отделом	Щукин	
Гл констр	Айзинсон	
Вед констр	Финельд	
Конструктор	Гарсия	
Конструктор	Гоголенко	

КТБ Мосоргстройматериалы

ОД4

https://zavodji.com/

1978 | М 1:10

ГИП	Щукин	
Зав.отделом	Айзинсон	
Гл. констр.	Ринельд	
Вед. констр.	Курбанов	
Конструктор		

КТБ Мосоргстройматериалы

ОДЧ

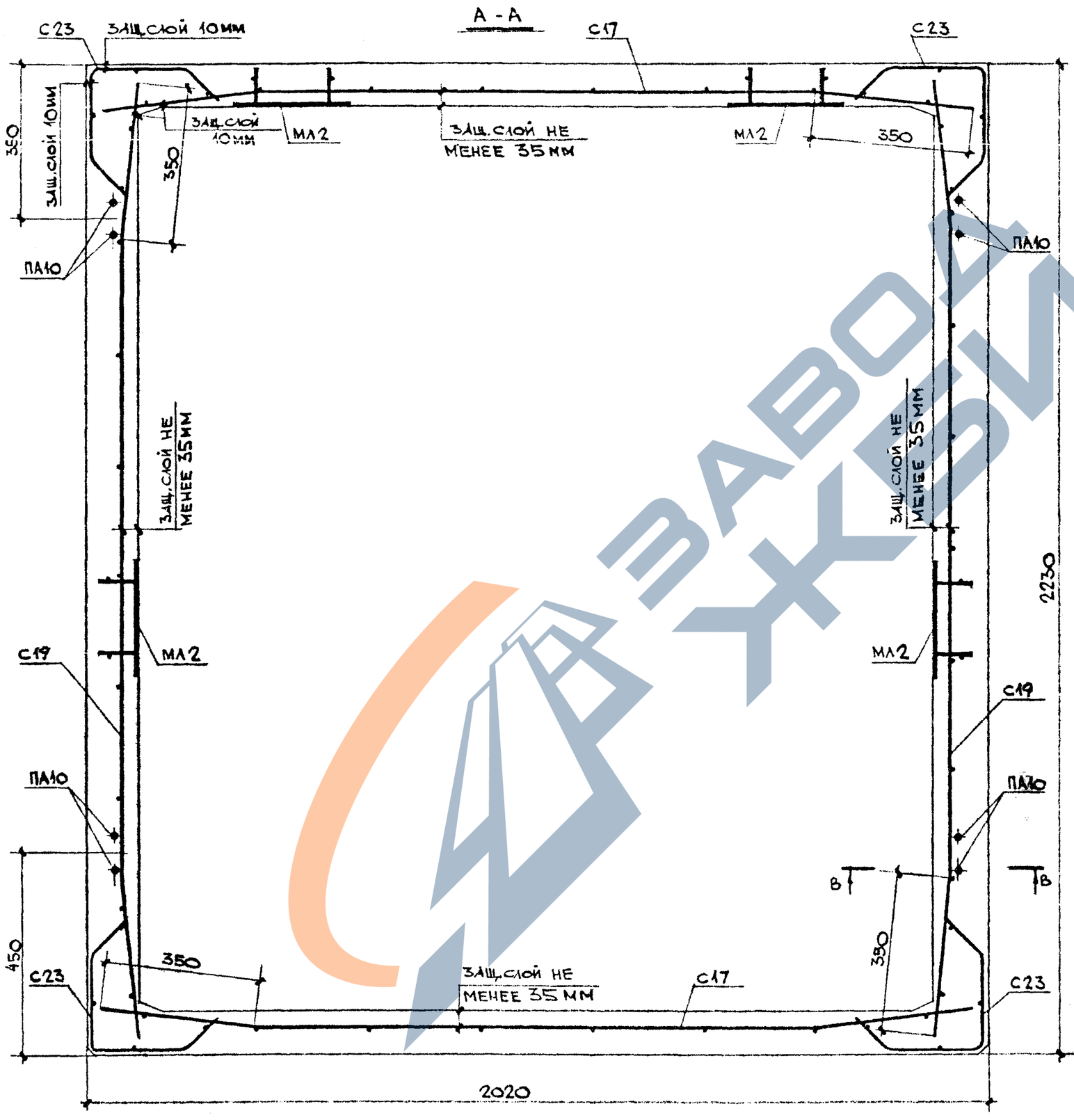

Выборка арматурных изделий и закладных деталей

Марка изделия	Марка армат. изделия	Кол. шт.	Масса, кг 1 шт	Масса, кг всех	№ лист.
ШЛ 50с 9-81	С17	2	1,763	3,526	5а
	С19	2	1,958	3,916	5а
	С23	4	0,683	2,732	6а
	ПА10	4	0,611	2,444	12а
	МА2	4	1,982	7,928	12
	Итого			20,5	

1. Сечение В-В смотри лист № 61.

Объемный элемент шахты лифта ШЛ 50с 9-81	ИЖ 237 вып. 1, часть 1
Армирование	Лист 48

https://zavodji.com/

https://zavodjbi.com/

1978

М 1:25

Согласовано:
Гл. инженер пр. МТО Минигэп
Лаговер

Зав. отделом	Шукин	
Гл. констр.	Айзинсон	
Вед. констр.	Финельд	
Конструктор	Гарсия	
Конструктор	Готоленко	

КТБ Мосоргстройматериалы

ОДЧ

1-1

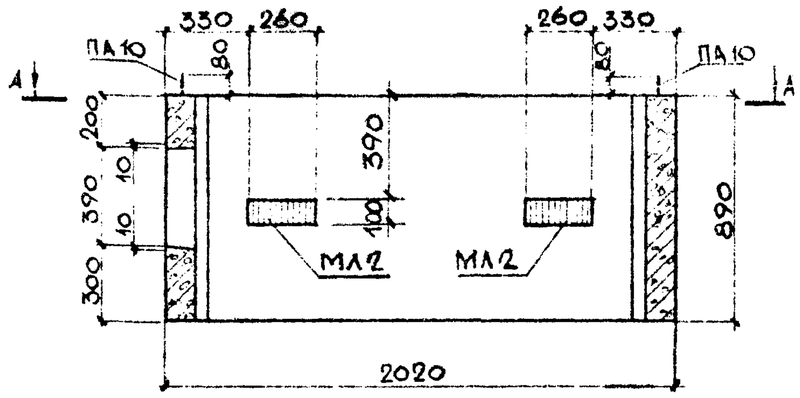

2-2

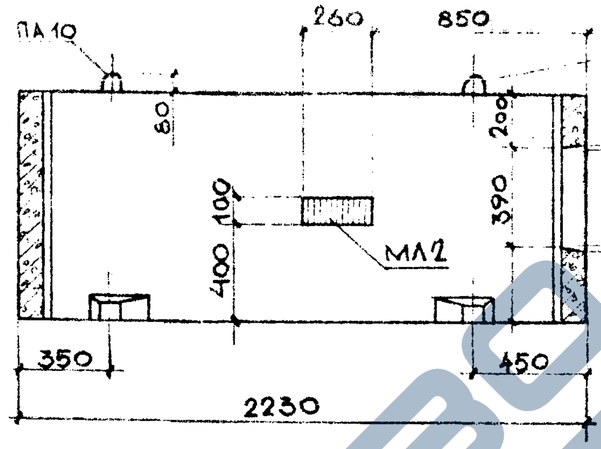

3-3

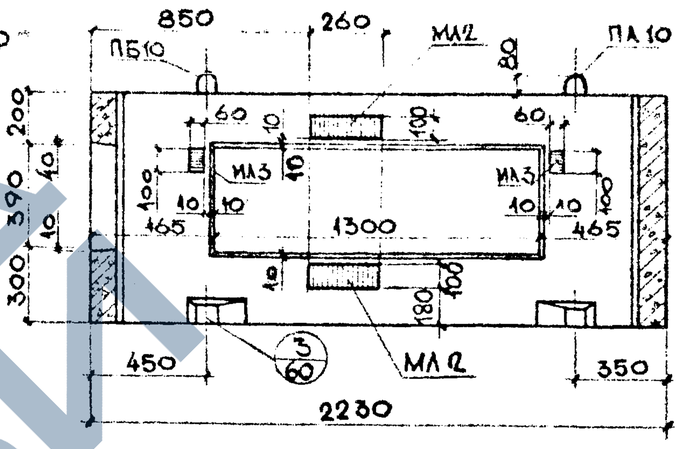

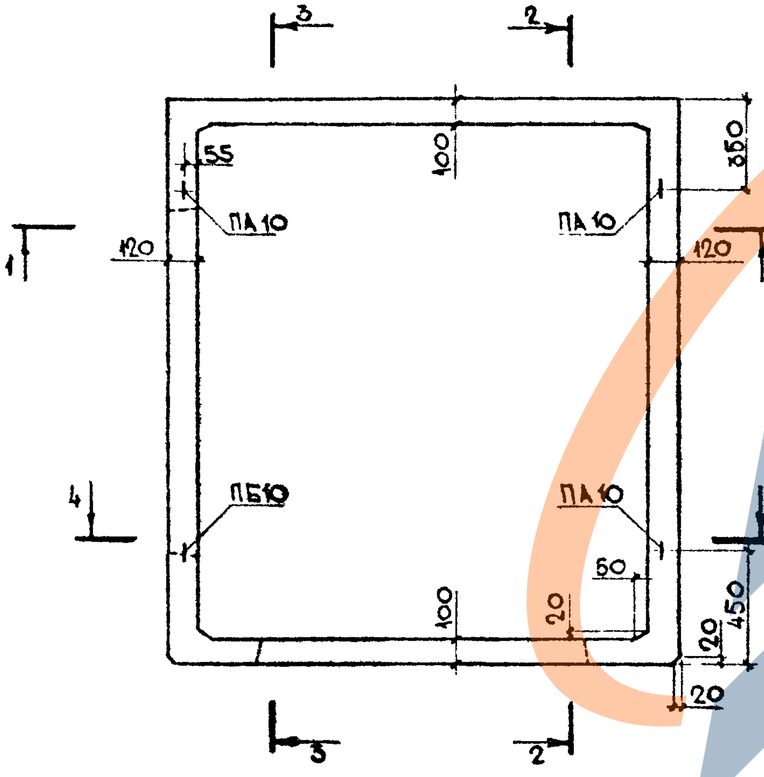

4-4

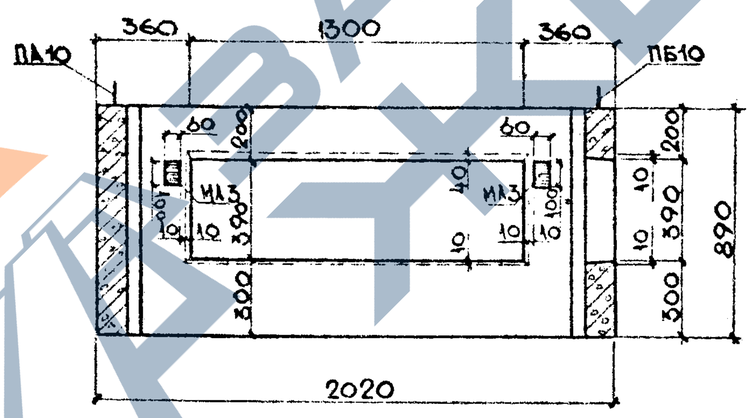

Сечение А-А смотри лист №50.

Показатели на одно изделие			
Масса изделия		кг	1690
Объем изделия		м³	0,674
Расход стали	Арматура	кг	21,8
	Закладные дет	кг	11,7
	Всего	кг	33,5
Расход бетона		м³	0,674
Марка бетона по прочности на сжатие		—	М 200

Объемный элемент шахты лифта ША 60с 9-1а-В1

Общий вид

ИИ 237 вып. 1, часть 1

Лист 49

https://zavodjbi.com/

https://zavodgk.com/

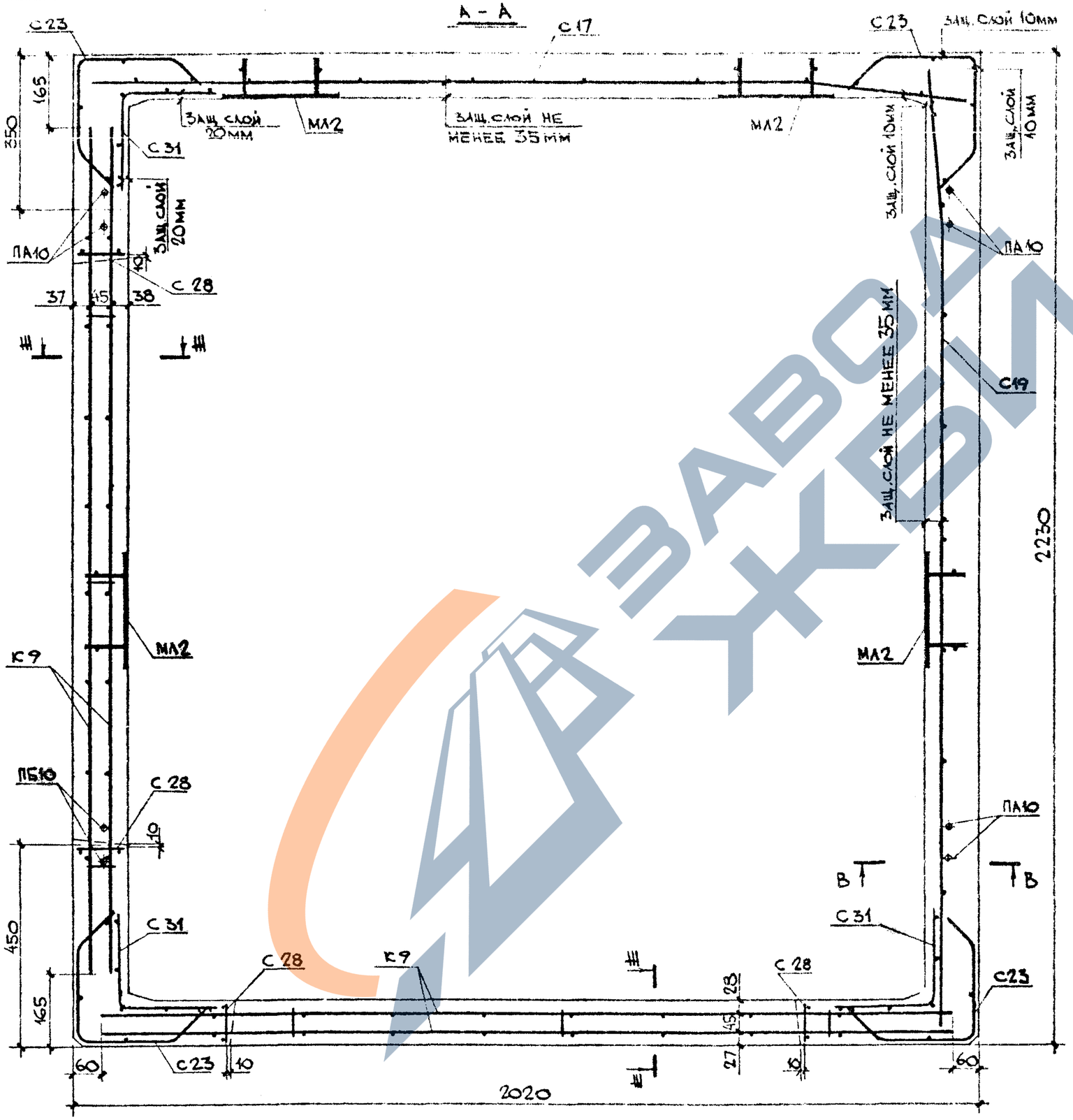

1. Сечение В-В и Ш-Ш смотри лист №61.
2. При установке сеток С40 и 42 сетку С23 вырезать по месту.

Выборка арматурных изделий и закладных деталей

Марка изделия	Марка детали изделия	Кол. шт.	Масса, кг. 1 шт.	Масса, кг. всех	№ № листов
ШЛ50с9-1л-В1	С17	1	1,763	1,763	3а
	С19	1	1,958	1,958	5а
	С23	4	0,683	2,732	6а
	К9	2	3,322	6,644	15
	С42	2	1,70	3,40	9
	ПА10	3	0,611	1,833	12а
	МА2	5	1,982	9,91	12
	МА3	4	0,455	1,82	13а
	С31	3	0,691	2,073	7
	С28	4	0,194	0,776	7б
	ПБ10	1	0,611	0,611	11
	Итого			33,5	

Зав. отделом	Щукин		
Гл. констр.	Анзинсон		
Вед. констр.	Фринельд		
Конструктор	Курбанова		

КТБ Мосоргстройматериалы

ОДЧ

Объемные элементы шахты лифта ШЛ 50с 9-1л-В1.

Армирование

ИЖ 237 вып. 1 часть 1

Лист 50

https://zavodgk.com/

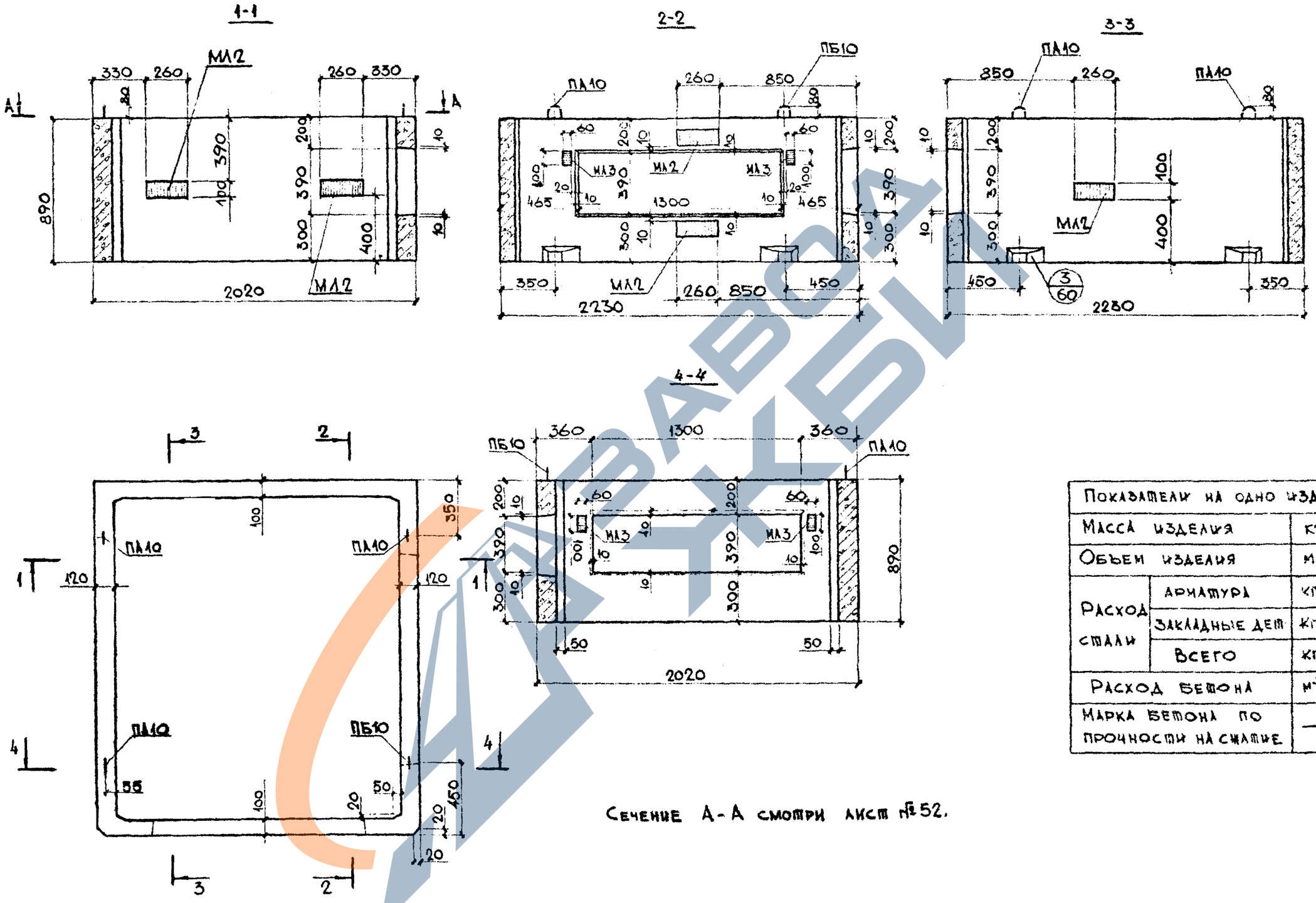

Сечение А-А смотри лист № 52.

Показатели на одно изделие			
Масса изделия		кг	1690
Объем изделия		м³	0,674
Расход стали	Арматура	кг	21,8
	Закладные дет.	кг	11,7
	Всего	кг	33,5
Расход бетона		м³	0,674
Марка бетона по прочности на сжатие		—	М 200

Объемный элемент шахты лифта ШЛ 50с 9-1п-В1	ИНН 237 вып. 1, часть 1
Общий вид	Лист 51

КТБ Мосоргстройматериалы

ОД4

Зав отделом Щукин
Гл констр Айзинсон
Вед констр Финельд
Конструктор Гарсия
Конструктор Гоголенко

Согласовано:
Гл. инженер пр. МТО МНИИТЭП
Лаговер

1978г

М 1:25

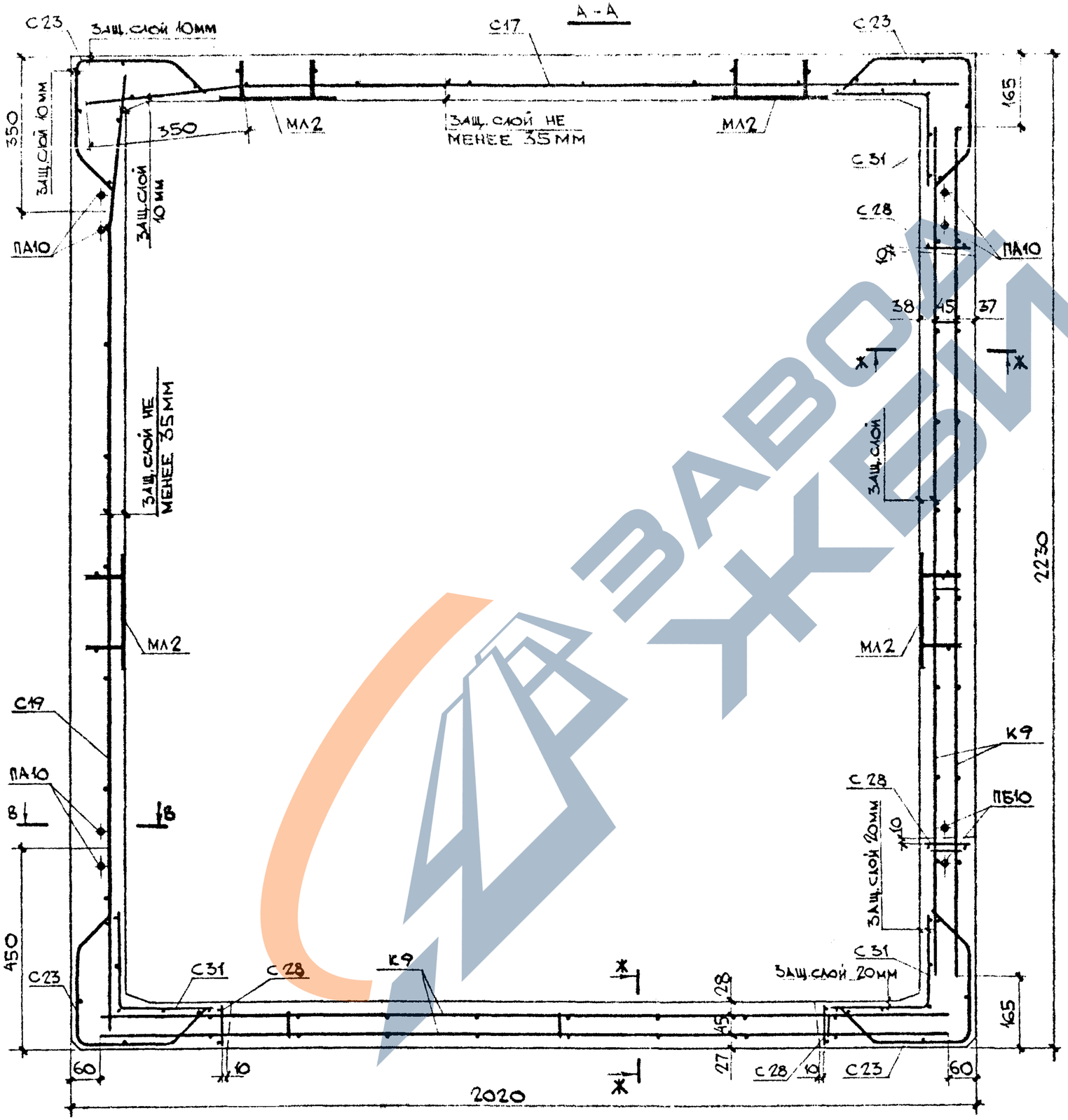

ВЫБОРКА АРМАТУРНЫХ ИЗДЕЛИЙ И ЗАКЛАДНЫХ ДЕТАЛЕЙ

Марка изделия	Марка армат. изделия	Кол. шт.	Масса, кг 1 шт.	Масса, кг всех	№№ лист.
ШЛ 50с9-1п-В1	С17	1	1,763	1,763	5а
	С19	1	1,958	1,958	5а
	С23	4	0,683	2,732	6а
	К9	2	3,322	6,644	15
	С42	2	1,70	3,40	9
	ПА10	3	0,611	1,833	12а
	МЛ2	5	1,982	9,91	12
	МЛ3	4	0,455	1,82	13а
	С31	3	0,691	2,073	7
	С28	4	0,194	0,776	7б
	ПБ10	1	0,611	0,611	11
	Итого			33,5	

1. Сечения В-В и Ж-Ж смотри лист №61.
2. При установке сеток С40 и С42 сетку С23 вырезать по месту.

ЗАВ. ОТДЕЛОМ	ЩУКИН		1978
ГЛ. КОНСТР.	АЙЗИНСОН		М 1:10
ВЕД. КОНСТР.	ФИНЕЛЬД		
КОНСТРУКТОР	КУРБАНОВА		

КТБ МОСОРГСТРОЙМАТЕРИАЛЫ

ОДЧ

ОБЪЕМНЫЙ ЭЛЕМЕНТ ШАХТЫ ЛИФТА ШЛ 50с9-1п-В1	ИЖ 237 вып.1, часть 1
АРМИРОВАНИЕ	ЛИСТ 52

https://zavodjbi.com/

1978

М 1:25

Согласовано:
Гл. инженер пр. МТО Минитэп
Лаговьер

Зав. отделом	Шукин	
Гл. констр.	Айзинсон	
Вед. констр.	Финельд	
Конструктор	Гарсия	

КТБ Мосоргстройматериалы

ОДЧ

1-1

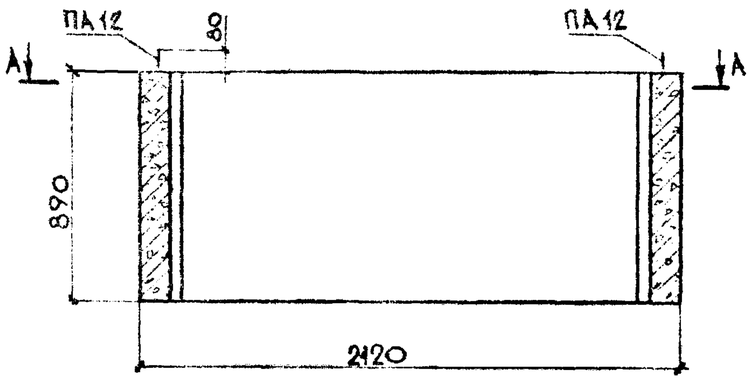

2-2

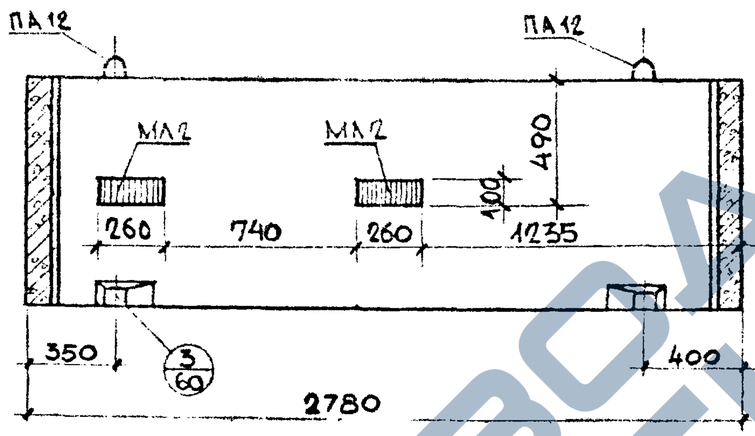

3-3

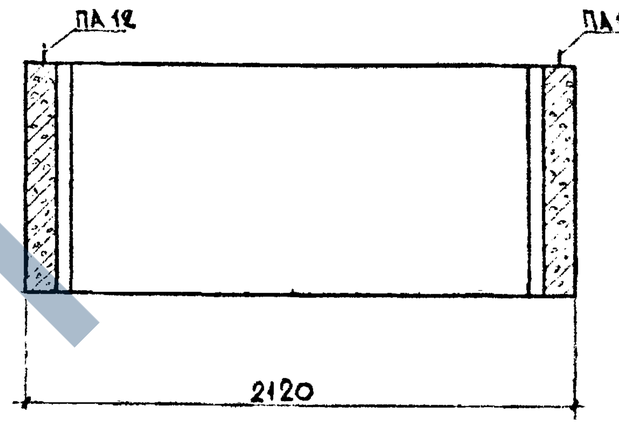

4-4

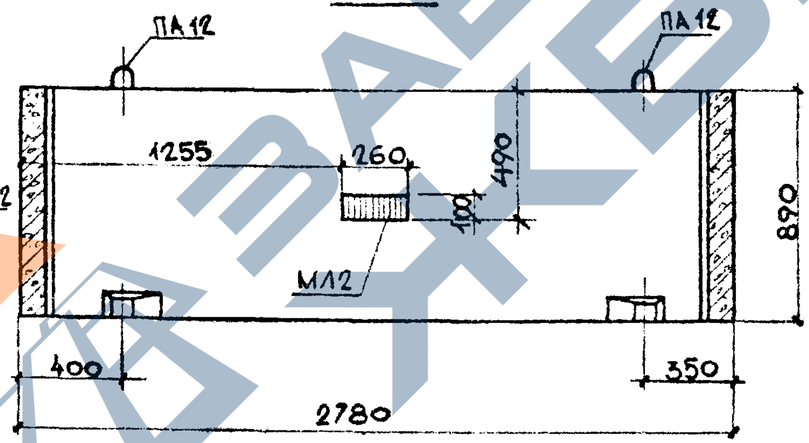

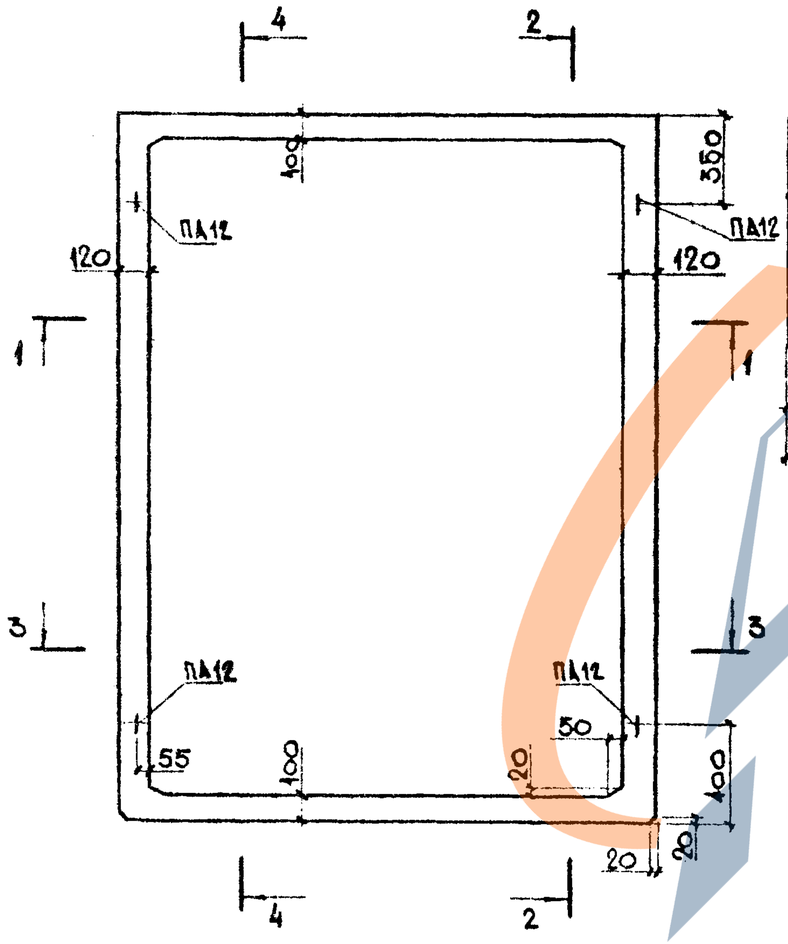

Сечение А-А смотри лист №54.

Показатели на одно изделие			
Масса изделия		кг	2320
Объем изделия		м³	0,927
Расход стали	Арматура	кг	15,36
	Закладные дет	кг	595
	Всего	кг	21,3
Расход бетона		м³	0,927
Марка бетона по прочности на сжатие		—	М 200

Объемный элемент шахты лифта ШЛГ 50п 9-В1

Общий вид

ИИ 237 вып. 1, часть 1

Лист 53

https://zavodjbi.com/

https://zavodjbi.com/

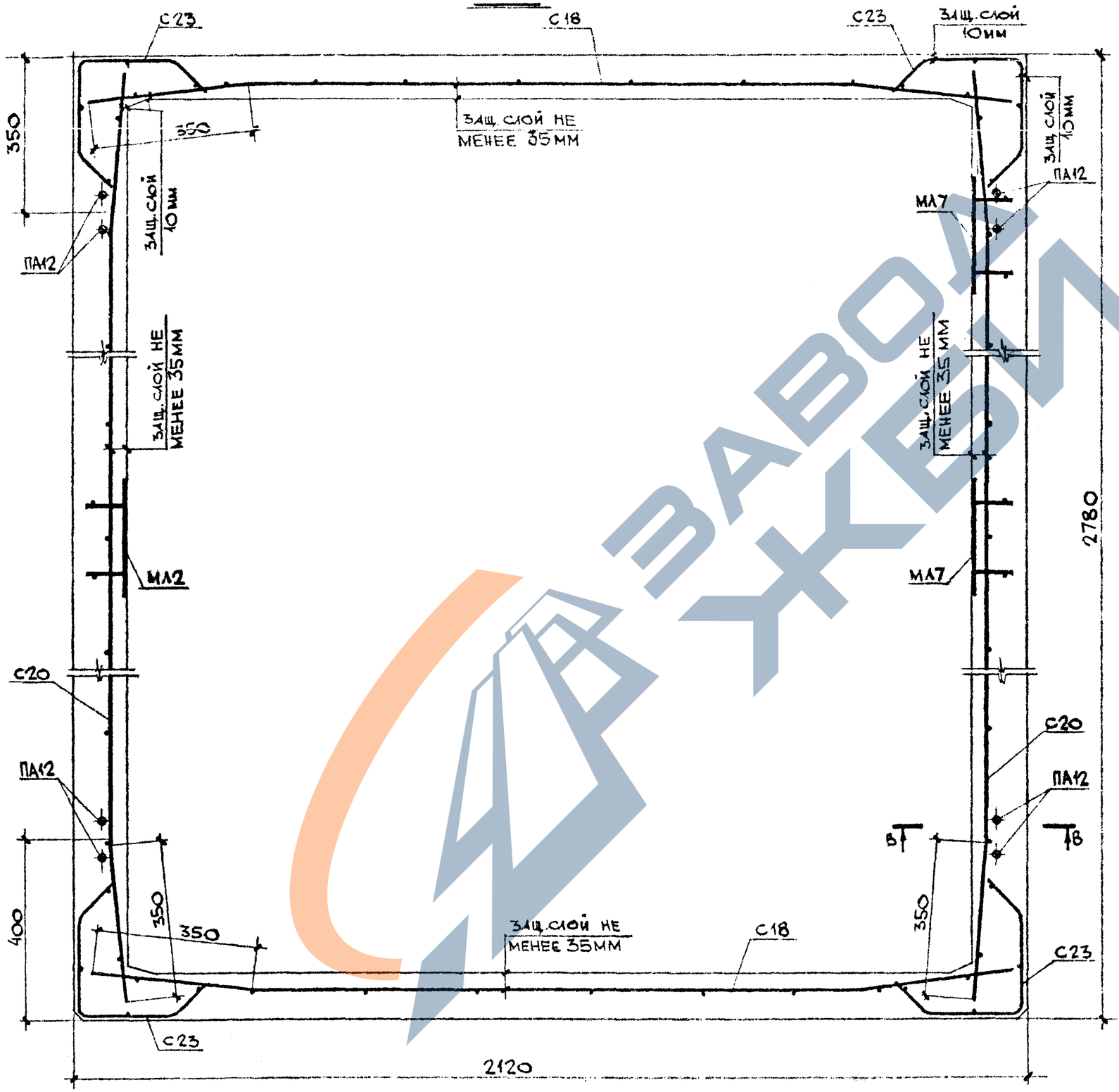

ВЫБОРКА АРМАТУРНЫХ ИЗДЕЛИЙ И ЗАКЛАДНЫХ ДЕТАЛЕЙ

Марка изд.	Марка армат. изд.	Кол. шт.	Масса кг 1 шт.	Масса кг всех	Лист
ШЛГ 50п 9-61	С18	2	1,901	3,802	5а
	С20	2	2,435	4,87	5а
	С23	4	0,683	2,732	6а
	ПА12	4	0,99	3,96	12а
	МЛ2	3	1,982	5,946	12
	Итого			21,3	

1. Сечение Б-Б смотри лист №61.

1978	М 1:10		
Зав. отделом	Щукин		
Гл. констр.	Айзимсон		
Вед. констр.	Финельд		
Конструктор	Курбанова		
КТБ Мосоргстройматериалы		Объемный элемент шахты лифта ШЛГ 50п 9-61	ИЖ 237 вып. 1, часть 1
	024	Армирование	Лист 54

https://zavodjbi.com/

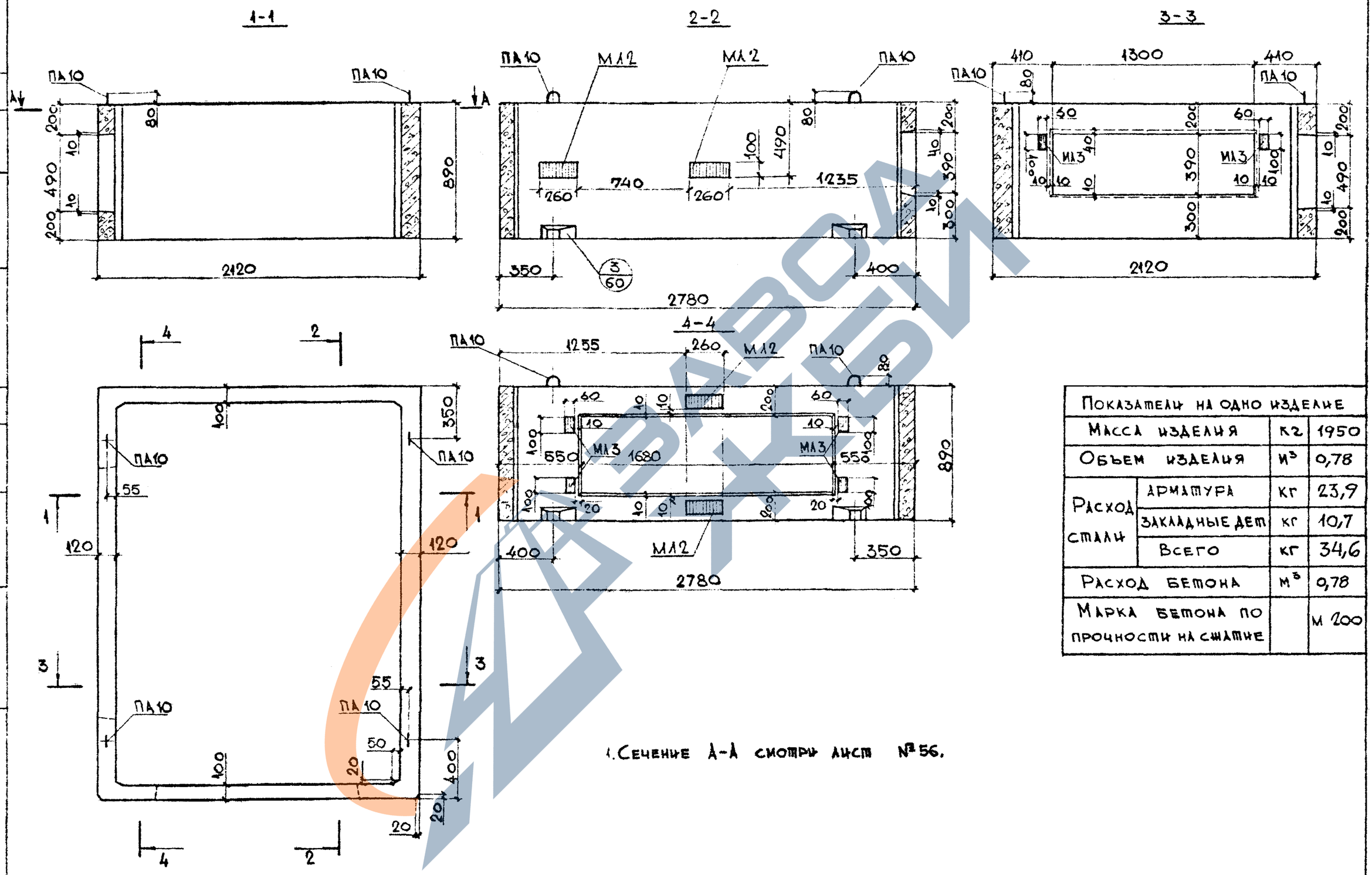

Показатели на одно изделие			
Масса изделия		кг	1950
Объем изделия		м³	0,78
Расход стали	Арматура	кг	23,9
	Закладные дет	кг	10,7
	Всего	кг	34,6
Расход бетона		м³	0,78
Марка бетона по прочности на сжатие			М 200

1. Сечение А-А смотри лист № 56.

Объемный элемент шахты лифта ШЛГ 50п 9-1л-В1	ИЖ 237 вып. 1, часть 1
Общий вид	Лист 55

Согласовано: Гл. инженер пр. МТО МНИИТЭП Лаговер

Зав отделом Щукин; Гл. констр Айзинсон; Вед констр Финельд; Конструктор Гарсия

1978г; М 1:25

КТБ Мосоргстройматериалы

ОДЧ

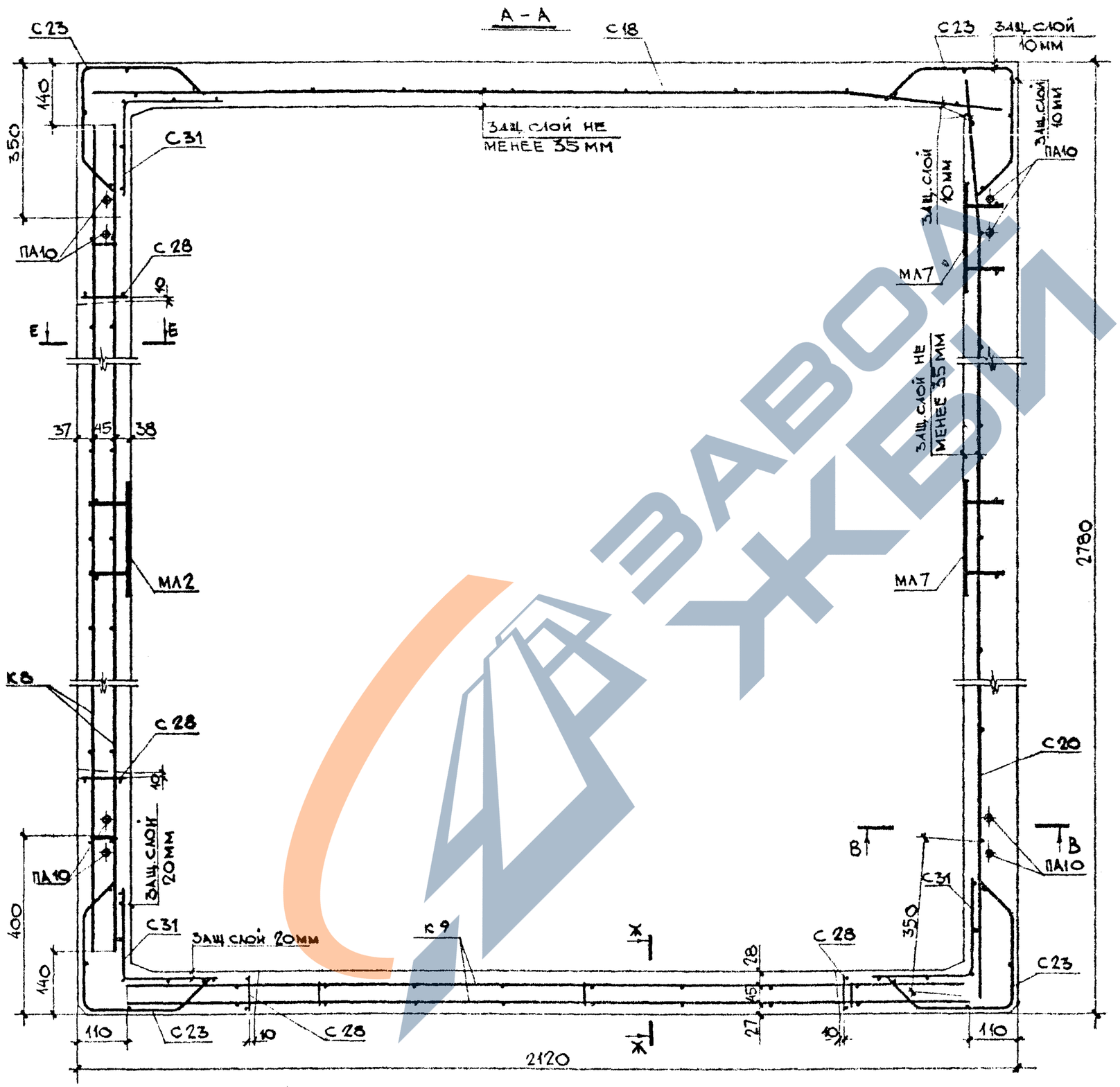

ВЫБОРКА АРМАТУРНЫХ ИЗДЕЛИЙ И ЗАКЛАДНЫХ ДЕТАЛЕЙ

МАРКА ИЗДЕЛ.	МАРКА АРМАТ. ИЗДЕЛ.	КОЛ. ШТ	МАССА, КГ 1 ШТ.	МАССА, КГ ВСЕХ	№№ ЛИСТ.
ШЛГ 50п9-1л-В1	С18	1	1,901	1,901	5а
	С20	1	2,435	2,435	5а
	К9	1	3,322	3,322	15
	К8	1	4,386	4,386	15в
	С42	1	1,70	1,70	9
	С23	4	0,683	2,732	6а
	ПА10	4	0,611	2,444	12а
	МЛ2	4	1,982	7,928	12
	МЛ3	6	0,455	2,73	13а
	С31	3	0,691	2,073	7
	С28	4	0,194	0,776	7б
	С47	1	2,122	2,122	11б
	ИТОГО			34,6	

1. Сечения В-В; Е-Е и Ж-Ж смотри лист №61.

ОБЪЕМНЫЙ ЭЛЕМЕНТ ШАХТЫ ЛИФТА ШЛГ 50п9-1л-В1	ИЖ 237 вып. 1, часть 1	
АРМИРОВАНИЕ		ЛИСТ 56

ЗАВ. ОТДЕЛОМ	ЩУКИН	1978
ГЛ. КОНСТР.	АЙЗИНСОН	М 1:10
ВЕД. КОНСТР.	ФИНЕЛЬД	
КОНСТРУКТОР	КУРБАНОВА	

КТБ МОСОРГСТРОЙМАТЕРИАЛЫ

ОДЧ

https://zavodjbi.com/

1978г

М 1:25

Согласовано:
Гл. инженер пр. МТО Минтэп
Лаговьер

Щукин	Финельд	Гарсия	
Айзинсон			
Зав. отделом	Вед. констр.	Конструктор	
Гл. констр.			

КТБ Мосоргстройматериалы

ОДЧ

1-1

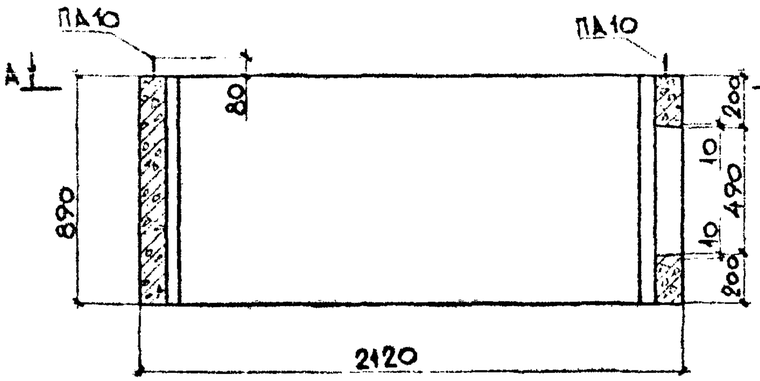

2-2

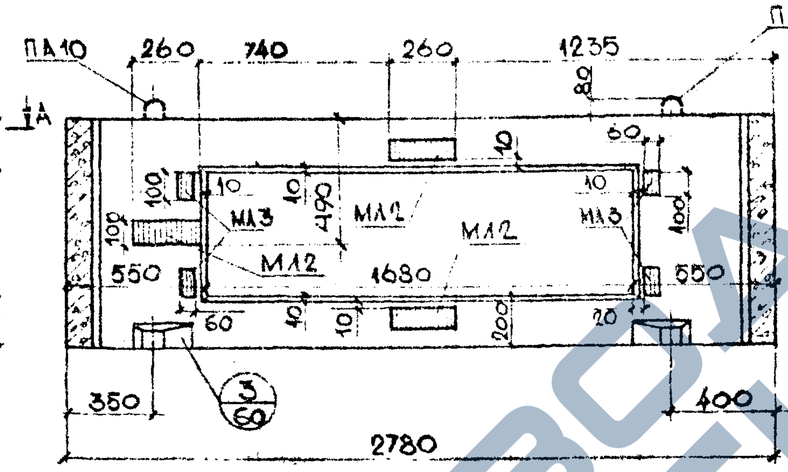

3-3

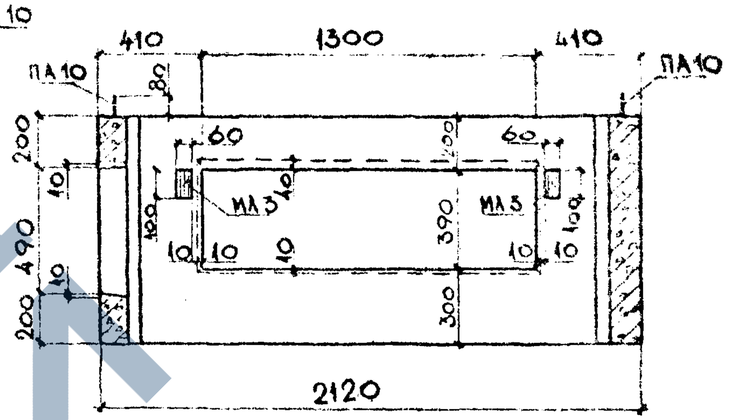

4-4

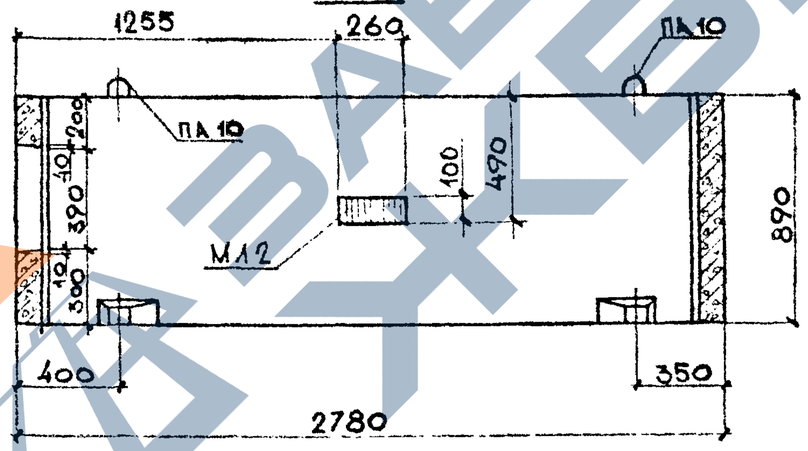

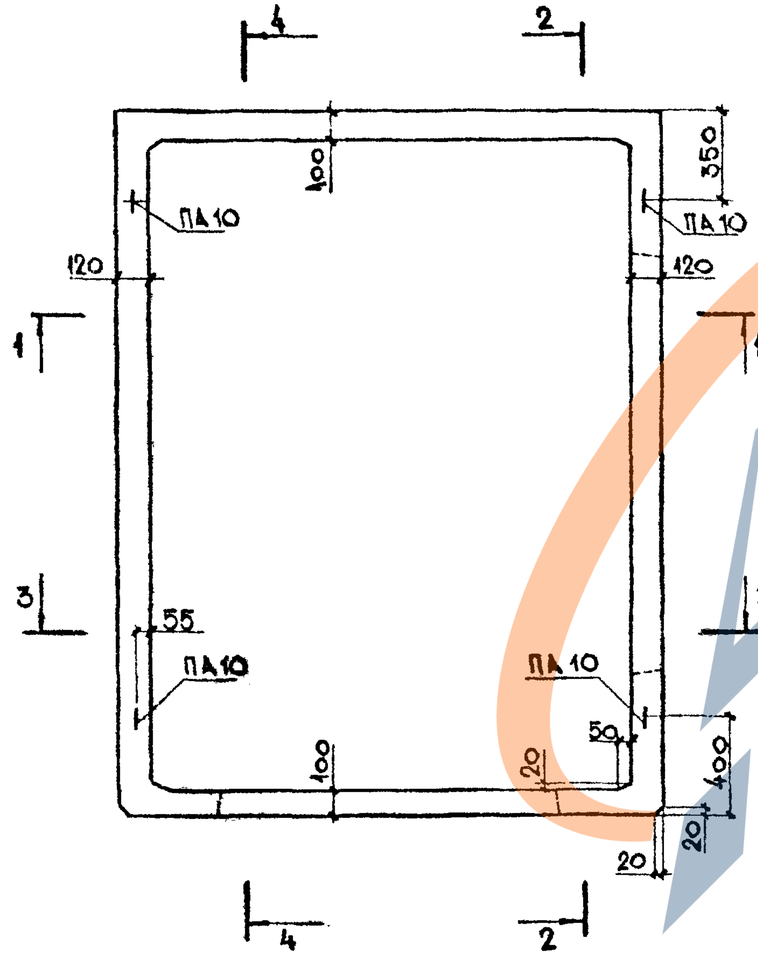

Показатели на одно изделие			
Масса изделия		кг	1950
Объем изделия		м³	0,78
Расход стали	Арматура	кг	23,9
	Закладные дет	кг	10,7
	Всего	кг	34,6
Расход бетона		м³	0,78
Марка бетона по прочности на сжатие		—	М200

1. Сечение А-А смотри лист №58

Объемный элемент шахты лифта
ШАГ 50п 9-1п-81

ИИ 237вып.1

Общий вид

Лист 57

ЗАВОД ЖБИ

https://zavodjbi.com/

https://zavodjbi.com/

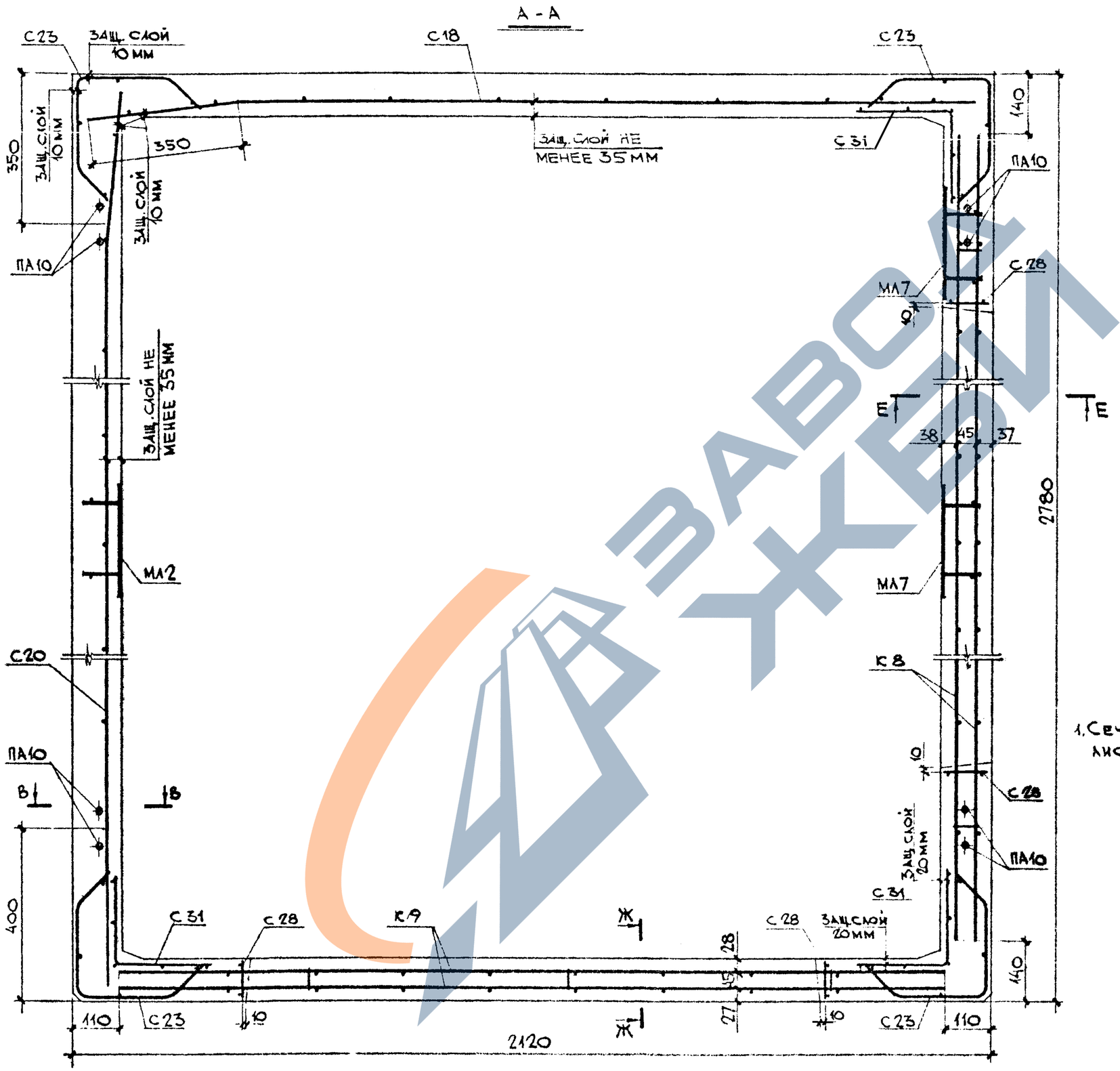

ВЫБОРКА АРМАТУРНЫХ ИЗДЕЛИЙ И ЗАКЛАДНЫХ ДЕТАЛЕЙ

МАРКА ИЗДЕЛИЯ	МАРКА АРМАТ. ИЗДЕЛ.	КОЛ. ШТ.	МАССА, КГ 1 ШТ.	МАССА, КГ ВСЕХ	N N ЛИСТ.
ШАГ 50 п 9-1п-В1	С18	1	1,901	1,901	5а
	С20	1	2,435	2,435	5а
	С23	4	0,683	2,732	6а
	К9	1	3,322	3,322	15
	С42	1	1,70	1,70	9
	К8	1	4,386	4,386	15б
	ПА10	4	0,611	2,444	12а
	МА2	4	1,982	7,928	12
	МА3	6	0,455	2,73	13а
	С31	3	0,691	2,073	7
	С23	4	0,194	0,776	7б
	С47	1	2,122	2,122	11б
	ИТОГО			34,6	

1. Сечения В-В, Е-Е и Ж-Ж смотри лист №61.

ГИП	ЩУКИН			
ЗАВ. ОТДЕЛОМ	ДИЗИНСОН			
ГЛ. КОНСТР.	ФИНЕЛЬД			
ВЕД. КОНСТР.	КУРБАНОВА			
КОНСТРУКТОР				

КТБ ИСОРТСТРОЙМАТЕРИАЛЫ

044

1978 М 1:10

ОБЪЕМНЫЙ ЭЛЕМЕНТ ШАХТЫ ЛИФТА ШАГ 50 п 9-1п-В1

АРМИРОВАНИЕ

ИЖ 237 вып. 1, часть I

ЛИСТ 58

https://zavodjbi.com/

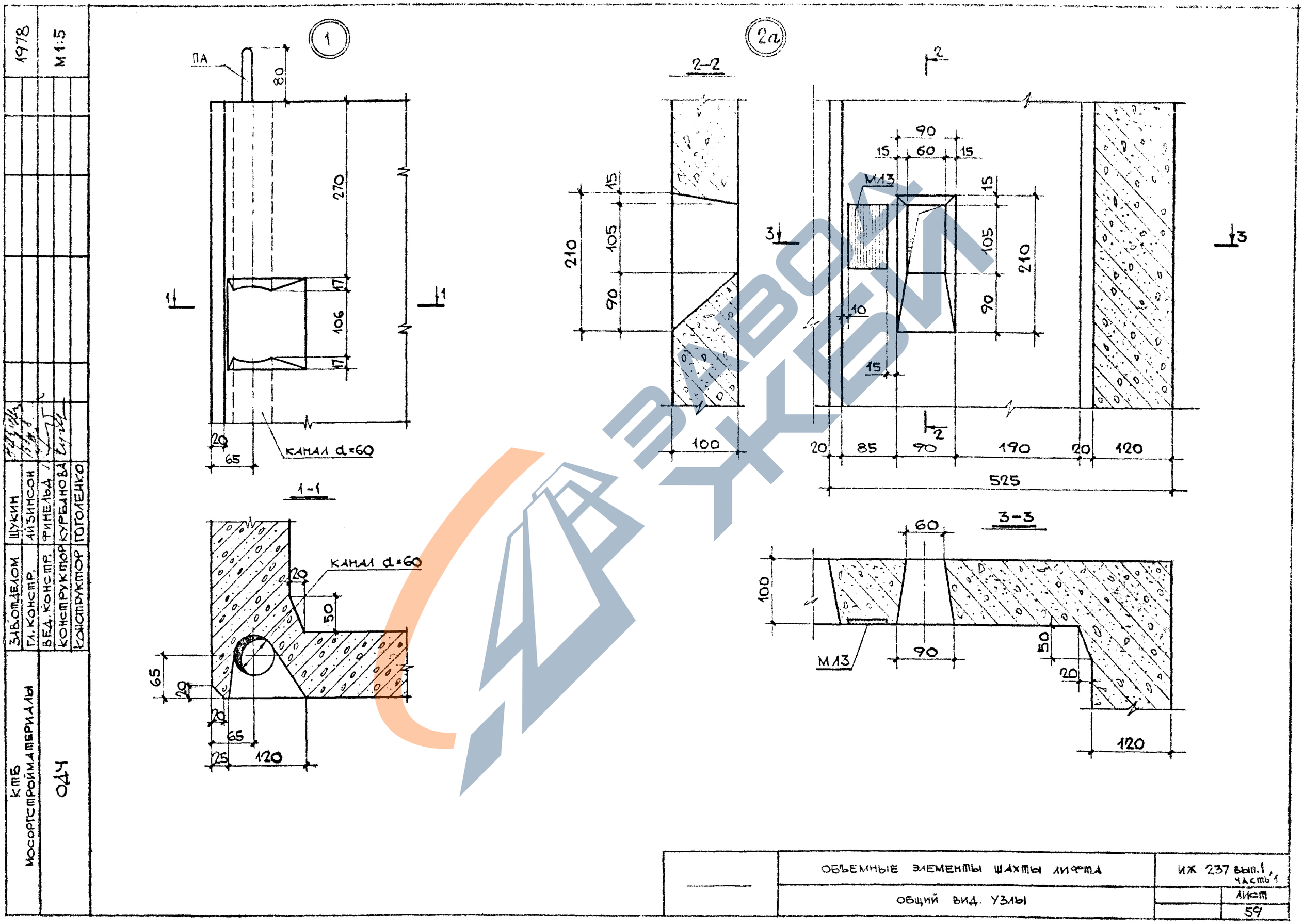
1
ПА
80
270
17
106
17
20
65
канал d=60
1-1
20
50
65
20
20
65
25
120
2а
2-2
15
105
90
210
100
2
90
15
60
15
М13
15
105
210
90
10
15
20
85
90
190
20
120
525
3-3
60
100
М13
90
50
20
120
1978
М1:5
КТБ
МОСОРГСТРОЙМАТЕРИАЛЫ
ОДЧ
ЗАВ.ОТДЕЛОМ
ГЛ.КОНСТР.
ВЕД.КОНСТР.
КОНСТРУКТОР
КОНСТРУКТОР
ШУКИН
АЙЗИНСОН
ФИНЕЛЬД
КУРБАНОВА
ГОГОЛЕНКО
ОБЪЕМНЫЕ ЭЛЕМЕНТЫ ШАХТЫ ЛИФТА
ОБЩИЙ ВИД. УЗЛЫ
ИЖ 237 вып.1, часть 1
ЛИСТ
59

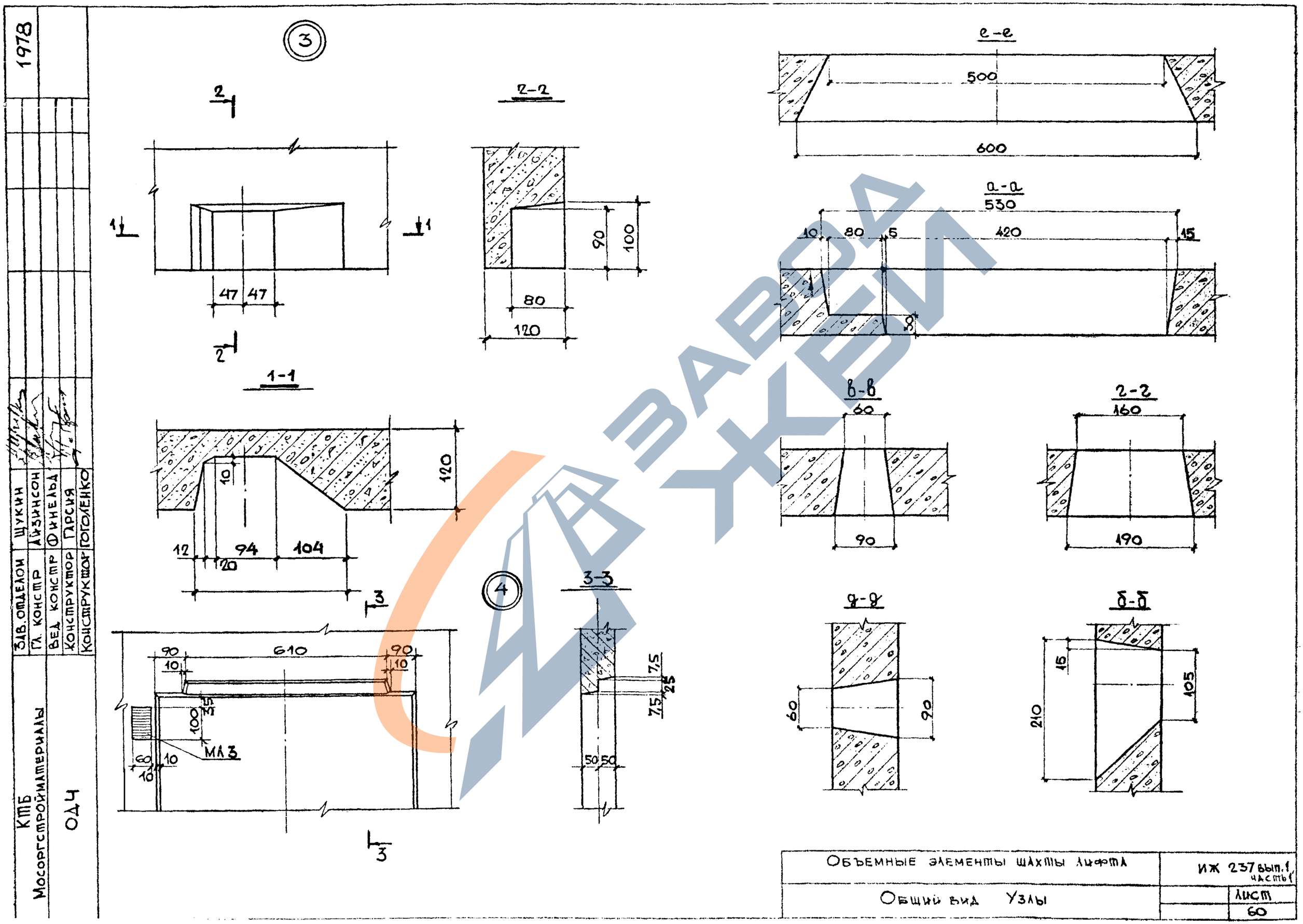
1978
3
2-2
e-e
500
600
a-a
530
10
80
5
420
15
1-1
120
10
12
94
104
20
в-в
60
90
г-г
160
190
4
3-3
610
90
10
100
МЛ3
60
10
7,5
25
50
50
б-б
15
105
210
КТБ
Мосоргстройматериалы
ОДЧ
Зав. отделом Щукин
Гл. констр Айзинсон
Вед. констр Финельд
Конструктор Гарсия
Конструктор Гоголенко
Объемные элементы шахты лифта
Общий вид Узлы
ИЖ 237 вып. 1 часть 1
Лист 60

https://zavodjbi.com/

1978г. М 1:10

Б - Б

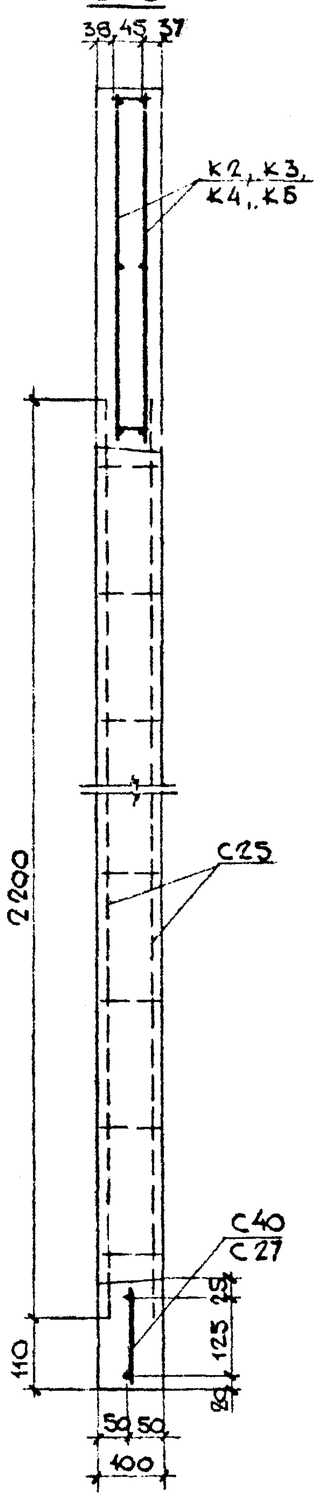

В - В

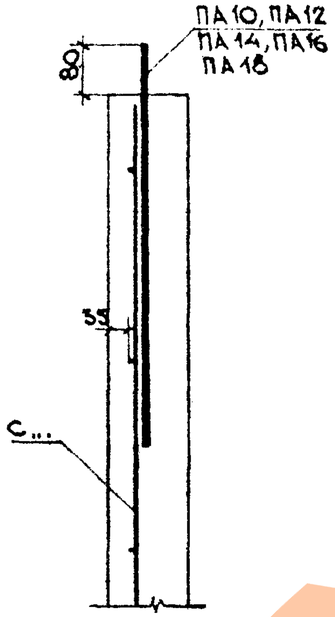

Г - Г

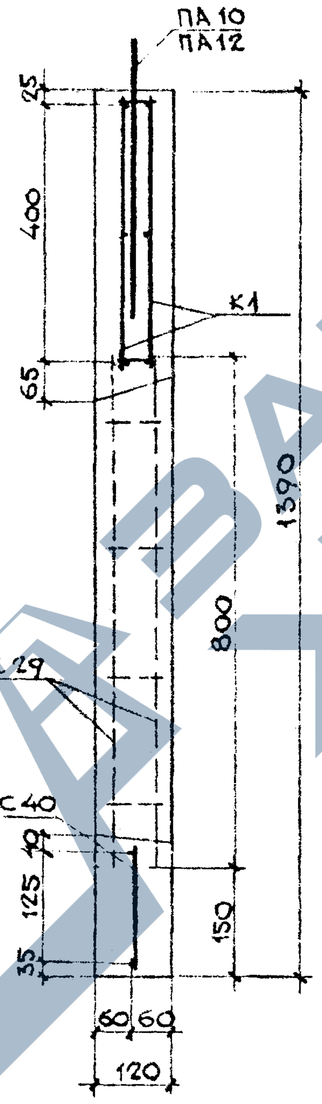

Д - Д

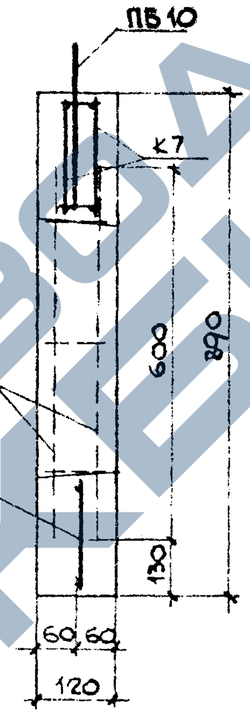

Е - Е

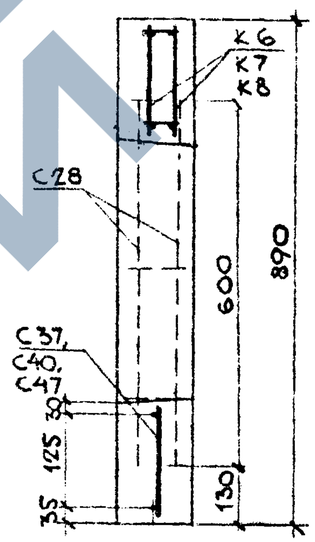

Ж - Ж

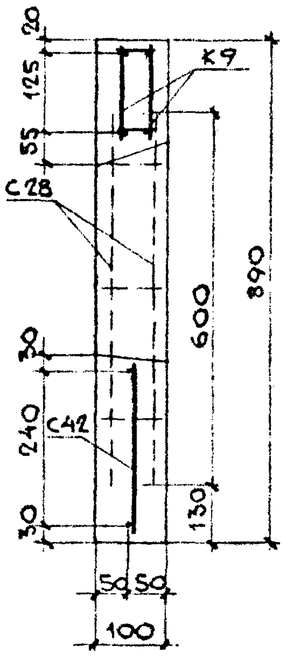

КТБ Мосоргстройматериалы	Зав. отделом	Щукин	
	Гл. конструк	Айзинсон	
	Вед. констр	Финельд	
	Конструкт	Булатова	
ОДЧ			

	Объемные элементы шахты лифта	ИИ 237 Вып 1, часть 1
	Армирование сечения.	Лист 61

https://zavodjbi.com/

Рег. №
1364

Выборка стали на изделие

Марка изделия	Арматурные изделия															Закладные детали									Всего	Общий расход стали, кг
	ГОСТ 5781-82*											ГОСТ 6727-80*				Сортамент по ГОСТ 103-76*				ГОСТ 5781-82*						
	Класс А-I								Класс А-III			Класс Вр-I				Прокат марки Вст3пс2 ГОСТ 380-71*				Класса-II		Класса-III				
	ф, мм								ф, мм			ф, мм				Сечение, мм				ф, мм		ф, мм				
	6	8	10	12	14	16	18	Итого	8	10	Итого	4	5	Итого		-8×60	-8×100	-8×200	Итого	10	Итого	8	Итого			
ШЛ32с28-В1	0,106	—	—	—	—	8,8	—	8,906	4,11	—	4,11	14,55	13,72	28,27	41,3	2,639	8,904	—	—	11,54	2,812	2,812	0,546	0,546	14,9	56,2
ШЛ32с28-1-В1	0,106	—	—	—	—	8,8	—	8,906	4,11	—	4,11	14,55	13,72	28,27	41,3	2,639	8,904	—	—	11,54	2,812	2,812	0,546	0,546	14,7	56,2
ШЛ32с30-В1	0,106	—	—	—	—	8,8	—	8,906	4,11	—	4,11	15,4	14,63	30,03	43,0	2,639	8,904	—	—	11,54	2,812	2,812	0,546	0,546	14,9	57,9
ШЛ32с30-1-В1	0,106	—	—	—	—	8,8	—	8,906	4,11	—	4,11	15,4	14,63	30,03	43,0	2,639	8,904	—	—	11,54	2,812	2,812	0,546	0,546	14,9	57,9
ШЛ32с14-В1	—	—	—	3,96	—	—	—	3,96	—	—		6,048	8,396	14,4	18,4	1,508	5,144	—	—	6,652	1,4	1,4	0,312	0,312	8,36	26,8
ШЛ32с14д-В1	0,212	—	2,444	—	—	—	—	2,656	12,002	—	12,002	5,638	6,08	11,718	26,4	3,016	5,144	—	—	8,16	1,4	1,4	0,624	0,624	19,2	36,6
ШЛ32с9-В1	—	—	2,444	—	—	—	—	2,444	—	—		3,84	5,598	9,438	11,9	—	5,144	—	—	5,144	1,4	1,4	—	—	6,55	18,4
ШЛ32с9-1д-В1	—	—	2,444	—	—	—	—	2,444	4,503	—	4,503	3,661	4,873	8,534	15,5	0,754	6,776	—	—	7,53	1,75	1,75	0,156	0,156	9,43	24,9
ШЛ32с9-1п-В1	—	—	2,444	—	—	—	—	2,444	4,503	—	4,503	3,661	4,873	8,534	15,5	0,754	6,776	—	—	7,53	1,75	1,75	0,156	0,156	9,43	24,9
ШЛГ50сд28-В1	0,106	—	—	—	—	—	12,12	12,226	6,00	—	6,00	16,2	16,2	32,4	50,6	3,016	10,536	—	—	13,55	3,162	3,162	0,624	0,624	17,3	67,9
ШЛГ50с30-В1	0,106	—	—	—	—	—	12,12	12,226	6,00	—	6,00	17,18	17,3	34,48	52,7	3,016	10,536	—	—	13,55	3,162	3,162	0,624	0,624	17,3	70,0
ШЛГ50п30-В1	0,106	—	—	—	—	—	12,12	12,226	4,11	—	4,11	19,487	19,231	38,718	55,0	2,639	11,424	—	—	14,06	2,45	2,45	0,546	0,546	17,1	72,1
ШЛГ50п30-1-В1	0,106	—	—	—	—	—	12,12	12,226	4,11	—	4,11	19,487	19,231	38,718	55,0	3,77	11,424	—	—	15,194	2,45	2,45	0,78	0,78	18,4	73,4
ШЛ50с30-В1	0,106	—	—	—	—	—	12,12	12,226	4,11	—	4,11	18,124	17,328	35,5	51,8	2,639	13,06	—	—	15,7	2,8	2,8	0,546	0,546	19,0	70,8
ШЛ50с30-1-В1	0,106	—	—	—	—	—	12,12	12,226	4,11	—	4,11	18,124	17,328	35,5	51,8	3,77	13,06	—	—	16,83	2,8	2,8	0,78	0,78	20,4	72,2

Зав. отдел. Шукин
Гл. констр. Финельд
Конструкт. Гоголенко

КТБ Мосорстройматериалы 1989

0.4.4.

Арх. №

	Объемные элементы шахты лифта	ИЖ237вып.1 часть 1
	Выборка стали на изделие	Лист 62

https://zavodjbi.com/

Рег. №
1364

Выборка стали на изделие

Марка изделия	Арматурные изделия																Закладные детали										Всего	Общий расход стали, кг
	ГОСТ 5781-82*											ГОСТ 6727-80*					Сортамент по ГОСТ 103-76*					ГОСТ 5781-82*						
	Класс А-I								Класс А-III			Класс Вр-I					Прокат марки Вст3пс2 ГОСТ 380-71*					Класс А-II		Класс А-III				
	ф, мм								ф, мм			ф, мм					Сечение, мм					ф, мм		ф, мм				
	6	8	10	12	14	16	18	Итого	8	10	Итого	4	5	Итого			-8×60	-8×100	-8×200		Итого	10	Итого	8	Итого			
ШЛГ50.14-В1	—	—	—	—	6,16	—	—	6,16	—	—	—	7,056	10,296	17,352	23,5		1,508	5,144	—	—	6,652	1,4	1,4	0,312	0,312	8,36	31,9	
ШЛГ50.14д-В1	0,212	—	—	3,96	—	—	—	4,172	12,0	—	12,0	6,648	7,98	14,628	30,8		3,016	5,144	—	—	8,16	1,4	1,4	0,624	0,624	10,2	41,0	
ШЛГ50.9-В1	—	—	—	3,96	—	—	—	3,96	—	—	—	4,48	6,864	11,344	15,3		—	5,144	—	—	5,144	1,4	1,4	—	—	6,54	21,8	
ШЛГ50.9-1л-В1	0,248	—	2,444	—	—	—	—	2,692	11,133	—	11,133	3,857	4,8398	8,696	22,5		2,262	6,776	—	—	9,038	1,75	1,75	0,468	0,468	11,3	33,8	
ШЛГ50.9-1п-В1	0,248	—	2,444	—	—	—	—	2,692	11,133	—	11,133	3,857	4,8398	8,696	22,5		2,262	6,776	—	—	9,038	1,75	1,75	0,468	0,468	11,3	33,8	
ШЛ50с9-В1	—	—	2,444	—	—	—	—	2,444	—	—	—	4,0	6,174	10,174	12,6		—	6,528	—	—	6,528	1,4	1,4	—	—	7,93	20,5	
ШЛ50с9-1л-В1	0,212	—	2,444	—	—	—	—	2,656	9,006	—	9,006	4,738	5,39	10,128	21,8		1,508	8,16	—	—	9,668	1,75	1,75	0,312	0,312	11,7	33,5	
ШЛ50с9-1п-В1	0,212	—	2,444	—	—	—	—	2,656	9,006	—	9,006	4,738	5,39	10,128	21,8		1,508	8,16	—	—	9,668	1,75	1,75	0,312	0,312	11,7	33,5	
ШЛГ50п9-В1	—	—	—	3,96	—	—	—	3,96	—	—	—	4,48	6,924	11,404	15,36		—	4,896	—	—	4,896	1,05	1,05	—	—	5,95	21,3	
ШЛГ50п9-1л-В1	0,248	—	2,444	—	—	—	—	2,692	10,4	—	10,4	5,006	5,765	10,771	23,9		2,262	6,528	—	—	8,79	1,4	1,4	0,468	0,468	10,7	34,6	
ШЛГ50п9-1п-В1	0,248	—	2,444	—	—	—	—	2,692	10,4	—	10,4	5,006	5,765	10,771	23,9		2,262	6,528	—	—	8,79	1,4	1,4	0,468	0,468	10,7	34,6	

Зав.отдел. Шукин
Гл. констр. Финельд
Конструктор Потоленко

КМБ Мосоргстройматериалы 1989
О.Д.Ч.
—

Арх. №

	Объемные элементы шахты лифта	ИЖ 237 вып. 1, часть 1
	Выборка стали на изделие	Лист 63

https://zavodjbi.com/