ТИПОВОЙ ПРОЕКТ
310-4-1

МАЛЫЕ АРХИТЕКТУРНЫЕ ФОРМЫ И ЭЛЕМЕНТЫ БЛАГОУСТРОЙСТВА УЧАСТКОВ ДОШКОЛЬНЫХ ДЕТСКИХ УЧРЕЖДЕНИЙ, ШКОЛ И ШКОЛ-ИНТЕРНАТОВ.

АЛЬБОМ О

НОМЕНКЛАТУРА МАЛЫХ АРХИТЕКТУРНЫХ ФОРМ И ЭЛЕМЕНТОВ БЛАГОУСТРОЙСТВА.

ТИПОВОЙ ПРОЕКТ
310-4-1

МАЛЫЕ АРХИТЕКТУРНЫЕ ФОРМЫ И ЭЛЕМЕНТЫ БЛАГОУСТРОЙСТВА УЧАСТКОВ ДОШКОЛЬНЫХ ДЕТСКИХ УЧРЕЖДЕНИЙ, ШКОЛ И ШКОЛ-ИНТЕРНАТОВ

АЛЬБОМ О

СОСТАВ ПРОЕКТА:

	АЛЬБОМ О		Номенклатура малых архитектурных форм и элементов благоустройства.
	"		Схемы площадок.
ГП	АЛЬБОМ I		Застройка и благоустройство участков детских яслей-садов.
ГП	АЛЬБОМ II		Застройка и благоустройство участков школ и школ-интернатов.
АС	АЛЬБОМ III		Архитектурно-строительные решения.
	"	ЧАСТЬ 1	Оборудование участков детских яслей-садов.
	"	ЧАСТЬ 2	Оборудование участков школ и школ-инернатов.
	АЛЬБОМ IV		Изделия заводского изготовления.
КЖИ			Изделия бетонные и железобетонные.
КМИ	"		Изделия металлические.
КДИ	"		Изделия деревянные.
	АЛЬБОМ V		Сметы на общестроительные и специальные работы. Выпуски СМ-1, СМ-2, СМ-3

Разработан институтом „Белгоспроект".
Директор института Г.И. Лиопо.
Главный архитектор проекта Э.Р. Вишневская.
Главный инженер проекта Л.З. Баршай.

Утвержден Госстроем БССР
приказ №59 от 30.IV.1976
Введен в действие
институтом „Белгоспроект"
приказ №68 от 12.IV.1982

инв. № 1930-1

Формат А2

Список авторского коллектива

Архитекторы: Вишневская Э.Р., Саурова В.В., Заневич Л.Ц., Бондарева И.В. Паланова И.Б.

Инженеры-конструкторы: Баршай Л.З., Березовский С.Л., Рубина Р.Ш.

Инженеры-сантехники: Пташкова В.И., Афоносенко Т.Л., Вигдорчик Я.И.

Инженеры-сметчики: Канторович Л.Я., Кравчук Л.Н. Нарушкая Е.И.

Ведомость основных комплектов рабочих чертежей

Обозначение	Наименование	Примечан.
Альбом 0	Номенклатура малых архитектурных форм и элементов благоустройства. Схемы площадок.	
Альбом I ГП	Застройка и благоустройство участков детских садов-ясель.	
Альбом II ГП	Застройка и благоустройство участков школ и школ-интернатов.	
Альбом III ВК	Архитектурно-строительные решения.	
часть 1	Оборудование участков детских яслей-садов.	
часть 2	Оборудование участков школ и школ-интернатов.	
Альбом IV	Изделия заводского изготовления.	
КЖИ	Изделия бетонные и железобетонные.	
КМИ	Изделия металлические.	
КДИ	Изделия деревянные.	
Альбом V	Сметы на общестроительные и специальные работы.	

Соответствие проекта действующим нормам и правилам удостоверяю

Главный инженер проекта Баршай Л.З.

Главный архитектор проекта Вишневская Э.Р.

Инв. № 1130-1

Взам. инв. №

Подпись и дата

Инв. № подл.

Ведомость ссылочных и прилагаемых документов

Обозначение	Наименование	Примечание
т.п. 320-53	Малые архитектурные формы и элементы благоустройства жилых зон микрорайонов	
т.п. 21-02	Площадки для обучения детей правилам дорожного движения.	
т.п. 330-13	Вертикальное озеленение домов балконов, серед, арок.	
типов. проектные решения 320-062	Элементы наружного освещения.	
т.п. 298-1-1	Физкультурные площадки для микрорайонов и первичных жилых групп.	

Условные обозначения.

● - Малые формы обязательного применения минимально необходимое для создания комфортной жилой среды.

◑ - Дополнительные малые формы, дополняют и разнообразят обязательное оборудование.

○ - Малые формы ограниченного применения и сложного изготовления требуют любых условий эксплуатации.

Марки малых архитектурных форм

Тип I, II, III - формы одного функционального назначения, решенные в разных строительных материалах или конструкциях.

А, Б, В - формы одного функционального назначения, решенные в одинаковых строительных материалах и конструкциях, разных габаритов.

Марки изделий заводского изготовления

МЖ - железобетонные элементы.

ММ - металлические элементы.

М-Д - деревянные элементы.

Гл. инж. ин.	Телеш		28.9.88
Гл. арх. ин.	Потапов		28.9.88
Зам. гл. ин	Вигдорчик		28.9.88
Гл. конд. ин.	Гершензон		28.9.88
Гл. спец. т.п.	Гулько		28.9.88
Нач. ОКМ-4	Кнауэр		28.9.88
Гл. констр.	Михайловский		28.9.88
ГАП	Вишневская		28.9.88
ГИП	Баршай		28.9.88
Рук. гр. АР	Саурова		28.9.88
Техник	Бондарева		28.9.88

310-4-1 0

Малые архитектурные формы и элементы благоустройства участков дошкольных детских учреждений, школ и школ-интернатов.

Номенклатура малых архитектурных форм и элементов благоустройства

Стадия	Лист	Листов
Р	1	

Общие данные (начало)

БЕЛГОСПРОЕКТ г. Минск

Формат А2

https://zavodjbi.com/

	Наименование	Примечание
	2	3
	Обложка	
	Титульный лист	
	Общие данные (начало)	
	Общие данные (продолжение 1)	
	Общие данные (продолжение 2)	
	Общие данные (окончание)	
	Номенклатура малых архитектурных форм и элементов благоустройства	
	оборудование участков детских яслей садов	
	Номенклатура малых архитектурных форм и элементов благоустройства	
	оборудование участков детских яслей-садов	
	Номенклатура малых архитектурных форм и элементов благоустройства	
	оборудование участков детских яслей-садов	
	Номенклатура малых архитектурных форм и элементов благоустройства	
	оборудование участков детских яслей-садов	
10	Номенклатура малых архитектурных форм и элементов благоустройства	
	оборудование участков детских яслей-садов	
	Номенклатура малых архитектурных форм и элементов благоустройства	
	оборудование участков детских яслей-садов	
13	Номенклатура малых архитектурных форм и элементов благоустройства	
	оборудование участков школ и школ-интернатов	
14	Номенклатура малых архитектурных форм и элементов благоустройства	
	оборудование школ и школ-интернатов	
15	Номенклатура малых архитектурных форм и элементы благоустройства	
	оборудование школ и школ-интернатов	
16	Номенклатура малых архитектурных форм и элементы благоустройства	
	оборудование школ и школ-интернатов	
17	Номенклатура малых архитектурных форм и элементы благоустройства	
	оборудование участков школ и школ-интернатов	
18	Номенклатура малых архитектурных форм и элементов благоустройства	
	оборудование участков школ и школ-интернатов	
19	Номенклатура малых архитектурных форм и элементов благоустройства	
	оборудование участков школ и школ-интернатов	
20	Номенклатура малых архитектурных форм и элементов благоустройства	
	оборудование участков школ и школ-интернатов	
21	Номенклатура малых архитектурных форм и элементов благоустройства	
	оборудование учебно-опытных участков школ и школ-интернатов. Рекомен	
	дации.	
22	Схемы площадок. Участки детских яслей-садов на 140, 280, 320 мест	
23	Схемы площадок. Участки школ на 16 и 30 классов	
24	Схемы площадок. Участки школ на 20-40 классов	
25	Схемы площадок. Площадки для обучения детей правилам дорож-	
	ного движения	
26	Оборудование площадок. Условные обозначения (планы). Композиция	
27	Оборудование площадок. Условные обозначения (планы). Композиция.	
28	Оборудование площадок. Условные обозначения (планы). Композиция	
29	Типы дорожных покрытий. Конструктивные разрезы	
30	Типы дорожных покрытий. Сопряжение проезжей части с тротуаром и	
	газоном. Сопряжение тротуара с газоном	
31	Номенклатура малых архитектурных форм и элементов	
	благоустройства. Примененные и использованные проекты.	
	Литература.	

Инв. № 1130-1

				310-4-1	0
				Малые архитектурные формы и элементы благоустройства участков дошкольных детских учреждений, школ и школ-интернатов	
Нач. АКМ-4	Кнауэр		23.9.81	Номенклатура малых архитектурных форм и элементов благоустройства	Стадия: Р; Лист: 2; Листов:
Гл. конструктор	Михайловская		28.9.81		
ГАП	Вишневская		28.9.81		
ГИП	Борисай		29.9.81	Общие данные (продолжение 1)	БЕЛГОСПРОЕКТ г. Минск
Рук. гр. АОК	Саурова		28.9.81		
Техник	Бондарева		28.9.81		

Формат 12

Общие указания.

В соответствии с планом типового проектирования на 1981-1982 г за счет средств Республиканского бюджета по Белорусской ССР (раздел Т-Г/VII пункт 6) Белгоспроектом выполнена разработка и корректировка рабочих чертежей типового проекта малых архитектуных форм и элементов благоустройства участков дошкольных детских учреждений, школ и школ-интернатов (т.п. 320-50)

Проект является пособием:

- для проектных организаций, занимающихся привязкой типовых и разработкой индивидуальных проектов благоустройства детских учреждений.
- для служб городских и районных архитекторов.
- для специализированных строительных организаций и предприятий.

Проект содержит номенклатуру малых архитектурных форм и элементов благоустройства, внедренных в практику массового строительства Белоруссии в 1978-1981 г. примерные решения участков школ и детских яслей-садов, рабочие чертежи малых архитектурных форм и их составляющих изделий заводского изготовления.

При составлении проекта учитывались нормы главы СН и А а 11-65-73 п.2 „общеобразовательные школы и школы-интернаты", 11-64-80 п.2. Детские дошкольные учреждения, санитарно-гигиенические нормы эксплуатации оборудования, антропометрические данные всех возрастных групп детей, каталоги, проекты и рекомендации по типам и габаритам оборудования (прилагаемые проекты см. лист 1, литературу см. лист 31).

Указания по пользованию проектом.

По мере надобности можно пользоваться полным составом проекта или отдельными его частями.

Альбом 0. включает в себя основные характеристики проекта, номенклатуру малых форм, схемы площадок, основные технико-экономические показатели.

В альбомах I и II даны примерные решения участков школ и яслей-садов. Здания детских учреждений разной вместимости подобраны по действующим на 1981 год типовым проектам.

Альбом III часть I часть II содержит архитектурно-строительные чертежи малых архитектурных форм. Малые архитектурные формы распределены по назначению (часть I - для детских яслей-садов часть II для школ и школ-интернатов) по группам, объединенным характерными функциональными, стилевыми и конструктивными признаками.

Альбом IV предназначен заводам-изготовителям. Содержит номенклатуру и рабочие чертежи изделий и элементов, составляющих малые формы. Конфидерация изделий диктуется технологией производства.

Альбом IV используется проектировщиками при составлении индивидуальных малых форм, не вошедших в состав настоящего проекта. При привязках чертежи альбома IV к проектам не прикладываются.

По мере освоения строительной промышленностью малых архитектурных форм и элементов благоустройства, внедрения новых строительных материалов, изменения нормативных документов проект будет корректироваться и дополняться.

Для оборудования детских яслей-садов, школ и школ-интернатов могут использоваться малые архитектурные формы и планировочные элементы типового проекта „Малые архитектурные формы и элементы благоустройства жилых зон микрорайонов."

Изделия заводского изготовления (Альбом IV) общие для 2х проектов.

				310-4-1		0	
				Малые архитектурные формы и элементы благоустройства дошкольных детских учреждений, школ и школ-интернатов			
Нач. АКМ-4	Кнауэр		28.9.81	Номенклатура малых архитектурных форм	Стадия	Лист	Листов
Гл. конструк.	Михайловский		28.9.81		Р	3	
ГАП	Вишневская		28.9.81				
ГИП	Баршай		28.9.81	Общие данные (окончание)	БЕЛГОСПРОЕКТ г. Минск		
Арх.	Зданевич		28.9.81				
Техник	Бондарева		28.9.81				

Инв. № 4130-1

Формат 12

Основные показатели

Участки детских яслей-садов

Наименование	Количество мест			
	140	280	320 вариант 1	320 вариант 2
1	2	3	4	5
Площадь участка в т.ч. здания ($м^2$)	5100	9800	11200	11200
Групповые площадки ($м^2$)	1280	2310	2510	2510
Теневые навесы ($м^2$)	160 / 40×4	320 / 40×8	560 / 40×14	560 / 40×14
Хозяйственная площадка ($м^2$)	120	260	260	260
Площадь озеленения	2810 55.1 %	5445 55.6%	6417 57.3%	6397 51.1%
Сметная стоимость тыс. руб.				
Общая	32.90	54.31	67.31	71.45
в том числе Покрытие участка	6.08	10.34	12.20	11.39
Озеленение	6.35	9.94	13.18	11.89
Поливочный водопровод	0.91	1.96	1.45	0.83
Площадка для изучения правил дорожного движения	3.22	4.45	5.40	5.40
Стоимость 1 го места в руб.	235.00	193.96	210.36	223.28

Участки школ

Наименование	Количество мест			
	16 классов (624 уч)	20 классов (784 уч)	30 классов (1176 уч)	40 классов (1568 уч)
1	2	3	4	5
Площадь участка в т.ч. здания	21000	24000	28.000	30000
Учебно-опытная зона $м^2$	2980	2980	3400	4240
Площадка для изучения правил дорожного движения $м^2$	1460	1460	1460	1460
Спортивная зона $м^2$	8150	8150	10170.	10170
Зона отдыха $м^2$	1150	1150	1750	2300
Хозяйственная зона	500	500	500	500
Площадь озеленения	11624 55.4%	13580 56.6%	14755 52.7%	15504 51.7%
Сметная стоимость тыс. руб.				
Общая	46.44	52.67	58.73	66.93
в том числе Покрытие участка	21.04	26.06	27.44	27.94
Озеленение	10.18	11.40	12.07	20.09
Поливочный водопровод	2.17	2.07	3.87	3.27
Оборудование участка	3.72	3.81	5.28	5.56
Площадка для изучения правил дорожного движения	9.33	9.33	10.07	10.07
Стоимость 1 места в руб.	74.42	67.18	49.44	42.68

Инв. № подл. | Подпись и дата | Взам. инв. №

инв. № 1130-1

				310-4-1	0
				Малые архитектурные формы и элементы благоустройства участков дошкольных детских учреждений школ и школ-интернатов	
Нач. ЯКМ-4	Кмитэр		29.9.81	Номенклатура малых архитектурных форм и элементов благоустройства	Стадия: Р; Лист: 4; Листов:
Гл. констр.	Михайловский		29.9.81		
ГАП	Вишневская		29.9.81		
ГИП	Баршай		29.9.81	Общие данные (окончание)	БЕЛГОСПРОЕКТ г. Минск
Рук. гр. арх.	Сазонова		29.9.81		
Техник	Бондарева		29.9.81		

Формат 12

Инв. № подл.	Подпись и дата	Взам. инв. №

№ п.п.	Наименование	Эскиз	Материал отделка	Площадка примен.	Стоимость (руб)	Трудоемк. (ч.час)	Альбом лист
1	2	3	4	5	6	7	8
		Оборудование участков детских яслей-садов					Альбом III ч.1
	Навес теневой		Стенки-ж/б Стойки-металл	Групповые от 1 до 7 лет			
1 *	Тип I А		Пол-дерево	●	2413 **	394	АС-5-9-13-15
			Кровля-стеклопластик по деревянной обрешетке *** Масляная окраска олифа				
2	Тип I Б		,,	,,	2383	407	АС5-9 13-15
3	Тип II А		,,	,,	1992	303	АС16-22,24
4	Тип II Б		,,	,,	3769	576	АС-16, 21-24
5	Зонт теневой		Опора-металл	Групповые от 1 до 3 лет	172	49	АС-25
			Покрытие-рейка деревян.				
			Масляная окраска	◐			
	Дворик песочный		Ограждение-блоки ж/б Скамьи-дерево	Групповые от 3 до 7 лет			
6	Тип I		Окраска кремний органич. масляная	●	378	83	АС-26

* Номера п/п на листах 5-12 поставлены согласно Альбому V „Сметы" выпуск СМ-2 (№№ 1-48)

** В стоимость теневых навесов входит их оборудование - ветрозащитные стенки со скамьями и шкафы для игрушек

*** Как вариант возможно применение металлического каркаса под обрешетку кровли.

Нач.АКМ-4	Кнауэр		21.9.81
Гл.констр.	Михайловский		21.9.81
ГАП	Вишневская		22.9.81
ГИП	Баршай		22.9.81
Арх.	Зданович		22.9.81
Техник	Бондарева		22.9.81

310-4-1

0

Малые архитектурные формы и элементы благоустройства участков дошкольных детских учреждений школ и школ-интернатов

Номенклатура малых архитектурных форм и элементов благоустройства

Стадия	Лист	Листов
Р	5	

Оборудование участков детских яслей-садов

БЕЛГОСПРОЕКТ г. Минск

Формат 12

Инв. № подл.	Подпись и дата	Взам. инв. №

1	2	3	4	5	6	7	8
	Дворик песочный		Ограждение - блоки ж/б Сидение скамьи - дерево	Групповые от 3 до 7 лет			Альбом III, ч.1
8	Тип III		Заполнение - песок Окраска кремнийорганическая, масляная	◐ **	453	98	АС-27
7	Тип II		,,	,,	185	34	АС-28
	Арка						
12*	Тип I		Панели и арки ж/б	Входы	38	4	АС-29
13*	Тип II			Физкультурная	39	4	АС-29
14*	Тип III		Окраска кремнийорганическая	◐	40	4	АС-29
10	Арка-гимнастическая лестница		Арка ж/б Заполнение - металл Окраска кремнийорганическая, масляная	Групповые от 4 до 7 лет ◐	46	7	АС-31
9	Арка с кольцом мишенью		,,	,,	48	7	АС-30
11	Арка-тунель		,, Окраска кремнийорганическая	,,	58	8	АС-32

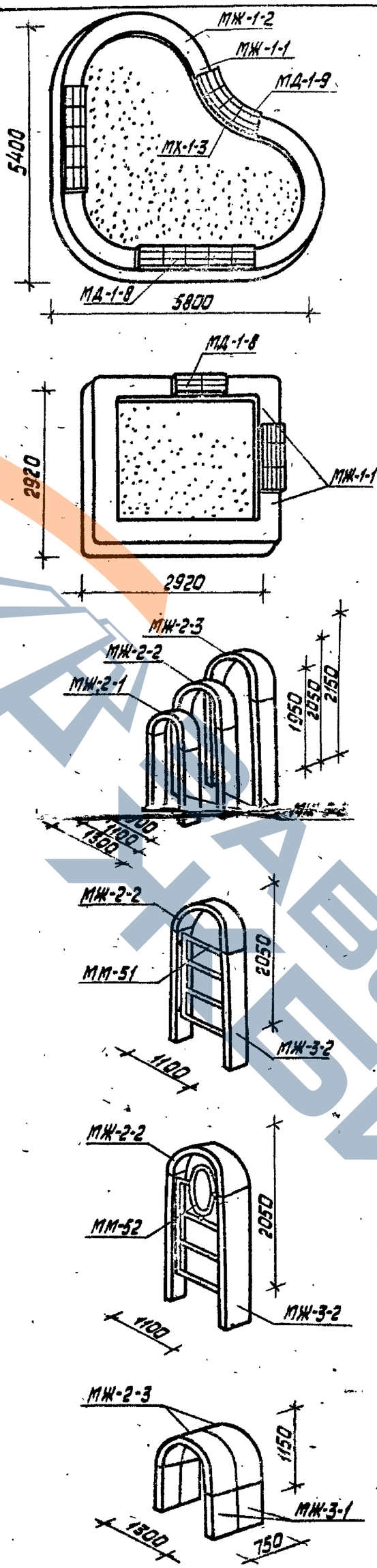

* Номера п/п 12,13,14 поставлены согласно Альбому V „Сметы" выпуск СМ.

** Бетонные поверхности можно не красить, оставлять естественную фактуру бетона, швы и закладные металлические детали заделать цементным раствором.

Инв. № 1130-1

Нач. АКМ-4	Князер		28.9.81
Гл. констр.	Михайловский		28.9.81
ГАП	Вишневская		28.9.81
ГИП	Баршай		28.9.81
Арх.	Зданевич		28.9.81
Техник	Бондарева		28.9.81

310-4-1

0

Малые архитектурные формы и элементы благоустройства участков дошкольных детских учреждений, школ и школ-интернатов

Намен клатура малых архитектурных форм и элементов благоустройства

Оборудование участков детских яслей-садов

Стадия	Лист	Листов
Р	6	

БЕЛГОСПРОЕКТ г. Минск

Формат 12

1	2	3	4	5	6	7	8
12	Горка-скат	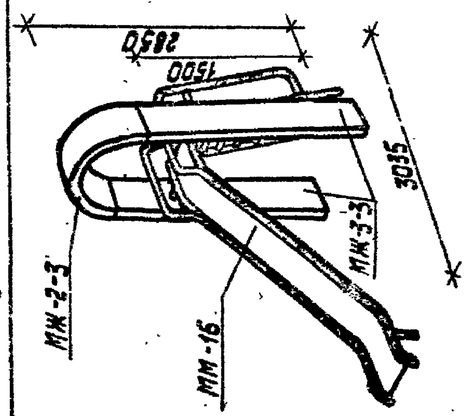	Ограж-дение-полукруглые и полугалечные ж/б	Группо-вые от 3 до 7 лет ○ * Физкуль-турная	93	12	АС-35
			Окраска кремний-органи-ческая масля-ная	◐			
13	Чаша-галечница	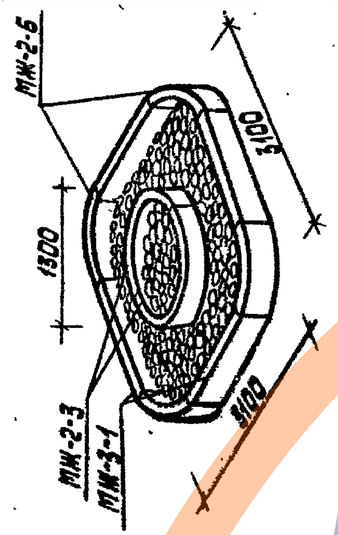	Заполне-ние-галь-ко * Окраска кремний-органи-ческая	◐			
	Балансир	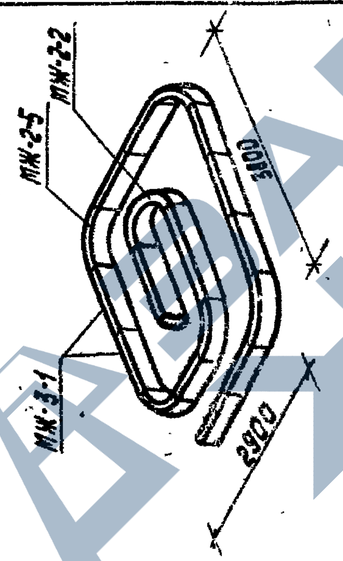	Арки, полукруглые ж/б	Группо-вые от 3 до 7 лет	85	5	АС-36
14	Тип I		Окраска кремний-органи-ческая	Физкуль-турная ●	•		
15	Тип II	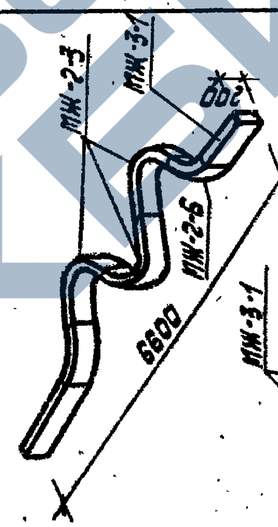		,,	44	3	АС-37
16	Тип III	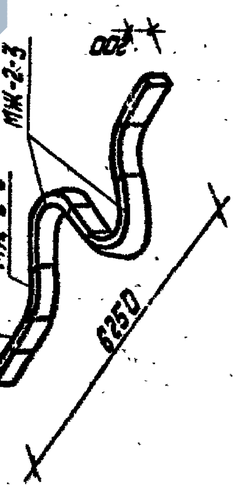		,,	45	3	АС-37
	Качалка-балансир						
17	Тип I	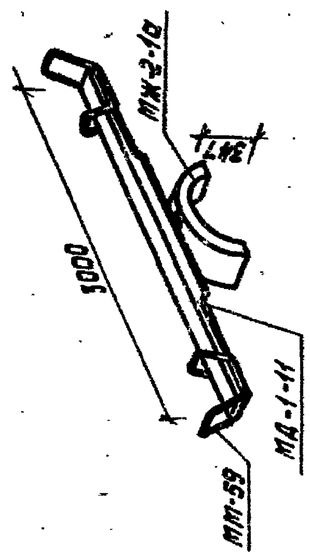	Опора ж/б арка с сидением-деревом	Группо-вые от 3 до 7 лет ●	31	6	АС-38
			Окраска кремний-органи-ческая масля-ная				

* На групповых площадках горка-скат устанавливается в комплекте с песочными двориками и в случаях отсутствия её на общефизкультурной площадке

** В чаше-галечнице гальку разной фракции крепить на растворе.

Инв. № 1130-1

Взам. инв. № | Подпись и дата | Инв. № подл.

Нач. ГКПиА	Кнауэр		28.9.91
Гл. констр.	Михайловский		28.9.91
ГАП	Дышневская		28.9.91
ГИП	Баршай		28.9.91
Арх.	Заневич		28.9.91
Техник	Самбарева		28.9.91

3.10-4-1 0

Малые архитектурные формы и элементы благоустройства участков дошкольных детских учреждений школ и школ-интернатов

Номенклатура малых архитектурных форм и элементов благоустройства

Стадия	Лист	Листов
Р	7	

Оборудование участков детских яслей-садов

БЕЛГОСПРОЕКТ г. Минск

Формат А3

1	2	3	4	5	6	7	8
							Альбом III 41
18	Качели	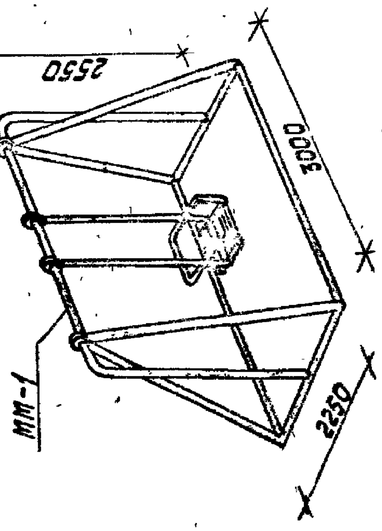	Металл Окраска масляная	Групповые * или физкультурная	59	4	АС-39
19	Горка-скат Тип II А	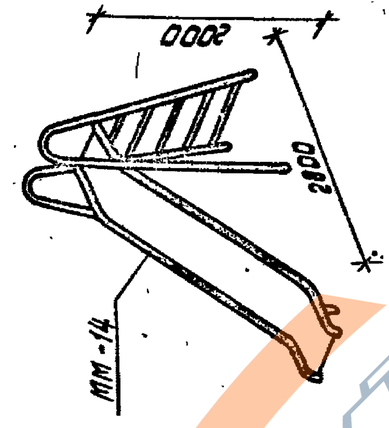	"	Групповые от 3 до 7 лет ** физкультурная	61	6.1	АС-40
20	Тип II Б	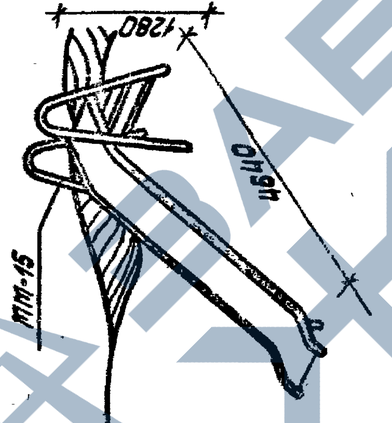	"	Физкультурная ***	68	6.0	АС-41
21	Спираль	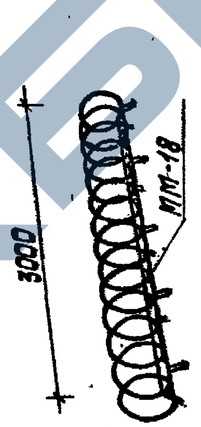	"	Групповые от 3 до 7 лет физкультурная	45	10	АС-42
22	Лиана	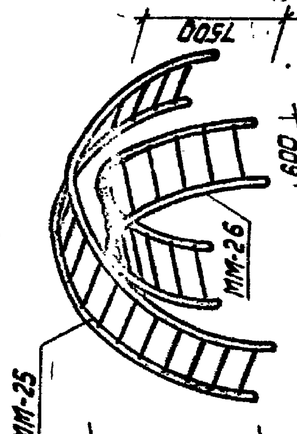	"	Физкультурная	37	1	АС-43
23	Тип I Тип II				53	9 9	АС-43
24	Качалка-балансир Тип II	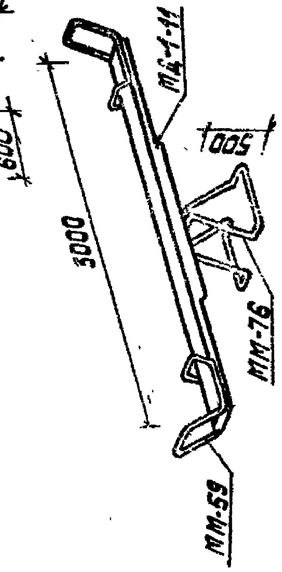	Опора металлическая Сиденье дерево	Групповые от 3 до 7 лет	13.2	4	АС-42

* Качелями оборудуется из групповых площадок с возможностью их использования их всеми групповыми под надзором воспитателя.

** См. примечания лист

*** Устанавливается на горки-искусственный рельеф.

Инв. № 1130-1

Инв. № подл. | Подпись и дата | Взам. инв. №

Нач. АКМ-2	Кнауэр		28.9.81
Гл. констр.	Михайловский		28.9.81
ГАП	Вишневская		28.9.81
ГИП	Баршай		28.9.81
Арх.	Заневич		28.9.81
Технук	Бондарева		28.9.81

310-4-1 О

Малые архитектурные формы и элементы благоустройства участков дошкольных детских учреждений школ и школ-интернатов

Номенклатура малых архитектурных форм и элементов благоустройства

Стадия	Лист	Листов
Р	8	

Оборудование участков детских яслей-садов

БЕЛГОСПРОЕКТ г. Минск

Формат 12

Инв. № подл. | Подпись и дата | Взам. инв. №

1	2	3	4	5	6	7	8
	Сетка для лазания						Альбом III ч.1
25	Тип I	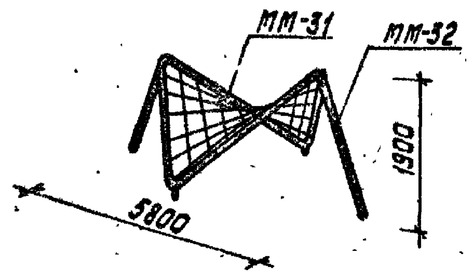	Металл Окраска масляная	Групповые от 4 до 7 лет	54	3	АС-45
26	Тип II	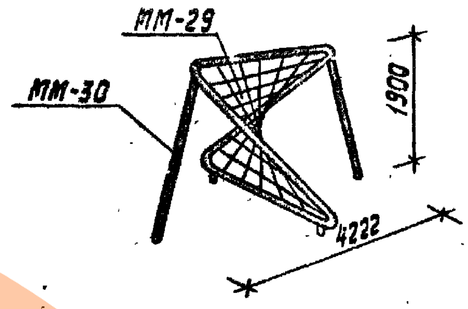	" "	" "	49	3	АС-46
27	Манеж	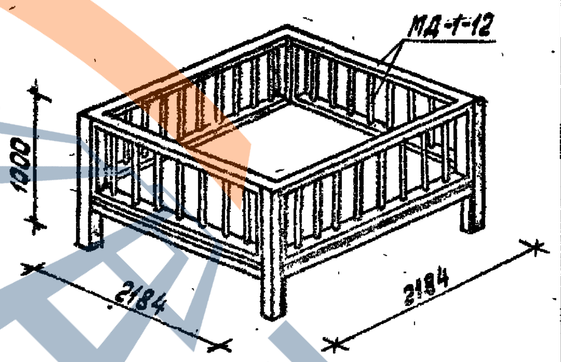	Дерево Окраска масляная *	Групповые от 2м до 2 лет	203	64	АС-47
28	Барьер	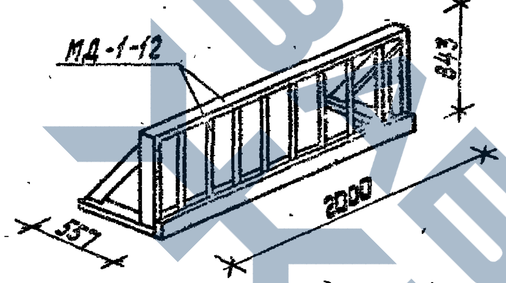	" "	Групповые от 1 года до 3 лет	11.0	5	АС-48
30	Лесенки-ступеньки	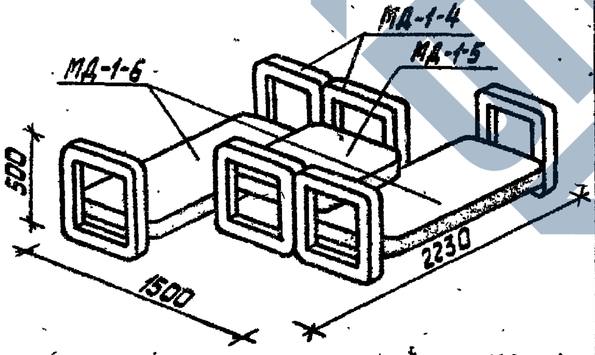	" "	Групповые от 1 года до 3 лет	27	13	АС-51
29	Горка-манеж	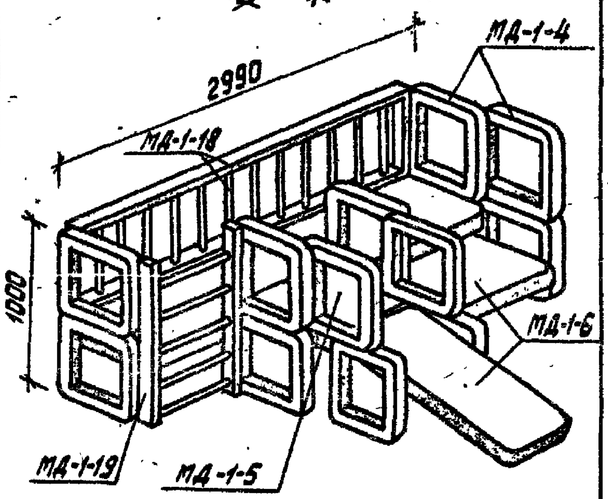	" "	" "	66	31	АС-49 -50

* Окраска краской ПФ-115 ГОСТ 6465-76

Гип	Вершко		2998		
Нач. отд.	Заскевич		2998		
Гл. конструктор	Бондарева		2998		
Гип	Вишневская		2998		
Гап	Литвиновский		2998		
Н. контр.	Кижуро		2998		

Гип	Вершко		
Нач. отд.	Заскевич		
Гл. конструктор	Бондарева		
Гип	Вишневская		
Гап	Литвиновский		
Н. контр.	Кижуро

1	2	3	4	5	6	7	8
			Дерево Окраска масляная	Групповые от 2 до 4 лет	22	6	Альбом III ч.1
31	Лесенки-переклодины	Тип I	" "	" "	8	2	АС-52
32		Тип II	" "	" "	8	2	АС-53
33	Скамья детская	Тип I	* "	Групповые от 1 года до 3 лет	10	4	АС-54
33		Тип II	" "	от 2 до 4 лет	10	4	АС-54
33		Тип III	" "	от 4 до 7 лет	10	4	АС-54
33		Тип IV	" "	от 5 до 7 лет	10	4	АС-54
34	Столик для игр	Тип I	" "	2 м-ца до 1 года			
35		Тип II	" "	Групповые от 1 года до 3 лет	19	5	АС-55
36		Тип III	" "	от 3 до 5 лет	8	3	АС-55
			" "	От 5 до 7 лет от 2 мес до 1 года	8	3	АС-55

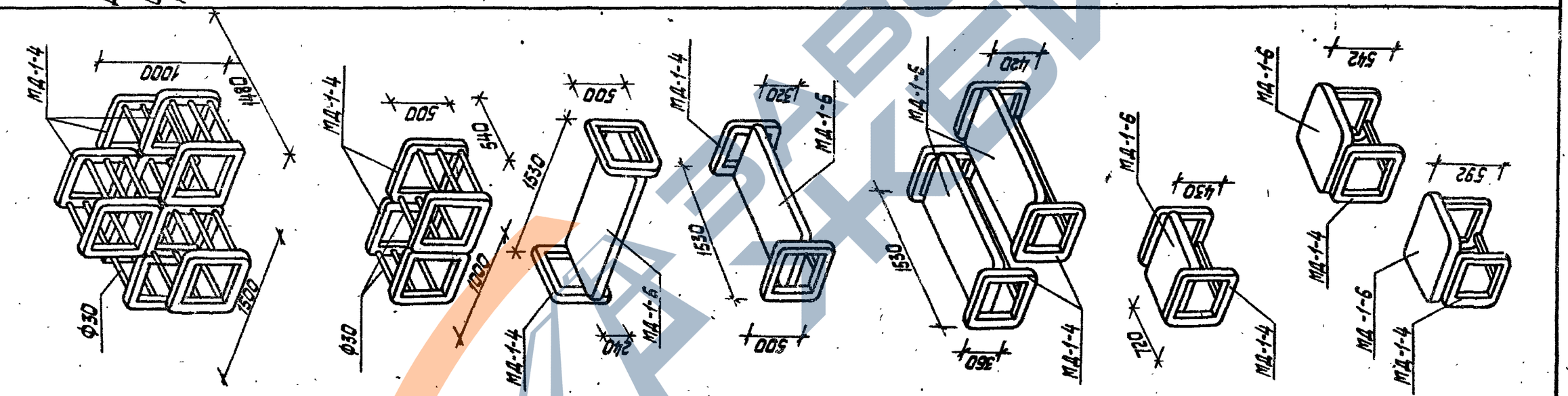

* Детская мебель-скамьи и столики могут иметь прозрачную отделку: пропитка олифой (возможно тонирование) с последующим покрытием водостойким лаком.

Инв. № подл. | Подпись и дата | Взам. инв. №

инв. № 1130-1

Нач. АКМ-4	Кнауэр		29.9.81	310-4-1	0
Гл. констр.	Михайловский		29.9.81	Малые архитектурные формы и элементы благоустройства участков дошкольных детских учреждений, школ и школ-интернатов	
ГАП	Вишневская		29.9.81	Номенклатура малых архитектурных форм и элементов благоустройства	Стадия: Р; Лист: 10; Листов:
ГИП	Баршай		29.9.81	Оборудование участков детских яслей-садов	БЕЛГОСПРОЕКТ г. Минск
Арх.	Заднепрович		28.9.81		
Техник	Бондарева		28.9.81		

Формат 12

1	2	3	4	5	6	7	8
37	Тип I	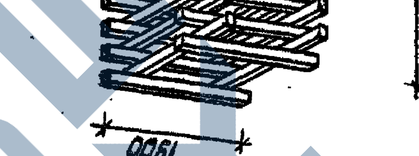	Деревянные банные брусья Окрасить масляной краской	Группа-бые от 120 до 160 изм	29	9	АС-56
38	Тип II		"	"	104,1	31,6	АС-57
39	Лодамида Тип Iа	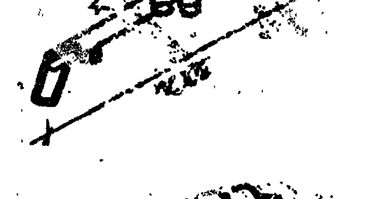	"	Группа-бые от 4 до 7 изм	48	23	АС-58
40	Тип Iб		"	"	58	28	АС-59
41	Тип Iв		"	"	94	70	АС-60
42	Горка Деревянная	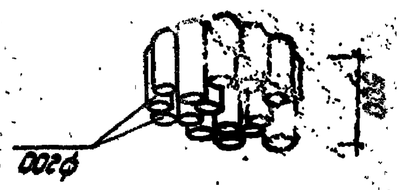	Дерево Трехслойная фанера толщ. 3 мм Окрасить масляной краской *	Группа-бые от 3 до 7 изм	62,4	32	АС-61
43	Качалка-балансир III	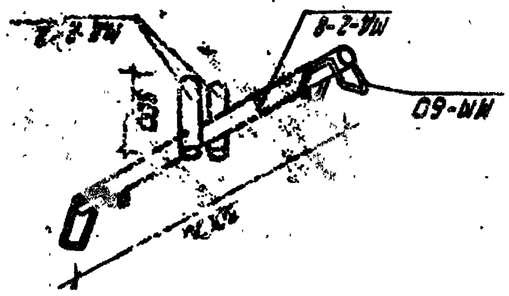	"	Группа-бые от 3 до 7 изм	16	5	АС-62

* Поверхности всех архитектурных форм из древесины должны быть окрашены алифой (в побогрел.эк состоянии) 2-3 раза. Для изменения натурального цвета древесины с сохранением текстуры, перед грунтовкой алифой ее обрабатывают специальными растворами.

Альбом III ч.1

ИНВ № 1430-1

Подпись и дата | Взам. инв. №

					0	
					310-4-1	

1	2	3	4	5	6	7	8
44	Горки-искусственный рельеф Тип I		Покрытие - грунт, трава, бульжник *	Физкультурная	268	115	Альбом III 4.1 АС-63
45	Тип II А		Покрытие бульжником дальним *	"	1844	459	АС-64
46	Б			"	1012	310	АС-65
	Ограда** М4А		Металлические сетчатые панели по ж/б столбам	Ограждение участка	640	3	АС-66
	М4Б				820	3	
	М7Б		Масляная окраска столбы-подкосы		850	3	АС-66
	Ворота ВМ2Б Калитка КМ2Б		"	"	176	11	АС-66
	Ворота калитка ВМ1А КМ1А ВМ1Б КМ1Б		"	"	106 178	11	АС-66
47	Плескательный бассейн ***		Покрытие - бетон. плитки дальк. бульжник	Физкультурная	1744	496	АС-67 73
48	Камера управления				211.7	56	АС-67 73

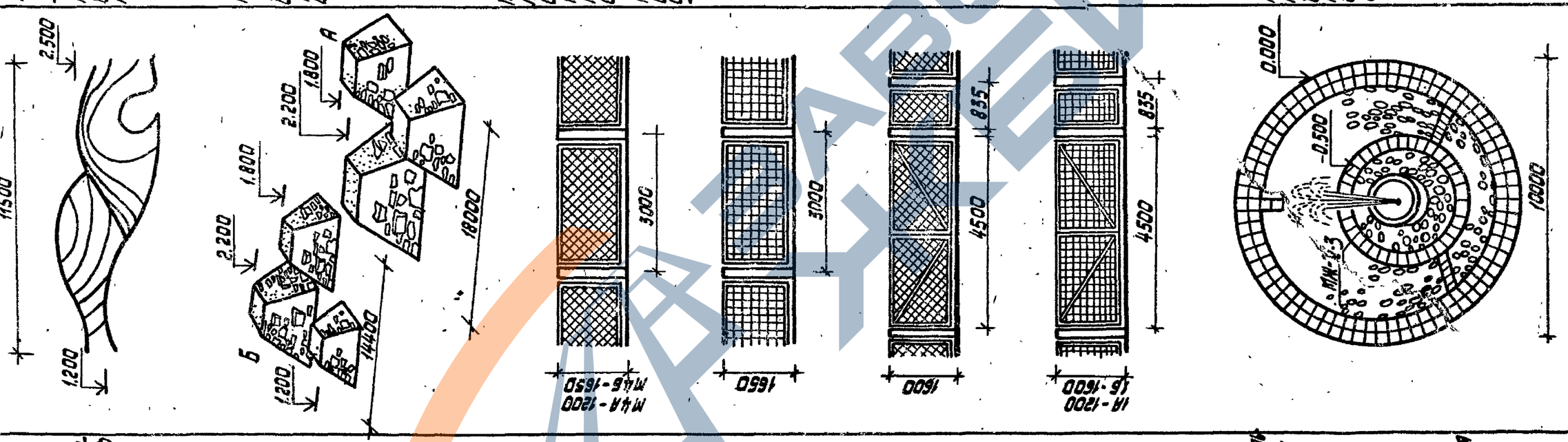

* В качестве заполнителя применяется отработанный грунт и строительный мусор.

** Ограждение участков детских яслей-садов принято по типовым проектам серии 3.017-1 „Ограждения площадок и участков предприятий, зданий и сооружений.

*** Работает периодически летом, в остальное время используется, как искусственный рельеф.

Нач.АКМ-4	Кнауэр		29.9.81
Гл.констр.	Михайловский		29.9.81
ГИП	Вишневская		29.9.81
ГИП	Баршай		29.9.81
Арх.	Заневич		29.9.81
Техник	Бондарева		29.9.81

310-4-1 0

Малые архитектурные формы и элементы благоустройства участков дошкольных детских учреждений, школ и школ-интернатов

Стадия	Лист	Листов
Р	12	

Номенклатура малых архитектурных форм и элементов благоустройства

Оборудование участков детских яслей-садов

БЕЛГОСПРОЕКТ г. Минск

Инв.№ подл. | Подпись и дата | Взам.инв.№

Инв.№ 1130-1

Формат 12

1	2	3	4	5	6	7	8
	Стенка		Ж/б	В зонах учебно-опытной, отдыха	74.2	10	АIII ч2
	Тип I Отбойная для мяча		Окраска кремний органическая **	***			АС-5
	Тип II Ветрозащитная со скамьей		99	99	83.3	15	АС-6
			Масляная окраска скамьи ****				
	Тип III со шведской стенкой		99	В зоне отдыха на площадке для подвижных игр	105.4	22	АС-7
			Масляная окраска металл. шведской стенки	**			
	Тип IV Для рисования		99	В учебно-опытной зоне	86.3	11	АС-8
			Линолеум	**			
	Тип V с кольцом мишенью		99	В зоне отдыха на площадке для подвижных игр в спортзоне на площадке игр младших классов	75	11	АС-9
			Масляная окраска металлических колец				

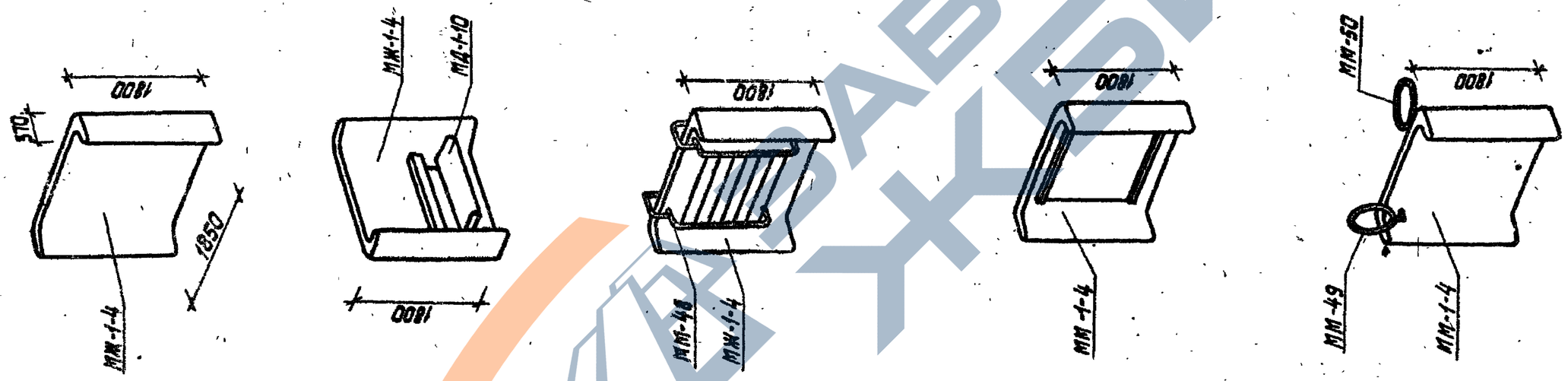

* Номера п/п на листах 14-21 поставлены согласно Альбому V „Сметы" Выпуск СМ-3 (NN 1-58).

** Стенки можно не красить, красить полностью или частично наносить на них геометрические и сюжетные рисунки.

*** Применяются на участках дошкольных детских учреждений, для оборудования теневых навесов.

**** Возможна прозрачная отделка.

Нач. АКМ-4	Кнауэр		29.9.81
Гл. констр.	Михайловский		29.9.81
ГАП	Вишневская		29.9.81
ГИП	Боршай		29.9.81
Арх.	Зданевич		28.9.81
Техник	Бондарева		28.9.81

310-4-1 0

Малые архитектурные формы и элементы благоустройства участков дошкольных детских учреждений, школ и школ-интернатов

Номенклатура малых архитектурных форм и элементов благоустройства	Стадия	Лист	Листов
	Р	13	

Оборудование участков школ и школ-интернатов

БЕЛГОСПРОЕКТ г. Минск

Формат 12

Инв. № подл. | Подпись и дата | Взам. инв. №

1	2	3	4	5	6	7	8
6	Турник	Физкультурное оборудование	Металл. Масляная окраска	Спорт зона Гимнастическая пл.	36.7	5	Альбом III ч.2 АС-10
7	Шведская стенка				87.4	10	АС-11
8	Рукоход Тип I				38.9	4	АС-12
9	Тип II				60.7	8	АС-13
10	Гимнастическая стенка Тип I				33.8	3	АС-14
11	Тип II				176	30.4	АС-15
12	Брусья параллельные				33.2	10	АС-16
13	Брусья разновысокие				32	10	АС-17

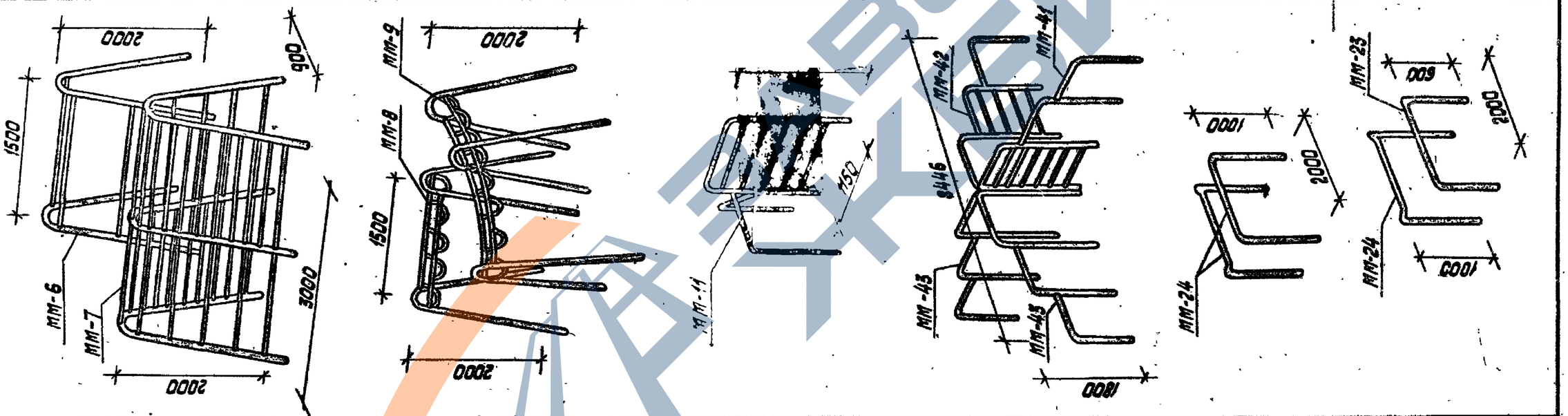

* Может применяться для оборудования общефизкультурной площадки участка детских яслей-садов.

Нач.АКМ-4	Кнауэр		28.9.91
Гл.констр.	Михайловский		28.9.91
ГАП	Вишневская		28.9.91
ГИП	Баршай		28.9.91
Арх.	Зданович		28.9.91
Техник	Бондарева		28.9.91

310-4-1 0

Малые архитектурные формы и элементы благоустройства участков дошкольных детских учреждений, школ и школ-интернатов

Номенклатура малых архитектурных форм и элементов благоустройства

Стадия	Лист	Листов
Р	14	

Оборудование участков школ и школ-интернатов

БЕЛГОСПРОЕКТ г. Минск

инв. № 1130-1

Инв. № подл. | Подпись и дата | Взам. инв. №

Формат 12

Инв. № подл.	Подпись и дата	Взам. инв. №

1	2	3	4	5	6	7	8
							Альбом III ч.2
14	Мачта для лазания	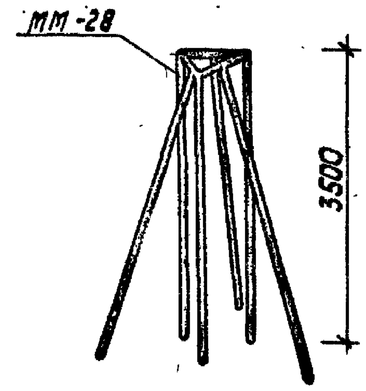	Металл Масляная окраска	Спорт зона Гимнастич. пл. ●	61.4	12	АС-18
15	Брусья-лабиринт * Тип I	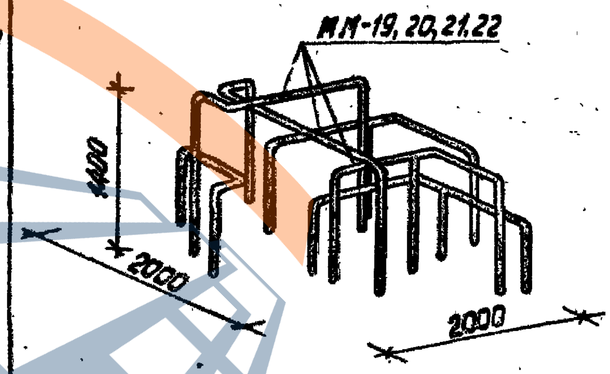	,,	Зона отдыха Площ. подвижных игр мл. классов ◐	55.5	6	АС-19-21
16	Тип II	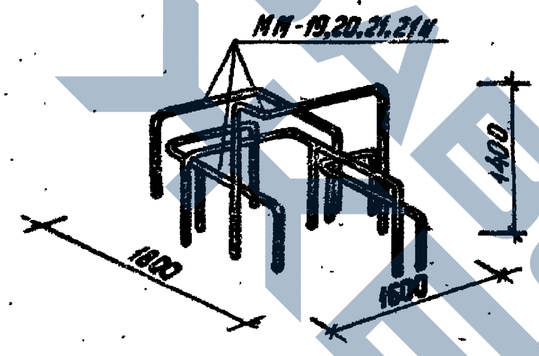	,,	,,	46	5	АС-20-21
17	Гимнастический городок	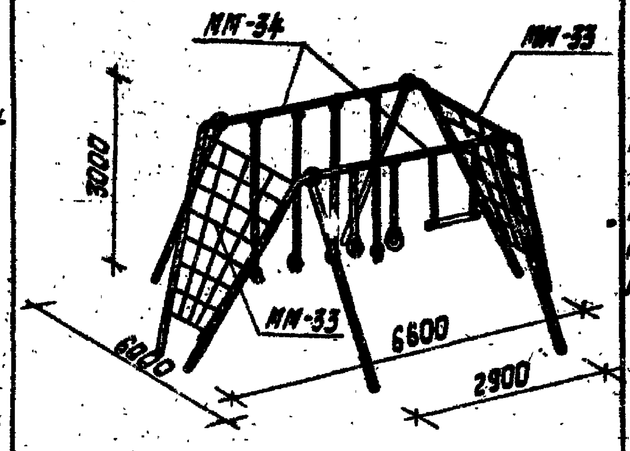	Металл масляная окраска канаты	Спорт зона Гимнастич. пл. ●	154	17	АС-22

* Может применяться для оборудования общефизкультурной площадки детских яслей-садов.

Нач. АКМ-4	Кнауэр		28.9.91
Гл. констр.	Михайловский		28.9.91
ГАП	Вишневская		28.9.91
ГИП	Баршай		28.9.91
Арх.	Зданович		28.9.91
Техник	Бондарева		28.9.91

310-4-1 0

Малые архитектурные формы и элементы благоустройства участков дошкольных детских учреждений, школ и школ-интернатов

Номенклатура малых архитектурных форм и элементов благоустройства

Оборудование участков школ и школ-интернатов

Стадия	Лист	Листов
Р	15	

БЕЛГОСПРОЕКТ г. Минск

Формат 12

Инв. № 1130-1

16

1	2	3	4	5	6	7	8
18	Бум Тип I А	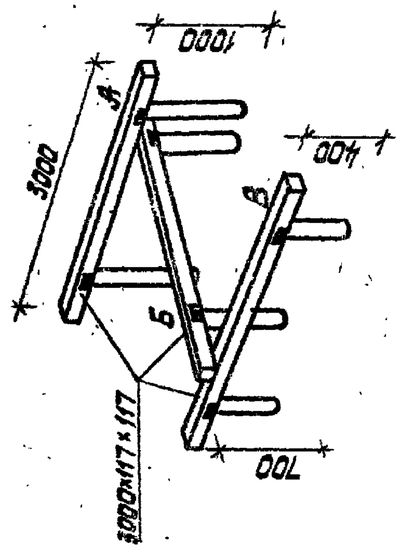	Деревянный брус на металлических опорах	Спортзона гимнастич.	20	7	Альбом III 42
19	Б		Масляная окраска	●	18	7	АС-23
20	В				16	7	"
21	Бум Тип II А	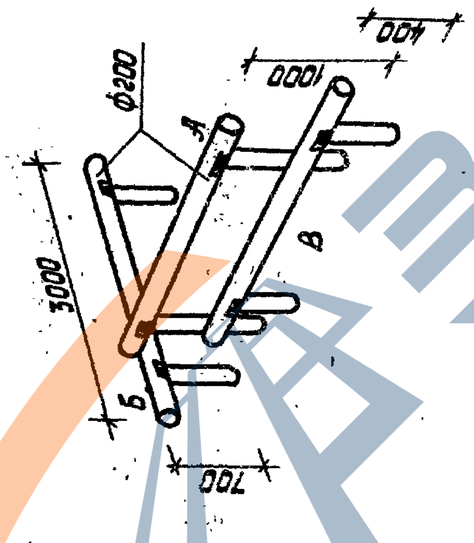	Бревно на металлической опоре	"	21	4	АС-24
22	Б				20	4	"
23	В		Прозрачная отделка *	○ **	19	4	"
24	Качающееся бревно	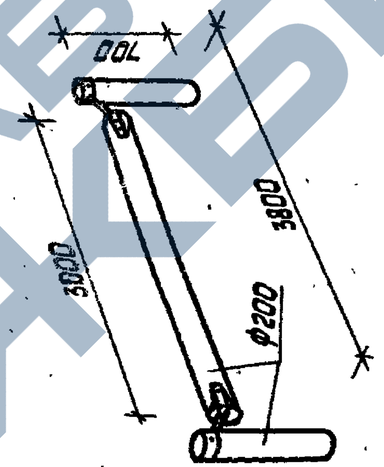	Бревно	"	40.6	8	АС-25
			Прозрачная отделка *	○			
25	Стол для настольного тенниса	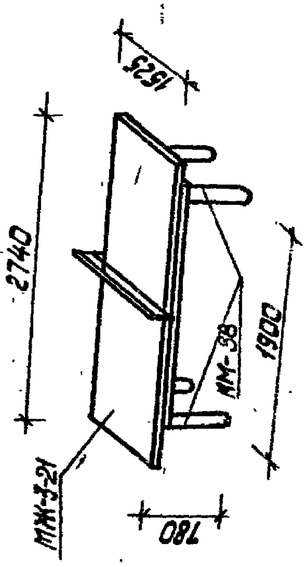	Армоцементные покрытие на металлическом каркасе	Спортзона п.л. для настольного тенниса	50	31	АС-26
				●			

* Возможна масляная окраска.

** Малыми архитектурными формами из круглых бревен в отдельных случаях рекомендуется оборудовать участки детских яслей-садов, находящиеся в лесопарковых зонах.

инв. № 1130-1

Нач. АКМ-4	Кнауэр		28.9.81
Гл. констр.	Михайловский		28.9.81
ГАП	Аишневская		28.9.81
ГИП	Баршай		28.9.81
Арх.	Заяневич		28.9.81
Техник	Бондарева		28.9.81

310-4-1 0

Малые архитектурные формы и элементы благоустройства участков дошкольных детских учреждений, школ и школ-интернатов

Номенклатура малых архитектурных форм и элементов благоустройства

Стадия	Лист	Листов
Р	16	

Оборудование участков школ и школ-интернатов

БЕЛГОСПРОЕКТ г. Минск

Формат 12

Инв. № подл. | Подпись и дата | Взам. инв. №

1	2	3	4	5	6	7	8
26	Стойка баскетбольная Тип I *	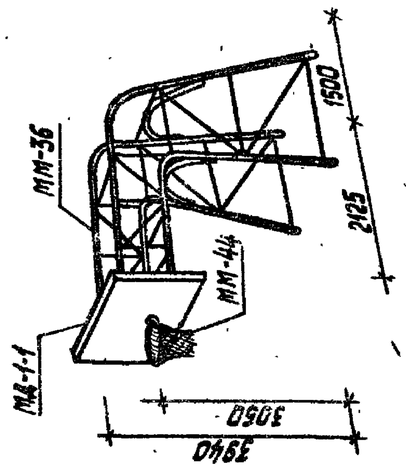	Деревянный щит на металлической опоре Масляная окраска	Спорт зона Гл.спорт. игр ●	234.3	82	Альбом III ч.2 АС-27
27	Стойки волейбольные	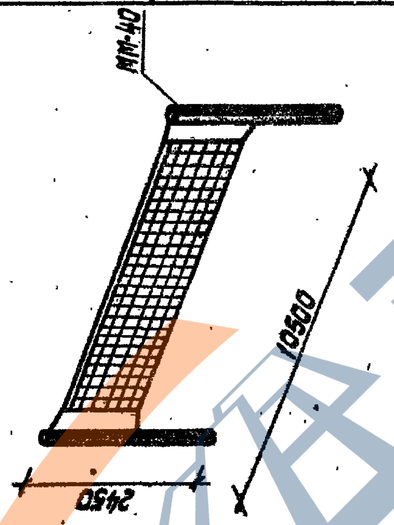	Металлические опоры Сетка Масляная окраска	99	88.3	8	АС-28
28	Ворота для ручного мяча	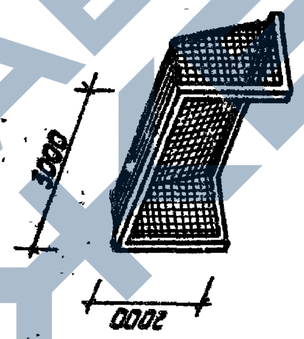	Рама-металл Дерево Масляная окраска	99	39 **	11	АС-31
28	Ворота футбольные	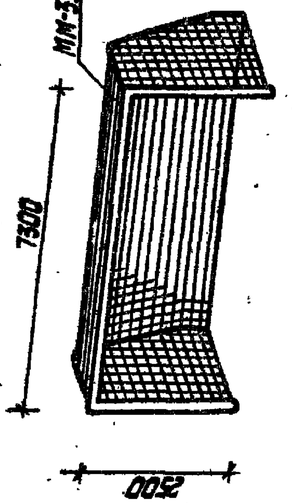	Рама-металл Масляная окраска	99	** 76	30	АС-29

* Стойку баскетбольную тип II см. т.п. „Малые архитектурные формы жилых зон микрорайонов"

** Сетки для ворот покупные.

Нач. АКМ-4	Кнауэр		28.9.81
Гл. констр.	Михайловский		28.9.81
ГАП	Вишневская		28.9.81
ГИП	Баршай		28.9.81
Арх.	Зданевич		28.9.81
Техник	Бондарева		28.9.81

310-4-1 0

Малые архитектурные формы и элементы благоустройства участков дошкольных детских учреждений, школ и школ-интернатов

Номенклатура малых архитектурных форм и элементов благоустройства

Стадия	Лист	Листов
Р	17	

Оборудование участков школ и школ-интернатов

БЕЛГОСПРОЕКТ г. Минск

Инв. № 1130-1

Формат 12

Инв. № подл.	Подпись и дата	Взам. инв. №

1	2	3	4	5	6	7	8
30	Ворота хоккейные	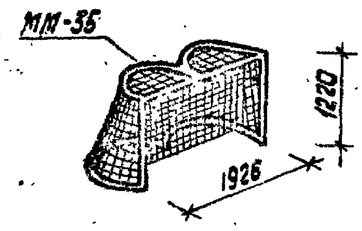	Металл * Масляная окраска	Спортзона Площадка спорт. игр	36.6 *	7	Альбом IV КМИ-32
29	Ограждение хоккейной площадки **	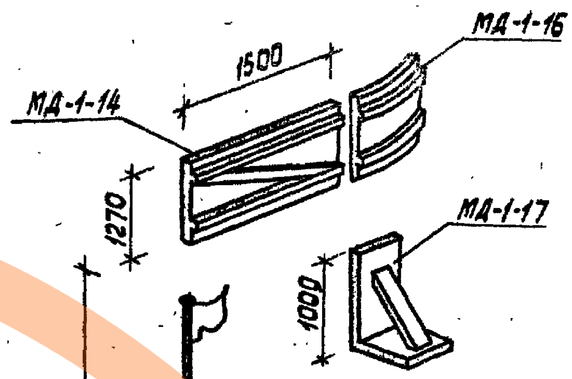	Деревянные щиты Масляная окраска	99	1530	690	Альбом III ч.2 АС-30
31	Флагшток Тип I	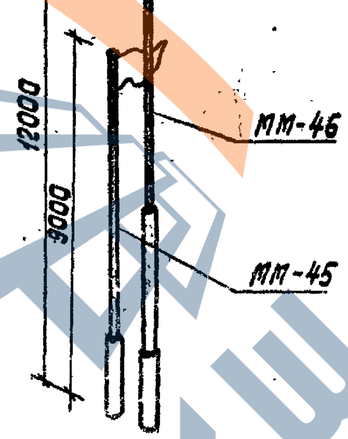	Металл Масляная окраска	Перед входами в здание или в спортзоне	54.5	14	АС-51
32	Тип II		99		67.5	17	АС-52
		Мебель, элементы благоустройства			***		Альбом III ч.2
42	Цветочницы из арок Тип I	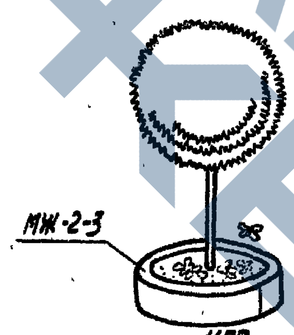	Ж/б Окраска кремний органическая	В зонах: отдыха, учебно-опытной, перед входами в здание и на участок	18.5	9	АС-38
43	Тип II	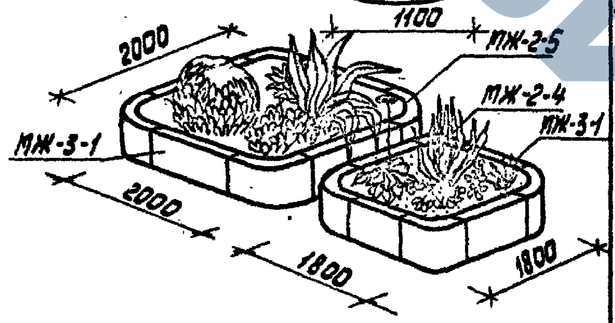	99	99	56.2	11	АС-38
44	Тип III		99	99	54	10	АС-39
45	Тип IV	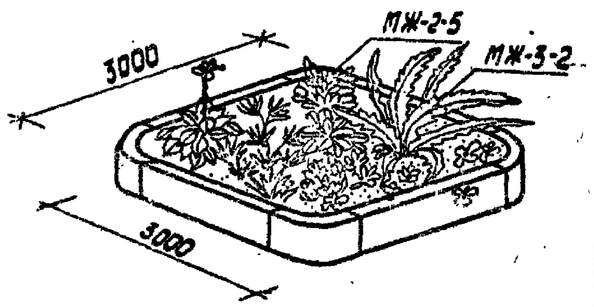	99	99	64.5	13	АС-40

* Сетка для ворот покупная
ворота хоккейные - изделие заводского изготовления (Альбом IV)
** Ограждение хоккейной площадки состоит из 5 элементов.
В проекте дана стоимость ограждения всей хоккейной площадки.
*** Применяются для оборудования участков дошкольных детских учреждений.

Инв. № 1130-1

Нач. АКМ-4	Кнауэр		28.9.91
Гл. констр.	Михайловский		28.9.91
ГАП	Вишневская		28.9.91
ГИП	Боршай		28.9.91
Арх.	Зданевич		28.9.91
Техник	Бондарева		28.9.91

310-4-1 0

Малые архитектурные формы и элементы благоустройства участков дошкольных детских учреждений, школ и школ-интернатов

Номенклатура малых архитектурных форм и элементов благоустройства

Оборудование участков школ и школ-интернатов. Мебель, элементы благоустройства

Стадия	Лист	Листов
Р	18	

БЕЛГОСПРОЕКТ г. Минск

Формат 12

1	2	3	4	5	6	7	8
39	Цветочницы из блоков Тип I		ж/б Окраска кремнийорганическая *	В зонах отдыха учебно-опытной перед входами в здание и на участок	8.9	4.1	Альбом III ч.2
40	Тип II	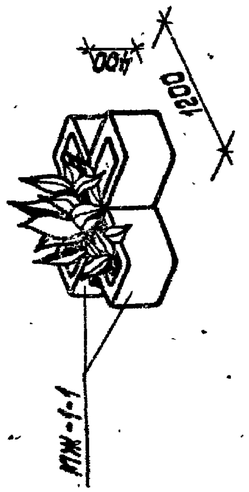	99	●**	17.2	8.2	АС-37
41	Тип III	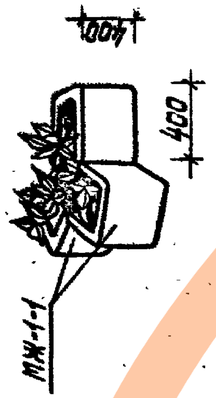	99	99	12.9	6.1	АС-37
46	Урны Тип I		ж/б	По всему участку	10.5	1.4	АС-41
47	Тип II		99	99	8.1	2.0	АС-42
48	Тип III	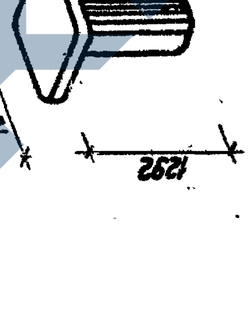	99	99	9.14	2.0	АС-43
59	Стол-подставка **		Деревянный щит на асбоцементной трубе	В учебно-опытной зоне	31	6	АС-32
33	Скамья тип I С-IА	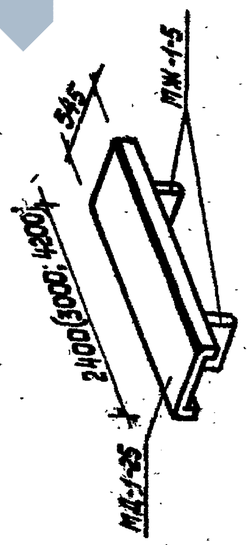	Сидение деревян. решетчатое опоры ж/б	По всему участку	21	8	АС-33
35	С-IБ	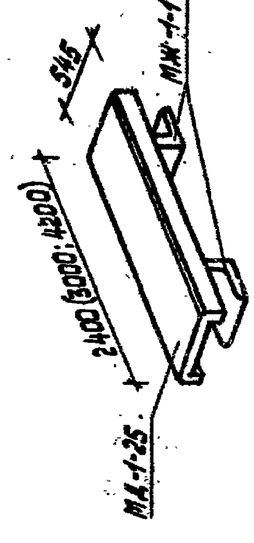	99	99	25	10.9	АС-34
37	С-IВ	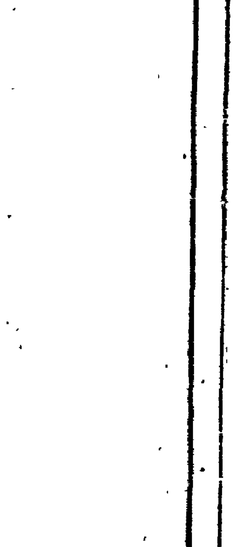	99	99	33	13.6	АС-35
34	Скамья тип II С-IА		99	99	23.4	9	АС-33
36	С-IБ		99	99	24.2	11	АС-34
38	С-IВ		99	99	35.4	14	АС-36

* Цветочницы и урны можно не красить, красить полностью или частично, отделывать рельефом.

** Стол-подставка предназначен для установки учебного оборудования на комплексной учебной площадке.

*** Желательно в цветочницы вставлять ёмкости для цветов: металлические или пластмассовые. Можно ставить цветы в горшках и засыпать цветочницы сверху галькой.

Нач. АКМ-4	Кнауэр		26.9.81
Гл. констр.	Михайловский		28.9.81
ГАП	Вишневская		28.9.81
ГИП	Баршай		28.9.81
Арх.	Зданевич		28.9.81
Техник	Бондарева		28.9.81

310-4-1 0

Малые архитектурные формы и элементы благоустройства участков детских дошкольных учреждений, школ и школ-интернатов

Номенклатура малых архитектурных форм и элементов благоустройства

Стадия	Лист	Листов
Р	19	

Оборудование участков школ и школ-интернатов

БЕЛГОСПРОЕКТ г. Минск

Инв. № подл. | Подпись и дата | Взам. инв. №

Формат 12

Инв. № подл.	Подпись и дата	Взам. инв. №

1	2	3	4	5	6	7	8
							Альбом III ч.2
	Лестница наружная Тип I *	2760 (1240); ММ-54 (55); МЖ-3-11; 1130	Ступени и косоуры ж/б Ограждения металл.	На участках с ре- Крыльца Входов в здание			
49	А				163	33	АС44-45
50	Б				89	19.2	АС44-45
	Тип I	2760 (1240); ММ-54 (55); МЖ-3-10; 2060	" "	" "			
51	В				128	35	АС44-45
52	Г				74.2	19.2	АС44-45
	Лестницы-трибуны Тип I	3040 (1520); МЖ-3-19; МД-1-36; 3000	Ступени и косоуры ж/б Сидения-дерево	В спортзоне **			
53	А				218.2	60	АС-46
54	Б				204.3	55.3	АС-46
	Тип II	3040 (1520); МЖ-3-19; МД-1-37; 3000					
55	А		" "	" "	138.2	59	АС-47
56	Б		" "	" "	130.9	32.5	АС-47
57	Декоративный бассейн для водных растений	8000; 10500	Дно-монолитный ж/б Ограждение-булыжное (валуны)	В учебно опытной зоне	896.8	189.6	АС48-50
58	Водопровод и канализация				126.	78.3	" "

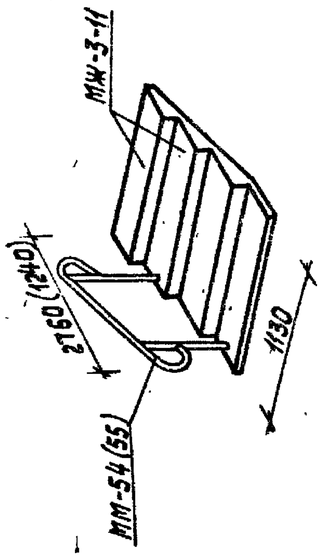

* Лестницу наружную тип II см. типовой проект „Малые архитектурные формы и элементы благоустройства жилых зон микрорайонов.

** Можно устраивать в учебно-опытной зоне (класс на открытом воздухе) или перед входом в школу (зона пионерской линейки).

Инв. № 1130-1

Нач. Акм-4	Кнауэр		29.9.81
Гл. констр.	Михайловский		29.9.81
ГАП	Вишневская		29.9.81
ГИП	Баршай		29.9.81
Арх.	Зданевич		28.9.81
Техник	Бондарева		28.9.81

310-4-1 0

Малые архитектурные формы и элементы благоустройства участков дошкольных детских учреждений, школ и школ-интернатов

Номенклатура малых архитектурных форм и элементов благоустройства

Оборудование участков школ и школ-интернатов

Стадия	Лист	Листов
Р	20	

г. Минск

Формат 12

ЗАВОД ХРАНИЛИЩ

№ п/п	Оборудование комплексной учебной площадки (эскиз)	Длина м.	Ширина м.	Высота м.
1	Метеорологическая будка Дерево	0,6	0,3	0,4
2	Осадкомер Металл	ф=	1,0	0,5
3	Флюгер Металл	0,8	0,8	0,8
4	Столб-высотомер Дерево	0,1	0,1	2
5	Нефоскоп Металл	ф=	1,0	2
6	Репер м/б	0,4	0,4	0,4
7	Квадрант Дерево, металл	0,4	0,4	0,4
8	Гномон Дерево	0,5	0,5	
9	Вертикальный угломер металл	ф=	0,2	0,3
10	Модель местного меридиана и параллели Дерево	1,5	1,5	2,0
11	Экваториальные часы Дерево	0,3	0,3	1,3
12	Звездные часы Дерево	0,3	0,4	1,3
13	Солнечные часы дерево	0,4	0,2	1,3
14	Указатель полярной звезды дерево	0,9	0,1	1,3
15	Экваметр металл	ф=	1,2	1,4

№ п/п	Оборудование живого уголка (эскиз)	Длина м.	Ширина м.	Высота м.
16	Скворечник дерево	0,2	0,2	0,4
17	Кормушка для птиц Дерево	0,5	0,5	1,8
1	Вольеры для животных Металл, дерево			
18	тип I	1,0	0,6	0,6
19	типII	1,8	0,6	1,1
20	Кормушка для птиц Вариант II	ф=	1,0	2,0

№ п/п	Сооружения учебно-опытной зоны	Длина м.	Ширина м.	Высота м.
22	Сооружение утепленного грунта с пленочным покрытием. Дерево, металлический каркас	6	1,6	0,7
23	Учебно-хозяйственный блок Кирпич, дерево, стекло, металл	18,7	12,7	7,7 / 4,2

План I этажа

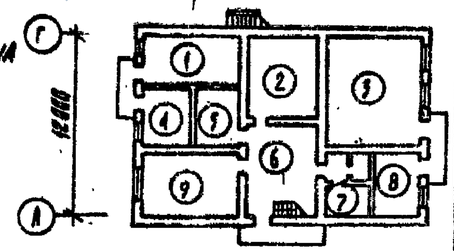

План II этажа

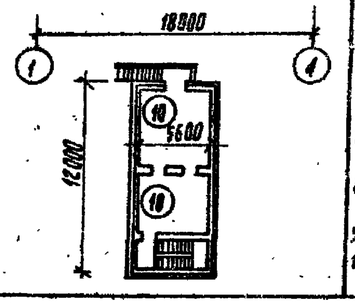

1. Кладовая хозинвентаря
2. Зимовик для растений
3. Хранение спорт оборудования
4. Кладовая удобрений
5. Кладовая кормов для животных
6. Рекреация-музей живой природы
7. Сантехническое помещение
8. Пункт обслуживания площадок
9. Живой уголок
10. Теплица

Комплексная учебная площадка (примерная схема)

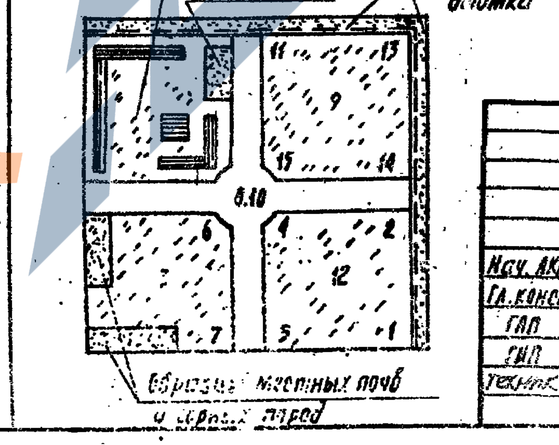

Оборудование комплексной учебной площадки покупное
Оборудование живого уголка-самодельное -
Сооружения учебно-опытной зоны - по типовым проектам.

				310-4-1	0
				Малые архитектурные формы и элементы благоустройства участков дошкольных детских учреждений, школ и школ-интернатов	
Нач. АКМ-4	Кнауэр		29.98	Номенклатура малых архитектурных форм и элементов благоустройства	Стадия: Р; Лист: 21; Листов:
Гл. констр.	Михайловская		29.98		
ГАП	Вишневская		29.98		
ГИП	Барщай		29.98	Оборудование учебно-опытных участков школ и школ-интернатов. Рекомендации.	БЕЛГОСПРОЕКТ г. Минск
Техник	Бомбарева		29.98		

Инв. № подл. | Подпись и дата | Взам. инв. №

Формат 12

N п/п	Схемы участков	Назначение	Площадь га / Стоимость тыс. руб.
1	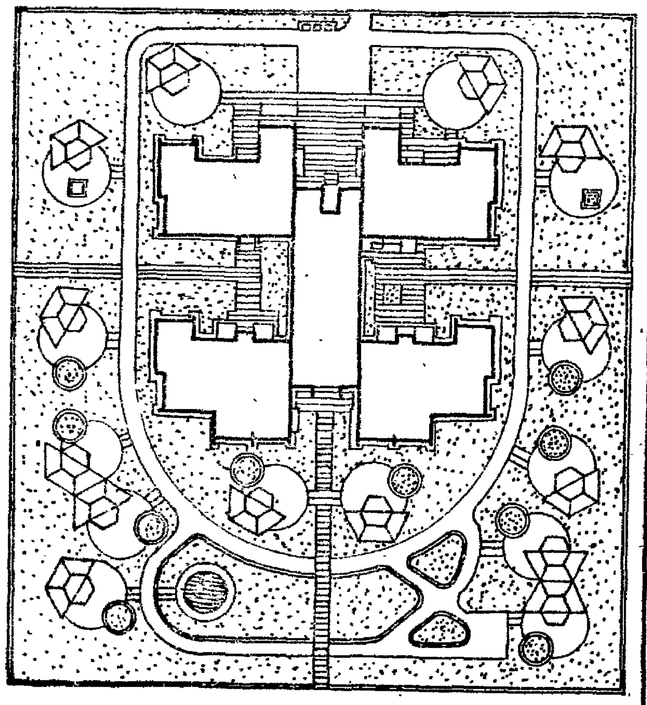	Детские ясли-сад на 320 мест универсального назначения (вариант 1)	1.12 67.30 В том числе покрытие, озеленение, оборудование, поливочный водопровод, площадка обучения детей правилам дорожного движения
2	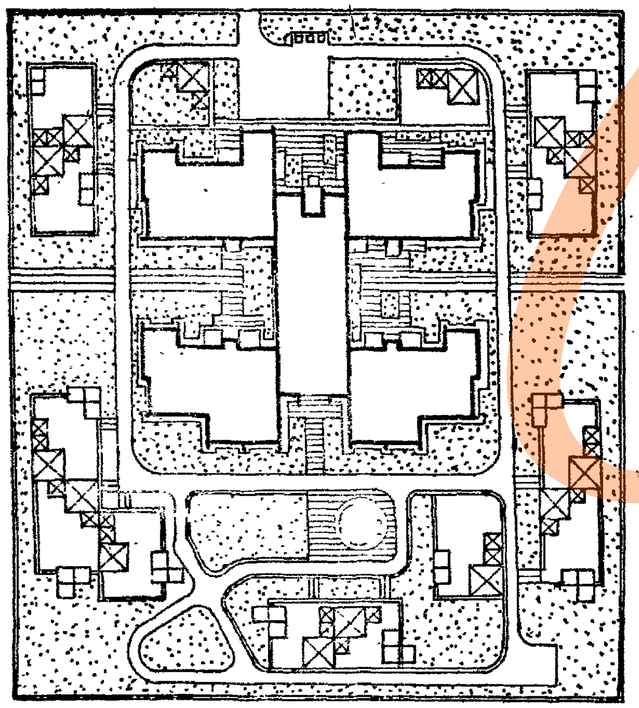	Детские ясли-сад на 320 мест универсального назначения (вариант 2)	1.12 71.45 В том числе: покрытие, озеленение, оборудование, поливочный водопровод, площадка обучения детей правилам дорожного движения
3	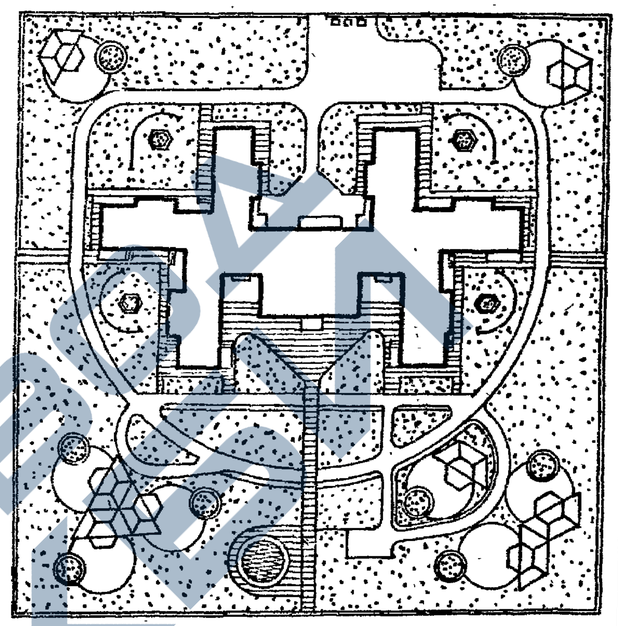	Детские ясли-сад на 280 мест универсального назначения	0.98 54.30 В том числе: покрытие, озеленение, оборудование, поливочный водопровод. Площадка обучения детей правилам дорожного движения
4	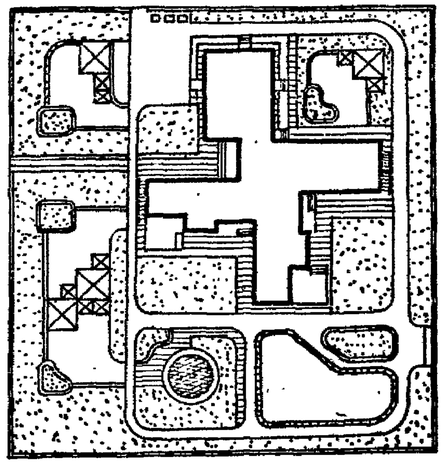	Детские ясли-сад на 140 мест универсального назначения	0.51 32.90 В том числе покрытие, озеленение, оборудование, поливочный водопровод. Площадка обучения детей правилам дорожного движения

Примерное решение (генплан) см. Альбом II.

Нач. ПКМ-4	Кнауэр		29.9.81
Гл. констр.	Михайловский		29.9.81
ГАП	Вишневская		29.9.81
ГИП	Белый		29.9.81
Рук. гр. арх.	Сахурова		29.9.81
Техник	Бондарева		28.9.81

310-4-1 0

Малые архитектурные формы и элементы благоустройства участков дошкольных детских учреждений школ и школ-интернатов

Схемы площадок

Стадия	Лист	Листов
Р	22	

Участки детских яслей-садов на 140, 280, 320 мест.

БЕЛГОСПРОЕКТ г. Минск

Формат 12

Инв. № подл. | Подпись и дата | Взам. инв. №

Инв. № 1130-1

Площадь га	Стоимость тыс. руб.
2.10	46.40 В том числе покрытие, озеленение оборудование, поливочный водопровод площадка для изучения правил дорожного движения
2.80	58.70 В том числе: покрытие, озеленение оборудование, поливочный водопровод площадка для изучения правил дорожного движения.

Схема площадок

Участок школы на 16 классов (624 уч.)

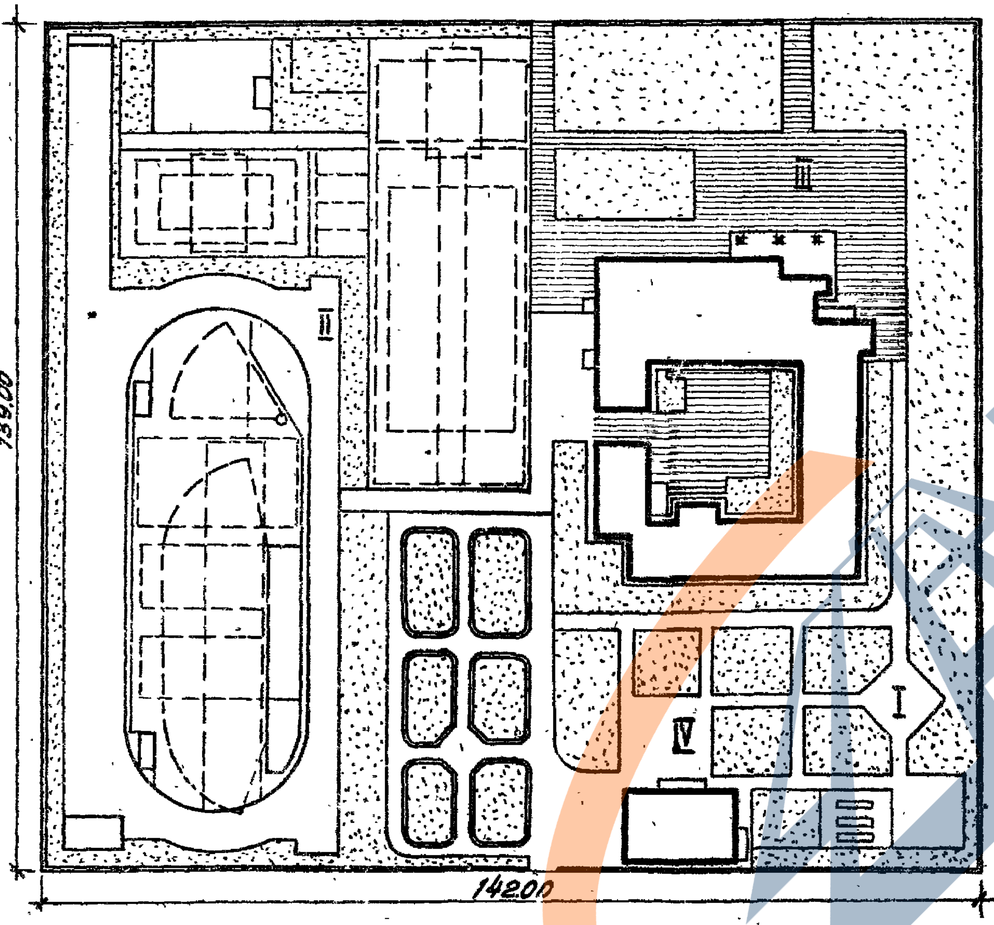

Участок школы на 30 классов (1176 уч.)

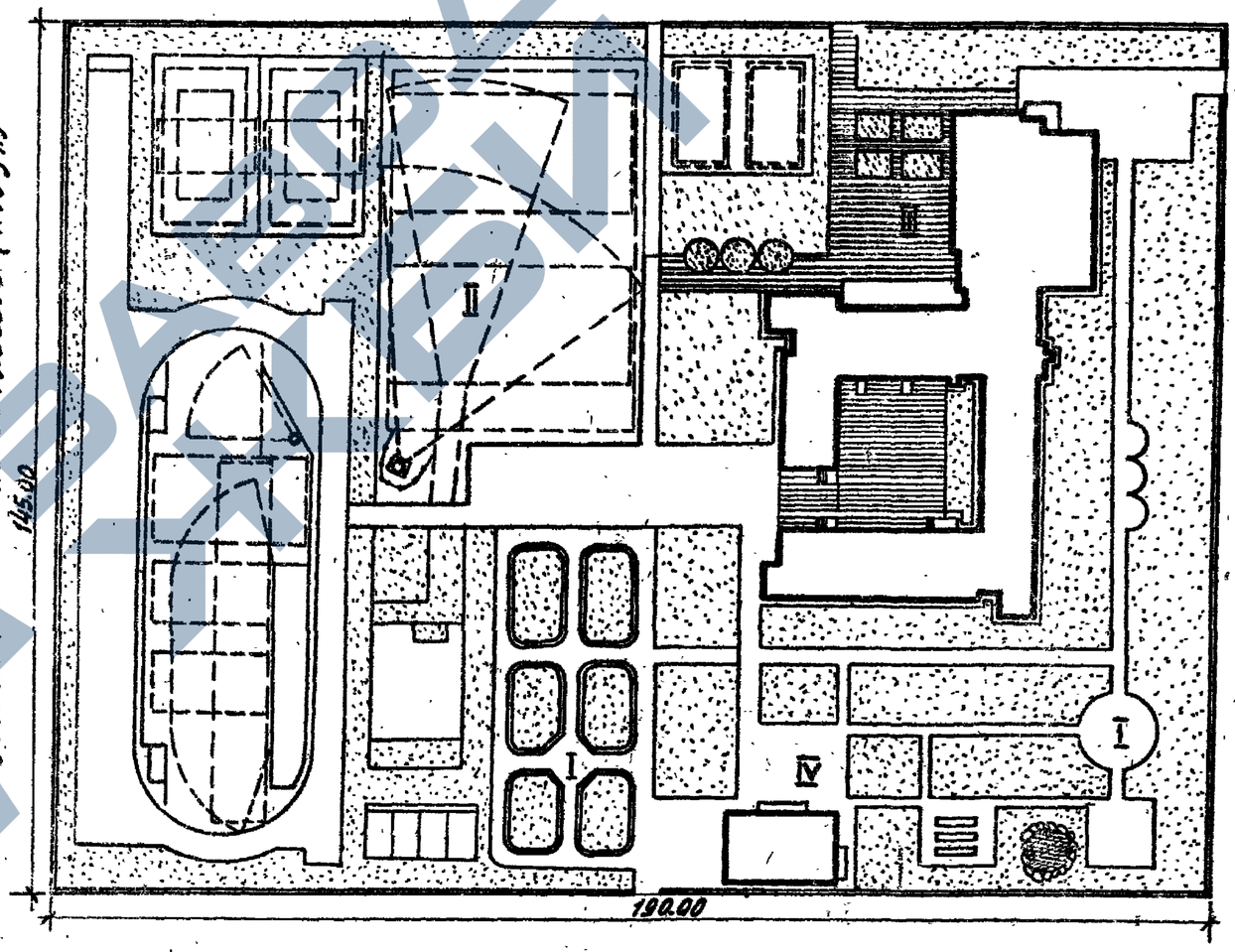

I - Учебно-опытная зона
II - Спортивная зона
III - Зона отдыха
IV - Хозяйственная зона

Примерное решение (генплан) см. альбом II

инв. № 1130-1

Нач. АКМ-Ч	Кнауэр		28.9.81
Гл. констр.	Михайловский		28.9.81
ГАП	Вишневская		28.9.81
ГИП	Баршай		28.9.81
Рук. гр. арх.	Саурова		28.9.81
Техник	Бондарева		28.9.81

310-4-1 а

Малые архитектурные формы и элементы благоустройства участков дошкольных детских учреждений школ и школ-интернатов

Схемы площадок

Стадия	Лист	Листов
Р	23	

Участки школ на 16 и 30 классов

БЕЛГОСПРОЕКТ г. Минск

Формат 12

Инв. № подл. | Подпись и дата | Взам. инв. №

Площадь, га	Стоимость, тыс. руб.
2,4	32,6 в том числе: покрытие озеленение, оборудование, поливочный водопровод, площадка для изучения правил дорожного движения
3,0	65,7 в том числе: покрытие озеленение, оборудование, поливочный водопровод, площадка для изучения правил дорожного движения

Схемы участков

Участок школы на 20 классов (784 уч.)

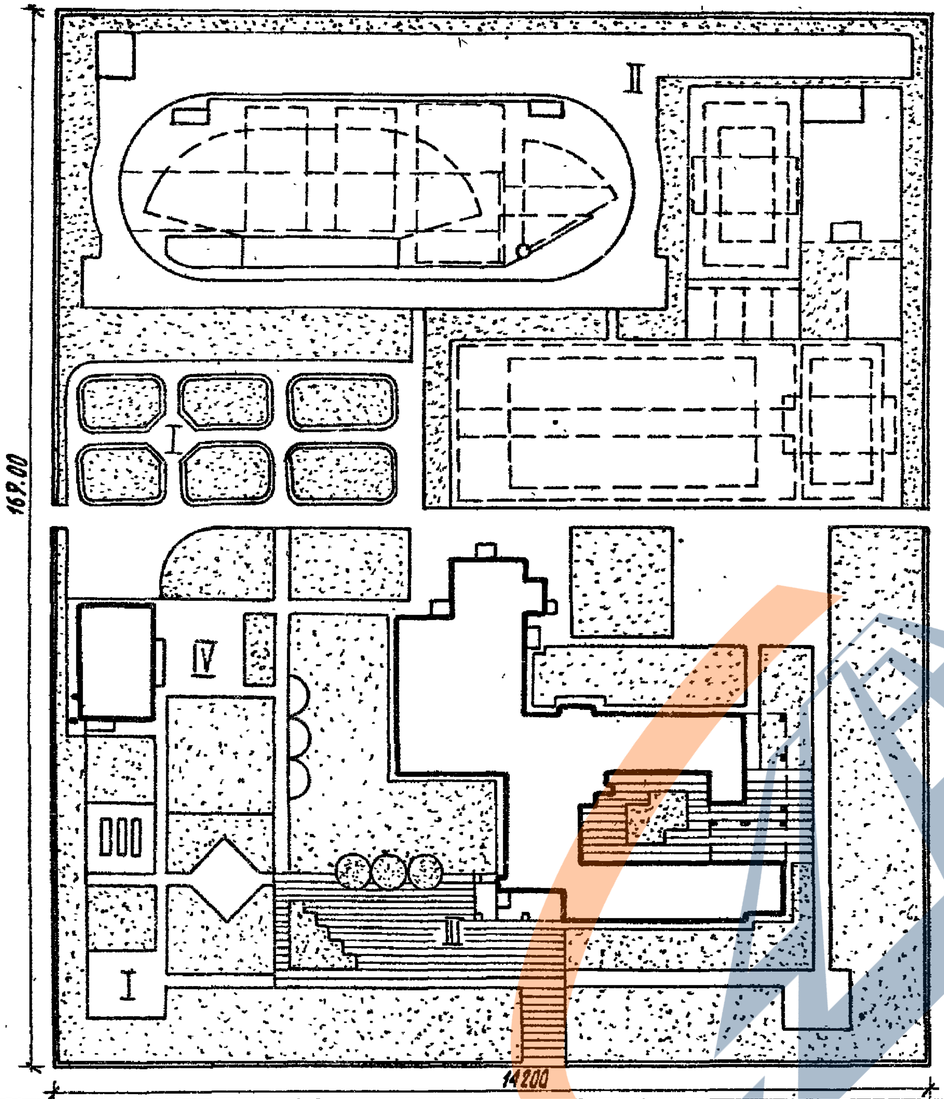

Участок школы на 40 классов (1568 уч.)

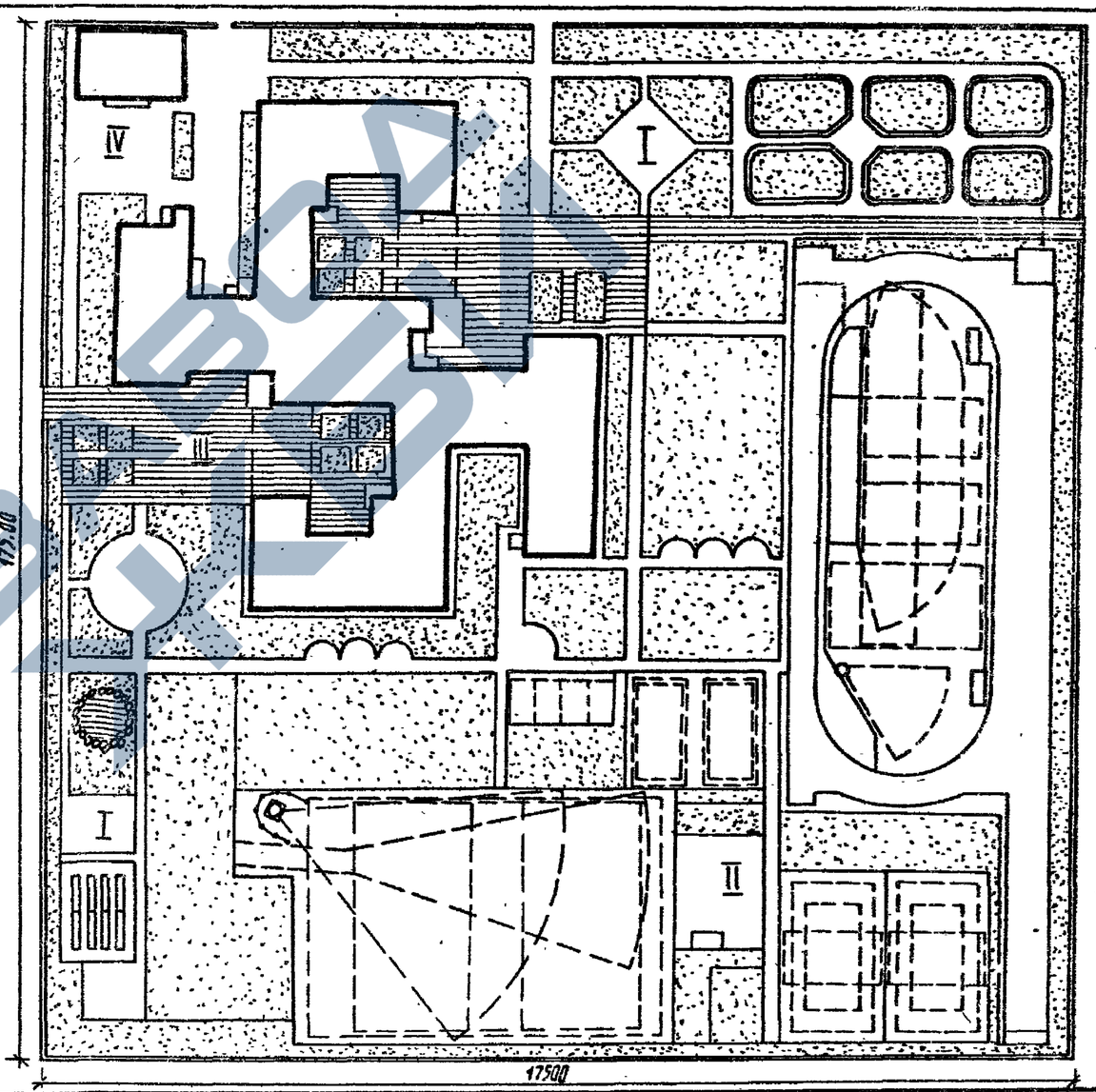

I - Учебно-опытная зона
II - Спортивная зона
III - Зона отдыха
IV - Хозяйственная зона

Примерное решение (генплан) см. Альбом II.

Инв. № 1130-1

Нач. АКМ-4	Кнауэр		28.9.81
Гл. констр.	Михайловская		28.9.81
ГАП	Вишневская		28.9.81
ГИП	Баршай		28.9.81
Рук. гр. арх.	Саурова		28.9.81
Техник	Бондарева		28.9.81

310-4-1 0

Малые архитектурные формы и элементы благоустройства участков дошкольных детских учреждений, школ и школ-интернатов

Схемы площадок	Стадия	Лист	Листов
	Р	24	

Участки школ на 20 и 40 классов

БЕЛГОСПРОЕКТ г. Минск

Формат 12

Инв. № подл. | Подпись и дата | Взамен инв. №

Инв. № подл.	Подпись и дата	Взам. инв. №

Оборудование площадок см. т.п. 2-02.

Назначение	Тип площадок	Площадь	Стоимость тыс. руб
Детский сад-ясли на 140 мест (с группами универсального использования.)	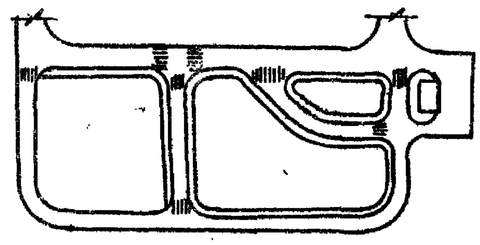	1120	3.22
Детский сад-ясли на 280 мест (с группами универсального использования).	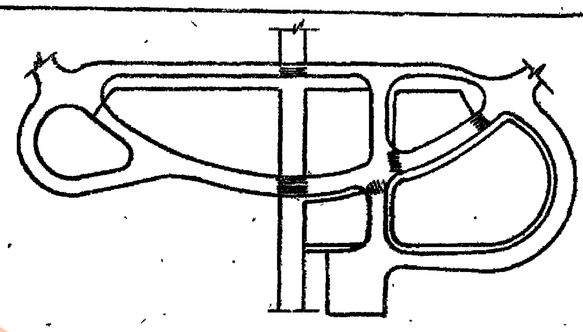	13.23	5.40
Детский сад-ясли на 280 мест (с дневным пребыванием детей).	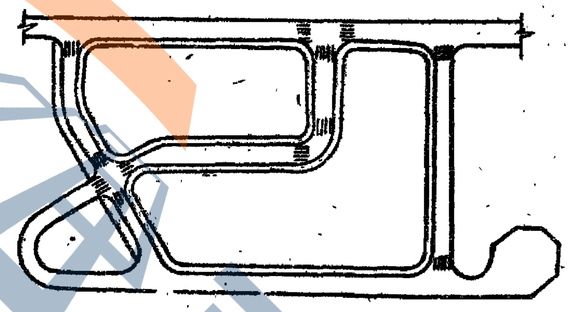	1800	4.45
Детский сад-ясли на 320 мест (с группами универсального использования).	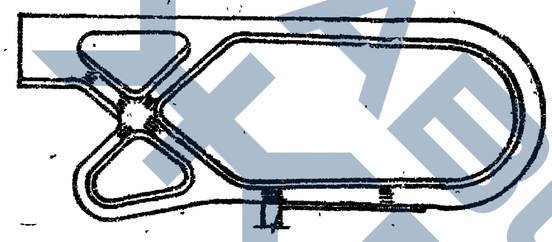	1512	3.82
Школа на 10 классов (392 учащихся) и на 20 классов (784 учащихся).	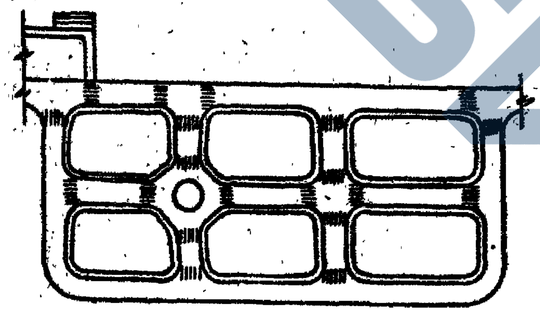	1430	9.33
Школа на 30 классов (1176 учащихся) и на 40 классов (1568 учащихся).	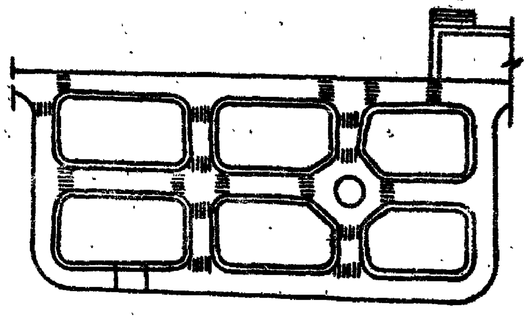	1430	10.07

Нач. ЦКМ-4	Князер		22.9.81
Гл. констр.	Михайловский		22.9.81
ГАП	Вишневская		22.9.81
ГИП	Баршай		22.9.81
Рук. прор.	Сазорова		22.9.81
Техник	Бондарева		22.9.81

Малые архитектурные формы и элементы благоустройства участков дошкольных учреждений, школ и школ-интернатов.

Схемы площадок

Площадки для обучения детей правилам дорожного движения.

Стадия	Лист	Листов
Р	25	

БЕЛГОСПРОЕКТ г. Минск

Формат 12

ЗЮ-4-1

0

Инв. № 1130-1

26

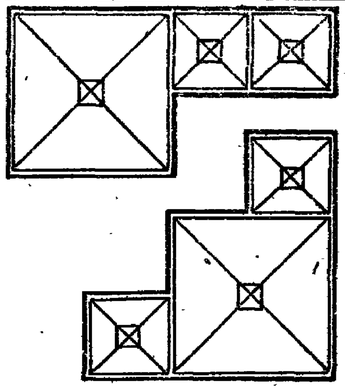

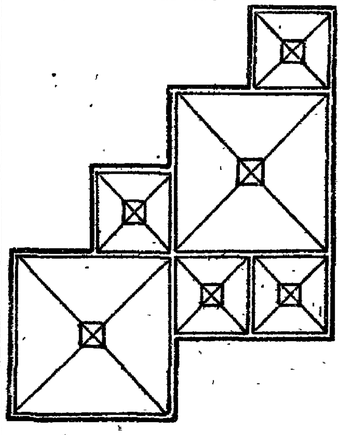

Наименование	Условное графическое обозначение	Композиции
Навес теневой тип I А		
тип I Б		
тип II А		Композиции (варианты компоновок) навесов тип II А, Б см. лист 24, АС1 и альбом ГП1
тип II Б		
Зонт теневой тип I		
Дворик песочный тип I		
тип II		
тип III		
Арки тип I, II, III. Арка-гимнастическая-лестница		
Арка-туннель		
Горка-скат тип I		

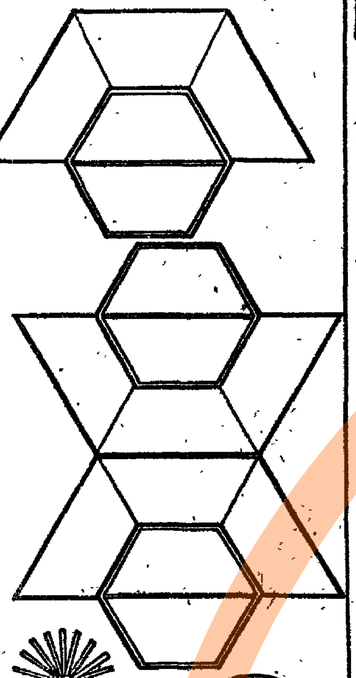

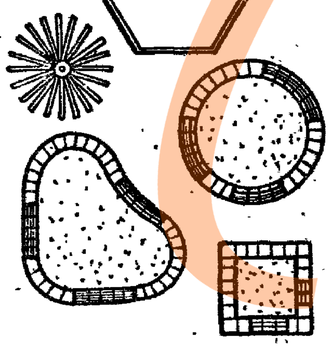

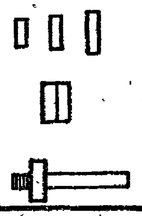

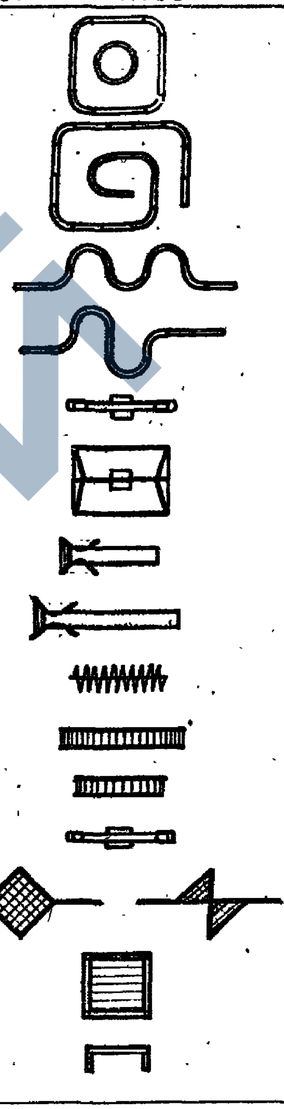

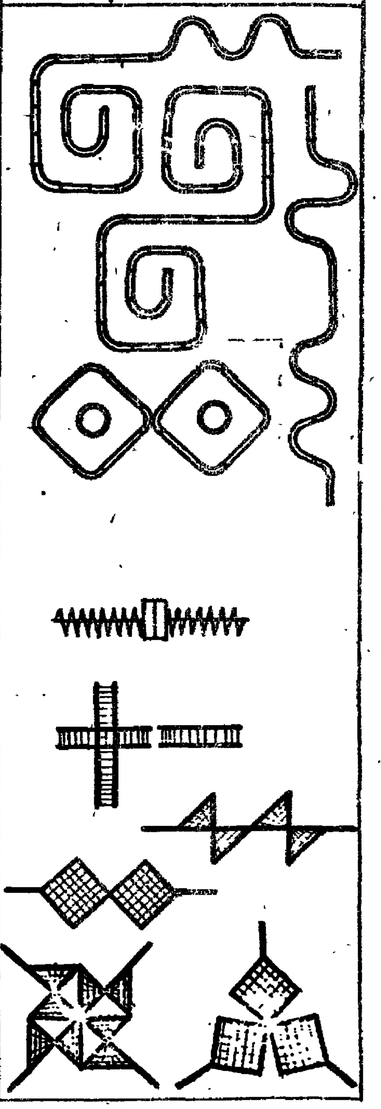

Наименование	Условное графическое обозначение	Композиции
Чаша-галечница		
Балансир тип I		
Балансир тип II		
Балансир тип III		
Качалка-балансир тип I		
Качели		
Горка-скат тип II А		
Горка-скат тип II Б		
Спираль		
Лиана тип I		
Лиана тип II		
Качалка-балансир тип II		
Сетка для лазания тип I, тип II		
Манеж		
Барьер		

				310-4-1		0
				Малые архитектурные формы и элементы благоустройства участков дошкольных детских учреждений школ и школ-интернатов		
Нач. АКМ-4	Кнауэр		28.9.81	Оборудование площадок	Стадия	Лист	Листов
Гл. констр.	Михайловский		28.9.81		Р	26	
ГАП	Вишневская		28.9.81				
ГИП	Баршай		28.9.81	Условные обозначения (плана) Композиции	БЕЛГОСПРОЕКТ г. Минск		
Рук. груп.	Саурова		28.9.81				
Техник	Паланова		28.9.81				

Инв. № подл. | Подпись и дата | Взам. инв. №

инв. № 1130-1

Формат 12

ЗАВОД КБИ

Горка - манеж

Лесенки - ступеньки

Лесенки-переклодины тип I

тип II

Скамья детская тип I, II, III, IV

Столик для игр тип I, II, III

Песочница тип I

тип II

Пирамида тип I А, Б

тип I В

Горка из бревен

Качалка-балансир тип III

Горки - искусственный рельеф тип I

Горки - искусственный рельеф тип II А, Б. Горки из валунов.

Плескательный бассейн

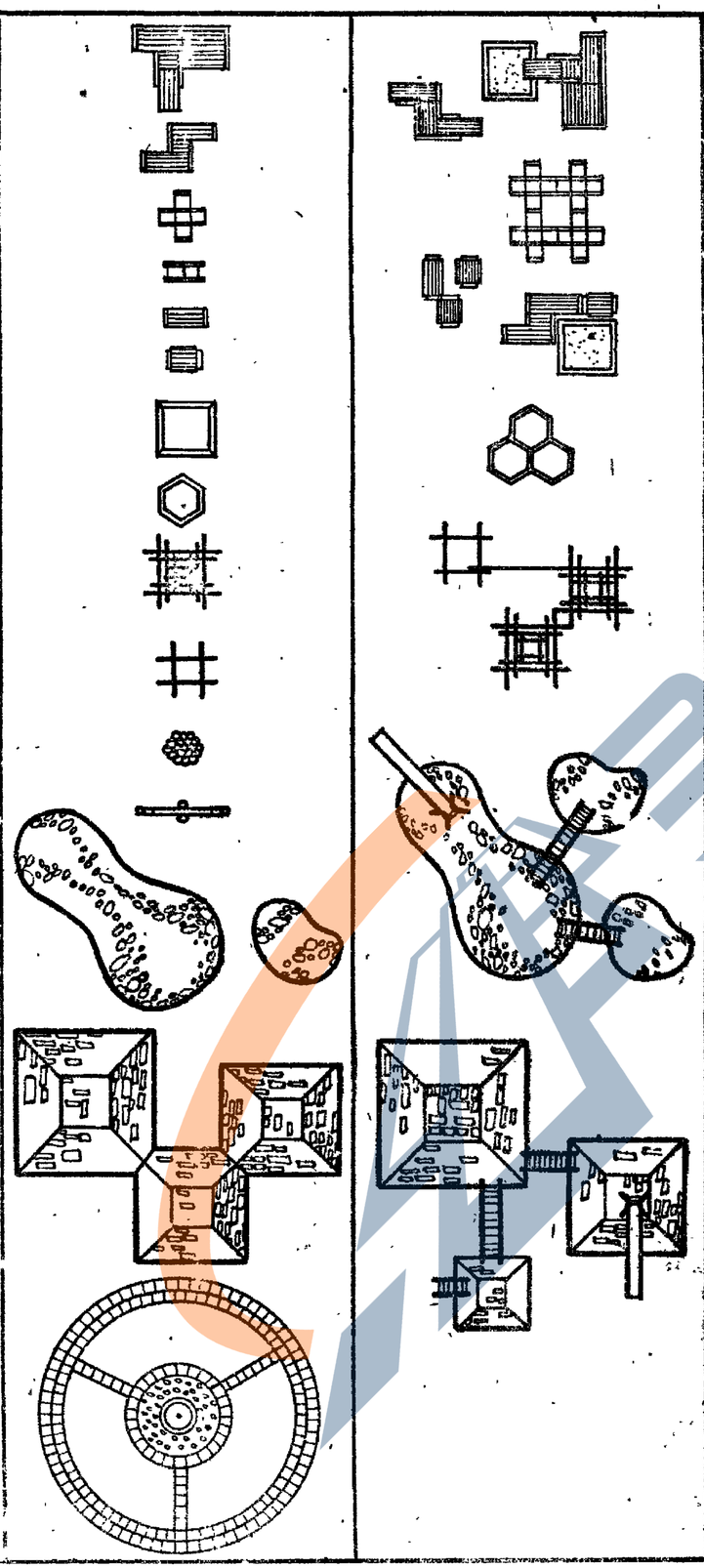

Стенки:

тип I отбойная для мячу

тип II со скамьей

тип III со шведской стенкой

тип IV для рисования

тип V с кольцом-мишенью

Турник

Шведская стенка

Рукоход тип I

тип II

Гимнастическая стенка тип I

тип II

Брусья параллельные

Брусья разновысокие

Место для лазания

Брусья - лабиринт тип I-I

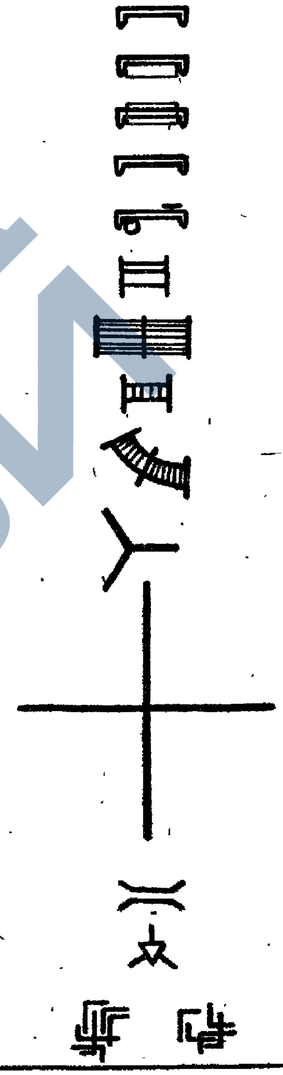

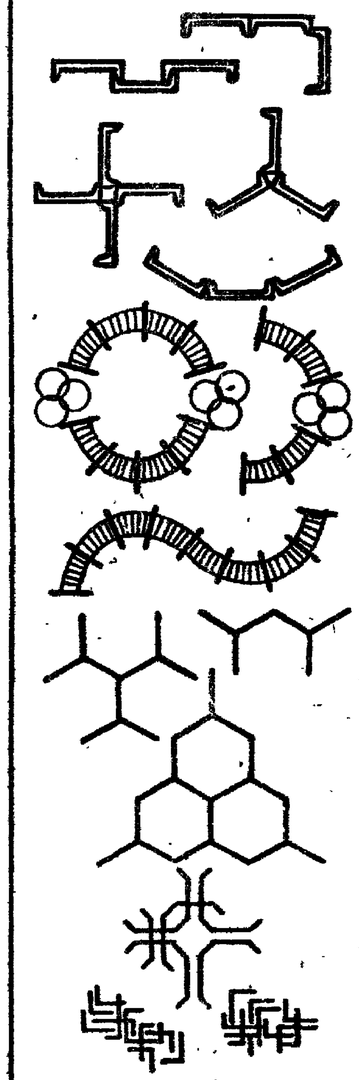

				310-4-1	0
				Малые архитектурные формы и элементы благоустройства участков дошкольных детских учреждений, школ и школ-интернатов	
Нач. ПКИ-Ц	Хнаузр		28.9.81	Оборудование площадок	Стадия: Р; Лист: 27; Листов:
Гл. конструк.	Михайловский		28.9.81		
ГАП	Вишневских		28.9.81		
ГИП	Борщий		28.9.81	Условные обозначения планы композиции.	БЕЛГОСПРОЕКТ г. Минск
Рук. гр.	Сауроба		28.9.81		
Техник	Полонова		28.9.81		

Инв. № подл. | Подпись и дата | Взам. инв. №

Инв. № 1150-1

Формат 12

Гимнастический городок

Бум тип. I А,Б,В. тип II А,Б,В

Качающееся бревно

Стол для настольного тенниса

Стойка баскетбольная тип I

Стойки волейбольные

Ворота для ручного мяча

Ворота футбольные

Ворота хоккейные

Ограждение хоккейной площадки

Цветочницы из арок тип I

тип II

тип III

тип IV

Цветочницы из блоков тип I

тип II

тип III

Урны тип I, II, III

Стол-подставка

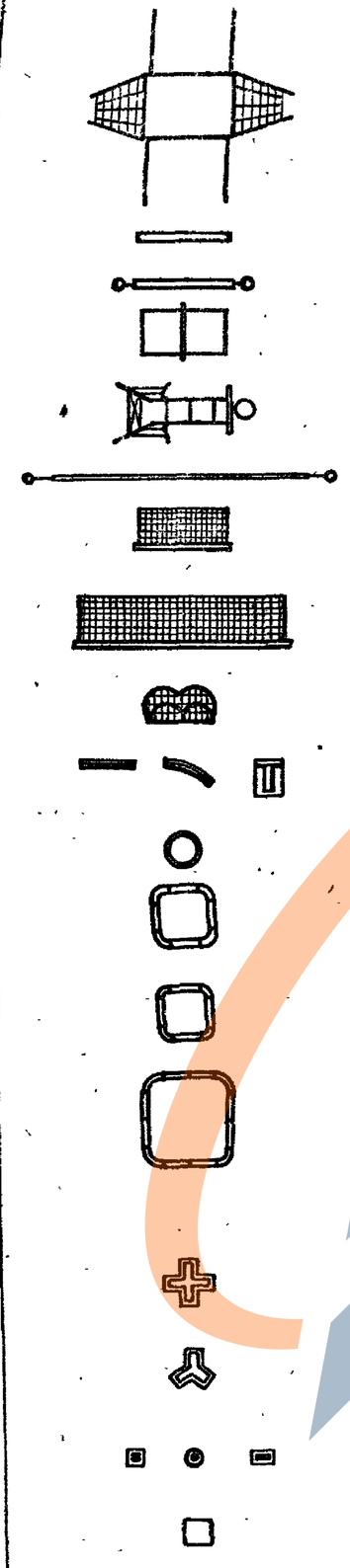

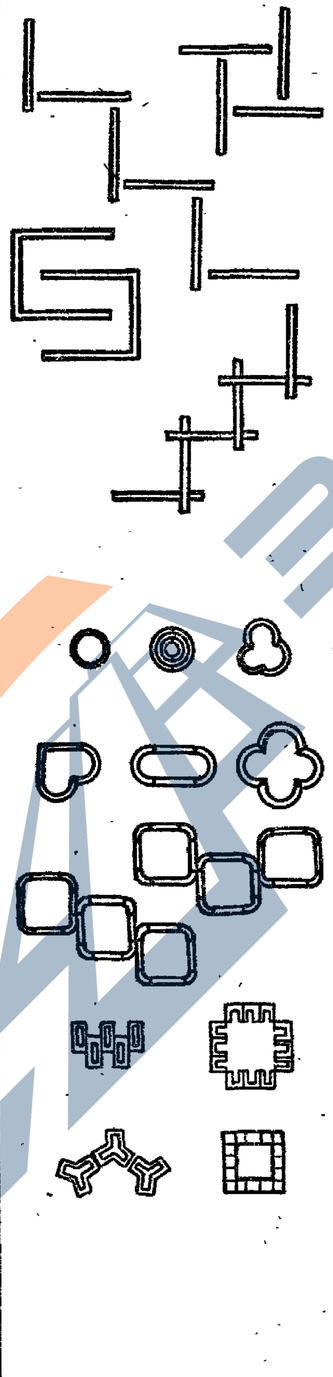

Скамьи

тип I и тип II, С-1А

тип I и тип II, С-1Б

тип I и тип II, С-1В

Лестницы наружные тип I А,Б,В,Г

Лестницы-трибуны тип I А,Б

Лестницы-трибуны тип II А,Б

Декоративный бассейн для водных растений

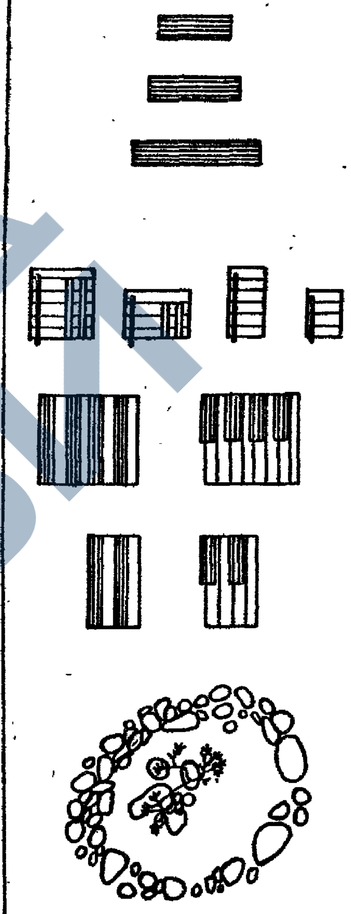

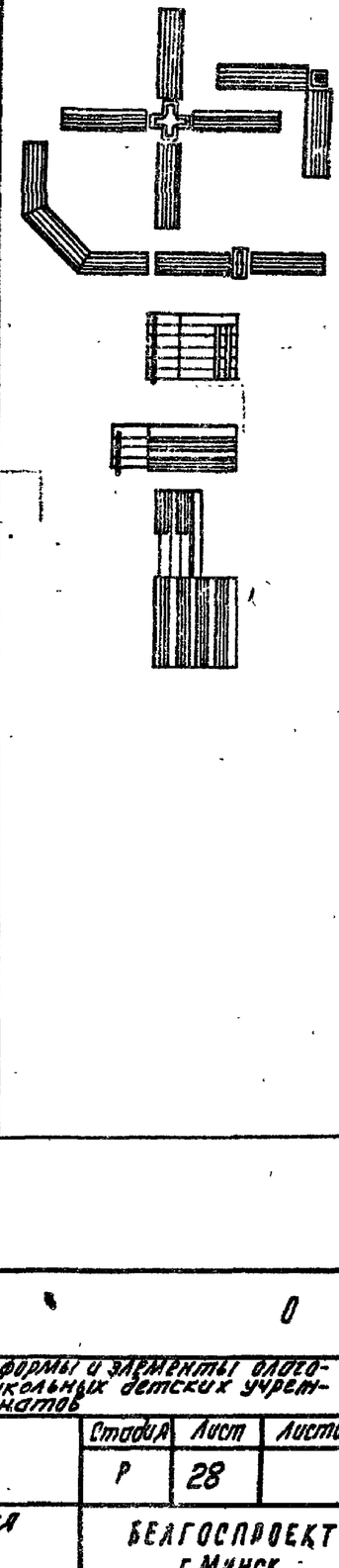

Нач. АКМ-4	Кнауэр		28.9.81	310-4-1	0
Гл. констр.	Михайловский		28.9.81	Малые архитектурные формы и элементы благоустройства участков дошкольных детских учреждений, школ и школ-интернатов	
ГАП	Вишневская		28.9.81	Оборудование площадок	Стадия: Р; Лист: 28; Листов:
ГИП	Баршай		28.9.81	Условные обозначения (планы) композиции	БЕЛГОСПРОЕКТ г. Минск
Рук. гр.	Саурова		28.9.81		
Техник	Полонова		28.9.81		

Инв. № подл. | Подпись и дата | Взам. инв. №

инв. № 1130-1

Формат 12

https://zavodjbi.com/

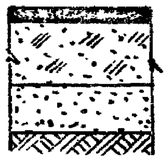

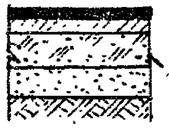

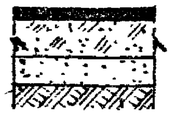

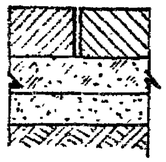

NN п/п	Типы покрытий и конструктивных слоев	Назначение	Примечание
1	2	3	4
1	С/з асфальтобетон ГОСТ 9128-76-5см Щебень гранитный ГОСТ 8267-75-20см Песок к/з ГОСТ 8736-77-15÷35см	Жилые улицы	Толщина слоев дорожных покрытий принята по ВСН 46-72; в изданных в Белгоспроекте таблицах 03-76.
2	С/з асфальтобетон ГОСТ 9128-76-5см Грав. оптим. смесь ГОСТ 8268-74* -22см Песок с/з ГОСТ 8736-77- 10÷35см	Проезды автостоянки	
3	Цветной пластобетон -3см М/з асфальтобетон * - 4см Грав. оптим. смесь ГОСТ 8268-74 -12см Песок с/з ГОСТ 8736-77 10÷35см	Видовые площадки и тротуары.	Взамен гравийно оптимальной смеси можно применять песок стабилизированный цементом (7% от веса песка).
4	Литой асфальт - 4см (отмост.-3см. Гравийно опт. смесь ГОСТ 8268-74* -12см Песок с/з ГОСТ 8736-77 10÷35см.	Тротуары, площадки, отмостки.	
5	Ж/бетонные плиты 100×100×16см Гравийно оптимальная смесь ГОСТ 8268-74* -12см Песок с/з ГОСТ 8736-77 10÷35см.	Площади перед зданиями с заездом автомашин.	
6	Бетонные плиты 50×50×7см ГОСТ 17608-81 Грав. оптим. смесь ГОСТ 8268-74* -12см Песок с/з ГОСТ 8736-77 10÷35см.	Тротуары, площадки, отмостки.	На отмостках плиты укладыв. по цементной стяжке - 3см.
7	Бетонная плитка 40×40×4см ТУ-65 БССР 36-82-А* Цементная стяжка - 2см Бетон М-100 - 8см Песок с/з ГОСТ 8736-77-10÷35см.	Дорожки, площадки.	
8	Брекция (битый мрамор, гранит) -3см Цементная стяжка -2см Бетон М-100 -8см Песок с/з ГОСТ 8736-77 10÷35см.	"	Ограниченное применение (при повышенных архитектурных требованиях)
9	Сенажные плиты - 75×25×9 см Цементная стяжка -2см Бетон М-100 -8см Песок с/з ГОСТ 8736-77-10÷35см.	Площади перед зданиями без заезда автомашин.	Используются плиты не кондиционные
10	Мозаичный слой - 4см Цементная стяжка - 2см Армированный бетон - 10см Песок с/з ГОСТ 8736-77-10÷35см.	Площадки, дорожки.	Мозаичный слой устраивается с шероховатой поверхностью

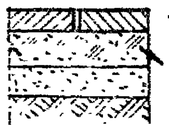

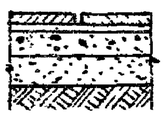

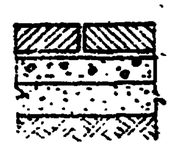

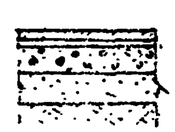

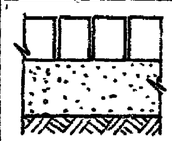

1	2	3	4
11	Брусчатка - 14см Песок с/з ГОСТ 8736-77 - 20см	Площадки, дорожки.	Ограниченное применение (при повышенных архитектурных требованиях).
12	Крупная галька, утопленная в бетон М-200 Мрз-150 - 10см Песок с/з ГОСТ 8736-77 - 10см.	Дорожки, площадки	Толщина песка на дорожках и тротуарах принимается в зависимости от грунта основания - 10÷35 см.
13	Гранитные высевки - 3-4см Щебень гранитн. ГОСТ-8267-75-10÷15см Песок с/з ГОСТ 8736-77 - 10 см.	"	
14	Клинец - 2см Щебень, укатанный в грунт - 8см	"	
15	Спецсмесь - 3-4 см. Гравий дробленый - 5÷10см Песок с/з ГОСТ 8736-77 - 10 см.	"	Состав спецсмеси: кирпичный отсев - 15мм - 60%; отходы гашеной извести - 20%; супесчаный грунт - 20%.

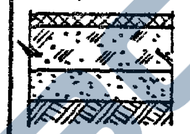

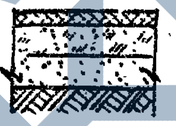

1. Узлы сопряжений дорожных покрытий см. лист 37
2. Конструкции покрытий спортивных площадок см. Т.П. 320-50.

				310-4-1			С
				Малые архитектурные формы и элементы [illegible] устройства участков дошкольных учреждений, школ и школ-интернатов.			
Нач. АКМ-5	Кнауэр		28.9.81				
Гл. констр.	Михайловский		28.9.81	Типы дорожных покрытий	Стадия	Лист	Листов
ТАП	Вышневская		28.9.81		Р	29	
Гл. спец.	Бароновский		28.9.81				
Рук. бр.	Лунина		28.9.81				
Рук. гр.	Сазрова		28.9.81	Конструктивные разрезы	БЕЛГОСПРОЕКТ г. Минск		

Подпись и дата | Взам. инв. №

Инв. № подл.

Формат 12

1

9128-76
С/з асфальтобетон ГОСТ - 5см
Гравийно оптимальная смесь ГОСТ 8268-74* 22см
Песок с/з ГОСТ 8736-77- 10см
Бетонный борт сеч. 12(15)х30см бетон М400
Бетонное основание бетон М200

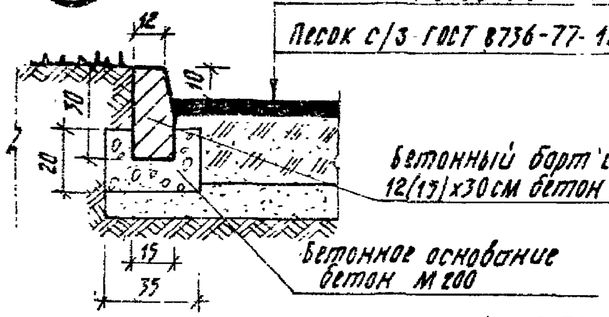

2

Бетонные плиты сеч. 50х50х7см ГОСТ 17608-81
Гравийно оптимальная смесь ГОСТ 8268-74* - 12см
Песок с/з ГОСТ 8736-77- 10см

9128-76
С/з асфальтобетон ГОСТ 5см
Гравийно оптимальная смесь ГОСТ 8268-74* -22см
Песок с/з ГОСТ 8736-77-10см
Бетонный борт сеч. 12(15)х30 бетон М400
Бетонное основание бетон М200

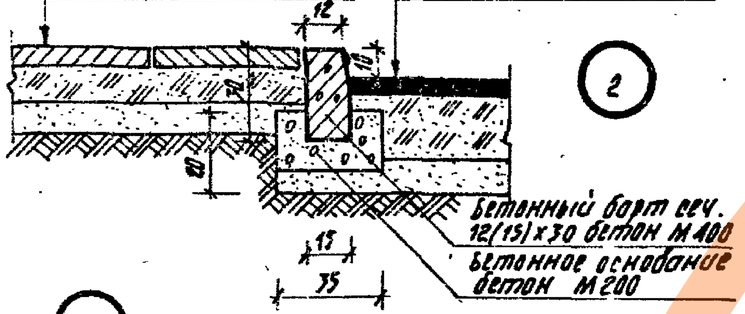

3

Литой асфальт- 4см
Гравийно-оптимальная смесь ГОСТ 8268-74* 12см
Песок с/з ГОСТ 8736-77-10см

9128-76
С/з асфальтобетон ГОСТ 5см
Гравийно-оптимальная смесь ГОСТ 8268-74* -22см
Песок с/з ГОСТ 8736-77-10см
Бетонный борт сеч. 12(15)х30 бетон М400
Бетонное основание бетон М200

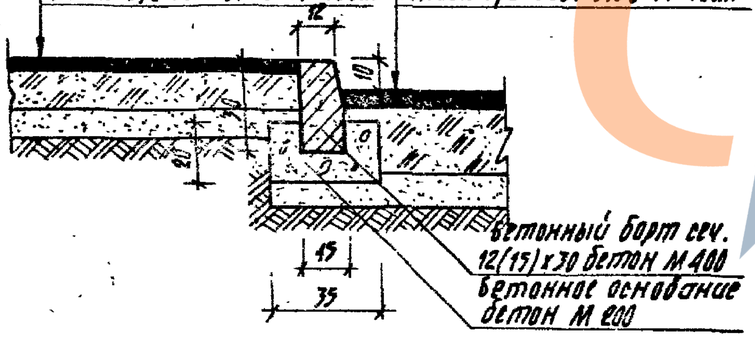

4

Литой асфальт- 4см
Гравийно-оптимальная смесь ГОСТ 8268-74*-12см
Песок с/з ГОСТ 8736-77- 10см
Бетонный борт сеч. 8х20см бетон М300
Бетонное основание бетон М200

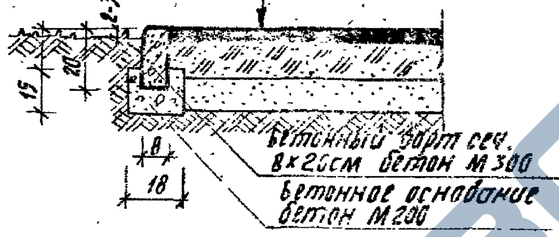

6

Бетонные плиты сеч. 50х50х7см ГОСТ 17608-81
Гравийно-оптимальная смесь ГОСТ 8268-74- 12см
Песок с/з ГОСТ 8736-77-10см

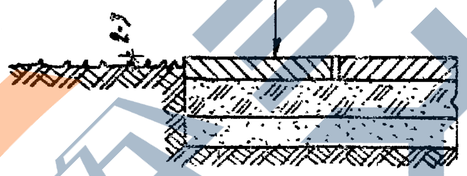

5

Литой асфальт -4см
Гравийно-оптимальная смесь ГОСТ 8268-74*-12см
Песок с/з ГОСТ 8736-77-10см
Бетонный борт сеч. 8х20см бетон М300
Бетонное основание бетон М200

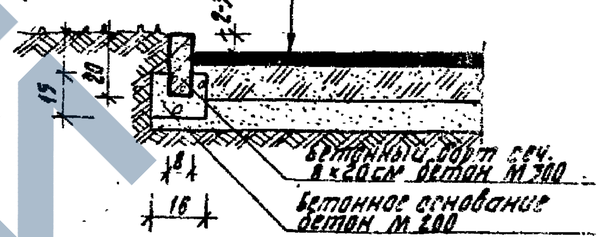

7

Бетонные плиты сеч. 40х40х4см ТУ 65 БССР 36-82-77*
Цементная стяжка- 2см
Бетон М-100 ГОСТ 8424-72** - 8см
Песок с/з ГОСТ 8736-77- 10см

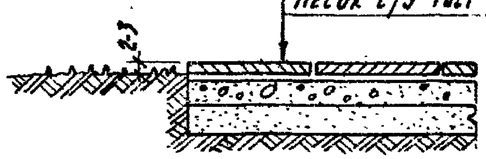

1. Все размеры даны в см.

				310-4-1		0
				Малые архитектурные формы и элементы благоустройства участков детских дошкольных учреждений, школ и школ-интернатов		
Нач. АКМ-4	Кнауэр		29.9.81	Типы дорожных покрытий	Стадия	Лист	Листов
Гл. констр.	Михайловский		29.9.81		Р	30	
Гл. спец.	Барановский		28.9.81				
Рук. гр.	Лунина		28.9.81	Сопряжение проезжей части с тротуаром и газоном. Сопряжение тротуара с газоном	БЕЛГОСПРОЕКТ г. Минск		
Рук. гр. арх.	Сауфова		28.9.81				

Инв. № 1130-1

Подпись и дата | Взам. инв. №

Формат 12

Наименование	Шифр типового проекта	Организация-разработчик, год издания
1	2	3
Нормативные документы		
Общеобразовательные школы и школы-интернаты.	СНиП II-65-73	г. Москва, 1973г.
Детские дошкольные учреждения.	СНиП II-64-80	г. Москва, 1981г.
Спортивные сооружения.	СНиП II-76-78	г. Москва, 1979г.
Указания по благоустройству и озеленению участков детсадов и яслей.		Моспроект-1 г. Москва, 1970г.
Проекты		
Альбом планировок участков детских яслей-садов с оборудованием и озеленением.		ЦНИИЭП учебных зданий г. Москва, 1974г.
Рекомендации по устройству и оснащению спортивно-игровых площадок в местах старой застройки.		Укржилремпроект Харьковский филиал г. Харьков 1976г.
Унифицированные изделия внешнего благоустройства микрорайонов и малые архитектурные формы для участков детских яслей-садов и школ.	серия 1.522, кл	ЛенЗНИИЭП г. Ленинград, 1976г.
Малые архитектурные формы. Водные устройства для детей дошкольного и школьного возраста. Плескательные бассейны.	Т.П. 30-23	ЦНИИП градостроительства г. Москва, 1968г.
Каталог типовых проектов малых архитектурных форм и элементов благоустройства.	Сборник паспортов 2.03-1	Ц.И.Т.П Минский филиал г. Минск 1979г.

ЛИТЕРАТУРА

М.Н. Неправский Спортивный комплекс школы.		г. Минск, 1980г „Народная асвета."
Минский городской институт усовершенствования учителей.	Методические рекомендации.	
Оборудование спортивного комплекса детского дошкольного учреждения.		г. Минск, 1981г.
Спортивные сооружения.	Учебник для ин-тов физич. культуры	„Физкультура и спорт" г. Москва, 1976г.
Прейскуранты на элементы внешнего благоустройства зданий и сооружений Часть 1. Малые архитектурные формы, выпуски 1-5.		Госстрой СССР г. Москва „Стройиздат."
Н.Б. Блохина, Л.Т. Вихрова, Т.М. Давыдова Детские дошкольные учреждения.		г. Москва, 1974г „Стройиздат."
Географический комплекс средней школы.	Пособие для учителей.	г. Москва, 1978г „Просвещение."

				310-4-1			0
				Малые архитектурные формы и элементы благоустройства участков дошкольных детских учреждений, школ и школ-интернатов.			
Нач. АКМ-4	Кнауэр		28.9.81	Номенклатура малых архитектурных форм и элементов благоустройства	Стадия	Лист	Листов
Гл. констр.	Михайловский		28.9.81		Р	31	
ГАП	Вишневская		28.9.81				
ГИП	Баршай		28.9.81	Примененные и использованные проекты. Литература	БЕЛГОСПРОЕКТ		
Арх.	Здоневич		28.9.81				

Формат 12

Инв. № 1130-1