ТИПОВЫЕ КОНСТРУКЦИИ, ИЗДЕЛИЯ И УЗЛЫ ЗДАНИЙ И СООРУЖЕНИЙ

СЕРИЯ 1.020-1/83

КОНСТРУКЦИИ КАРКАСА МЕЖВИДОВОГО ПРИМЕНЕНИЯ ДЛЯ МНОГОЭТАЖНЫХ ОБЩЕСТВЕННЫХ ЗДАНИЙ, ПРОИЗВОДСТВЕННЫХ И ВСПОМОГАТЕЛЬНЫХ ЗДАНИЙ ПРОМЫШЛЕННЫХ ПРЕДПРИЯТИЙ

ВЫПУСК 2-13

КОЛОННЫ СЕЧЕНИЕМ 400Х400 мм ДЛЯ ЗДАНИЙ С ВЫСОТАМИ ЭТАЖЕЙ 5,4; 6,0 И 6,0 (7,2) м...

РАБОЧИЕ ЧЕРТЕЖИ

Конструкции балконов

19843
ЦЕНА 1-86

https://zavodjbi.com/

ТИПОВЫЕ КОНСТРУКЦИИ, ИЗДЕЛИЯ И УЗЛЫ ЗДАНИЙ И СООРУЖЕНИЙ

СЕРИЯ 1.020-1/83

КОНСТРУКЦИИ КАРКАСА МЕЖВИДОВОГО ПРИМЕНЕНИЯ ДЛЯ МНОГОЭТАЖНЫХ ОБЩЕСТВЕННЫХ ЗДАНИЙ, ПРОИЗВОДСТВЕННЫХ И ВСПОМОГАТЕЛЬНЫХ ЗДАНИЙ ПРОМЫШЛЕННЫХ ПРЕДПРИЯТИЙ

ВЫПУСК 2-13

КОЛОННЫ СЕЧЕНИЕМ 400Х400 мм ДЛЯ ЗДАНИЙ С ВЫСОТАМИ ЭТАЖЕЙ 5,4; 6,0 И 6,0 (7,2) м.

РАБОЧИЕ ЧЕРТЕЖИ

Разработаны:

ЦНИИПРОМЗДАНИЙ

Гл. инж ин-та В. Гранев
Нач. отдела Э. Кодыш
Гл. инж пр-та Н. Марченко

ГСПИ-10

Гл. инж ин-та А. Немухин
Нач. отдела А. Уранов
Рук. группы Т. Карнюшина

ЦНИИЭП торгово-бытовых зданий и туристских комплексов

Директор В. Лепский
Нач. отдела Б. Волынский

Г.ИПРОСТРОММАШ

Гл. инж ин-та В. Бузинов

НИИЖБ Госстроя СССР

Зам. директора ин-та Н. Коровин
Рук. лаборатории А. Васильев

Утверждены и введены в действие с 01.09.1984 г.
Постановление Госстроя СССР от 13.07.1984 г. № 112

https://zavodjbi.com/

Обозначение	Наименование	Стр.
1.020-1/83.2-13 0000 ПЗ	Пояснительная записка	2
1.020-1/83.2-13 1000	Колонна 1КВД 5.54; 1КВО 4.54.	4
1.020-1/83.2-13 2000	Колонна 1КВД 4.60;	
	1КВО 4.60.	6
1.020-1/83.2-13 3000	Колонна 2КВД 4.60;	
	2КВО 4.60.	8
1.020-1/83.2-13 4000	Колонна 2КСД 4.60;	
	2КСО 4.60	10
1.020-1/83.2-13 5000	Колонна 2КНД 4.60;	
	2КНО 4.60	13
1.020-1/83.2-13 6000	Колонна 2КНД 4.60/72/;	
	2КНО 4.60/72/	21
1.020-1/83.2-13 7000	Колонна 2КБД 4.60;	
	2КБО 4.60	27
1.020-1/83.2-13 8000	Колонна 1КСД 4,54;	
	1КСО 4.54	30
1.020-1/83.2-13 9000	Колонна 1КСД 4.60;	
	1КСО 4.60.	34
1.020-1/83.2-13 0000У	Узел I – XIII	38
1.020-1/83.2-13 0000РС	Ведомость расхода стали	42

Инв.№подл. | Подпись и дата | Взам.инв.№

Нач.отд	Уранов		1.020-1/83.2-13 0000		
Н.контр	Кирюхина				
Рук.гр	Карнюшина		Содержание	Стадия: Р	Лист:	Листов:
Ст.инж	Костенко			ГСПИ-10		
Ст.инж	Петрова					
Инженер	Рыльцова					

Копировал | Формат А4

Настоящий выпуск содержит рабочие чертежи железобетонных колонн сечением 400×400 мм для зданий с высотами этажей 5.4 и 6.0 м. В номенклатуру включены колонны с увеличенной высотой первого этажа - 7.2 м, а также одноэтажные колонны - вставки на высоту этажей 5.4 и 6.0 м для зданий с разновысокими этажами.

Номенклатура содержит следующие типы колонн:
- верхние /устанавливаемые в верхних этажах зданий/;
- средние /устанавливаемые в средних этажах зданий/;
- нижние /устанавливаемые в нижних этажах зданий/;
- бесстыковые /устанавливаемые на всю высоту здания/.

В соответствии с положением колонн в каркасе здания /при примыкании к самонесущим и навесным стенам, лестничным клеткам./ предусмотрены двухконсольные и одноконсольные колонны.

Расчет колонн выполнен в соответствии со СНиП II-21-75

1. Маркировка колонн в соответствии с ГОСТ 23009-78

1 К 2 3 4 5 – 6 7 , где

1 – количество этажей в колонне;

К – наименование изделия - колонна;

2 – тип колонны в зависимости от ее положения по высоте здания.

Инв.№подл. | Подпись и дата | Взам.инв.№

Нач.отд	Уранов		1.020-1/83.2-13 0000 ПЗ		
Н.контр	Кирюхина				
Рук.гр	Карнюшина		Пояснительная записка	Стадия: Р	Лист: 1	Листов: 2
Ст.инж	Костенко			ГСПИ-10		
Ст.инж	Петрова					
Инженер	Рыльцова					

Копировал | Формат А4

Инв.№подл. | Подпись и дата | Взам.инв.№

Тип колонны	Верхняя	Средняя	Нижняя	Бесстыковая
Индекс марки	В	С	Н	Б

(3) - Тип колонны в зависимости от количества консолей;

Тип колонны	Двухконсольная	Одноконсольная
Индекс марки	Д	О

(4) - Тип колонны в зависимости от сечения колонны, для колонны сечением 400×400 мм - индекс „4";

(5) - Высота этажа в дециметрах;

(6) - Тип колонны по несущей способности консоли;

Несущая способность консоли, тс	33.0	43.5	52.5, 60.0
Индекс марки	2	3	4

(7) - Условная несущая способность

пример: 2КНД 4.60(72)-2.1

2 - Двухэтажная

К - Колонна

Н - Для нижних этажей здания

Д - Двухконсольная

4 - Сечением 400×400 мм

60(72) - с высотой типового этажа 6.0м и нижним этажом 7.2 м;

2 - Несущая способность консоли 33.0 т;

1 - Условная несущая способность.

2. Конструктивные данные.

Колонны армируются пространственными каркасами, состоящими из отдельных стержней, замкнутых хомутов, сеток косвенного армирования и закладных деталей.

Для выемки колонн из форм, а также строповки при транспортировке и монтаже предусмотрены строповочные отверстия $d = 50$ мм.

Номенклатура изделий предусматривает только основные типы колонн, имеющие закладные детали для крепления ригелей каркаса. Примеры установки в колонне дополнительных закладных деталей, предусматриваемых в конкретных проектах, приведены в выпуске „0-2".

Мероприятия по защите закладных деталей от коррозии должны быть указаны в конкретном проекте, в зависимости от условий эксплуатации зданий, согласно СНиП II-28-73* „Защита строительных конструкций от коррозии."

Указания по монтажу колонн содержатся в выпуске 2-

Указания по заводской технологии изготовления колонн содержатся в выпуске „0-7"

Колонны применяются в зданиях с неагрессивной, слабо- и среднеагрессивной газовой средой:

При применении колонн в условиях слабо и среднеагрессивной газовой среды необходимо выполнить указания документа 25 ПЗ выпуска 0-2

Перечень выпусков, входящих в серию 1.020-1/83 приведен в выпуске „0-0"

Формат	Зона	Поз.	Обозначение	Наименование	Кол.	Примечание
				Документация		
А3			1.020-1/83.2-13 1000 СБ	Сборочный чертеж		
А3			1.020-1/83.2-13 0000 У	Узел I-XIII		
А3			1.020-1/83.2-13 0000 ПЗ	Пояснительная записка		
А3			1.020-1/83.2-13 0000 РС	Ведомость расхода стали		
			Переменные данные	для исполнений:		
			1.020-1/83.2 13 1000	(1КВД 4.54-2.1)		
				Сборочные единицы		
АЧ		1	1.020-1/83.2-14 1100	Каркас пространственный КП1	1	
				Материал		
		2		Бетон ГОСТ 7473-76 марки 300	0,78	м3
			1.020-1/83.2-13 1000-01	(1КВО 4.54-2.1)		
				Сборочные единицы		
АЧ		1	1.020-1/83.2-14 1100-01	Каркас пространственный КП1	1	
				Материал		
		2		Бетон ГОСТ 7473-76 марки 200	0,77	м3

Инв. № подл. | Подпись и дата | Взам. инв. №

Нач. отд.	Уранов		
Н. контр.	Курюхина		
Рук. гр.	Корнюшина		
Ст. инж.	Костенко		
Ст. инж.	Петрова		
Инженер	Рыльшова		

1.020-1/83.2-13 1000

Колонна 1КВД 4.54; 1КВО 4.54

Стадия	Лист	Листов
Р		1

ГСПИ-10

Лист 2

Обозначение	Марка поз.	Рис.	Масса ед., кг.
1.020-1/83.2-13 1000-	1КВД 4.54-2.1	1	1950,0
-01	1КВО 4.54-2.1	2	1925,0

Рис. 1

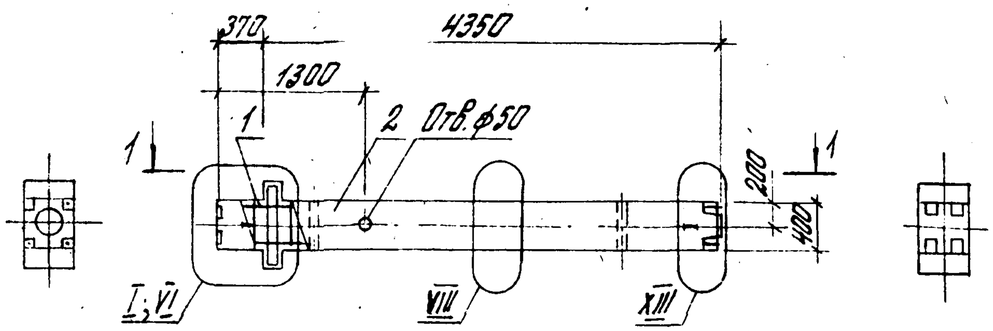

Рис. 2
остальное см. рис. 1

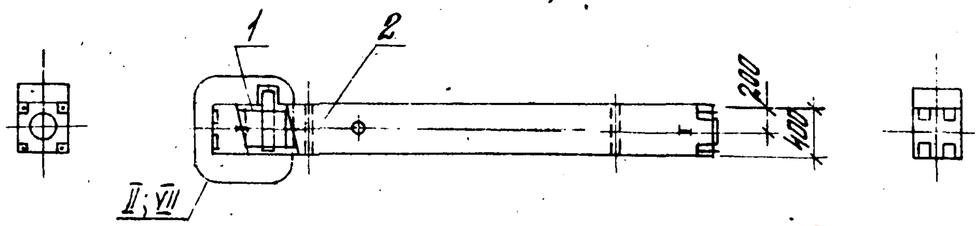

1-1

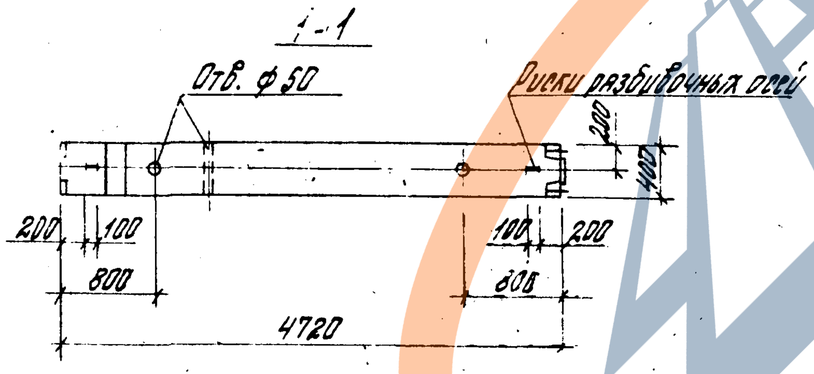

Н. отдел.	Уранов		
Н. контр.	Кирюхина		
Рук. гр.	Карнюшина		
Ст. инж.	Костенко		
Ст. инж.	Петрова		
Инженер	Рыльцова		

1.020-1/83.2-13 1000 СБ

Колонна 1КВД 4.54; 1КВО 4.54. Сборочный чертеж.

Стадия	Масса	Масштаб
Р	см. таблицу	1:50
Лист	Листов 1	

ГСПИ — 10

Формат	Зона	Поз	Обозначение	Наименование	Кол.	Приме-чание
				Документация		
А3			1.020-1/83.2-13 2000 СБ	Сборочный чертеж		
А3			1.020-1/83.2-13 0000 У	Узел I-XIII		
А3			1.020-1/83.2-13 0000 ПЗ	Пояснительная записка		
А3			1.020-1/83.2-13 0000 РС	Ведомость расхода стали		
			Переменные данные	для исполнений:		
			1.020-1/83.2-13 2000	(1КВД 4.60-2.1)		
				Сборочные единицы		
А4		1	1.020-1/83.2-14 2100	Каркас пространственный КП3	1	
				Материал		
		2		Бетон ГОСТ 7473-76 марки 300	0,87	м3
			1.020-1/83.2-13 2000-01	(1КВО 4.60-2.1)		
				Сборочные единицы		
А3		1	1.020-1/83.2-14 2100-01	Каркас пространственный КП4	1	
				Материал		
		2		Бетон ГОСТ 7473-76 марки 200	0,86	м3

Инв. № подл. | Подпись и дата | Взам. инв. №

			1.020-1/83.2-13 2000			
Нач. отд.	Уоянов					
Н. контр.	Курюхина		Колонна 1КВД 4.60; 1КВО 4.60.	Стадия: Р	Лист	Листов: 1
Рук. гр.	Карнюшина			ГСПИ-10		
Ст. инж.	Костенко					
Ст. инж.	Петрова					
Инженер	Рыльцова					

Формат А4

Формат	Зона	Поз.	Обозначение	Наименование	Кол	Приме-чание

Инв. № подл. | Подпись и дата | Взам. инв. №

Формат А4.

https://zavodjbi.com/

Рис. 1

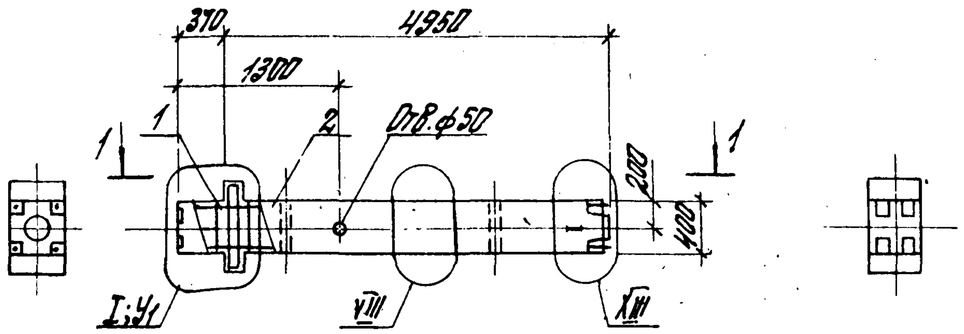

Рис. 2
остальное см. рис.1

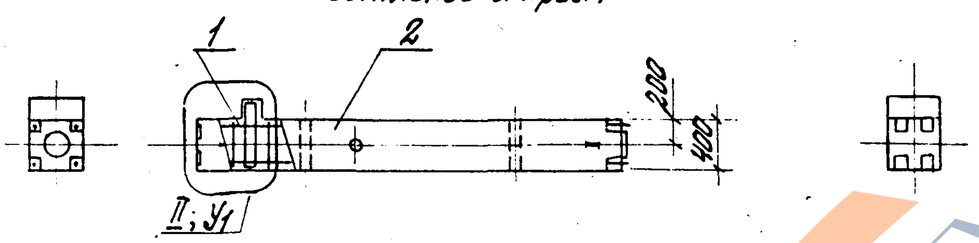

1-1

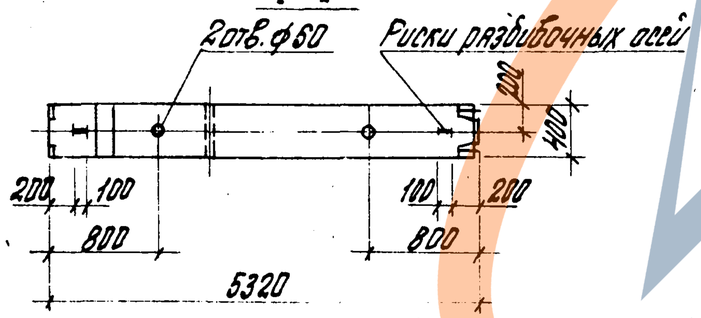

Обозначение	Марка, поз	Рис.	Узел У1	Масса ед., кг.
1.020-1/83.2-13 2000	1КВД 4.60-2.1	1	V	2175.0
-01	1КВО 4.60-2.1	2	VII	2150.0

Нач. отд.	Уранов		
Н. контр.	Кирюхина		
Рук. гр.	Карнашина		
Ст. инж.	Костенко		
Ст. инж	Петрова		
Инженер	Рыльцова		

1.020-1/83.2-13 2000 СБ

КОЛОННА
1КВД 4.60; 1КВО 4.60.
Сборочный чертеж.

Стадия	Масса	Масштаб
Р	см. таблицу	1:75
Лист	Листов 1	

ГСПИ — 10

Формат	Зона	Поз.	Обозначение	Наименование	Кол.	Примечание
				Документация		
А3			1.020-1/83.2-13 3000 СБ	Сборочный чертеж		
А3			1.020-1/83.2-13 0000 У	Узел I–XIII		
А3			1.020-1/83.2-13 0000 ПЗ	Пояснительная записка		
А3			1.020-1/83.2-13 0000 РС	Ведомость расхода стали		
			Переменные данные	для исполнений:		
			1.020-1/83.2-13 3000	(2КВД 4.60-2.1)		
				Сборочные единицы		
А3		1	1.020-1/83.2-14 3100	Каркас пространственный КП5	1	
				Материал		
		2		Бетон ГОСТ 7473-76, марки 300	1.85	м³
			1.020-1/83.2-13 3000-01	(2КВД 4.60-3.1)		
				Сборочные единицы		
А3		1	1.020-1/83.2-14 3100-01	Каркас пространственный КП6	1	
				Материал		
		2		Бетон ГОСТ 7473-76 марки 300	1.85	м³
			1.020-1/83.2-13 3000-02	(2КВД 4.60-4.1)		
				Сборочные единицы		
А3		1	1.020-1/83.2-14 3100-02	Каркас пространственный КП7	1	

Ач. отд.	Уранов	
Н. контр.	Кирюхина	
Рук. гр.	Карнюшина	
Ст. инж.	Костенко	
Пр. инж.	Петрова	

1.020-1/83.2-13 3000

Колонна

2КВД 4.60; 2КВО 4.60.

Стадия	Лист	Листов
Р	1	2

ГСПИ-10

Формат	Зона	Поз.	Обозначение	Наименование	Кол.	Примечание
				Материал		
		2		Бетон ГОСТ 7473-76 марки 300	1.85	м³
			1.020-1/83.2-13 3000-03	(2КВО 4.60-2.1)		
				Сборочные единицы		
А3		1	1.020-1/83.2-14 3100-03	Каркас пространственный КП8	1	
				Материал		
		2		Бетон ГОСТ 7473-76 марки 300	1.83	м³
			1.020-1/83.2-13 3000-04	(2КВО 4.60-3.1)		
				Сборочные единицы		
А3		1	1.020-1/83.2-14 3100-04	Каркас пространственный КП9	1	
				Материал		
		2		Бетон ГОСТ 7473-76 марки 300	1.83	м³
			1.020-1/83.2-13 3000-05	(2КВО 4.60-3.2)		
				Сборочные единицы		
А3		1	1.020-1/83.2-14 3100-05	Каркас пространственный КП10	1	
				Материал		
		2		Бетон ГОСТ 7473-76 марки 400	1.83	м³
			1.020-1/83.2-13 3000-06	(2КВО 4.60-4.2)		
				Сборочные единицы		
А3		1	1.020-1/83.2-14 3100-06	Каркас пространственный КП11	1	
				Материал		
		2		Бетон ГОСТ 7473-76 марки 400	1.83	м³

1.020-1/83.2-13 3000

Лист Р

Взам. инв. №

Подпись и дата

Инв. № подл.

Дата

Взам.

Рис. 1

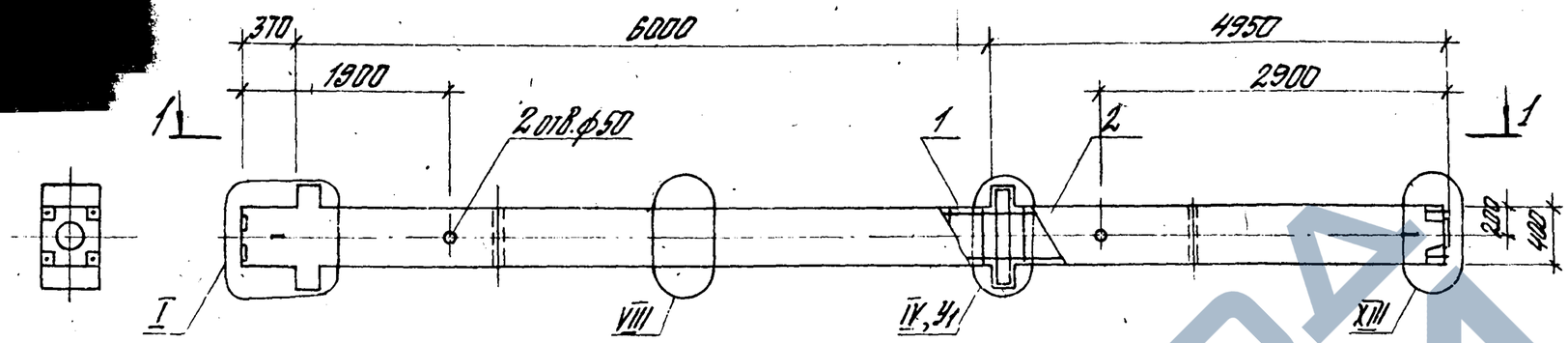

Рис. 2
остальное см. рис. 1

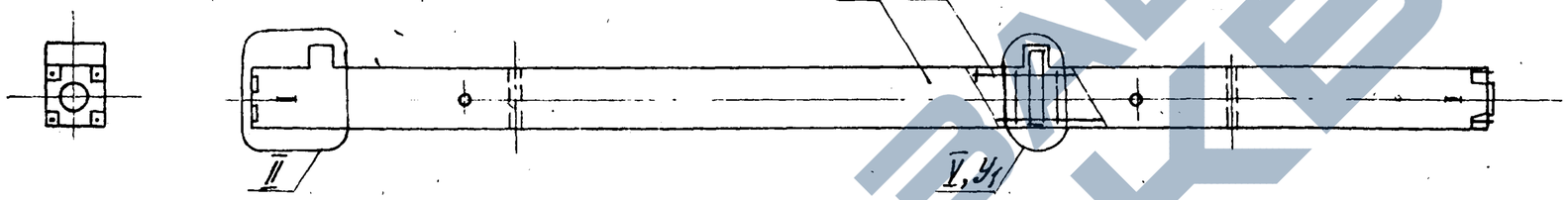

1-1

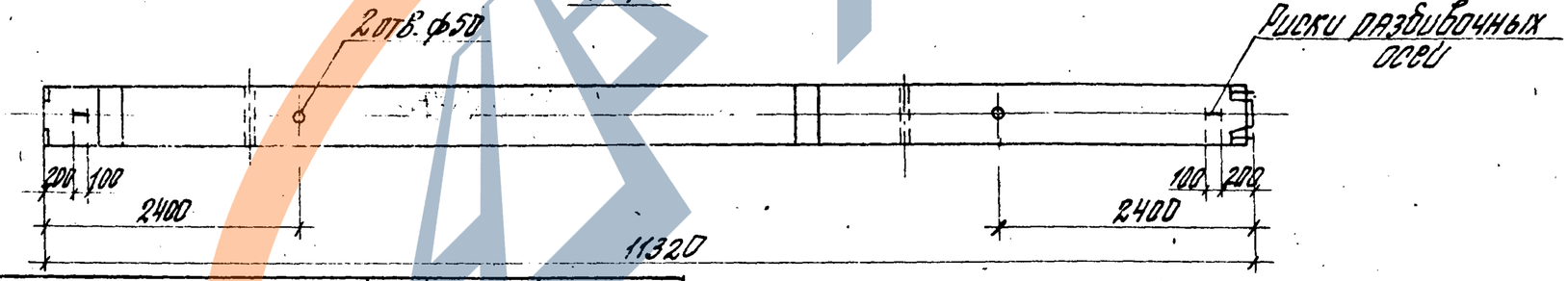

Обозначение	Марка поз.	Рис.	Узел У1	Масса ед., кг.
1.020-1/83.2-13 3000	2 КВД 4.60-2.1	1	VI	4625.0
-01	2 КВД 4.60-3.1		XI	
-02	2 КВД 4.60-4.1			
-03	2 КВО 4.60-2.1	2	VII	4575.0
-04	2 КВО 4.60-3.1		XII	
-05	2 КВО 4.60-3.2			
-06	2 КВО 4.60-4.2			

Нач.отд.	Уранов	
Н.контр.	Кирюхина	
Рук.гр.	Карнюшина	
Ст.инж.	Кортенко	
Ст.инж.	Петрова	
Инженер	Рыльцова	

1.020-1/83.2-13 3000 СБ

Колонна 2КВД 4.60; 2КВО 4.60. Сборочный чертеж.

Стадия	Масса	Масштаб
Р	см. таблицу	1:40
Лист	Листов 1	

ГСПИ-10

19843-10

Формат	Зона	Поз	Обозначение	Наименование	Кол.	Примечание
				Документация		
А3			1.020-1/83.2-13 4000 СБ	Сборочный чертеж		
А3			1.020-1/83.2-13 0000 У	Узел I-XIII		
А3			1.020-1/83.2-13 0000 ПЗ	Пояснительная записка		
А3			1.020-1/83.2-13 0000 РС	Ведомость расхода стали		
			Переменные данные	для исполнений:		
			1.020-1/83.2-13 4000	(2КСД 4.60-2.1)		
				Сборочные единицы		
А3		1	1.020-1/83.2-14 4100	Каркас пространственный КП12	1	
				Материал		
		2		Бетон ГОСТ 7473-76 марки 300	1.96	м³
			1.020-1/83.2-13 4000-01	(2КСД 4.60-3.1)		
				Сборочные единицы		
А3		1	1.020-1/83.2-14 1000-01	Каркас пространственный КП3	1	
				Материал		
		2		Бетон ГОСТ 7473-76 марки 300	1.96	м³
			1.020-1/83.2-13 4000-02	(2КСД 4.60-3.2)		
				Сборочные единицы		
А3		1	1.020-1/83.2-14 4100-01	Каркас пространственный КП13	1	

Инв.№ подл. | Подпись и дата | Взам.инв.№

Нач.отд.	Уранов	
Н.контр.	Кирюхина	
Рук.гр.	Карпюшина	
Ст.инж.	Костенко	
Ст.инж.	Петрова	
Инженер	Рыльцова	

1.020-1/83.2-13 4000

Колонна 2КСД 4.60; 2КСО 4.60

Стадия	Лист	Листов
Р	1	4

ГСПИ-10

Формат А4

Формат	Зона	Поз	Обозначение	Наименование	Кол.	Примечание
				Материал		
		2		Бетон ГОСТ 7473-76 марки 400	1.96	м³
			1.020-1/83.2-13 4000-03	(2КСД 4.60-4.2)		
				Сборочные единицы		
А3		1	1.020-1/83.2-14 4100-02	Каркас пространственный КП14	1	
				Материал		
		2		Бетон ГОСТ 7473-76 марки 400	1.96	м³
			1.020-1/83.2-13 4000-04	(2КСД 4.60-3.3)		
				Сборочные единицы		
А3		1	1.020-1/83.2-14 4100-03	Каркас пространственный КП15	1	
				Материал		
		2		Бетон ГОСТ 7473-76 марки 400	1.98	м³
			1.020-1/83.2-13 4000-05	(2КСД 4.60-4.3)		
				Сборочные единицы		
А3		1	1.020-1/83.2-14 4100-04	Каркас пространственный КП16	1	
				Материал		
		2		Бетон ГОСТ 7473-76 марки 400	1.96	м³
			1.020-1/83.2-13 4000-06	(2КСО 4.60-2.1)		
				Сборочные единицы		
А3		1	1.020-1/83.2-14 4100-05	Каркас пространственный КП17	1	
				Материал		
		2		Бетон ГОСТ 7473-76 марки 300	1.94	м³

Инв.№ подл. | Подпись и дата | Взам.инв.№

1.020-1/83.2-13 4000

Лист 2

Формат А4

https://zavodjbi.com/

Формат	Зона	Поз.	Обозначение	Наименование	Кол.	Примечание
			1.020-1/83.2-13 4000-07	(2КСО 4.60-3.1)		
				Сборочные единицы		
А3		1	1.020-1/83.2-14 4100-06	Каркас пространственный КП18	1	
				Материал		
		2		Бетон ГОСТ 7473-76 марки 300	1,94	м³
			1.020-1/83.2-13 4000-08	(2КСО 4.60-4.1)		
				Сборочные единицы		
А3		1	1.020-1/83.2-14 4100-07	Каркас пространственный КП19	1	
				Материал		
		2		Бетон ГОСТ 7473-76 марки 300	1.94	м³
			1.020-1/83.2-13 4000-09	(2КСО 4.60-2.2)		
				Сборочные единицы		
А3		1	1.020-1/83.2-14 4100-08	Каркас пространственный КП20	1	
				Материал		
		2		Бетон ГОСТ 7473-76 марки 400	1.94	м³
			1.020-1/83.2-13 4000-10	(2КСО 4.60-3.2)		
				Сборочные единицы		
А3		1	1.020-1/83.2-14 4100-09	Каркас пространственный КП21	1	
				Материал		
		2		Бетон ГОСТ 7473-76 марки 400	1.94	м³

Инв. № подл. | Подпись и дата | Взам. инв. №

1.020-1/83.2-13 4000 | Лист 3

Формат А4

Формат	Зона	Поз.	Обозначение	Наименование	Кол.	Примечание
			1.020-1/83.2-13 4000-11	(2КСО 4.60-42)		
				Сборочные единицы		
А3		1	1.020-1/83.2-14 4100-10	Каркас пространственный КП22	1	
				Материал		
		2		Бетон ГОСТ 7473-76 марки 400	1.94	м³
			1.020-1/83.2-13 4000-12	(2КСО 4.60-4.3)		
				Сборочные единицы		
А3		1	1.020-1/83.2-14 4100-11	Каркас пространственный КП23	1	
				Материал		
		2		Бетон ГОСТ 7473-76 марки 400	1.94	м³

Инв. № подл. | Подпись и дата | Взам. инв. №

1.020-1/83.2-13 4000 | Лист 4

https://zavodjbi.com/

Рис. 1

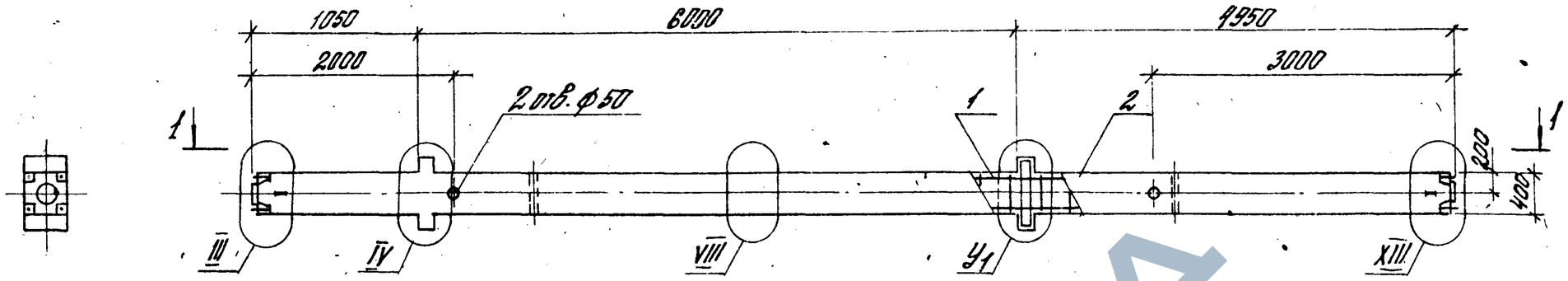

Рис. 2
Остальное см. рис. 1

1-1

Обозначение	Марка поз.	Рис	Узел У1	Масса ед., кг.
1.020 1 83.2 13 4000	2 КСД 4.60 - 2.1	1	V	4900,0
-01	2 КСД 4.60 -3.1		XI	
-02	2 КСД 4.60 -3.2			
-03	2 КСД 4.60 - 4.2			
-04	2 КСД 4.60 -3.3			
-05	2 КСД 4.60 - 4.3			
-06	2 КСО 4.60 - 2.1	2	VII	4850.0
-07	2 КСО 4.60 -3.1		XII	
-08	2 КСО 4.60 - 4.1			
-09	2 КСО 4.60 - 2.2		VII	
-10	2 КСО 4.60 - 3.2		XII	
-11	2 КСО 4.60 - 4.2			
-12	2 КСО 4.60 - 4.3			

Взам. инв. № | Подпись и дата | Инв. № подл.

Нач. отд.	Уланов		
Н. контр.	Кирюхина		
Рук. гр.	Карнюшина		
Ст. инж.	Костенко		
Ст. инж.	Петрова		
Инженер	Рыльцова		

1.020 -1 83.2 - 13 4000 СБ

Колонна 2КСД 4.60; 2КСО 4.60
Сборочный чертеж.

Стадия	Масса	Масштаб
Р	см. таблицу	1:50
Лист	Листов 1	

ГСПИ — 10

1984 13

Формат А3

Формат	Зона	Поз.	Обозначение	Наименование	Кол.	Примечание
				Документация		
А3			1.020-1/83.2-13 5000 СБ	Сборочный чертеж		
А3			1.020-1/83.2-13 0000 У	Узел I-XIII		
А3			1.020-1/83.2-13 0000 ПЗ	Пояснительная записка		
А3			1.020-1/83.2-13 0000 РС	Ведомость расхода стали		
			Переменные данные для исполнений:			
			1.020-1/83.2-13 5000	(2КНД 4.60-2.1)		
				Сборочные единицы		
А3		1	1.020-1/83.2-14 5100	Каркас пространств. КП24	1	
				Материал		
		2		Бетон ГОСТ 7473-76 марки 300	2,19	м³
			1.020-1/83.2-13 5000-01	(2КНД 4.60-3.1)		
				Сборочные единицы		
А3		1	1.020-1/83.2-14 5100-01	Каркас пространств. КП25	1	

Формат	Зона	Поз.	Обозначение	Наименование	Кол.	Примечание
				Материал		
		2		Бетон ГОСТ 7473-76 марки 300	2,19	м³
			1.020-1/83.2-13 5000-02	(2КНД 4.60-2.2)		
				Сборочные единицы		
А3		1	1.020-1/83.2-14 5200	Каркас пространств. КП29	1	
				Материал		
		2		Бетон ГОСТ 7473-76 марки 300	2,19	м³
			1.020-1/83.2-13 5000-03	(2КНД 4.60-3.2)		
				Сборочные единицы		
А3		1	1.020-1/83.2-14 5200-01	Каркас пространств. КП30	1	
				Материал		
		2		Бетон ГОСТ 7473-76 марки 300	2,19	м³

Нач. отд.	Уранов		1.020-1/83.2-13 5000
Н. контр.	Кирюхина		Колонна 2КНД 4.60; 2КНО 4.60.
Рук. пр.	Корнашкина		Стадия Р; Лист 1; Листов 11
Ст. инж.	Костенко		ГСПИ-10
Пр. инж.	Петрова		

Инв. № подл. | Подпись и дата | Взам. инв. №

1.020-1/83.2-13 5000 Лист

Формат	Зона	Поз	Обозначение	Наименование	Кол.	Примечание
			1.020-1/83.2-135000-04	(2КНД 4.60-4.2)		
				Сборочные единицы		
А3		1	1.020-1/83.2-145200-02	Каркас пространств. КП31	1	
				Материал		
		2		Бетон ГОСТ 7473-76 марки 300	2,19	м³
			1.020-1/83.2-135000-05	(2КНД 4.60-2.3)		
				Сборочные единицы		
А3		1	1.020-1/83.2-145200	Каркас пространств. КП29	1	
				Материал		
		2		Бетон ГОСТ 7473-76 марки 400	2,19	м³
			1.020-1/83.2-135000-06	(2КНД 4.60-3.3)		
				Сборочные единицы		
А3		1	1.020-1/83.2-145200-01	Каркас пространств. КП30	1	
				Материал		
		2		Бетон ГОСТ 7473-76 марки 400	2,19	м³
			1.020-1/83.2-135000-07	(2КНД 4.60-4.3)		
				Сборочные единицы		
13		1	1.020-1/83.2-145200-02	Каркас пространств. КП31	1	

Формат А4

Формат	Зона	Поз	Обозначение	Наименование	Кол.	Примечание
				Материал		
		2		Бетон ГОСТ 7473-76 марки 400	2,19	м³
			1.020-1/83.2-135000-08	(2КНД 4.60-2.4)		
				Сборочные единицы		
А3		1	1.020-1/83.2-145300	Каркас пространств. КП44	1	
				Материал		
		2		Бетон ГОСТ 7473-76 марки 400	2,19	м³
			1.020-1/83.2-135000-09	(2КНД 4.60-3.4)		
				Сборочные единицы		
А3		1	1.020-1/83.2-145300-01	Каркас пространств. КП45	1	
				Материал		
		2		Бетон ГОСТ 7473-76 марки 400	2,19	м³
			1.020-1/83.2-135000-10	(2КНД 4.60-4.4)		
				Сборочные единицы		
А3		1	1.020-1/83.2-145300-02	Каркас пространств. КП46	1	
				Материал		
		2		Бетон ГОСТ 7473-76 марки 400	2,19	м³

Инв.№ подл. | Подпись и дата | Взам. инв.№

Инв.№ подл. | Подпись и дата | Взам. инв.№

Формат А4

Формат	Зона	Поз.	Обозначение	Наименование	Кол.	Примечание
			1.028-1/83.2+13 5000-11	(2КНД 4.60-2.5)		
				Сборочные единицы		
А3		1	1.020-1/83.2-14 5300	Каркас пространств. КП44	1	
				Материал		
		2		Бетон ГОСТ 7473-76		
				марки 500	2,19	м³
			1.020-1/83.2-13 5000-12	(2КНД 4.60-3.5)		
				Сборочные единицы		
А3		1	1.020-1/83.2-14 5300-01	Каркас пространств. КП45	1	
				Материал		
		2		Бетон ГОСТ 7473-76		
				марки 500	2,19	м³
			1.020-1/83.2-13 5000-13	(2КНД 4.60-4.5)		
				Сборочные единицы		
А3		1	1.020-1/83.2-14 5300-02	Каркас пространств. КП46	1	
				Материал		
		2		Бетон ГОСТ 7473-76		
				марки 500	2,19	м³
			1.020-1/83.2-13 5000-14	(2КНД 4.60-3.6)		
				Сборочные единицы		
А3		1	1.020-1/83.2-14 5400	Каркас пространств. КП47	1	

Инв. № подл. | Подпись и дата | Взам. инв. №

Формат	Зона	Поз.	Обозначение	Наименование	Кол.	Примечание
				Материал		
		2		Бетон ГОСТ 7473-76		
				марки 500	2,19	м³
			1.020-1/83.2-13 5000-15	(2КНД 4.60-4.6)		
				Сборочные единицы		
А3		1	1.020-1/83.2-14 5400-01	Каркас пространств. КП48	1	
				Материал		
		2		Бетон ГОСТ 7473-76		
				марки 500	2,19	м³
			1.020-1/83.2-13 5000-16	(2КНД 4.60-3.7)		
				Сборочные единицы		
А3		1	1.020-1/83.2-14 5400-02	Каркас пространств. КП49	1	
				Материал		
		2		Бетон ГОСТ 7473-76		
				марки 500	2,19	м³
			1.020-1/83.2-13 5000-17	(2КНД 4.60-4.7)		
				Сборочные единицы		
А3		1	1.020-1/83.2-14 5400-03	Каркас пространств. КП50	1	
				Материал		
		2		Бетон ГОСТ 7473-76		
				марки 500	2,19	м³

Инв. № подл. | Подпись и дата | Взам. инв. №

Формат	Зона	Поз	Обозначение	Наименование	Кол.	Примечание
			1.020-1/83.2-13 5000-18	(2КНД 4.60-4.8)		
				Сборочные единицы		
А3		1	1.020-1/83.2-14 5400-04	Каркас пространств. КП51	1	
				Материал		
		2		Бетон ГОСТ 7473-76 марки 500	2,19	м³
			1.020-1/83.2-13 5000-19	(2КНО4.60-2.1)		
				Сборочные единицы		
А3		1	1.020-1/83.2-14 5100-02	Каркас пространств. КП26	1	
				Материал		
		2		Бетон ГОСТ 7473-76 марки 300	2,17	м³
			1.020-1/83.2-13 5000-20	(2КНО 4.60-3.1)		
				Сборочные единицы		
А3		1	1.020-1/83.2-14 5100-03	Каркас пространств. КП27	1	
				Материал		
				Бетон ГОСТ 7473-76 марки 300	2,17	м³
			1.020-1/83.2-13 5000-21	(2КНО 4.60-4.1)		
				Сборочные единицы		
А3		1	1.020-1/83.2-14 5100-04	Каркас пространств. КП28	1	
				Материал		
		2		Бетон ГОСТ 7473-76 марки 300	2,17	м³

Формат	Зона	Поз	Обозначение	Наименование	Кол.	Примечание
			1.020-1/83.2-13 5000-22	(2КНО 4.60-2.2)		
				Сборочные единицы		
А3		1	1.020-1/83.2-14 5200-03	Каркас пространств. КП32	1	
				Материал		
		2		Бетон ГОСТ 7473-76 марки 300	2,17	м³
			1.020-1/83.2-13 5000-23	(2КНО 4.60-3.2)		
				Сборочные единицы		
А3		1	1.020-1/83.2-14 5200-04	Каркас пространств. КП33	1	
				Материал		
		2		Бетон ГОСТ 7473-76 марки 300	2,17	м³
			1.020-1/83.2-13 5000-24	(2КНО 4.60-4.2)		
				Сборочные единицы		
А3		1	1.020-1/83.2-14 5200-05	Каркас пространств. КП34	1	
				Материал		
				Бетон ГОСТ 7473-76 марки 300	2,17	м³
			1.020-1/83.2-13 5000-25	(2КНО 4.60-2.3)		
				Сборочные единицы		
А3		1	1.020-1/83.2-14 5200-03	Каркас пространств. КП32	1	
				Материал		
		2		Бетон ГОСТ 7473-76 марки 400	2,17	м³

Инв.№ подл. | Подпись и дата | Взам. инв.№

https://zavodjki.com/

Формат	Зона	Поз.	Обозначение	Наименование	Кол.	Примечание
			1.020-1/83.2-13 5000-26	(2КН04.60-3.3)		
				Сборочные единицы		
А3		1	1.020-1/83.2-14 5200-04	Каркас пространств. КП33	1	
				Материал		
		2		Бетон ГОСТ 7473-76 марки 400	2,17	м³
			1.020-1/83.2-13 5000-27	(2КН04.60-4.3)		
		•		Сборочные единицы		
А3		1	1.020-1/83.2-14 5200-05	Каркас пространств. КП34	1	
				Материал		
		2		Бетон ГОСТ 7473-76 марки 400	2,17	м³
			1.020-1/83.2-13 5000-28	(2КН04.60-2.4)		
				Сборочные единицы		
А3		1	1.020-1/83.2-14 5200-06	Каркас пространств. КП35	1	
				Материал		
		2		Бетон ГОСТ 7473-76 марки 400	2,17	м³
			1.020-1/83.2-13 5000-29	(2КН04.60-3.4)		
				Сборочные единицы		
А3		1	1.020-1/83.2-14 5200-7	Каркас пространств КП36	1	
				Материал		
		2		Бетон ГОСТ 7473-76 марки 400	2,17	м³

Инв.№ подл. | Подпись и дата | Взам. инв.№

Формат А4

Формат	Зона	Поз.	Обозначение	Наименование	Кол.	Примечание
			1.020-1/83.2-13 5000-30	(2КН04.60-4.4)		
				Сборочные единицы		
А3		1	1.020-1/83.2-14 5200-08	Каркас пространств. КП37	1	
				Материал		
		2		Бетон ГОСТ 7473-76 марки 400	2,17	м³
			1.020-1/83.2-13 5000-31	(2КН04.60-2.5)		
				Сборочные единицы		
А3		1	1.020-1/83.2-14 5200-09	Каркас пространств. КП38	1	
				Материал		
		2		Бетон ГОСТ 7473-76 марки 500	2,17	м³
			1.020-1/83.2-13 5000-32	(2КН04.60-3.5)		
				Сборочные единицы		
А3		1	1.020-1/832-14 5200-10	Каркас пространств КП39	1	
				Материал		
		2		Бетон ГОСТ 7473-76 марки 500	2,17	м³
			1.020-1/83.2-13 5000-33	(2КН04.60-4.5)		
				Сборочные единицы		
А3		1	1.020-1/83.2-14 5200-11	Каркас пространств. КП40	1	
				Материал		
		2		Бетон ГОСТ 7473-76 марки 500	2,17	м³

Инв.№ подл. | Подпись и дата | Взам. инв.№

Формат А4

Формат	Зона	Поз.	Обозначение	Наименование	Кол.	Примечание
			1.020-1/83.2-13 5000-34	(2КП0 4.60-3.6).		
				Сборочные единицы		
А3		1	1.020-1/83.2-14 5200-12	Каркас пространств. КП41	1	
				Материал		
		2		Бетон ГОСТ 7473-76		
				марки 500	2,17	м³
			1.020-1/83.2-13 5000-35	(2КП0 4.60-4.6)		
				Сборочные единицы		
А3		1	1.020-1/83.2-14 5200-13	Каркас пространств. КП42	1	
				Материал		
		2		Бетон ГОСТ 7473-76		
				марки 500	2,17	м³
			1.020-1/83.2-13 5000-36	(2КП0 4.60-4.7)		
				Сборочные единицы		
А3		1	1.020-1/83.2-14 5200-14	Каркас пространств. КП43	1	
				Материал		
		2		Бетон ГОСТ 7473-76		
				марки 600	2,17	м³

Формат	Зона	Поз.	Обозначение	Наименование	Кол.	Примечание

Инв.№ подл. | Подпись и дата | Взам. инв.№

Инв.№ подл. | Подпись и дата | Взам. инв.№

Рис. 1

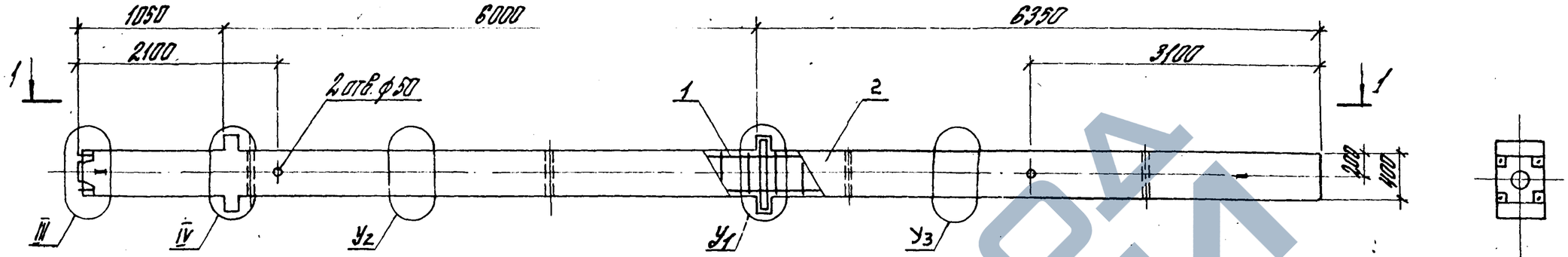

Рис. 2
остальное см. рис. 1

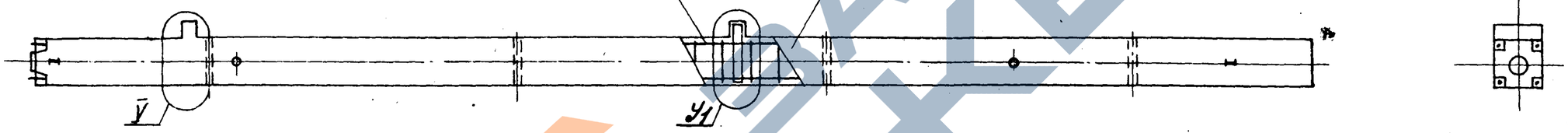

1 – 1

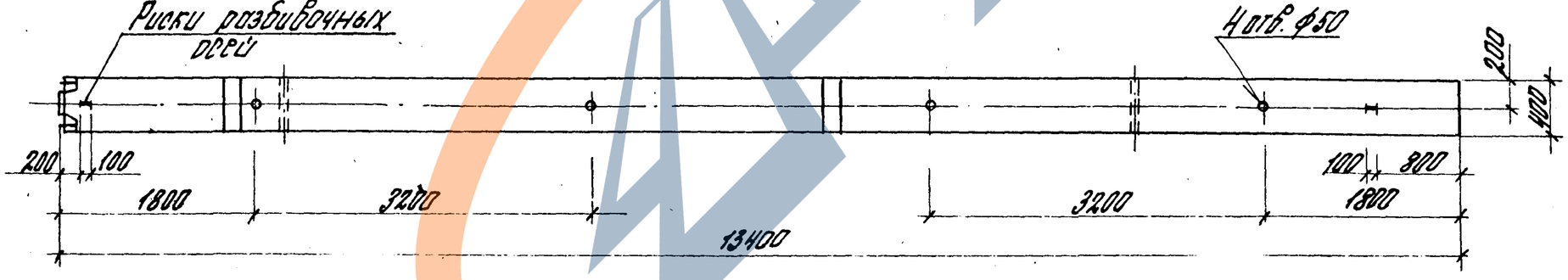

Нач. отд.	Уянов		
Н. контр.	Кирюхина		
Рук. гр.	Карнюшина		
Ст. инж.	Костенко		
Ст. инж.	Петрова		

1.020-1/83.2-13 5000 СБ

Колонна 2КНД 4.60; 2КНО 4.60. Сборочный чертеж

Стадия	Масса	Масштаб
Р	см. лист 2	1:50
Лист 1	Листов 2	

ГСПИ – Ю

19843 90

Обозначение	Марка, поз.	Рис.	Узел У1	Узел У2	Узел У3	Масса ед., кг.
1.020-1/83.2-13 5000	2КНД 4.60-2.1	1	VI	VIII	VIII	5475,0
-01	2КНД 4.60-3.1		XI			
-02	2КНД 4.60-2.2		VI		X	
-03	2КНД 4.60-3.2		XI			
-04	2КНД 4.60-4.2					
-05	2КНД 4.60-2.3		VI			
-06	2КНД 4.60-3.3		XI			
-07	2КНД 4.60-4.3					
-08	2КНД 4.60-2.4		VI			
-09	2КНД 4.60-3.4		XI			
-10	2КНД 4.60-4.4					
-11	2КНД 4.60-2.5		VI			
-12	2КНД 4.60-3.5					
-13	2КНД 4.60-4.5					
-14	2КНД 4.60-3.6		XI			
-15	2КНД 4.60-4.6					
-16	2КНД 4.60-3.7			X		
-17	2КНД 4.60-4.7					
-18	2КНД 4.60-4.8					
-19	2КНО 4.60-2.1	2	VII	VIII	VII	5425,0
-20	2КНО 4.60-3.1		XII			

Обозначение	Марка, поз.	Рис.	Узел У1	Узел У2	Узел У3	Масса ед., кг.
1.020-1/83.2-13 5000 -21	2КНО 4.60-4.1	2	XII	VIII	VIII	5425,0
-22	2КНО 4.60-2.2		VII			
-23	2КНО 4.60-3.2		XII			
-24	2КНО 4.60-4.2					
-25	2КНО 4.60-2.3		VII			
-26	2КНО 4.60-3.3		XII			
-27	2КНО 4.60-4.3					
-28	2КНО 4.60-2.4		VII			
-29	2КНО 4.60-3.4		XII			
-30	2КНО 4.60-4.4					
-31	2КНО 4.60-2.5		VII			
-32	2КНО 4.60-3.5					
-33	2КНО 4.60-4.5					
-34	2КНО 4.60-3.6		XII			
-35	2КНО 4.60-4.6					
-36	2КНО 4.60-4.7					

Инв.№ подл. | Подпись и дата | Взам.инв.№

Формат	Зона	Поз.	Обозначение	Наименование	Кол.	Примечание
				Документация		
А3			1.020-1/83.2-13 6000ВВ	Сборочный чертеж		
А3			1.020-1/83.2-13 00004	Узел I-XIII		
			1.020-1/83.2-13 0000ПЗ	Пояснительная записка		
А3			1.020-1/83.2-13 0000 РС	Ведомость расхода стали		
			Переменные данные	для исполнений:		
			1.020-1/83.2-13 6000	(2КНД 4.60(72)-2.1)		
				Сборочные единицы		
А3		1	1.020-1/83.2-14 6100	Каркас пространств. КП52	1	
				Материал		
		2		Бетон ГОСТ 7473-76		
				марки 300	2,38	м³
			1.020-1/83.2-13 6000-01	(2КНД 4.60(72)-3.1)		
				Сборочные единицы		
А3		1	1.020-1/83.2-14 6100-01	Каркас пространств. КП53	1	
				Материал		
		2		Бетон ГОСТ 7473-76		
				марки 300	2,38	м³
			1.020-1/83.2-13 6000-02	(2КНД 4.60(72)-2.2)		

Нач. отд.	Уранов		1.020-1/83.2-13 6000	
Н. контр.	Кирюхина			
Рук. гр.	Карнюшина		Колонна 2КНД 4.60(72); 2КН04.60(72).	Стадия: Р; Лист: 1; Листов: 8
Ст. инж.	Костенко			ГСПИ-10
Ст. инж.	Петрова			
Инженер	Рыльцова			

Инв. № подл. | Подпись и дата | Взам. инв. №

Формат	Зона	Поз.	Обозначение	Наименование	Кол.	Примечание
				Сборочные единицы		
А3		1	1.020-1/83.2-14 6200	Каркас пространств. КП57	1	
				Материал		
		2		Бетон ГОСТ 7473-76		
				марки 400	2,38	м³
			1.020-1/83.2-13 6000-03	(2КНД 4.60(72)-3.2)		
				Сборочные единицы		
А3		1	1.020-1/83.2-14 6200-01	Каркас пространств. КП58	1	
				Материал		
		2		Бетон ГОСТ 7473-76		
				марки 400	2,38	м³
			1.020-1/83.2-13 6000-04	(2КНД 4.60(72)-4.2)		
				Сборочные единицы		
А3		1	1.020-1/83.2-14 6200-02	Каркас пространств. КП59	1	
				Материал		
		2		Бетон ГОСТ 7473-76		
				марки 400	2,38	м³
			1.020-1/83.2-13 6000-05	(2КНД 4.60(72)-2.3)		
				Сборочные единицы		
А3		1	1.020-1/83.2-14 6200-03	Каркас пространств. КП60	1	
				Материал		
		2		Бетон ГОСТ 7473-76		
				марки 400	2,38	м³

1.020-1/83.2-13 6000	Лист 2

Формат	Зона	Поз.	Обозначение	Наименование	Кол.	Примечание
			1.020-1/83.2-13 6000-06	(2КН14.60(72)-3.3)		
				Сборочные единицы		
А3		1	1.020-1/83.2-14 6200-04	Каркас пространств. КП61	1	
				Материал		
		2		Бетон ГОСТ 7473-76 марки 400	2,38	м³
			1.020-1/83.2-13 6000-07	(2КНД 4.60(72)-4.3)		
				Сборочные единицы		
А3		1	1.020-1/83.2-14 6200-05	Каркас пространств. КП62	1	
				Материал		
		2		Бетон ГОСТ 7473-76 марки 400	2,38	м³
			1.020-1/83.2-13 6000-08	(2КНД 4.60(72)-2.4)		
				Сборочные единицы		
А3		1	1.020-1/83.2-14 6200-06	Каркас пространств. КП63	1	
				Материал		
		2		Бетон ГОСТ 7473-76 марки 500	2,38	м³
			1.020-1/83.2-13 6000-09	(2КНД 4.60(72)-3.4)		
				Сборочные единицы		
А3		1	1.020-1/83.2-14 6200-07	Каркас пространств. КП64	1	
				Материал		
		2		Бетон ГОСТ 7473-76 марки 500	2,38	м³

Инв. № подл. | Подп. и дата

Формат	Зона	Поз.	Обозначение	Наименование	Кол.	Примечание
			1.020-1/83.2-13 6000-10	(2КНД 4.60(72)-4.4)		
				Сборочные единицы		
А3		1	1.020-1/83.2-14 6200-08	Каркас пространств. КП65	1	
				Материал		
		2		Бетон ГОСТ 7473-76 марки 500	2,38	м³
			1.020-1/83.2-13 6000-11	(2КНД 4.60(72)-3.5)		
				Сборочные единицы		
А3		1	1.020-1/83.2-14 6200-09	Каркас пространств. КП56	1	
				Материал		
		2		Бетон ГОСТ 7473-76 марки 500	2,38	м³
			1.020-1/83.2-13 6000-12	(2КНД 4.60(72)-4.6)		
				Сборочные единицы		
А3		1	1.020-1/83.2-14 6200-10	Каркас пространств. КП67	1	
				Материал		
		2		Бетон ГОСТ 7473-76 марки 600	2,38	м³
			1.020-1/83.2-13 6000-13	(2КН04.60(72)-2.1)		
				Сборочные единицы		
А3		1	1.020-1/83.2-14 6100-02	Каркас пространств. КП54	1	
				Материал		
		2		Бетон ГОСТ 7473-76 марки 300	2,36	м³

https://zavodjbi.com/

Формат	Зона	Поз.	Обозначение	Наименование	Кол.	Примечание
			1.020-1/83.2-13.6000-14	(2КНО 4.60(72)-3.1)		
				Сборочные единицы		
А3		1	1.020-1/83.2-14 6100-03	Каркас пространств. КП55	1	
				Материал		
		2		Бетон ГОСТ 7473-76 марки 300	2,36	м³
			1.020-1/83.2-13 6000-15	(2КНО4.60(72)-4.1)		
				Сборочные единицы		
А3		1	1.020-1/83.2-14 6100-04	Каркас пространств. КП56	1	
				Материал		
		2		Бетон ГОСТ 7473-76 марки 300	2,36	м³
			1.020-1/83.2-13 6000-16	(2КНО4.60(72)-2.2)		
				Сборочные единицы		
А3		1	1.020-1/83.2-14 6200-11	Каркас пространств. КП68	1	
				Материал		
		2		Бетон ГОСТ 7473-76 марки 400	2,36	м³
			1.020-1/83.2-13 6000-17	(2КНО 4.60(72)-3.2)		
				Сборочные единицы		
А3		1	1.020-1/83.2-14 6200-12	Каркас простран. КП69	1	
				Материал		
		2		Бетон ГОСТ 7473-76 марки 400	2,36	м³

Инв.№ подл. | Подпись и дата | Взам. инв.№

Формат	Зона	Поз.	Обозначение	Наименование	Кол.	Примечание
			1.020-1/83.2-13.6000-18	(2КНО.4.60(72)-4.2)		
				Сборочные единицы		
А3		1	1.020-1/83.2-14 6200-13	Каркас пространств. КП70	1	
				Материал		
		2		Бетон ГОСТ 7473-76 марки 400	2,36	м³
			1.020-1/83.2-13 6000-19	(2КНО4.60(72)-2.3)		
				Сборочные единицы		
А3		1	1.020-1/83.2-14 6200-14	Каркас пространств. КП71	1	
				Материал		
		2		Бетон ГОСТ 7473-76 марки 400	2,36	м³
			1.020-1/83.2-13 6000-20	(2КНО 4.60(72)-3.3)		
				Сборочные единицы		
А3		1	1.020-1/83.2-14 6200-15	Каркас пространств. КП72	1	
				Материал		
		2		Бетон ГОСТ 7473-76 марки 400	2,36	м³
			1.020-1/83.2-13 6000-21	(2КНО4.60(72)-4.3)		
				Сборочные единицы		
А3		1	1.020-1/83.2-14 6200-16	Каркас пространств. КП73	1	
				Материал		
		2		Бетон ГОСТ 7473-76 марки 400	2,36	м³

Инв.№ подл. | Подпись и дата | Взам. инв.№

Формат	Зона	Поз.	Обозначение	Наименование	Кол.	Примечание
			1.020-1/83.2-136000-22	(2КН04.60(72)-2.4)		
				Сборочные единицы		
А3		1	1.020-1/83.2-146200-17	Каркас пространств. КП14	1	
				Материал		
		2		Бетон ГОСТ7473-76		
				марки 500	2,36	м3
			1.020-1/83.2-136000-23	(2КН04.60(72)-3.4		
				Сборочные единицы		
А3		1	1.020-1/83.2-146200-18	Каркас пространств. КП15	1	
				Материал		
		2		Бетон ГОСТ7473-76		
				марки 500	2,36	м3
			1.020-1/83.2-136000-24	(2КН04.60(72)-4.4)		
				Сборочные единицы		
А3		1	1.020-1/83.2-146200-19	Каркас пространств. КП16	1	
				Материал		
		2		Бетон ГОСТ7473-76		
				марки 500	2,36	м3
			1.020-1/83.2-136000-25	(2КН04.60(72)-3.5)		
				Сборочные единицы		
А3		1	1.020-1/83.2-146200-20	Каркас пространств. КП17	1	

Формат	Зона	Поз.	Обозначение	Наименование	Кол.	Примечание
				Материал		
		2		Бетон ГОСТ7473-76		
				марки 500	2,36	м3
			1.020-1/83.2-138200-26	(2КН04.60(72)-4.5)		
				Сборочные единицы		
А3		1	1.020-1/83.2-146200-21	Каркас пространств. КП18	1	
				Материал		
		2		Бетон ГОСТ7473-76		
				марки 500	2,36	м3
			1.020-1/83.2-136000-27	(2КН04.60(72)-4.6)		
				Сборочные единицы		
А3		1	1.020-1/83.2-146200-22	Каркас пространств. КП19	1	
				Материал		
				Бетон ГОСТ7473-76		
				марки 600	2,36	м3

Инв.№ подл. | Подпись и дата | Взам.инв.№

Рис. 1

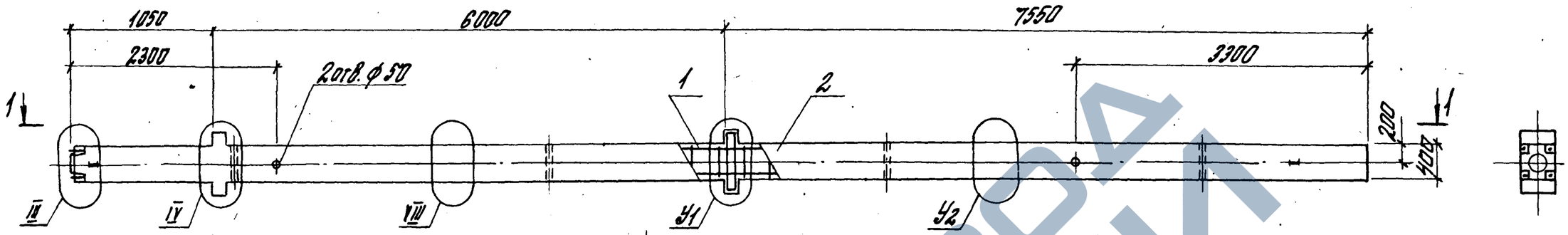

Рис. 2
остальное см. рис.1

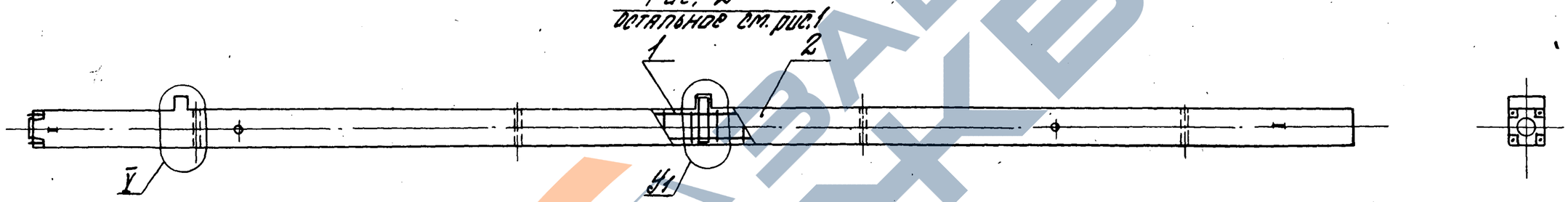

1-1

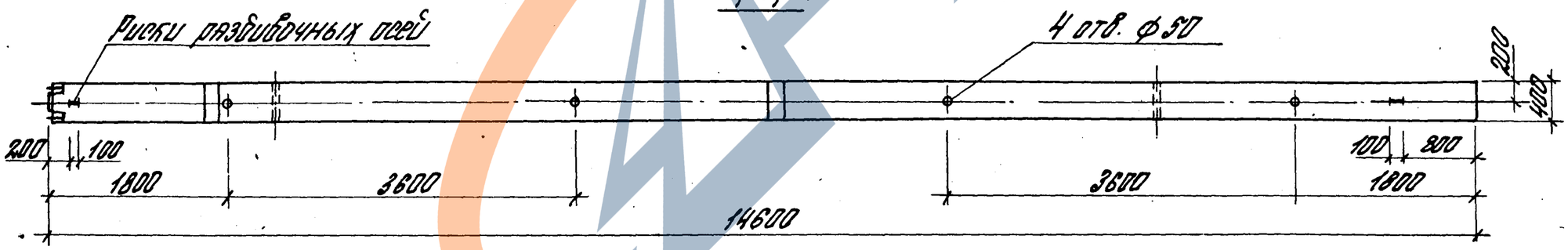

Нач.отд.	Уоянов		
Н.контр.	Курюхина		
Рук.гр.	Кронюшина		
Ст.инж.	Котенко		
Ст.инж.	Петрова		
Инженер	Рыльцова		

1.020-1/83.2-13 6000 СБ

Колонна 2КНД4.60/72; 2КНО4.60/72
Сборочный чертеж.

Стадия	Масса	Масштаб
Р	см. лист 2	1:50
Лист 1	Листов 2	

ГСПИ - 10

Инв.№ подл. | Подпись и дата | Взам.инв.№

Обозначение	Марка поз.	Рис.	Узел У1	Узел У2	Масса ед. кг
1.020-1/83.2-136000	2КНД 4.60(72)-2.1	1	VI, XI	VIII	5950.0
-01	2КНД 4.60(72)-3.1				
-02	2КНД 4.60(72)-2.2		VI	IX	
-03	2КНД 4.60(72)-3.2		XI		
-04	2КНД 4.60(72)-4.2				
-05	2КНД 4.60(72)-2.3		VI		
-06	2КНД 4.60(72)-3.3		XI		
-07	2КНД 4.60(72)-4.3				
-08	2КНД 4.60(72)-2.4		VI		
-09	2КНД 4.60(72)-3.4		XI		
-10	2КНД 4.60(72)-4.4				
-11	2КНД 4.60(72)-3.5				
-12	2КНД 4.60(72)-4.6				
-13	2КН04.60(72)-2.1	2	VII	VIII	5900.0
-14	2КН04.60(72)-3.1		XII		

Обозначение	Марка поз.	Рис.	Узел У1	Узел У2	Масса ед. кг
1.020-1/83.2-136000-15	2КН04.60(72)-4.1	2	XII	VIII	5900.0
-16	2КН04.60(72)-2.2		VII	IX	
-17	2КН04.60(72)-3.2		XII		
-18	2КН04.60(72)-4.2				
-19	2КН04.60(72)-2.3		VII		
-20	2КН04.60(72)-3.3		XII		
-21	2КН04.60(72)-4.3				
-22	2КН04.60(72)-2.4		VII		
-23	2КН04.60(72)-3.4		XII		
-24	2КН04.60(72)-4.4				
-25	2КН04.60(72)-3.5				
-26	2КН04.60(72)-4.5				
-27	2КН04.60(72)-4.6				

https://zavodjbi.com/

Формат	Зона	Поз.	Обозначение	Наименование	Кол.	Примечание
				Документация		
А3			1.020-1/83.2-137000СБ	Сборочный чертеж		
А3			1.020-1/83.2-130000 У	Узел I-XIII		
А3			1.020-1/83.2-130000ПЗ	Пояснительная записка		
А3			1.020-1/83.2-130000 РС	Ведомость расхода стали		
			Переменные данные	для исполнений:		
			1.020-1/83.2-137000	(2КБД4.60-2.1)		
				Сборочные единицы		
А3		1	1.020-1/83.2-147100	Каркас пространств. КП80	1	
				Материал		
		2		Бетон ГОСТ7473-76 марки 300	2.08	м³
			1.020-1/83.2-137000-01	(2КБД4.60-3.1)		
				Сборочные единицы		
А3		1	1.020-1/83.2-147100-01	Каркас пространствен. КП81	1	
				Материал		
		2		Бетон ГОСТ7473-76 марки 300	2.08	м³
			1.020-1/83.2-137000-02	(2КБД4.60-4.1)		
				Сборочные единицы		
А3		1	1.020-1/83.2-147100-02	Каркас пространствен. КП82	1	

Нач.отд.	Уранов		1.020-1/83.2-137000
Н.контр.	Курюхина		
Рук.гр.	Корнюшина		Колонна 2КБД4.60; 2КБ04.60
Ст.инж.	Костенко		Стадия: Р; Лист: 1; Листов: 3
Ст.инж.	Петрова		ГСПИ-10
Инженер	Рыльцова		

Инв.№подл. | Подпись и дата | Взам.инв.№

Формат	Зона	Поз.	Обозначение	Наименование	Кол.	Примечание
				Материал		
		2		Бетон ГОСТ7473-76 марки 300	2.08	м³
			1.020-1/83.2-137000-03	(2КББ4.60-4.2)		
				Сборочные единицы		
А3		1	1.020-1/83.2-147100-03	Каркас пространств. КП83	1	
				Материал		
		2		Бетон ГОСТ7473-76 марки 300	2.08	м³
			1.020-1/83.2-137000-04	(2КБ04.60-2.1)		
				Сборочные единицы		
А3		1	1.020-1/83.2-147100-04	Каркас пространств. КП84	1	
				Материал		
		2		Бетон ГОСТ7473-76 марки 300	2.06	м³
			1.020-1/83.2-137000-05	(2КБ04.60-3.1)		
				Сборочные единицы		
А3		1	1.020-1/83.2-147100-05	Каркас пространств. КП85	1	
				Материал		
		2		Бетон ГОСТ7473-76 марки 300	2.06	м³
			1.020-1/83.2-137000-06	(2КБ04.60-4.1)		
				Сборочные единицы		
А3		1	1.020-1/83.2-147100-06	Каркас пространств. КП86	1	
				Материал		
		2		Бетон ГОСТ7473-76 марки 300	2.06	м³

Инв.№подл. | Подпись и дата | Взам.инв.№

1.020-1/83.2-137000 — Лист 2

ЗАВОДА КБИ

Формат	Зона	Поз.	Обозначение	Наименование	Кол.	Примечание
			1.020-1/83.2-137000-07	(2КБ04.60-2.2)		
				Сборочные единицы		
А3		1	1.020-1/83.2-147100-07	Каркас пространств. КП87	1	
				Материал		
		2		Бетон ГОСТ 7473-76 марки 400	2,06	м³
			1.020-1/83.2-137000-08	(2КБ04.60-3.2)		
				Сборочные единицы		
А3		1	1.020-1/83.2-147100-08	Каркас пространствен. КП88	1	
				Материал		
		2		Бетон ГОСТ 7473-76 марки 400	2,06	м³
			1.020-1/83.2-137000-09	(2КБ04.60-4.2)		
				Сборочные единицы		
А3		1	1.020-1/83.2-147100-09	Каркас пространств. КП89	1	
				Материал		
		2		Бетон ГОСТ 7473-76 марки 400	2,06	м³
			1.020-1/83.2-137000-10	(2КБ04.60-3.3)		
				Сборочные единицы		
А3		1	1.020-1/83.2-147100-10	Каркас пространств. КП90	1	
				Материал		
		2		Бетон ГОСТ 7473-76 марки 400		м³
			1.020-1/83.2-137000-11	(2КБ04.60-4.3)		
				Сборочные единицы		
А3		1	1.020-1/83.2-147100-11	Каркас пространств. КП91	1	
				Материал		
		2		Бетон ГОСТ 7473-76 марки 400	2,06	м³

Инв. № подл. | Подпись и дата | Взам. инв. №

Формат	Зона	Поз.	Обозначение	Наименование	Кол.	Примечание

Инв. № подл. | Подпись и дата | Взам. инв. №

Рис. 1

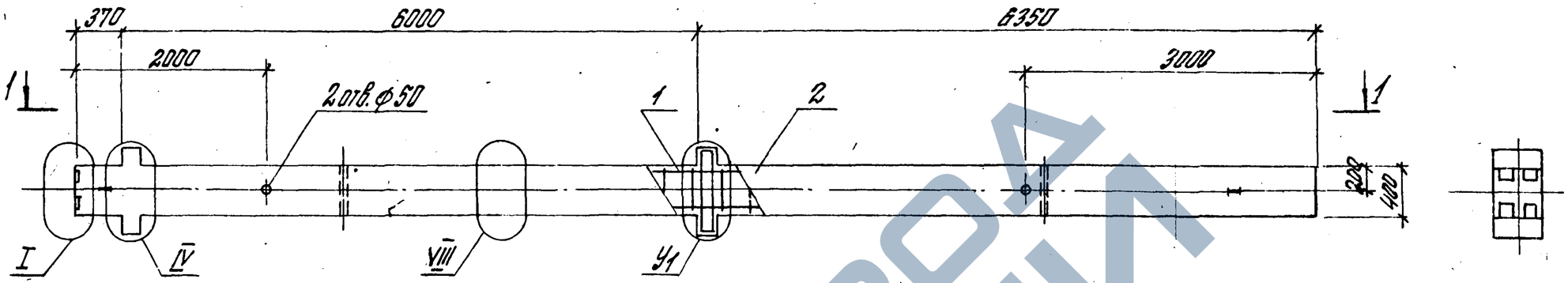

Рис. 2
остальное см. рис. 1

1 - 1

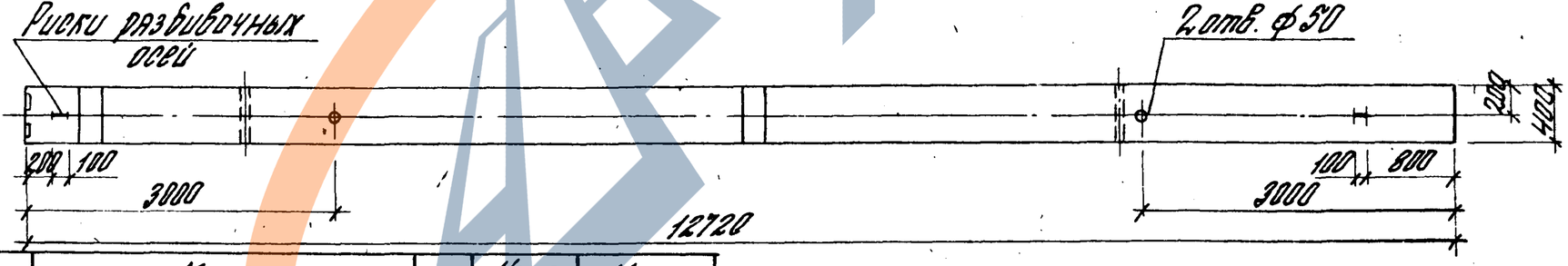

Обозначение	Марка, поз.	Рис.	Узел У1	Масса ед. кг.
1.020-1/83.2-13 7000	2 КБД 4.60 — 2.1	1	VI	5200.0
— 01	2 КБД 4.60 — 3.1			
— 02	2 КБД 4.60 — 4.1		XI	
— 03	2 КБД 4.60 — 4.2			
— 04	2 КБО 4.60 — 2.1	2	VII	5150,0
— 05	2 КБО 4.60 — 3.1			
— 06	2 КБО 4.60 — 4.1		XII	
— 07	2 КБО 4.60 — 2.2		VII	
— 08	2 КБО 4.60 — 3.2			
— 09	2 КБО 4.60 — 4.2		XII	
— 10	2 КБО 4.60 — 3.3			
— 11	2 КБО 4.60 — 4.3			

Нач. отд.	Уланов	
Н. контр.	Кирюхина	
Рук. гр.	Карнюшина	
Вл. инж.	Колтенко	
Вл. инж.	Петрова	
Инженер	Рельцова	

1.020-1/83.2-13 7000 СБ

Колонна 2КБД 4.60; 2КБО 4.60
Сборочный чертеж.

Стадия	Масса	Масштаб
Р	см. таблицу	1:50
Лист	Листов 1	

ГСПИ — 10

Формат	Зона	Поз.	Обозначение	Наименование	Кол.	Примечание
				Документация		
А3			1.020-1/83.2-138000 СБ	Сборочный чертеж		
А3			1.020-1/83.2-130000 У	Узел I-XIII		
А3			1.020-1/83.2-130000 ПЗ	Пояснительная записка		
А3			1.020-1/83.2-130000 РС	Ведомость расхода стали		
			Переменные	данные для исполнения:		
			1.020-1/83.2-138000	(1.КСД 4.54-21)		
				Сборочные единицы		
А3		1	1.020-1/83.2-148100	Каркас пространств. КП92	1	
				Материал		
		2		Бетон ГОСТ 7473-76 марки 300	0,89	м3
			1.020-1/83.2-138000-01	(1.КСД 4.54-31)		
				Сборочные единицы		
А3		1	1.020-1/83.2-148100-01	Каркас пространств. КП93	1	
				Материал		
		2		Бетон ГОСТ 7473-76 марки 300	0,89	м3
			1.020-1/83.2-138000-02	(1КСД 4.54-4.1)		
				Сборочные единицы		
А3		1	1.020-1/83.2-148100-02	Каркас пространств. КП94	1	

Инв. № подл. | Подпись и дата | Взам. инв. №

			1.020-1/83.2-138000	
Нач. отд.	Уронов			
Гл. констр.	Кирюхина		Колонна. 1КСД 4.54; 1КС04.54	Стадия: Р; Лист: 1; Листов: 6
Рук. гр.	Карнюшина			
Ст. инж.	Костенко			ГСПИ-10
Ст. инж.	Петрова			
Инженер	Рыльцова			

Формат	Зона	Поз.	Обозначение	Наименование	Кол.	Примечание
				Материал		
		2		Бетон ГОСТ 7473-76 марки 300	0,89	м3
			1.020-1/83.2-138000-03	(1КСД 4.54-2.2)		
				Сборочные единицы		
А3		1	1.020-1/83.2-148100	Каркас пространств. КП92	1	
				Материал		
		2		Бетон ГОСТ 7473-76 марки 400	0,89	м3
			1.020-1/83.2-138000-04	(1КСД 4.54-3.2)		
				Сборочные единицы		
А3		1	1.020-1/83.2-148100-01	Каркас пространств. КП93	1	
				Материал		
		2		Бетон ГОСТ 7473-76 марки 400	0,89	м3
			1.020-1/83.2-138000-05	(1КСД 4.54-4.2)		
				Сборочные единицы		
А3		1	1.020-1/83.2-148100-02	Каркас пространств. КП94	1	
				Материал		
		2		Бетон ГОСТ 7473-76 марки 400	0,89	м3
			1.020-1/83.2-138000-06	(1КСД 4.54-2.3)		
				Сборочные единицы		
А3		1	1.020-1/83.2-148100-03	Каркас пространств. КП95	1	
				Материал		
		2		Бетон ГОСТ 7473-76 марки 400	0,88	м3

Инв. № подл. | Подпись и дата | Взам. инв. №

	1.020-1/83.2-138000
	Лист 2

Формат	Зона	Поз.	Обозначение	Наименование	Кол.	Примечание
			1.020-1/83.2-138000-07	(1КСД4.54-3.3)		
				Сборочные единицы		
А3		1	1.020-1/83.2-148100-04	Каркас пространств. КП96	1	
				Материал		
		2		Бетон ГОСТ7473-76 марки 400	0,89	м3
			1.020-1/83.2-138000-08	(1КСД4.54-4.3)		
				Сборочные единицы		
А3		1	1.020-1/83.2-148100-05	Каркас пространств. КП97	1	
				Материал		
		2		Бетон ГОСТ7473-76 марки 400	0,89	м3
			1.020-1/83.2-138000-09	(1КСД4.54-2.4)		
				Сборочные единицы		
А3		1	1.020-1/83.2-148100-06	Каркас пространств. КП98	1	
				Материал		
		2		Бетон ГОСТ7473-76 марки 500	0,89	м3
			1.020-1/83.2-13.8000-10	(1КСД4.54-3.4)		
				Сборочные единицы		
А3		1	1.020-1/83.2-148100-07	Каркас пространств. КП99	1	
				Материал		
		2		Бетон ГОСТ7473-76 марки 500	0,89	м3
			1.020-1/83.2-138000-11	(1КСД4.54-4.4)		

Формат	Зона	Поз.	Обозначение	Наименование	Кол.	Примечание
				Сборочные единицы		
А3		1	1.020-1/83.2-148100-08	Каркас пространств. КП100	1	
				Материал		
		2		Бетон ГОСТ7473-76 марки 500	0,89	м3
			1.020-1/83.2-138000-12	(1КСД4.54-2.1)		
				Сборочные единицы		
А3		1	1.020-1/83.2-148100-09	Каркас пространств. КП101	1	
				Материал		
		2		Бетон ГОСТ7473-76 марки 300	0,88	м3
			1.020-1/83.2-138000-13	(1КСД4.54-3.1)		
				Сборочные единицы		
А3		1	1.020-1/83.2-148100-10	Каркас пространственн. КП102	1	
				Материал		
		2		Бетон ГОСТ7473-76 марки 300	0,88	м3
			1.020-1/83.2-138000-14	(1КСД4.54-4.1)		
				Сборочные единицы		
А3		1	1.020-1/83.2-148100-11	Каркас пространств. КП103	1	
				Материал		
		2		Бетон ГОСТ7473-76 марки 300	0,88	м3
			1.020-1/83.2-138000-15	(1КСД4.54-2.2)		
				Сборочные единицы		
А3		1	1.020-1/83.2-148000-12	Каркас пространств. КП104	1	

Формат	Зона	Поз.	Обозначение	Наименование	кол.	Примечание
				Материал		
		2		Бетон ГОСТ 7473-76 марки 400	0,88	м³
			1.020-1/83.2-138000-16	(1КС04.54-3.2)		
				Сборочные единицы		
А3		1	1.020-1/83.2-148100-13	Каркас пространств. КП105	1	
				Материал		
		2		Бетон ГОСТ 7473-76 марки 400	0,88	м³
			1.020-1/83.2-138000-17	(1КС04.54-4.2)		
				Сборочные единицы		
А3		1	1.020-1/83.2-148100-14	Каркас пространствен. КП106	1	
				Материал		
		2		Бетон ГОСТ 7473-76 марки 400	0,88	м³
			1.020-1/83.2-138000-18	(1КС04.54-2.3)		
				Сборочные единицы		
А3		1	1.020-1/83.2-148100-15	Каркас пространств. КП107	1	
				Материал		
		2		Бетон ГОСТ 7473-76 марки 400	0,88	м³
			1.020-1/83.2-138000-19	(1.КС04.54-3.3)		
				Сборочные единицы		
А3		1	1.020-1/83.2-148100-16	Каркас пространств. КП108	1	
				Материал		
		2		Бетон ГОСТ 7473-76 марки 400	0,86	м³

Формат	Зона	Поз.	Обозначение	Наименование	кол.	Примечание
			1.020-1/83.2-138000-20	(1КС04.54-4.3)		
				Сборочные единицы		
А3		1	1.020-1/83.2-148100-17	Каркас пространств. КП109	1	
				Материал		
		2		Бетон ГОСТ 7473-76 марки 400	0,88	м³

Инв. № подл. | Подпись и дата | Взам. инв. №

Рис. 1

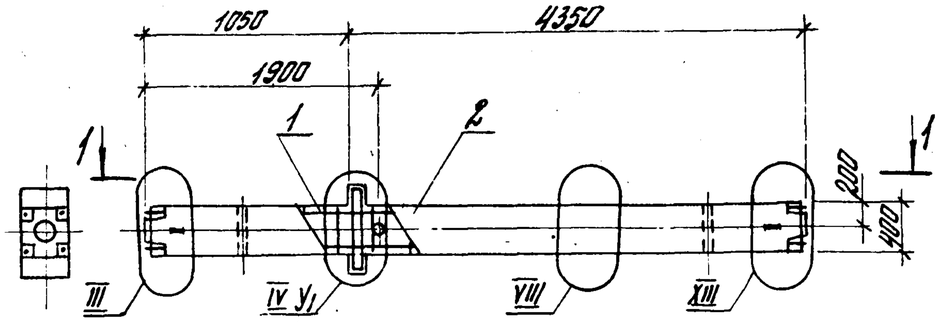

Рис. 2
остальное см. рис. 1

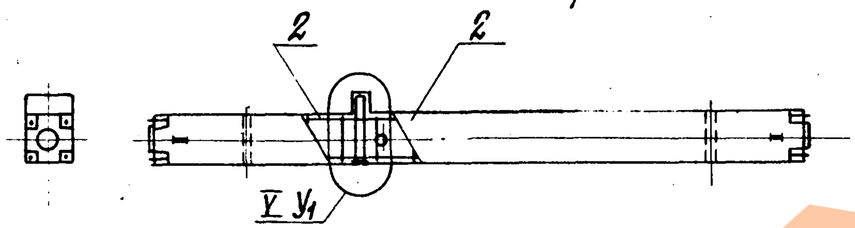

1-1

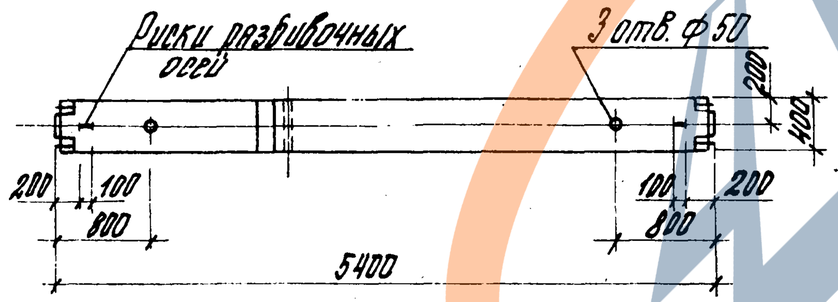

Обозначение	Марка, поз.	Рис.	Узел У1	Масса ед, кг.
1.020-1/83.2-13 8000	1 КСД 4.54 - 2.1	1	VI	2225,0
-01	1 КСД 4.54 - 3.1		XI	
-02	1 КСД 4.54 - 4.1			
-03	1 КСД 4.54 - 2.2		VI	
-04	1 КСД 4.54 - 3.2		XI	
-05	1 КСД 4.54 - 4.2			
-06	1 КСД 4.54 - 2.3		VI	
-07	1 КСД 4.54 - 3.3		XI	
-08	1 КСД 4.54 - 4.3			
-09	1 КСД 4.54 - 2.4		VI	
-10	1 КСД 4.54 - 3.4		XI	
-11	1 КСД 4.54 - 4.4			
-12	1 КСО 4.54 - 2.1	2	VII	2200,0
-13	1 КСО 4.54 - 3.1		XII	
-14	1 КСО 4.54 - 4.1			
-15	1 КСО 4.54 - 2.2		VII	
-16	1 КСО 4.54 - 3.2		XII	
-17	1 КСО 4.54 - 4.2			
-18	1 КСО 4.54 - 2.3		VII	
-19	1 КСО 4.54 - 3.3		XII	
-20	1 КСО 4.54 - 4.3			

Нач. отд.	Уланов	
Н. контр.	Кирюшина	
Рук. гр.	Карнюшина	
Ст. инж.	Костенко	
Ст. инж.	Петрова	
Инженер	Рыльцова	

1.020-1/83.2-13 8000 СБ

Колонна 1 КСД 4.54; 1 КСО 4.54. Сборочный чертеж

Стадия	Масса	Масштаб
Р	См. таблицу	1:50
Лист	Листов 1	

ГСПИ — 10

Инв. № подл. | Подпись и дата | Взам. инв. №

Формат	Зона	Поз.	Обозначение	Наименование	кол.	Примечание
				Документация		
А3			1.020-1/83.2-139000 СБ	Сборочный чертеж		
А3			1.020-1/83.2-130000 У	Узел I-XIII		
А3			1.020-1/83.2-130000ПЗ	Пояснительная записка		
А3			1.020-1/83.2-130000 РС	Ведомость расхода стали		
				Переменные данные для исполнений:		
			1.020-1/83.2-139000	(1КСД 4.60-2.1)		
				Сборочные единицы		
А3		1	1.020-1/83.2-149100	Каркас пространств. КПН0	1	
				Материал		
		2		Бетон ГОСТ 7473-76 марки 300	0,98	м³
			1.020-1/83.2-139000-01	(1КСД 4.60-3.1)		
				Сборочные единицы		
А3		1	1.020-1/83.2-149100-01	Каркас пространств. КПН1	1	
				Материал		
		2		Бетон ГОСТ 7473-76 марки 300	0,98	м³
			1.020-1/83.2-139000-02	(1КСД 4.60-4.1)		
				Сборочные единицы		
А3		1	1.020-1/83.2-149100-02	Каркас пространствен. УПН2	1	

Нач. отд.	Уранов		1.020-1/83.2-13 9000
Н. контр.	Кирюхина		
Рук. гр.	Карнюшина		Стадия Р; Лист 1; Листов 6
Гл. инж.	Костенко		Колонна 1КСД 4.60; 1КС04.60.
Ст. инж.	Петрова		ГСПИ-10
Инженер	Рыльцова		

Инв. № подл. | Подпись и дата | Взам. инв. №

Формат А4

Формат	Зона	Поз.	Обозначение	Наименование	кол.	Примечание
				Материал		
		2		Бетон ГОСТ 7473-76 марки 300	0,98	м³
			1.020-1/83.2-139000-03	(1КСД 4.60-2.2)		
				Сборочные единицы		
А3		1	1.020-1/83.2-149100	Каркас пространствен. КПН0	1	
				Материал		
		2		Бетон ГОСТ 7473-76 марки 400	0,98	м³
			1.020-1/83.2-139000-04	(1КСД 4.60-3.2)		
				Сборочные единицы		
А3		1	1.020-1/83.2-149100-01	Каркас пространств. КП111	1	
				Материал		
		2		Бетон ГОСТ 7473-76 марки 400	0,98	м³
			1.020-1/83.2-139000-05	(1КСД 4.60-4.2)		
				Сборочные единицы		
А3		1		Каркас пространств. КП112	1	
				Материал		
		2		Бетон ГОСТ 7473-76 марки 400	0,98	м³
			1.020-1/83.2-13 9000-06	(1КСД 4.60-2.3)		
				Сборочные единицы		
А3		1	1.020-1/83.2-149100-03	Каркас пространств. КП113	1	
				Материал		
		2		Бетон ГОСТ 7473-76 марки 400	0,98	м³

Инв. № подл. | Подпись и дата | Взам. инв. №

1.020-1/83.2-13 9000 — Лист 2

Формат	Зона	Поз.	Обозначение	Наименование	кол.	Примечание
			1.020-1/83.2-139000-07	(1КСД 4.60-3.3)		
				Сборочные единицы		
А3		1	1.020-1/83.2-149100-04	Каркас пространственный КП114	1	
				Материал		
		2		Бетон ГОСТ 7473-76 марки 400	0,98	м³
			1.020-1/83.2-139000-08	(1КСД 4.60-4.3)		
				Сборочные единицы		
А3		1	1.020-1/83.2-149100-05	Каркас пространств. КП115	1	
				Материал		
		2		Бетон ГОСТ 7473-76 марки 400	0,98	м³
			1.020-1/83.2-139000-09	(1КСД 4.60-2.4)		
				Сборочные единицы		
А3		1	1.020-1/83.2-149100-06	Каркас пространств. КП116	1	
				Материал		
		2		Бетон ГОСТ 7473-76 марки 500	0,98	м³
			1.020-1/83.2-139000-10	(1КСД 4.60-3.4)		
				Сборочные единицы		
А3		1	1.020-1/83.2-149100-07	Каркас пространств. КП117	1	
				Материал		
		2		Бетон ГОСТ 7473-76 марки 500	0,98	м³
			1.020-1/83.2-139000-11	(1КСД 4.60-4.4)		

Формат	Зона	Поз.	Обозначение	Наименование	кол.	Примечание
				Сборочные единицы		
А3		1	1.020-1/83.2-149100-08	Каркас пространств. КП118	1	
				Материал		
		2		Бетон ГОСТ 7473-76 марки 500	0,98	м³
			1.020-1/83.2-139000-12	(1КСО 4.60-2.1)		
				Сборочные единицы		
А3		1	1.020-1/83.2-149100-09	Каркас пространств. КП119	1	
				Материал		
		2		Бетон ГОСТ 7473-76 марки 300	0,97	м³
			1.020-1/83.2-139000-13	(1КСО 4.60-3.1)		
				Сборочные единицы		
А3		1	1.020-1/83.2-149100-10	Каркас пространств. КП120	1	
				Материал		
		2		Бетон ГОСТ 7473-76 марки 300	0,97	м³
			1.020-1/83.2-139000-14	(1КСО 4.60-4.1)		
				Сборочные единицы		
А3		1	1.020-1/83.2-149100-11	Каркас пространств. КП121	1	
				Материал		
		2		Бетон ГОСТ 7473-76 марки 300	0,97	м³
			1.020-1/83.2-139000-15	(1КСО 4.60-2.2)		
				Сборочные единицы		
А3		1	1.020-1/83.2-149100-12	Каркас пространствен. КП122	1	

Инв. № подл. | Подпись и дата | Взам. инв. №

https://zavodjbi.com/

Формат	Зона	Поз.	Обозначение	Наименование	Кол.	Примеч.
				Материал		
		2		Бетон гост 7473-76 марки 400	0,97	м3
			1.020-1/83.2-139000-16	(1КС04.60-3.2)		
				Сборочные единицы		
А3		1	1.020-1/83.2-149100-13	Каркас пространствен. КП123	1	
				Материал		
		2		Бетон гост 7473-76 марки 400	0,97	м3
			1.020-1/83.2-139000-17	(1КС04.60-4.2)		
				Сборочные единицы		
А3		1	1.020-1/83.2-149100-14	Каркас пространств. КП124	1	
				Материал		
		2		Бетон гост 7473-76 марки 400	0,97	м3
			1.020-1/83.2-139000-18	(1КС04.60-2.3)		
				Сборочные единицы		
А3		1	1.020-1/83.2-149100-15	Каркас пространств. КП125	1	
				Материал		
		2		Бетон гост 7473-76 марки 400	0,97	м3
			1.020-1/83.2-139000-19	(1КС04.60-3.3)		
				Сборочные единицы		
А3		1	1.020-1/83.2-149100-16	Каркас пространств. КП125	1	
				Материал		
		2		Бетон гост 7473-76 марки 400	0,97	м3

Инв. № подл. | Подпись и дата | Взам. инв. №

Формат	Зона	Поз.	Обозначение	Наименование	Кол.	Примечание
			1.020-1/83.2-139000-20	(1КС04.60-4.3)		
				Сборочные единицы		
А3		1	1.020-1/83.2-149100-17	Каркас пространств. КП127	1	
				Материал		
		2		Бетон гост 7473-76 марки 400	0,97	м3

Инв. № подл. | Подпись и дата | Взам. инв. №

https://zavodjbi.com/

Рис. 1

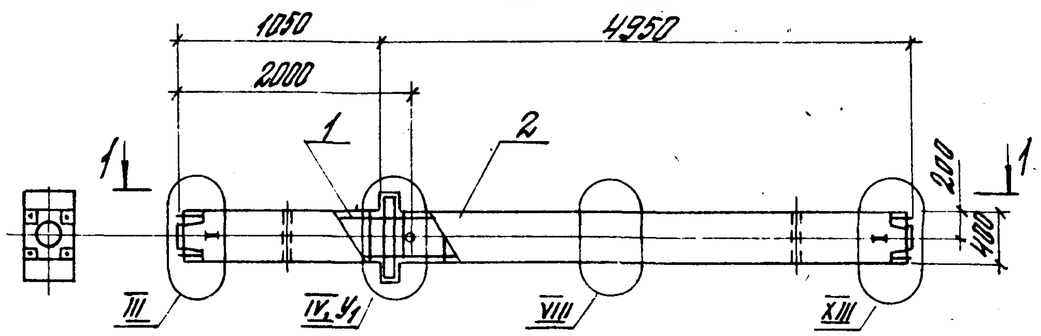

Рис. 2
остальное см. рис. 1

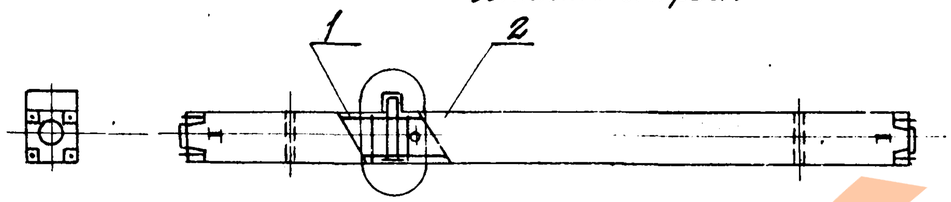

1-1

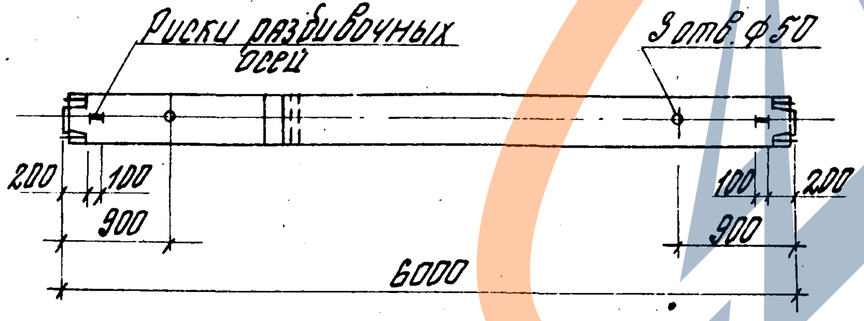

Обозначение	Марка, поз	Рис.	Узел У1	Масса ед. кг.
1.020-1/83.2-13 9000	1 КСД 4.60 - 2.1	1	VI	2450,0
-01	1 КСД 4.60 - 3.1		XI	
-02	1 КСД 4.60 - 4.1			
-03	1 КСД 4.60 - 2.2		VI	
-04	1 КСД 4.60 - 3.2		XI	
-05	1 КСД 4.60 - 4.2			
-06	1 КСД 4.60 - 2.3		VI	
-07	1 КСД 4.60 - 3.3		XI	
-08	1 КСД 4.60 - 4.3			
-09	1 КСД 4.60 - 2.4		VI	
-10	1 КСД 4.60 - 3.4		XI	
-11	1 КСД 4.60 - 4.4			
-12	1 КСО 4.60 - 2.1	2	VII	2425,0
-13	1 КСО 4.60 - 3.1		XII	
-14	1 КСО 4.60 - 4.1			
-15	1 КСО 4.60 - 2.2		VII	
-16	1 КСО 4.60 - 3.2		XII	
-17	1 КСО 4.60 - 4.2			
-18	1 КСО 4.60 - 2.3		VII	
-19	1 КСО 4.60 - 3.3		XII	
-20	1 КСО 4.60 - 4.3			

Нач. отд.	Уранов	
Н. контр.	Кирюхина	
Рук. гр.	Карнюшина	
Ст. инж.	Костенко	
Ст. инж.	Петрова	
Инженер	Рыльцова	

1.020-1/83.2-13 9000 СБ

Колонна
1 КСД 4.60; 1 КСО 4.60.
Сборочный чертеж.

Стадия	Масса	Масштаб
Р	см. таблицу	1:50
Лист	Листов 1	

ГСПИ-10

ЗАВОД ЖБИ

I

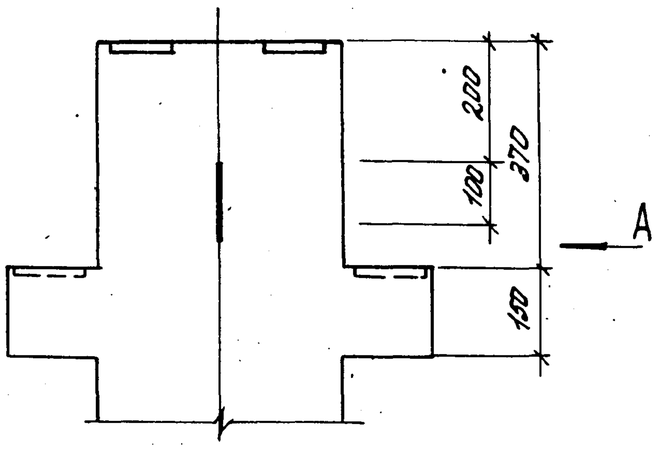

II

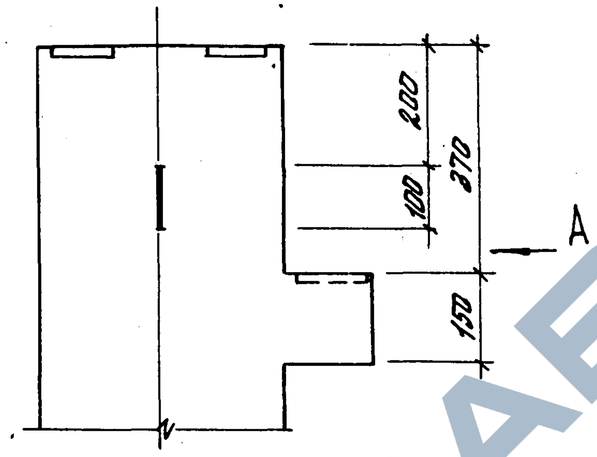

III

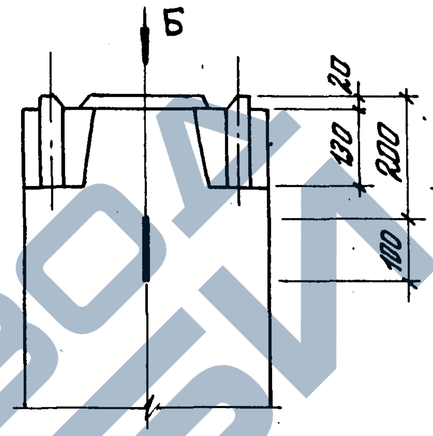

Вид Б

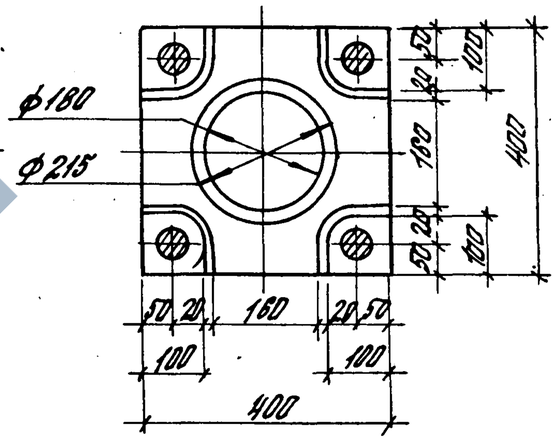

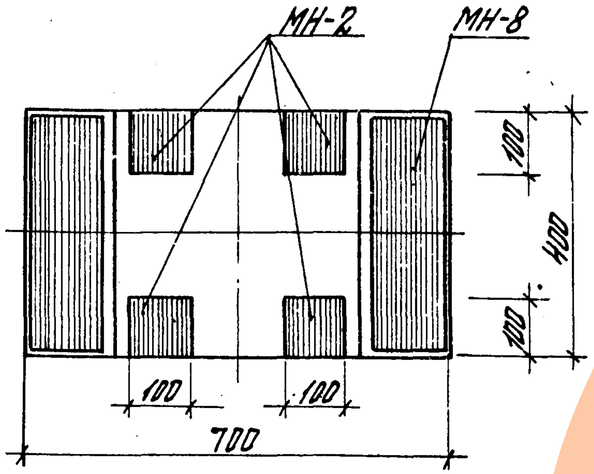

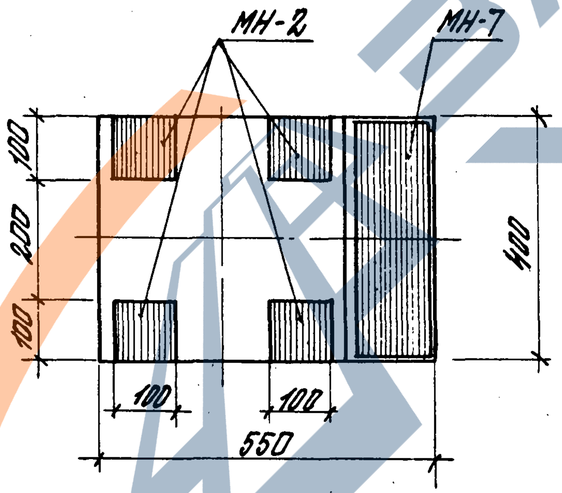

XIII

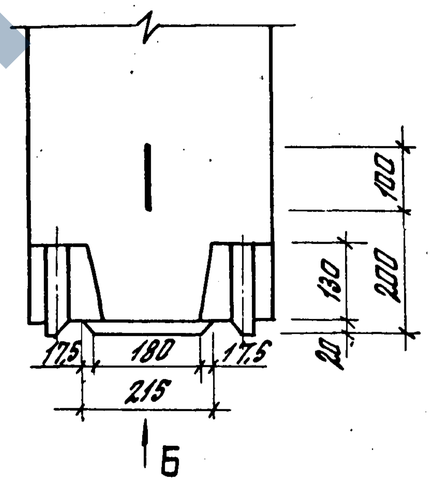

Вид А

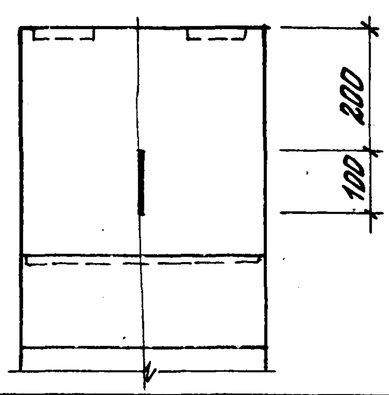

Нач.отд.	Уранов		1.020-1/83.2-13 00004
Н.контр.	Кирюхина		
Рук.гр.	Карнюшина		Узел I–XIII
Ст.инж.	Костенко		
Ст.инж.	Петрова		ГСПИ-10
Инженер	Рыльцова		

Стадия	Лист	Листов
Р	1	4

Формат А3

IV

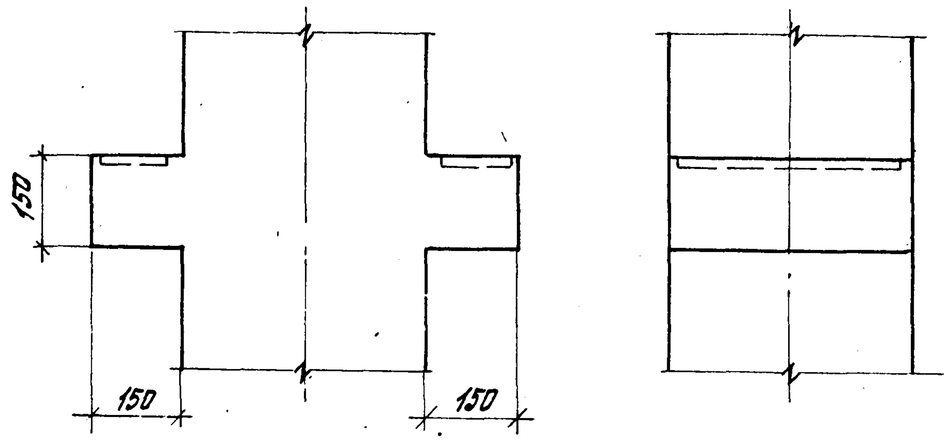
150
150
150

V

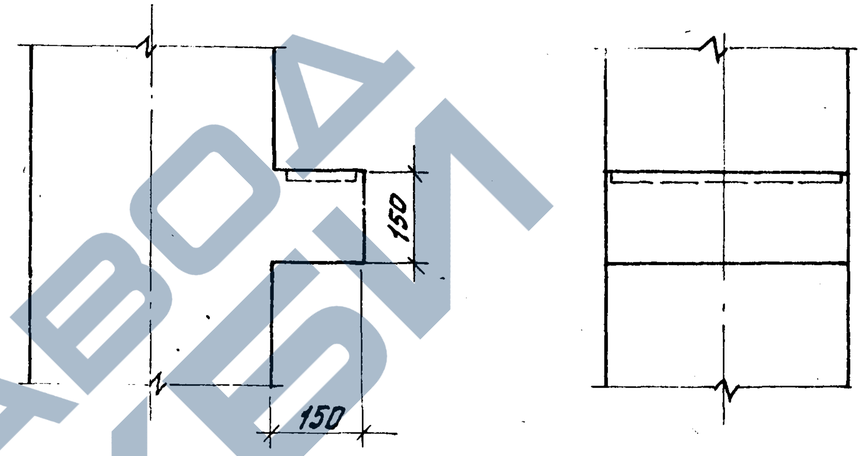
150
150

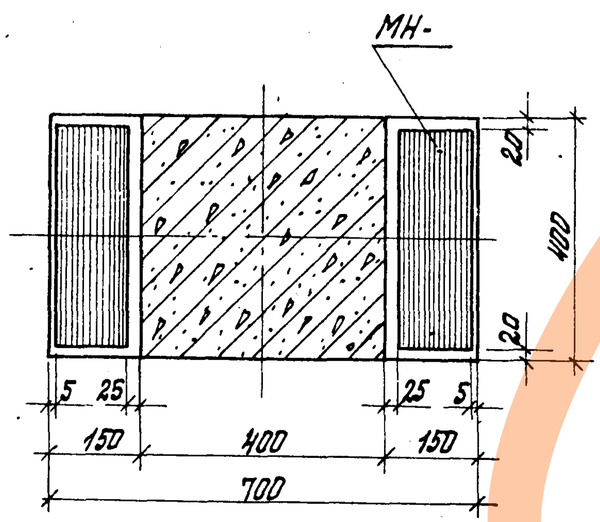
МН-
20
400
20
5
25
25
5
150
400
150
700

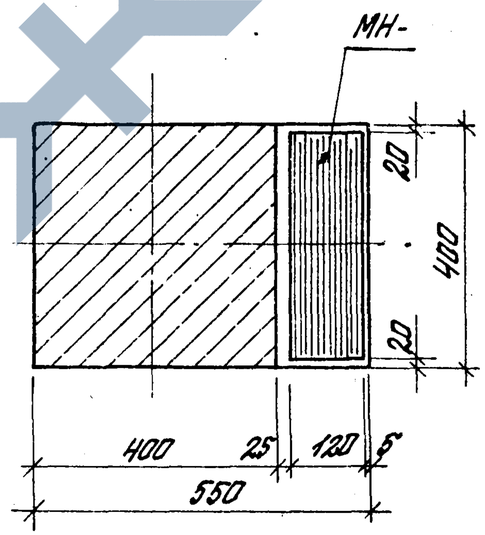
МН-
20
400
20
400
25
120
6
550

VI

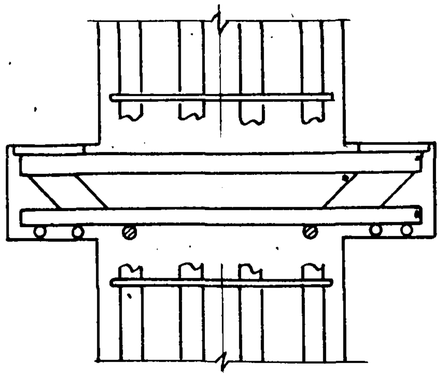

В

VII

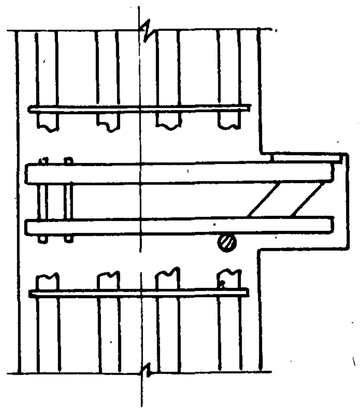

В

VIII

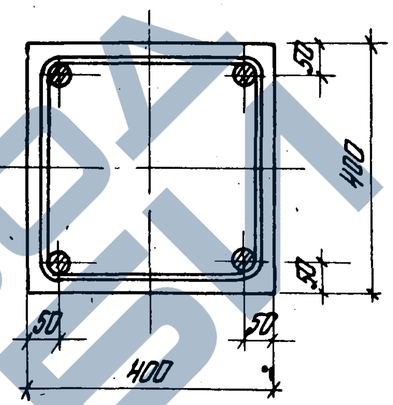

IX

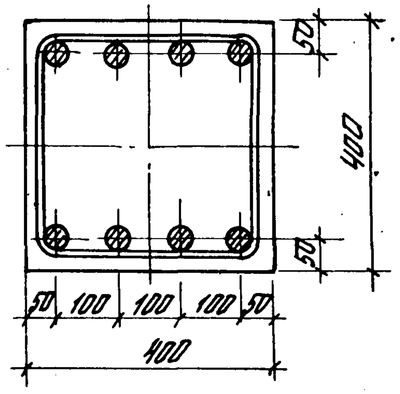

X

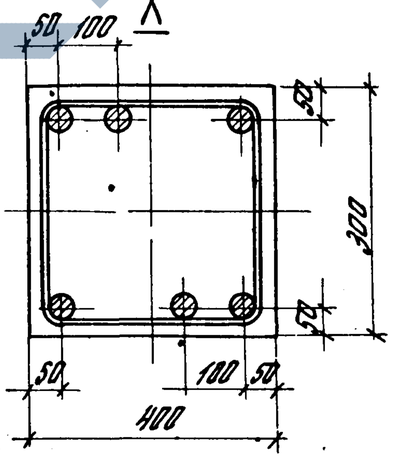

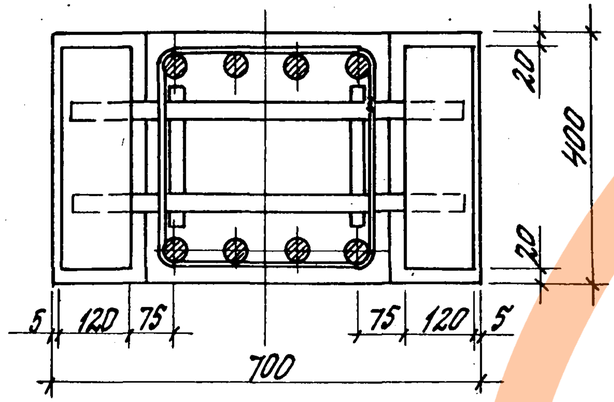

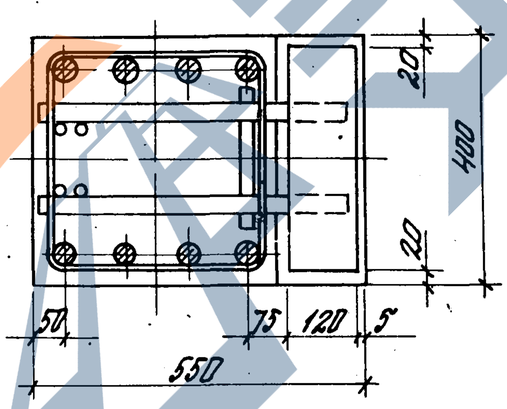

Вид В

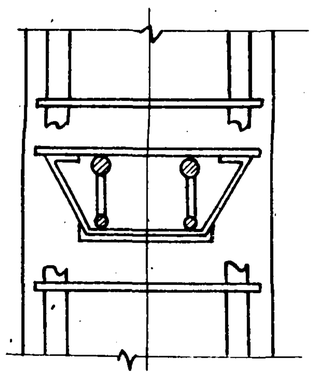

XI

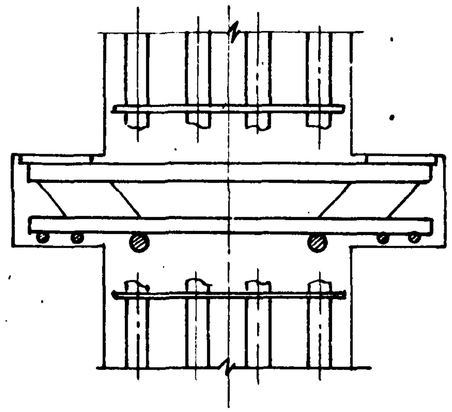

Вид Г

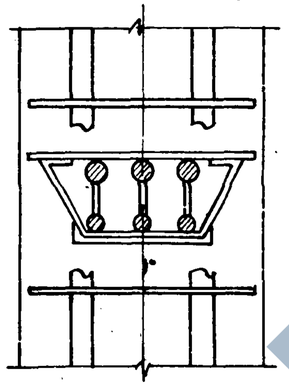

XII

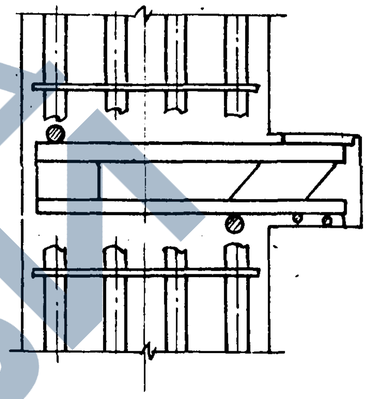

Г

Г

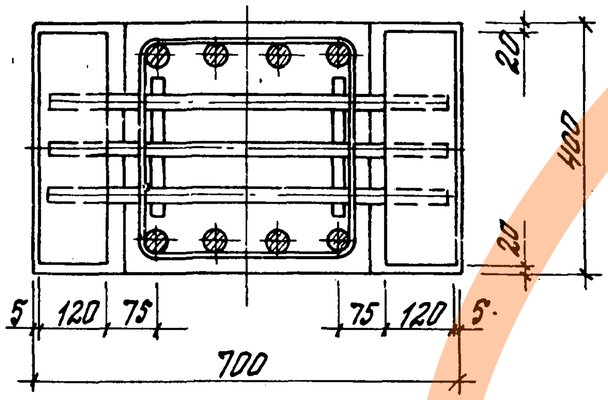

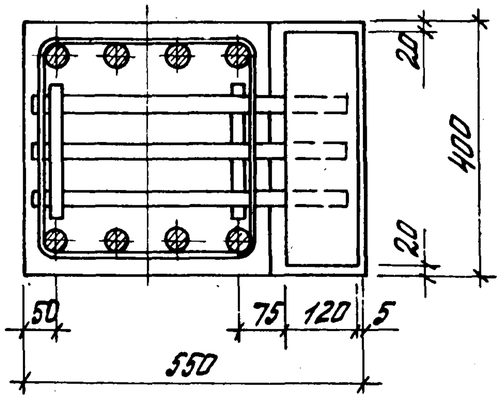

Инв.№подл. | Подпись и дата | Взам.инв.№

1.020-1/83.2-13 ОООУ

Лист 4

19843 42

Формат А4

Марка колонны	Арматурные изделия														Закладные изделия												Итого	Всего
	Арматурная сталь ГОСТ 5781-82														Прокатная сталь ГОСТ 103-76				Арматурная сталь ГОСТ 5781-82									
	Класс А-I				Класс А-III										Прокат марки Вст3кп2				Класс А-I			Класс А-III							
	ф мм			Итого	ф мм									Итого	Итого				ф мм		Итого	ф мм						Итого	Итого		
	6	8	10		8	10	20	22	25	28	32	36	40			δ=10	δ=14	δ=16		8			10	12	16	20	25	28	32				
1КВД4.54-2.1	5.25			5.25	8.59	2.2	46.1							59.89	62.14	11.8			11.8	0.83		0.83		0.4	1.28	3.33		6.51		11.52	12.35	24.15	86,3
1КВО4.54-2.1	5.25			5.25	8.59	2.2	46.1							59.89	62.14	7.46			7.46	0.42		0.42	0.16	0.2	1.28	2.55		4.99		9.18	9.6	17.06	79,2
1КВД4.60-2.1	5.87			5.87	8.59	2.2	52.0							62.79	68.66	11.8			11.8	0.83		0.83		0.4	1.28	3.33		6.51		11.52	12.35	24.15	92,8
1КВО4.60-2.1	5.87			5.87	8.59	2.2	52.0							62.79	68.66	7.46			7.46	0.42		0.42	0.16	0.2	1.28	2.55		4.99		9.18	9.6	17.06	85,7
2КВД4.60-2.1	12.07			12.07	8.59	2.2	111.7							122.49	134.56	20.48			20.48	1.66		1.66		0.8	1.28	6.66		13.02		21.76	23.42	43.9	178,5
2КВД4.60-3.1	12.07			12.07	8.59	2.2	111.7							122.49	134.56	18.6	5.56		24.16	1.66		1.66		0.8	1.28	13.3		16.26		31.64	33.3	57.46	192,0
2КВД4.60-4.1	12.07			12.07	8.59	2.2	111.7							122.49	134.56	18.6		6.38	24.98	1.66		1.66		0.8	1.28	3.33	7.76	6.51	12.7	32.38	34.04	59.02	193,6
2КВО4.60-2.1	12.07			12.07	8.59	2.2	111.7							122.49	134.56	11.8			11.8	0.84		0.84	0.32	0.4	1.28	5.1		9.98		17.08	17.92	29.72	164,3
2КВО4.60-3.1	12.07			12.07	8.59	2.2	111.7							122.49	134.56	10.85	5.08		15.93	0.84		0.84	0.16	0.6	1.28	6.38		12.46		20.88	21.72	37.65	172,2
2КВО4.60-3.2	12.07			12.07		15.63		135.0						150.63	162.7	10.85	5.08		15.93	0.84		0.84	0.16	0.6	1.28	6.38		12.46		20.88	21.72	37.65	200,4
2КВО4.60-4.2	12.07			12.07		15.63		135.0						150.63	162.7	10.85		5.45	16.3	0.84		0.84	0.16	0.6	1.28	2.55	5.95	4.99	9.76	25.29	29.13	42.43	205,1
2КСД4.60-2.1	12.67			12.67	17.18	2.2	118.6							137.98	150.65	17.36			17.36	1.66		1.66		0.8		6.66		13.02		20.48	22.14	39.5	190,2
2КСД4.60-3.1	12.67			12.67	17.18	2.2	118.6							137.98	150.65	13.6	11.12		24.72	1.66		1.66		0.8		9.94		19.5		30.24	31.9	56.62	207,3
2КСД4.60-3.2	12.67			12.67	17.18	2.2	118.6							137.98	150.65	13.6	11.12		24.72	1.66		1.66		0.8		9.94		19.5		30.24	31.9	56.62	207,3
2КСД4.60-4.2	12.67			12.67	17.18	2.2	118.6							137.98	150.65	13.6		12.76	26.36	1.66		1.66		0.8			15.52		25.4	41.72	43.38	69.74	220,4
2КСД4.60-3.3	1.2	21.09		22.29		42.54				302.9				345.4	367.73	13.6	11.12		24.72	1.66		1.66		0.8		9.94		19.5		30.24	31.9	56.62	424,4
2КСД4.60-4.3	1.2	21.09		22.29		42.54				302.9				345.4	367.73	13.6		12.76	26.36	1.66		1.66		0.8			15.52		25.4	41.72	43.38	69.74	437,8
2КСО4.60-2.1	12.67			12.67	17.18	2.2	118.6							137.98	150.65	8.68			8.68	0.84		0.84	0.32	0.4		5.1		9.98		15.8	16.64	25.32	176,0
2КСО4.60-3.1	12.67			12.67	17.18	2.2	118.6							137.98	150.65	6.78	10.16		16.94	0.84		0.84		0.8		7.76		14.94		23.4	24.24	41.18	191,8
2КСО4.60-4.1	12.67			12.67	17.18	2.2	118.6							137.98	150.65	6.78		10.9	17.68	0.84		0.84		0.8			11.9		19.52	32.22	33.06	50.74	201,4
2КСО4.60-2.2	1.2	21.09		22.29		33.6		2.2	184.8					220.6	242.89	8.68			8.68	0.84		0.84	0.32	0.4		5.1		9.98		15.8	16.64	25.32	268,2
2КСО4.60-3.2	1.2	21.09		22.29		33.6		2.2	184.8					220.6	242.89	6.78	10.16		16.94	0.84		0.84		0.8		7.66		14.94		23.4	24.24	41.18	284,1
2КСО4.60-4.2	1.2	21.09		22.29		33.6		2.2	184.8					220.6	242.89	6.78		10.9	17.68	0.84		0.84		0.8			11.9		19.52	32.22	33.06	50.74	293,6
2КСО4.60-4.3	1.2	21.09		22.29		33.6		2.2		231.8				267.6	289.89	6.78		10.9	17.68	0.84		0.84		0.8			11.9		19.52	32.22	33.06	50.74	340,6

Инв.№ подл. | Подпись и дата | Взам.инв.№

Нач.отд.	Уранов	
Н.контр.	Курюхина	
Рук.гр.	Карнюшина	
Ст.инж.	Костенко	
Ст.инж.	Петрова	
Инженер	Рыльцова	

1.020-1/83.2-13 0000 РС.

Ведомость расхода стали, кг

Стадия	Лист	Листов
Р	1	6

ГСПИ-10

Формат А3

Марка колонны	Арматурные изделия														Закладные детали															
	Арматурная сталь ГОСТ 5781-82														Профильная сталь ГОСТ 103-76				Арматурная сталь ГОСТ 5781-82											
	класс А-I				класс А-III										Прокат марки ВСт3 кп2				класс А-I				класс А-III							
	ф мм			Итого	ф мм									Итого	Итого	δ=10	δ=14	δ=16	Итого	ф мм		Итого	ф мм							Итого	Итого	Итого	Всего
	6	8	10		8	10	20	22	25	28	32	36	40							8			10	12	16	20	25	28	32				
2КНД4.60-2.1	14,24			14,24	8,59	2,2	132,3							142,09	157,33	17,36			17,36	1,66		1,66		0,8		6,66		13,02		20,48	22,14	39,5	196,8
2КНД4.60-3.1	14,24			14,24	8,59	2,2	132,3							142,09	157,33	13,6	11,12		24,72	1,66		1,66		0,8		9,94		19,5		30,24	31,9	56,62	214,8
2КНД4.60-2.2	14,24			14,24	8,59	2,2	208,77							219,56	233,8	17,36			17,36	1,66		1,66		0,8		6,66		13,02		20,48	22,14	39,5	273,3
2КНД4.60-3.2	14,24			14,24	8,59	2,2	208,77							219,56	233,8	13,6	11,12		24,72	1,66		1,66		0,8		9,94		19,5		30,24	31,9	56,62	290,4
2КНД4.60-4.2	14,24			14,24	8,59	2,2	208,77							219,56	233,8	13,6		12,76	26,36	1,66		1,66		0,8			15,52		25,4	41,72	43,38	69,74	303,5
2КНД4.60-2.3	14,24			14,24	8,59	2,2	208,77							219,56	233,8	17,36			17,36	1,66		1,66		0,8		6,66		13,02		20,48	22,14	39,5	273,3
2КНД4.60-3.3	14,24			14,24	8,59	2,2	208,77							219,56	233,8	13,6	11,12		24,72	1,66		1,66		0,8		9,94		19,5		30,24	31,9	56,62	290,4
2КНД4.60-4.3	14,24			14,24	8,59	2,2	208,77							219,56	233,8	13,6		12,76	26,36	1,66		1,66		0,8			15,52		25,4	41,72	43,38	69,74	303,5
2КНД4.60-2.4	5,87	15,39		21,26	8,59	2,2	132,3			149,54				292,63	313,89	17,36			17,36	1,66		1,66		0,8		6,66		13,02		20,48	22,14	39,5	353,4
2КНД4.60-3.4	5,87	15,39		21,26	8,59	2,2	132,3			149,54				292,63	313,89	13,6	11,12		24,72	1,66		1,66		0,8		9,94		19,5		30,24	31,9	56,62	370,6
2КНД4.60-4.4	5,87	15,39		21,26	8,59	2,2	132,3			149,54				292,63	313,89	13,6		12,76	26,36	1,66		1,66		0,8			15,52		25,4	41,72	43,38	69,74	383,6
2КНД4.60-2.5	5,87	15,39		21,26	8,59	2,2	132,3			149,54				292,63	313,89	17,36			17,36	1,66		1,66		0,8		6,66		13,02		20,48	22,14	39,5	353,4
2КНД4.60-3.5	5,87	15,39		21,26	8,59	2,2	132,3			149,54				292,63	313,89	13,6	11,12		24,72	1,66		1,66		0,8		9,94		19,5		30,24	31,9	56,62	370,5
2КНД4.60-4.5	5,87	15,39		21,26	8,59	2,2	132,3			149,54				292,63	313,89	13,6		12,76	26,36	1,66		1,66		0,8			15,52		25,4	41,72	43,38	69,74	383,6
2КНД4.60-3.6	0,6	25,08		25,68		22,37	132,3				264,7			419,37	445,05	13,6	11,12		24,72	1,66		1,66		0,8		9,94		19,5		30,24	31,9	56,62	501,7
2КНД4.60-4.6	0,6	25,08		25,68		22,37	132,3				264,7			419,37	445,05	13,6		12,76	26,36	1,66		1,66		0,8			15,52		25,4	41,72	43,38	69,74	514,8
2КНД4.60-3.7	0,6		40,04	40,64		22,37					338,0	335,1		695,47	736,11	13,6	11,12		24,72	1,66		1,66		0,8		9,94		19,5		30,24	31,9	56,62	792,7
2КНД4.60-4.7	0,6		40,04	40,64		22,37					338,0	335,1		695,47	736,11	13,6		12,76	26,36	1,66		1,66		0,8			15,52		25,4	41,72	43,38	69,74	805,9
2КНД4.60-4,8	0,6		40,04	40,64		22,37						763,04		785,41	826,05	13,6		12,76	26,36	1,66		1,66		0,8			15,52		25,4	41,72	43,38	69,74	895,8
2КНО.4.60-2.1	14,24			14,24	8,59	2,2	208,77							219,56	233,8	8,68			8,68	0,84		0,84	0,32	0,4		5,1		9,98		15,8	16,64	25,32	182,7
2КНО.4.60-3.1	14,24			14,24	8,59	2,2	208,77							219,56	233,8	6,78	10,16		16,94	0,84		0,84		0,8		7,66		14,94		23,4	24,24	41,18	198,5
2КНО.4.60-4.1	14,24			14,24	8,59	2,2	208,77							219,56	233,8	6,78		10,9	17,68	0,84		0,84		0,8			11,9		19,52	32,22	33,06	50,74	288,1
2КНО.4.60-22	14,24			14,24		15,63		25,86						267,49	281,73	8,68			8,68	0,84		0,84	0,32	0,4		5,1		9,98		15,8	16,64	25,32	307,1
2КНО4.60-3.2	14,24			14,24		15,63		25,86						267,49	281,73	6,78	10,16		16,94	0,84		0,84		0,8		7,66		14,94		23,4	24,24	41,18	322,9
2КНО4.60-4.2	14,24			14,24		15,63		25,86						267,49	281,73	6,78		10,9	17,68	0,84		0,84		0,8			11,9		19,52	32,22	33,06	50,74	332,5
2КНО4.60-2.3	14,24			14,24		15,63		25,86						267,49	281,73	8,68			8,68	0,84		0,84	0,32	0,4		5,1		9,98		15,8	16,64	25,32	307,
2КНО4.60-33	14,24			14,24		15,63		25,86						267,49	281,73	6,78	10,16		16,94	0,84		0,84		0,8		7,66		14,94		23,4	24,24	41,18	322,9

Инв.№ подл. | Подпись и дата | Взам.инв.№

1.020-1/83.2-13 0000РС

Лист 2

Марка колонны	Арматурные изделия															Закладные детали																				
	Арматурная сталь ГОСТ 5781-82															Профильная сталь ГОСТ 103-76					Арматурная сталь ГОСТ 5781-82														
	класс А-I				класс А-III											Прокат марки ВСт 3кп 2					класс А-I			класс А-III											
	ф мм			Итого	ф мм									Итого	Итого					Итого	ф мм		Итого	ф мм							Итого	Итого	Итого	Всего
	6	8	10		8	10	20	22	25	28	32	36	40			δ=10	δ=14	δ=16			8			10	12	16	20	25	28	32				
2КНО4.60-4.3	14,24			14,24		15,63		251,86						267,49	281,73	6,78		10,9		17,68	0,84		0,84		0,80			11,9		19,52	32,22	33,06	50,74	332,5
2КНО4.60-2.4	14,24			14,24		15,63		251,86						267,49	281,73	8,68				8,68	0,84		0,84	0,32	0,40		5,10		9,98		15,8	16,64	25,32	447,9
2КНО4.60-3.4	0,58	25,1		25,68		19,0			119,2	258,7				396,9	422,58	6,78	10,16			16,94	0,84		0,84		0,80		7,66		14,94		23,4	24,24	41,18	463,8
2КНО4.60-4.4	0,58	25,1		25,68		19,0			119,2	258,7				396,9	422,58	6,78		10,9		17,68	0,84		0,84		0,80			11,9		19,52	32,22	33,06	50,74	473,3
2КНО4.60-2.5	0,58	25,1		25,68		22,37	76,47				338,0			436,84	462,52	8,68				8,68	0,84		0,84	0,32	0,40		5,10		9,98		15,8	16,64	25,32	487,8
2КНО4.60-3.5	0,58	25,1		25,68		22,37	76,47				338,0			436,84	462,52	6,78	10,16			16,94	0,84		0,84		0,80		7,66		14,94		23,4	24,24	41,18	503,7
2КНО4.60-4.5	0,58	25,1		25,68		22,37	76,47				338,0			436,84	462,52	6,78		10,9		17,68	0,84		0,84		0,80			11,9		19,52	32,22	33,06	50,74	513,3
2КНО4.60-3.6	0,58		40,04	40,62		22,37			119,2			428,0		569,57	610,2	6,78	10,16			16,94	0,84		0,84		0,80		7,66		14,94		23,4	24,24	41,18	651,4
2КНО4.60-4.6	0,58		40,04	40,62		22,37			119,2			428,0		569,57	610,2	6,78		10,9		17,68	0,84		0,84		0,80			11,9		19,52	32,22	33,06	50,74	660,9
2КНО4.60-4.7	0,58		40,04	40,62		25,74							834,24	859,98	904,6	6,78		10,9		17,69	0,84		0,84		0,80			11,9		19,52	32,22	33,06	50,74	951,4
2КНД4.60(72)-2.1	15,46			15,46		10,79	144,1							154,9	170,35	17,36				17,36	1,66		1,66		0,80		6,66		13,02		20,48	22,14	39,50	209,9
2КНД4.60(72)-3.1	15,46			15,46		10,79	144,1							154,9	170,39	13,6	11,12			24,72	1,66		1,66		0,80		9,94		19,5		30,24	31,90	56,62	227,0
2КНД4.60(72)-2.2	15,46			15,46		15,63		280,8						296,43	311,89	17,36				17,36	1,66		1,66		0,80		6,66		13,02		20,48	22,14	39,50	351,4
2КНД4.60(72)-3.2	15,46			15,46		15,63		280,8						296,43	311,89	13,6	11,12			24,72	1,66		1,66		0,80		9,94		19,5		30,24	31,90	56,62	368,5
2КНД4.60(72)-4.2	15,46			15,46		15,63		280,8						296,43	311,89	13,6		12,76		26,36	1,66		1,66		0,80			15,52		25,4	41,72	43,38	69,74	381,7
2КНД4.60(72)-2.3	0,58	27,4		27,98		19,0		106,7		281,9				407,6	435,6	17,36				17,36	1,66		1,66		0,80		6,66		13,02		20,48	22,14	39,50	475,1
2КНД4.60(72)-3.3	0,58	27,4		27,98		19,0		106,7		281,9				407,6	435,6	13,6	11,12			24,72	1,66		1,66		0,80		9,94		19,5		30,24	31,90	56,62	492,2
2КНД4.60(72)-4.3	0,58	27,4		27,98		19,0		106,7		281,9				407,6	435,6	13,6		12,76		26,36	1,66		1,66		0,80			15,52		25,4	41,72	43,38	69,74	505,3
2КНД4.60(72)-2.4	0,58	27,4		27,98		24,57	88,3				368,3			481,2	509,2	17,36				17,36	1,66		1,66		0,80		6,66		13,02		20,48	22,14	39,50	548,7
2КНД4.60(72)-3.4	0,58	27,4		27,98		24,57	88,3				368,3			481,2	509,2	13,6	11,12			24,72	1,66		1,66		0,80		9,94		19,5		30,24	31,90	56,62	565,8
2КНД4.60(72)-4.4	0,58	27,4		27,98		24,57	88,3				368,3			481,2	509,2	13,6		12,76		26,36	1,66		1,66		0,80			15,52		25,4	41,72	43,38	69,74	578,9
2КНД4.60(72)-3.5	0,58		43,68	44,26		24,57					225,6	466,3		716,5	762,8	13,6	11,12			24,72	1,66		1,66		0,80		9,94		19,5		30,24	31,90	56,62	817,4
2КНД4.60(72)-4.6	0,58		43,68	44,26		22,37							929,0	951,37	995,63	13,6		12,76		26,36	1,66		1,66		0,80			15,52		25,4	41,72	43,38	69,74	1065,4
2КНД4.60(72)-2.1	15,46			15,46		10,79	144,1							154,9	170,35	8,68				8,68	0,84		0,84	0,32	0,40		6,10		9,98		15,8	16,64	25,28	195,6
2КНО4.60(72)-3.1	15,46			15,46		10,79	144,1							154,9	170,35	6,78	10,16			16,94	0,84		0,84		0,80		7,66		14,94		23,4	24,24	41,18	211,5
2КНО4.60(72)-4.1	15,46			15,46		10,79	144,1							154,9	170,35	6,78		10,9		17,68	0,84		0,84		0,80			11,9		19,52	32,22	33,06	50,74	221,1
2КНО4.60(72)-2.2	15,46			15,46		15,63		280,8						296,43	311,89	8,68				8,68	0,84		0,84	0,32	0,40		5,10		9,98		15,8	16,64	25,28	337,2

Инв. № подл. | Подпись и дата | Взам. инв. №

1.020-1/83.2-13 0000 РС

Лист 3

19843 45

формат А3

| Марка колонны | Арматурные изделия | | | | | | | | | | | | | | | Закладные детали | | | | | | | | | | | | | | |

Марка колонны	Арматурные изделия														Закладные детали													Итого	Всего
	Арматурная сталь ГОСТ 5781-82														Профильная сталь ГОСТ 103-76				Арматурная сталь ГОСТ 5781-82										
	класс А-I				класс А-III										прокат марки ВСт3кп2				класс А-I			класс А-III							
	ф мм			Итого	ф мм									Итого	Итого				ф мм		Итого	ф мм						Итого	Итого		
	6	8	10		8	10	20	22	25	28	32	36	40			δ=10	δ=14	δ=16		8			10	12	16	20	25	28	32				
1КСД 4.54-3.2	5,8			5,8	17,18		53,35							70,53	76,33	6,8	5,56		12,36	0,83		0,83		0,4		4,97				5,37	6,2	18,56	94,9
1КСД 4.54-4.2	5,8			5,8	17,18		53,35							70,53	76,33	6,8		6,38	13,18	0,83		0,83		0,4			7,76		12,7	20,86	21,69	34,87	111,2
1КСД 4.54-2.3	1,15	8,55		9,7		35,8				104,3				140,1	149,8	8,68			8,68	0,83		0,83		0,4		3,33				3,73	4,56	13,24	163,0
1КСД 4.54-3.3	1,15	8,55		9,7		35,8				104,3				140,1	149,8	6,8	5,56		12,36	0,83		0,83		0,4		4,97				5,37	6,2	18,56	168,4
1КСД 4.54-4.3	1,15	8,55		9,7		35,8				104,3				140,1	149,8	6,8		6,38	13,18	0,83		0,83		0,4			7,76		12,7	20,86	21,69	34,87	184,7
1КСД 4.54-2.4	1,15	8,55		9,7		42,54					136,3			178,84	188,54	8,68			8,68	0,83		0,83		0,4		3,33				3,73	4,56	13,24	201,8
1КСД 4.54-3.4	1,15	8,55		9,7		42,54					136,3			178,84	188,54	6,8	5,56		12,36	0,83		0,83		0,4		4,97				5,37	6,2	18,56	207,1
1КСД 4.54-4.4	1,15	8,55		9,7		42,54					136,3			178,84	188,54	6,8		6,38	13,18	0,83		0,83		0,4			7,76		12,7	20,86	21,69	34,87	223,4
1КСО 4.54-2.1	5,8			5,8	17,18		53,35							70,53	76,33	4,34			4,34	0,42		0,42	0,16	0,2		2,55		4,99		7,9	8,32	12,68	89,0
1КСО 4.54-3.1	5,8			5,8	17,18		53,35							70,53	76,33	3,39	5,08		8,47	0,42		0,42		0,4		3,83		7,47		11,7	12,12	20,59	96,9
1КСО 4.54-4.1	5,8			5,8	17,18		53,35							70,53	76,33	3,39		5,45	8,84	0,42		0,42		0,4			5,95		9,76	16,11	16,53	25,37	101,7
1КСО 4.54-2.2	1,15	8,55		9,7		35,8			83,5					119,3	129,0	4,34			4,34	0,42		0,42	0,16	0,2		2,55		4,99		7,9	8,32	12,66	141,7
1КСО 4.54-3.2	1,15	8,55		9,7		35,8			83,5					119,3	129,0	3,39	5,08		8,47	0,42		0,42		0,4		3,83		7,47		11,7	12,12	20,59	149,6
1КСО 4.54-4.2	1,15	8,55		9,7		35,8			83,5					119,3	129,0	3,39		5,45	8,84	0,42		0,42		0,4			5,95		9,76	16,11	16,53	25,37	154,4
1КСО 4.54-2.3	1,15	8,55		9,7		42,54					136,3			178,84	188,54	4,34			4,34	0,42		0,42	0,16	0,2		2,55		4,99		7,9	8,32	12,66	201,2
1КСО 4.54-3.3	1,15	8,55		9,7		42,54					136,3			178,84	188,54	3,39	5,08		8,47	0,42		0,42		0,4		3,83		7,47		11,7	12,12	20,59	209,1
1КСО 4.54-4.3	1,15	8,55		9,7		42,54					136,3			178,84	188,54	3,39		5,45	8,84	0,42		0,42		0,4			5,95		9,76	16,11	16,53	25,37	213,9
1КСД 4.60-2.1	5,75			5,75	17,18	1,1	59,3							77,58	83,33	8,68			8,68	0,83		0,83		0,4		3,33				3,73	4,56	13,24	96,6
1КСД 4.60-3.1	5,75			5,75	17,18	1,1	59,3							77,58	83,33	6,8	5,56		12,36	0,83		0,83		0,4		4,97				5,37	6,52	18,56	101,9
1КСД 4.60-4.1	5,75			5,75	17,18	1,1	59,3							77,58	83,33	6,8		6,38	13,18	0,83		0,83		0,4			7,76		12,7	20,86	21,69	34,87	118,2
1КСД 4.60-2.2	5,75			5,75	17,18	1,1	59,3							77,58	83,33	8,68			8,68	0,83		0,83		0,4		3,33				3,73	4,56	13,24	96,6
1КСД 4.60-3.2	5,75			5,75	17,18	1,1	59,3							77,58	83,33	6,8	5,56		12,36	0,83		0,83		0,4		4,97				5,37	6,52	18,56	101,9
1КСД 4.60-4.2	5,75			5,75	17,18	1,1	59,3							77,58	83,33	6,8		6,38	13,18	0,83		0,83		0,4			7,76		12,7	20,86	21,69	34,87	118,2
1КСД 4.60-2.3	1,2	8,55		9,75		34,7				115,9				150,6	160,35	8,68			8,68	0,83		0,83		0,4		3,33				3,73	4,56	13,24	173,6
1КСД 4.60-3.3	1,2	8,55		9,75		34,7				115,9				150,6	160,35	6,8	5,56		12,36	0,83		0,83		0,4		4,97				5,37	6,52	18,56	178,9
1КСД 4.60-4.3	1,2	8,55		9,75		34,7				115,9				150,6	160,35	6,8		6,38	13,18	0,83		0,83		0,4			7,76		12,7	20,86	21,69	34,87	195,2
1КСД 4.60-2.4	1,2	8,55		9,75		41,44					151,4			192,84	202,59	8,68			8,68	0,83		0,83		0,4		3,33				3,73	4,56	13,24	215,8

Инв. № подл. | Подп. и дата | Взам. инв. №

Марка колонны	Арматурные изделия															Закладные детали																			
	Арматурная сталь ГОСТ 5781-82															Профильная сталь ГОСТ 103-76					Арматурная сталь ГОСТ 5781-82													
	класс А-I				класс А-III											Прокат марки ВСт3 кп 2					класс А-I			класс А-III										
	ф мм			Итого	ф мм									Итого	Итого					Итого	ф мм		Итого	ф мм							Итого	Итого	Итого	Всего
	6	8	10		8	10	20	22	25	28	32	36	40			δ=10	δ=14	δ=16			8			10	12	16	20	25	28	32				
1 КСД 4.60-3.4	1.2	8.55		9.75		41.44					151.4			192.84	202.59	6.8	5.56			12.36	0.83		0.83		0.4		4.97				5.37	6.2	18.56	221,2
1 КСД 4.60-4.4	1.2	8.55		9.75		41.44					151.4			192.84	202.59	6.8		6.38		13.18	0.83		0.83		0.4			7.76		12.7	20.86	21.69	34.87	237,5
1 КСО 4.60-2.1	5.75			5.75	17.18	1.1	59.3							77.58	83.33	4.34				4.34	0.42		0.42	0.16	0.2		2.56		4.99		7.9	8.32	12.66	96,0
1 КСО 4.60-3.1	5.75			5.75	17.18	1.1	59.3							77.58	83.33	3.39	5.08			8.47	0.42		0.42		0.4		3.83		7.47		11.7	12.12	20.59	103,9
1 КСО 4.60-4.1	5.75			5.75	17.18	1.1	59.3							77.58	83.33	3.39		5.45		8.84	0.42		0.42		0.4			5.95		9.76	16.11	16.53	25.37	108,7
1 КСО 4.60-2.2	1.2	8.55		9.75		34.7			92.4					127.1	136.85	4.34				4.34	0.42		0.42	0.16	0.2		2.55		4.99		7.9	8.32	12.66	149,5
1 КСО 4.60-3.2	1.2	8.55		9.75		34.7			92.4					127.1	136.85	3.39	5.08			8.47	0.42		0.42		0.4		3.83		7.47		11.7	12.12	20.59	157,4
1 КСО 4.60-4.2	1.2	8.55		9.75		34.7			92.4					127.1	136.85	3.39		5.45		8.84	0.42		0.42		0.4			5.95		9.76	16.11	16.53	25.37	162,2
1 КСО 4.60-2.3	1.2	8.55		9.75		41.44					151.4			192.84	202.59	4.34				4.34	0.42		0.42	0.16	0.2		2.55		4.99		7.9	8.32	12.66	149,5
1 КСО 4.60-3.3	1.2	8.55		9.75		41.44					151.4			192.84	202.59	3.39	5.08			8.47	0.42		0.42		0.4		3.83		7.47		11.7	12.12	20.59	157,4
1 КСО 4.60-4.3	1.2	8.55		9.75		41.44					151.4			192.84	202.59	3.39		5.45		8.84	0.42		0.42		0.4			5.95		9.76	16.11	16.53	25.37	162,2

ЗАВОД ЖБИ

Инв. № подл. | Подпись и дата | Взам. инв. №

1.020-1/83.2-13 0000 РС

Лист 6