https://zavodjbi.com/

ТИПОВЫЕ СТРОИТЕЛЬНЫЕ КОНСТРУКЦИИ, ИЗДЕЛИЯ И УЗЛЫ

СЕРИЯ 1.041.1-3

СБОРНЫЕ ЖЕЛЕЗОБЕТОННЫЕ МНОГОПУСТОТНЫЕ ПЛИТЫ ПЕРЕКРЫТИЙ МНОГОЭТАЖНЫХ ОБЩЕСТВЕННЫХ ЗДАНИЙ, ПРОИЗВОДСТВЕННЫХ И ВСПОМОГАТЕЛЬНЫХ ЗДАНИЙ ПРОМЫШЛЕННЫХ ПРЕДПРИЯТИЙ

ВЫПУСК 1

плиты длиной 5650 мм, армированные напрягаемой арматурой из стали классов Ат-IVС и Ат-V, из тяжелого и легкого бетонов

рабочие чертежи

23897

Отпускная цена
на момент реализации
указана в счет-накладной

https://zavodjbi.com/

ТИПОВЫЕ СТРОИТЕЛЬНЫЕ КОНСТРУКЦИИ, ИЗДЕЛИЯ И УЗЛЫ

СЕРИЯ 1.041.1-3

СБОРНЫЕ ЖЕЛЕЗОБЕТОННЫЕ МНОГОПУСТОТНЫЕ ПЛИТЫ ПЕРЕКРЫТИЙ МНОГОЭТАЖНЫХ ОБЩЕСТВЕННЫХ ЗДАНИЙ, ПРОИЗВОДСТВЕННЫХ И ВСПОМОГАТЕЛЬНЫХ ЗДАНИЙ ПРОМЫШЛЕННЫХ ПРЕДПРИЯТИЙ

Выпуск 1

плиты длиной 5650 мм, армированные напрягаемой арматурой из стали классов Ат-IVС и Ат-V, из тяжелого и легкого бетонов

рабочие чертежи

РАЗРАБОТАНЫ:

ЦНИИПРОМЗДАНИЙ ГОССТРОЯ СССР

Гл.инженер ин-та — В.Гранев
Нач.отдела — Э.Кодыш
Гл.инж.проекта — А.Музыко

НИИЖБ ГОССТРОЯ СССР

Зам.директора — Т.Мамедов
Зав.лабораторией — В.Якушин
Зав.сектором — В.Крамарь
Зав.сектором — Ю.Чиненков
Ст.н.сотр. — Н.Корнев

УТВЕРЖДЕНЫ
Главным управлением проектирования Госстроя СССР,
письмо от 10.05.89
№ 4/5-674

Введены в действие ЦНИИпромзданий с 1.10.89 приказ от 12.05.89 № 59

https://zavodjbi.com/

Обозначение		Наименование	Стр.
1.041.1-3.1	—ТО	Техническое описание	2
1.041.1-3.1	—Д1	Плита рядовая ПК56.30.	5
	—рс1	Ведомость расхода стали	13
	—Д2	Плита рядовая ПК56.15.	14
	—рс2	Ведомость расхода стали	23
	—Д3	Плита пристенная ПК56.15	25
	—рс3	Ведомость расхода стали	30
	—Д4	Плита связевая ПК56.15	31
	—рс4	Ведомость расхода стали	40
	—Д5	Плита рядов ПК56.12	42
	—рс5	Ведомость расхода стали	49
	—Д6	Плита пристенная ПК56.12	50
	—рс6	Ведомость расхода стали	55
	—Д7	Плита пристенная ПК56.9	56
	—рс7	Ведомость расхода стали	62

Инв.№ подл. | Подпись и дата | Взам. инв.№

Разраб.	Музыка			1.041.1-3.1	
				Содержание	Стадия Р / Лист / Листов 1
					ЦНИИПРОМЗДАНИЙ

1. Техническое описание.

1.1. Данный выпуск содержит рабочие чертежи многопустотных плит перекрытий длиной 5650 мм шириной 2980, 1490, 1190 и 940 мм

1.2. Номенклатура плит содержит следующие конструкции:

- рядовые плиты шириной 2980, 1490, 1190 и 940 мм;
- пристенные плиты шириной 1490, 1190 и 940 мм, устанавливаемые по крайним рядам колонн;
- связевые плиты, шириной 1490 мм, устанавливаемые по средним рядам колонн.

1.3. Плиты рассчитаны на вертикальные равномерно распределенные нагрузки (см. выпуск 0 настоящих рабочих чертежей). Пристенные и связевые плиты, кроме того, рассчитаны на восприятие горизонтального знакопеременного усилия в диске перекрытия, равного 980 кН.

1.4. Расчет плит произведен в соответствии с требованиями СНиП 2.03.01-84.

1.5. Плиты рассчитаны как шарнирно-опертые балки двутаврового сечения 3-ей категории трещиностойкости.

1.6. Маркировка плит принята по ГОСТ 23009-78.

1.7. Марка плиты состоит из буквенно-цифровых групп (см. выпуск 0 п. 3.1 ТО).

Первая группа - наименование конструкции, вид пустот, длина и ширина в дециметрах;

Инв.№ подл. | Подпись и дата | Взам. инв.№

Разраб.	Музыка			1.041.1-3.1-ТО	
Нач.отд.	Кадыш			Техническое описание	Стадия Р / Лист 1 / Листов 3
					ЦНИИПРОМЗДАНИЙ

вторая группа – условная несущая способность плиты без учета собственного веса, класс напрягаемой арматурной стали и вид бетона;

третья группа – места установки плиты в перекрытии каркаса здания, обозначаемая цифрами.

Пример условного обозначения марки рядовой плиты с круглыми пустотами диаметром 159мм, длиной 5650мм и шириной 1490 мм, условной несущей способностью 8 кН/м^2, с напрягаемой арматурной сталью класса AтV, изготовленной из тяжелого бетона:

ПК56.15-8АтV;

то же связевой, устанавливаемой по средним рядам колонн:

ПК56.15-8АтV-2.

1.8. Предел огнестойкости плит – не ниже 0,75 часа.

1.9. При монтаже плиты перекрытий укладываются на слой цементного раствора толщиной 10мм.

2. Технические требования.

2.1. Бетон.

2.1.1. Класс бетона должен приниматься в соответствии с указанным в номенклатуре (см. выпуск 0) и настоящими рабочими чертежами.

2.1.2. Средняя плотность бетона с учетом арматуры принята для тяжелого бетона – 2500 кг/м^3, для легкого бетона – 2000кг/м^3.

2.1.3. Марка бетона по морозостойкости и водонепроницаемости назначается в конкретном проекте в соответствии с требованиями главы СНиП 2.03.01-84 в зависимости от природно-климатических условий района строительства и режима.

2.1.4. В конкретном проекте должны быть указаны также дополнительные требования к материалам для приготовления бетона указанных марок.

2.2. Арматура.

2.2.1. В качестве предварительно напрягаемой арматуры принята сталь стержневая термомеханически и термически упрочненная периодического профиля классов AтV и AтVс по ГОСТ 10884-81 (см. выпуск 0 п. 5.2.1).

2.2.2. Верхняя и нижняя зоны плит армируются сварными сетками. На приопорных участках в промежутках между пустотами устанавливаются каркасы.

В пристенных и связевых плитах на всю длину плит устанавливаются каркасы. Материал сеток и каркасов – обыкновенная арматурная проволока периодического профиля класса Вр-I по ГОСТ 6727-80 и стержневая арматура класса A-III по ГОСТ 5781-82.

2.2.3. Толщина защитного слоя бетона для предварительно напрягаемой арматуры – 20мм; для сеток верхней и нижней зон плит – 15мм.

Значение действительных отклонений толщины защитного слоя бетона не должна превышать предельно допустимых, указанных в ГОСТ 13015.0-83.

2.3. Указания по изготовлению.

2.3.1. При изготовлении плит необходимо выполнять требования ГОСТ 9561-89, ГОСТ 13015.0-83 и настоящей проектной документации, а также технологической документации, содержащей требования к изготовлению плит на всех стадиях производственного процесса.

Инв.№подл. | Подпись и дата | Взам.инв.№

2.3.2. Плиты изготавливаются по агрегатно-поточной технологии.

2.3.3. Предварительное напряжение стержневой арматуры предусмотрено электротермическим способом. Величины предварительного напряжения в рабочей арматуре приведены в табл. 1 выпуск 0.

2.3.4. В случае необходимости приварки коротышей в качестве временных анкеров к концам стержней термически упрочненной арматуры следует предусматривать мероприятия, предотвращающие перегрев основного металла стержней.

2.3.5. Марку стали необходимо принимать в соответствии с указаниями, приведенными в рабочих чертежах конкретного объекта.

2.3.6 Передаточная прочность бетона Rбр, при которой производится отпуск натяжения арматуры, должна быть не менее 70% от проектного класса тяжелого бетона и не менее 80% для бетонов на пористых заполнителях(см. вып. 0 п. 5.3.4).

2.3.7. Отпуск натяжения арматуры необходимо производить плавно, мгновенная передача усилий на бетон не допускается.

ЗАВОД ЖБИ

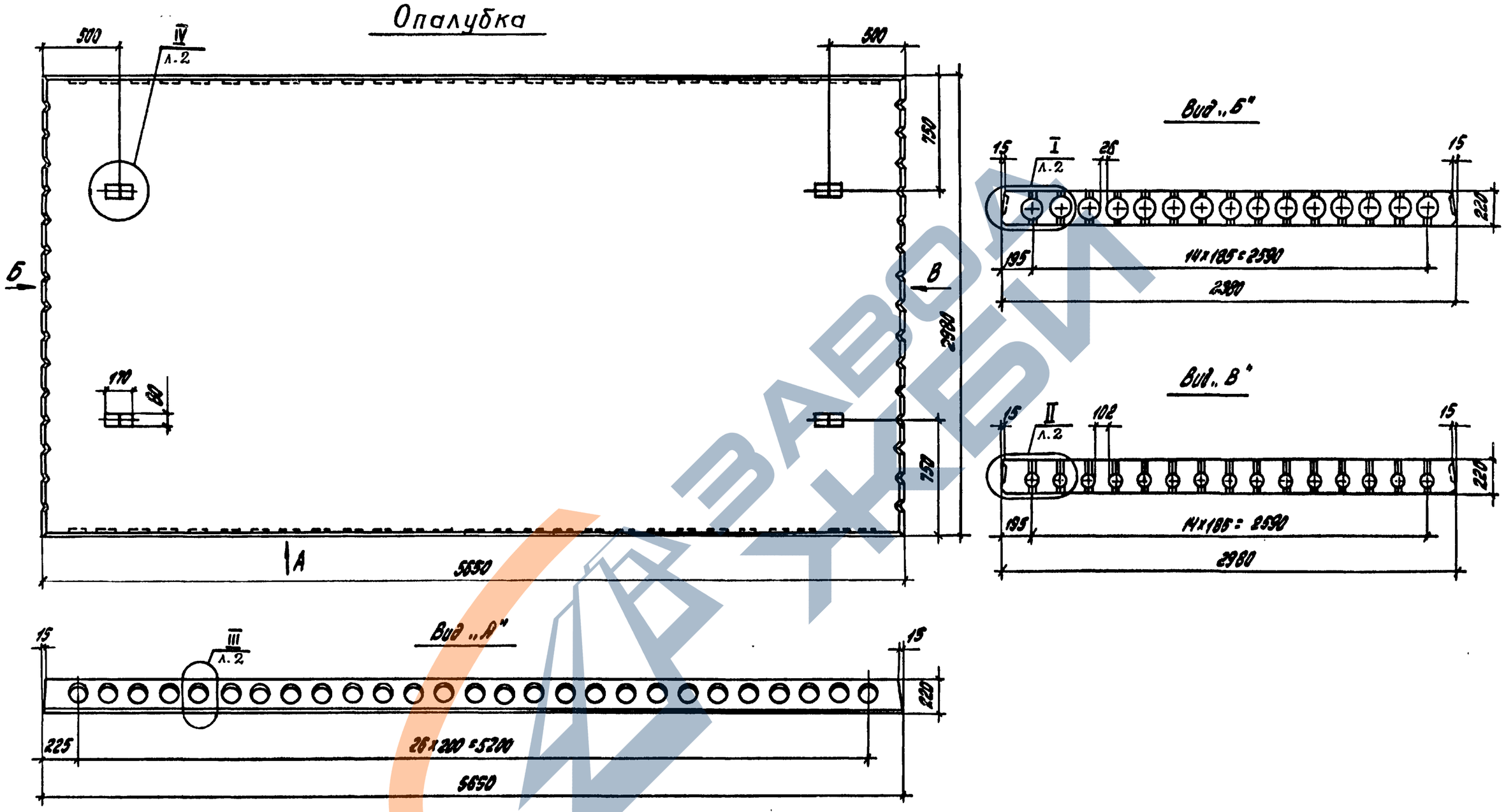

Разраб.	Нежданова		1.041.1-3.1-Д1
Рассчит.	Бекетова		
Провер.	Пархалина		Плита рядовая ПК56.30
Н.контр.	Музыко		

Стадия	Лист	Листов
Р	1	8

ЦНИИПРОМЗДАНИЙ

Инв.№ подл. | Подпись и дата | Взам.инв.№

23897 6

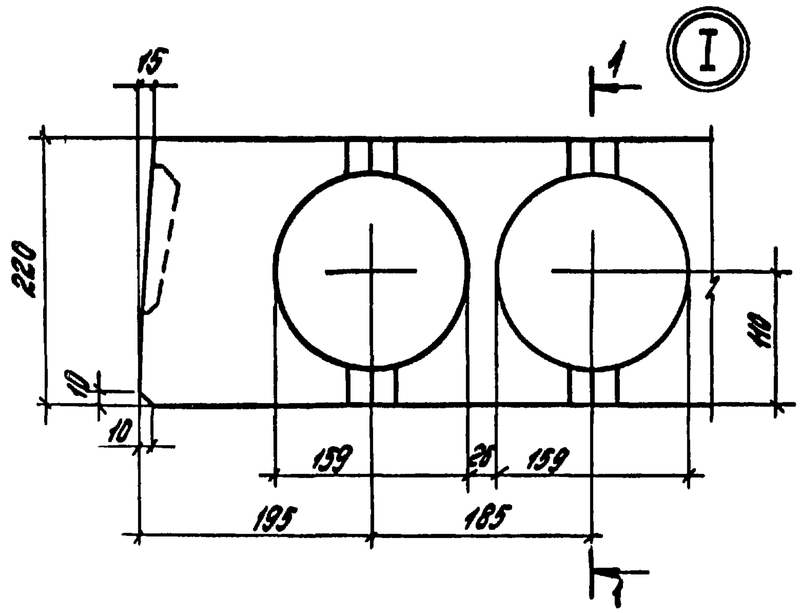

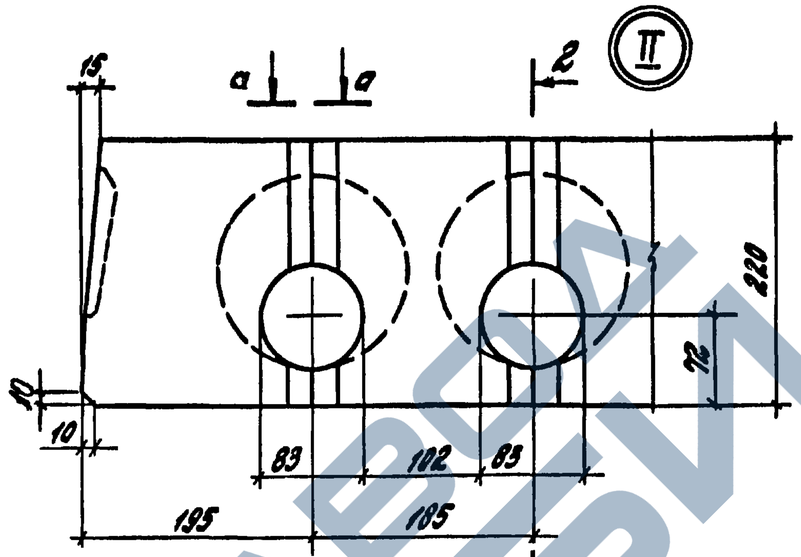

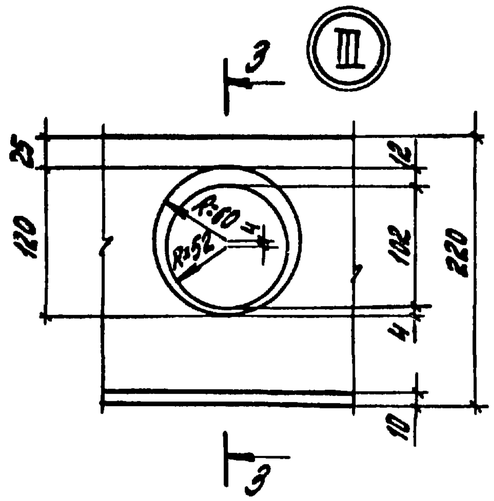

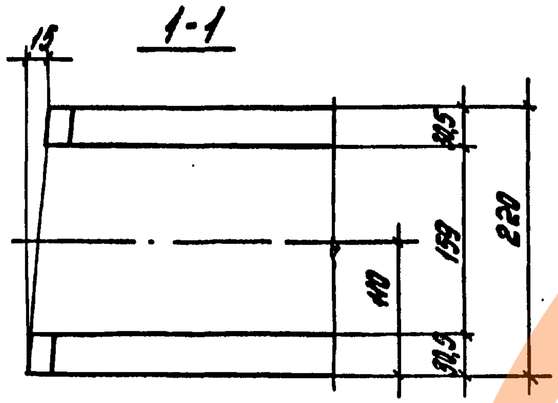

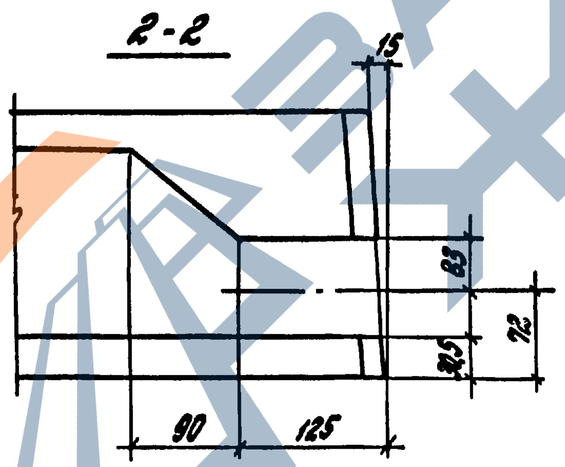

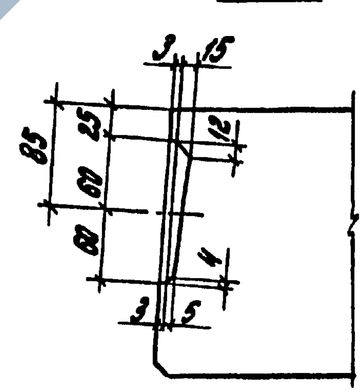

Вкладыш шпонки

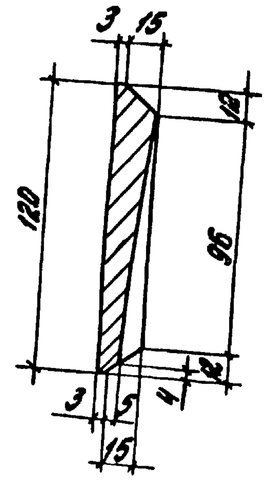

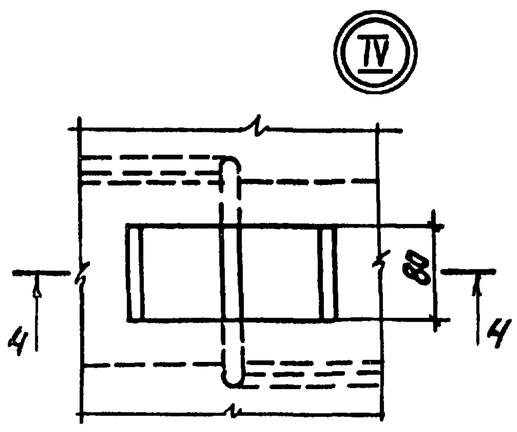

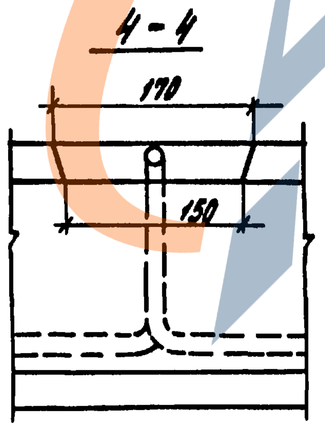

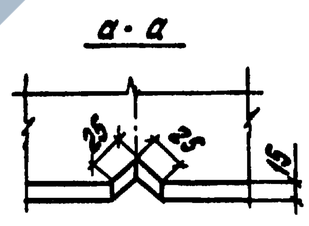

Инв.№подл. | Подпись и дата | Взам. инв.№

1.041.1-3.1-Д1

Лист 2

23897 7

https://zavodjbi.com/

Марка	Поз.	Наименование	Кол.	Обозначение документа
ПК56.30-5АтV-Б	1	Сетка С7	1	1.041.1-3.4-Д11
	2	Сетка С20	2	1.041.1-3.4-Д16
	3	Сетка С32	1	1.041.1-3.4-Д22
	5	Петля П4	4	1.041.1-3.4-Д23
	6	Стержень напрягаемый		
		Ф12АтV		
		ℓ=5650; 3,49 кг	9	Без чертежа
	7	Бетон класса В22,5		
		D2500, м³	2,0	
ПК56.30-5АтV	Поз.1... 3,5.. 7 см. плиту ПК56.30-5АтV-Б			
	4	Каркас КР3	16	1.041.1-3.4-Д1
ПК56.30-9АтV	Поз.1... 3,5 см. плиту ПК56.30-5АтV-Б			
	4	Каркас КР3	16	1.041.1-3.4-Д1
	6	Стержень напрягаемый		
		Ф12АтV		
		ℓ=5650; 5,02 кг	9	Без чертежа
	7	Бетон класса В25		
		D2500, м³	2,0	
ПК56.30-13АтV	Поз.1... 3,5 см. плиту ПК56.30-5АтV-Б			

Марка	Поз.	Наименование	Кол.	Обозначение документа
ПК56.30-13АтV	4	Каркас КР3	16	1.041.1-3.4-Д1
	6	Стержень напрягаемый		
		Ф14АтV		
		ℓ=5650; 6,83 кг	9	Без чертежа
	7	Бетон класса В27,5		
		D2500, м³	2,0	
ПК56.30-6АтVЛ-Б	Поз.1... 3,5 см. плиту ПК56.30-5АтV-Б			
	4	Каркас КР1	16	1.041.1-3.4-Д1
	6	Стержень напрягаемый		
		Ф10АтV		
		ℓ=5650; 3,49 кг	9	Без чертежа
	7	Бетон класса В22,5		
		D2000, м³	2,0	
ПК56.30-6АтVЛ	Поз.1... 3,5 см. плиту ПК56.30-5АтV-Б			
	4	Каркас КР3	16	1.041.1-3.4-Д1
	6	Стержень напрягаемый		
		Ф10АтV		
		ℓ=5650; 3,49 кг	9	Без чертежа
	7	Бетон класса В22,5		
		D2000, м³	2,0	

Ат-V по ГОСТ 10884-81

Инв. № подл. | Подпись и дата | Взам. инв. №

Марка	Поз.	Наименование	Кол.	Обозначение документа
ПК56.30-10АтV Л		Поз. 1... 3,5 см. плиту ПК56.30-5АтV-Б		
	4	Каркас КР3	16	1.041.1-3.4-Д1
	6	Стержень напрягаемый		
		Ф12АтV		
		ℓ=5650; 5,02 кг	9	Без чертежа
	7	Бетон класса В25		
		D2000, м³	2,0	
ПК56.30-14АтV Л		Поз. 1... 3,5 см. плиту ПК56.30-5АтV-Б		
	4	Каркас КР3	16	1.041.1-3.4-Д1
	6	Стержень напрягаемый		
		Ф14АтV		
		ℓ=5650; 6,83 кг	9	Без чертежа
	7	Бетон класса В27,5		
		D2000, м³	2,0	
ПК56.30-3АтIVС-Б		Поз. 1... 3,5 см. плиту ПК56.30-5АтV-Б		
	6	Стержень напрягаемый		
		Ф10АтIVС		
		ℓ=5650; 3,49 кг	9	Без чертежа
	7	Бетон класса В15		
		D2500, м³	2,0	

Марка	Поз.	Наименование	Кол.	Обозначение документа
ПК56.30-3АтIVС		Поз. 1... 3,5 см. плиту ПК56.30-5АтV-Б		
	4	Каркас КР3	16	1.041.1-3.4-Д1
	6	Стержень напрягаемый		
		Ф10АтIVС		
		ℓ=5650; 3,49 кг	9	Без чертежа
	7	Бетон класса В15		
		D2500, м³	2,0	
ПК56.30-6АтIVС-Б		Поз. 1... 3,5 см. плиту ПК56.30-5АтV-Б		
	4	Каркас КР1	16	1.041.1-3.4-Д1
	6	Стержень напрягаемый		
		Ф12АтIVС		
		ℓ=5650; 5,02 кг	9	Без чертежа
	7	Бетон класса В15		
		D2500, м³	2,0	
ПК56.30-6АтIVС		Поз. 1... 3,5 см. плиту ПК56.30-5АтV-Б		
	4	Каркас КР3	16	1.041.1-3.4-Д1
	6	Стержень напрягаемый		
		Ф12АтIVС		
		ℓ=5650; 5,02 кг	9	Без чертежа
	7	Бетон класса В15		
		D2500, м³	2,0	
ПК56.30-10АтIVС		Поз. 1... 3,5 см. плиту ПК56.30-5АтV-Б		
	4	Каркас КР3	16	1.041.1-3.4-Д1

Ат-V, Ат-IVС по ГОСТ 10884-81

Инв.№ подл. | Подпись и дата | Взам. инв.№

1.041.1-3.1-Д1

Лист 4

Марка	поз.	Наименование	кол.	Обозначение документа
ПК56.30-10АтIVС	6	Стержень напрягаемый		
		ф14АтIVС		
		ℓ=5650; 6.83кг	9	Без чертежа
	7	Бетон класса В22.5		
		D2500, м³	2,0	
ПК56.30-14АтIVС		Поз.1...3,5 см. плиту ПК56.30-5АтV-Б		
	4	Каркас КР3	16	1.041.1-3.4-Д1
	6	Стержень напрягаемый		
		ф16АтIVС		
		ℓ=5650; 8.92кг	9	Без чертежа
	7	Бетон класса В27.5		
		D2500, м³	2,0	
ПК56.30-4АтIVСл-Б		Поз.1...3,5 см. плиту ПК56.30-5АтV-Б		
	6	Стержень напрягаемый		
		ф10АтIVС		
		ℓ=5650; 3,49кг	9	Без чертежа
	7	Бетон класса В15,		
		D2000, м³	2,0	
ПК56.30-4АтIVСл		Поз.1...3,5 см. плиту ПК56.30-5АтV-Б		
	4	Каркас КР3	16	1.041.1-3.4-Д1
	6	Стержень напрягаемый		
		ф10АтIVС		
		ℓ=5650; 3,49кг	9	Без чертежа

Марка	поз.	Наименование	кол.	Обозначение документа
ПК56.30-4АтIVСл	7	Бетон класса В15		
		D2000, м³	2,0	
ПК56.30-7АтIVСл		Поз.1...3,5 см. плиту ПК56.30-5АтV-Б		
	4	Каркас КР3	16	1.041.1-3.4-Д1
	6	Стержень напрягаемый		
		ф12АтIVС		
		ℓ=5650; 5,02кг	9	Без чертежа
	7	Бетон класса В15		
		D2000, м³	2,0	
ПК56.30-10АтIVСл		Поз.1...3,5 см. плиту ПК56.30-5АтV-Б		
	4	Каркас КР3	16	1.041.1-3.4-Д1
	6	Стержень напрягаемый		
		ф14АтIVС		
		ℓ=5650; 6,83кг	9	Без чертежа
	7	Бетон класса В22,5		
		D2000, м³	2,0	
ПК56.30-14АтIVСл		Поз.1...3,5 см. плиту ПК56.30-5АтV-Б		
	4	Каркас КР3	16	1.041.1-3.4-Д1
	6	Стержень напрягаемый		
		ф16АтIVС		
		ℓ=5650; 8.92кг	9	Без чертежа
	7	Бетон класса В27.5		
		D2000, м³	2,0	

Ат-IVС по ГОСТ10884-81

Инв.№подл. | Подпись и дата | Взам.инв.№

Армирование

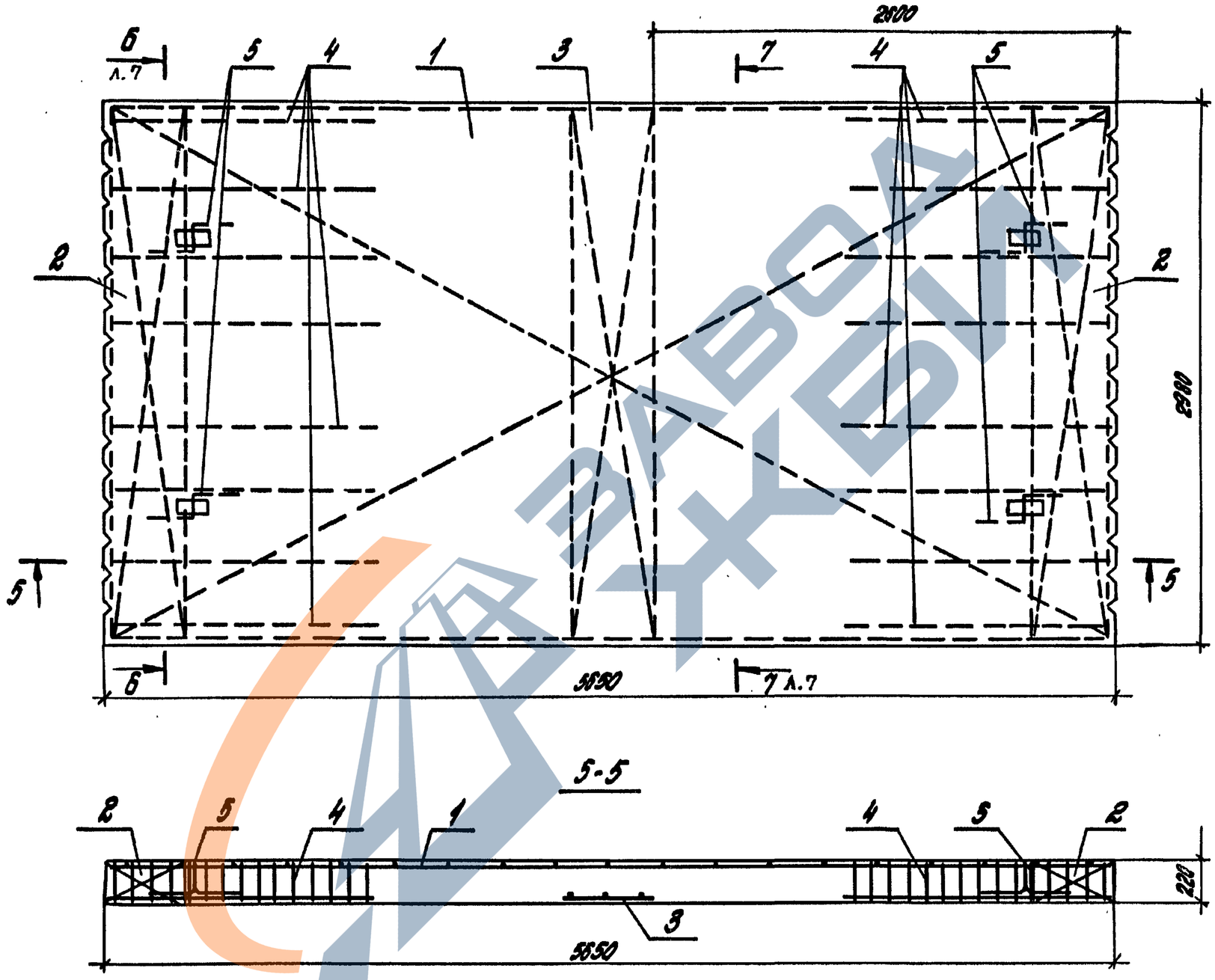

Инв.№подл. | Подпись и дата | Взам.инв.№

6-6

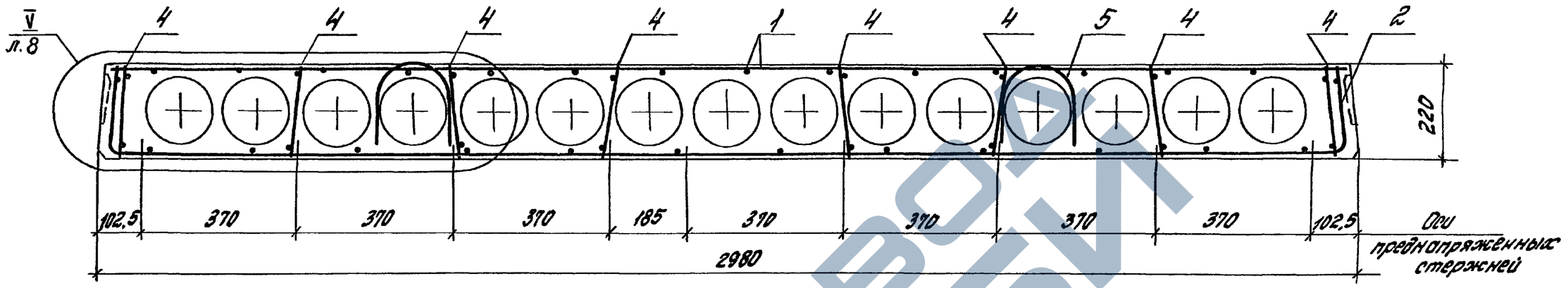

7-7

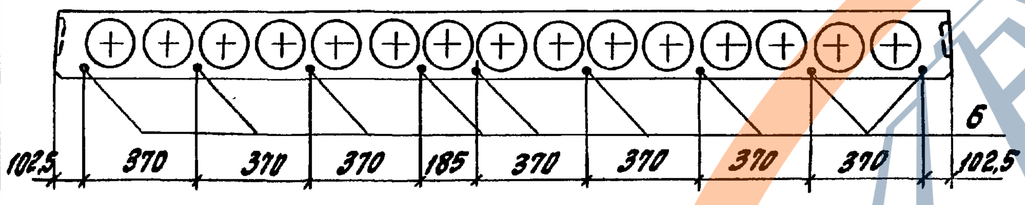

Марка	Марка
ПК56.30-5АтV-Б	ПК56.30-6АтIVС-Б
ПК56.30-5АтV	ПК56.30-6АтIVС
ПК56.30-9АтV	ПК56.30-10АтIVС
ПК56.30-13АтV	ПК56.30-14АтIVС
ПК56.30-6АтVл-Б	ПК56.30-4АтIVСл-Б
ПК56.30-6АтVл	ПК56.30-4АтIVСл
ПК56.30-10АтVл	ПК56.30-7АтIVСл
ПК56.30-14АтVл	ПК56.30-10АтIVСл
ПК56.30-3АтIVС-Б	ПК56.30-14АтIVСл
ПК56.30-3АтIVС	

Инв.№ подл. | Подпись и дата | Взам.инв.№

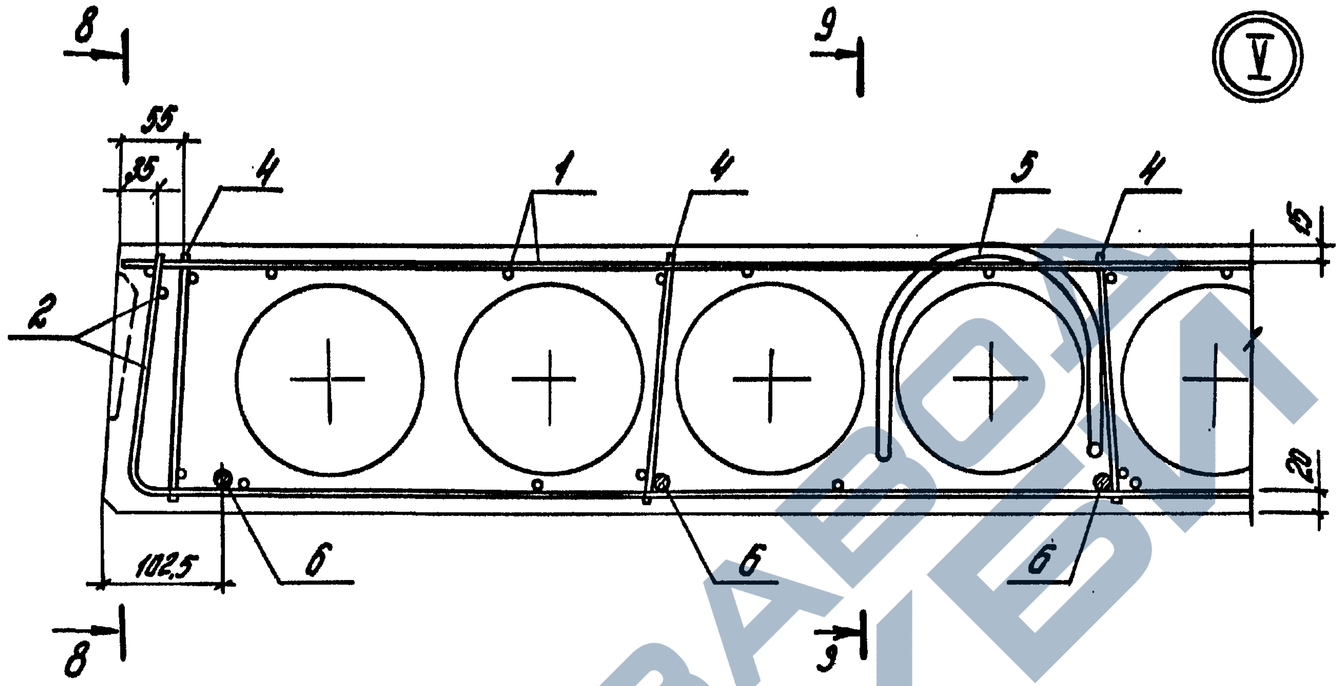

8-8

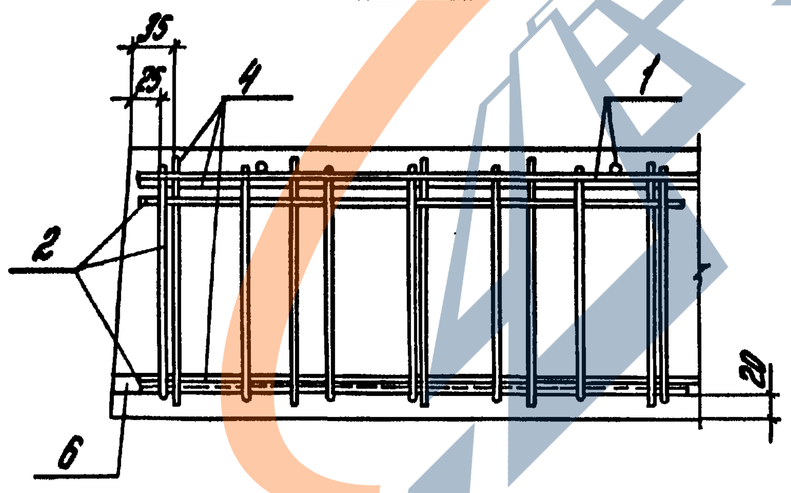

9-9

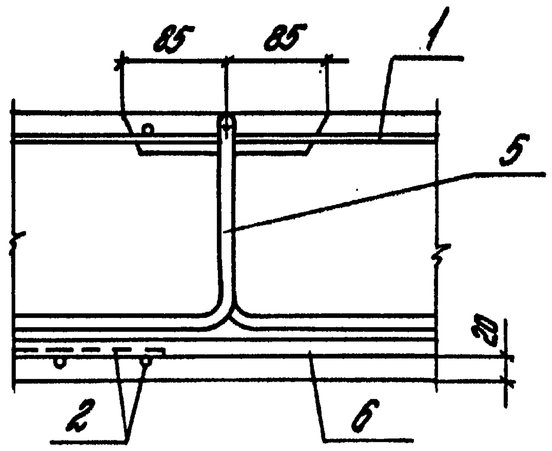

Инв. № подл. | Подпись и дата | Взам. инв. №

Марка плиты	Напрягаемая арматура класса											Изделия арматурные						Всего	Общий расход
												Арматура класса							
	Ат-V ГОСТ 10884-81					Ат-IVС ГОСТ 10884-81						А-I ГОСТ 5781-82			Вр-I ГОСТ 6727-80				
	Ф10	Ф12	Ф14		Итого	Ф10	Ф12	Ф14	Ф16		Итого	Ф16		Итого	Ф4		Итого		
ПК56.30-5АтV-Б	31,4				31,4							31,4	8,9		8,9	20,2		20,2	29,1	60,5
ПК56.30-5АтV	31,4				31,4							31,4	8,9		8,9	29,1		29,1	38,0	69,4
ПК56.30-9АтV		45,2			45,2							45,2	8,9		8,9	29,1		29,1	38,0	83,2
ПК56.30-13АтV			61,5		61,5							61,5	8,9		8,9	29,1		29,1	38,0	99,5
ПК56.30-6АтVл-Б	31,4				31,4							31,4	8,9		8,9	26,8		26,8	35,7	67,1
ПК56.30-6АтVл	31,4				31,4							31,4	8,9		8,9	29,1		29,1	38,0	69,4
ПК56.30-10АтVл		45,2			45,2							45,2	8,9		8,9	29,1		29,1	38,0	83,2
ПК56.30-14АтVл			61,5		61,5							61,5	8,9		8,9	29,1		29,1	38,0	99,5
ПК56.30-3АтIVС-Б						31,4					31,4	31,4	8,9		8,9	20,2		20,2	29,1	60,5
ПК56.30-3АтIVС						31,4					31,4	31,4	8,9		8,9	29,1		29,1	38,0	69,4
ПК56.30-6АтIVС-Б							45,2				45,2	45,2	8,9		8,9	26,8		26,8	35,7	80,9
ПК56.30-6АтIVС							45,2				45,2	45,2	8,9		8,9	29,1		29,1	38,0	83,2
ПК56.30-10АтIVС								61,5			61,5	61,5	8,9		8,9	29,1		29,1	38,0	99,5
ПК56.30-14АтIVС									80,3		80,3	80,3	8,9		8,9	29,1		29,1	38,0	118,3
ПК56.30-4АтIVСл-Б						31,4					31,4	31,4	8,9		8,9	20,2		20,2	29,1	60,5
ПК56.30-4АтIVСл						31,4					31,4	31,4	8,9		8,9	29,1		29,1	38,0	69,4
ПК56.30-7АтIVСл							45,2				45,2	45,2	8,9		8,9	29,1		29,1	38,0	83,2
ПК56.30-10АтIVСл								61,5			61,5	61,5	8,9		8,9	29,1		29,1	38,0	99,5
ПК56.30-14АтIVСл									80,3		80,3	80,3	8,9		8,9	29,1		29,1	38,0	118,3

Инв.№ подл. | Подпись и дата | Взам.инв.№

Разраб.	Неждонова	
Рассчит.	Бекетова	
Провер.	Порхалина	
Н.контр.	Музыко	

1.041.1-3.1-РС1

Ведомость расхода стали

Стадия	Лист	Листов
Р		1

ЦНИИПРОМЗДАНИЙ

Опалубка

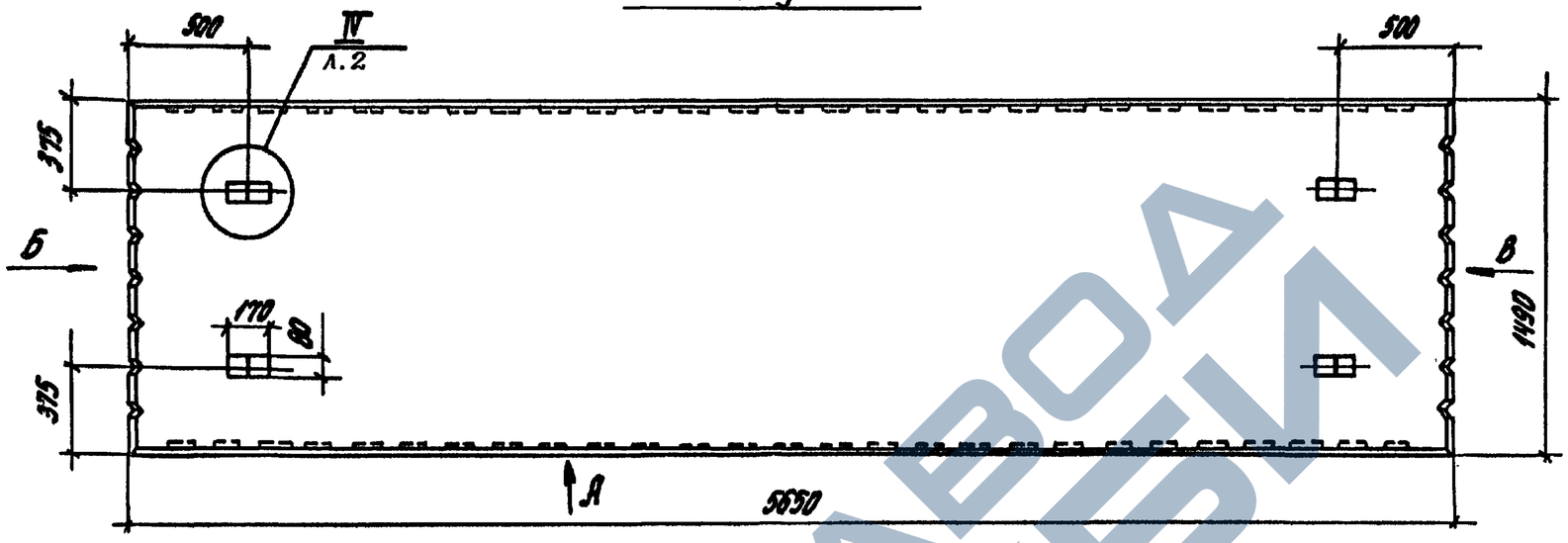

Вид „А"

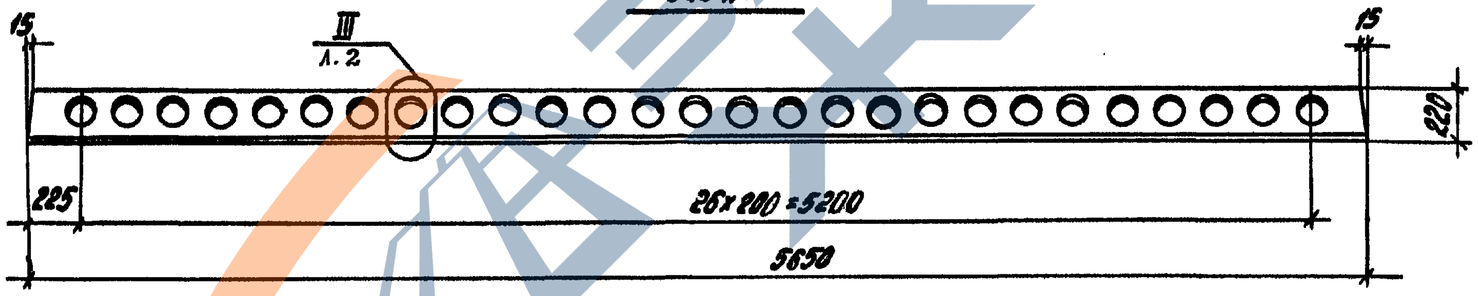

Вид „Б"

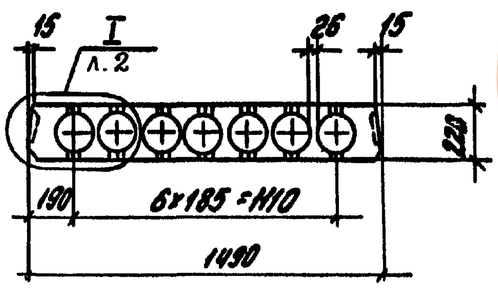

Вид „В"

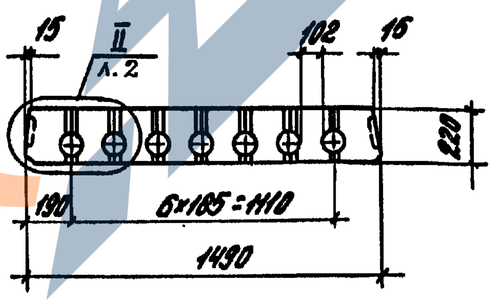

Разраб.	Нежданова		1.041.1-3.1-Д2
Рассчит.	Бекетова		
Провер.	Пархалина		Плита рядовая ПК 56. 15
Н.контр.	Музыко		

Стадия	Лист	Листов
Р	1	9

ЦНИИПРОМЗДАНИЙ

Инв.№ подл. | Подпись и дата | Взам. инв.№

23897 15

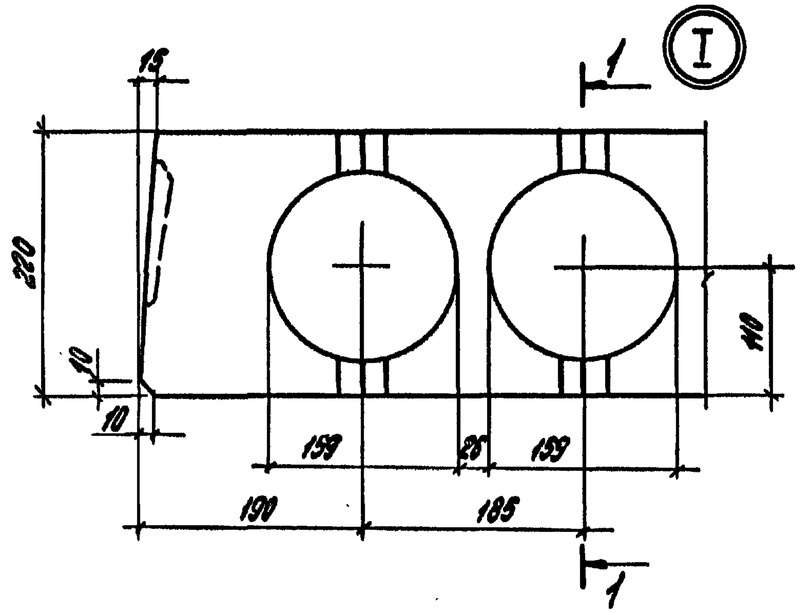

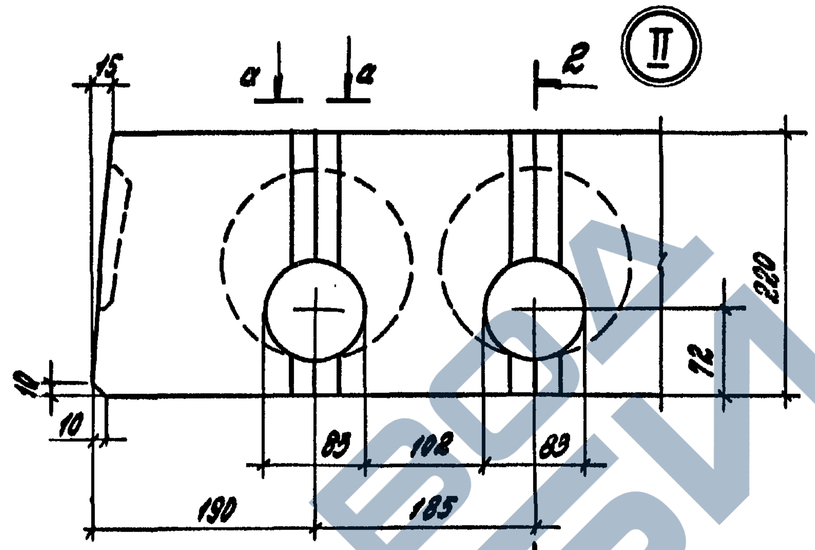

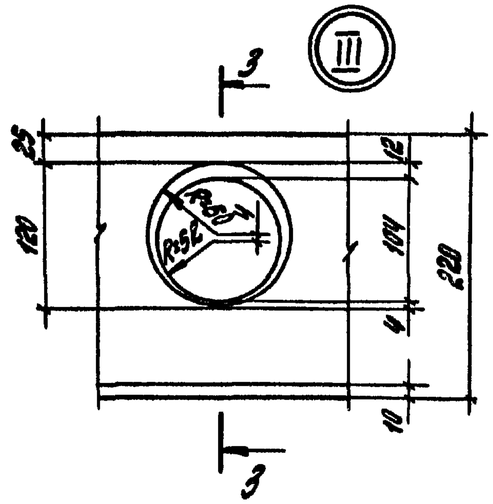

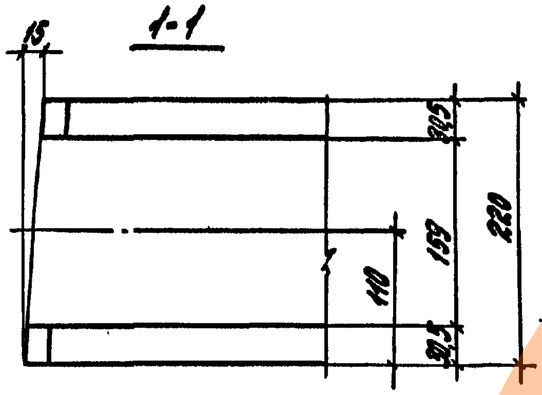

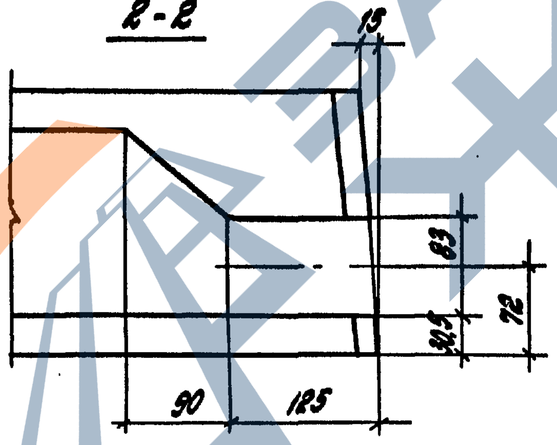

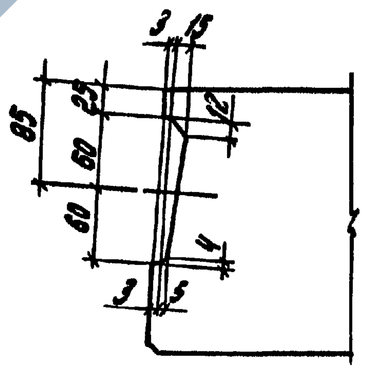

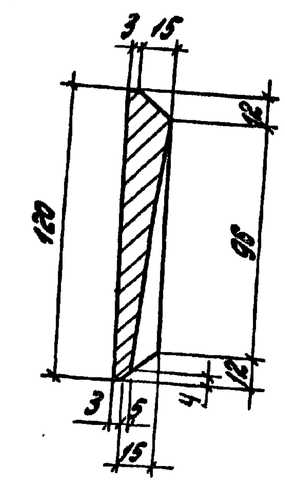

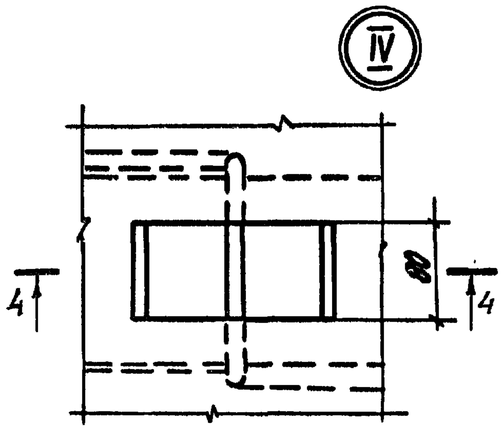

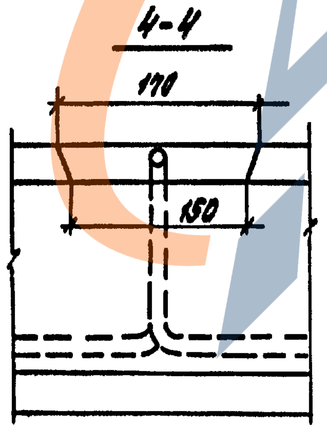

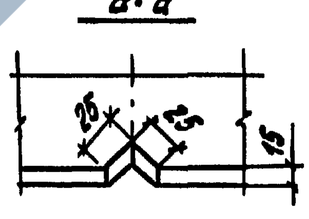

Инв.№подл. | Подпись и дата | Взам. инв.№

1.041.1-3.1-Д2

Лист 2

23897 16

ЗАВОД ТЕХБИ

Марка	поз.	Наименование	кол.	Обозначение документа
ПК56.15-6АтV-6	1	Сетка С4	1	1.041.1-3.4-Д10
	2	Сетка С19	2	1.041.1-3.4-Д17
	3	Сетка С30	1	1.041.1-3.4-Д21
	5	Петля П2	4	1.041.1-3.4-Д23
	6	Стержень напрягаемый		
		Ф10АтV		
		ℓ=5650; 3,49кг	5	Без чертежа
	7	Бетон класса В20		
		D2500. м³	1,04	
ПК56.15-6АтV	Поз. 1... 3,5... 7 см. плиту ПК56.15-6АтV-6			
	4	Каркас КР3	8	1.041.1-3.4-Д1
ПК56.15-8АтV-6	Поз. 1... 3,5,7 см. плиту ПК56.15-6АтV-6			
	4	Каркас КР1	8	1.041.1-3.4-Д1
	6	Стержень напрягаемый		
		Ф10АтV		
		ℓ=5650; 3,49кг	6	Без чертежа
ПК56.15-8АтV	Поз. 1... 3,5,7 см. плиту ПК56.15-6АтV-6			
	4	Каркас КР3	8	1.041.1-3.4-Д1

Марка	поз.	Наименование	кол.	Обозначение документа
ПК56.15-8АтV	6	Стержень напрягаемый		
		Ф10АтV		
		ℓ=5650; 3,49кг	6	Без чертежа
ПК56.15-10АтV	Поз. 1... 3,5,7 см. плиту ПК56.15-6АтV-6			
	4	Каркас КР3	8	1.041.1-3.4-Д1
	6	Стержень напрягаемый		
		Ф12АтV		
		ℓ=5650; 5,02 кг	5	Без чертежа
ПК56.15-13АтV	Поз. 1... 3,5 см. плиту ПК56.15-6АтV-6			
	4	Каркас КР3	8	1.041.1-3.4-Д1
	6	Стержень напрягаемый		
		Ф12АтV		
		ℓ=5650; 5,02 кг	6	Без чертежа
	7	Бетон класса В22,5		
		D2500. м³	1,04	
ПК56.15-15АтV	Поз. 1... 3,5 см. плиту ПК56.15-6АтV-6			
	4	Каркас КР3	8	1.041.1-3.4-Д1
	6	Стержень напрягаемый		

АтV по ГОСТ 10884-81

Инв.№подл. | Подпись и дата | Взам.инв.№

Марка	Поз.	Наименование	Кол.	Обозначение документа
ПК56.15-15АтV		Ф14АтV		
		ℓ=5650; 6,83 кг	5	Без чертежа
	7	Бетон класса В22,5		
		D2500, м³	1,04	
ПК56.15-7АтV-Б		Поз.1...3,5,6 см. плиту ПК56.15-6АтV-Б		
	4	Каркас КР1	8	1.041.1-3.4-Д1
	7	Бетон класса В20		
		D2000, м³	1,04	
ПК56.15-7АтVл		Поз.1...3,5,6 см. плиту ПК56.15-6АтV-Б		
	4	Каркас КР3	8	1.041.1-3.4-Д1
	7	Бетон класса В20		
		D2000, м³	1,04	
ПК56.15-9АтVл		Поз.1...3,5 см. плиту ПК56.15-6АтV-Б		
	4	Каркас КР3	8	1.041.1-3.4-Д1
	6	Стержень напрягаемый		
		Ф10АтV		
		ℓ=5650; 3,49 кг	6	Без чертежа

Марка	Поз.	Наименование	Кол.	Обозначение документа
ПК56.15-9АтVл	7	Бетон класса В20		
		D2000, м³	1,04	
ПК56.15-11АтVл		Поз.1...3,5 см. плиту ПК56.15-6АтV-Б		
	4	Каркас КР3	8	1.041.1-3.4-Д1
	6	Стержень напрягаемый		
		12АтV		
		ℓ=5650; 5,02 кг	5	Без чертежа
	7	Бетон класса В20		
		D2000, м³	1,04	
ПК56.15-13АтVл		Поз.1...3,5 см. плиту ПК56.15-6АтV-Б		
	4	Каркас КР3	8	1.041.1-3.4-Д1
	6	Стержень напрягаемый		
		Ф12АтV		
		ℓ=5650; 5,02 кг	6	Без чертежа
	7	Бетон класса В22,5		
		D2000, м³	1,04	
ПК56.15-15АтVл		Поз.1...3,5 см. плиту ПК56.15-6АтV-Б		
	4	Каркас КР3	8	1.041.1-3.4-Д1
	6	Стержень напрягаемый		
		Ф14АтV		

АтV по ГОСТ 10884-81

Инв.№ подл. | Подпись и дата | Взам. инв.№

1.041.1-3.1-Д2

Лист 4

Марка	Поз.	Наименование	Кол.	Обозначение документа
		ℓ=5650; 6,83 кг	5	Без чертежа
ПК56.15-15АтV л	7	Бетон класса В22,5		
		V 2000, м³	1,04	
	Поз. 1... 3,5 см. плиту ПК56.15-6АтV-Б			
	6	Стержень напрягаемый		
		Ф10АтIVС		
ПК56.15-4АтIVС-Б		ℓ=5650; 3,49 кг	5	Без чертежа
	7	Бетон класса В15		
		V 2500, м³	1,04	
	Поз. 1... 3,5 см. плиту ПК56.15-6АтV-Б			
	4	Каркас КР3	8	1.041.1-3.4-Д1
	6	Стержень напрягаемый		
		Ф10АтIVС		
ПК56.15-4АтIVС		ℓ=5650; 3,49 кг	5	Без чертежа
	7	Бетон класса В15		
		V 2500, м³	1,04	
	Поз. 1... 3,5 см. плиту ПК56.15-6АтV-Б			
	6	Стержень напрягаемый		
		Ф10АтIVС		
ПК56.15-5АтIVС-Б		ℓ=5650; 3,49 кг	6	Без чертежа

Марка	Поз.	Наименование	Кол.	Обозначение документа
	7	Бетон класса В15		
ПК56.15-5АтIVС-Б		V 2500, м³	1,04	
	Поз. 1... 3,5 см. плиту 56.15-6АтV-Б			
	4	Каркас КР3	8	1.041.1-3.4-Д1
	6	Стержень напрягаемый		
ПК56.15-5АтIVС		Ф10АтIVС		
		ℓ=5650; 3,49 кг	6	Без чертежа
	7	Бетон класса В15		
		V 2500, м³	1,04	
	Поз. 1... 3,5 см. плиту ПК56.15-6АтV-Б			
	4	Каркас КР1	8	1.041.1-3.4-Д1
	6	Стержень напрягаемый		
ПК56.15-7АтIVС-Б		Ф12АтIVС		
		ℓ=5650; 5,02 кг	5	Без чертежа
	7	Бетон класса В22,5		
		V 2500, м³	1,04	
	Поз. 1... 3,5 см. плиту ПК56.15-6АтV-Б			
	4	Каркас КР3	8	1.041.1-3.4-Д1
ПК56.15-7АтIVС	6	Стержень напрягаемый		
		Ф12АтIVС		

Ат-V, Ат-IVС по ГОСТ10884-81

Инв.№подл. | Подпись и дата | Взам.инв.№

1.041.1-3.1-Д2

Лист 5

Марка	Поз.	Наименование	Кол.	Обозначение документа
ПК56.15-7АтIVС		ℓ=5650; 5,02 кг	5	Без чертежа
	7	Бетон класса В22,5		
		D 2500, м³	1,04	
ПК56.15-9АтIVС		Поз. 1... 3,5 см. плиту ПК56.15-6АтV-Б		
	4	Каркас КР3	8	1.041.1-3.4-Д1
	6	Стержень напрягаемый		
		Ф12АтIVС		
		ℓ=5650; 5,02 кг	6	Без чертежа
	7	Бетон класса В22,5		
		D 2500, м³	1,04	
ПК56.15-11АтIVС		Поз. 1... 3,5 см. плиту ПК56.15-6АтV-Б		
	4	Каркас КР3	8	1.041.1-3.4-Д1
	6	Стержень напрягаемый		
		Ф14АтIVС		
		ℓ=5650; 6,83 кг	5	Без чертежа
	7	Бетон класса В27,5		
		D 2500, м³	1,04	
ПК56.15-15АтIVС		Поз. 1... 3,5 см. плиту ПК56.15-6АтV-Б		
	4	Каркас КР3	8	1.041.1-3.4-Д1
	6	Стержень напрягаемый		

Марка	Поз.	Наименование	Кол.	Обозначение документа
ПК56.15-15АтIVС		Ф16АтIVС		
		ℓ=5650; 8,92 кг	5	Без чертежа
	7	Бетон класса В27,5		
		D 2500, м³	1,04	
ПК56.15-5АтIVСл-6		Поз. 1... 3,5 см. плиту ПК56.15-6АтV-Б		
	6	Стержень напрягаемый		
		Ф10АтIVС		
		ℓ=5650; 3,49 кг	5	Без чертежа
	7	Бетон класса В15		
		D 2000, м³	1,04	
ПК56.15-5АтIVСл		Поз. 1... 3,5 см. плиту ПК56.15-6АтV-Б		
	4	Каркас КР3	8	1.041.1-3.4-Д1
	6	Стержень напрягаемый		
		Ф10АтIVС		
		ℓ=5650; 3,49 кг	5	Без чертежа
	7	Бетон класса В15		
		D 2000, м³	1,04	
ПК56.15-6АтIVСл-6		Поз. 1... 3,5 см. плиту ПК56.15-6АтV-Б		
	4	Каркас КР1	8	1.041.1-3.4-Д1
	6	Стержень напрягаемый		

Ат-IVС по ГОСТ 10884-81

Инв.№ подл. | Подпись и дата | Взам.инв.№

Марка	поз.	Наименование	кол.	Обозначение документа
ПК56.15-6АтIVсл-б		ф10АтIVс		
		ℓ=5650; 3.49кг	6	Без чертежа
	7	Бетон класса В15		
		D2000, м³	1,04	
ПК56.15-6АтIVсл		Поз.1...3,5 см. плиту ПК56.15-6АтV-б		
	4	Каркас КР3	8	1.041.1-3.4-Д1
	6	Стержень напрягаемый		
		ф10АтIVс		
		ℓ=5650; 3.49кг	6	Без чертежа
	7	Бетон класса В15		
		D2000, м³	1,04	
ПК56.15-8АтIVсл		Поз.1...3,5 см. плиту ПК56.15-6АтV-б		
	4	Каркас КР3	8	1.041.1-3.4-Д1
	6	Стержень напрягаемый		
		ф12АтIVс		
		ℓ=5650; 5,02кг	5	Без чертежа
	7	Бетон класса В22,5		
		D2000, м³	1,04	
ПК56.15-10АтIVсл		Поз.1...3,5 см. плиту ПК56.15-6АтV-б		
	4	Каркас КР3	8	1.041.1-3.4-Д1

Марка	поз.	Наименование	кол	Обозначение документа
ПК56.15-10АтIVсл	6	Стержень напрягаемый		
		ф12АтIVс		
		ℓ=5650; 5,02кг	6	Без чертежа
	7	Бетон класса В22,5		
		D2000, м³	1,04	
ПК56.15-12АтIVсл		Поз.1...3,5 см. плиту ПК56.15-6АтV-б		
	4	Каркас КР3	8	1.041.1-3.4-Д1
	6	Стержень напрягаемый		
		ф14АтIVс		
		ℓ=5650; 6,83кг	5	Без чертежа
	7	Бетон класса В27,5		
		D2000, м³	1,04	
ПК56.15-16АтIVсл		Поз.1...3,5 см. плиту ПК56.15-6АтV-б		
	4	Каркас КР3	8	1.041.1-3.4-Д1
	6	Стержень напрягаемый		
		ф16АтIVс		
		ℓ=5650; 8.92кг	5	Без чертежа
	7	Бетон класса В27,5		
		D2000, м³	1,04	

Ат-IVс по ГОСТ10884-81

Инв.№подл. | Подпись и дата | Взам.инв.№

Армирование

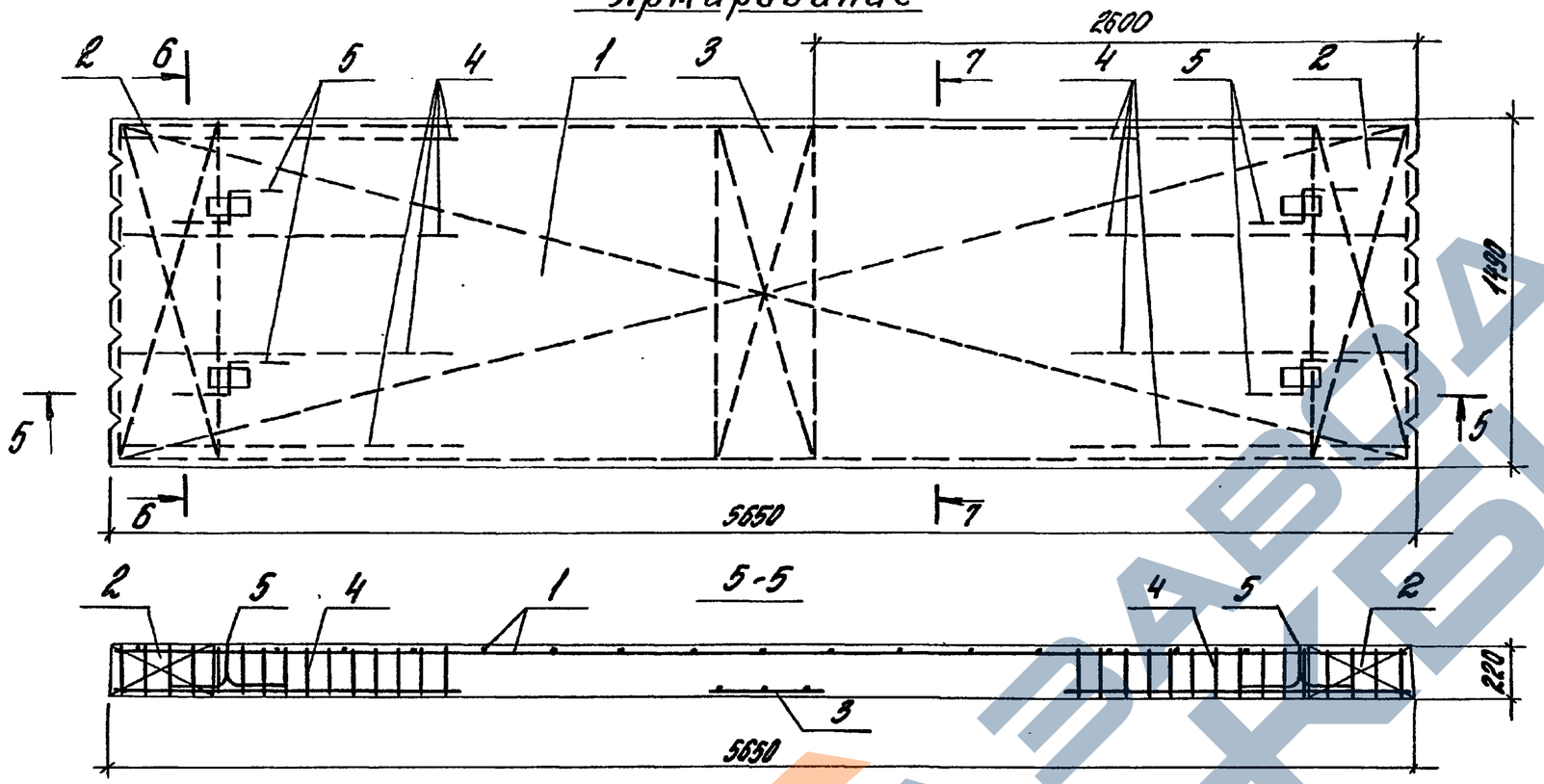

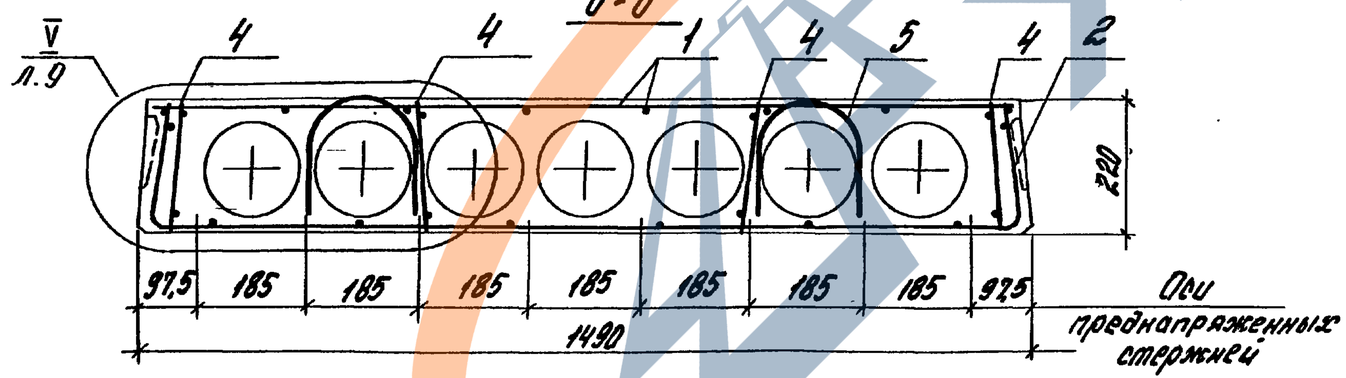

Рис. 1

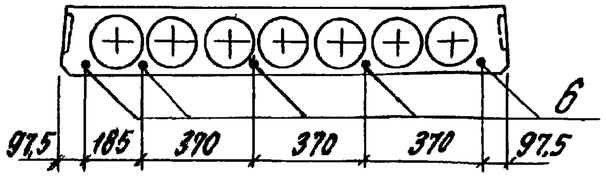

Рис. 2

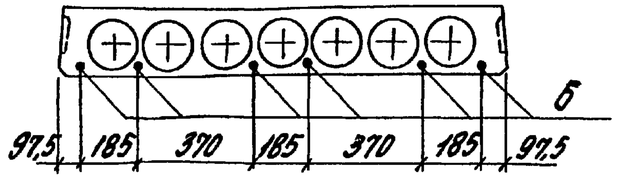

Марка	Рис.
ПК56.15-6АтV-Б	1
ПК56.15-6АтV	
ПК56.15-8АтV-Б	2
ПК56.15-8АтV	
ПК56.15-10АтV	1
ПК56.15-13АтV	2
ПК56.15-15АтV	1
ПК56.15-7АтVл-Б	
ПК56.15-7АтVл	
ПК56.15-9АтVл	2
ПК56.15-11АтVл	1
ПК56.15-13АтVл	2
ПК56.15-15АтVл	1
ПК56.15-4АтIVС-Б	
ПК56.15-4АтIVС	
ПК56.15-5АтIVС-Б	2
ПК56.15-5АтIVС	
ПК56.15-7АтIVС-Б	1
ПК56.15-7АтIVС	
ПК56.15-9АтIVС	2
ПК56.15-11АтIVС	1
ПК56.15-15АтIVС	
ПК56.15-5АтIVСл-Б	
ПК56.15-5АтIVСл	
ПК56.15-6АтIVСл-Б	2
ПК56.15-6АтIVСл	
ПК56.15-8АтIVСл	1
ПК56.15-10АтIVСл	2
ПК56.15-12АтIVСл	1
ПК56.15-16АтIVСл	

Инв. № подл. | Подпись и дата | Взам. инв. №

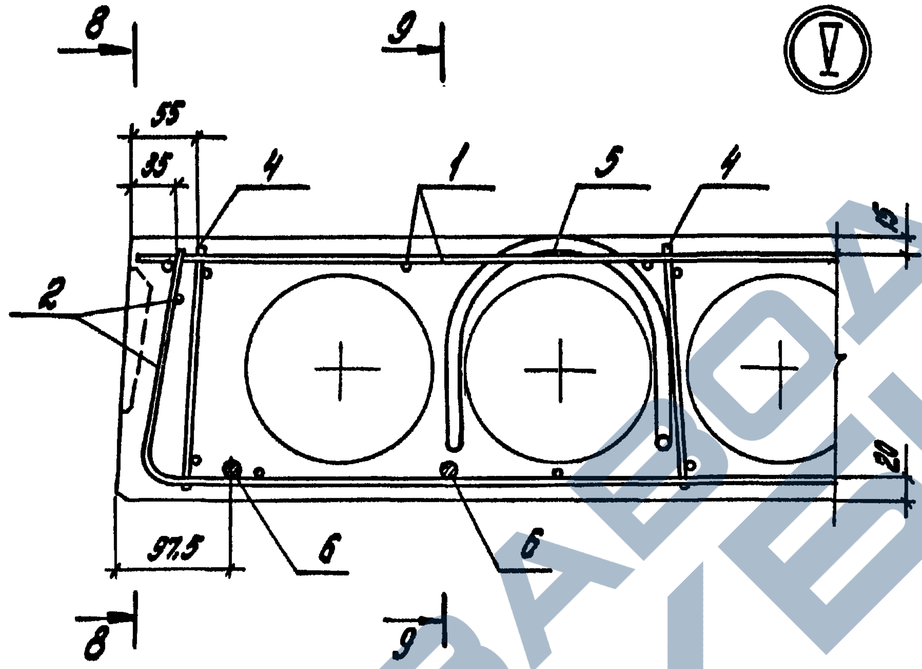

8-8

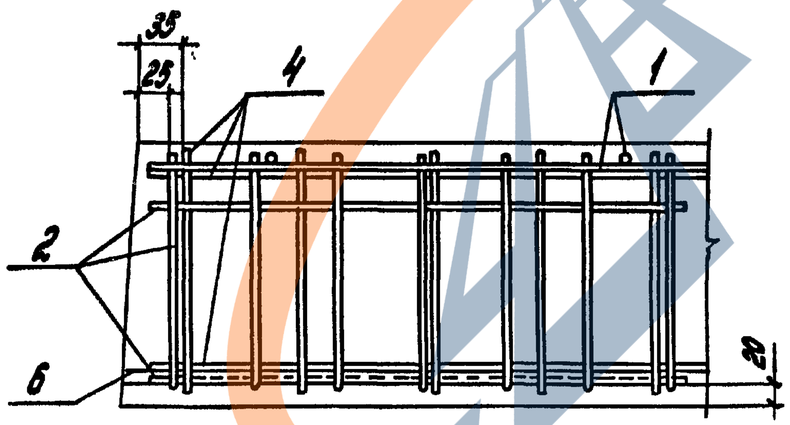

9-9

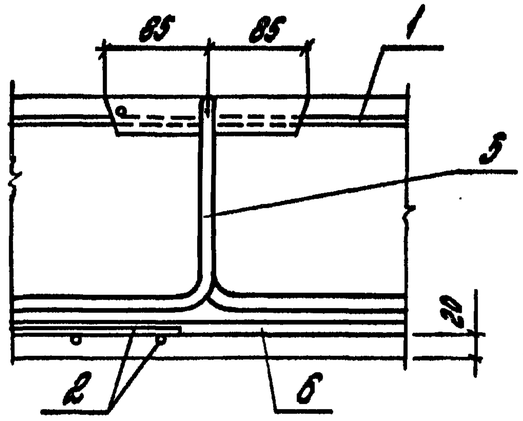

Марка плиты	Напрягаемая арматура класса											Изделия арматурные						Всего	Общий расход
	Ат-V ГОСТ 10884-81					Ат-IVС ГОСТ 10884-81						Всего	Арматура класса А-I ГОСТ 5781-82			Арматура класса Вр-I ГОСТ 6727-80				
	ф10	ф12	ф14		Итого	ф10	ф12	ф14	ф16		Итого		ф12		Итого	ф4		Итого		
ПК56.15-6АтV-6	17,5				17,5							17,5	4,3		4,3	10,3		10,3	14,6	32,1
ПК56.15-6АтV	17,5				17,5							17,5	4,3		4,3	14,8		14,8	19,1	36,6
ПК56.15-8АтV-6	21,0				21,0							21,0	4,3		4,3	13,6		13,6	17,9	38,9
ПК56.15-8АтV	21,0				21,0							21,0	4,3		4,3	14,8		14,8	19,1	40,1
ПК56.15-10АтV		25,1			25,1							25,1	4,3		4,3	14,8		14,8	19,1	44,2
ПК56.15-13АтV		30,1			30,1							30,1	4,3		4,3	14,8		14,8	19,1	49,2
ПК56.15-15АтV			34,2		34,2							34,2	4,3		4,3	14,8		14,8	19,1	53,3
ПК56.15-7АтVА-6	17,5				17,5							17,5	4,3		4,3	13,6		13,6	17,9	35,4
ПК56.15-7АтVА	17,5				17,5							17,5	4,3		4,3	14,8		14,8	19,1	36,6
ПК56.15-9АтVА	21,0				21,0							21,0	4,3		4,3	14,8		14,8	19,1	40,1
ПК56.15-11АтVА		25,1			25,1							25,1	4,3		4,3	14,8		14,8	19,1	44,2
ПК56.15-13АтVА		30,1			30,1							30,1	4,3		4,3	14,8		14,8	19,1	49,2
ПК56.15-15АтVА			34,2		34,2							34,2	4,3		4,3	14,8		14,8	19,1	53,3
ПК56.15-4АтIVС-6						17,5					17,5	17,5	4,3		4,3	10,3		10,3	14,6	32,1
ПК56.15-4АтIVС						17,5					17,5	17,5	4,3		4,3	14,8		14,8	19,1	36,6
ПК56.15-5АтIVС-6						21,0					21,0	21,0	4,3		4,3	10,3		10,3	14,6	35,6
ПК56.15-5АтIVС						21,0					21,0	21,0	4,3		4,3	14,8		14,8	19,1	40,1

Инв.№ подл. | Подпись и дата | Взам.инв.№

Разраб.	Нежданова	
Рассчит.	Бекетова	
Провер.	Пархалина	
Н.контр.	Музыко	

1.041.1-3.1-РС2

Ведомость расхода стали

Стадия	Лист	Листов
Р	1	2

ЦНИИПромзданий

Продолжение

Марка плиты	Напрягаемая арматура класса											Изделия арматурные						Всего	Общий расход
	Ат-V ГОСТ10884-81					Ат-IVС ГОСТ10884-81						Арматура класса А-I ГОСТ5781-82			Вр-I ГОСТ6727-80				
	Ф10	Ф12	Ф14		Итого	Ф10	Ф12	Ф14	Ф16		Итого	Всего	Ф12		Итого	Ф4		Итого		
ПК56.15-7АтIVС-Б							25,1				25,1	25,1	4,3		4,3	13,6		13,6	17,9	43,0
ПК56.15-7АтIVС							25,1				25,1	25,1	4,3		4,3	14,8		14,8	19,1	44,2
ПК56.15-9АтIVС							30,1				30,1	30,1	4,3		4,3	14,8		14,8	19,1	49,2
ПК56.15-11АтIVС								34,2			34,2	34,2	4,3		4,3	14,8		14,8	19,1	53,3
ПК56.15-15АтIVС									44,6		44,6	44,6	4,3		4,3	14,8		14,8	19,1	63,7
ПК56.15-5АтIVСП-Б						17,5					17,5	17,5	4,3		4,3	10,3		10,3	14,6	32,1
ПК56.15-5АтIVСП						17,5					17,5	17,5	4,3		4,3	14,8		14,8	19,1	36,6
ПК56.15-6АтIVСП-Б						21,0					21,0	21,0	4,3		4,3	13,6		13,6	17,9	38,9
ПК56.15-6АтIVСП						21,0					21,0	21,0	4,3		4,3	14,8		14,8	19,1	40,1
ПК56.15-8АтIVСП							25,1				25,1	25,1	4,3		4,3	14,8		14,8	19,1	44,2
ПК56.15-10АтIVСП							30,1				30,1	30,1	4,3		4,3	14,8		14,8	19,1	49,2
ПК56.15-12АтIVСП								34,2			34,2	34,2	4,3		4,3	14,8		14,8	19,1	53,3
ПК56.45-16АтIVСП									44,6		44,6	44,6	4,3		4,3	14,8		14,8	19,1	63,7

Инв.№подл. | Подпись и дата | Взам.инв.№

1.041.1-3.1-РС2

Лист 2

Опалубка

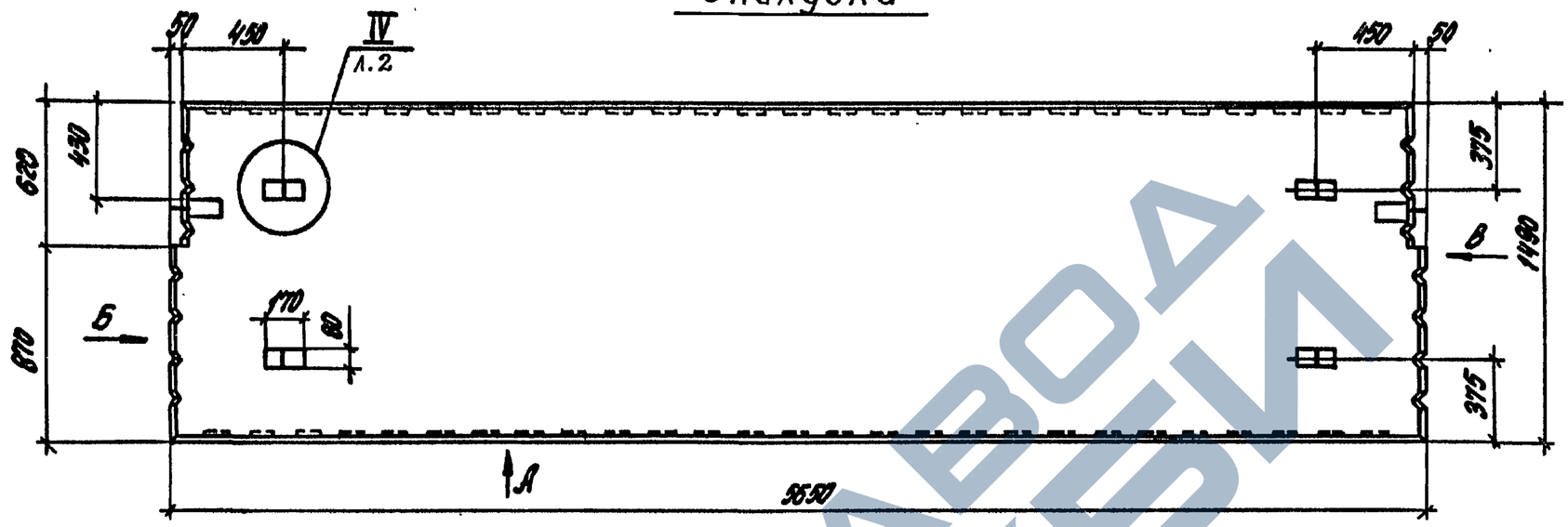

Вид „А"

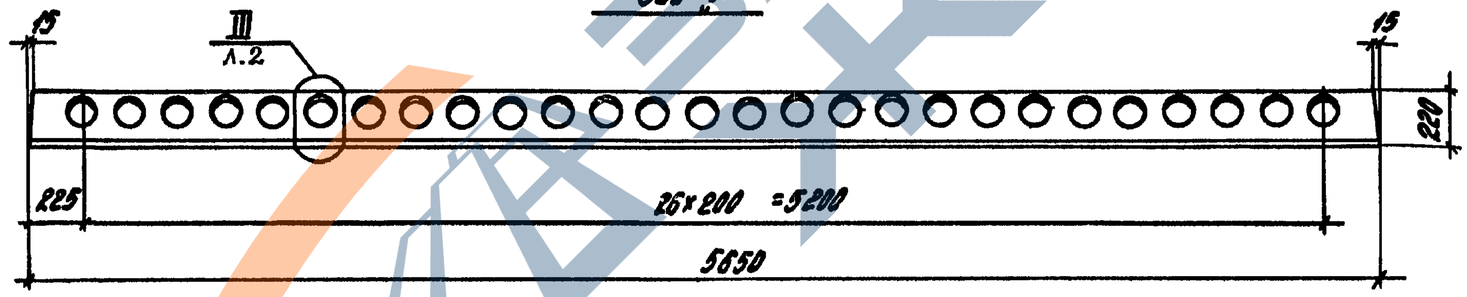

Вид „Б"

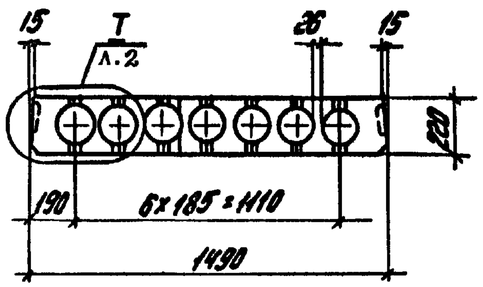

Вид „В"

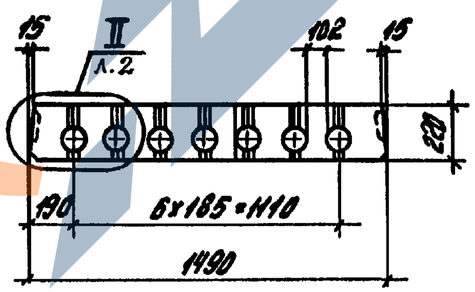

Разраб.	Нежданова	
Рассчит.	Беркетова	
Провер.	Порхалина	
Н.контр.	Музыко	

1.041.1 - 3.1-Д3

Плита пристенная ПК56.15

Стадия	Лист	Листов
Р	1	3

ЦНИИПРОМЗДАНИЙ

Инв.№ подл. | Подпись и дата | Взам. инв.№

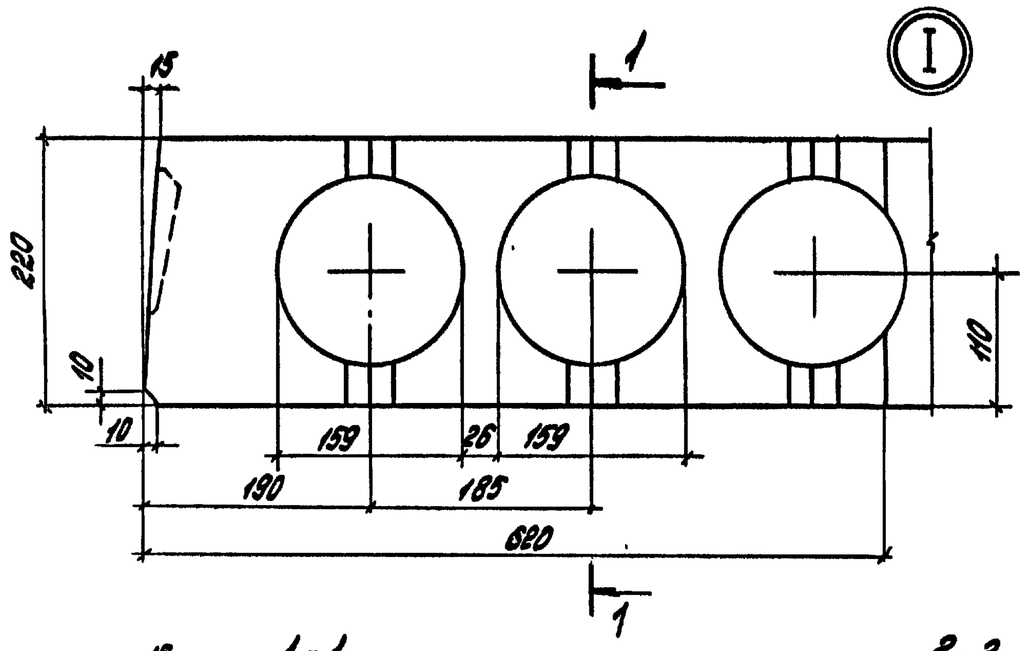

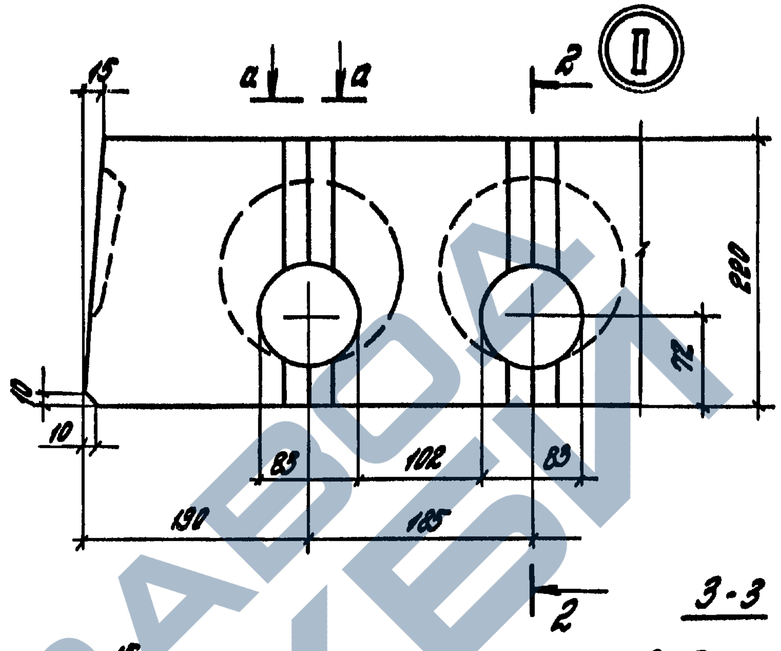

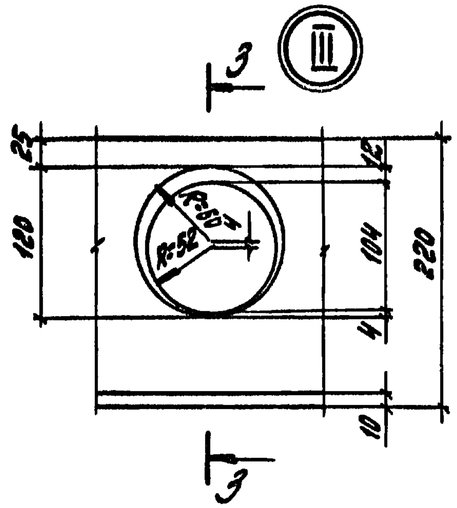

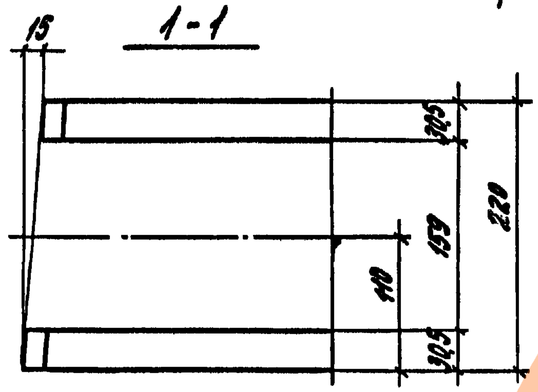

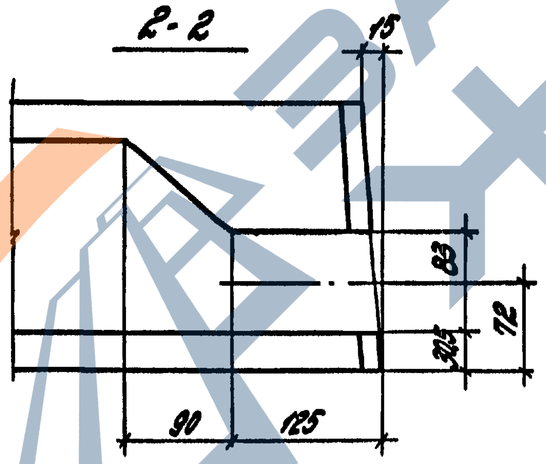

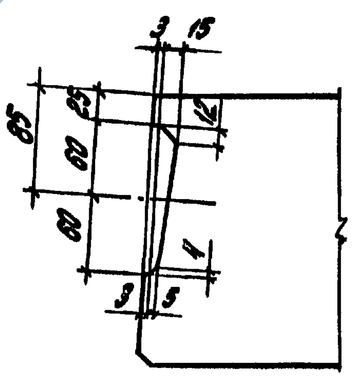

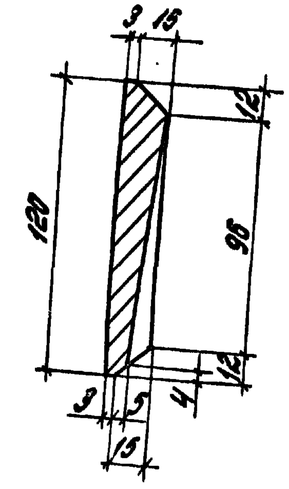

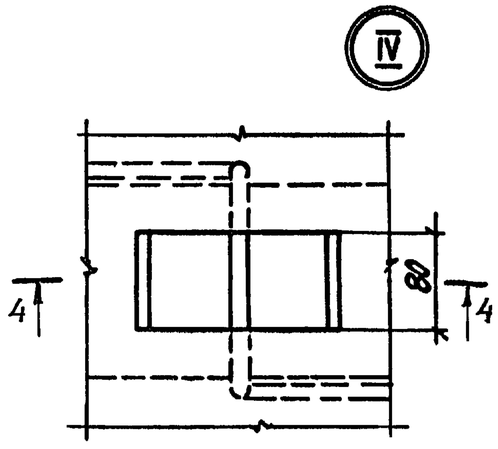

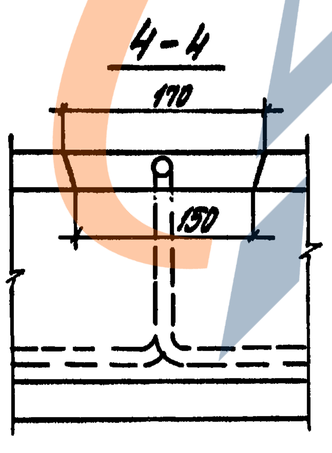

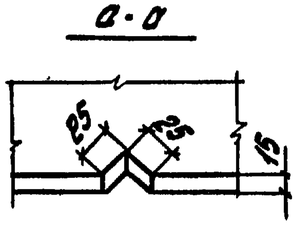

Инв.№ подл. | Подпись и дата | Взам.инв.№

1.041.1-3.1-АЗ

Лист 2

Марка	Поз.	Наименование	Кол.	Обозначение документа
ПК56.15-6АтV-1	1	Каркас КР3	8	1.041.1-3.4-Д1
	2	Каркас КР9	1	1.041.1-3.4-Д6
	3	Сетка С17	1	1.041.1-3.4-Д15
	4	Сетка С26	1	1.041.1-3.4-Д20
	5	Сетка С27	1	1.041.1-3.4-Д20
	6	Сетка С30	1	1.041.1-3.4-Д21
	7	Петля П2	4	1.041.1-3.4-Д23
	8	Стержень напрягаемый		
		Ф10 Ат V		
		ℓ=5650; 3,49 кг	5	Без чертежа
	9	Бетон класса В20		
		V 2500, м³	1,04	
ПК56.15-13АтV-1		Поз.1...7 см. плиту ПК56.15-6АтV-1		
	8	Стержень напрягаемый		
		Ф12 Ат V		
		ℓ=5650; 5,02 кг	6	Без чертежа
	9	Бетон класса В22,5		
		V 2500, м³	1,04	
ПК56.15-7АтVл-1		Поз.1...8 см. плиту ПК56.15-6АтV-1		
	9	Бетон класса В20		
		V 2000, м³	1,04	
ПК56.15-13АтVА-1		Поз.1...7 см. плиту ПК56.15-6АтV-1		
	8	Стержень напрягаемый		
		Ф12 Ат V		
		ℓ=5650; 5,02 кг	6	Без чертежа

Марка	Поз.	Наименование	Кол.	Обозначение документа
ПК56.15-13АтVл-1	9	Бетон класса В22,5		
		V 2000, м³	1,04	
ПК56.15-7АтIVс-1		Поз.1...7 см. плиту ПК56.15-6АтV-1		
	8	Стержень напрягаемый		
		Ф12 Ат IVс		
		ℓ=5650; 5,02 кг	5	Без чертежа
	9	Бетон класса В22,5		
		V 2500, м³	1,04	
ПК56.15-11АтIVс-1		Поз.1...7 см. плиту ПК56.15-6АтV-1		
	8	Стержень напрягаемый		
		Ф14 Ат IVс		
		ℓ=5650; 6,83 кг	5	Без чертежа
	9	Бетон класса В27,5		
		V 2500, м³	1,04	
ПК56.15-8АтIVсл-1		Поз.1...7 см. плиту ПК56.15-6АтV-1		
	8	Стержень напрягаемый		
		Ф12 Ат IVс		
		ℓ=5650; 5,02 кг	5	Без чертежа
	9	Бетон класса В22,5		
		V 2000, м³	1,04	
ПК56.15-12АтIVсА-1		Поз.1...7 см. плиту ПК56.15-6АтV-1		
	8	Стержень напрягаемый		
		Ф14 Ат IVс		
		ℓ=5650; 6,83 кг	5	Без чертежа
	9	Бетон класса В27,5		
		V 2000, м³	1,04	

Ат-V, Ат-IVс по ГОСТ10884-81.

Инв.№подл. | Подпись и дата | Взам.инв.№

1.041.1-3.1-Д3

Лист 3

Армирование

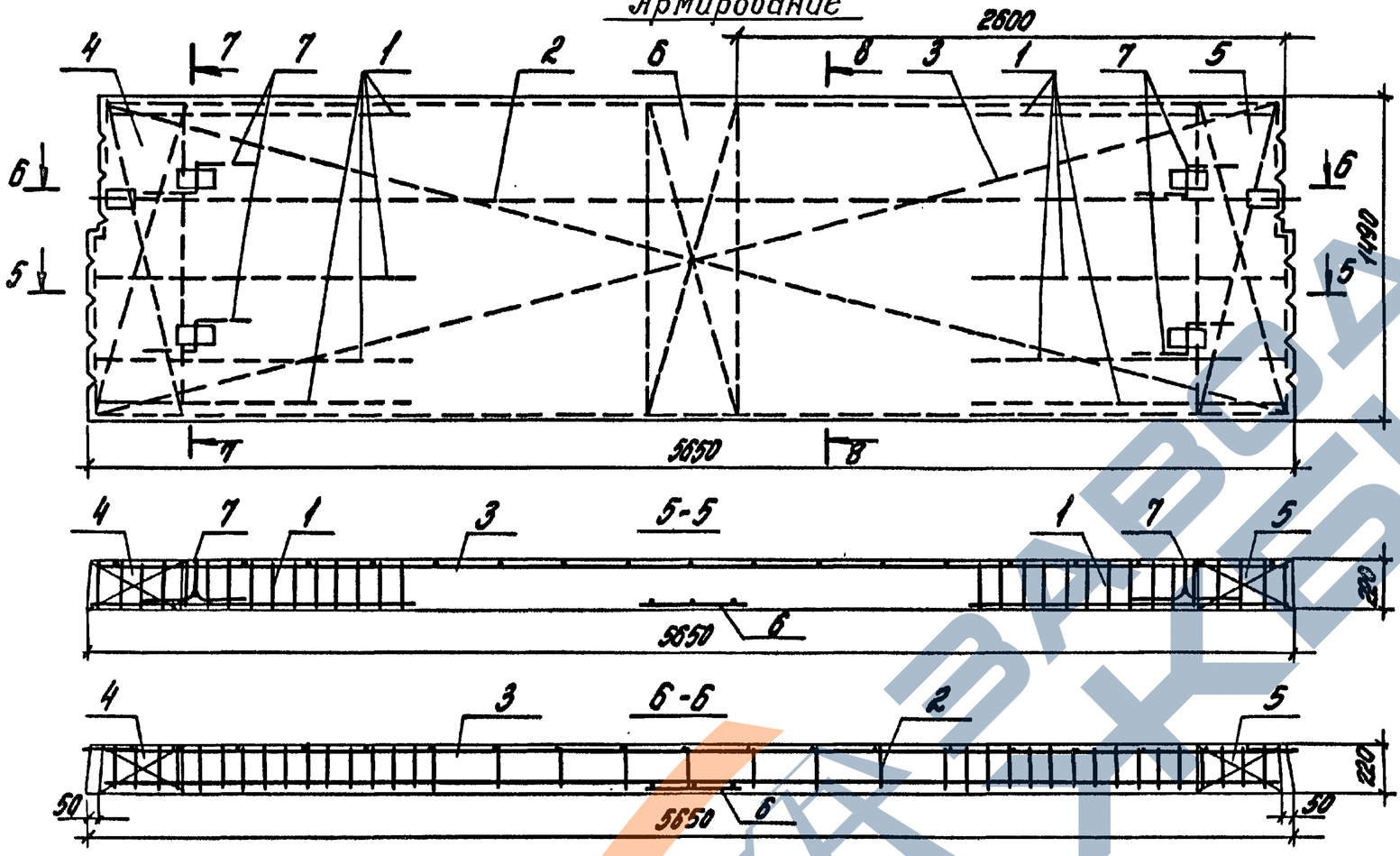

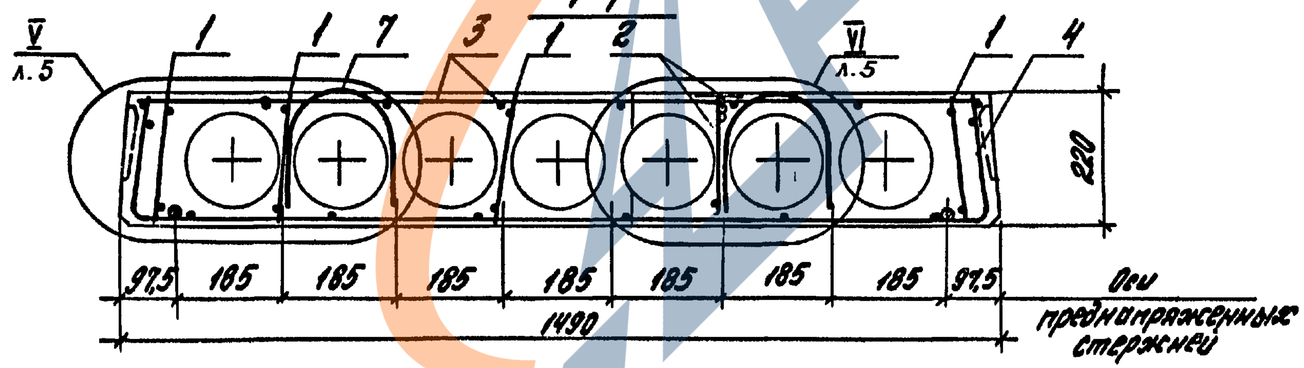

Рис. 1

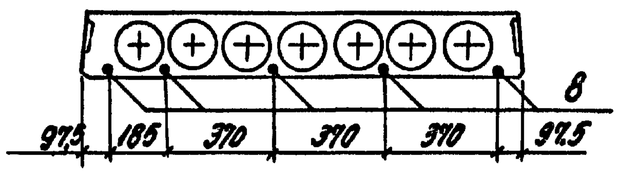

Рис. 2

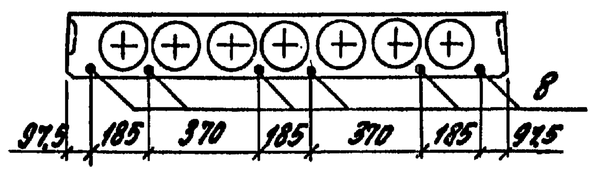

Марка	Рис.
ПК56.15-6АтV-1	1
ПК56.15-13АтV-1	2
ПК56.15-7АтVл-1	1
ПК56.15-13АтVл-1	2
ПК56.15-7АтIVс-1	1
ПК56.15-11АтIVс-1	
ПК56.15-8АтIVсл-1	
ПК56.15-12АтIVс-1	

Инв.№подл. | Подпись и дата | Взам.инв.№

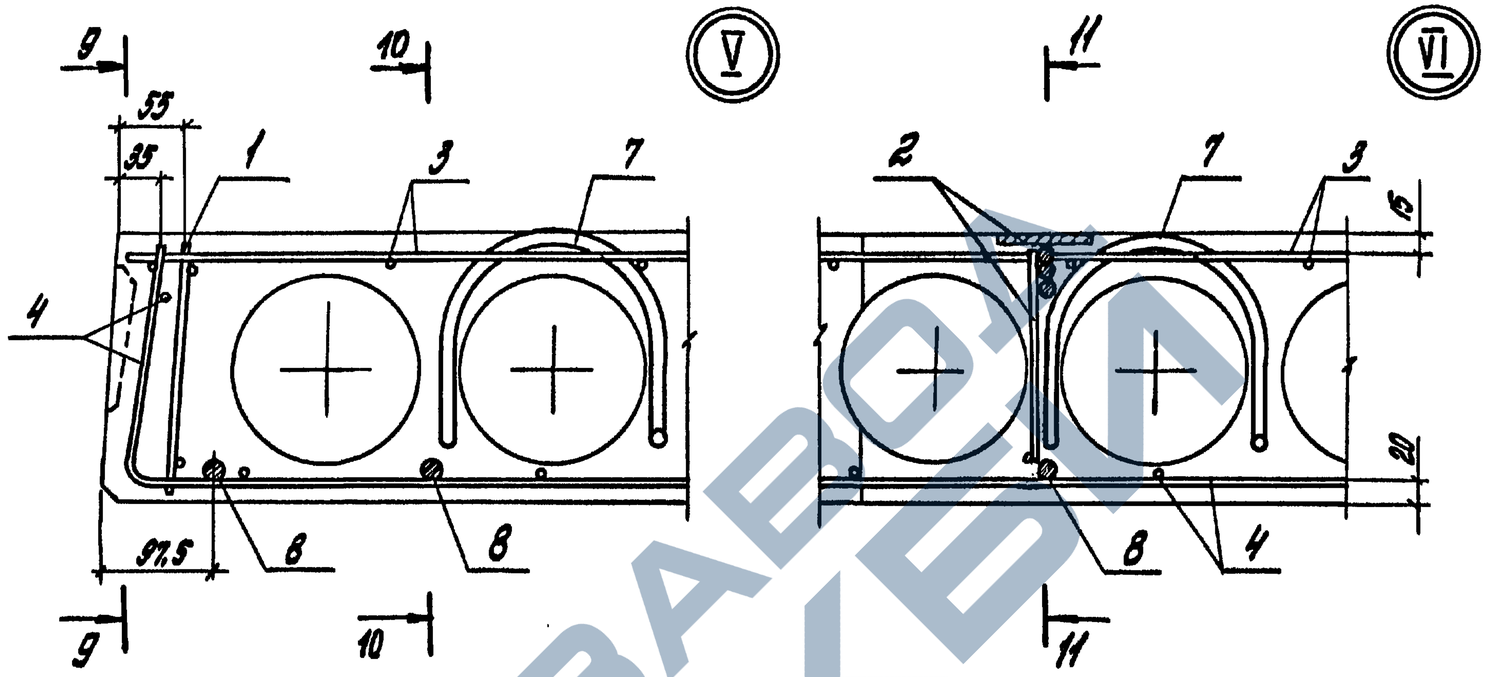

9-9

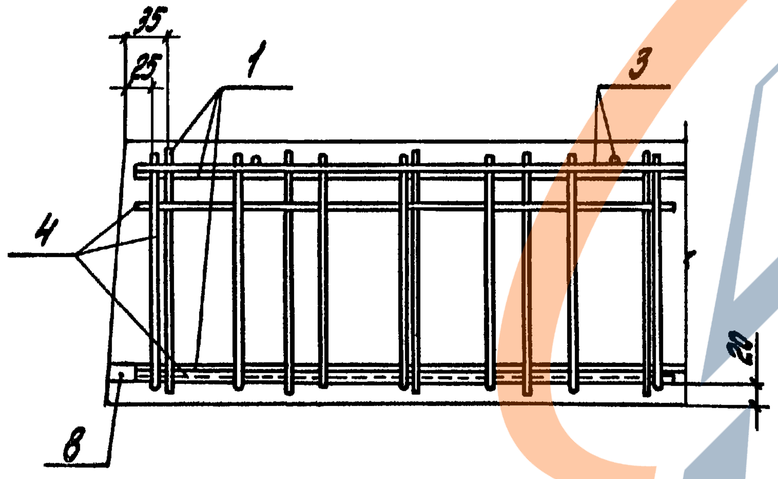

10-10

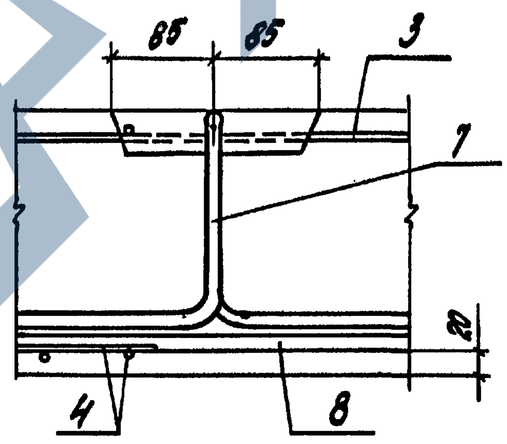

11-11

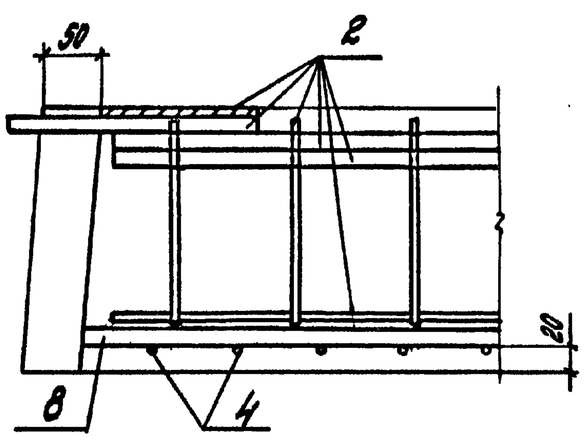

Инв.№подл. | Подпись и дата | Взам. инв.№

1.041.1-31-ДЗ	Лист 5

23897 30

https://zavodjbi.com/

Марка плиты	Напрягаемая арматура класса								Всего	Изделия арматурные														Всего	Общий расход
	Ат-V				Ат-VС					Арматура класса										Прокат марки					
	ГОСТ 10884-81				ГОСТ 10884-81					А-III ГОСТ 5781-82			А-I ГОСТ 5781-82			Вр-I ГОСТ 6727-80			Ст.3кп 2-1 ТУ14-1-3023-80 ГОСТ 103-76						
	Ф10	Ф12		Итого	Ф12	Ф14		Итого		Ф14		Итого	Ф12		Итого	Ф4		Итого	δ=8		Итого				
ПК56.15-6АтV-1	17.5			17.5					17.5	13.8		13.8	4.3		4.3	15.9		15.9	1.3		1.3	35.3	52.8	
ПК56.15-13АтV-1		30.1		30.1					30.1	13.8		13.8	4.3		4.3	15.9		15.9	1.3		1.3	35.3	65.4	
ПК56.15-7АтVА-1	17.5			17.5					17.5	13.8		13.8	4.3		4.3	15.9		15.9	1.3		1.3	35.3	52.8	
ПК56.15-13АтVА-1		30.1		30.1					30.1	13.8		13.8	4.3		4.3	15.9		15.9	1.3		1.3	35.3	65.4	
ПК56.15-7АтVС-1					25.1			25.1	25.1	13.8		13.8	4.3		4.3	15.9		15.9	1.3		1.3	35.3	60.4	
ПК56.15-11АтVС-1						34.2		34.2	34.2	13.8		13.8	4.3		4.3	15.9		15.9	1.3		1.3	35.3	69.5	
ПК56.15-8АтVСА-1					25.1			25.1	25.1	13.8		13.8	4.3		4.3	15.9		15.9	1.3		1.3	35.3	60.4	
ПК56.15-12АтVСА-1						34.2		34.2	34.2	13.8		13.8	4.3		4.3	16.9		15.9	1.3		1.3	35.3	69.5	

Инв.№ подл. | Подпись и дата | Взам.инв.№

Разраб.	Нежданова		
Рассчит.	Бекетова		
Провер.	Поржанина		
Н.контр.	Музыко		

1.041.1-3.1 - РС3

Ведомость расхода стали

Стадия	Лист	Листов
Р		1

ЦНИИПРОМЗДАНИЙ

Опалубка

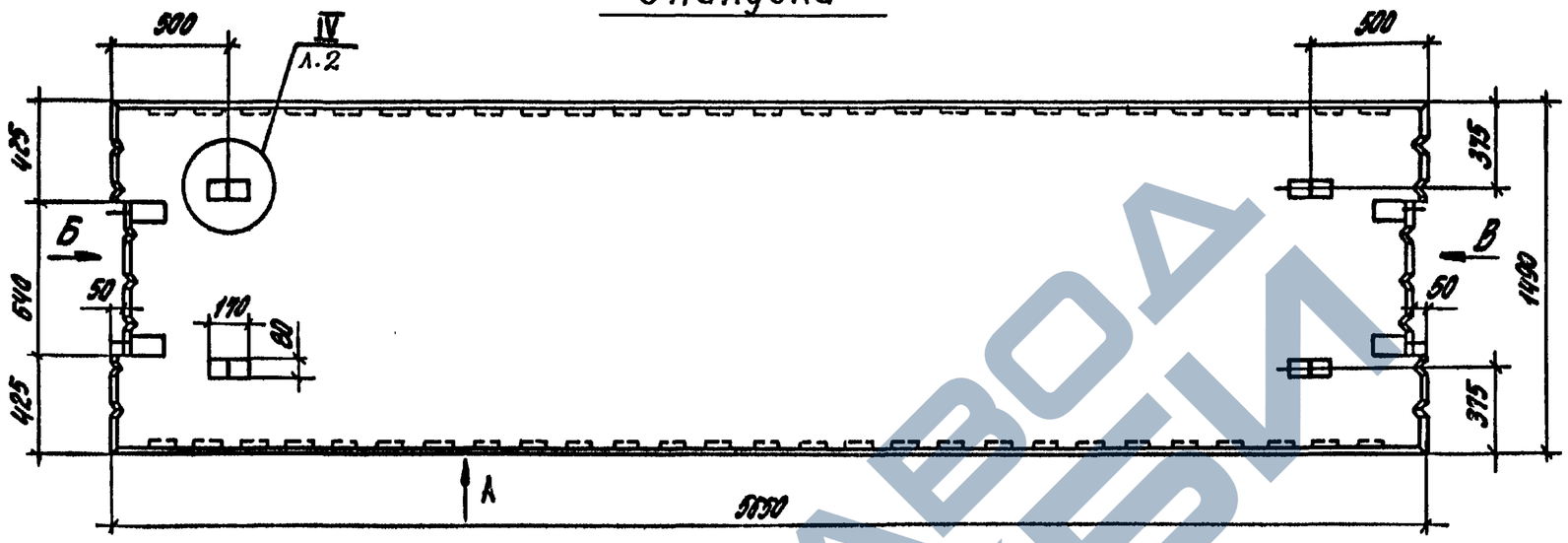

Вид „А"

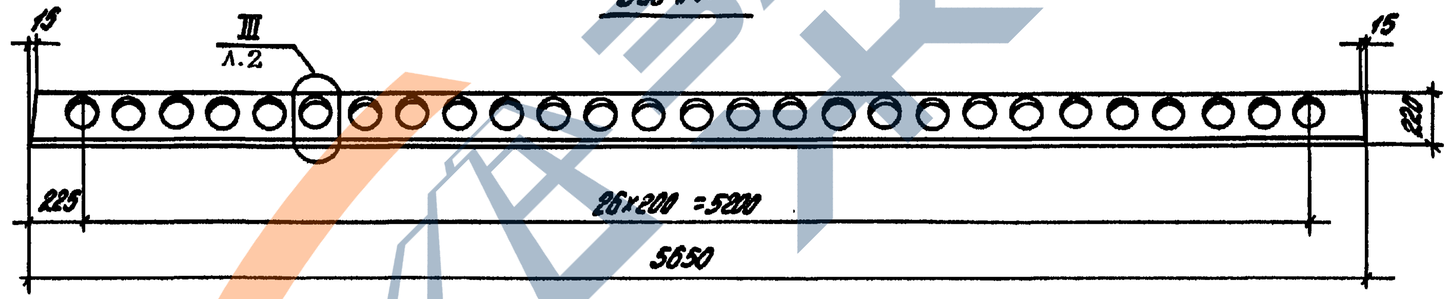

Вид „Б"

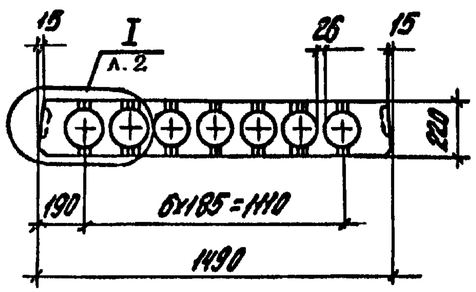

Вид „В"

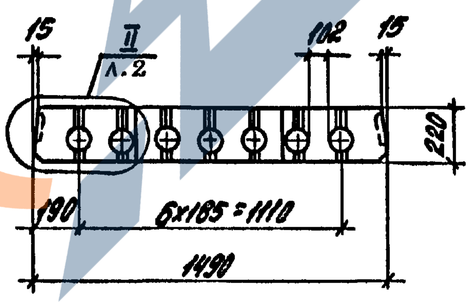

Разраб.	Нежданова		1.041.1 - 3.1-Д4
Рассчит.	Бекетова		
Провер.	Пархалина		Плита связевая ПК 56.15
Н.контр.	Музыко		

Стадия	Лист	Листов
Р	1	9

ЦНИИПРОМЗДАНИЙ

Инв.№ подл. | Подпись и дата | Взам. инв. №

23897 32

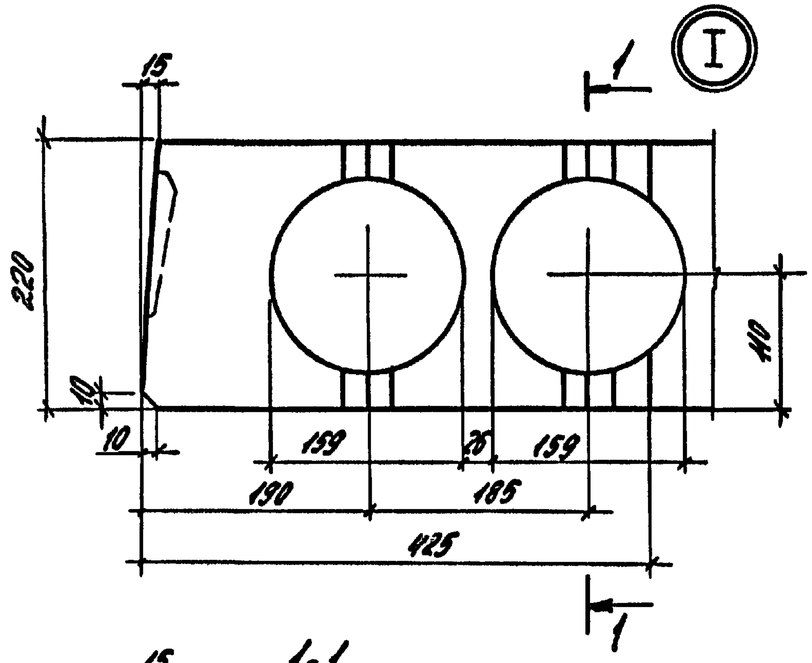

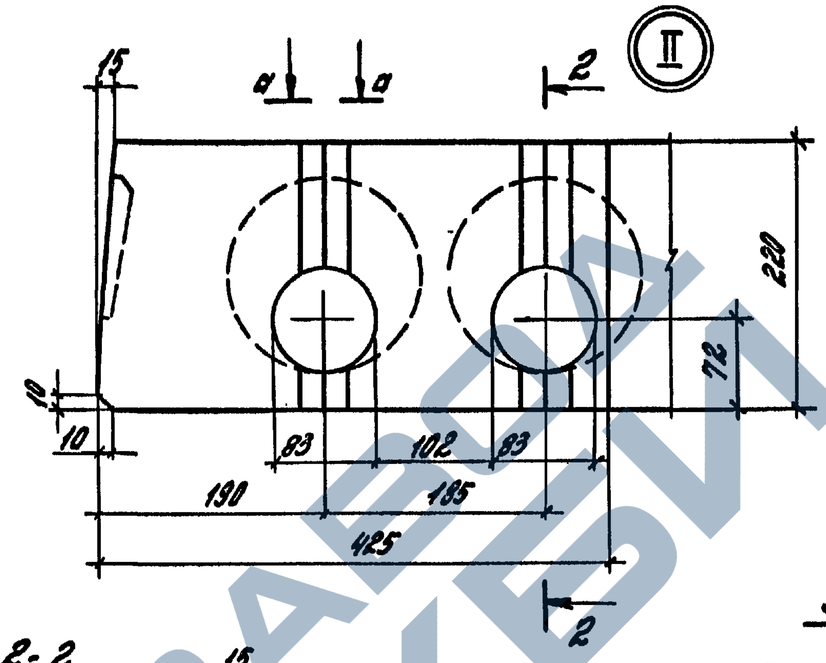

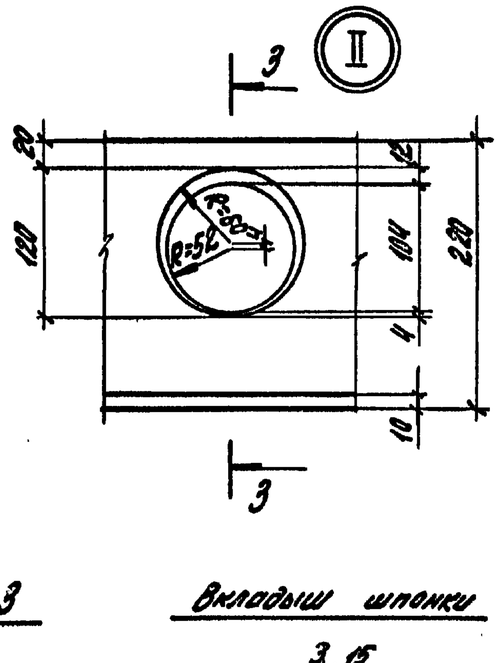

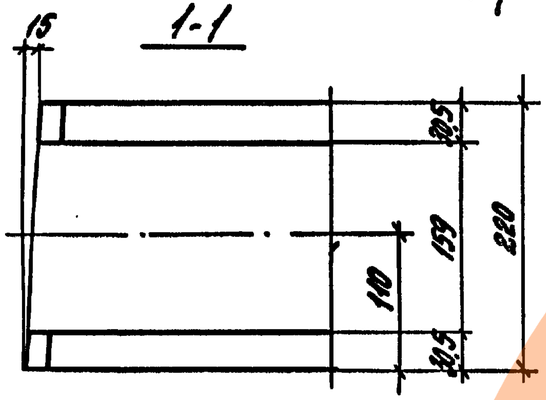

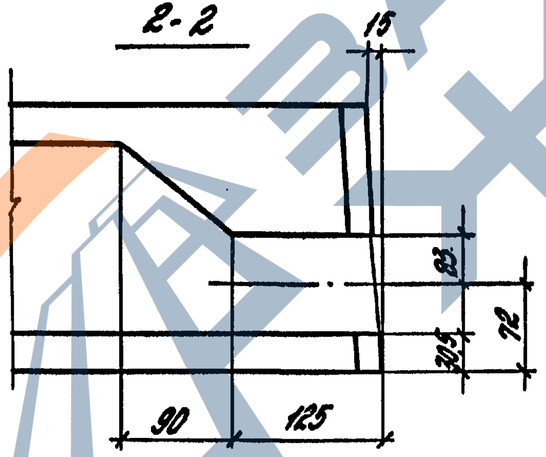

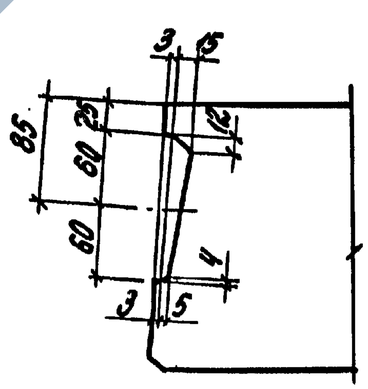

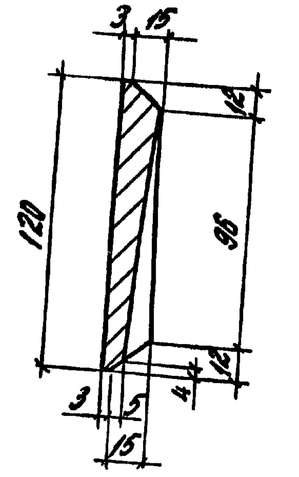

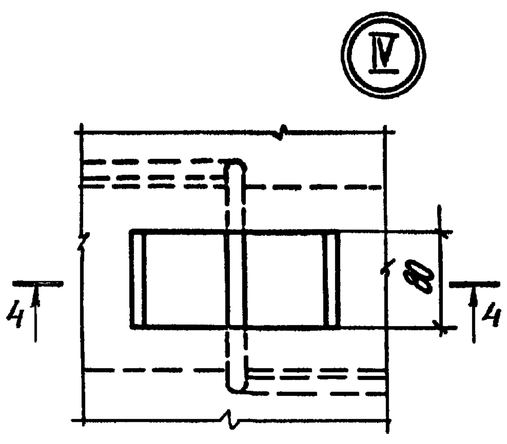

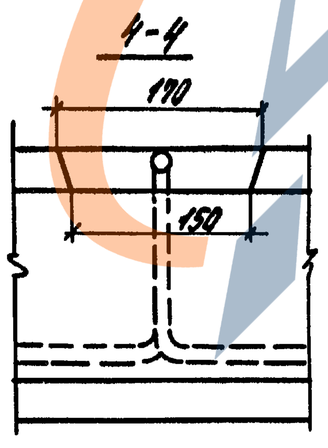

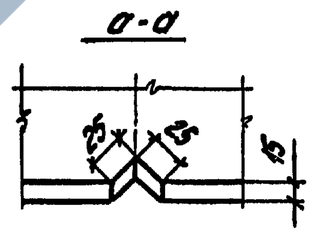

Инв. № подл. | Подпись и дата | Взам. инв. №

1.041.1-3.1-Д4

Лист 2

Марка	Поз.	Наименование	Кол.	Обозначение документа
ПК56.15-6АтV-2Б	1	Каркас КР1	8	1.041.1-3.4-Д1
	2	Каркас КР6	2	1.041.1-3.4-Д3
	3	Сетка С8	1	1.041.1-3.4-Д12
	4	Сетка С21	2	1.041.1-3.4-Д17
	5	Сетка С30	1	1.041.1-3.4-Д21
	6	Петля П2	4	1.041.1-3.4-Д23
	7	Стержень напрягаемый		
		Ф10АтV		
		ℓ=5650; 3.49 кг	5	Без чертежа
	8	Бетон класса В20		
		D2500, м³	1.04	
ПК56.15-6АтV-2		Поз. 2... 8 см. плиту ПК56.15-6АтV-2Б		
	1	Каркас КР3	8	1.041.1-3.4-Д1
ПК56.15-8АтV-2Б		Поз.1... 6,8 см. плиту ПК56.15-6АтV-2Б		
	7	Стержень напрягаемый		
		Ф10АтV		
		ℓ=5650; 3.49 кг	6	Без чертежа

Марка	Поз.	Наименование	Кол.	Обозначение документа
ПК56.15-8АтV-2		Поз. 2... 6,8 см. плиту ПК56.15-6АтV-2Б		
	1	Каркас КР3	8	1.041.1-3.4-Д1
	7	Стержень напрягаемый		
		Ф10АтV		
		ℓ=5650; 3,49 кг	6	Без чертежа
ПК56.15-10АтV-2		Поз. 2...6.8 см. плиту ПК56.15-6АтV-2Б		
	1	Каркас КР3	8	1.041.1-3.4-Д1
	7	Стержень напрягаемый		
		Ф12АтV		
		ℓ=5650; 5.02 кг	5	Без чертежа
ПК56.15-13АтV-2		Поз. 2... 6 см. плиту ПК56.15-6АтV-2Б		
	1	Каркас КР3	8	1.041.1-3.4-Д1
	7	Стержень напрягаемый		
		Ф12АтV		
		ℓ=5650; 5.02 кг	6	Без чертежа
	8	Бетон класса В22,5		
		D2500, м³	1.04	

Инв.№подл. | Подпись и дата | Взам.инв.№

АтV по ГОСТ 10884-81

1.041.1-3.1-Д4

Лист 3

Марка	Поз.	Наименование	Кол.	Обозначение документа
ПК56.15-15АтV-2		Поз. 2... 6 см. плиту ПК56.15-6АтV-2Б		
	1	Каркас КР3	8	1.041.1-3.4-Д1
	7	Стержень напрягаемый		
		Ф14АтV		
		ℓ=5650; 6,83 кг	5	Без чертежа
	8	Бетон класса В22,5		
		D2500, м³	1,04	
ПК56.15-7АтVл-2Б		Поз.1... 7 см. плиту ПК56.15-6АтV-2Б		
	8	Бетон класса В20		
		D2000, м³	1,04	
ПК56.15-7АтVл-2		Поз. 2... 7 см. плиту ПК56.15-6АтV-2Б		
	1	Каркас КП3	8	1.041.1-3.4-Д1
	8	Бетон класса В20		
		D2000, м³	1,04	
ПК56.15-9АтVл-2		Поз. 2... 6 см. плиту ПК56.15-6АтV-2Б		
	1	Каркас КР3	8	1.041.1-3.4-Д1
	7	Стержень напрягаемый		
		Ф10АтV		
		ℓ=5650; 3,49 кг	6	Без чертежа
	8	Бетон класса В20		

Марка	Поз.	Наименование	Кол.	Обозначение документа
ПК56.15-9АтVл-2		D2000, м³	1,04	
		Поз. 2... 6 см. плиту ПК56.15-6АтV-2Б		
ПК56.15-11АтVл-2	1	Каркас КР3	8	1.041.1-3.4-Д1
	7	Стержень напрягаемый		
		Ф12АтV		
		ℓ=5650; 5,02 кг	5	Без чертежа
	8	Бетон класса В22,5		
		D2000, м³	1,04	
ПК56.15-13АтVл-2		Поз. 2... 6 см. плиту ПК56.15-6АтV-2Б		
	1	Каркас КР3	8	1.041.1-3.4-Д1
	7	Стержень напрягаемый		
		Ф12АтV		
		ℓ=5650; 5,02 кг	6	Без чертежа
	8	Бетон класса В22,5		
		D2000, м³	1,04	
ПК56.15-15АтVл-2		Поз. 2... 6 см. плиту ПК56.15-6АтV-2Б		
	1	Каркас КР3	8	1.041.1-3.4-Д1
	7	Стержень напрягаемый		
		Ф14АтV		
		ℓ=5650; 6,83 кг	5	Без чертежа

Ат-V по ГОСТ 10884-81

Инв.№ подл. | Подпись и дата | Взам. инв.№

Марка	Поз.	Наименование	Кол.	Обозначение документа
ПК56.15-15АтVл-2	8	Бетон класса В22,5		
		V 2000. м³	1,04	
ПК56.15-4АтIIIс-2Б		Поз.1...6 см. плиту ПК56.15-6АтV-2Б		
	7	Стержень напрягаемый		
		Ф10АтIIIс		
		ℓ=5650; 3,49кг	5	Без чертежа
	8	Бетон класса В15		
		V 2500. м³	1,04	
ПК56.15-4АтIIIс-2		Поз. 2...6 см. плиту ПК56.15-6АтV-2Б		
	1	Каркас КР3	8	1.041.1-3.4-Д1
	7	Стержень напрягаемый		
		Ф10АтIIIс		
		ℓ=5650; 3,49кг	5	Без чертежа
	8	Бетон класса В15		
		V 2500. м³	1,04	
ПК56.15-5АтIIIс-2Б		Поз. 1...6 см. плиту ПК56.15-6АтV-2Б		
	7	Стержень напрягаемый		
		Ф10АтIIIс		
		ℓ=5650; 3,49кг	6	Без чертежа
	8	Бетон класса В15		

Ат-IIIс по ГОСТ 10884-81

Марка	Поз.	Наименование	Кол.	Обозначение документа
ПК56.15-5АтIIIс-2Б		V 2500. м³	1,04	
ПК56.15-5АтIIIс-2		Поз 2...6 см. плиту ПК56.15-6АтV-2Б		
	1	Каркас КР3	8	1.041.1-3.4-Д1
	7	Стержень напрягаемый		
		Ф10АтIIIс		
		ℓ=5650; 3,49кг	6	Без чертежа
	8	Бетон класса В15		
		V 2500 м³	1,04	
ПК56.15-7АтIIIс-2Б		Поз. 1...6 см. плиту ПК56.15-6АтV-2Б		
	7	Стержень напрягаемый		
		Ф12АтIIIс		
		ℓ=5650; 5,02кг	5	Без чертежа
	8	Бетон класса В22,5		
		V 2500 м³	1,04	
ПК56.15-7АтIIIс-2		Поз. 2...6 см. плиту ПК56.15-6АтV-2Б		
	1	Каркас КР3	8	1.041.1-3.4-Д1
	7	Стержень напрягаемый		
		Ф12АтIIIс		
		ℓ=5650; 5,02кг	5	Без чертежа

Инв.№подл. | Подпись и дата | Взам.инв.№

ЗАВОД ЖБК

Марка	Поз.	Наименование	Кол.	Обозначение документа
ПК56.15-7Ат-IVС-2	8	Бетон класса В22,5		
		D2500, м³	1,04	
ПК56.15-9Ат-IVС-2	Поз. 2...6 см. плиту ПК56.15-6Ат-2Б			
	1	Каркас КР3	8	1.041.1-3.4-Д1
	7	Стержень напрягаемый		
		Ф12Ат-IVС		
		ℓ=5650; 5,02 кг	6	Без чертежа
	8	Бетон класса В22,5		
		D 2500, м³	1,04	
ПК56.15-11Ат-IVС-2	Поз. 2...6 см. плиту ПК56.15-6Ат-2Б			
	1	Каркас КР3	8	1.041.1-3.4-Д1
	7	Стержень напрягаемый		
		Ф14Ат-IVС		
		ℓ=5650; 6,83 кг	5	Без чертежа
	8	Бетон класса В22,5		
		D 2500, м³	1,04	
ПК56.15-15Ат-IVС-2	Поз. 2...6 см. плиту ПК56.15-6Ат-2Б			
	1	Каркас КР3	8	1.041.1-3.4-Д1
	7	Стержень напрягаемый		
		Ф16Ат-IVС		

Марка	Поз.	Наименование	Кол.	Обозначение документа
ПК56.15-15Ат-IVС-2		ℓ=5650; 8,92 кг	5	Без чертежа
	8	Бетон класса В27,5		
		D2500, м³	1,04	
ПК56.15-5Ат-IVСА-2Б	Поз.1...6 см. плиту ПК56.15-6Ат-2Б			
	7	Стержень напрягаемый		
		Ф10Ат-IVС		
		ℓ=5650; 3,49 кг	5	Без чертежа
	8	Бетон класса В15		
		D2000, м³	1,04	
ПК56.15-5Ат-IVСА-2	Поз.2...6 см. плиту ПК56.15-6Ат-2Б			
	1	Каркас КР3	8	1.041.1-3.4-Д1
	7	Стержень напрягаемый		
		Ф10Ат-IVС		
		ℓ=6650; 3,49 кг	5	Без чертежа
	8	Бетон класса В15		
		D2000, м³	1,04	
ПК56.15-6Ат-IVСА-2Б	Поз.1...6 см. плиту ПК56.15-6Ат-2Б			
	7	Стержень напрягаемый		
		Ф10Ат-IVС		

Ат-IVС по ГОСТ10884-81

Инв.№ подл. | Подпись и дата | Взам. инв.№

Марка	Поз.	Наименование	Кол.	Обозначение документа
ПК56.15-6Ат IV СЛ-2Б		ℓ=5650; 3.49 кг	6	Без чертежа
	8	Бетон класса В15		
		D2000, м³	1,04	
ПК56.15-6Ат IV СЛ-2		Поз. 2...6 см. плиту ПК56.15-6Ат V-2Б		
	1	Каркас КР3	8	1.041.1-3.4-Д1
	7	Стержень напрягаемый		
		Ф10Ат IV С		
		ℓ=5650; 3.49 кг	6	Без чертежа
	8	Бетон класса В15		
		D2000, м³	1,04	
ПК56.15-8Ат IV СЛ-2		Поз. 2...6 см. плиту ПК56.15-6Ат V-2Б		
	1	Каркас КР3	8	1.041.1-3.4-Д1
	7	Стержень напрягаемый		
		Ф12Ат IV С		
		ℓ=5650; 5.02 кг	5	Без чертежа
	8	Бетон класса В22,5		
		D2000, м³	1,04	
ПК56.15-10Ат IV СЛ-2		Поз. 2...6 см. плиту ПК56.15-6Ат V-2Б		
	1	Каркас КР3	8	1.041.1-3.4-Д1
	7	Стержень напрягаемый		

Марка	Поз.	Наименование	Кол.	Обозначение документа
ПК56.15-10Ат IV СЛ-2		Ф12Ат IV С		
		ℓ=5650; 5,02 кг	6	Без чертежа
	8	Бетон класса В22,5		
		D2000, м³	1,04	
ПК56.15-12Ат IV СЛ-2		Поз. 2...6 см. плиту ПК56.15-6Ат IV-2Б		
	1	Каркас КР3	8	1.041.1-3.4-Д1
	7	Стержень напрягаемый		
		Ф14Ат IV С		
		ℓ=5650; 6,83 кг	5	Без чертежа
	8	Бетон класса В27,5		
		D2000, м³	1,04	
ПК56.15-16Ат IV СЛ-2		Поз. 2...6 см. плиту ПК56.15-6Ат V-2Б		
	1	Каркас КР3	8	1.041.1-3.4-Д1
	7	Стержень напрягаемый		
		Ф16Ат IV С		
		ℓ=5650; 8.92 кг	5	Без чертежа
	8	Бетон класса В27,5		
		D2000, м³	1,04	

Ат-IV С по ГОСТ 10884-81

Инв. № подл.	Подпись и дата	Взам. инв. №

Армирование

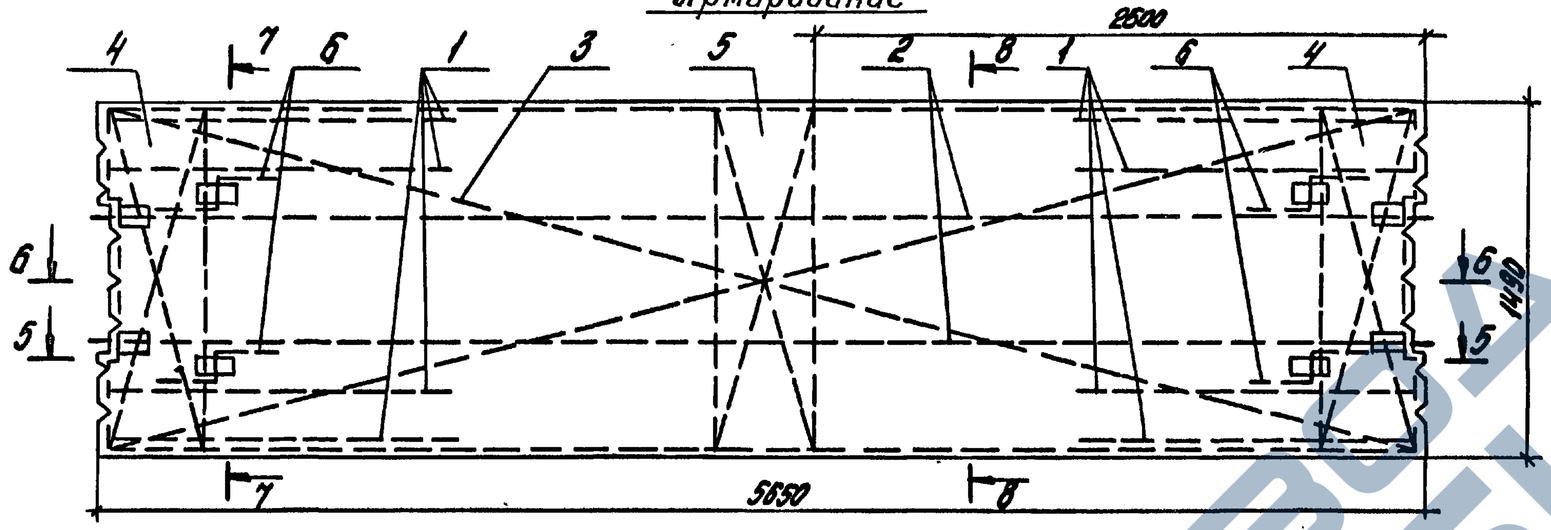

Рис.1

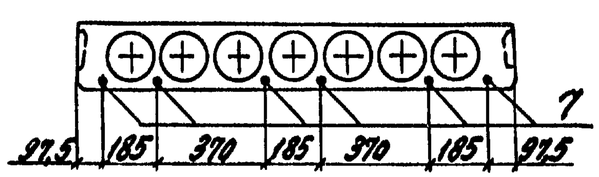

Рис.2

Марка	Рис.
ПК56.15-6АтV-2Б	1
ПК56.15-6АтV-2	
ПК56.15-8АтV-2Б	2
ПК56.15-8АтV-2	
ПК56.15-10АтV-2	1
ПК56.15-12АтV-2	2
ПК56.15-15АтV-2	1
ПК56.15-7АтVл-2Б	
ПК56.15-7АтVл-2	
ПК56.15-9АтVл-2	2
ПК56.15-11АтVл-2	1
ПК56.15-13АтVл-2	2
ПК56.15-15АтVл-2	1
ПК56.15-4АтVс-2Б	
ПК56.15-4АтIVс-2	
ПК56.15-5АтIVс-2Б	2
ПК56.15-5АтIVс-2	
ПК56.15-7АтIVс-2Б	1
ПК56.15-7АтIVс-2	
ПК56.15-9АтIVс-2	2
ПК56.15-11АтIVс-2	1
ПК56.15-15АтIVс-2	
ПК56.15-5АтIVсл-2Б	
ПК56.15-5АтIVсл-2	
ПК56.15-6АтIVсл-2Б	2
ПК56.15-6АтIVсл-2	
ПК56.15-8АтIVсл-2	1
ПК56.15-10АтIVсл-2	2
ПК56.15-12АтIVсл-2	1
ПК56.15-16АтIVсл-2	

Инв.№ подл. | Подпись и дата | Взам. инв.№

1.041.1-3.1-ДЧ

Лист 8

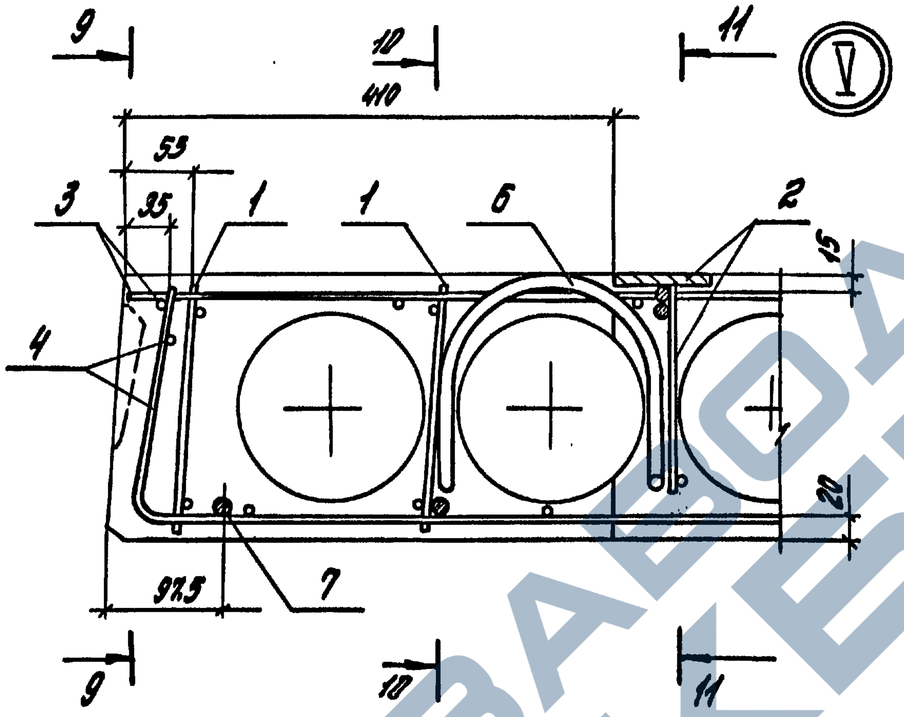

9-9

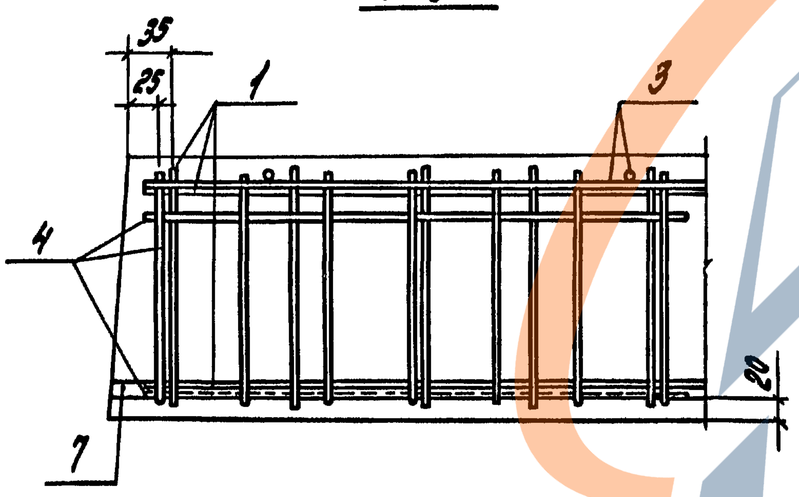

10-10

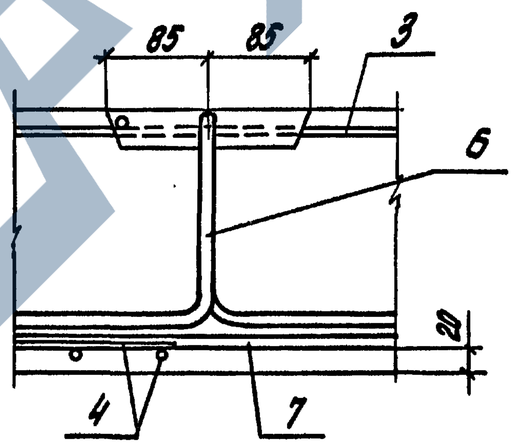

11-11

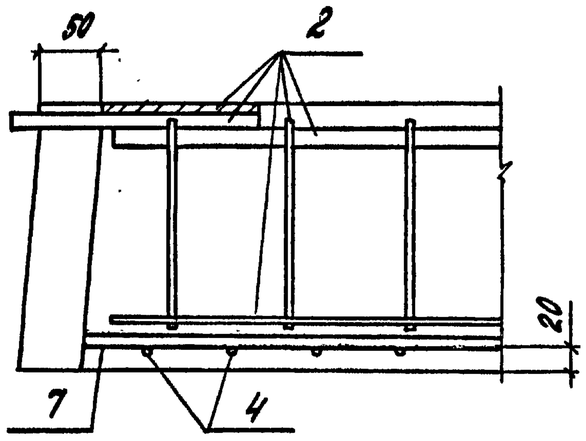

Инв.№ подл. | Подпись и дата | Взам. инв.№

1.041.1-3.1-Д4

Лист 9

23897 40

https://zavodjbi.com/

Марка плиты	Напрягаемая арматура класса											Всего	Изделия арматурные												Общий расход
	Ат-V ГОСТ 10884-81					Ат-IVС ГОСТ 10884-81							Арматура класса А-III ГОСТ 5781-82			А-I ГОСТ 5781-82			Вр-I ГОСТ 6727-80			Прокат марки Вст3кп2-1 ТУ14-1-3023-80 ГОСТ 103-76			Итого	
	Ф10	Ф12	Ф14		Итого	Ф10	Ф12	Ф14	Ф16		Итого		Ф14		Итого	Ф12		Итого	Ф4		Итого	б=8		Итого		
ПК56.15-6АтV-2Б	17.5				17.5							17.5	14.3		14.3	4.3		4.3	16.1		16.1	2.7		2.7	37.4	54.9
ПК56.15-6АтV-2	17.5				17.5							17.5	14.3		14.3	4.3		4.3	17.2		17.2	2.7		2.7	38.5	56.0
ПК56.15-8АтV-2Б	21.0				21.0							21.0	14.3		14.3	4.3		4.3	16.1		16.1	2.7		2.7	37.4	58.4
ПК56.15-8АтV-2	21.0				21.0							21.0	14.3		14.3	4.3		4.3	17.2		17.2	2.7		2.7	38.5	59.5
ПК56.15-10АтV-2		25.1			25.1							25.1	14.3		14.3	4.3		4.3	17.2		17.2	2.7		2.7	38.5	63.6
ПК56.15-12АтV-2		30.1			30.1							30.1	14.3		14.3	4.3		4.3	17.2		17.2	2.7		2.7	38.5	68.6
ПК56.15-15АтV-2			34.2		34.2							34.2	14.3		14.3	4.3		4.3	17.2		17.2	2.7		2.7	38.5	72.7
ПК56.15-7АтVЛ-2Б	17.5				17.5							17.5	14.3		14.3	4.3		4.3	16.1		16.1	2.7		2.7	37.4	54.9
ПК56.15-7АтVЛ-2	17.5				17.5							17.5	14.3		14.3	4.3		4.3	17.2		17.2	2.7		2.7	38.5	56.0
ПК56.15-9АтVЛ-2	21.0				21.0							21.0	14.3		14.3	4.3		4.3	17.2		17.2	2.7		2.7	38.5	59.5
ПК56.15-11АтVЛ-2		25.1			25.1							25.1	14.3		14.3	4.3		4.3	17.2		17.2	2.7		2.7	38.5	63.6
ПК56.15-13АтVЛ-2		30.1			30.1							30.1	14.3		14.3	4.3		4.3	17.2		17.2	2.7		2.7	38.5	68.6
ПК56.15-15АтVЛ-2			34.2		34.2							34.2	14.3		14.3	4.3		4.3	17.2		17.2	2.7		2.7	38.5	72.7
ПК56.15-4АтIVС-2Б						17.5					17.5	17.5	14.3		14.3	4.3		4.3	16.1		16.1	2.7		2.7	37.4	54.9
ПК56.15-4АтIVС-2						17.5					17.5	17.5	14.3		14.3	4.3		4.3	17.2		17.2	2.7		2.7	38.5	56.0
ПК56.15-5АтIVС-2Б						21.0					21.0	21.0	14.3		14.3	4.3		4.3	16.1		16.1	2.7		2.7	37.4	58.4
ПК56.15-5АтIVС-2						21.0					21.0	21.0	14.3		14.3	4.3		4.3	17.2		17.2	2.7		2.7	38.5	59.5

Инв.№ подл. | Подп. и дата | Взам. инв.№

Разраб.	Неждановна		
Рассчит.	Бекетова		
Провер.	Парахина		
Н.контр.	Музыко		

1.041.1-31-РСЧ

Ведомость расхода стали

Стадия	Лист	Листов
Р	1	2

ЦНИИПРОМЗДАНИЙ

Продолжение

Марка плиты	Напрягаемая арматура класса											Изделия арматурные													Общий расход
	Ат-V ГОСТ 10884-81					Ат-IVС ГОСТ 10884-81					Всего	Арматура класса А-III ГОСТ 5781-82			А-I ГОСТ 5781-82			Вр-I ГОСТ 6727-80			Прокат марки ВСт3кп2-1 ТУ14-1-3023-80 ГОСТ 103-76			Всего	
	Ф10	Ф12	Ф14		Итого	Ф10	Ф12	Ф14	Ф16	Итого		Ф14		Итого	Ф12		Итого	Ф4		Итого	δ=8		Итого		
ПК56.15-7АтIVС-2Б							25,1			25,1	25,1	14,3		14,3	4,3		4,3	16,1		16,1	2,7		2,7	37,4	62,5
ПК56.15-7АтIVС-2							25,1			25,1	25,1	14,3		14,3	4,3		4,3	17,2		17,2	2,7		2,7	38,5	63,6
ПК56.15-9АтIVС-2							30,1			30,1	30,1	14,3		14,3	4,3		4,3	17,2		17,2	2,7		2,7	38,5	68,6
ПК56.15-11АтIVС-2								34,2		34,2	34,2	14,3		14,3	4,3		4,3	17,2		17,2	2,7		2,7	38,5	72,7
ПК56.15-15АтIVС-2									44,6	44,6	44,6	14,3		14,3	4,3		4,3	17,2		17,2	2,7		2,7	38,5	83,1
ПК56.15-5АтIVСл-2Б						17,5				17,5	17,5	14,3		14,3	4,3		4,3	16,1		16,1	2,7		2,7	37,4	54,9
ПК56.15-5АтIVСл-2						17,5				17,5	17,5	14,3		14,3	4,3		4,3	17,2		17,2	2,7		2,7	38,5	56,0
ПК56.15-6АтIVСл-2Б						21,0				21,0	21,0	14,3		14,3	4,3		4,3	16,1		16,1	2,7		2,7	37,4	58,4
ПК56.15-6АтIVСл-2						21,0				21,0	21,0	14,3		14,3	4,3		4,3	17,2		17,2	2,7		2,7	38,5	59,5
ПК56.15-8АтIVСл-2							25,1			25,1	25,1	14,3		14,3	4,3		4,3	17,2		17,2	2,7		2,7	38,5	63,6
ПК56.15-10АтIVСл-2							30,1			30,1	30,1	14,3		14,3	4,3		4,3	17,2		17,2	2,7		2,7	38,5	68,6
ПК56.15-12АтIVСл-2								34,2		34,2	34,2	14,3		14,3	4,3		4,3	17,2		17,2	2,7		2,7	38,5	72,7
ПК56.15-16АтIVСл-2									44,6	44,6	44,6	14,3		14,3	4,3		4,3	17,2		17,2	2,7		2,7	38,5	83,1

Инв.№ подл. | Подпись и дата | Взам. инв.№

Опалубка

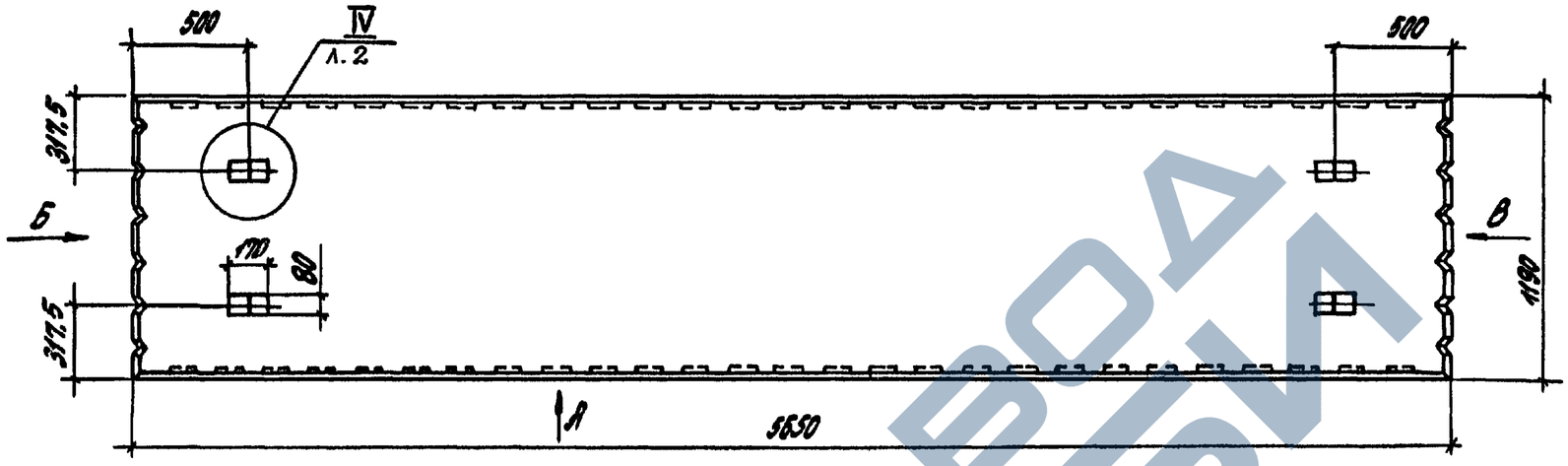

Вид „А"

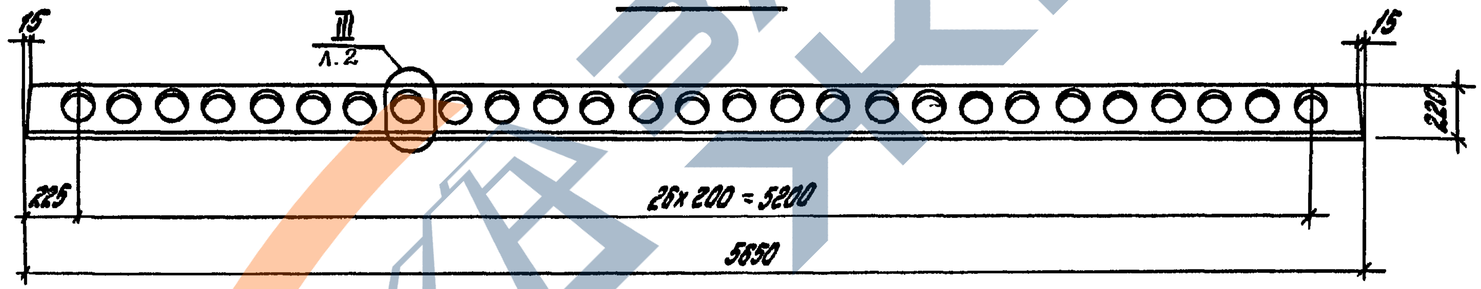

Вид „Б"

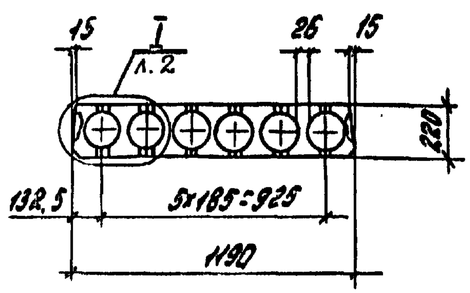

Вид „В"

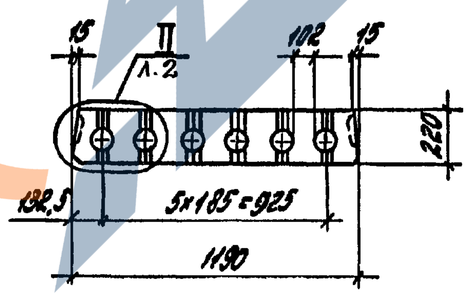

Разраб.	Нежданова		1.041.1-3.1-Д5
Рассчит.	Бекетова		
Провер.	Пархалина		Плита рядовая ПК56.12
Н.контр.	Музыко		

Стадия	Лист	Листов
Р	1	7

ЦНИИПРОМЗДАНИЙ

Инв.№подл. | Подпись и дата | Взам. инв.№

23897 43

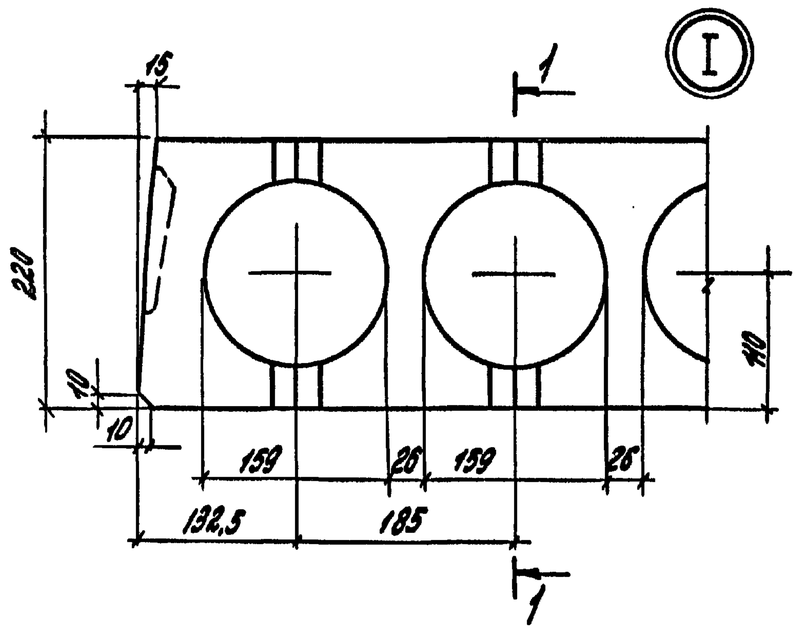

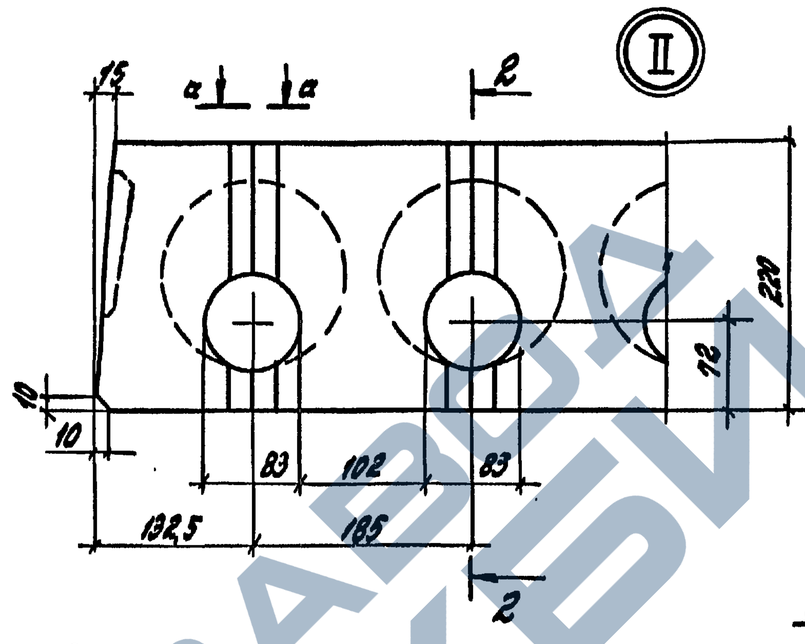

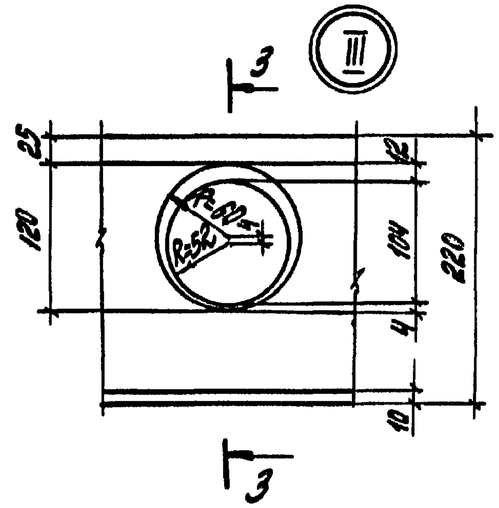

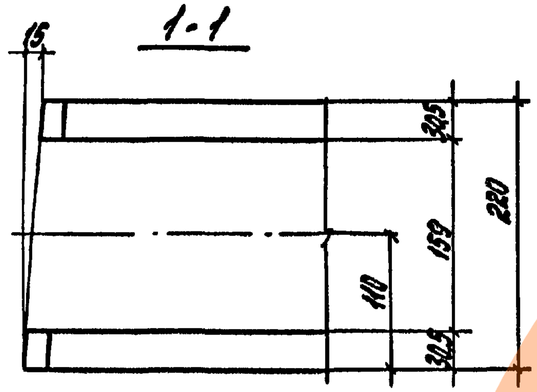

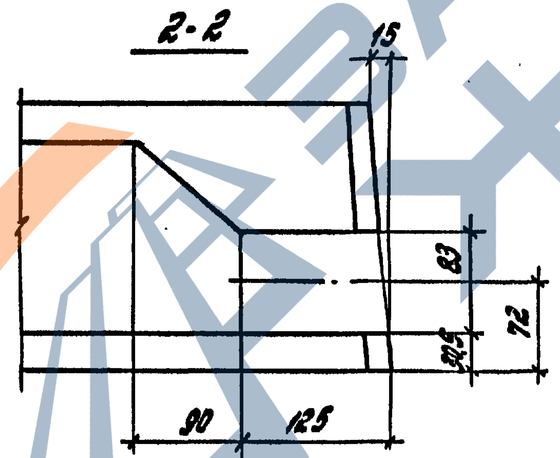

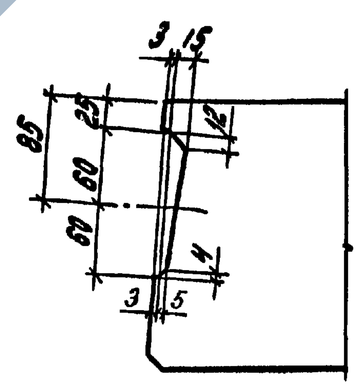

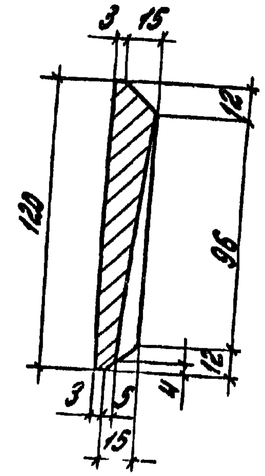

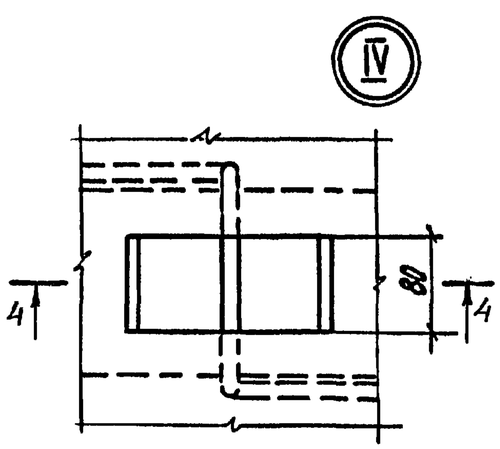

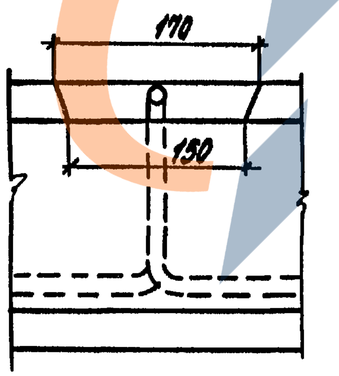

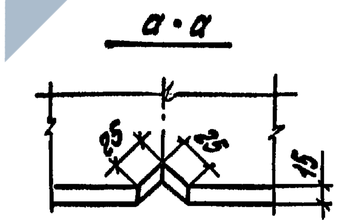

Инв.№подл. | Подпись и дата | Взам. инв.№

1.041.1-31-45

Лист 2

23897 44

https://zavodjbi.com/

Марка	Поз.	Наименование	Кол.	Обозначение документа
ПК56.12-6АтV-Б	1	Сетка С1	1	1.041.1-3.4-Д9
	2	Сетка С18	2	1.041.1-3.4-Д16
	3	Сетка С28	1	1.041.1-3.4-Д21
	5	Петля П1	4	1.041.1-3.4-Д23
	6	Стержень напрягаемый		
		ф10АтV		
		ℓ=5650; 3,49 кг	4	Без чертежа
	7	Бетон класса В20		
		V2500, м³	0,8	
ПК56.12-6АтV	Поз. 1... 3,5... 7 см. плиту ПК56.12-6АтV-Б			
	4	Каркас КР3	6	1.041.1-3.4-Д1
ПК56.12-9АтV	Поз. 1... 3,5,7 см. плиту ПК56.12-6АтV-Б			
	4	Каркас КР3	6	1.041.1-3.4-Д1
	6	Стержень напрягаемый		
		ф10АтV		
		ℓ=5650; 3,49 кг	5	Без чертежа
ПК56.12-10АтV	Поз. 1... 3,5,7 см. плиту ПК56.12-6АтV-Б			
	4	Каркас КР3	6	1.041.1-3.4-Д1
	6	Стержень напрягаемый		
		ф12АтV		
		ℓ=5650; 5,02 кг	4	Без чертежа

Марка	Поз.	Наименование	Кол.	Обозначение документа
ПК56.12-14АтV	Поз. 1... 3,5 см. плиту ПК56.12-6АтV-Б			
	4	Каркас КР3	6	1.041.1-3.4-Д1
	6	Стержень напрягаемый		
		ф12АтV		
		ℓ=5650; 5,02 кг	5	Без чертежа
	7	Бетон класса В27,5		
		V2500, м³	0,8	
ПК56.12-7АтVл	Поз.1... 3,5,6 см. плиту ПК56.12-6АтV-Б			
	4	Каркас КР3	6	1.041.1-3.4-Д1
	7	Бетон класса В20		
		V2000, м³	0,8	
ПК56.12-9АтVл	Поз. 1... 3,5 см. плиту ПК56.12-6АтV-Б			
	4	Каркас КР3	6	1.041.1-3.4-Д1
	6	Стержень напрягаемый		
		ф10АтV		
		ℓ=5650; 3,49 кг	5	Без чертежа
	7	Бетон класса В20		
		V2000, м³	0,8	
ПК56.12-11АтVл	Поз. 1... 3,5 см. плиту ПК56.12-6АтV-Б			
	4	Каркас КР3	6	1.041.1-3.4-Д1
	6	Стержень напрягаемый		
		ф12АтV		
		ℓ=5650; 5,02 кг	4	Без чертежа
	7	Бетон класса В20		
		V2000, м³	0,8	

АтV по ГОСТ10884-81

Инв.№ подл. | Подпись и дата | Взам. инв.№

Марка	Поз.	Наименование	Кол	Обозначение документа
ПК56.12-14Ат-V		Поз.1... 3.5 см. плиту ПК56.12-6Ат-V-Б		
	4	Каркас КР3	6	1.041.1-3.4-Д1
	6	Стержень напрягаемый		
		Ф12Ат-V		
		ℓ=5650; 5.02кг	5	Без чертежа
	7	Бетон класса В27.5		
		D2000, м³	0,8	
ПК56.12-14Ат-IVс-Б		Поз.1... 3.5 см. плиту ПК56.12-6Ат-V-Б		
	6	Стержень напрягаемый		
		Ф10Ат-IVс		
		ℓ=5650; 3.49кг	4	Без чертежа
	7	Бетон класса В15		
		D2500, м³	0,8	
ПК56.12-4Ат-IVс		Поз.1... 3.5 см. плиту ПК56.12-6Ат-V-Б		
	4	Каркас КР3	6	1.041.1-3.4-Д1
	6	Стержень напрягаемый		
		Ф10Ат-IVс		
		ℓ=5650; 3.49кг	4	Без чертежа
	7	Бетон класса В15		
		D2500, м³	0,8	
ПК56.12-6Ат-IVс-Б		Поз. 1... 3.5.7 см. плиту ПК56.12-6Ат-V-Б		
	6	Стержень напрягаемый		
		Ф10Ат-IVс		
		ℓ=5650; 3.49кг	5	Без чертежа
ПК56.12-6Ат-IVс		Поз.1...3.5, 7 см. плиту ПК56.12-6Ат-V-Б		
	4	Каркас КР3	6	1.041.1-3.4-Д1

Марка	Поз.	Наименование	Кол.	Обозначение документа
ПК56.12-6Ат-IVс	6	Стержень напрягаемый		
		Ф10Ат-IVс		
		ℓ=5650; 3.49кг	5	Без чертежа
ПК56.12-7Ат-IVс-Б		Поз.1... 3.5.7 см. плиту ПК56.12-6Ат-V-Б		
	4	Каркас КР1	6	1.041.1-3.4-Д1
	6	Стержень напрягаемый		
		Ф12Ат-IVс		
		ℓ=5650; 5.02кг	4	Без чертежа
ПК56.12-7Ат-IVс		Поз.1... 3.5.7 см. плиту ПК56.12-6Ат-V-Б		
	4	Каркас КР3	6	1.041.1-3.4-Д1
	6	Стержень напрягаемый		
		Ф12Ат-IVс		
		ℓ=5650; 5,02кг	4	Без чертежа
ПК56.12-10Ат-IVс		Поз.1... 3.5.7 см. плиту ПК56.12-6Ат-V-Б		
	4	Каркас КР3	6	1.041.1-3.4-Д1
	6	Стержень напрягаемый		
		Ф12Ат-IVс		
		ℓ=5650; 5.02кг	5	Без чертежа
ПК56.12-11Ат-IVс		Поз.1... 3.5 см. плиту ПК56.12-6Ат-V-Б		
	4	Каркас КР3	6	1.041.1-3.4-Д1
	6	Стержень напрягаемый		
		Ф14Ат-IVс		
		ℓ=5650; 6.83 кг	4	Без чертежа
	7	Бетон класса В30		
		D2500, м³	0,8	

Ат-V, Ат-IVс по ГОСТ10884-81

Инв.№ подл. | Подпись и дата | Взам.инв.№

Марка	Поз.	Наименование	Кол.	Обозначение документа
ПК56.12-5АтIVсл-6		Поз.1...3,5 см. плиту ПК56.12-6АтV-6		
	6	Стержень напрягаемый		
		ф10АтIVс		
		ℓ=5650; 3.49кг	4	Без чертежа
	7	Бетон класса В15		
		V 2000, м³	0,8	
ПК56.12-5АтIVсл		Поз.1...3,5 см. плиту ПК56.12-6АтV-6		
	4	Каркас КР3	6	1.041.1-3.4-Д1
	6	Стержень напрягаемый		
		ф10АтIVс		
		ℓ=5650; 3.49кг	4	Без чертежа
	7	Бетон класса В15		
		V 2000, м³	0,8	
ПК56.12-7АтIVсл-6		Поз.1...3,5 см. плиту ПК56.12-6АтV-6		
	4	Каркас КР1	6	1.041.1-3.4-Д1
	6	Стержень напрягаемый		
		ф10АтIVс		
		ℓ=5650; 3.49кг	5	Без чертежа
	7	Бетон класса В20		
		V 2000, м³	0,8	
ПК56.12-7АтIVсл		Поз.1...3,5 см. плиту ПК56.12-6АтV-6		
	4	Каркас КР3	6	1.041.1-3.4-Д1
	6	Стержень напрягаемый		
		ф10АтIVс		
		ℓ=5650; 3.49кг	5	Без чертежа

Марка	Поз.	Наименование	Кол.	Обозначение документа
ПК56.12-7АтIVсл	7	Бетон класса В20		
		V 2000, м³	0,8	
ПК56.12-8АтIVсл		Поз.1...3,5 см. плиту ПК56.12-6АтV-6		
	4	Каркас КР3	6	1.041.1-3.4-Д1
	6	Стержень напрягаемый		
		ф12АтIVс		
		ℓ=5650; 5,02кг	4	Без чертежа
	7	Бетон класса В20		
		V 2000, м³	0,8	
ПК56.12-11АтIVсл		Поз.1...3,5 см. плиту ПК56.12-6АтV-6		
	4	Каркас КР3	6	1.041.1-3.4-Д1
	6	Стержень напрягаемый		
		ф12АтIVс		
		ℓ=5650; 5,02кг	5	Без чертежа
	7	Бетон класса В20		
		V 2000, м³	0,8	
ПК56.12-12АтIVсл		Поз.1...3,5 см. плиту ПК56.12-6АтV-6		
	4	Каркас КР3	6	1.041.1-3.4-Д1
	6	Стержень напрягаемый		
		ф14АтIVс		
		ℓ=5650; 6,83кг	4	Без чертежа
	7	Бетон класса В30		
		V 2000, м³	0,8	

Ат-IVс по ГОСТ 10884-81

Инв.№ подл. | Подпись и дата | Взам.инв.№

1.041.1-31-Д5

Лист 5

Армирование

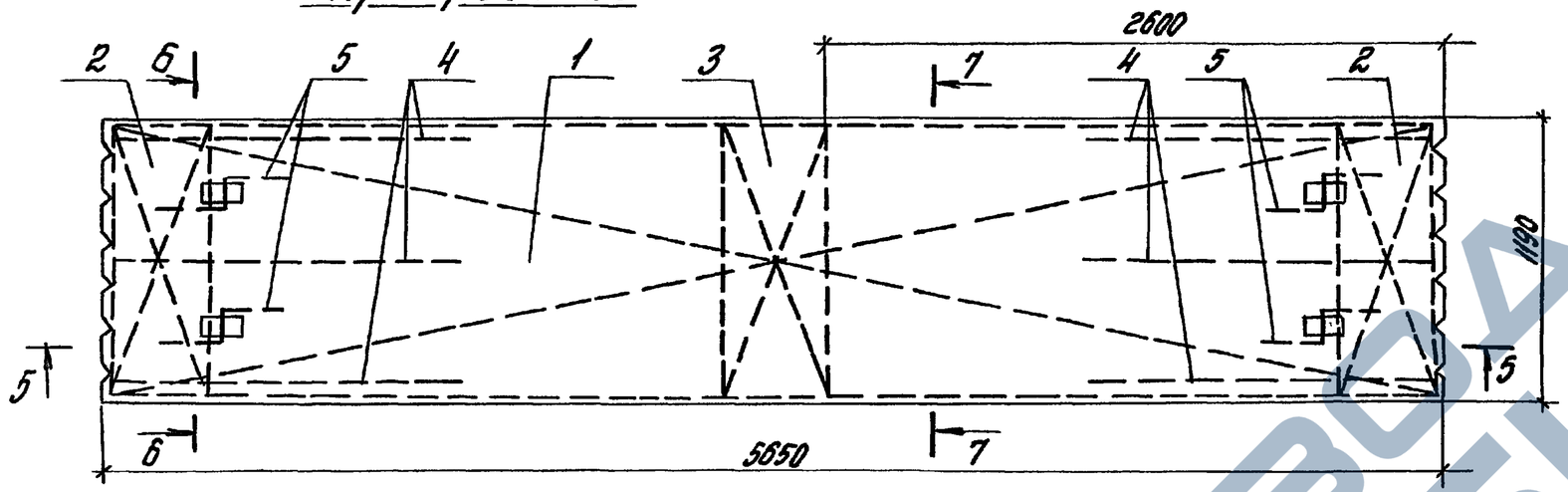

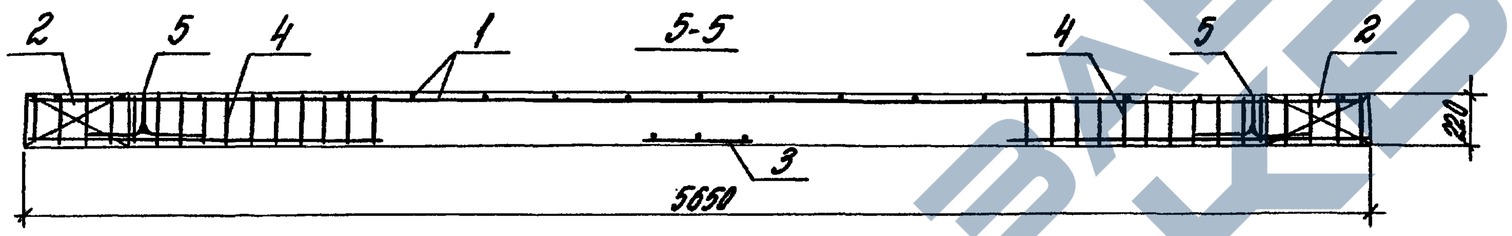

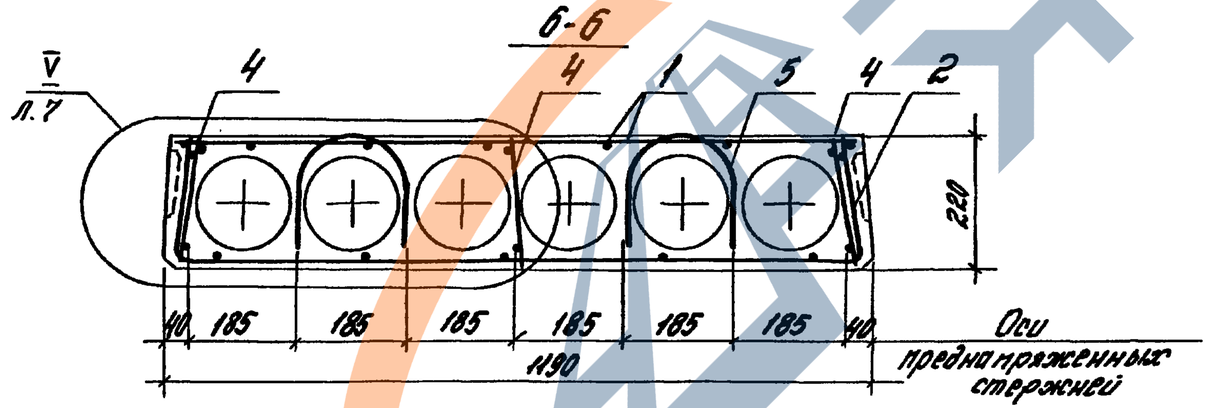

7-7

Рис.1

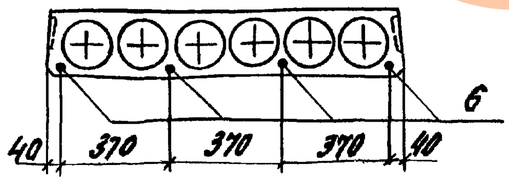

Рис. 2

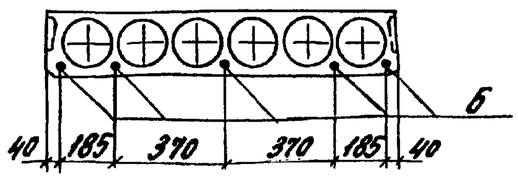

Марка	Рис.
ПК56.12-6АтV-Б	1
ПК56.12-6АтV	
ПК56.12-9АтV	2
ПК56.12-10АтV	1
ПК56.12-14АтV	2
ПК56.12-7АтVл	1
ПК56.12-9АтVл	2
ПК56.12-11АтVл	1
ПК56.12-14АтVл	2
ПК56.12-4АтIVС-Б	1
ПК56.12-4АтIVС	
ПК56.12-6АтIVС-Б	2
ПК56.12-6АтIVС	
ПК56.12-7АтIVС-Б	1
ПК56.12-7АтIVС	
ПК56.12-10АтIVС	2
ПК56.12-11АтIVС	1
ПК56.12-5АтIVСл-Б	
ПК56.12-5АтIVСл	
ПК56.12-7АтIVСл-Б	2
ПК56.12-7АтIVСл	
ПК56.12-8АтIVСл	1
ПК56.12-11АтIVСл	2
ПК56.12-12АтIVСл	1

Инв.№ подл. | Подпись и дата | Взам.инв.№

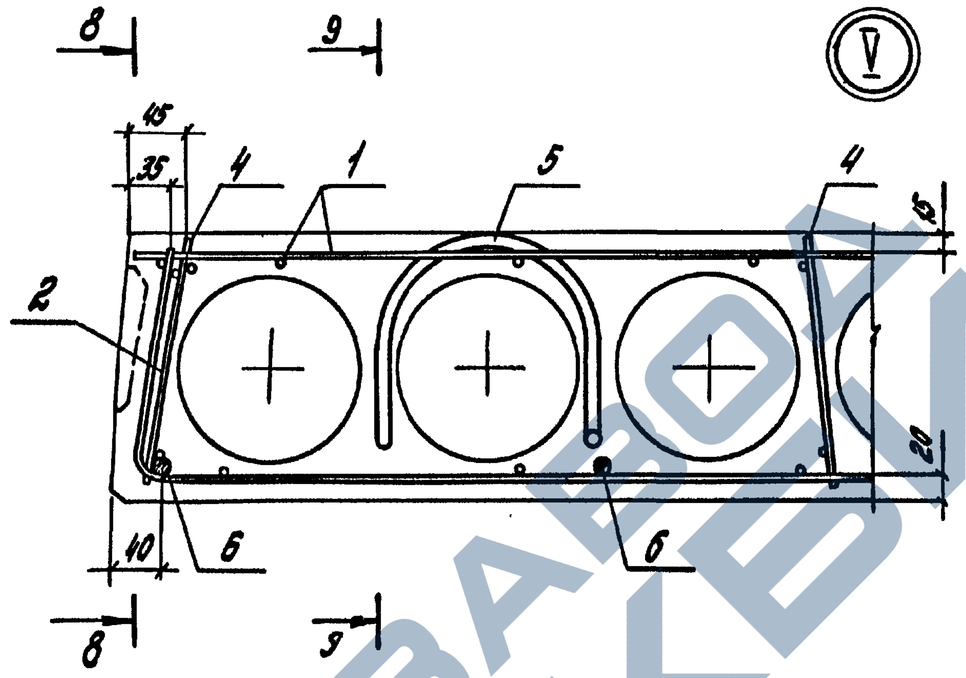

8-8

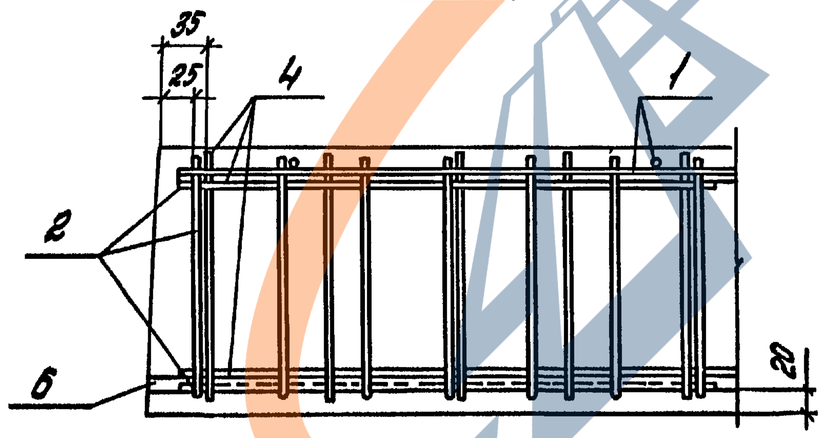

9-9

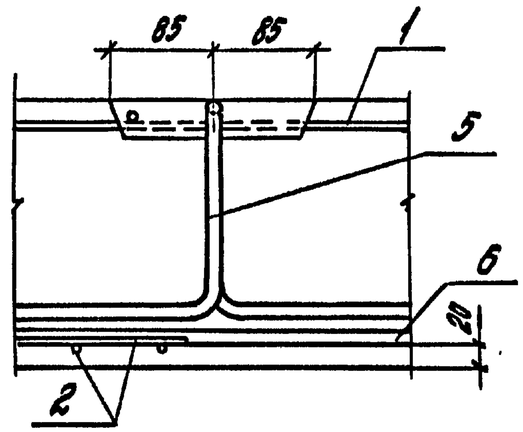

Инв.№подл.	Подпись и дата	Взам.инв.№

1.041.1-3.1-Д5

Лист 7

Марка плиты	Напрягаемая арматура класса									Всего	Изделия арматурные						Всего	Общий расход
	Ат-V ГОСТ10884-81				Ат-IVС ГОСТ10884-81						Арматура класса А-I ГОСТ5781-82			Вр-I ГОСТ6727-80				
	ф10	ф12		Итого	ф10	ф12	ф14		Итого		ф10		Итого	ф4		Итого		
ПК56.12-6АтV-Б	14,0			14,0						14,0	3,0		3,0	8,80		8,80	11,8	25,8
ПК56.12-6Ат-V	14,0			14,0						14,0	3,0		3,0	12,20		12,20	15,2	29,2
ПК56.12-9АтV	17,5			17,5						17,5	3,0		3,0	12,20		12,20	15,2	32,7
ПК56.12-10АтV		20,1		20,1						20,1	3,0		3,0	12,20		12,20	15,2	35,3
ПК56.12-14АтV		25,1		25,1						25,1	3,0		3,0	12,20		12,20	15,2	40,3
ПК56.12-7АтVл	14,0			14,0						14,0	3,0		3,0	12,20		12,20	15,2	29,2
ПК56.12-9АтVл	17,5			17,5						17,5	3,0		3,0	12,20		12,20	15,2	32,7
ПК56.12-11АтVл		20,1		20,1						20,1	3,0		3,0	12,20		12,20	15,2	35,3
ПК56.12-14АтVл		25,1		25,1						25,1	3,0		3,0	12,20		12,20	15,2	40,3
ПК56.12-4АтIVС-Б					14,0				14,0	14,0	3,0		3,0	8,80		8,80	11,8	25,8
ПК56.12-4АтIVС					14,0				14,0	14,0	3,0		3,0	12,20		12,20	15,2	29,2
ПК56.12-6АтIVС-Б					17,5				17,5	17,5	3,0		3,0	8,80		8,80	11,8	29,3
ПК56.12-6АтIVС					17,5				17,5	17,5	3,0		3,0	12,20		12,20	15,2	32,7
ПК56.12-7АтIVС-Б						20,1			20,1	20,1	3,0		3,0	11,30		11,30	14,3	34,4
ПК56.12-7АтIVС						20,1			20,1	20,1	3,0		3,0	12,20		12,20	15,2	35,3
ПК56.12-10АтIVС						25,1			25,1	25,1	3,0		3,0	12,20		12,20	15,2	40,3
ПК56.12-11АтIVС							27,3		27,3	27,3	3,0		3,0	12,20		12,20	15,2	42,5
ПК56.12-5АтIVСл-Б					14,0				14,0	14,0	3,0		3,0	8,80		8,80	11,8	25,8
ПК56.12-5АтIVСл					14,0				14,0	14,0	3,0		3,0	12,20		12,20	15,2	29,2
ПК56.12-7АтIVСл-Б					17,5				17,5	17,5	3,0		3,0	11,30		11,30	14,3	31,8
ПК56.12-7АтIVСл					17,5				17,5	17,5	3,0		3,0	12,20		12,20	15,2	32,7
ПК56.12-8АтIVСл						20,1			20,1	20,1	3,0		3,0	12,20		12,20	15,2	35,3
ПК56.12-11АтIVСл						25,1			25,1	25,1	3,0		3,0	12,20		12,20	15,2	40,3
ПК56.12-12АтIVСл							27,3		27,3	27,3	3,0		3,0	12,20		12,20	15,2	42,5

Разраб.	Неждановa	
Рассчит.	Бекетова	
Провер.	Парахина	
Н.контр.	Музыко	

1.041.1-3.1-РС5

Ведомость расхода стали

Стадия	Лист	Листов
Р		1

ЦНИИПРОМЗДАНИЙ

Инв.№подл. | Подпись и дата | Взам.инв.№

Опалубка

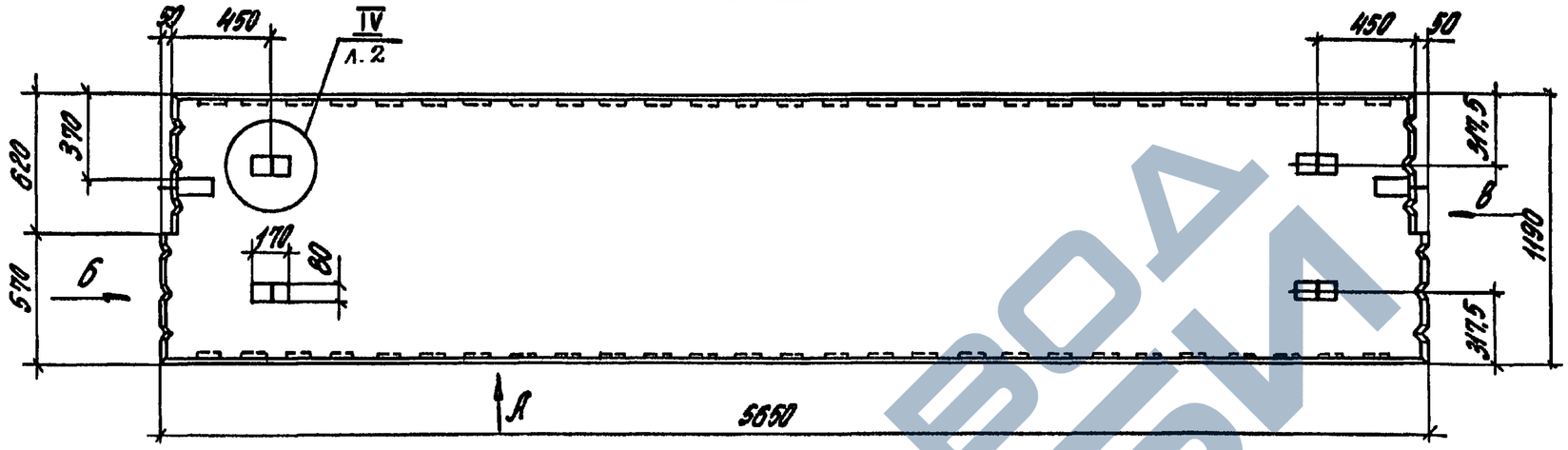

Вид „А"

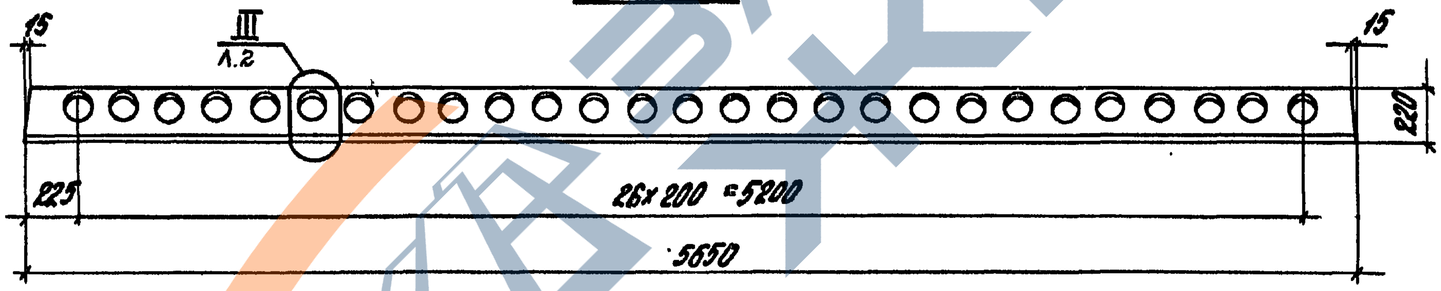

Вид „Б"

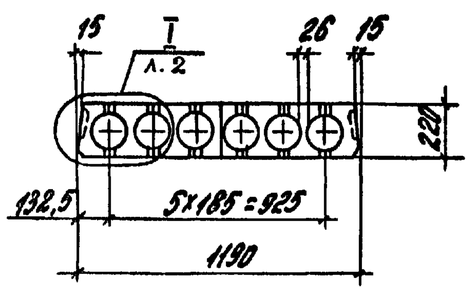

Вид „В"

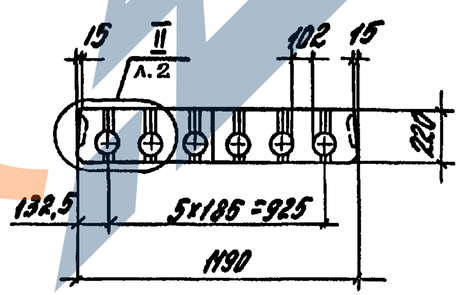

Разраб.	Неждановa	
Рассчит.	Бочетова	
Проверил	Пархалина	
Н.контр.	Музыко	

1.041.1-3.1-Д6

Плита пристенная ПК56.12

Стадия	Лист	Листов
Р	1	5

ЦНИИПромзданий

Инв.№подл. | Подпись и дата | Взам. инв.№

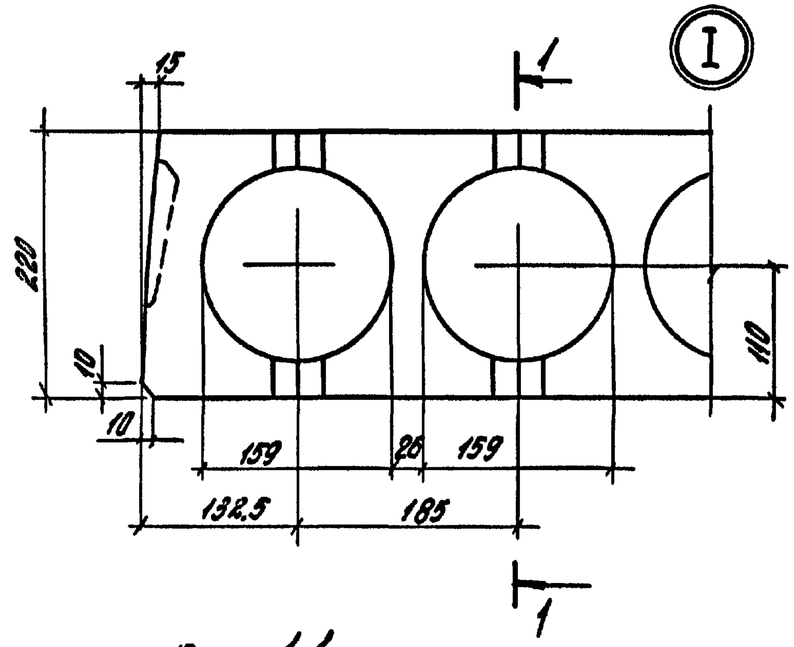

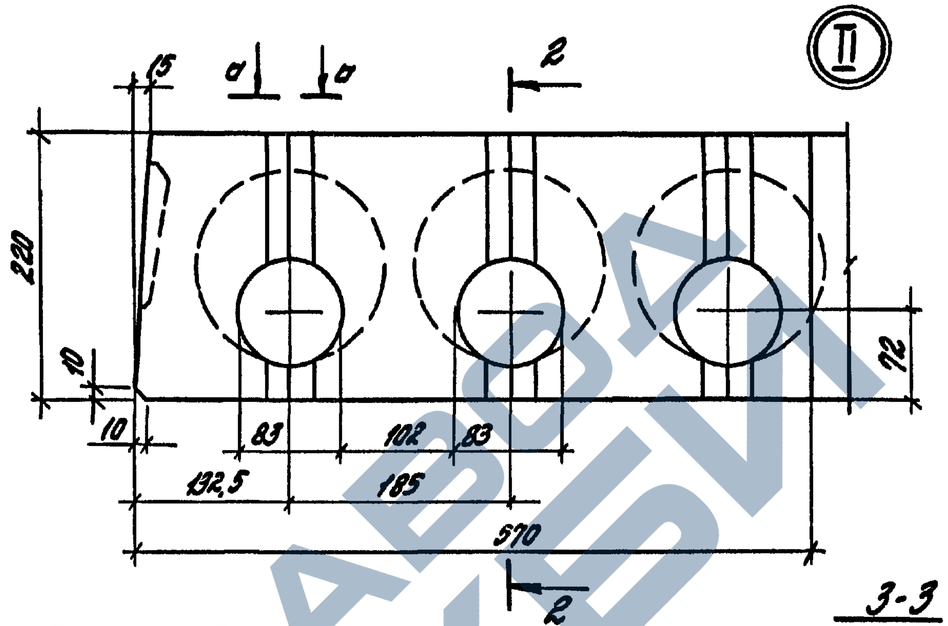

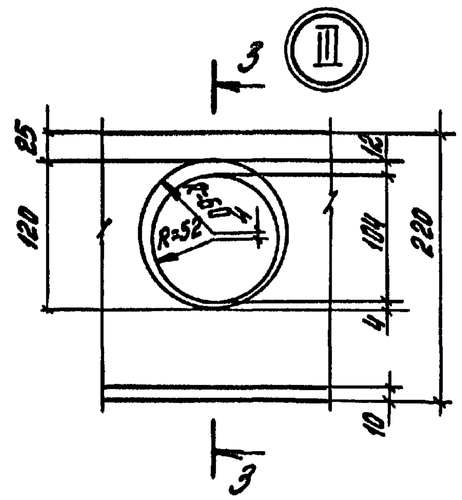

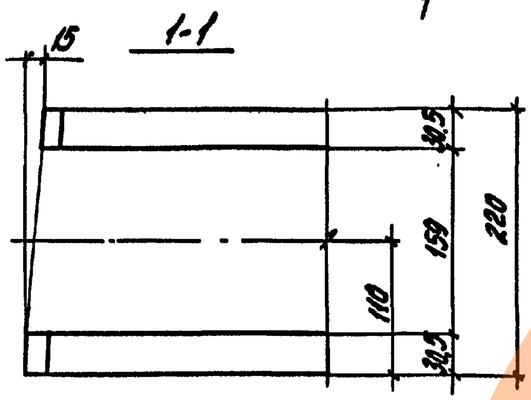

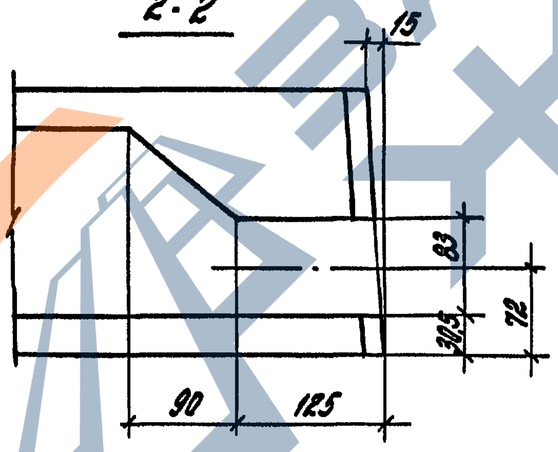

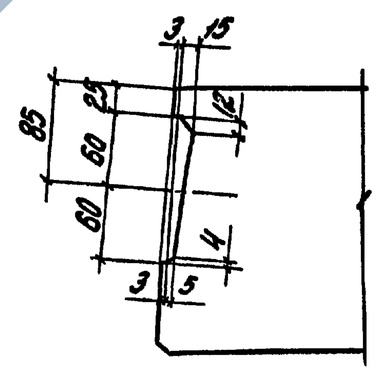

Вкладыш шпонки

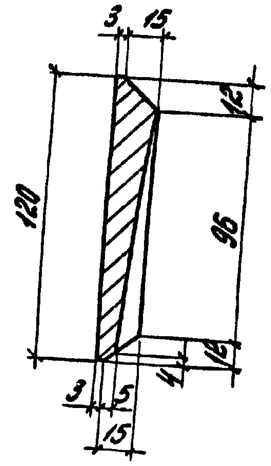

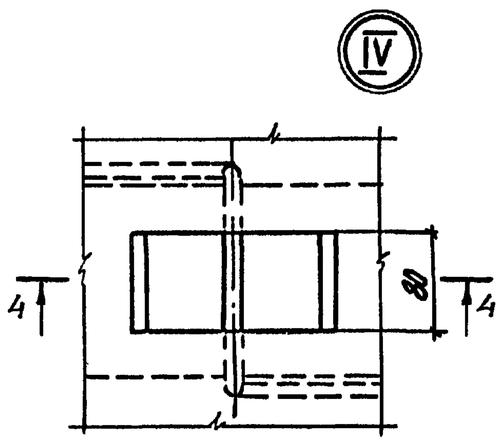

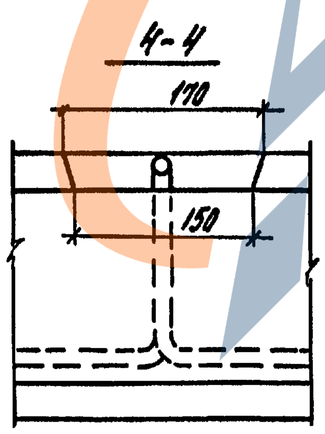

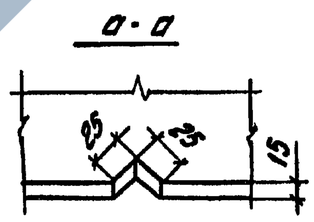

Инв.№подл. | Подпись и дата | Взам. инв. №

1.041.1-3.1-Д6

Лист 2

23897 52

Марка	Поз.	Наименование	Кол.	Обозначение документа
ПК56.12-6АтV-1	1	Каркас КР3	6	1.041.1-3.4-Д1
	2	Каркас КР9	1	1.041.1-3.4-Д6
	3	Сетка С14	1	1.041.1-3.4-Д14
	4	Сетка С24	1	1.041.1-3.4-Д19
	5	Сетка С25	1	1.041.1-3.4-Д19
	6	Сетка С28	1	1.041.1-3.4-Д21
	7	Петля П1	4	1.041.1-3.4-Д23
	8	Стержень напрягаемый		
		Ф10АтV		
		ℓ=5650; 3,49 кг	4	Без чертежа
	9	Бетон класса В20		
		V2500, м³	0,8	
ПК56.12-10АтV-1		Поз. 1...7,9 см. плиту ПК56.12-6АтV-1		
	8	Стержень напрягаемый		
		Ф12АтV		
		ℓ=5650; 5,02 кг	4	Без чертежа
ПК56.12-7АтVл-1		Поз. 1...8 см. плиту ПК56.12-6АтV-1		
	9	Бетон класса В20		
		V2000, м³	0,8	
ПК56.12-11АтVл-1		Поз. 1...7 см. плиту ПК56.12-6АтV-1		
	8	Стержень напрягаемый		
		Ф12АтV		

Марка	Поз.	Наименование	Кол	Обозначение документа
ПК56.12-11АтVл-1		ℓ=5650; 5,02 кг	4	Без чертежа
	9	Бетон класса В20 V2000, м³	0,8	
ПК56.12-6АтIVс-1		Поз. 1...7,9 см. плиту ПК56.12-6АтV-1		
	8	Стержень напрягаемый		
		Ф10АтIVс		
		ℓ=5650; 3,49 кг	5	Без чертежа
ПК56.12-11АтIVс-1		Поз. 1...7 см. плиту ПК56.12-6АтV-1		
	8	Стержень напрягаемый		
		Ф14АтIVс		
		ℓ=5650; 6,83 кг	4	Без чертежа
	9	Бетон класса В30 V2500, м³	0,8	
ПК56.12-7АтIVсл-1		Поз. 1...7 см. плиту ПК56.12-6АтV-1		
	8	Стержень напрягаемый		
		Ф10АтIVс		
		ℓ=5650; 3,49 кг	5	Без чертежа
	9	Бетон класса В20 V2000, м³	0,8	
ПК56.12-12АтIVсл-1		Поз. 1...7 см. плиту ПК56.12-6АтV-1		
	8	Стержень напрягаемый		
		Ф14АтIVс		
		ℓ=5650; 6,83 кг	4	Без чертежа
	9	Бетон класса В30 V2000, м³	0,8	

Ат-V, Ат-IVс по ГОСТ 10884-81

Инв.№ подл. | Подпись и дата | Взам.инв.№

Армирование

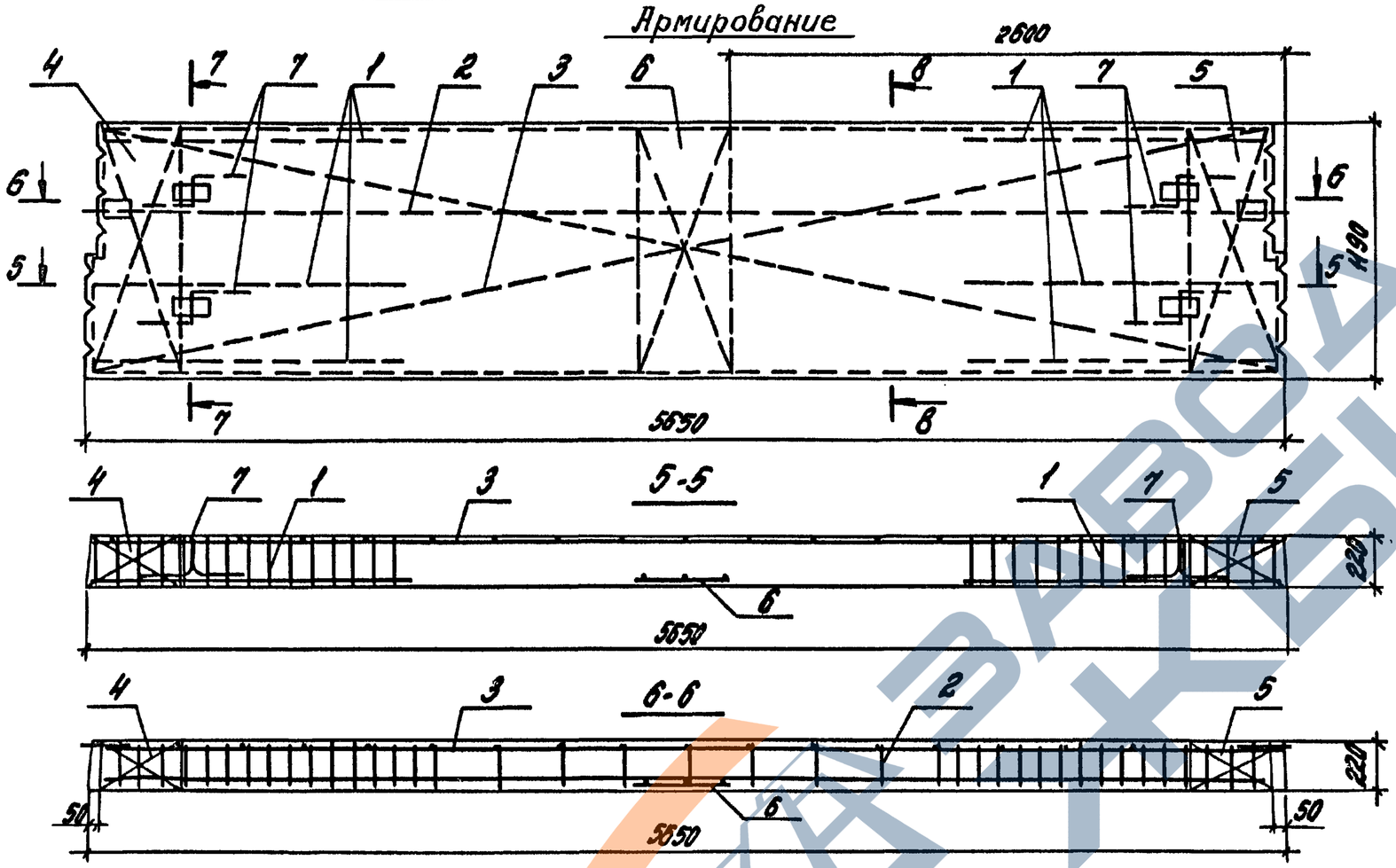

Марка	Рис.
ПК56.12-6АтV-1	1
ПК56.12-10АтV-1	
ПК56.12-7АтVл-1	
ПК56.12-11АтVл-1	
ПК56.12-6АтIVс-1	2
ПК56.12-11АтIVс-1	1
ПК56.12-7АтIVсл-1	2
ПК56.12-12АтIVсл-1	1

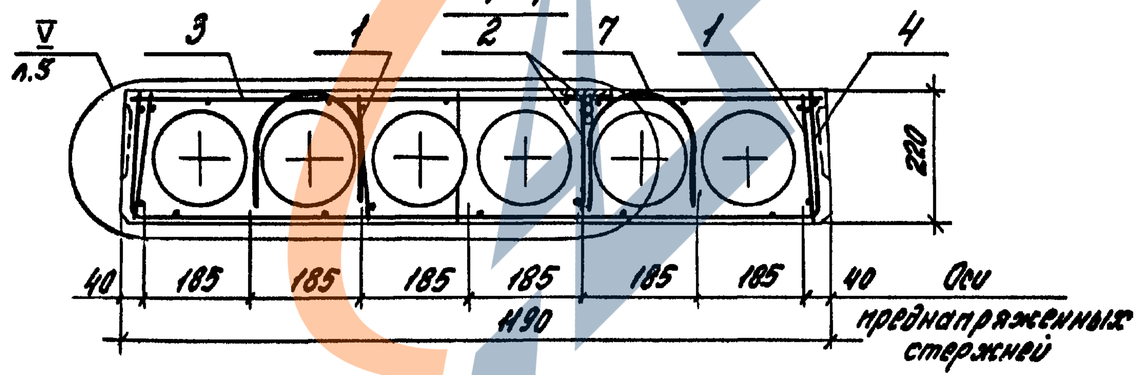

Рис. 1

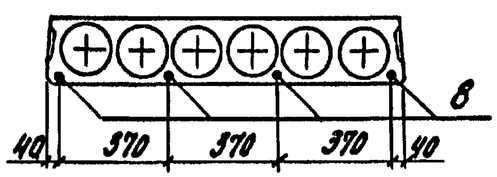

Рис. 2

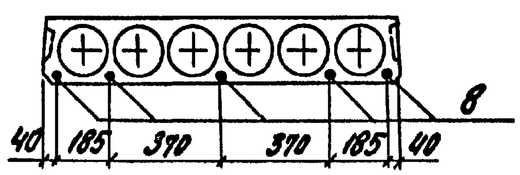

Инв. № подл. | Подпись и дата | Взам. инв. №

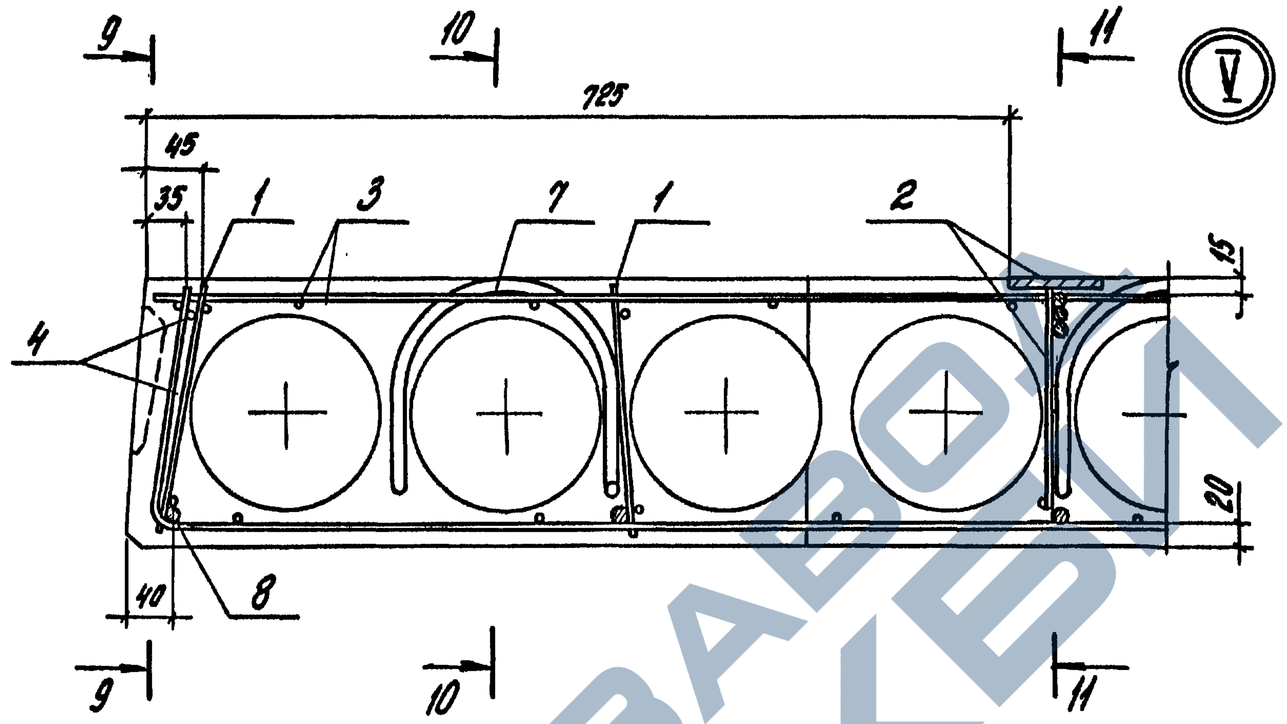

9-9

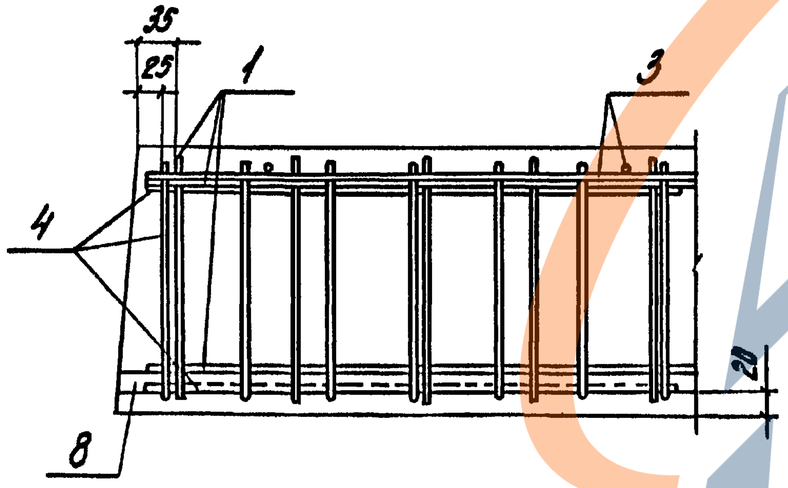

10-10

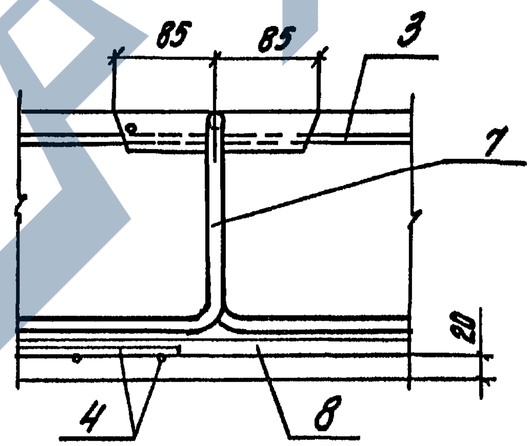

11-11

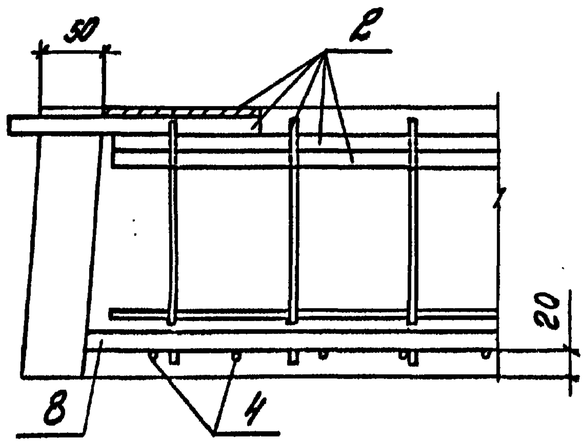

Инв.№подл. | Подпись и дата | Взам.инв.№

1.041.1-3.1-Д6

Лист 5

Марка плиты	Напрягаемая арматура класса								Всего	Изделия арматурные													Общий расход
	Ат-V ГОСТ 10884-81				Ат-IVС ГОСТ 10884-81					Арматура класса А-III ГОСТ 5781-82			А-I ГОСТ 5781-82			Вр-I ГОСТ 6727-80			Прокат марки ВСт 3 кп2-1 ТУ 14-1-3023-80 ГОСТ 103-76			Всего	
	Ф10	Ф12		Итого	Ф10	Ф14		Итого		Ф14		Итого	Ф10		Итого	Ф4		Итого	δ=8		Итого		
ПК56.12-6АтV-1	14,0			14,0					14,0	13,8		13,8	3,0		3,0	13,3		13,3	1,3		1,3	31,4	45,4
ПК56.12-10АтV-1		20,1		20,1					20,1	13,8		13,8	3,0		3,0	13,3		13,3	1,3		1,3	31,4	51,5
ПК56.12-7АтVЛ-1	14,0			14,0					14,0	13,8		13,8	3,0		3,0	13,3		13,3	1,3		1,3	31,4	45,4
ПК56.12-11АтVЛ-1		20,1		20,1					20,1	13,8		13,8	3,0		3,0	13,3		13,3	1,3		1,3	31,4	51,5
ПК56.12-6АтIVС-1					17,5			17,5	17,5	13,8		13,8	3,0		3,0	13,3		13,3	1,3		1,3	31,4	48,9
ПК56.12-11АтIVС-1						27,3		27,3	27,3	13,8		13,8	3,0		3,0	13,3		13,3	1,3		1,3	31,4	58,7
ПК56.12-7АтIVСЛ-1					17,5			17,5	17,5	13,8		13,8	3,0		3,0	13,3		13,3	1,3		1,3	31,4	48,9
ПК56.12-12АтIVСЛ-1						27,3		27,3	27,3	13,8		13,8	3,0		3,0	13,3		13,3	1,3		1,3	31,4	58,7

Инв.№подл. | Подпись и дата | Взам. инв.№

Разраб.	Нежванова		
Руссчит.	Бенетова		
Провер.	Пархалина		
Н.контр.	Музыко		

1.041.1-3.1-РСБ

Ведомость расхода стали

Стадия	Лист	Листов
Р		1

ЦНИИПромзданий

Опалубка

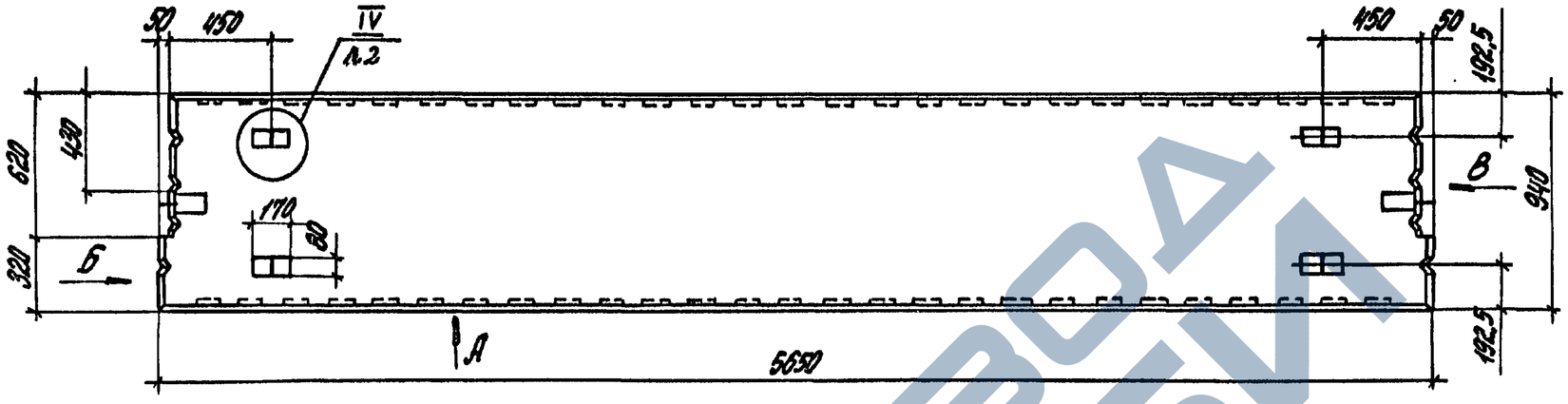

Вид „А"

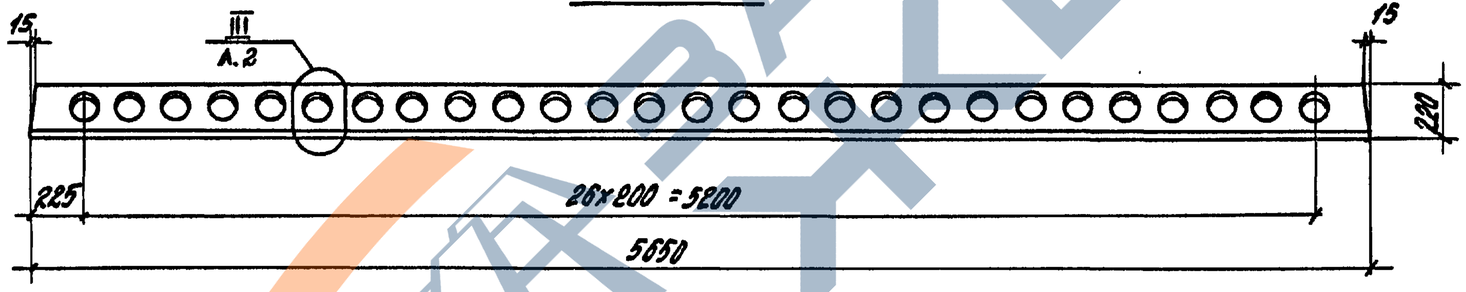

Вид „Б"

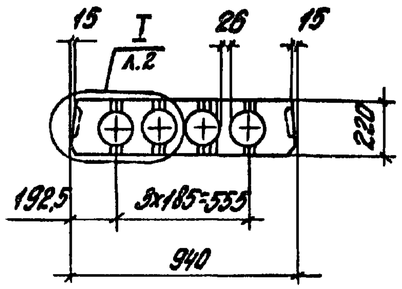

Вид „В"

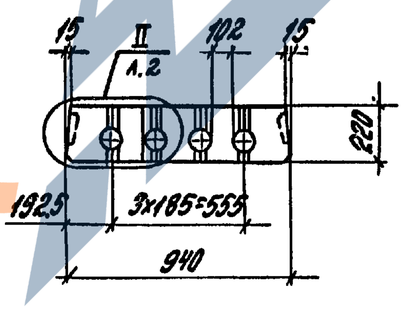

Разраб.	Неждонова		
Рассчит.	Бекетова		
Проверил	Пархалина		
Н.контр.	Музыко		

1.041.1-31-Д7

Плита пристенная ПК 56.9

Стадия	Лист	Листов
Р	1	6

ЦНИИПромзданий

Инв.№ подл. | Подпись и дата | Взам. инв.№

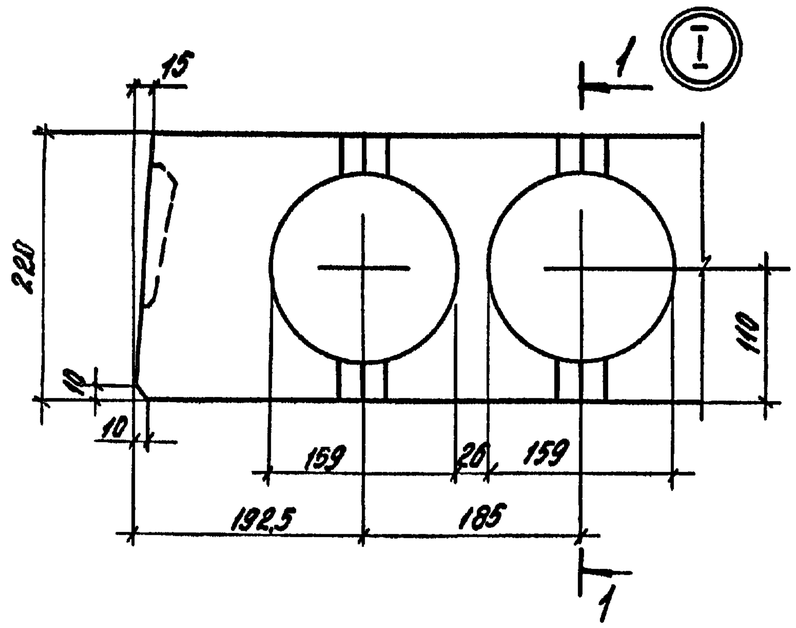

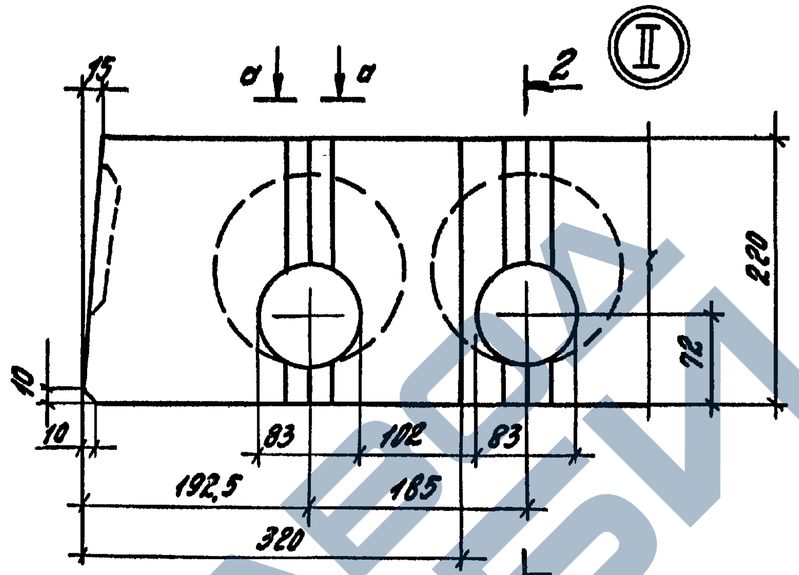

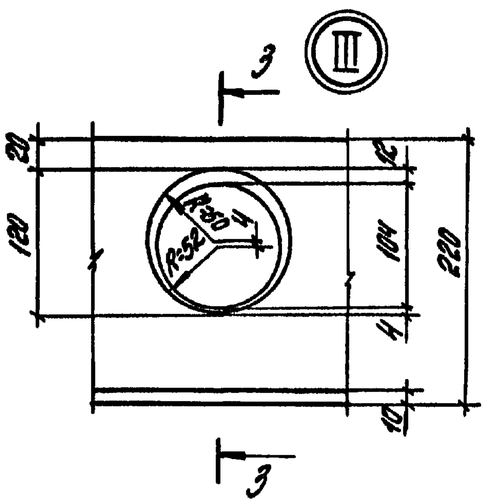

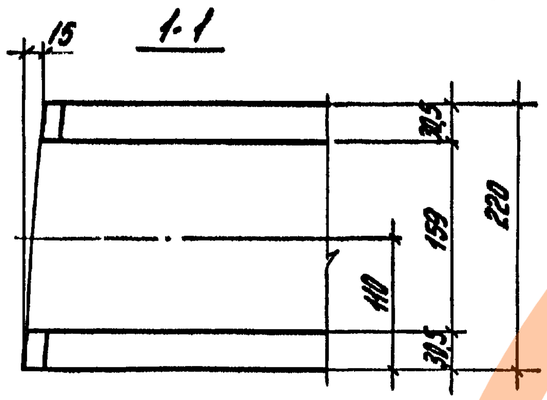

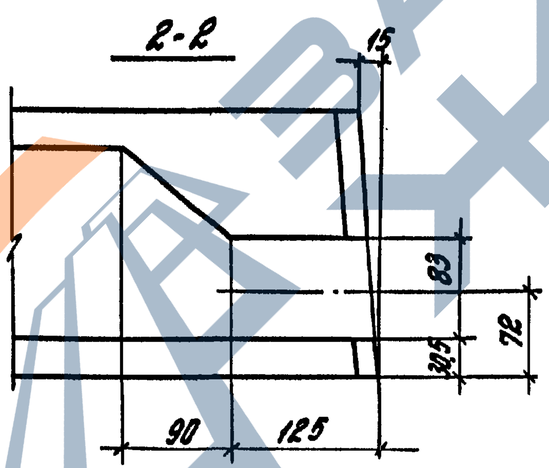

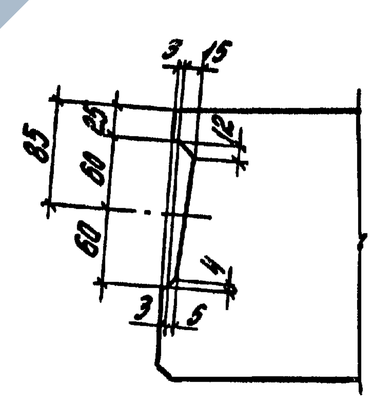

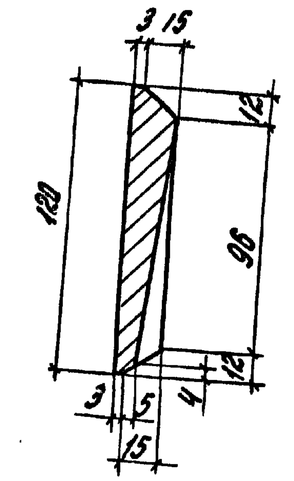

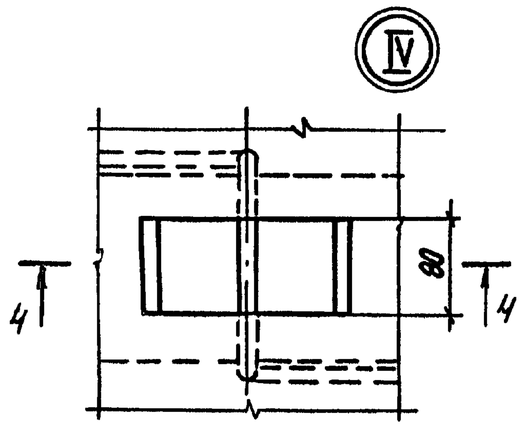

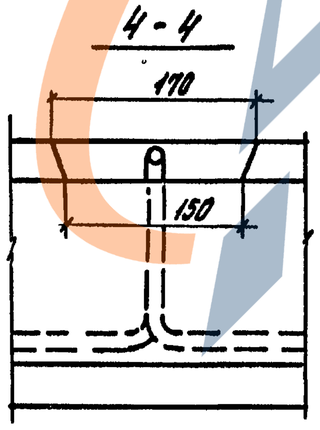

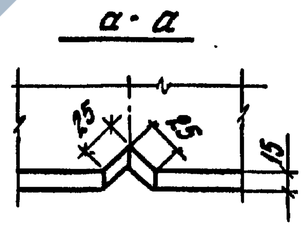

Инв.№подл. | Подпись и дата | Взам. инв.№

1.041.1-3.1-Д7

Альбом 2

Марка	Поз.	Наименование	Кол.	Обозначение документа
ПК56.9-6АтV	1	Каркас КР3	4	1.041.1-3.4-Д1
	2	Каркас КР9	1	1.041.1-3.4-Д6
	3	Сетка С11	1	1.041.1-3.4-Д13
	4	Сетка С22	1	1.041.1-3.4-Д18
	5	Сетка С23	1	1.041.1-3.4-Д18
	6	Сетка С33	1	1.041.1-3.4-Д22
	7	Петля П1	4	1.041.1-3.4-Д23
	8	Стержень напрягаемый		
		Ф10АтV		
		ℓ=5650; 3.49 кг	3	Без чертежа
	9	Бетон класса В20		
		D2500, м³	0,68	
ПК56.9-9АтV	Поз. 1... 7 см. плиту ПК56.9-6АтV			
	8	Стержень напрягаемый		
		Ф12АтV		
		ℓ=5650; 5.01 кг	3	Без чертежа
	9	Бетон класса В22,5		
		D2500, м³	0,68	
ПК56.9-14АтV	Поз. 1... 7 см. плиту ПК56.9-6АтV			

Марка	Поз.	Наименование	Кол.	Обозначение документа
ПК56.9-14АтV	8	Стержень напрягаемый		
		Ф14АтV		
		ℓ=5650; 6.83 кг	3	Без чертежа
	9	Бетон класса В30		
		D2500, м³	0,68	
ПК56.9-6АтVл	Поз. 1... 8 см. плиту ПК56.9-6АтV			
	9	Бетон класса В20 D2000 кг/м³	0,68	
	Поз. 1... 7 см. плиту ПК56.9-6АтV			
	8	Стержень напрягаемый		
ПК56.9-10АтVл		Ф12АтV		
		ℓ=5650; 5.01 кг	3	Без чертежа
	9	Бетон класса В22,5		
		D 2000, м³	0,68	
ПК56.9-15АтVл	Поз. 1... 7 см. плиту ПК56.9-6АтV			
	8	Стержень напрягаемый		
		Ф14АтV		
		ℓ=5650; 6.83 кг	3	Без чертежа
	9	Бетон класса В30		
		D2000, м³	0,68	

Ат-V по ГОСТ 10884-81

Инв.№подл. | Подпись и дата | Взам.инв.№

Марка	Поз.	Наименование	Кол.	Обозначение документа
ПК56.9-6Ат IV С		Поз. 1... 7 см. плиту ПК56.9-6Ат V		
	8	Стержень напрягаемый		
		Ф10Ат IV С		
		ℓ=5650; 3,49 кг	4	Без чертежа
	9	Бетон класса В20		
		D2500, м³	0,68	
ПК56.9-10Ат IV С		Поз. 1... 7 см. плиту ПК56.9-6Ат V		
	8	Стержень напрягаемый		
		Ф12Ат IV С		
		ℓ=5650; 5,01 кг	4	Без чертежа
	9	Бетон класса В20		
		D2500, м³	0,68	
ПК56.9-15Ат IV С		Поз. 1... 7 см. плиту ПК56.9-6Ат V		
	8	Стержень напрягаемый		
		Ф14Ат IV С		
		ℓ=5650; 6,83 кг	4	Без чертежа
	9	Бетон класса В30		
		D2500, м³	0,68	

Марка	Поз.	Наименование	Кол.	Обозначение документа
ПК56.9-6Ат IV СЛ		Поз. 1... 7 см. плиту ПК56.9-6Ат V		
	8	Стержень напрягаемый		
		Ф10Ат IV С		
		ℓ=5650; 3,49 кг	4	Без чертежа
	9	Бетон класса В20		
		D2000, м³	0,68	
ПК56.9-10Ат IV СЛ		Поз. 1... 7 см. плиту ПК56.9-6Ат V		
	8	Стержень напрягаемый		
		Ф12Ат IV С		
		ℓ=5650; 5,01 кг	4	Без чертежа
	9	Бетон класса В20		
		D2000, м³	0,68	
ПК56.9-15Ат IV СЛ		Поз. 1... 7 см. плиту ПК56.9-6Ат V		
	8	Стержень напрягаемый		
		Ф14Ат IV С		
		ℓ=5650; 6,83 кг	4	Без чертежа
	9	Бетон класса В30		
		D2000, м³	0,68	

Ат-IV С по ГОСТ 10884-81

Инв.№ подл. | Подпись и дата | Взам. инв.№

23897 60

Армирование

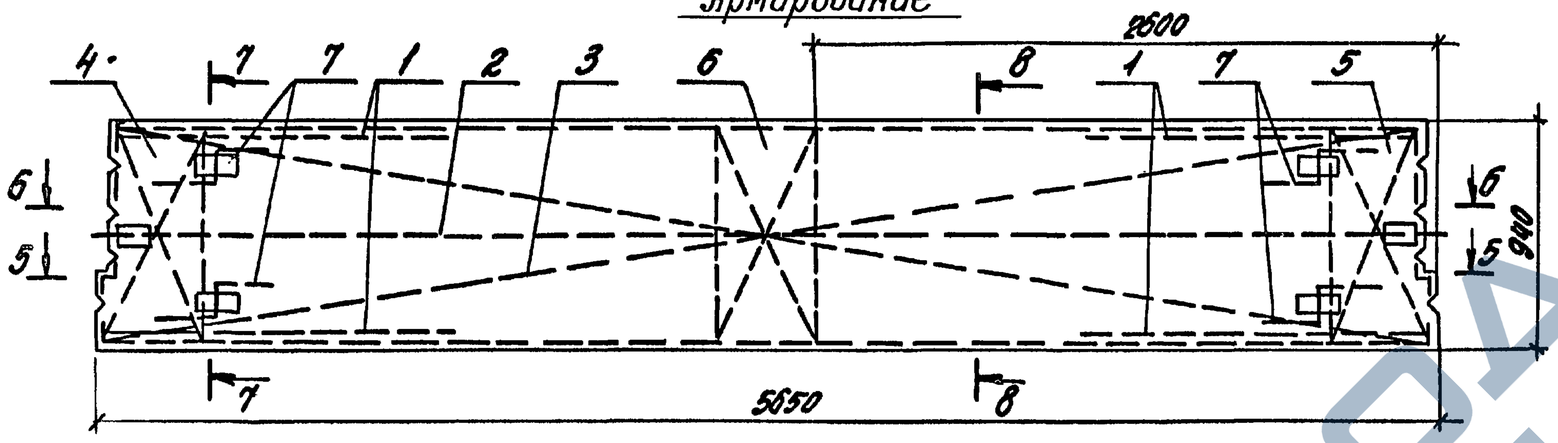

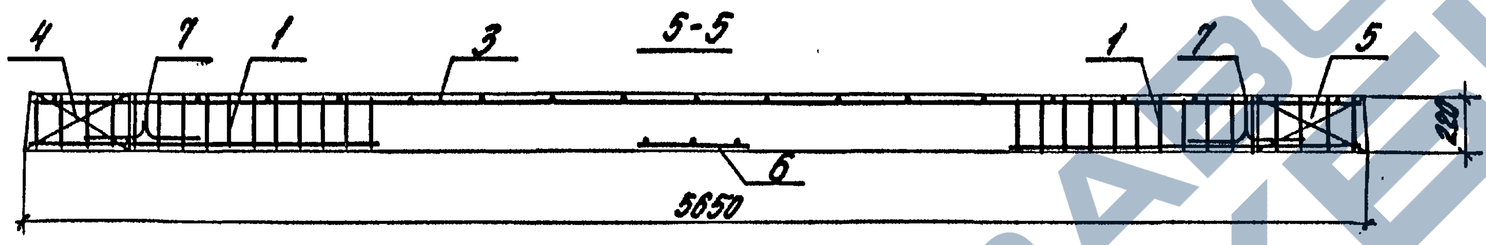

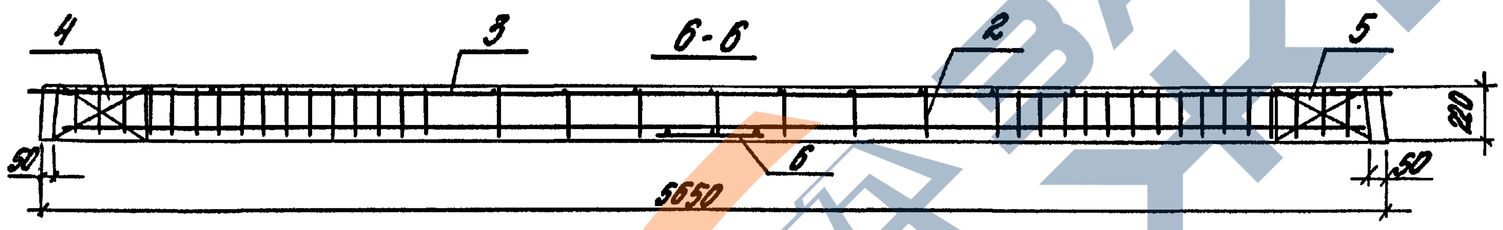

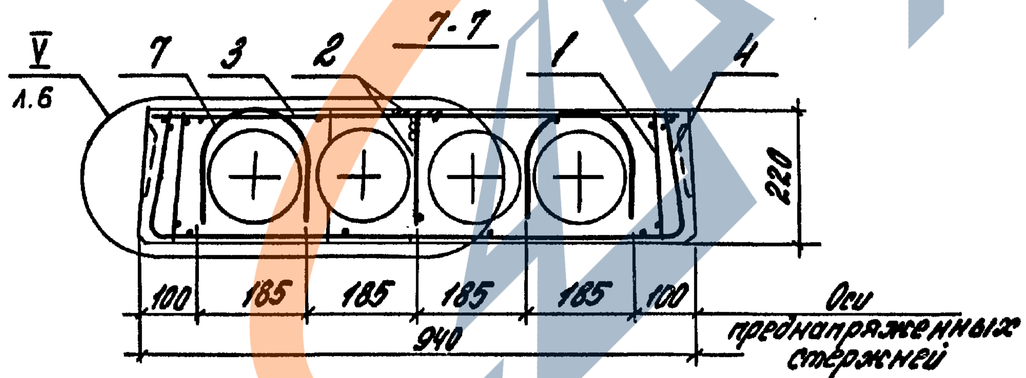

8-8

Рис.1

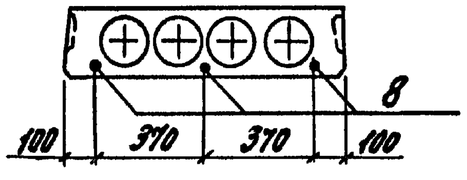

Рис. 2

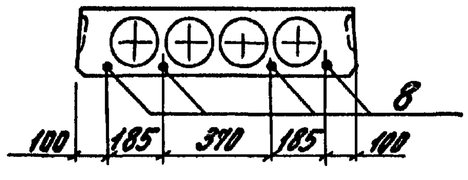

Марка	Рис.
ПК56.9-6АтVс	1
ПК56.9-9АтVс	
ПК56.9-14АтVс	
ПК56.9-6АтVсл	
ПК56.9-10АтVсл	
ПК56.9-15АтVсл	
ПК56.9-6АтIVс	2
ПК56.9-10АтIVс	
ПК56.9-15АтIVс	
ПК56.9-6АтIVсл	
ПК56.9-10АтIVсл	
ПК56.9-15АтIVсл	

Инв.№подл. | Подпись и дата | Взам.инв.№

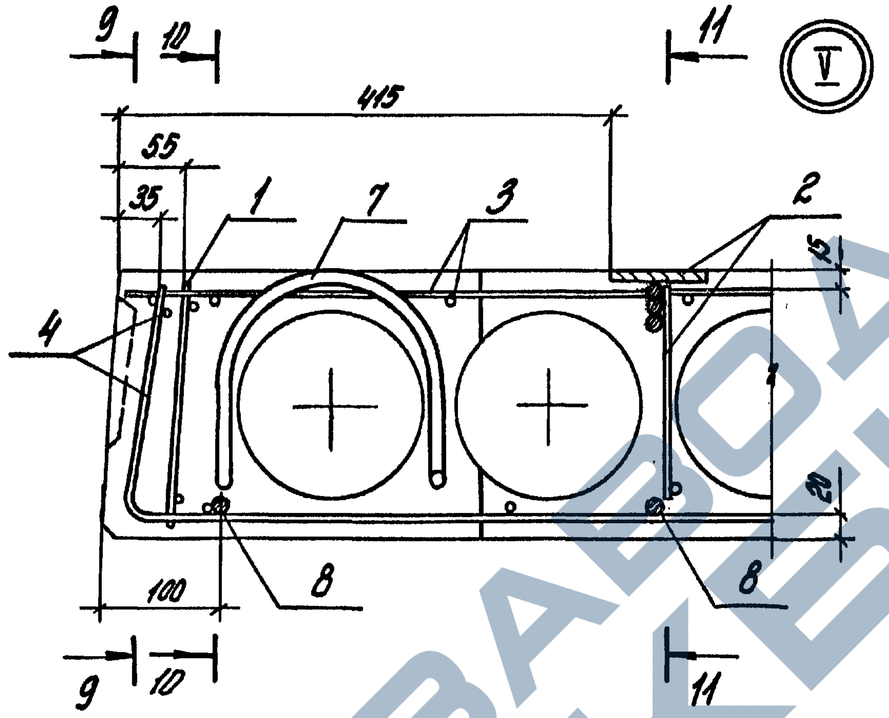

9-9

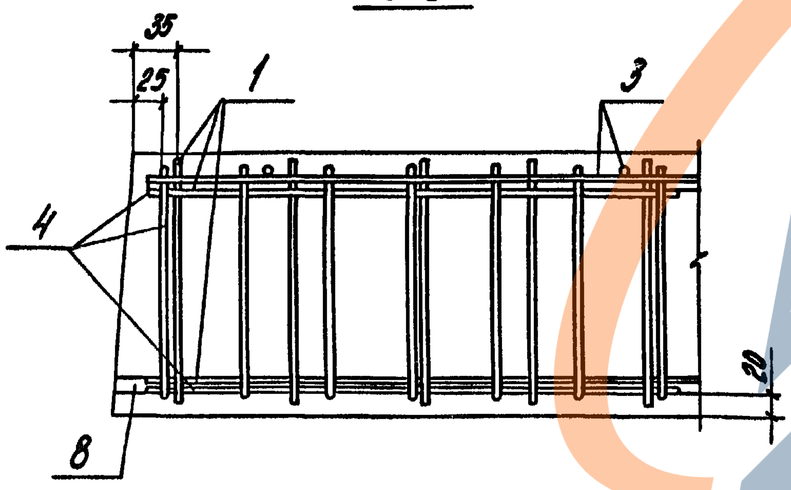

10-10

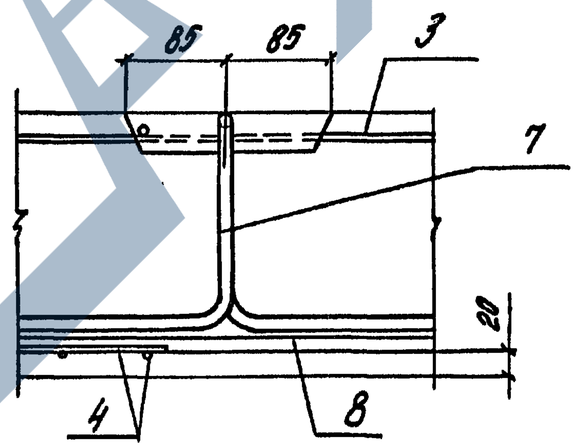

11-11

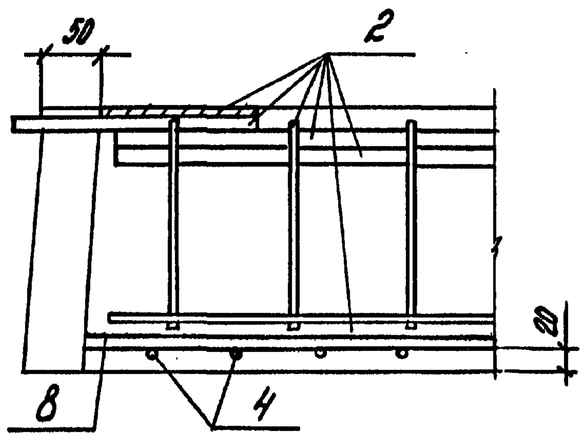

Инв.№ подл. | Подпись и дата | Взам. инв.№

1.041.1-3.1-ДТ

Лист 6

23897 62

Марка плиты	Напрягаемая арматура класса										Изделия арматурные													Общий расход
	Ат-V ГОСТ 10884-81					Ат-IVС ГОСТ 10884-81					Всего	Арматура класса А-III ГОСТ 5781-82			А-I ГОСТ 5781-82			Вр-I ГОСТ 6727-80			Прокат марки ВСт3кп2-1 ГУ14-1-3023-80 ГОСТ 103-76			Всего	
	ф10	ф12	ф14		Итого	ф10	ф12	ф14		Итого		ф14		Итого	ф10		Итого	ф4		Итого	б=8		Итого		
ПК56.9-6АтV	10,5				10,5						10,5	13,8		13,8	3,0		3,0	10,6		10,6	1,3		1,3	28,7	39,2
ПК56.9-9АтV		15,1			15,1						15,1	13,8		13,8	3,0		3,0	10,6		10,6	1,3		1,3	28,7	43,8
ПК56.9-14АтV			20,5		20,5						20,5	13,8		13,8	3,0		3,0	10,6		10,6	1,3		1,3	28,7	49,2
ПК56.9-6АтVл	10,5				10,5						10,5	13,8		13,8	3,0		3,0	10,6		10,6	1,3		1,3	28,7	39,2
ПК56.9-10АтVл		15,1			15,1						15,1	13,8		13,8	3,0		3,0	10,6		10,6	1,3		1,3	28,7	43,8
ПК56.9-15АтVл			20,5		20,5						20,5	13,8		13,8	3,0		3,0	10,6		10,6	1,3		1,3	28,7	49,2
ПК56.9-6АтIVС						14,0				14,0	14,0	13,8		13,8	3,0		3,0	10,6		10,6	1,3		1,3	28,7	42,7
ПК56.9-10АтIVС							20,1			20,1	20,1	13,8		13,8	3,0		3,0	10,6		10,6	1,3		1,3	28,7	48,8
ПК56.9-15АтIVС								27,4		27,4	27,4	13,8		13,8	3,0		3,0	10,6		10,6	1,3		1,3	28,7	56,1
ПК56.9-6АтIVСл						14,0				14,0	14,0	13,8		13,8	3,0		3,0	10,6		10,6	1,3		1,3	28,7	42,7
ПК56.9-10АтIVСл							20,1			20,1	20,1	13,8		13,8	3,0		3,0	10,6		10,6	1,3		1,3	28,7	48,8
ПК56.9-15АтIVСл								27,4		27,4	27,4	13,8		13,8	3,0		3,0	10,6		10,6	1,3		1,3	28,7	56,1

Инв.№подл. | Подпись и дата | Взам.инв.№

Разраб.	Неждановой		
Рассчит.	Бекетова		
Провер.	Парфалина		
Н.контр.	Музыко		

1.041.1-3.1-РСТ

Ведомость расхода стали

Стадия	Лист	Листов
Р		1

ЦНИИПРОМЗДАНИЙ