https://zavodjbi.com/

ГОСУДАРСТВЕННЫЙ КОМИТЕТ СОВЕТА МИНИСТРОВ СССР ПО ДЕЛАМ СТРОИТЕЛЬСТВА
/ ГОССТРОЙ СССР /

ТИПОВЫЕ КОНСТРУКЦИИ, ИЗДЕЛИЯ И УЗЛЫ ЗДАНИЙ И СООРУЖЕНИЙ

# Серия 1.420-12
/ДОПОЛНЕНИЕ К СЕРИИ ИИ20/70/

# КОНСТРУКЦИИ МНОГОЭТАЖНЫХ ПРОИЗВОДСТВЕННЫХ ЗДАНИЙ С СЕТКАМИ КОЛОНН 6 × 6 И 9 × 6 М

ПОД НАГРУЗКИ СООТВЕТСТВЕННО ДО 2500 И 1500 КГС/М²

ВЫПУСК 2

ЖЕЛЕЗОБЕТОННЫЕ КОЛОННЫ С ПРИМЕНЕНИЕМ СТЫКОВ НА ВАННОЙ СВАРКЕ
ВЫСОТЫ ЭТАЖЕЙ 4,8 М; И 6,0 М

Часть 2

РАБОЧИЕ ЧЕРТЕЖИ

15753-02
ЦЕНА 4-05

https://zavodjbi.com/

https://zavodjbi.com/

ЦЕНТРАЛЬНЫЙ ИНСТИТУТ ТИПОВОГО ПРОЕКТИРОВАНИЯ
ГОССТРОЯ СССР

Москва, А-445, Смольная ул., 22

Сдано в печать 1979 года

Заказ № 10239 Тираж 1600 экз.

https://zavodjbi.com/

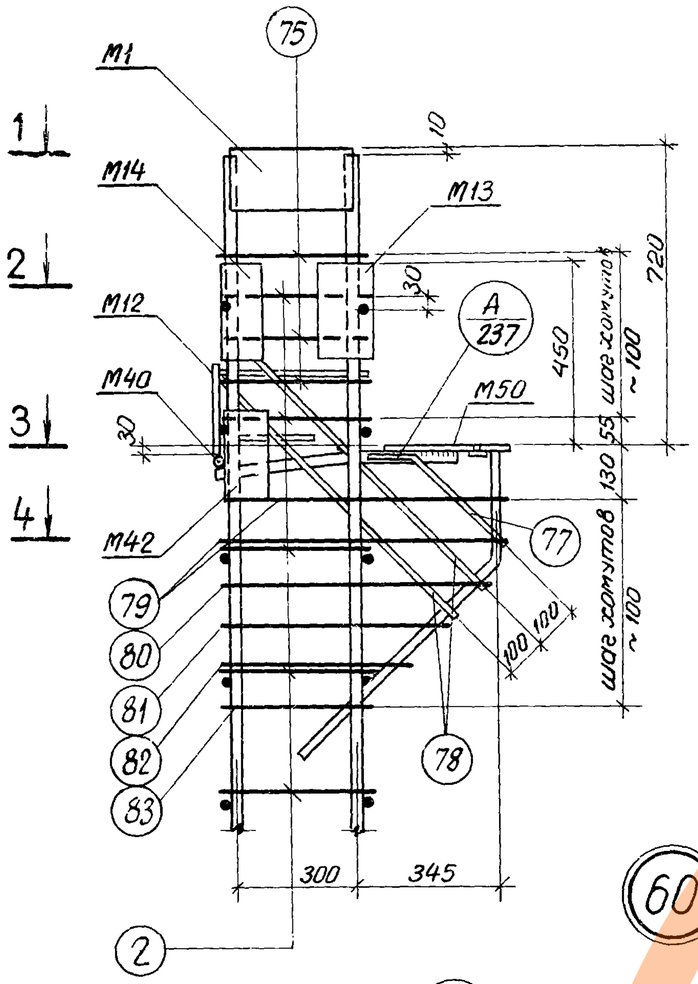


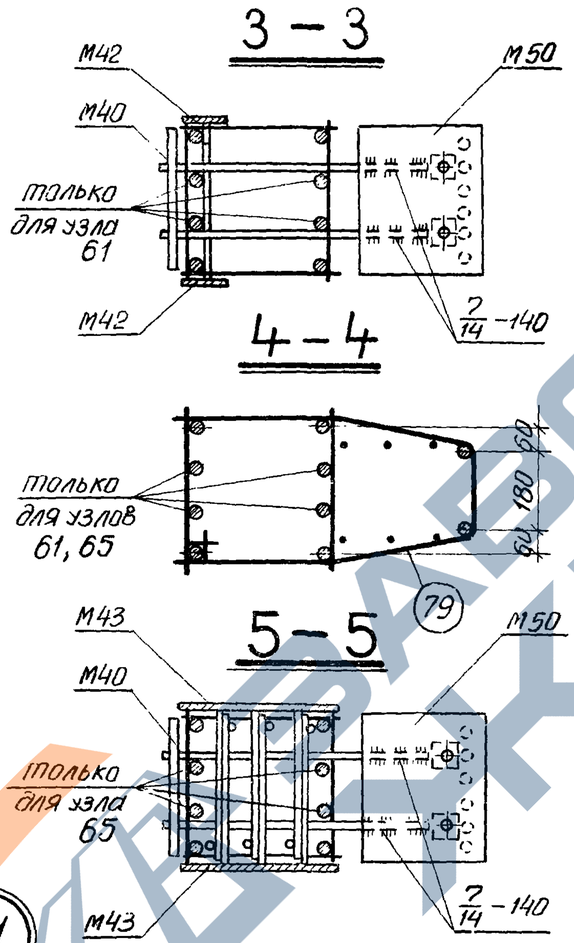


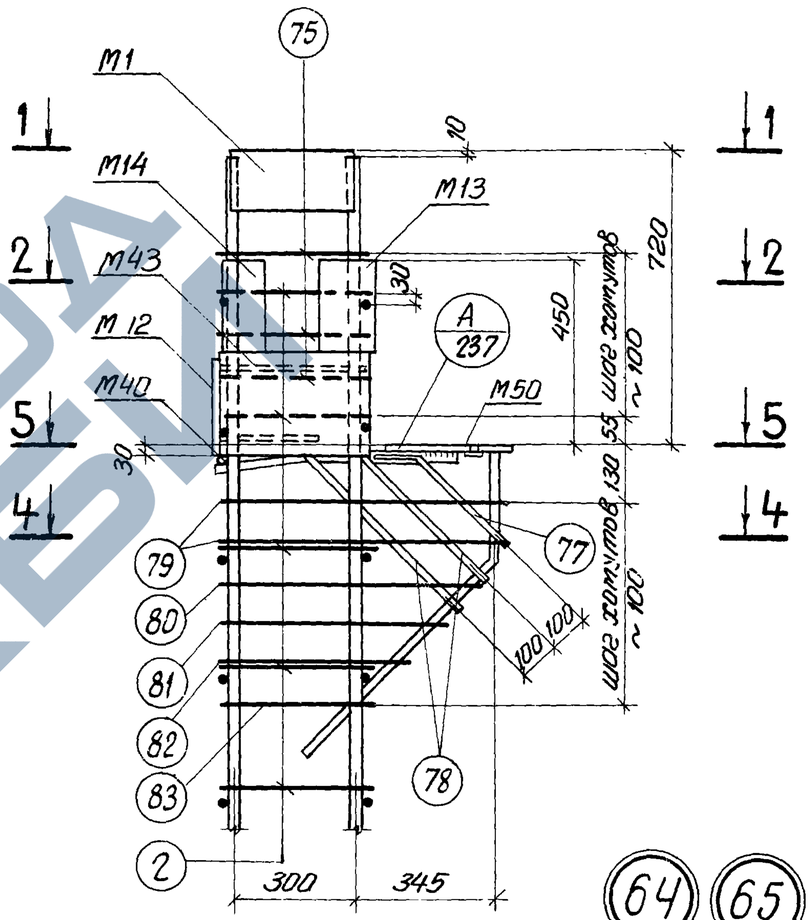


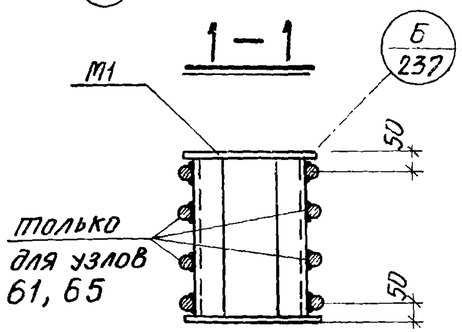


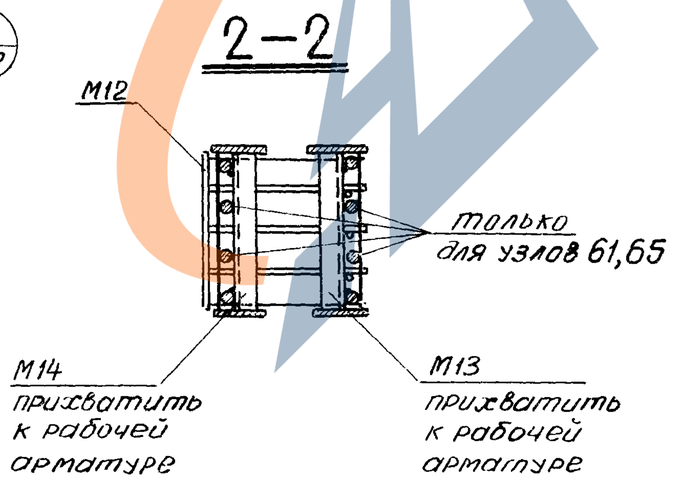


## Примечания:

1. Электродуговая сварка выполняется электродами Э50А-Ф.
2. Отдельные стержни поз. 2, 75 соединяются с плоскими каркасами контактной точечной сваркой.
3. Сварные соединения производить в соответствии с „Указаниями по сварке соединений арматуры и закладных деталей железобетонных конструкций" (СН 393-69).
4. Хомуты консолей и закладные детали М12, М40, М42, М43, М50 крепятся к рабочей арматуре вязальной проволокой. Окончательное положение закладных деталей фиксируется в опалубке.
5. Закладная деталь М16 на узлах условно не показана.

| | | |
|---|---|---|
| ТК 1976 | Пространственные каркасы. Узлы 60, 61, 64, 65 | 1.420–12 Выпуск 2 |

Начсектора
Инженер
Проверил
Чуйкина

г. Ленинград

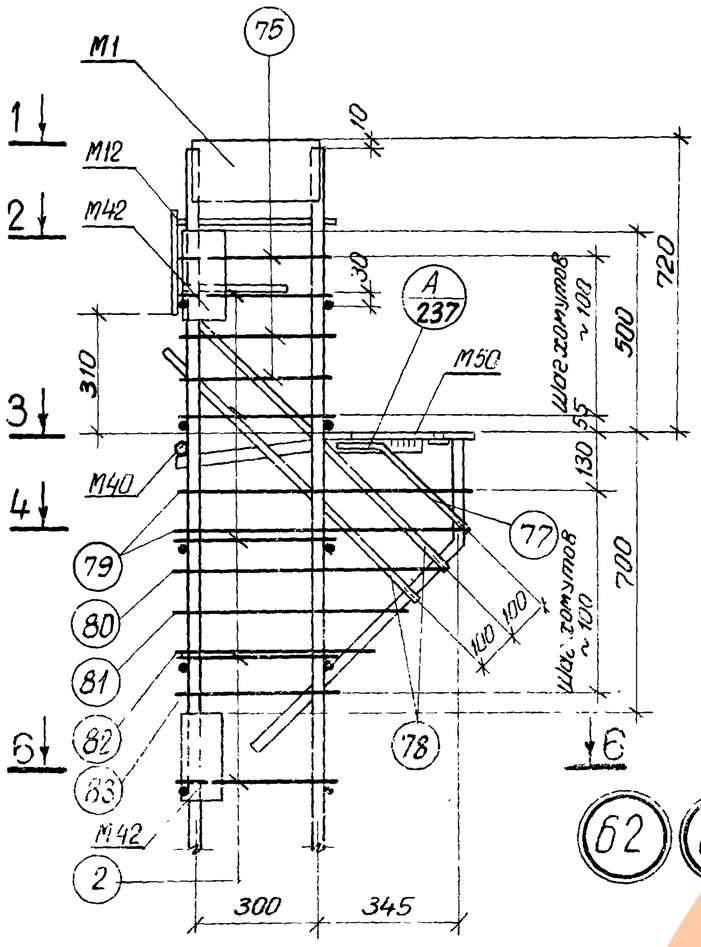


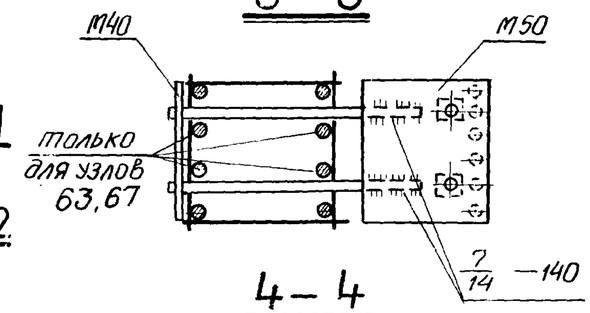


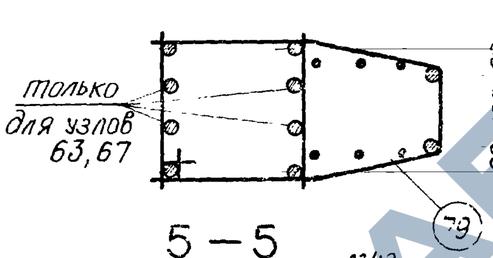


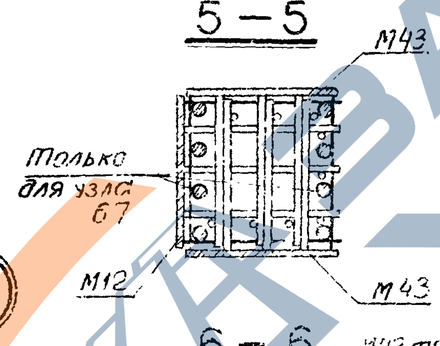


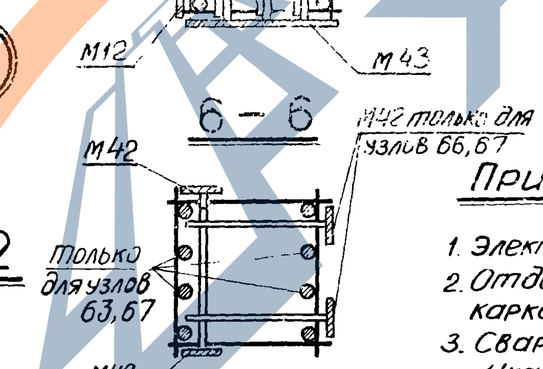


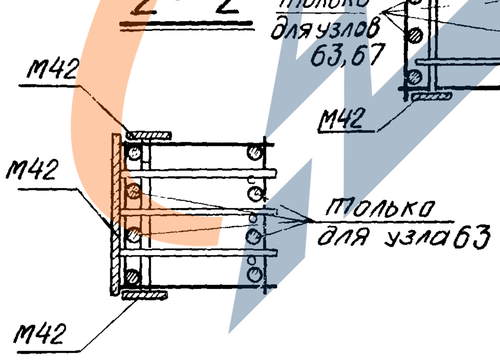


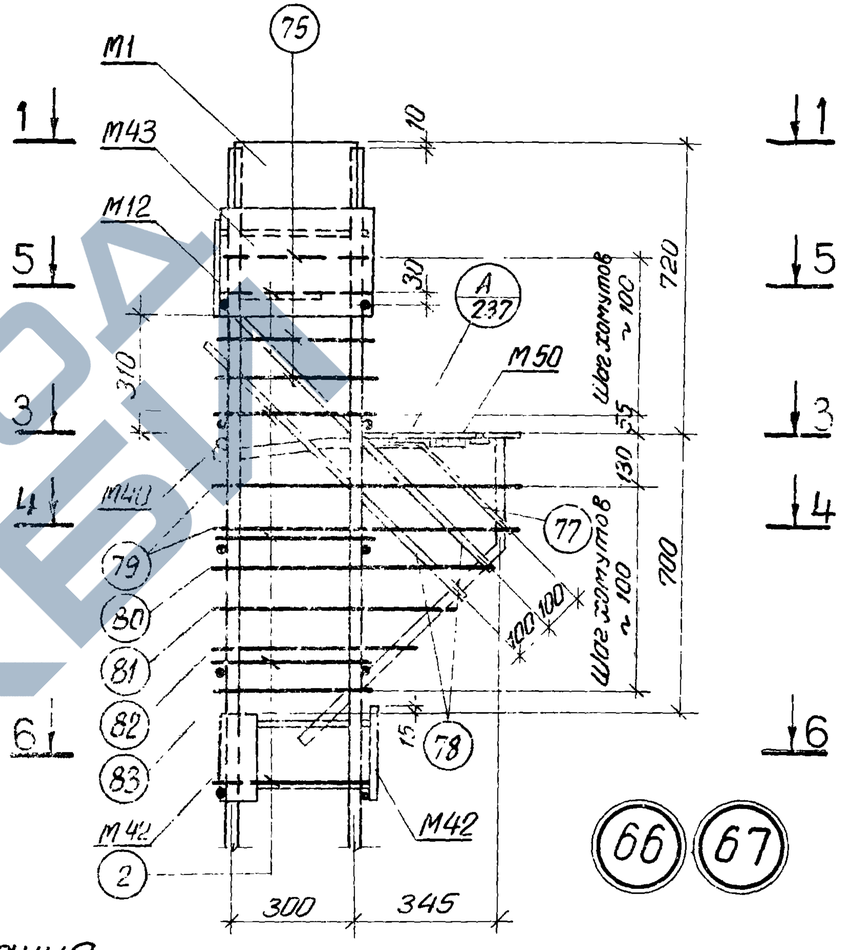


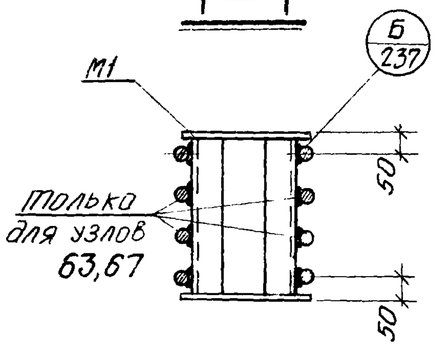


## Примечания

1. Электродуговая сварка выполняется электродами Э50А-Ф.
2. Отдельные стержни поз. 2, 75 соединяются с плоскими каркасами контактной точечной сваркой.
3. Сварные соединения производить в соответствии с „Указаниями по сварке соединений арматуры и закладных деталей железобетонных конструкций" (СН 393-69).
4. Хомуты консолей и закладные детали М12, М40, М42, М43, М50 крепятся к рабочей арматуре вязальной проволокой. Окончательное положение закладных деталей фиксируется в опалубке.
5. Закладная деталь М16 на узлах условно не показана.

62 63 66 67

| ТК 1976 | Пространственные каркасы. Узлы 62, 63, 66, 67 | 1.420-12 Выпуск 2 |
|---|---|---|
| | | Лист 213 |

Инв. № подл. | Подпись и дата | Взам. инв. №

https://zavodjbi.com/

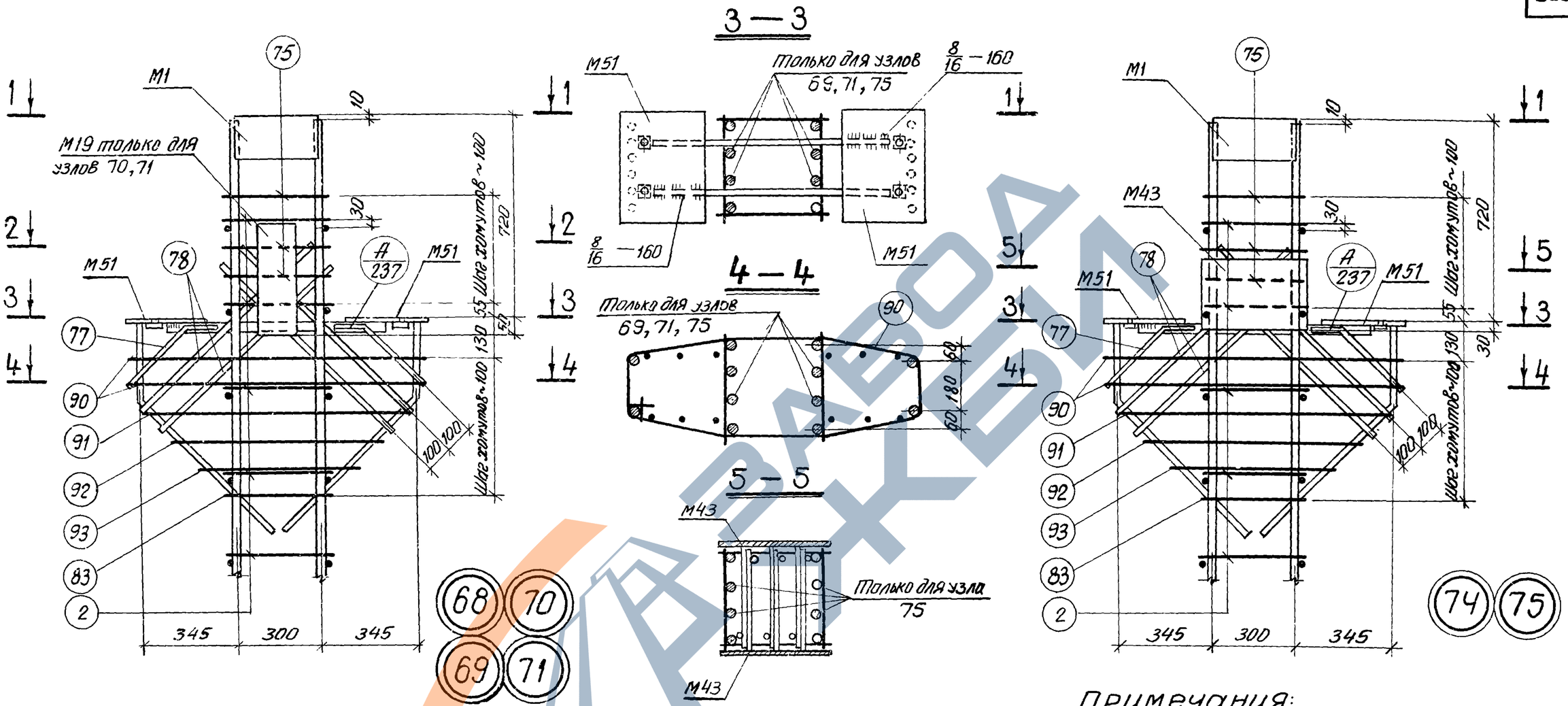


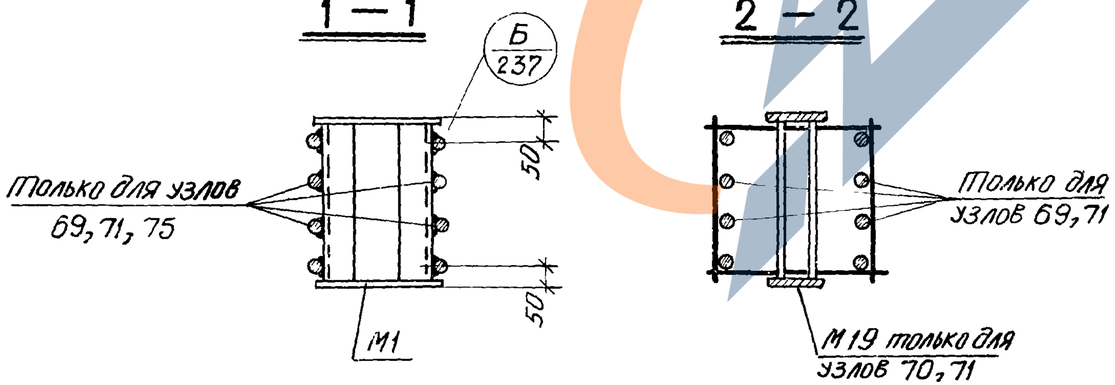


## Примечания:

1. Электродуговая сварка выполняется электродами Э50А-Ф.
2. Отдельные стержни поз. 2, 75 соединяются с плоскими каркасами контактной точечной сваркой.
3. Сварные соединения производить в соответствии с „Указаниями по сварке соединений арматуры и закладных деталей железобетонных конструкций" (СН393-69).
4. Хомуты консолей и закладные детали М43, М51 крепятся к рабочей арматуре вязальной проволокой. Окончательное положение закладных деталей фиксируется в опалубке.
5. Примеры крепления закладной детали М19 см. на листе 238.
6. Закладная деталь М16 на узлах условно не показана.

| | | |
|---|---|---|
| ТК 1976 | Пространственные каркасы. Узлы 68-71, 74, 75 | 1.420-12 Выпуск 2 |
| | | Лист 214 |

Инженер Проверил

г. Ленинград

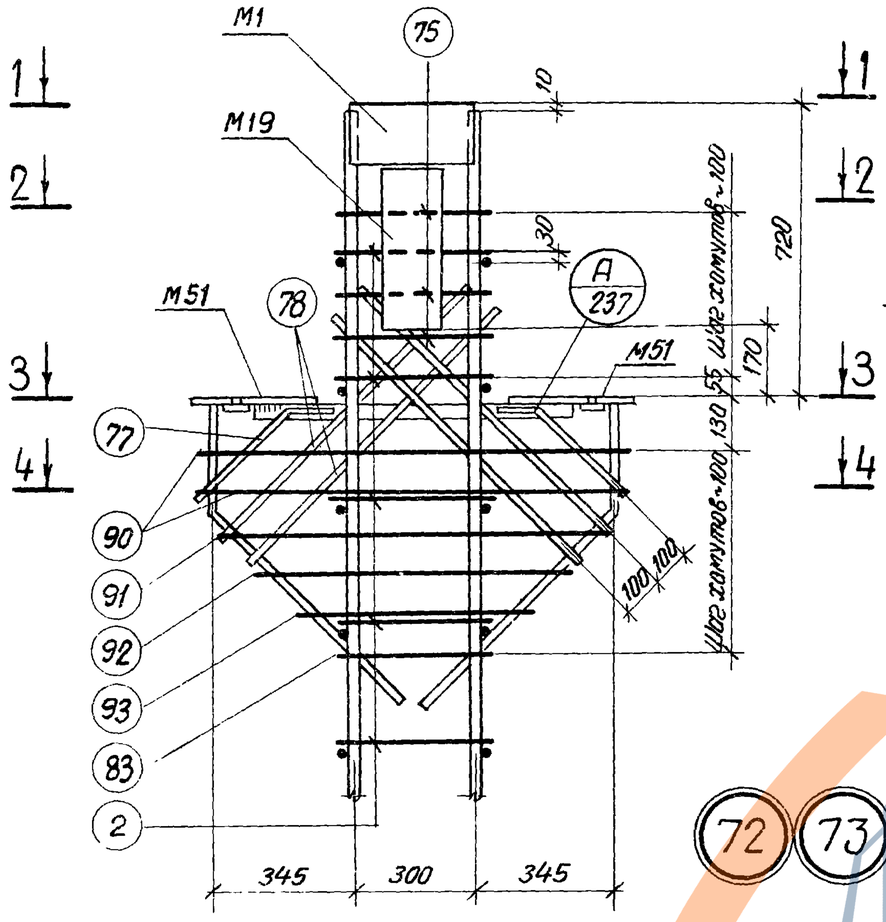


## 3 — 3

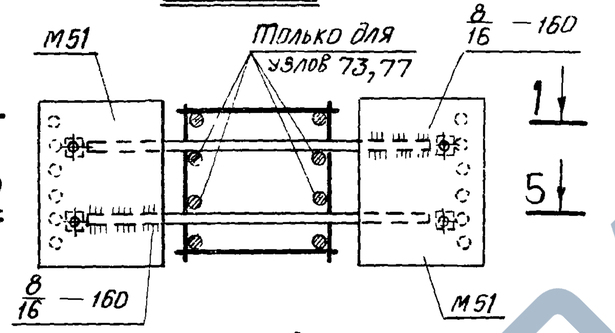


## 4 — 4

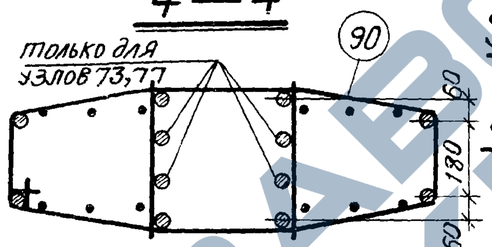


## 5 — 5

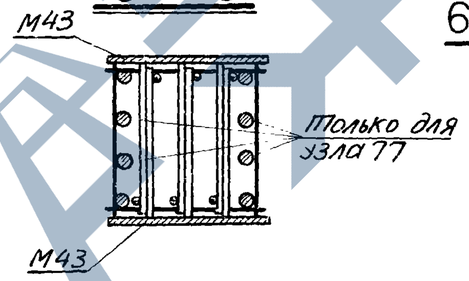


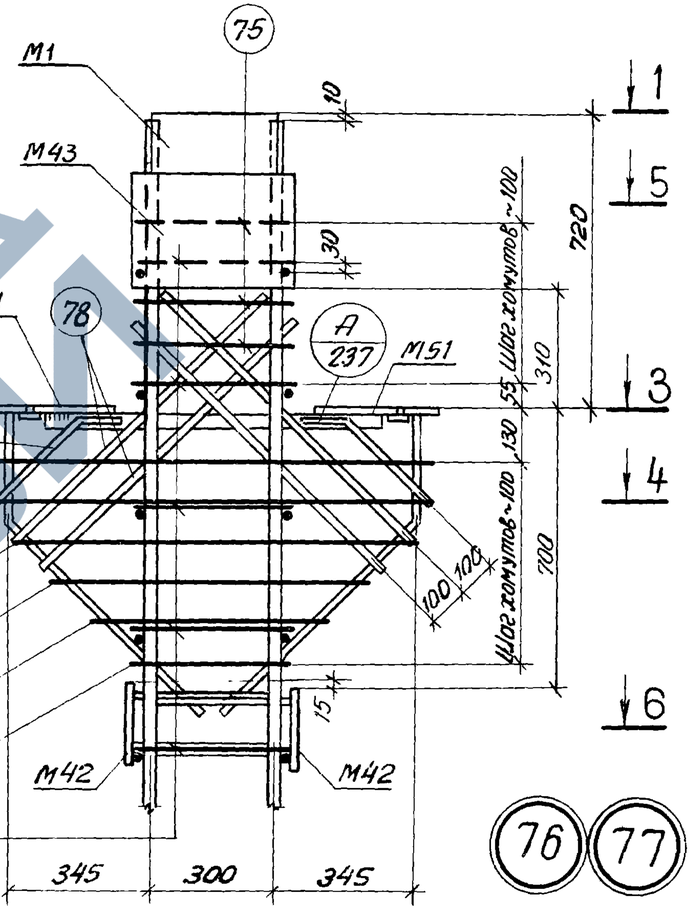





## 1 — 1

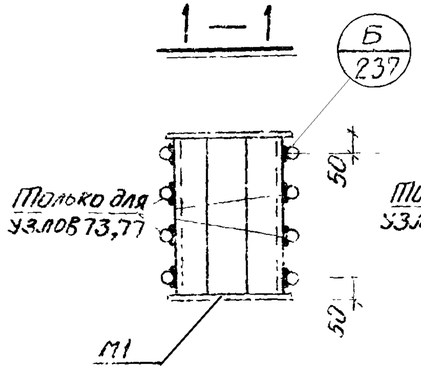


## 2 — 2

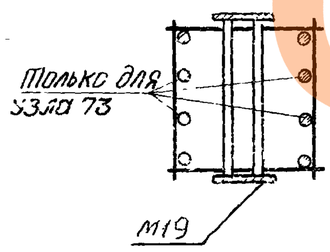


## 6 — 6

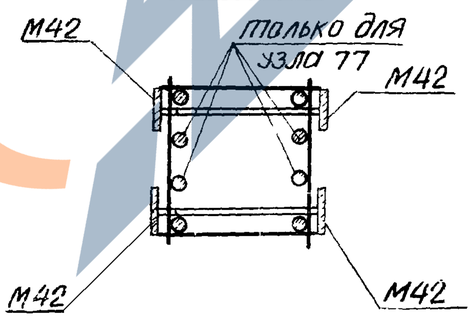


## Примечания:

1. Электродуговая сварка выполняется электродами Э50А-Ф.
2. Отдельные стержни поз. 2, 75 соединяются с плоскими каркасами контактной точечной сваркой.
3. Сварные соединения производить в соответствии с „Указаниями по сварке соединений арматуры и закладных деталей железобетонных конструкций" (СН393-69).
4. Хомуты консолей и закладные детали М42, М43, М51 крепятся к рабочей арматуре вязальной проволокой. Окончательное положение закладных деталей фиксируется в опалубке.
5. Примеры крепления закладной детали М19 см. на листе 238. Закладная деталь М16 на узлах условно не показана.

| ТК 1976 | Пространственные каркасы. Узлы 72,73,76,77 | 1.420-12 выпуск 2 |
|---|---|---|
| | | Лист 215 |

Инв. № подл. | Подпись и дата | Взам. инв. №

https://zavodjbi.com/

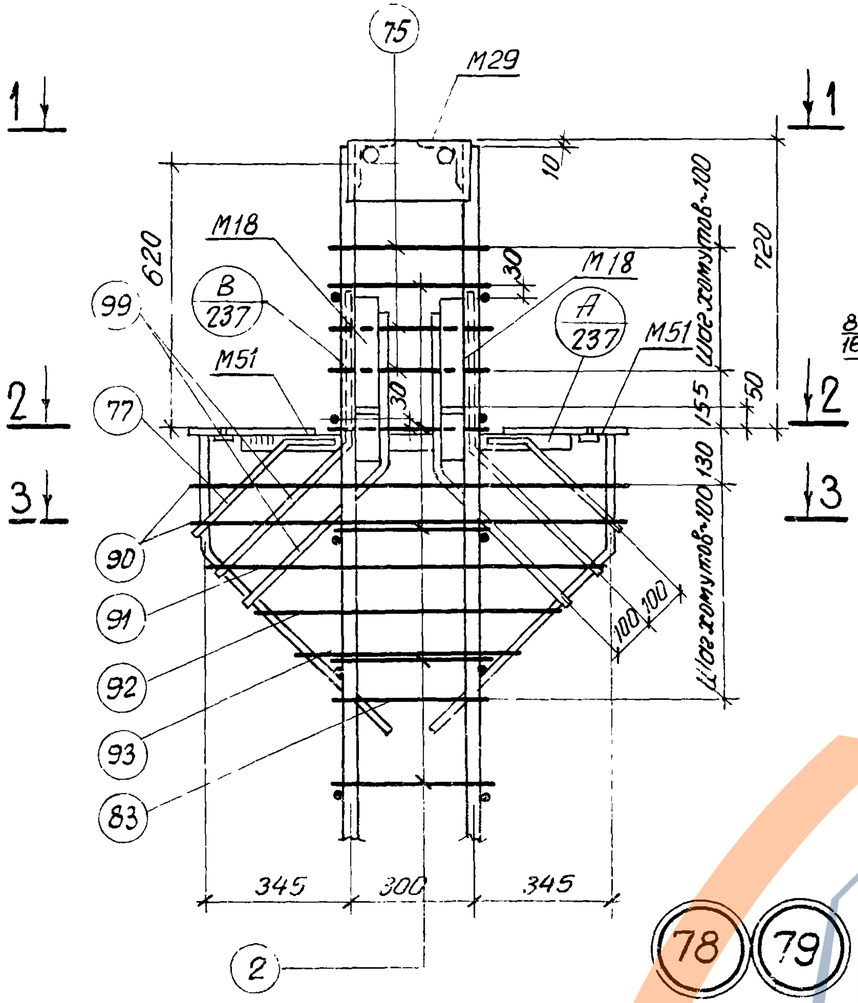


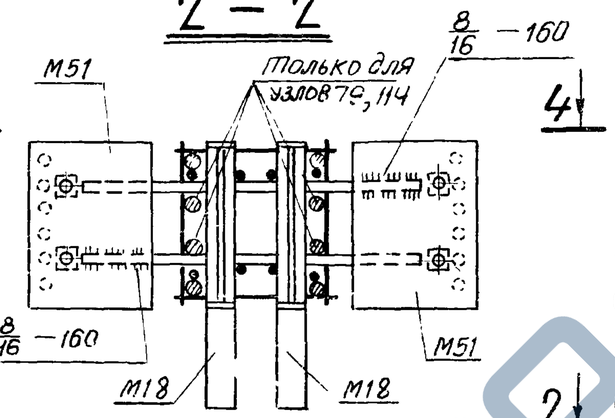


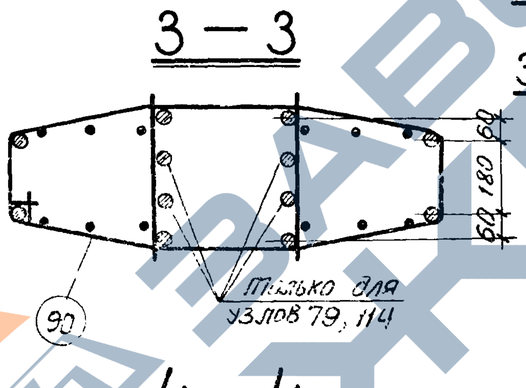


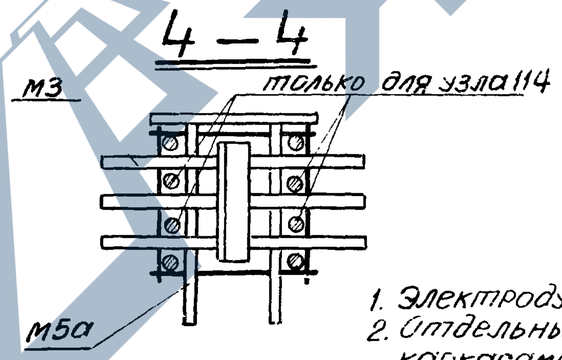


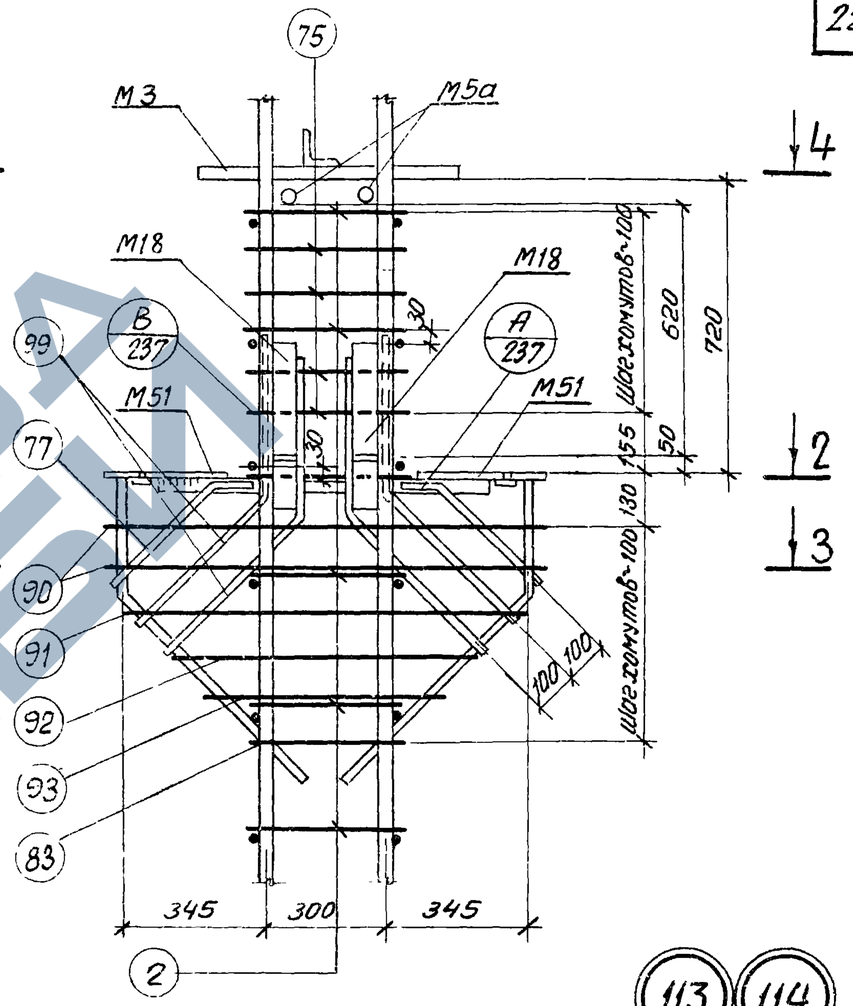


78 79

113 114

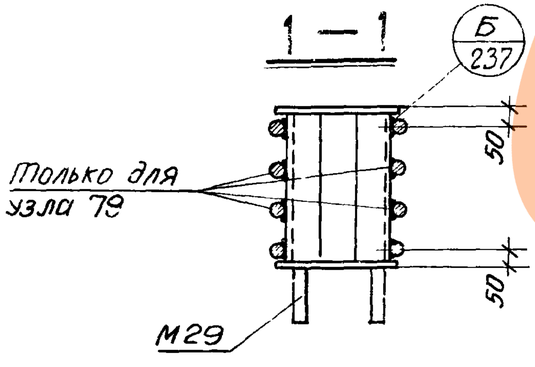


## Примечания:

1. Электродуговая сварка выполняется электродами Э50А-Ф.
2. Отдельные стержни поз. 2, 75 соединяются с плоскими каркасами контактной точечной сваркой.
3. Сварные соединения производить в соответствии с „Указаниями по сварке соединений арматуры и закладных деталей железобетонных конструкций" (СН393-69)
4. Хомуты консолей и закладные детали М3, М5а, М18, М51 крепятся к рабочей арматуре вязальной проволокой. Окончательное положение закладных деталей фиксируется в опалубке.
5. Размеры привязки выпусков арматуры из колонн даны до ее рифов.
6. Закладная деталь М16 на узлах условно не показана.

| | | | |
|---|---|---|---|
| ГИП | Жуковский | | Ленгражданпроект г. Ленинград |
| Нач. сектора | Усачев | | |
| Инженер | Кибер | | |
| Проверил | Чуйкина | | |

| ТК | Пространственные каркасы. Узлы 78, 79, 113, 114 | 1.420-12 Выпуск 2 |
|---|---|---|
| | | Лист 216 |

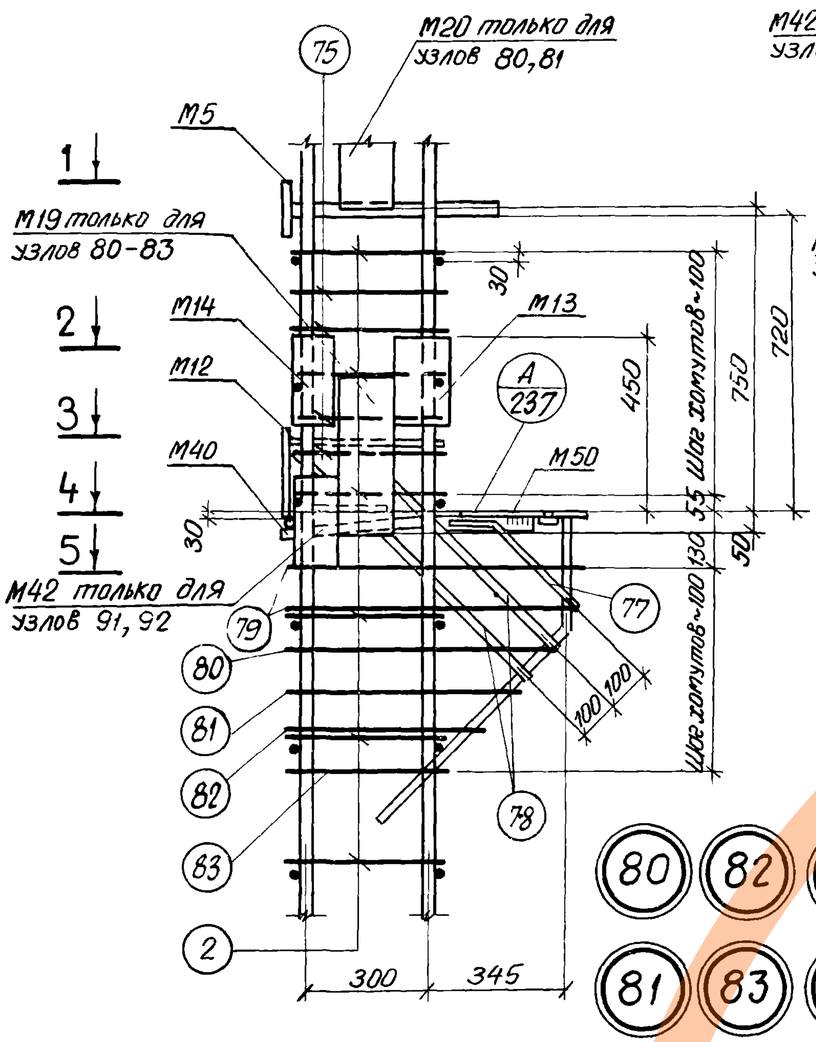


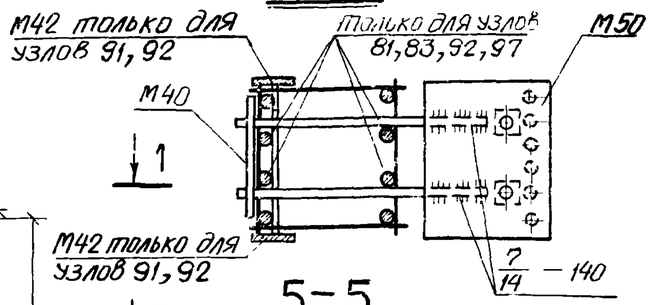


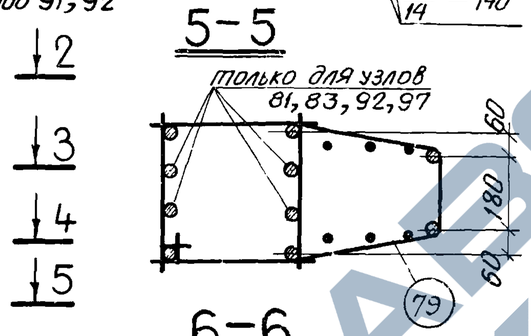


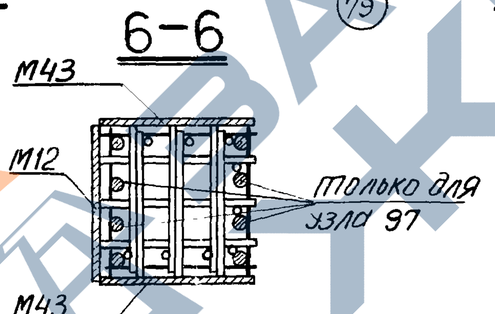


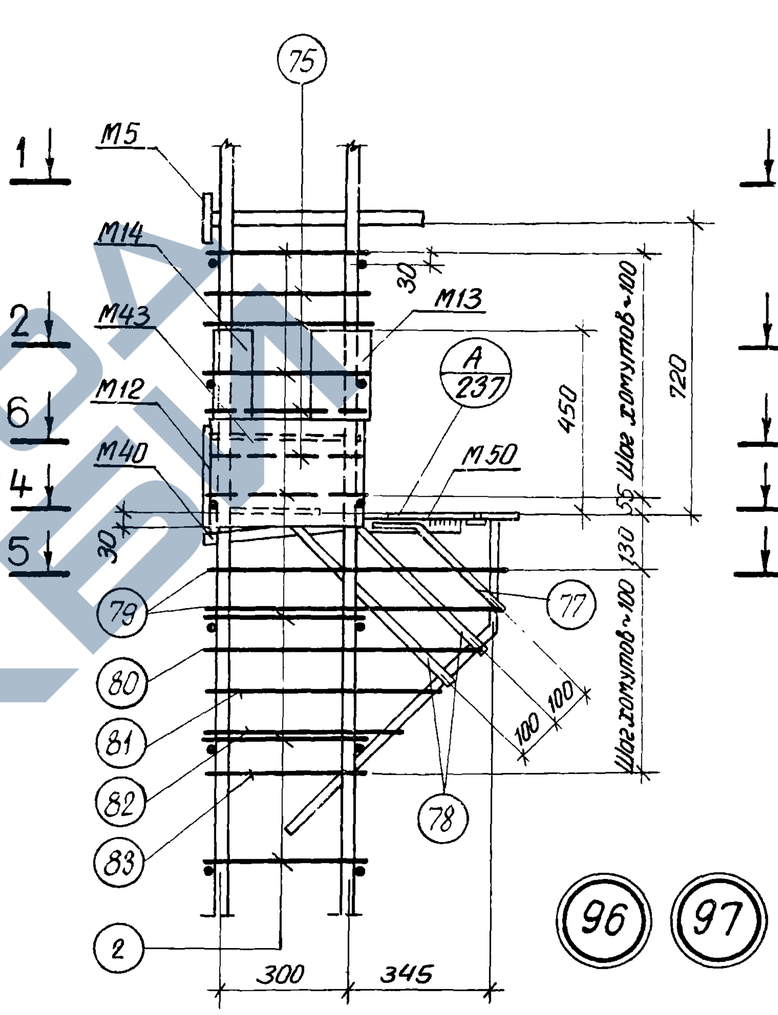


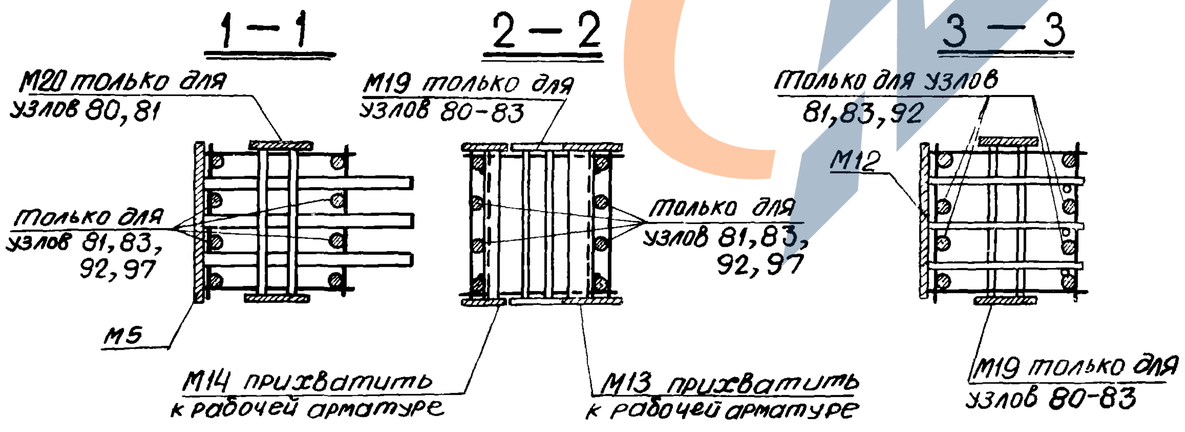


## Примечания:

1. Электродуговая сварка выполняется электродами Э50А-Ф
2. Отдельные стержни поз. 2, 75 соединяются с плоскими каркасами контактной точечной сваркой.
3. Сварные соединения производить в соответствии с „Указаниями по сварке соединений арматуры и закладных деталей железобетонных конструкций" (СН393-69).
4. Хомуты консолей и закладные детали М5, М12, М40, М42, М43, М50 крепятся к рабочей арматуре вязальной проволокой. Окончательное положение закладных деталей фиксируется в опалубке.
5. Примеры крепления закладных деталей М19 и М20 см. на листе 238.
6. Размер привязки выпусков арматуры из колонн дан до ее рифов.
7. Закладная деталь М16 на узлах условно не показана.

Г. Ленинград
Инженер
Проверил

ТК

Пространственные каркасы.
Узлы 80-83, 91, 92, 96, 97

1.420-12
Выпуск 2
Лист 217

https://zavodjbi.com/

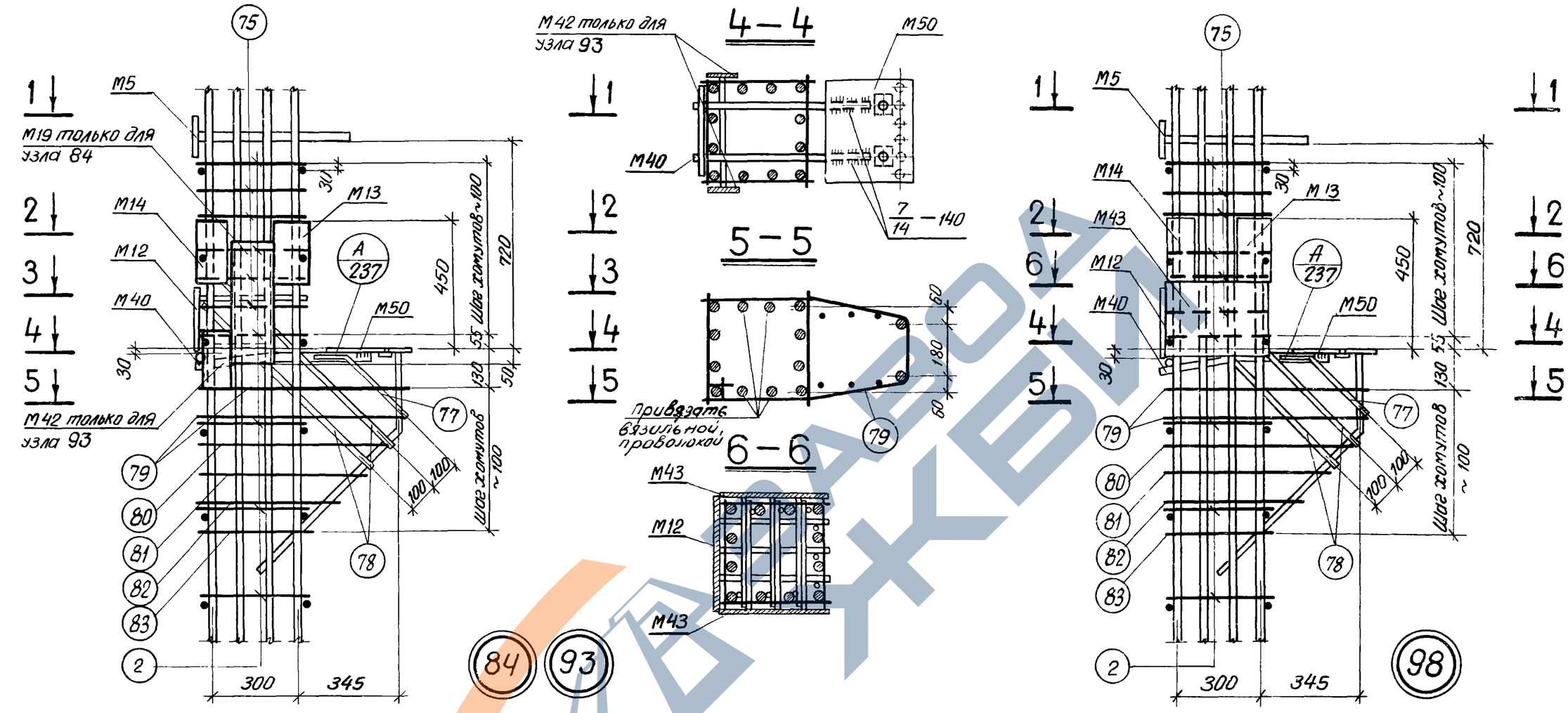


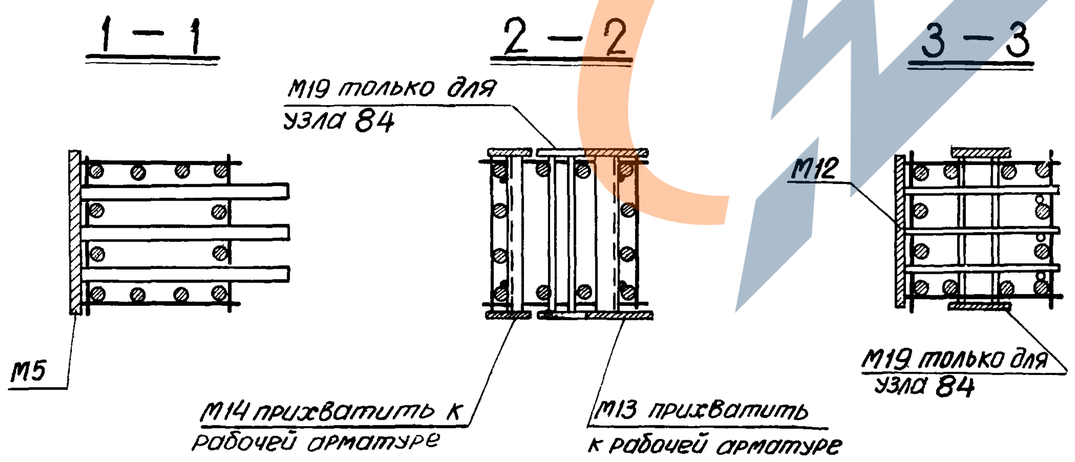


## Примечания:

1. Электродуговая сварка выполняется электродами Э50А-Ф.
2. Отдельные стержни поз. 2, 75 соединяются с плоскими каркасами контактной точечной сваркой.
3. Сварные соединения производить в соответствии с „Указаниями по сварке соединений арматуры и закладных деталей железобетонных конструкций" (СН 393-69).
4. Хомуты консолей и закладные детали М5, М12, М40, М42, М43, М50 крепятся к рабочей арматуре вязальной проволокой. Окончательное положение закладных деталей фиксируется в опалубке.
5. Примеры крепления закладной детали М19 см. на листе 238.
6. Размер привязки выпусков арматуры из колонн дан до ее рифов.
7. Закладная деталь М16 на узлах условно не показана.

| | | |
|---|---|---|
| ТК 1976 | Пространственные каркасы. Узлы 84, 93, 98 | 1.420-12 Выпуск 2 |
| | | Лист 218 |

Начсектора — Исаев
Инженер — Кибер
Проверил — Чуйкина

г. Ленинград

https://zavodjbi.com/



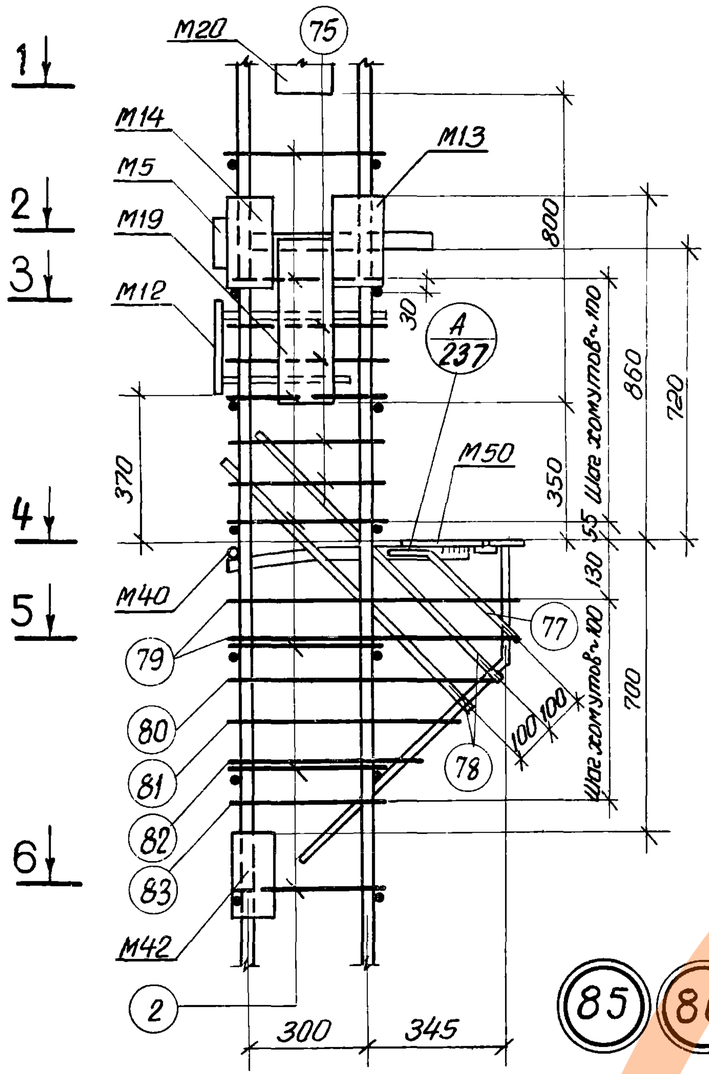


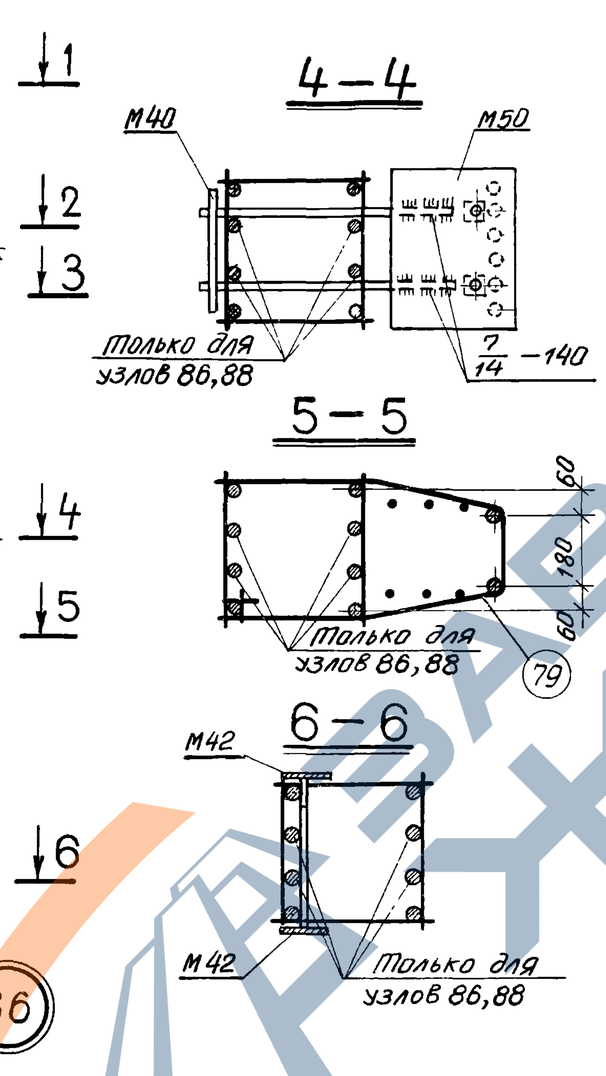


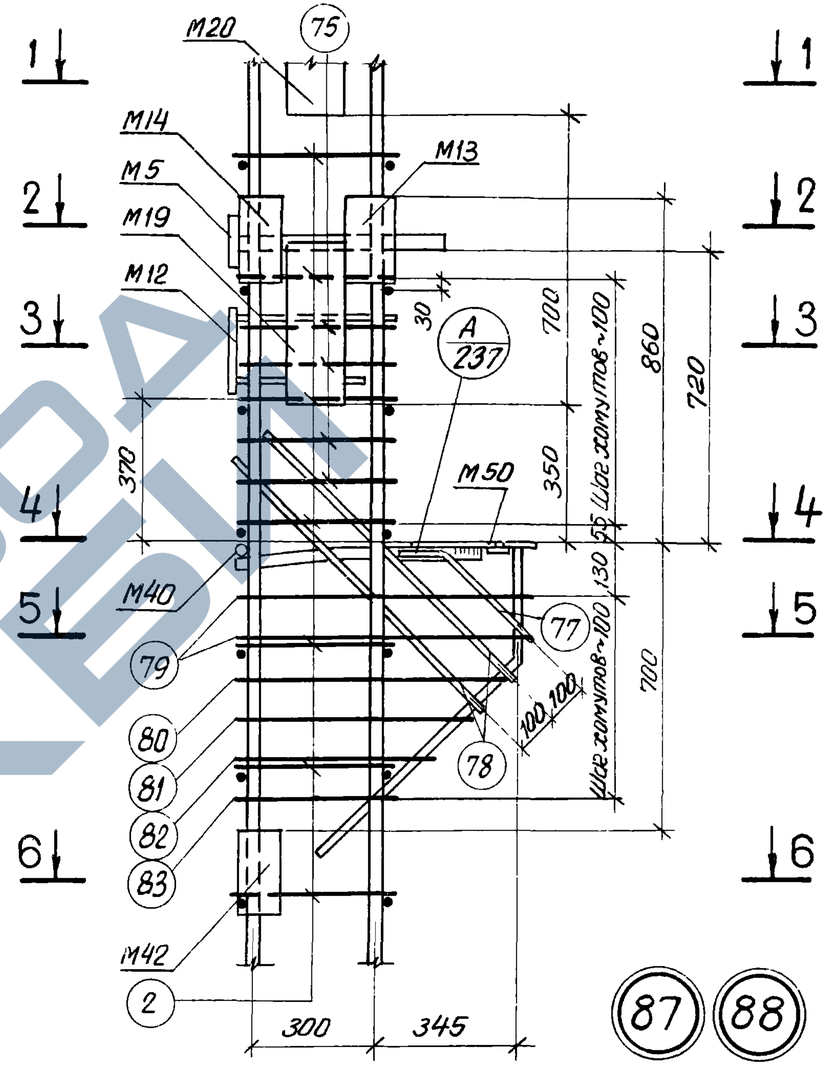


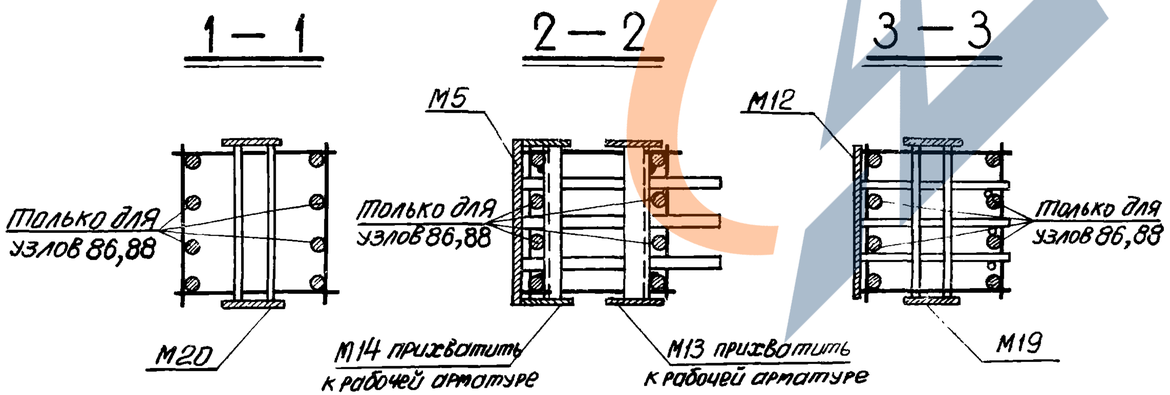


## Примечания:

1. Электродуговая сварка выполняется электродами Э50А-Ф.
2. Отдельные стержни поз. 2, 75 соединяются с плоскими каркасами контактной точечной сваркой.
3. Сварные соединения производить в соответствии с „Указаниями по сварке соединений арматуры и закладных деталей железобетонных конструкций" (СН393-69).
4. Хомуты консолей и закладные детали М5, М12, М40, М42, М50 крепятся к рабочей арматуре вязальной проволокой. Окончательное положение закладных деталей фиксируется в опалубке.
5. Примеры крепления закладных деталей М19, М20 см на листе 238.
6. Размер привязки выпусков арматуры из колонн дан до ее рифов.
7. Закладная деталь М16 на узлах условно не показана.

| | | |
|---|---|---|
| ТК 1976 | Пространственные каркасы<br>Узлы 85-88 | 1.420-12<br>Выпуск 2<br>Лист 219 |

Проверил Чуйкина

https://zavodjbi.com/

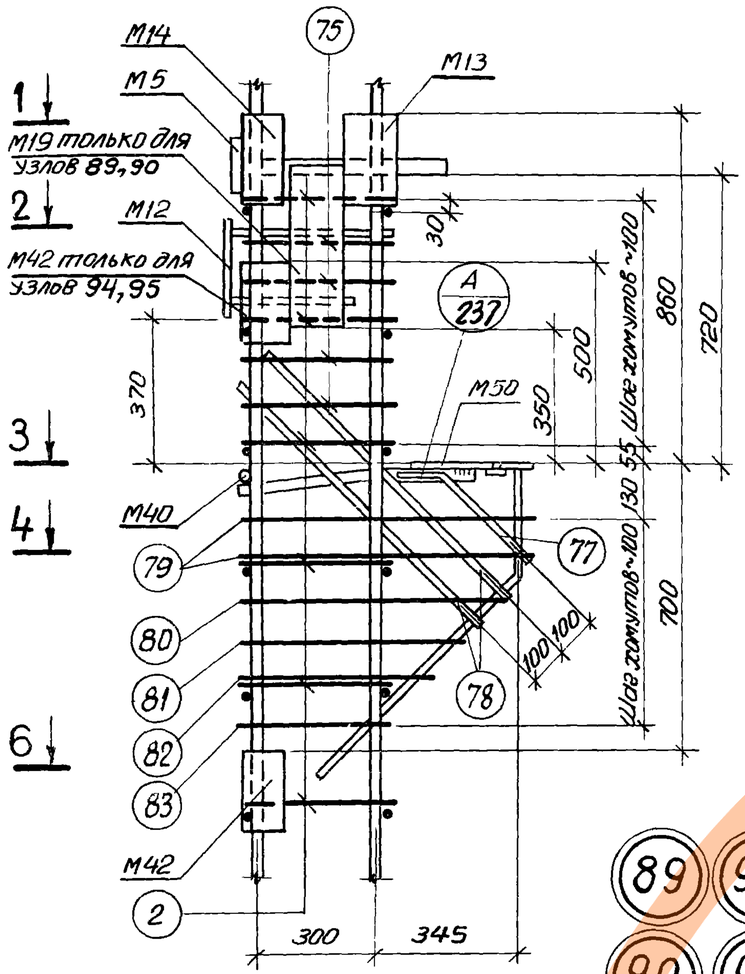


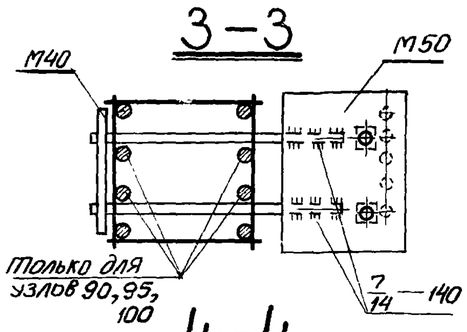


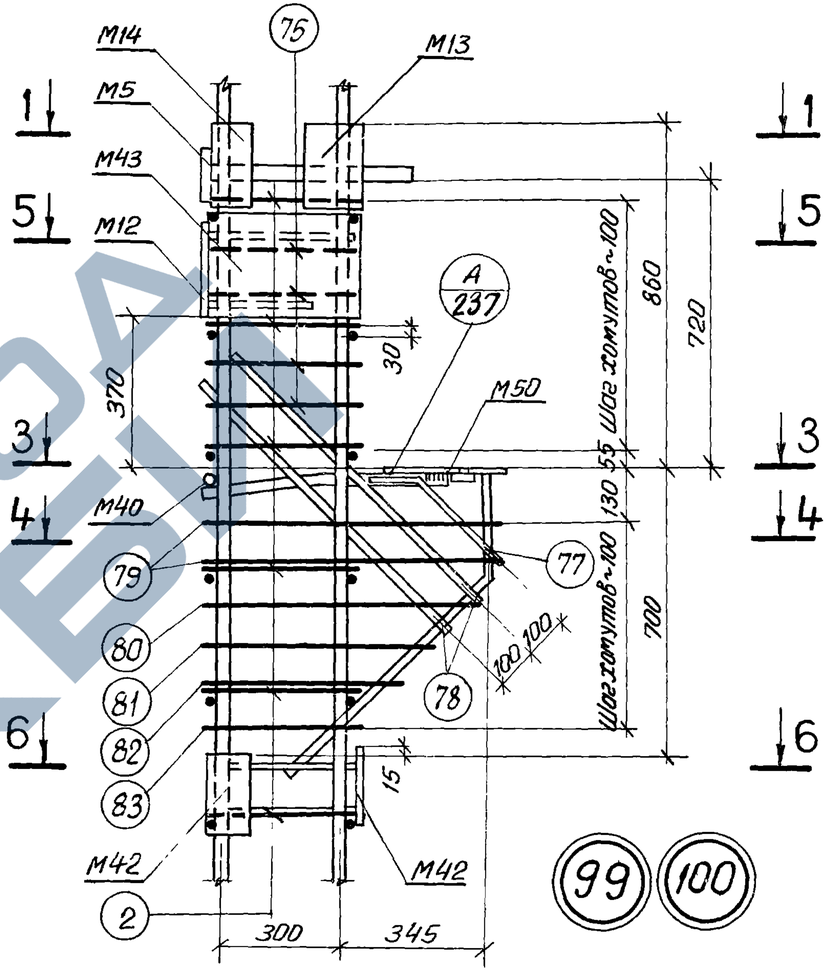


89 94

90 95

## Примечания:

1. Электродуговая сварка выполняется электродами Э50А-Ф.
2. Отдельные стержни поз. 2, 75 соединяются с плоскими каркасами контактной точечной сваркой.
3. Сварные соединения производить в соответствии с „Указаниями по сварке соединений арматуры и закладных деталей железобетонных конструкций" (СН 393-69).
4. Хомуты консолей и закладные детали М5, М12, М40, М42, М43, М50 крепятся к рабочей арматуре вязальной проволокой. Окончательное положение закладных деталей фиксируется в опалубке.
5. Примеры крепления закладной детали М19 см. на листе 238.
6. Размер привязки выпусков арматуры из колонн дан до ее рифов.
7. Закладная деталь М16 на узлах условно не показана.

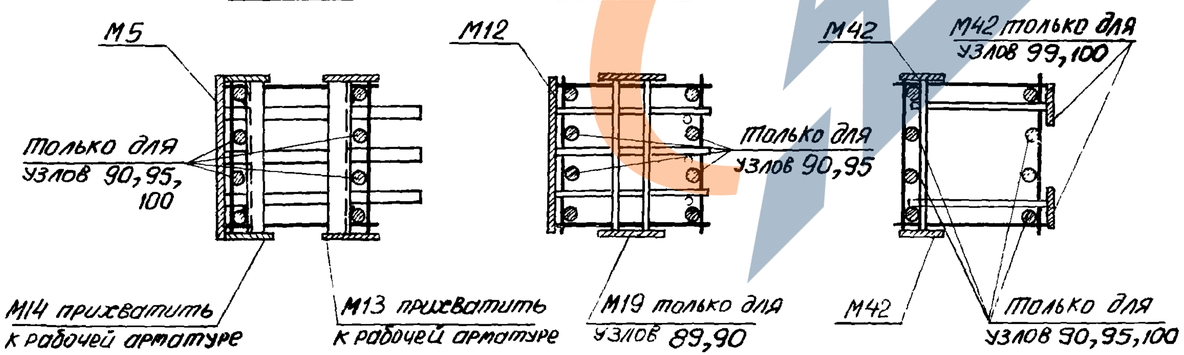


| | | |
|---|---|---|
| Гл. инж. | | |
| Нач. сектора | Исаев | |
| Инженер | Кибер | |
| Проверил | Чуйкина | |

г. Ленинград

| | | |
|---|---|---|
| ТК 1976 | Пространственные каркасы. Узлы 89, 90, 94, 95, 99, 100 | 1.420-12 выпуск 2 |
| | | Лист 220 |

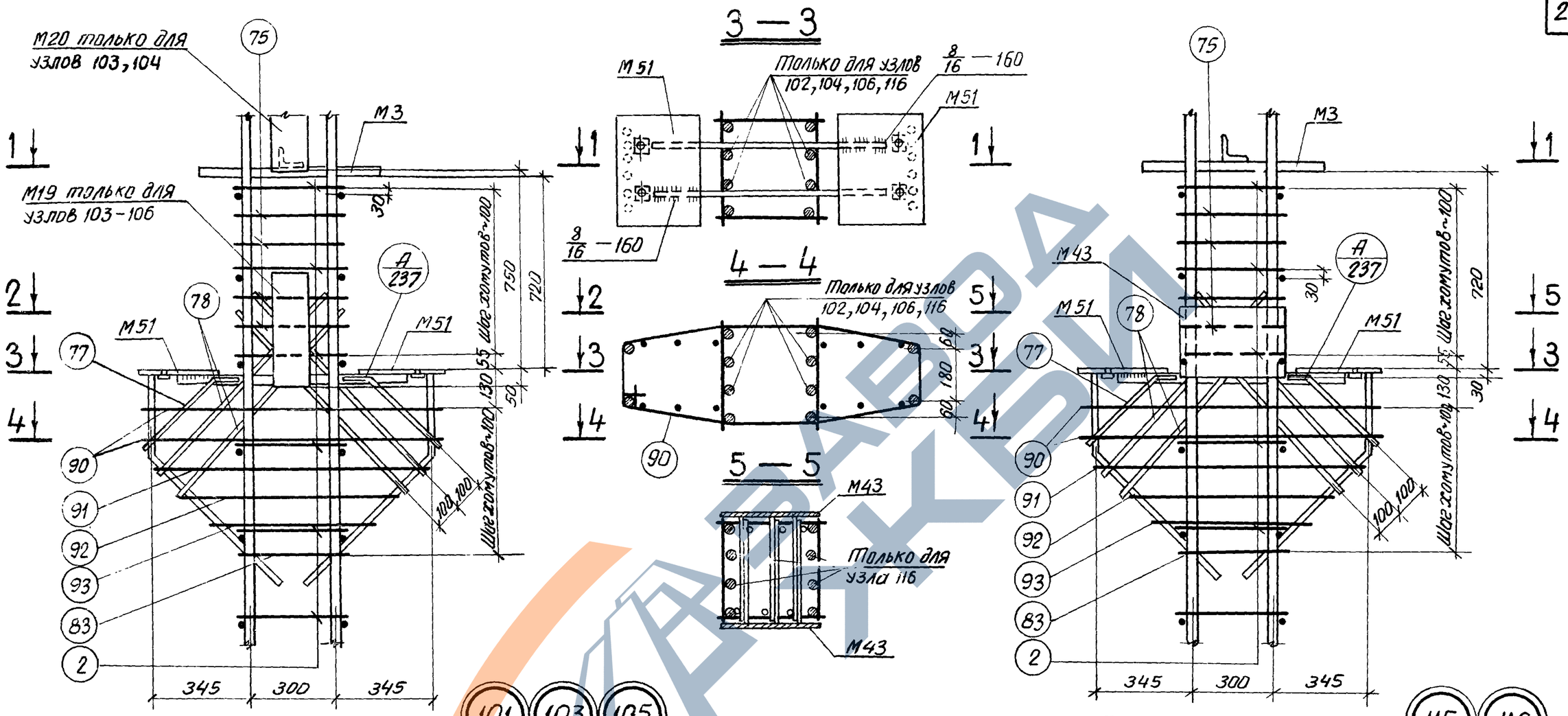


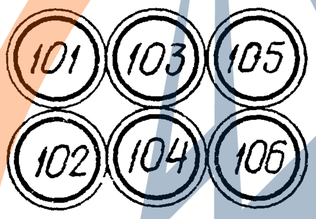


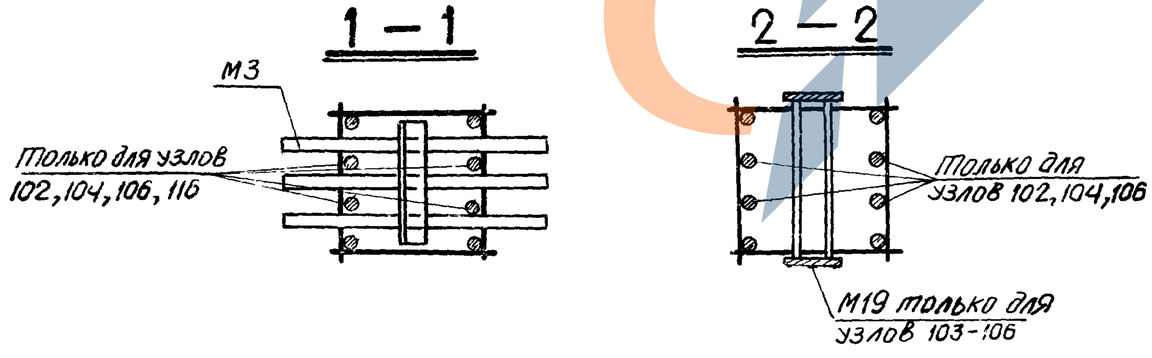

## Примечания:

1. Электродуговая сварка выполняется электродами Э50А-Ф.
2. Отдельные стержни поз. 2, 75 соединяются с плоскими каркасами контактной точечной сваркой.
3. Сварные соединения производить в соответствии с „Указаниями по сварке соединений арматуры и закладных деталей железобетонных конструкций" (СН393-69).
4. Хомуты консолей и закладные детали М3, М43, М51 крепятся к рабочей арматуре вязальной проволокой. Окончательное положение закладных деталей фиксируется в опалубке.
5. Примеры крепления закладных деталей М19, М20 см. на листе 238.
6. Закладная деталь М16 на узлах условно не показана.

| | | |
|---|---|---|
| ТК 1976 | Пространственные каркасы. Узлы 101-106, 115, 116 | 1.420-12 выпуск 2 |
| | | Лист 221 |

г. Ленинград

Инженер Кибер
Проверил Чуйкина

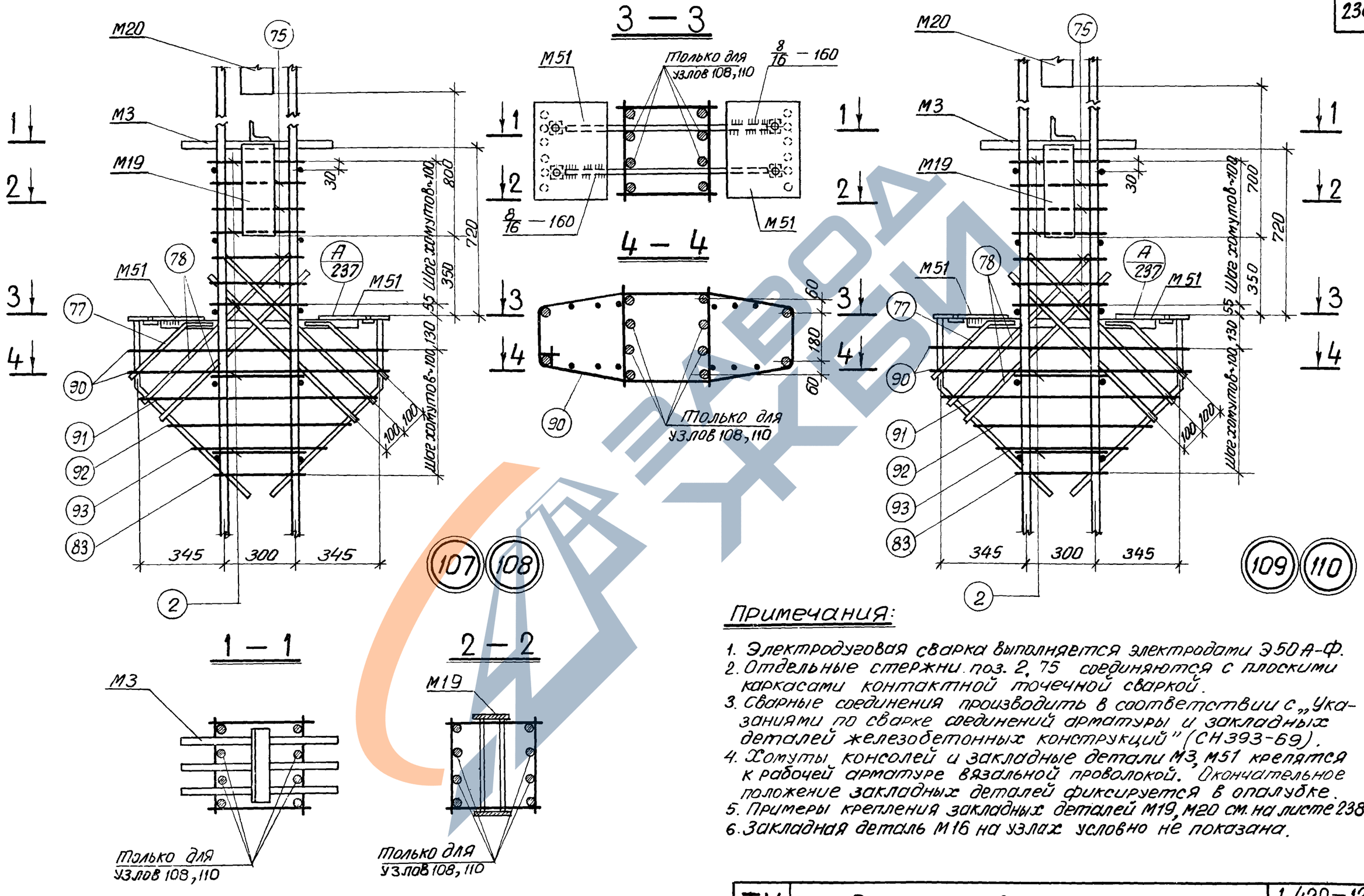


## Примечания:

1. Электродуговая сварка выполняется электродами Э50А-Ф.
2. Отдельные стержни поз. 2, 75 соединяются с плоскими каркасами контактной точечной сваркой.
3. Сварные соединения производить в соответствии с „Указаниями по сварке соединений арматуры и закладных деталей железобетонных конструкций" (СН393-69).
4. Хомуты консолей и закладные детали М3, М51 крепятся к рабочей арматуре вязальной проволокой. Окончательное положение закладных деталей фиксируется в опалубке.
5. Примеры крепления закладных деталей М19, М20 см. на листе 238.
6. Закладная деталь М16 на узлах условно не показана.

| | | |
|---|---|---|
| ТК 1976 | Пространственные каркасы. Узлы 107—110 | 1.420—12 Выпуск 2 |
| | | Лист 222 |

ЗАВОД КБИ

г. Ленинград
Гл. конструктор
Нач. сектора
Инженер
Проверил
Исаев
Кибер
Чуйкина

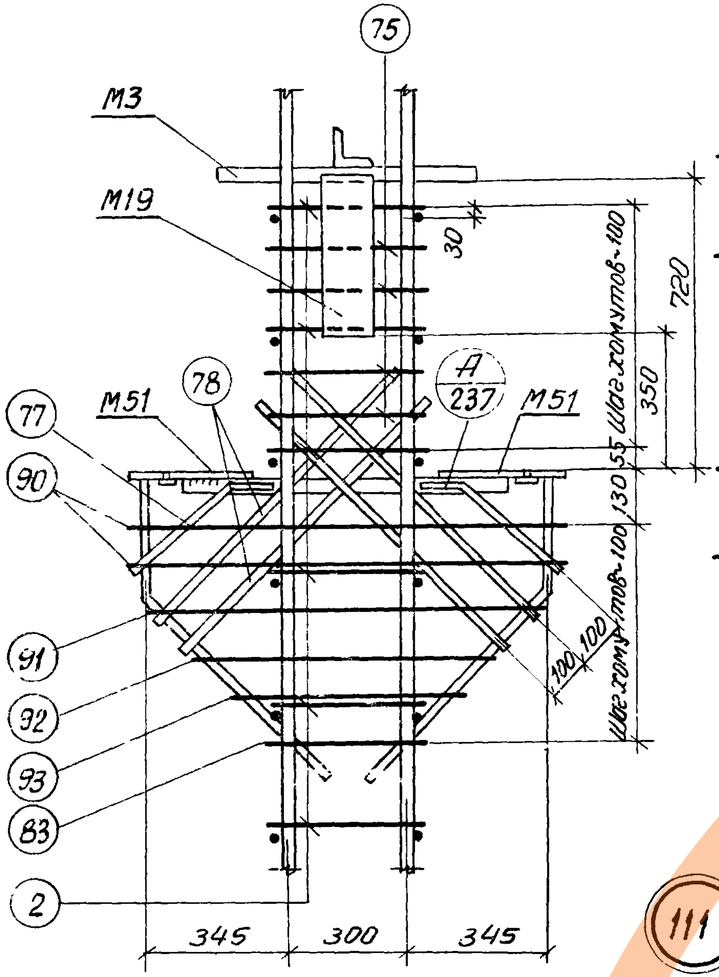


## 3 — 3

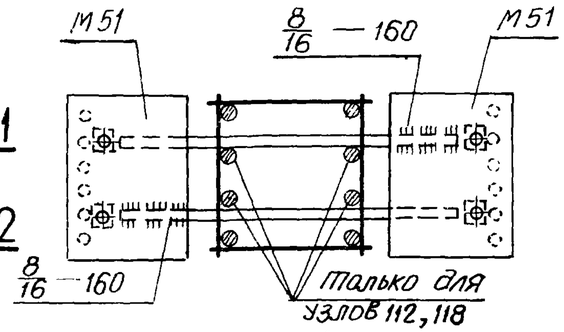


## 4 — 4

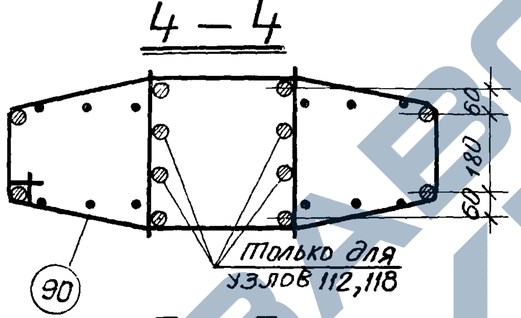


## 5 — 5

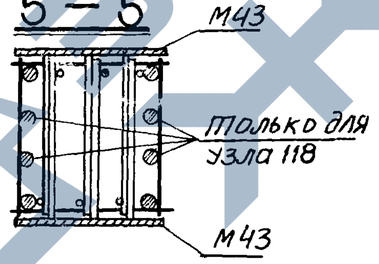


111 112

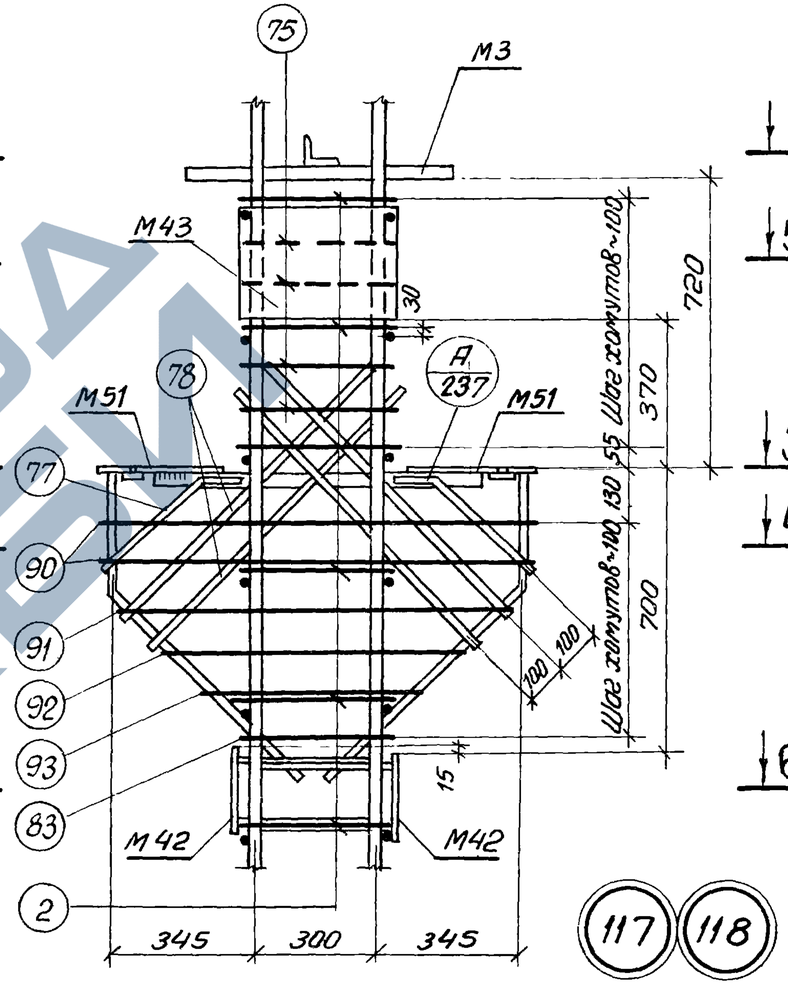


117 118

## 1 — 1

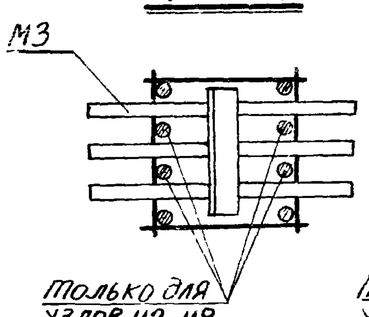


## 2 — 2

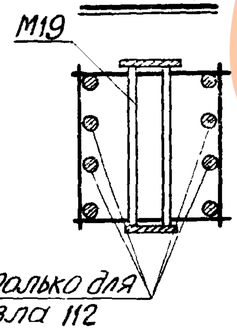


## 6 — 6

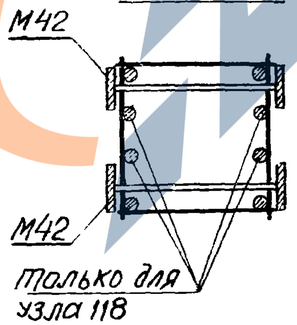


## Примечания:

1. Электродуговая сварка выполняется электродами Э50А-Ф.
2. Отдельные стержни поз. 2, 75 соединяются с плоскими каркасами контактной точечной сваркой.
3. Сварные соединения производить в соответствии с „Указаниями по сварке соединений арматуры и закладных деталей железобетонных конструкций" (СН393-69).
4. Хомуты консолей и закладные детали М3, М42, М43, М51 крепятся к рабочей арматуре вязальной проволокой. Окончательное положение закладных деталей фиксируется в опалубке.
5. Примеры крепления закладной детали М19 см. на листе 238.
6. Закладная деталь М16 на узлах условно не показана.

| ТК 1976 | Пространственные каркасы. Узлы 111, 112, 117, 118 | 1.420-12 Выпуск 2 |
|---|---|---|
| | | Лист 223 |

Инв. № подл. | Подпись и дата | Взам. инв. №

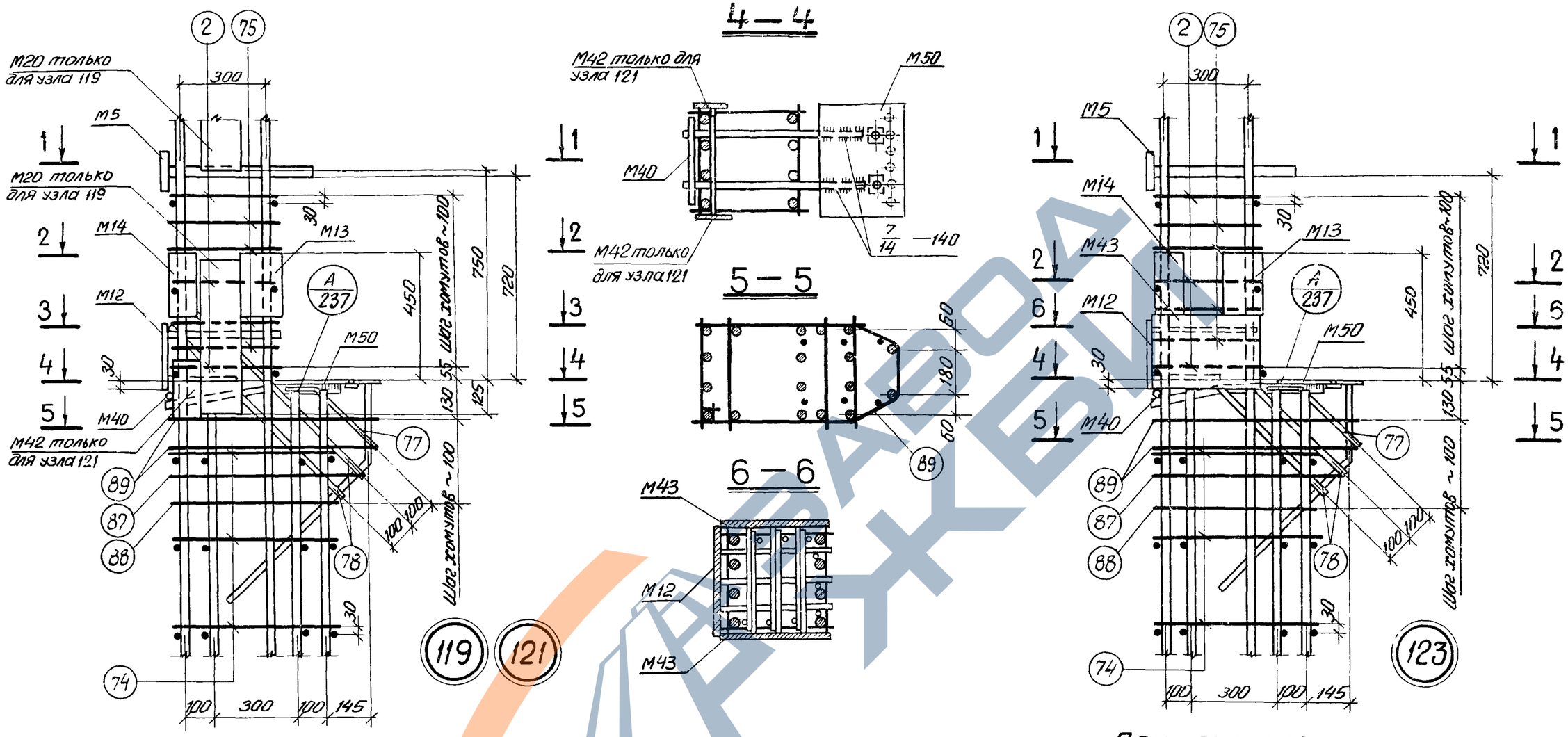


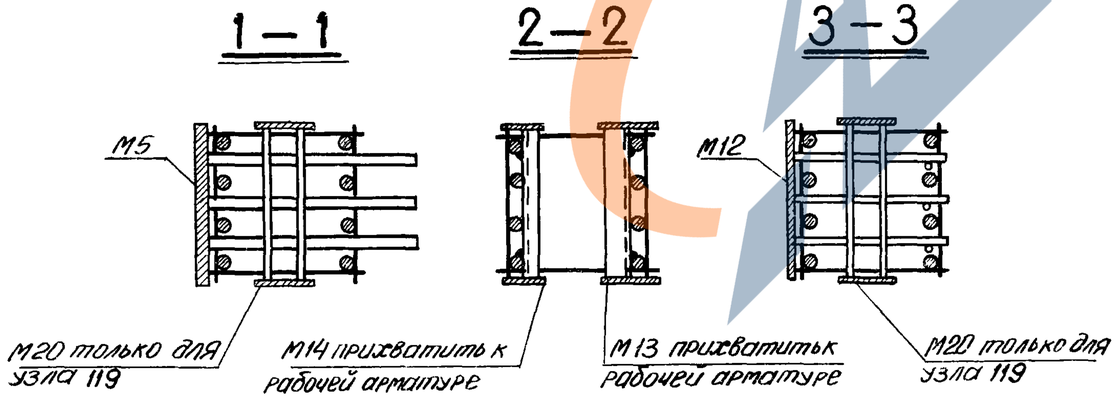


## Примечания:

1. Электродуговая сварка выполняется электродами Э50А-Ф.
2. Отдельные стержни поз. 2, 74, 75 соединяются с плоскими каркасами контактной точечной сваркой.
3. Сварные соединения производить в соответствии с „Указаниями по сварке соединений арматуры и закладных деталей железобетонных конструкций" (СН 395-69).
4. Хомуты консолей и закладные детали М5, М12, М40, М42, М43, М50 крепятся к рабочей арматуре вязальной проволокой. Окончательное положение закладных деталей фиксируется в [illegible].
5. Примеры крепления закладных деталей М20 см. на листе 238.
6. Размер привязки выпусков арматуры [illegible] рифов.
7. Закладная деталь М17 на узлах условно не показана.

| | | |
|---|---|---|
| ТК 1976 | Пространственные каркасы<br>Узлы 119, 121, 123 | 1.420-12<br>Выпуск 2 |
| | | Лист 224 |

| | | |
|---|---|---|
| Нач сектора | [illegible] | Исаев |
| Инженер | [illegible] | Кибер |
| Проверил | [illegible] | Чуйкина |

г. Ленинград

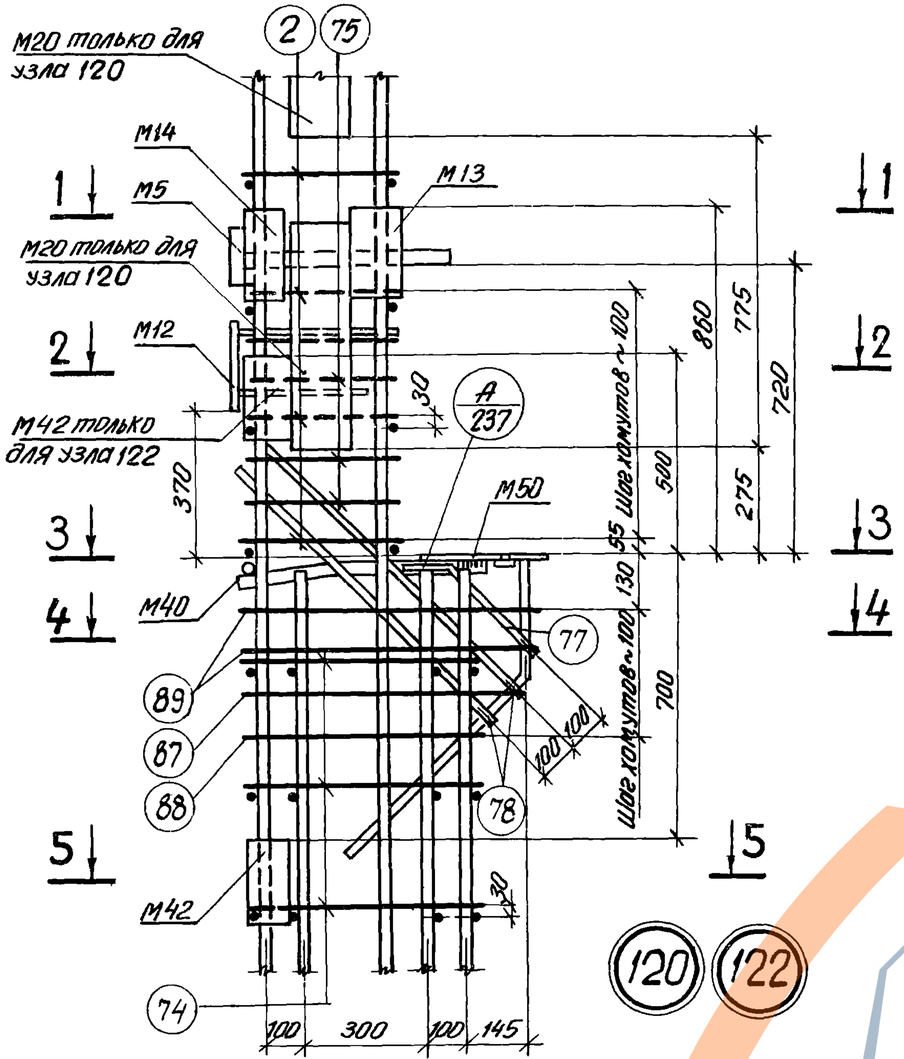


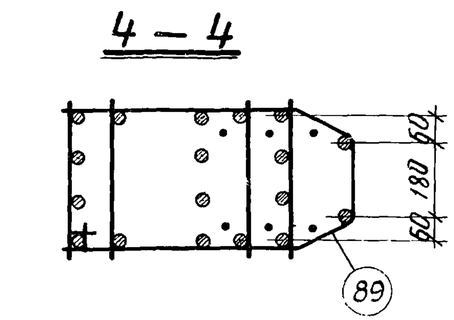


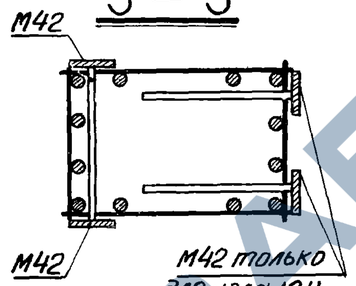


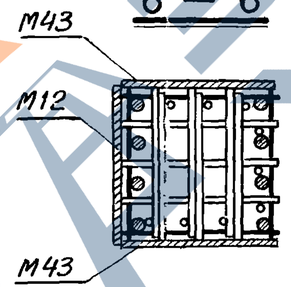


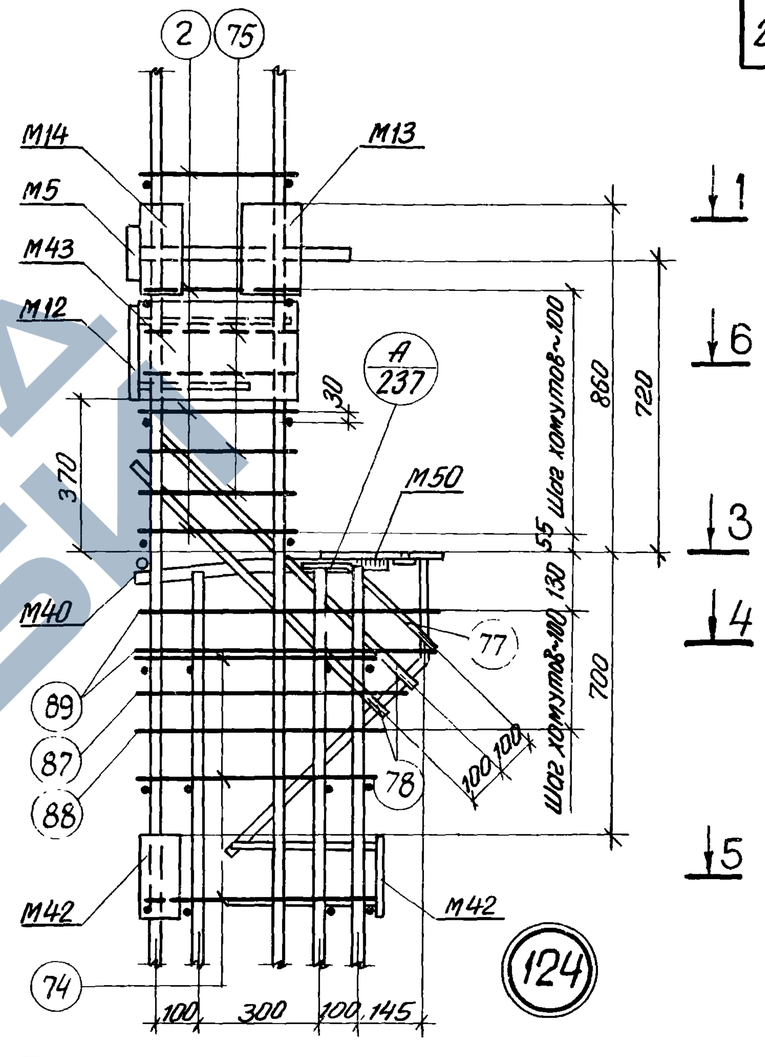


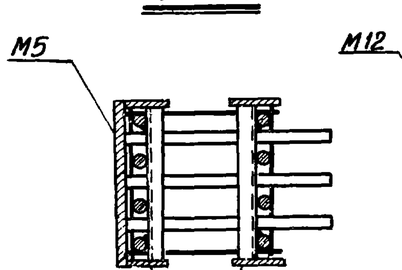


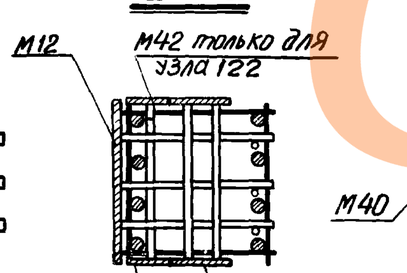


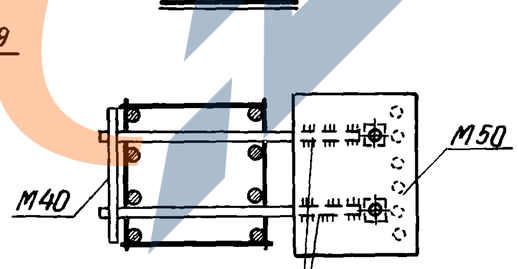


## Примечания:

1. Электродуговая сварка выполняется электродами Э50А-Ф.
2. Отдельные стержни поз. 2, 74, 75 соединяются с плоскими каркасами контактной точечной сваркой.
3. Сварные соединения производить в соответствии с Указаниями по сварке соединений арматуры и закладных деталей железобетонных конструкций (СН393-69).
4. Хомуты консолей и закладные детали М5, М12, М40, М42, М43, М50 крепятся к рабочей арматуре вязальной проволокой. Окончательное положение закладных деталей фиксируется в опалубке.
5. Примеры крепления закладных деталей М20 см. на листе 238.
6. Размер привязки выпусков арматуры из колонн дан до ее рифов.
7. Закладная деталь М17 на узлах условно не показана.

| | | |
|---|---|---|
| ТК 1976 | Пространственные каркасы. Узлы 120, 122, 124 | 1.420—12 выпуск 2 |
| | | Лист. 225 |

Гипронефтеспецстрой
Проверил Чубукина

https://zavodpi.com/

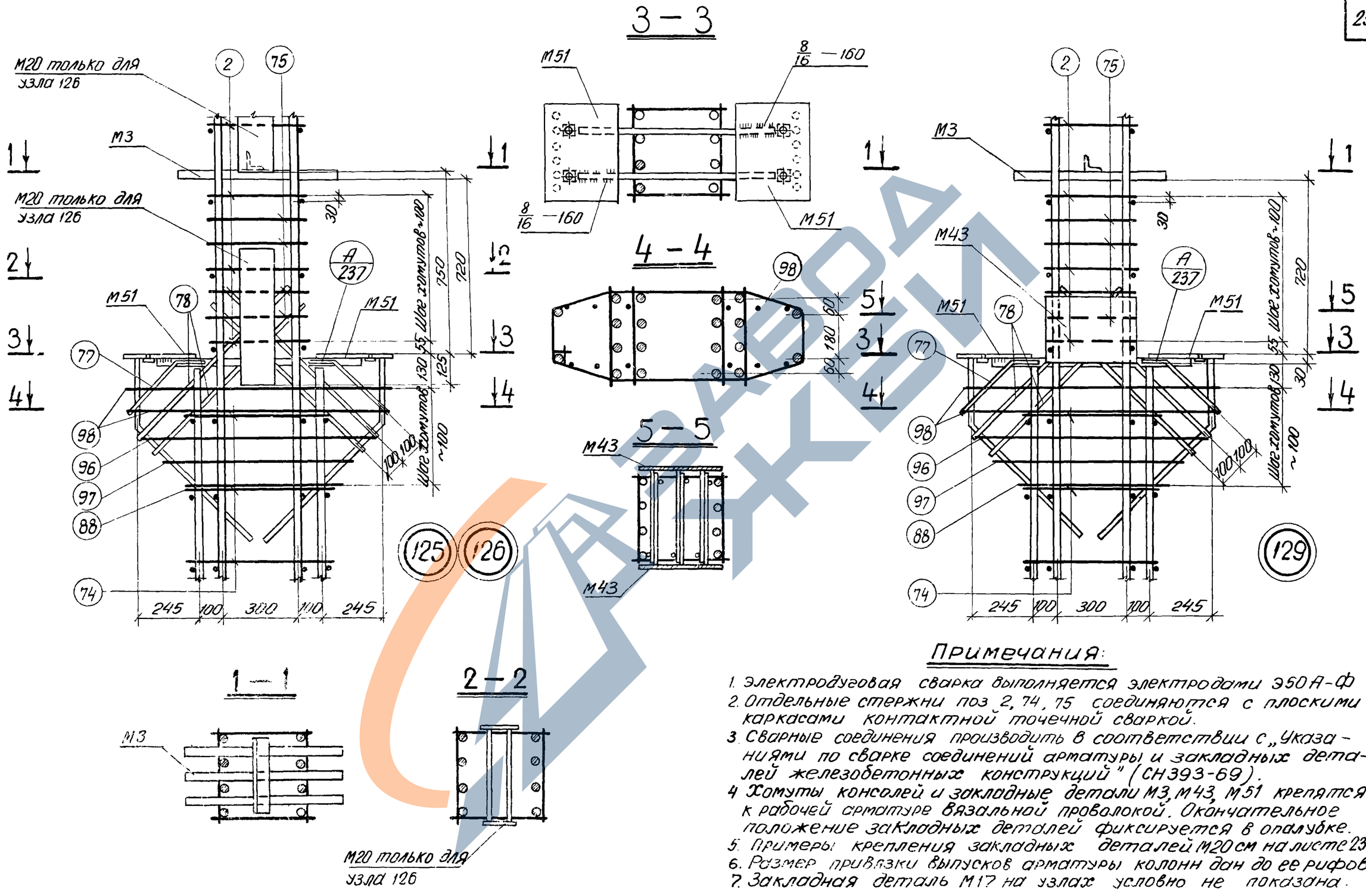


## Примечания:

1. Электродуговая сварка выполняется электродами Э50А-Ф
2. Отдельные стержни поз 2, 74, 75 соединяются с плоскими каркасами контактной точечной сваркой.
3. Сварные соединения производить в соответствии с „Указаниями по сварке соединений арматуры и закладных деталей железобетонных конструкций" (СН393-69).
4. Хомуты консолей и закладные детали М3, М43, М51 крепятся к рабочей арматуре вязальной проволокой. Окончательное положение закладных деталей фиксируется в опалубке.
5. Примеры крепления закладных деталей М20 см на листе 238
6. Размер привязки выпусков арматуры колонн дан до ее рифов.
7. Закладная деталь М17 на узлах условно не показана.

| | | |
|---|---|---|
| ТК 1976 | Пространственные каркасы. Узлы 125, 126, 129 | 1 420-12 выпуск 2 |
| | | Лист 226 |

| | | |
|---|---|---|
| Нач.сектора | | Исаев |
| Инженер | | Кибер |
| Проверил | | Чуйкина |

г. Ленинград

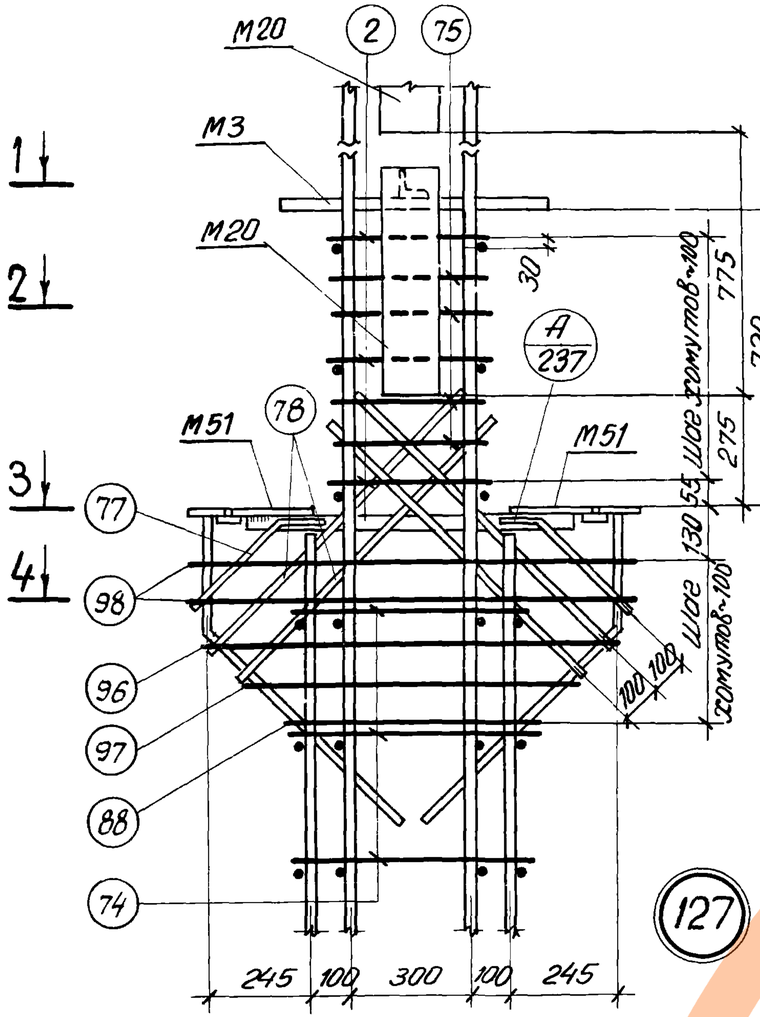


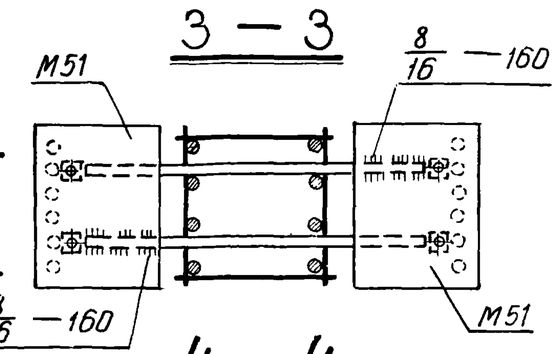


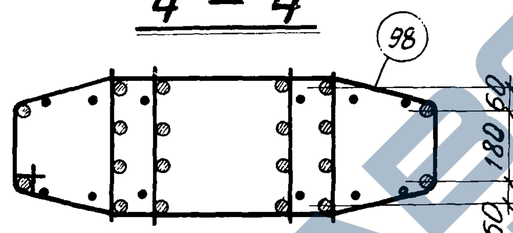


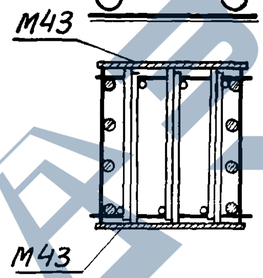


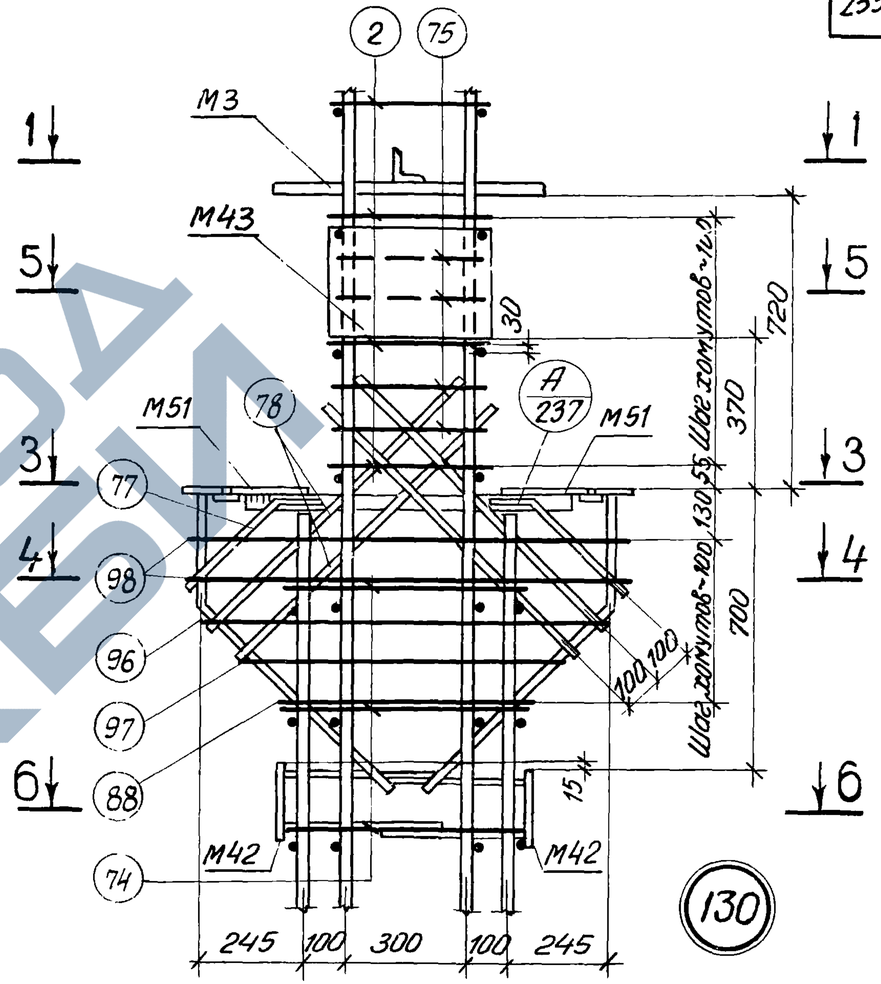


127

130

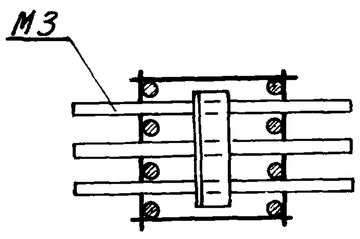


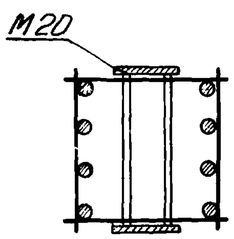


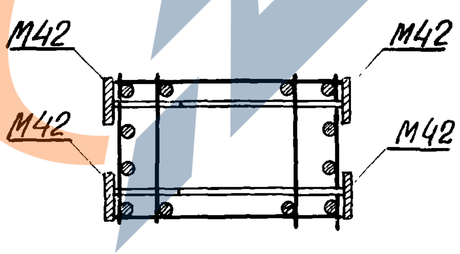


## Примечания:

1. Электродуговая сварка выполняется электродами Э50А-Ф.
2. Отдельные стержни поз. 2, 74, 75 соединяются с плоскими каркасами контактной точечной сваркой.
3. Сварные соединения производить в соответствии с „Указаниями по сварке соединений арматуры и закладных деталей железобетонных конструкций" (СН393-69).
4. Хомуты консолей и закладные детали М3, М42, М43, М51 крепятся к рабочей арматуре вязальной проволокой. Окончательное положение закладных деталей фиксируется в опалубке.
5. Примеры крепления закладных деталей М20 см. на листе 238.
6. Размер привязки выпусков арматуры из колонн дан до ее рифов.
7. Закладная деталь М17 на узлах условно не показана.

| | | |
|---|---|---|
| ТК 1976 | Пространственные каркасы. Узлы 127, 130 | 1.420-12 Выпуск 2 |
| | | Лист 227 |

г. Ленинград | Инженер Кибер | Проверил Чуйкина

https://zavodpi.com/

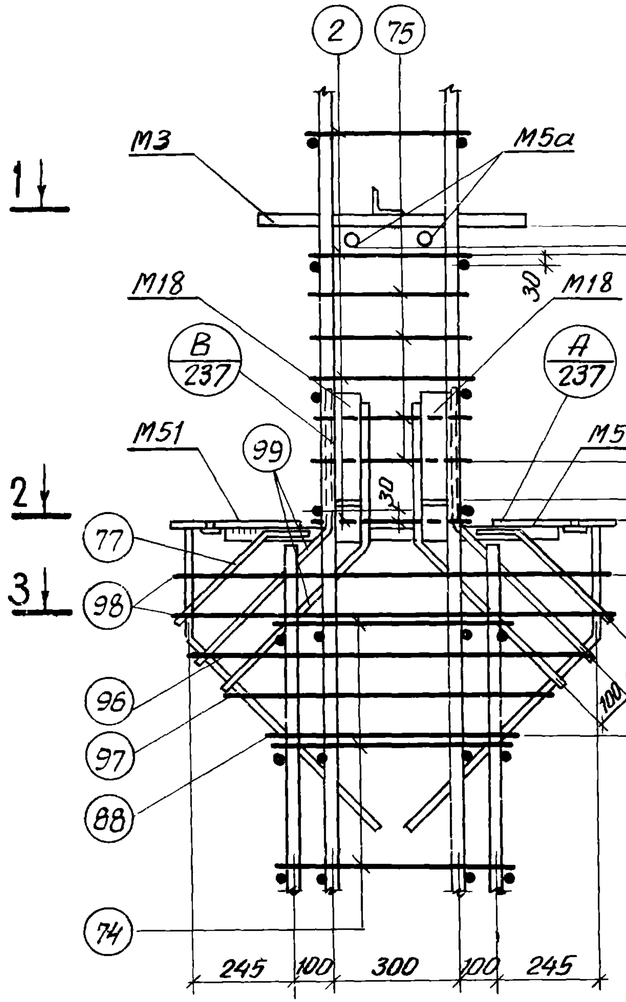


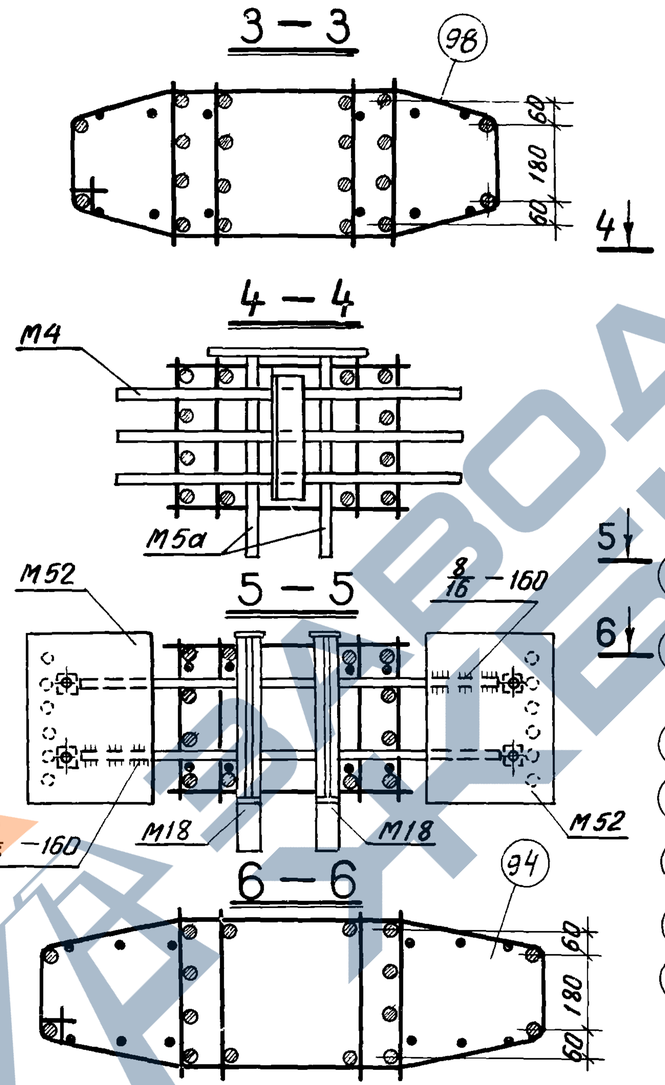


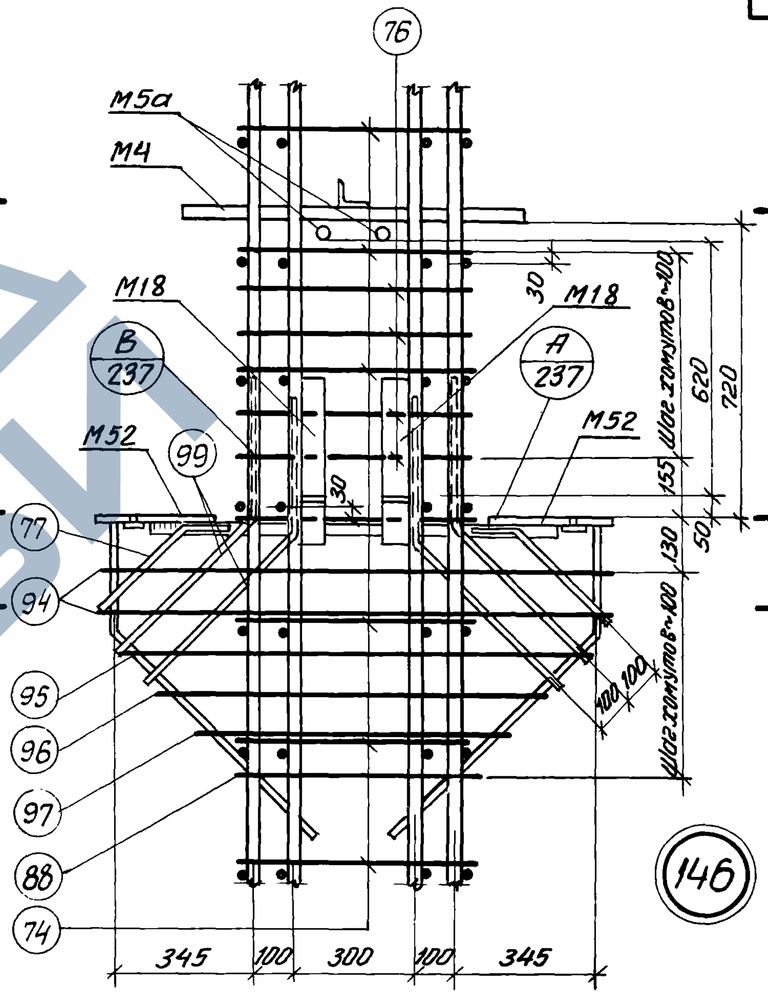


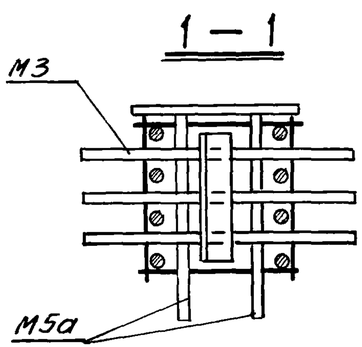


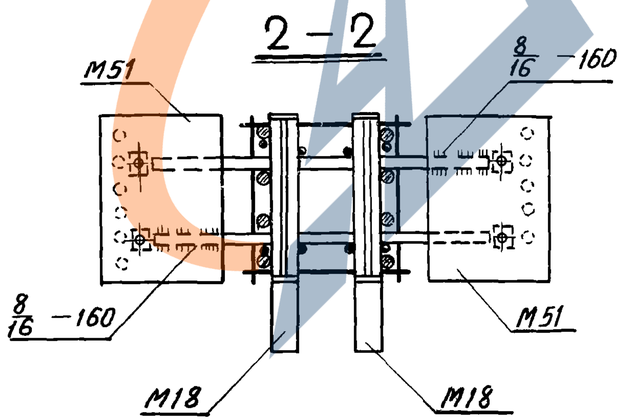


## Примечания:

1. Электродуговая сварка выполняется электродами Э50А-Ф.
2. Отдельные стержни поз. 2, 74, 75, 76 соединяются с плоскими каркасами контактной точечной сваркой.
3. Сварные соединения производить в соответствии с „Указаниями по сварке соединений арматуры и закладных деталей железобетонных конструкций" (СН393-69).
4. Хомуты консолей и закладные детали М3, М4, М5, М18, М51, М52 крепятся к рабочей арматуре вязальной проволокой. Окончательное положение закладных деталей фиксируется в опалубке.
5. Размеры привязки выпусков арматуры из колонн даны до ее рифов.
6. Закладная деталь М17 на узлах условно не показана.

| | | |
|---|---|---|
| ТК 1976 | Пространственные каркасы. Узлы 128, 146 | 1.420-12 Выпуск 2 |
| | | Лист 228 |

| | | |
|---|---|---|
| Гл. констр. отд. | [illegible] | Исаев |
| Нач. сектора | [illegible] | Кибер |
| Инженер | [illegible] | Чуйкина |
| Проверил | [illegible] | |

ЛИИ г. Ленинград

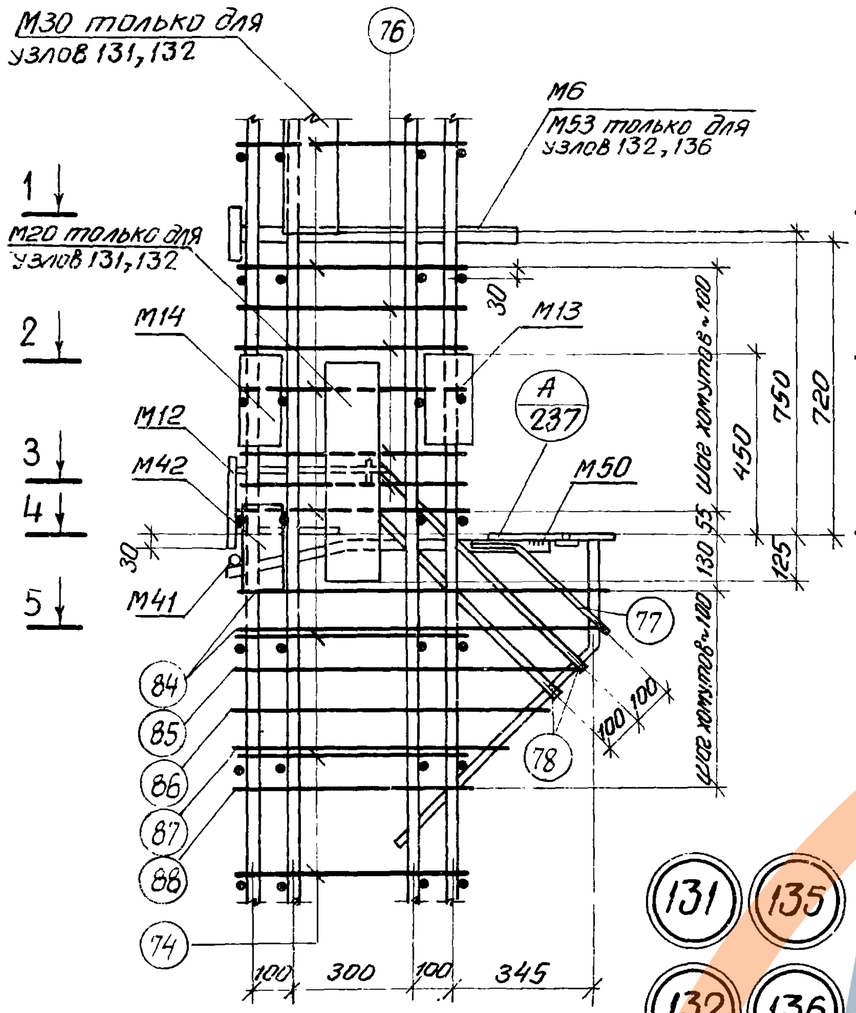


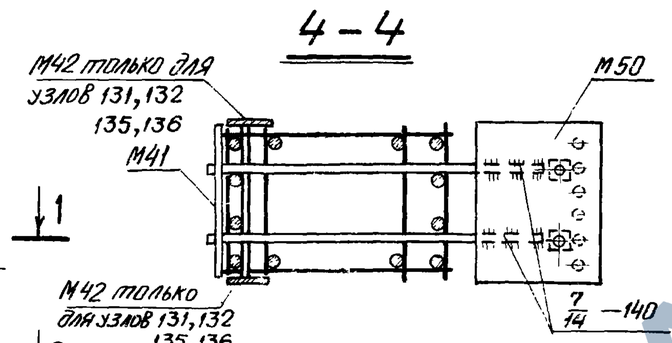


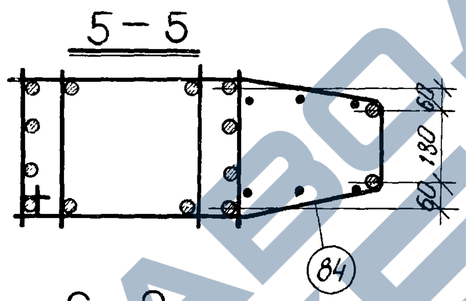


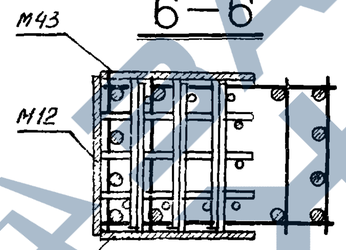


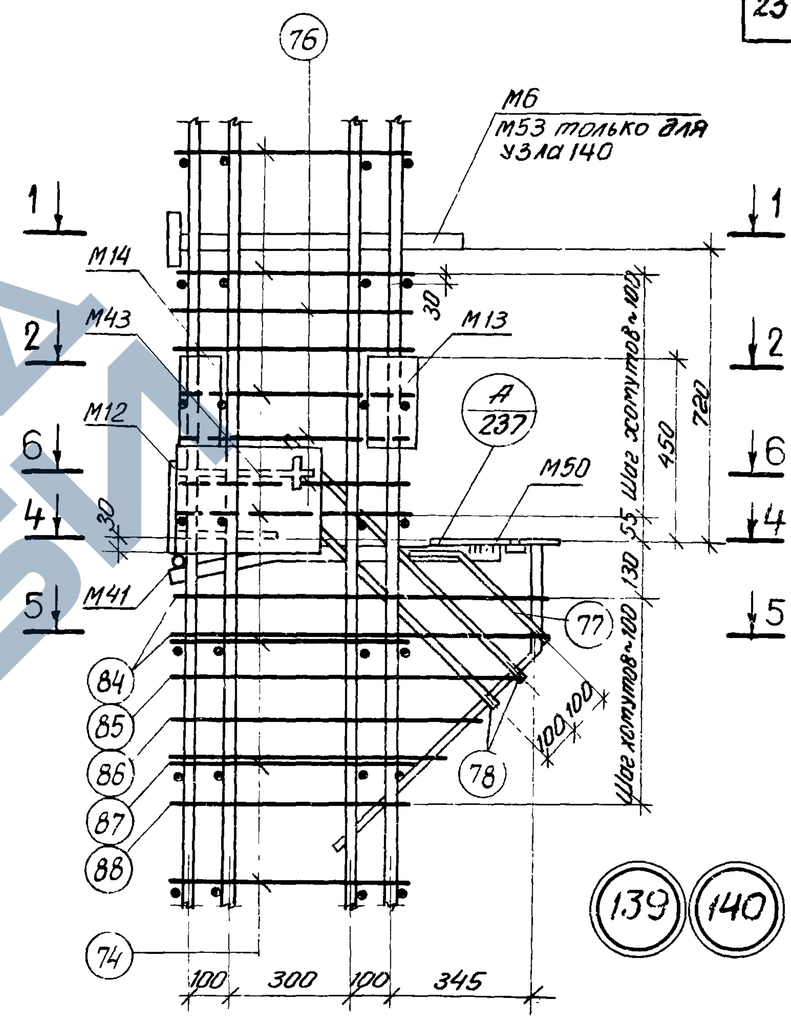


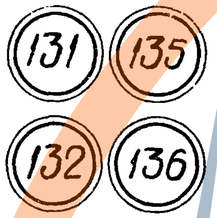


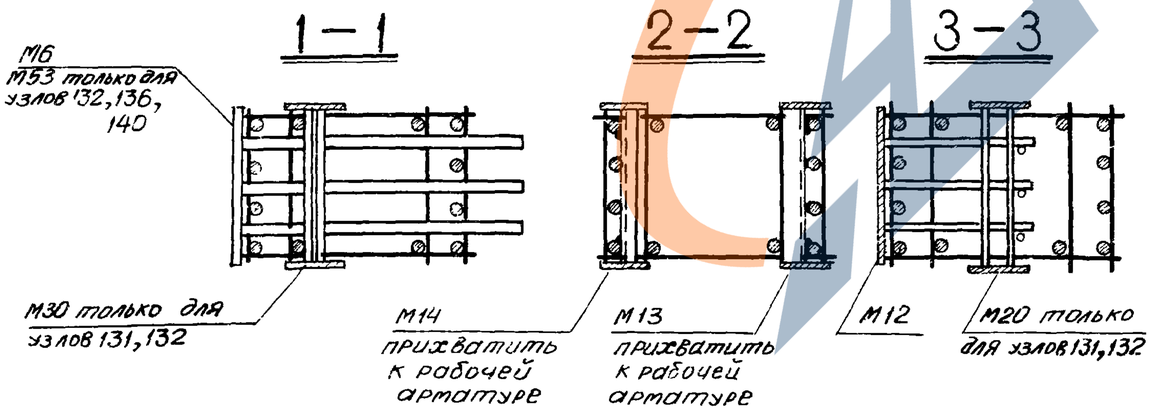





## Примечания

1. Электродуговая сварка выполняется электродами Э50А-Ф
2. Отдельные стержни поз 74, 76 соединяются с плоскими каркасами контактной точечной сваркой.
3. Сварные соединения производить в соответствии с „Указаниями по сварке соединений арматуры и закладных деталей железобетонных конструкций" (СН 393-69)
4. Хомуты консолей и закладные детали М6, М12, М41, М42, М43, М50, М53 крепятся к рабочей арматуре вязальной проволокой. Окончательное положение закладных деталей фиксируется в опалубке.
5. Примеры крепления закладных деталей М20, М30 см. на листе 238.
6. Размер привязки выпусков арматуры из колонн дан до ее рифов
7. Закладная деталь М17 на узлах условно не показана.

| | | | |
|---|---|---|---|
| г. Ленинград | Инженер Кибер | ТК 1976 | Пространственные каркасы. Узлы 131,132,135,136,139,140 | 1.420-12 Выпуск 2 |
| | Проверил Чуйкина | | | Лист 229 |

https://zavodpk.com/

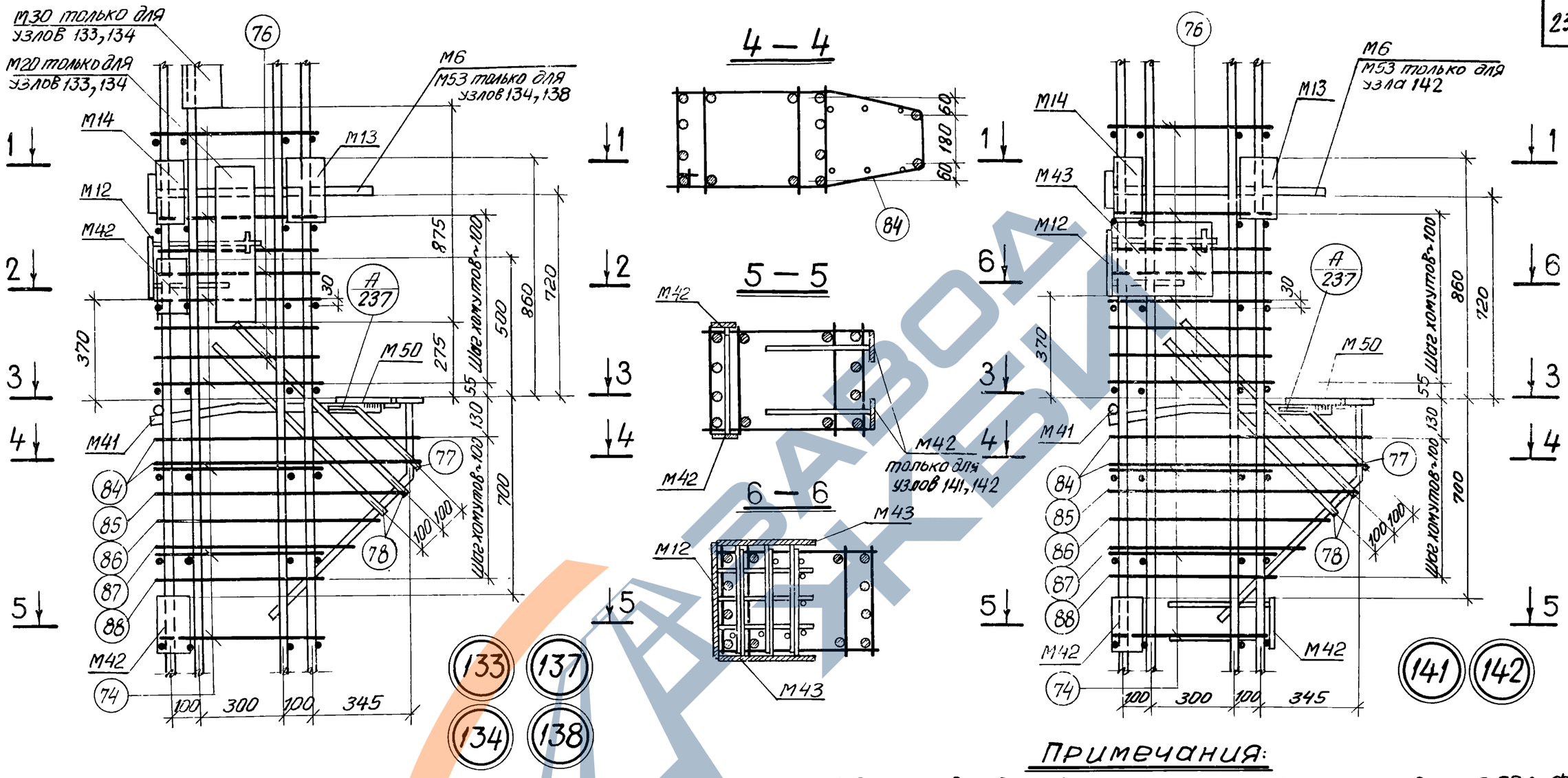


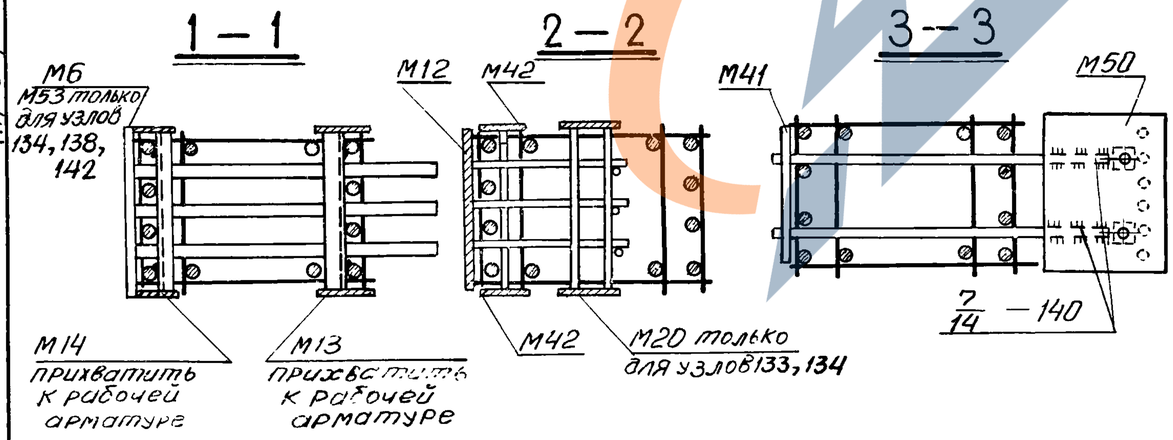


## Примечания:

1. Электродуговая сварка выполняется электродами Э50А-Ф.
2. Отдельные стержни поз. 74, 76 соединяются с плоскими каркасами контактной точечной сваркой.
3. Сварные соединения производить в соответствии с „Указаниями по сварке соединений арматуры и закладных деталей железобетонных конструкций" (СН393-69).
4. Хомуты консолей и закладные детали М6, М12, М41, М42, М43, М50, М53 крепятся к рабочей арматуре вязальной проволокой. Окончательное положение закладных деталей фиксируется в опалубке.
5. Примеры крепления закладных деталей М20, М30 см. на листе 238.
6. Размер привязки выпусков арматуры колонн дан до ее рифов.
7. Закладная деталь М17 на узлах условно не показана.

| | | |
|---|---|---|
| ТК 1976 | Пространственные каркасы. Узлы 133, 134, 137, 138, 141, 142 | 1.420-12 выпуск 2 |
| | | Лист 230 |

ЛГПИ г. Ленинград

Гл. конструктор | Нач. сектора | Инженер | Проверил | Карженевская | Исаев | Кибер | Чуйкина

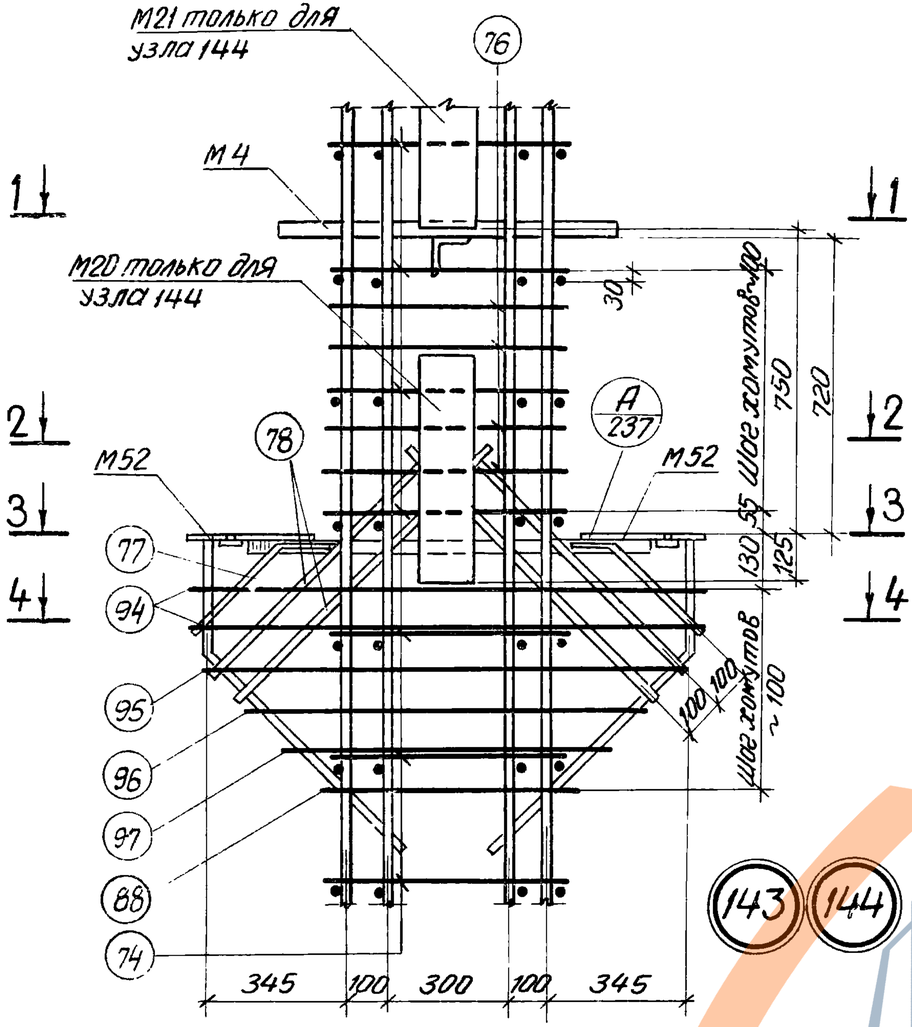


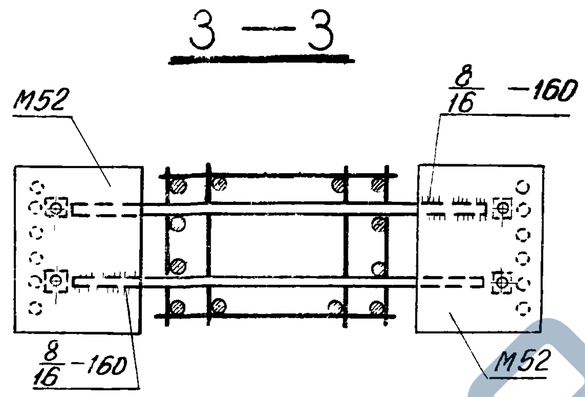


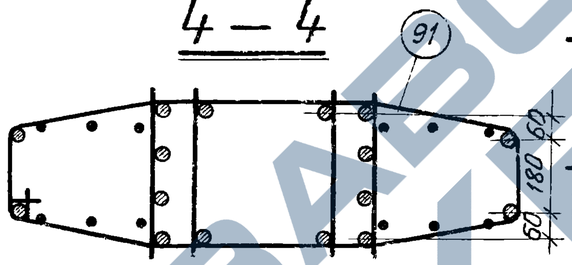


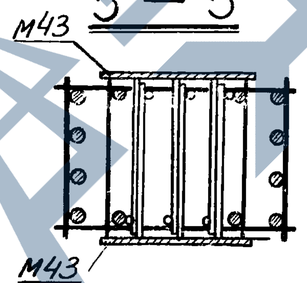


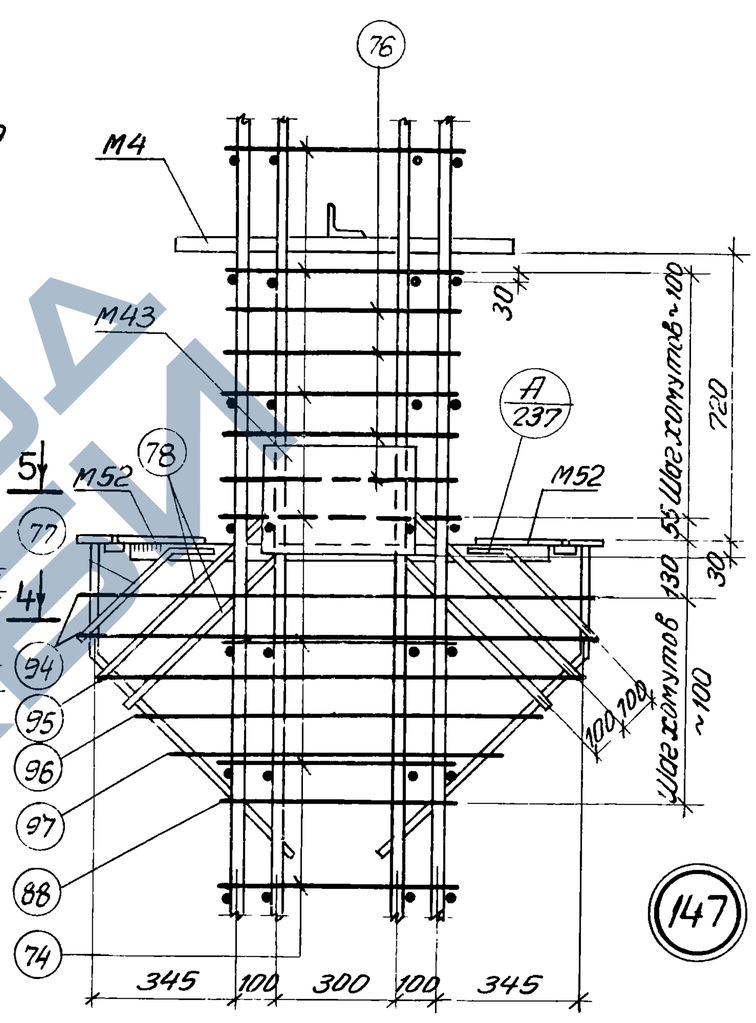


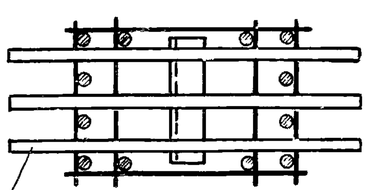


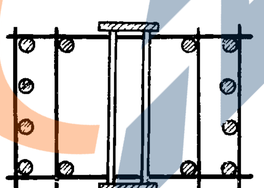


## Примечания:

1. Электродуговая сварка выполняется электродами Э50А-Ф.
2. Отдельные стержни поз. 74, 76 соединяются с плоскими каркасами контактной точечной сваркой.
3. Сварные соединения производить в соответствии с „Указаниями по сварке соединений арматуры и закладных деталей железобетонных конструкций" (СН 393-69).
4. Хомуты консолей и закладные детали М4, М43, М52 крепятся к рабочей арматуре вязальной проволокой. Окончательное положение закладных деталей фиксируется в опалубке.
5. Примеры крепления закладных деталей М20, М21см на листе 238.
6. Размер привязки выпусков арматуры из колонн дан до ее рифов.
7. Закладная деталь М17 на узлах условно не показана.

| ТК 1976 | Пространственные каркасы. Узлы 143, 144, 147 | 1.420-12 Выпуск 2 |
|---|---|---|
| | | Лист 231 |

Инв. № подл. | Подпись и дата | Взам. инв. №

https://zavodjbi.com/

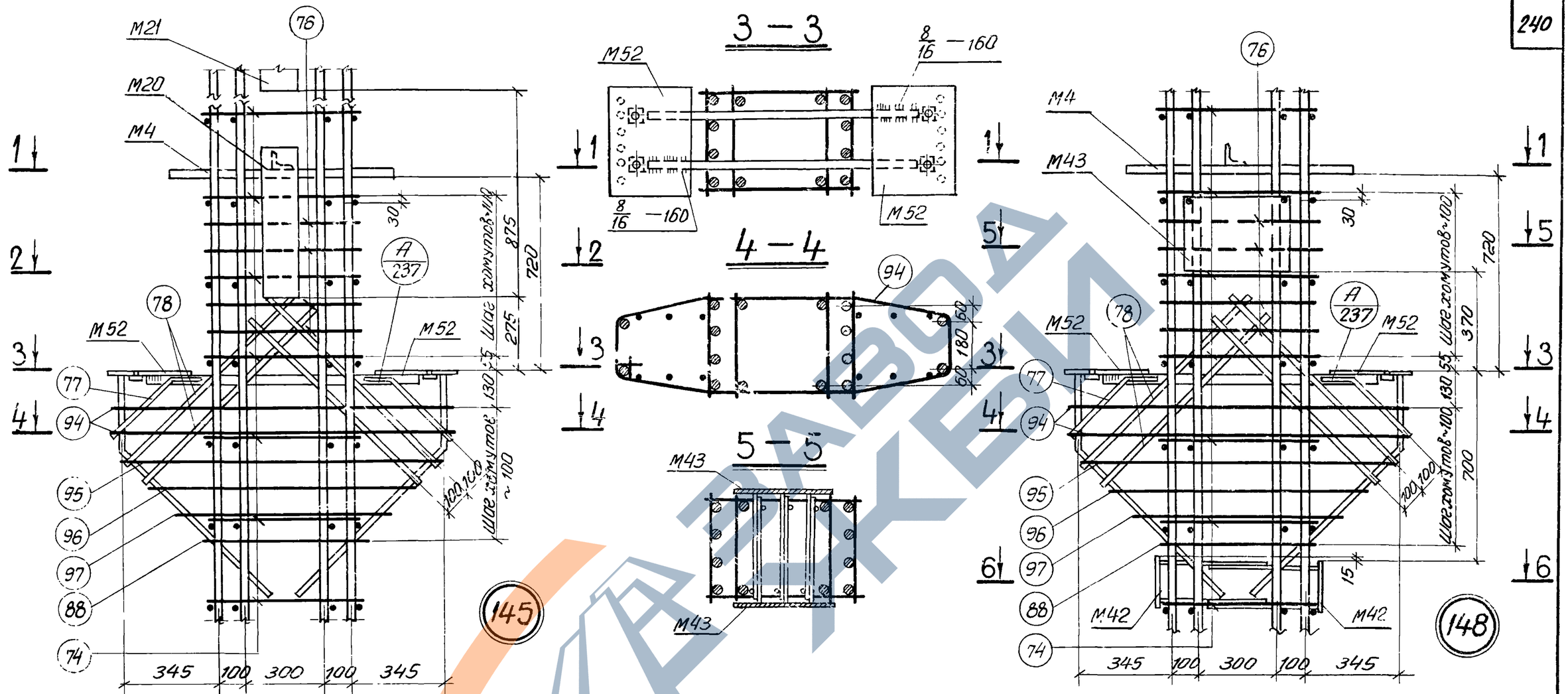


## Примечания:

1. Электродуговая сварка выполняется электродами Э50А-Ф.
2. Отдельные стержни поз. 74, 76 соединяются с плоскими каркасами контактной точечной сваркой.
3. Сварные соединения производить в соответствии с „Указаниями по сварке соединений арматуры и закладных деталей железобетонных конструкций" (СН393-69).
4. Хомуты консолей и закладные детали М4, М42, М43, М52 крепятся к рабочей арматуре вязальной проволокой. Окончательное положение закладных деталей фиксируется в опалубке.
5. Примеры крепления закладных деталей М20, М21 см. на листе 238.
6. Размер привязки выпусков арматуры из колонн дан до ее рифов.
7. Закладная деталь М17 на узлах условно не показана.

| | | |
|---|---|---|
| ТК 1976 | Пространственные каркасы. Узлы 145, 148 | 1.420-12 выпуск 2 |
| | | Лист 232 |

Инженер Кибер
Проверил Чуйкина

ЛГПИ г. Ленинград

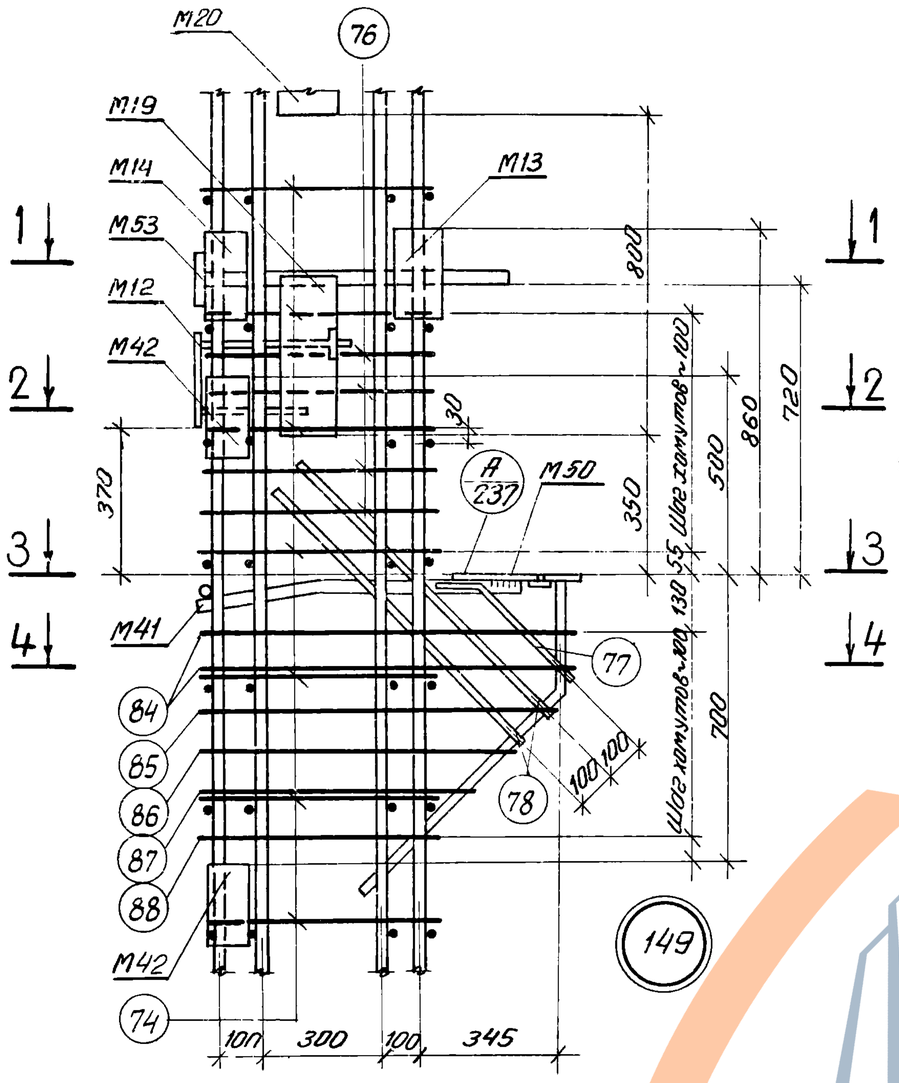


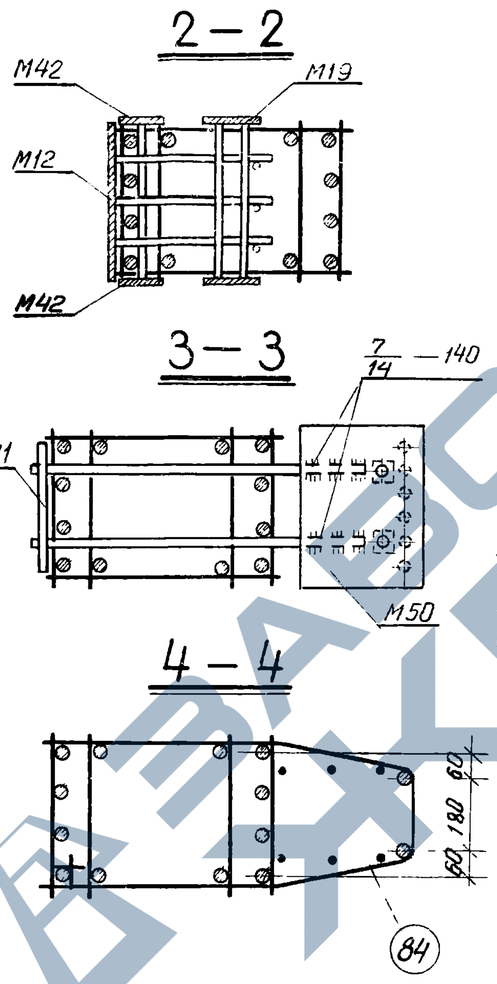


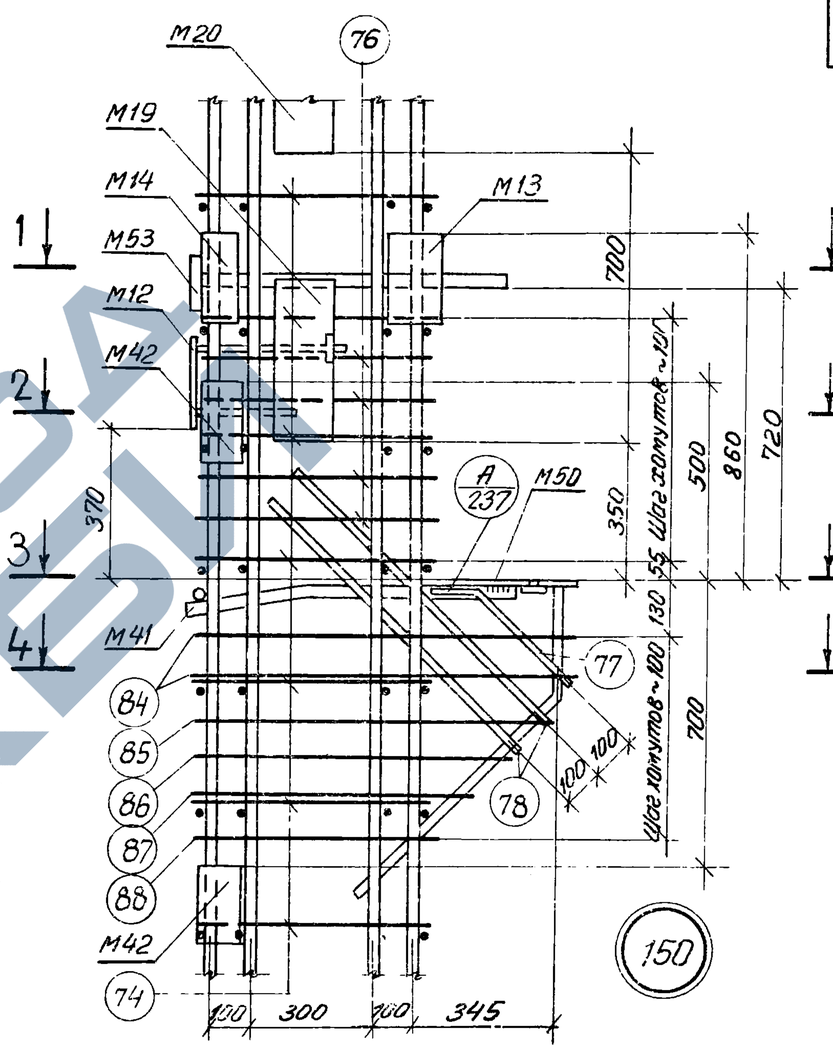


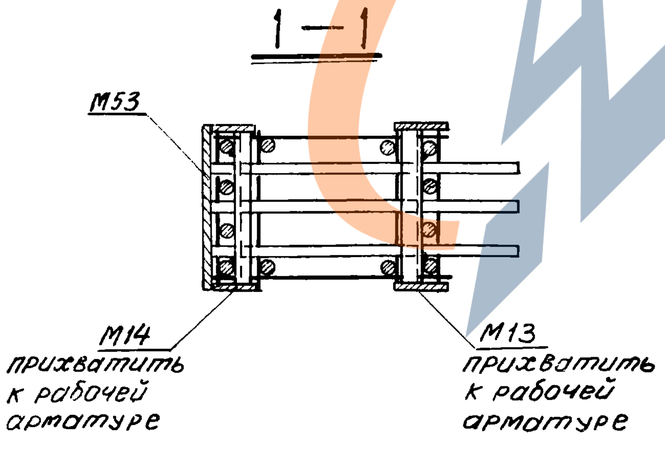


## Примечания

1. Электродуговая сварка выполняется электродами Э50А-Ф.
2. Отдельные стержни поз. 74, 76 соединяются с плоскими каркасами контактной точечной сваркой.
3. Сварные соединения производить в соответствии с „Указаниями по сварке соединений арматуры и закладных деталей железобетонных конструкций" (СН393-69)
4. Хомуты консолей и закладные детали М12, М41, М42, М50, М53 крепятся к рабочей арматуре вязальной проволокой. Окончательное положение закладных деталей фиксируется в опалубке.
5. Примеры крепления закладных деталей М19, М20 см. на листе 238.
6. Размер привязки выпусков арматуры из колонн дан до ее рифов.
7. Закладная деталь М17 на узлах условно не показана.

| | | |
|---|---|---|
| ТК | Пространственные каркасы. Узлы 149, 150 | 1.420-12 выпуск 2 |
| | | Лист 233 |

Проверил

Чуйкина

1. Ленинград

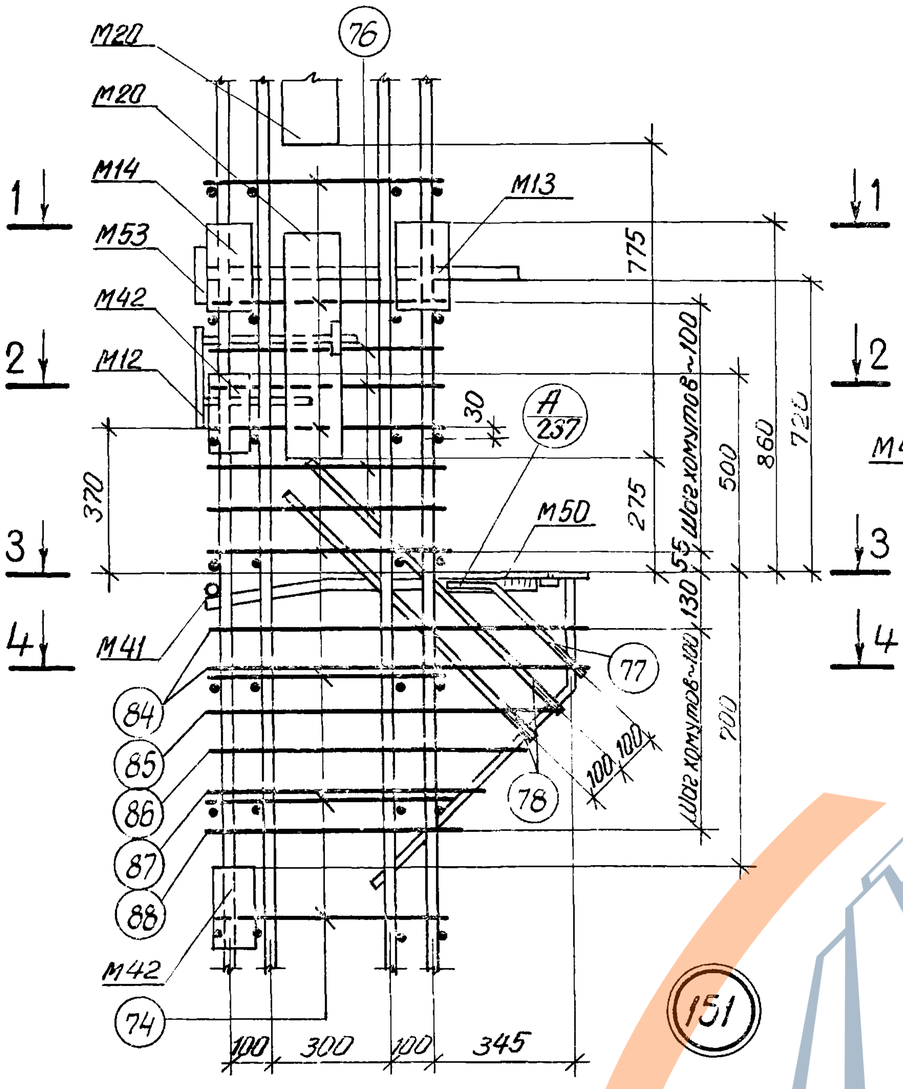


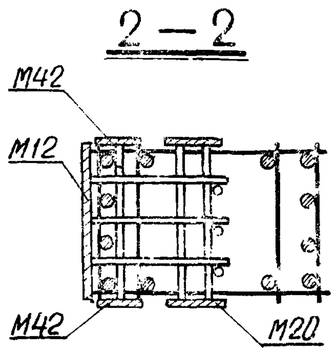


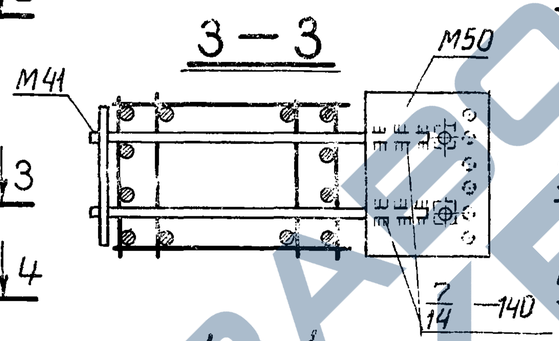


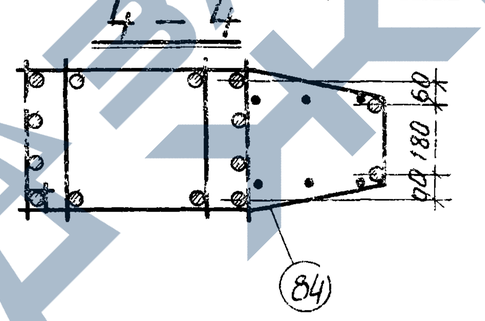


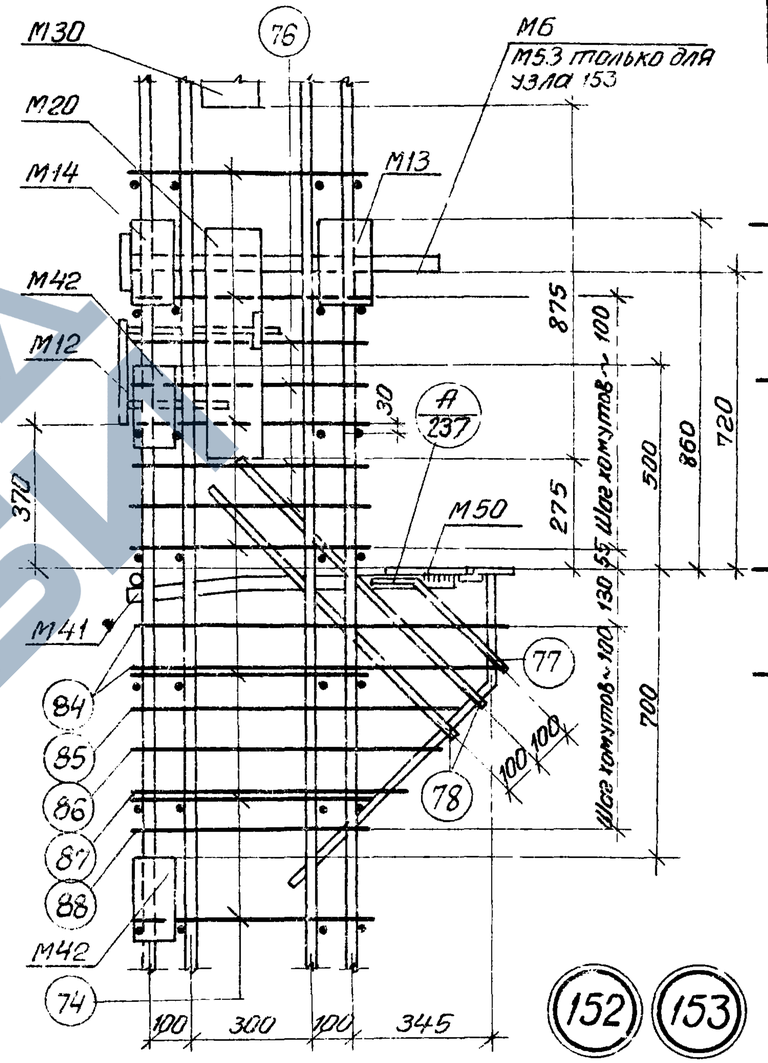


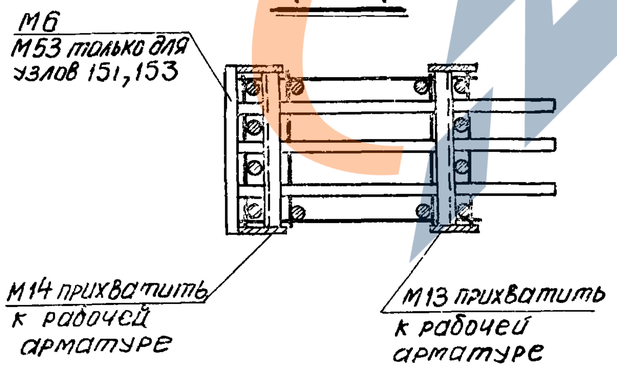


151

152 153

## Примечания:

1. Электродуговая сварка выполняется электродами Э50А-Ф.
2. Отдельные стержни поз 74, 76 соединяются с плоскими каркасами контактной точечной сваркой.
3. Сварные соединения производить в соответствии с „Указаниями по сварке соединений арматуры и закладных деталей железобетонных конструкций" (СН393-69).
4. Хомуты консолей и закладные детали М6, М12, М41, М42, М50, М53 крепятся к рабочей арматуре вязальной проволокой. Окончательное положение закладных деталей фиксируется в опалубке.
5. Примеры крепления закладных деталей М20, М30 см. на листе 238.
6. Размер привязки выпусков арматуры колонн дан до ее рифов.
7. Закладная деталь М17 на узлах условно не показана.

| | | | |
|---|---|---|---|
| Гл. инж. эт. | Стрелец | Конджеридзе | |
| Нач. сектора | Усатов | Усатов | |
| Инженер | Кабер | Кабер | |
| Проверил | Чуйкина | Чуйкина | |

ЛИИИ г. Ленинград

ТК

Пространственные каркасы. Узлы 151, 152, 153

1.420-12 Выпуск 2

https://zavodjbi.com/

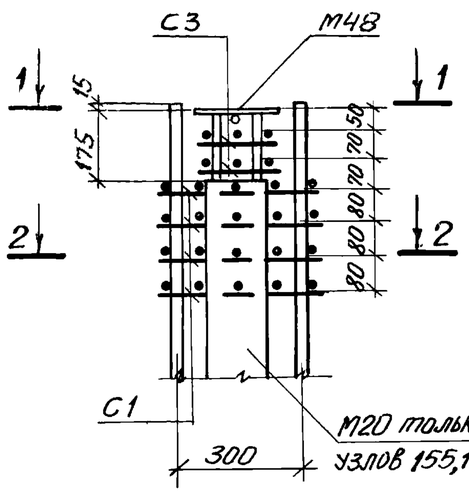


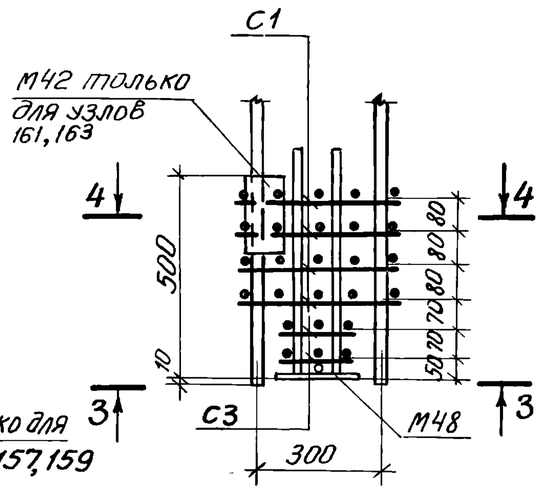


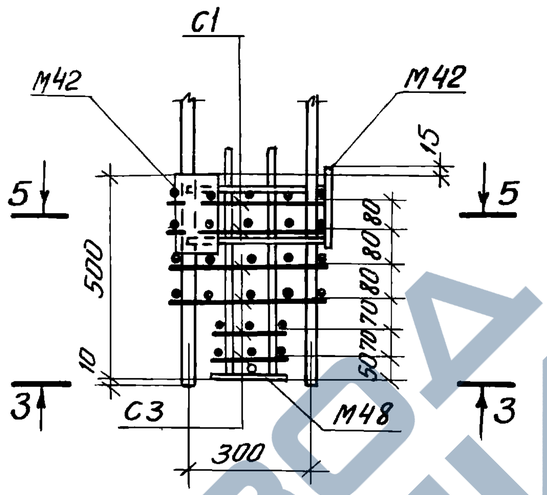


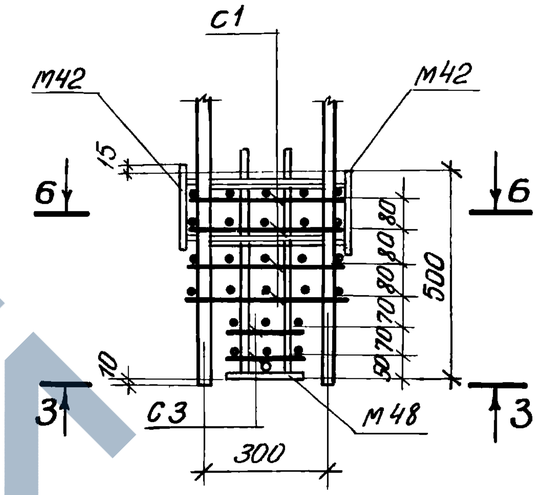


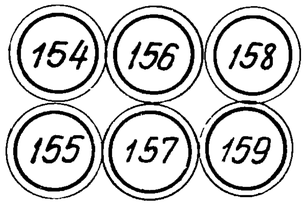


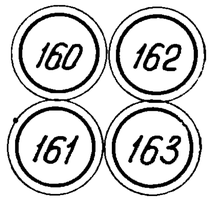

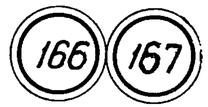


## 1 — 1

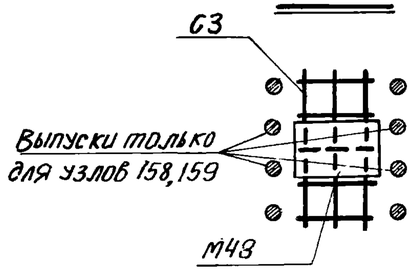


## 2 — 2

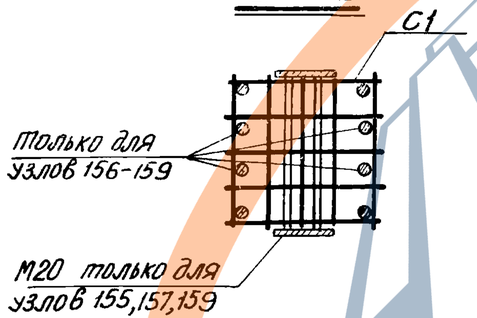


## 5 — 5

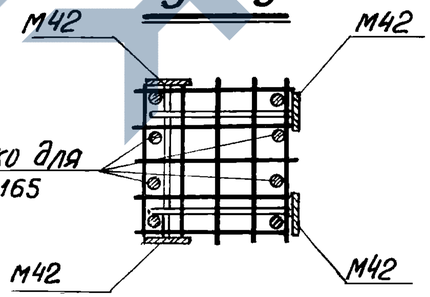


## 6 — 6

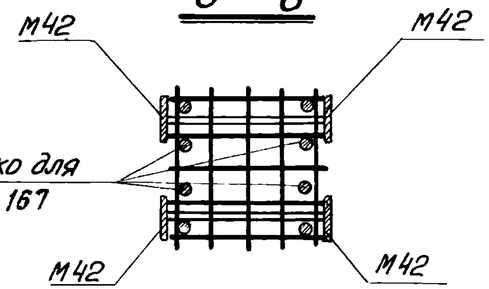


## 3 — 3

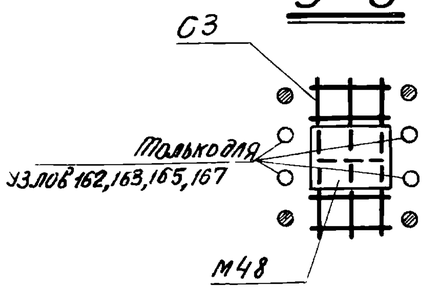


## 4 — 4

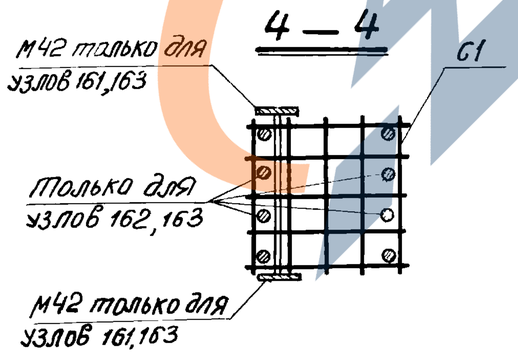


## Примечания:

1. Сварные соединения производить в соответствии с „Указаниями по сварке соединений арматуры и закладных деталей железобетонных конструкций" (СН 393-69).
2. Сетки С1, С3 и закладные детали М42, М48, М49 крепятся к рабочей арматуре вязальной проволокой. Окончательное положение закладных деталей фиксируется в опалубке.
   Примеры крепления закладной детали М20 см. на листе 238.

| ТК 1976 | Пространственные каркасы. Узлы 154 – 167 | 1.420-12 Выпуск 2 |
|---|---|---|
| | | Лист 235 |

Инв. № подл. | Подпись и дата | Взам. инв. №

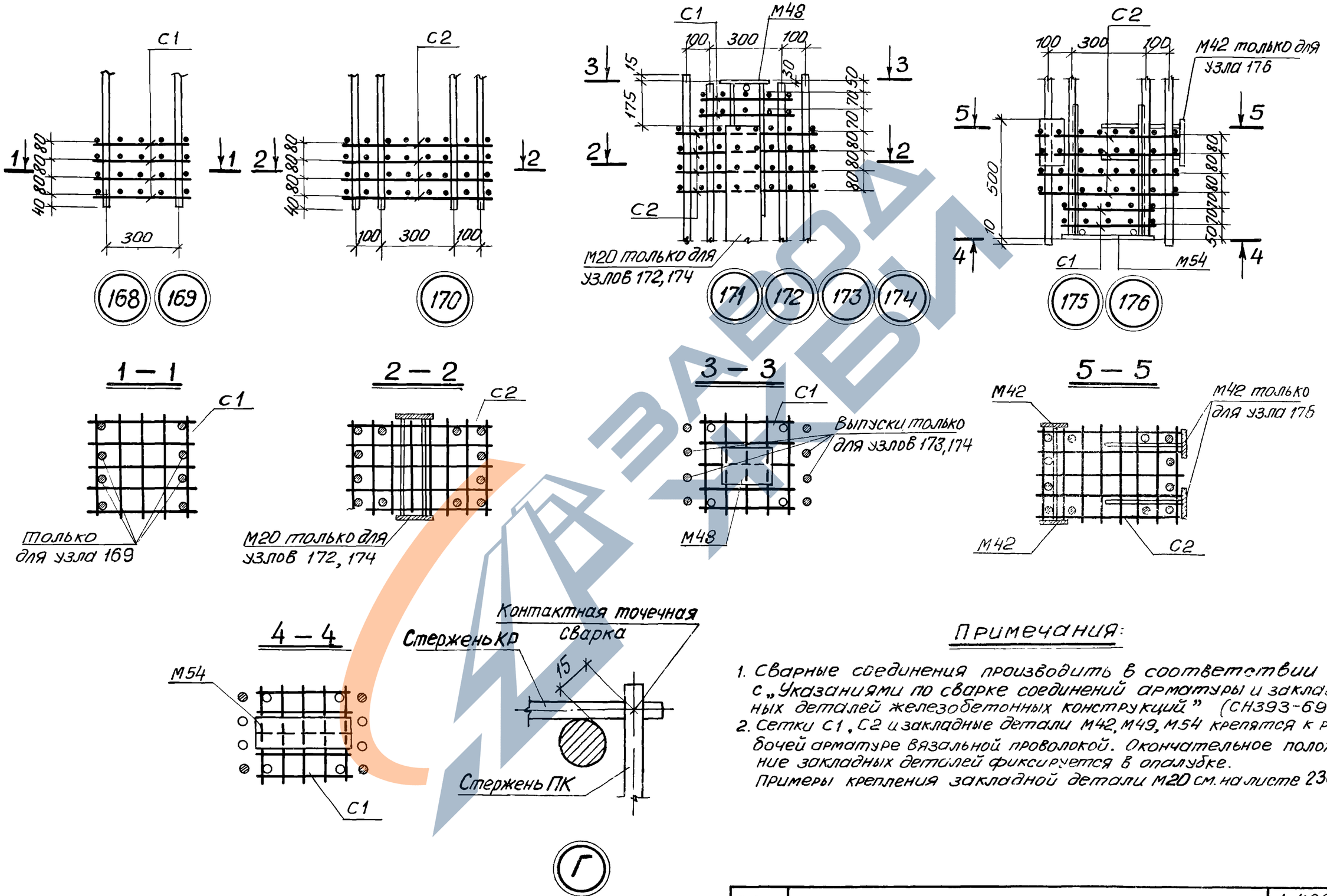


## Примечания:

1. Сварные соединения производить в соответствии с „Указаниями по сварке соединений арматуры и закладных деталей железобетонных конструкций" (СН393-69).
2. Сетки С1, С2 и закладные детали М42, М49, М54 крепятся к рабочей арматуре вязальной проволокой. Окончательное положение закладных деталей фиксируется в опалубке.
Примеры крепления закладной детали М20 см. на листе 238.

| | | |
|---|---|---|
| ТК | Пространственные каркасы. Узлы 168-176. Деталь Г | 1.420-12 Выпуск 2 |
| | | Лист 236 |

ЛГПИ г. Ленинград

| | | |
|---|---|---|
| Нач. отдела | | Корженевская |
| Гл. конструктор | | Исаев |
| Нач. сектора | | Спирина |
| Ст. техник | | Чуйкина |
| Проверил | | |

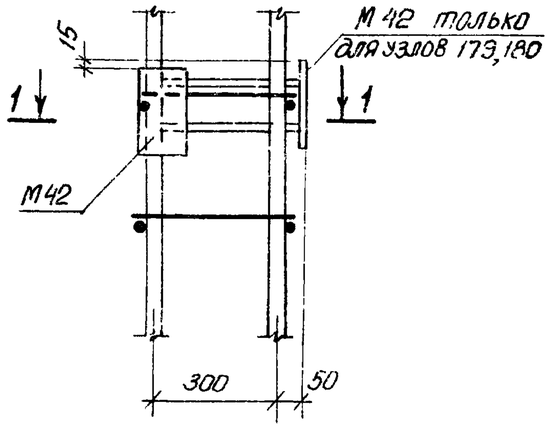


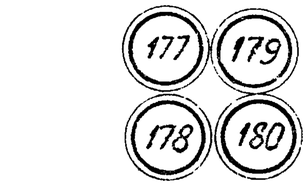


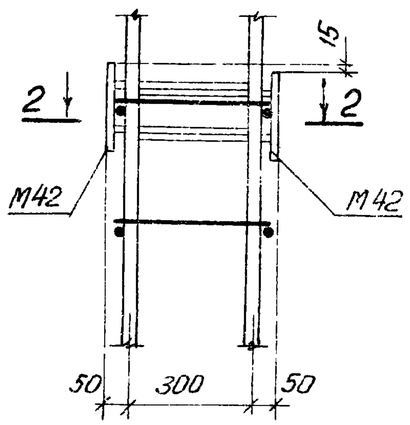


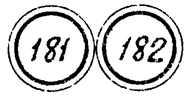


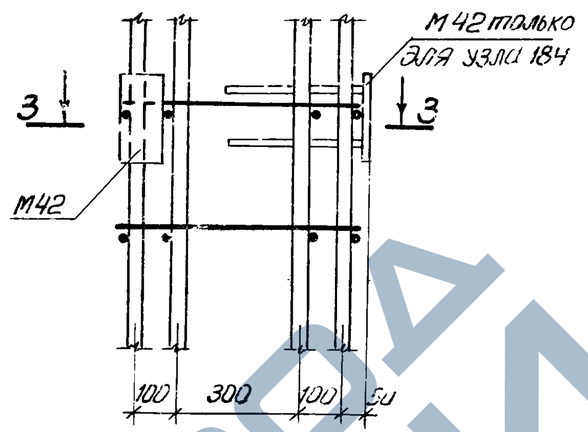

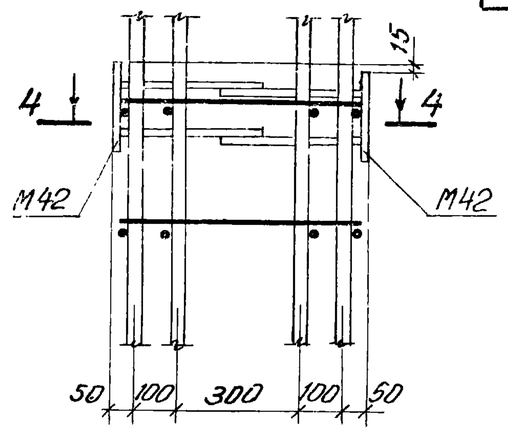

## 1—1

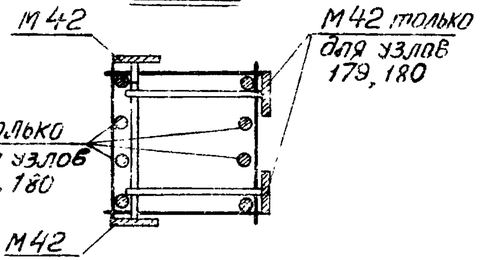


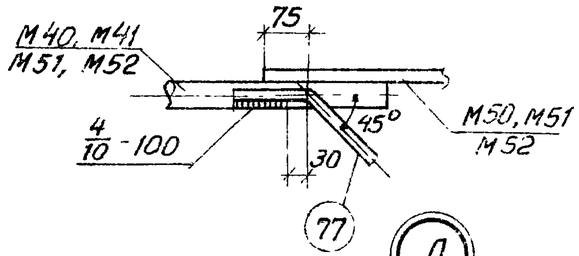


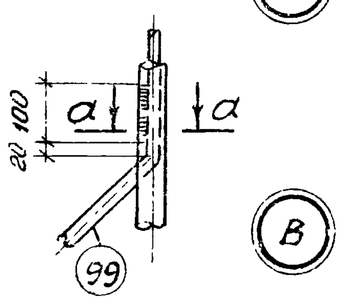


А

В

## 2—2

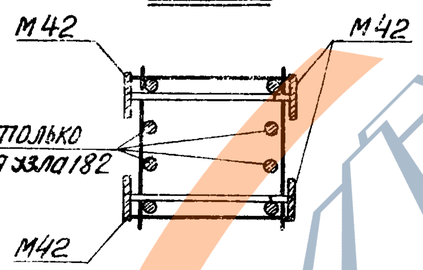


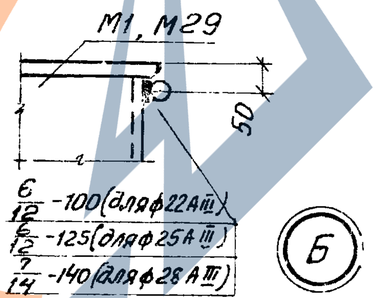


Б

## а—а

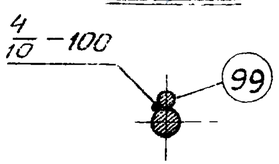


## 3—3

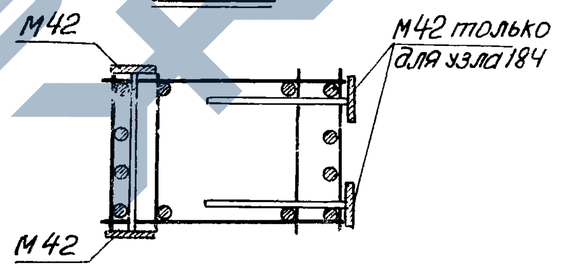


## 4—4

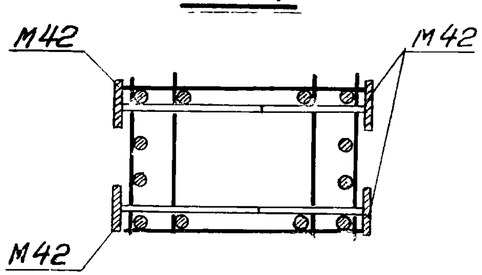


## Примечания:

1. Сварные соединения производить в соответствии с „Указаниями по сварке соединений арматуры и закладных деталей железобетонных конструкций" (СН393-69).
2. Закладные детали М42 крепятся к рабочей арматуре вязальной проволокой. Окончательное положение закладных деталей фиксируется в опалубке.
3. Электродуговая сварка выполняется электродами Э50А-Ф.

| ТК 1976 | Пространственные каркасы. Узлы 177–185. Детали А, Б, В | 1.420-12 Выпуск 2 |
|---|---|---|
| | | Лист 237 |

https://zavodjbi.com/

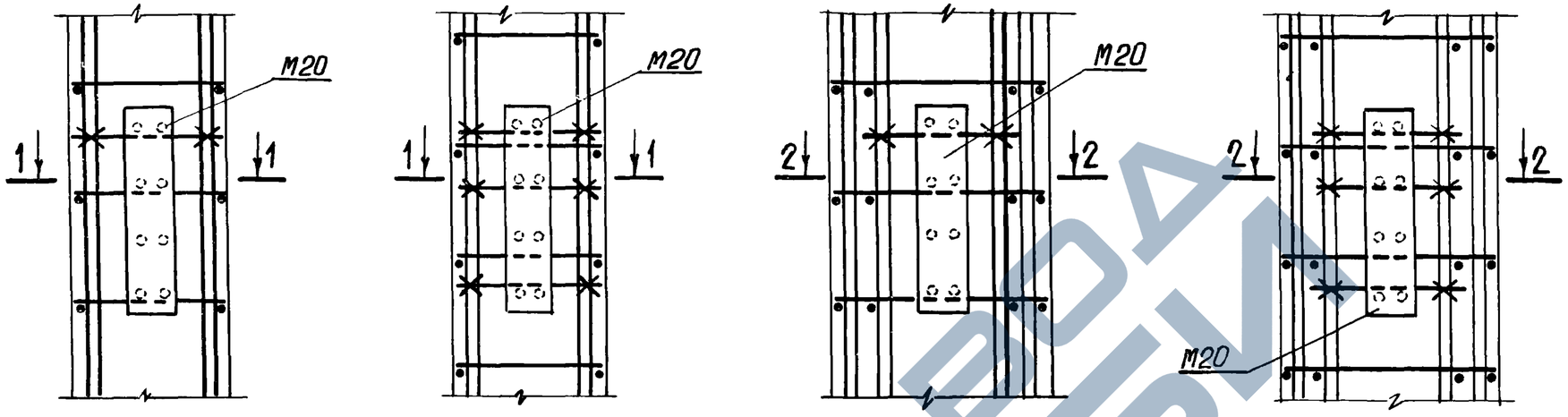


1 — 1

2 — 2

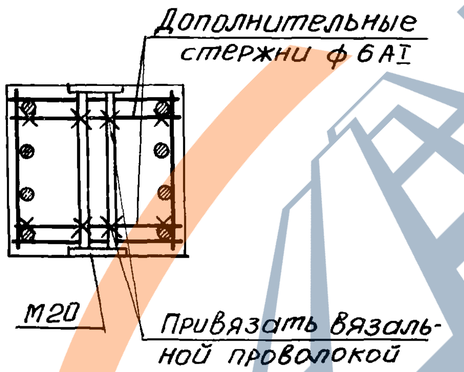


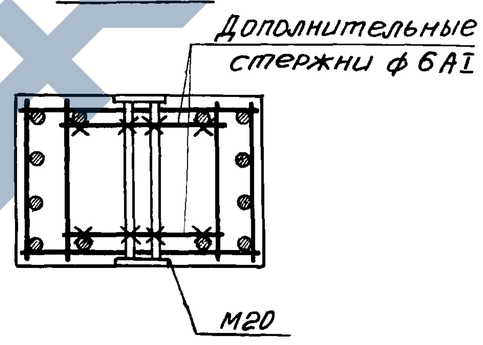


Примечание:

Закладные детали М19, М21, 30 рекомендуется крепить аналогично креплению детали М20

| | | |
|---|---|---|
| ТК 1976 | Примеры крепления закладных деталей М19, М20, М21, М30 в пространственных каркасах колонн | 1.420-12 выпуск 2 |
| | | Лист 238 |

ЛГПИ г. Ленинград

| | | |
|---|---|---|
| Гл. конструктор | | Корженевский |
| Нач. сектора | | Исаев |
| Ст. техник | | Спирина |
| Проверил | | Чуйкина |

ЗАВОД ЖБИ

## Спецификация стали на одно арматурное изделие

| Марка изделия | N поз. | ф мм | Длина мм | Колич шт. | Вес изделия кгс |
|---|---|---|---|---|---|
| КР1 | 1 | 22А III | 3720 | 2 | 23.7 |
| | 2 | 8А I | 370 | 10 | |
| | | | | | |
| КР2 | 2 | 8А I | 370 | 10 | 30.1 |
| | 3 | 25А III | 3720 | 2 | |
| | | | | | |
| КР3 | 1 | 22А III | 3720 | 2 | 37.9 |
| | 2 | 8А I | 370 | 10 | |
| | 4 | 18А III | 3555 | 2 | |
| КР4 | 2 | 8А I | 370 | 10 | 44.3 |
| | 3 | 25А III | 3720 | 2 | |
| | 4 | 18А III | 3555 | 2 | |
| КР5 | 2 | 8А I | 370 | 10 | 64.9 |
| | 5 | 28А III | 3720 | 2 | |
| | 6 | 25А III | 3555 | 2 | |
| КР6 | 2 | 8А I | 370 | 35 | 91.8 |
| | 7 | 25А III | 11230 | 2 | |
| | | | | | |

| Марка изделия | N поз | ф мм | Длина мм | Колич шт. | Вес изделия кгс |
|---|---|---|---|---|---|
| КР7 | 2 | 8А I | 370 | 35 | 113.8 |
| | 8 | 28А III | 11230 | 2 | |
| | | | | | |
| КР8 | 2 | 8А I | 370 | 35 | 138.2 |
| | 9 | 22А III | 11230 | 2 | |
| | 10 | 22А III | 11055 | 2 | |
| КР9 | 2 | 8А I | 370 | 35 | 136.0 |
| | 7 | 25А III | 11230 | 2 | |
| | 11 | 18А III | 11055 | 2 | |
| КР10 | 2 | 8А I | 370 | 35 | 157.8 |
| | 7 | 25А III | 11230 | 2 | |
| | 10 | 22А III | 11055 | 2 | |
| КР11 | 2 | 8А I | 370 | 35 | 177.0 |
| | 7 | 25А III | 11230 | 2 | |
| | 12 | 25А III | 11055 | 2 | |
| КР12 | 2 | 8А I | 370 | 35 | 158.0 |
| | 8 | 28А III | 11230 | 2 | |
| | 11 | 18А III | 11055 | 2 | |

### КР1, КР2

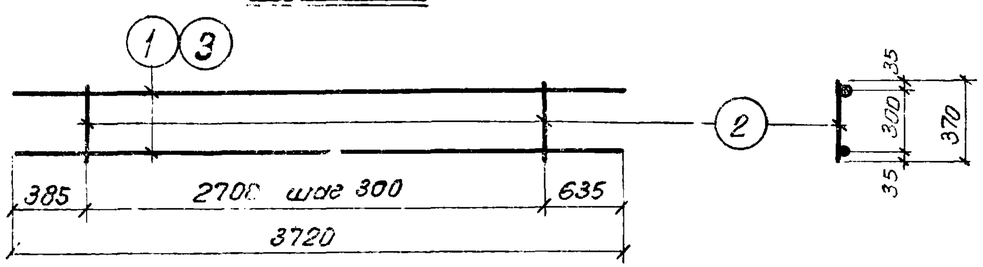


### КР3, КР4, КР5

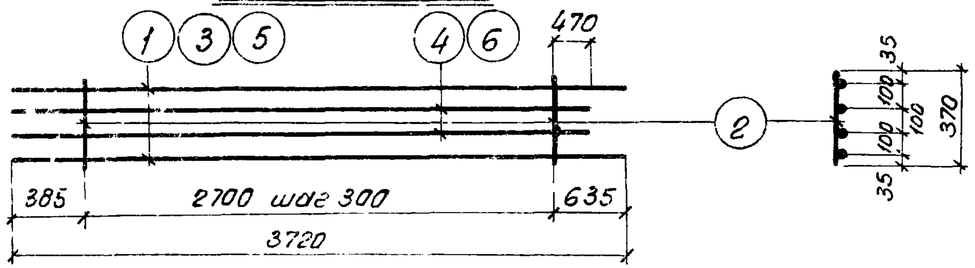


### КР6, КР7

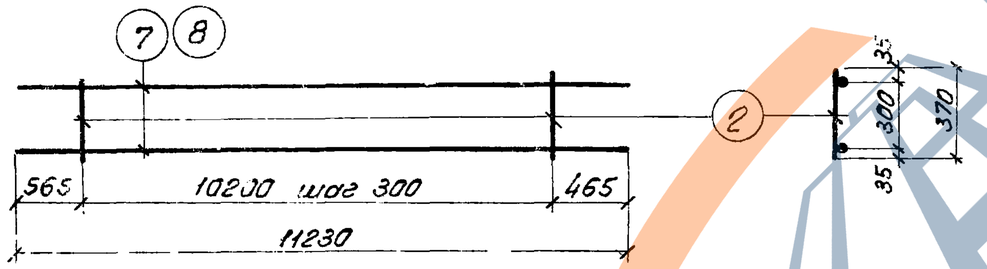


### КР8, КР9, КР10, КР11, КР12

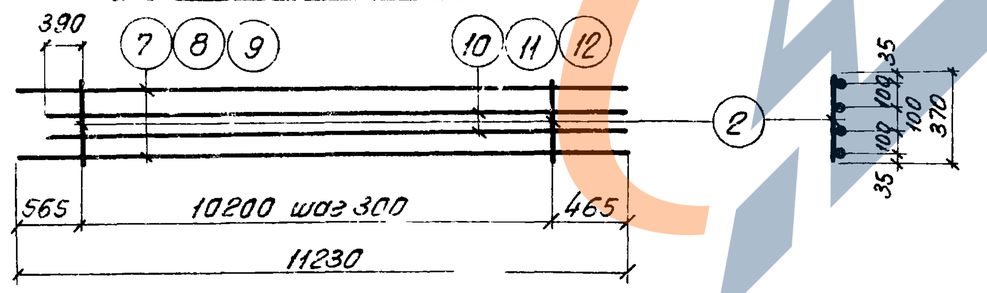


### Примечания:

1. Каркасы и сетки изготовляются при помощи контактной точечной сварки в соответствии с ГОСТ 10922-75 „Арматура и закладные детали сварные для железобетонных конструкций. Технические требования и методы испытаний.
2. Все размеры даны в осях стержней.

| ТК 1976 | Плоские каркасы КР1 – КР12 | 1.420-12 Выпуск 2 |
|---|---|---|
| | | Лист 239 |

Чуйкина

Проверил

г. Ленинград

ЗАВОД ЖБИ

## КР13, КР15, КР16, КР17

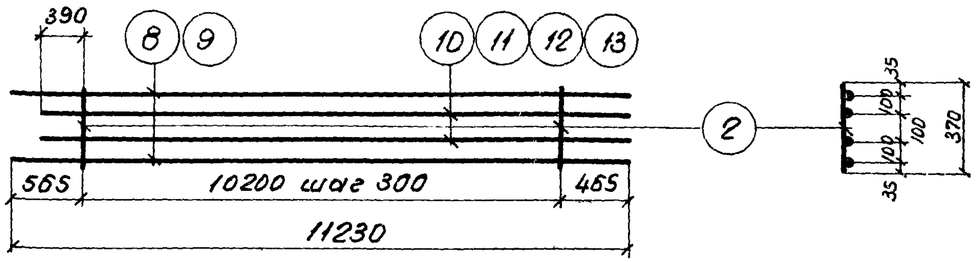


## КР14, КР18

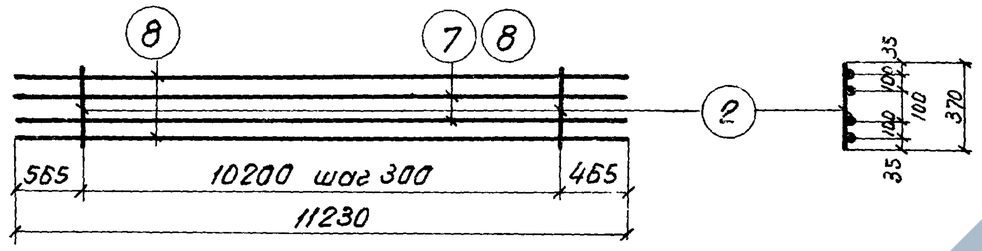


## КР19, КР20, КР21, КР22, КР23

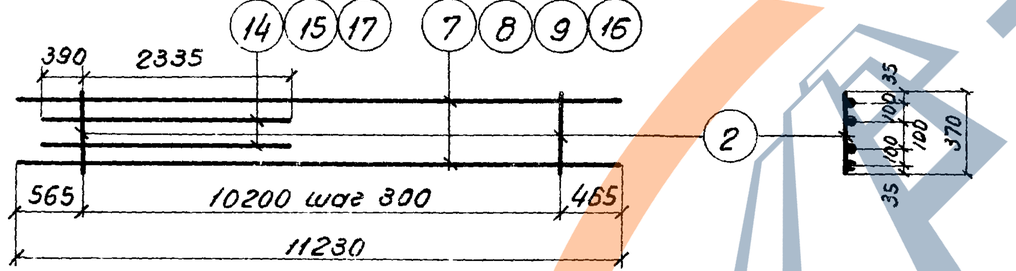


## КР24, КР25, КР26

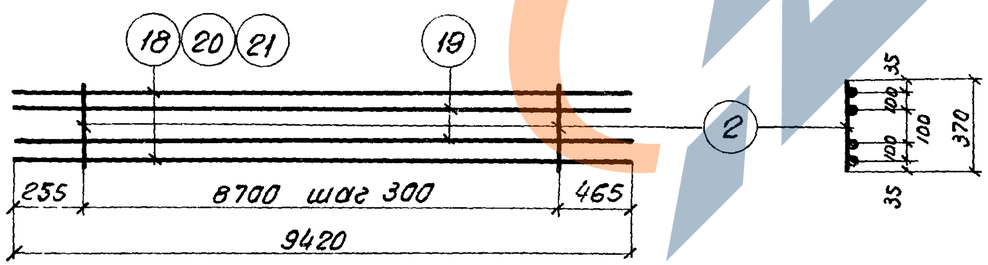


## Спецификация стали на одно арматурное изделие

| Марка изделия | N поз. | ф мм | Длина мм | Колич шт. | Вес изделия кгс |
|---|---|---|---|---|---|
| КР13 | 2 | 8AI | 370 | 35 | 199.0 |
| | 8 | 28AIII | 11230 | 2 | |
| | 12 | 25AIII | 11055 | 2 | |
| КР14 | 2 | 8AI | 370 | 35 | 200.4 |
| | [illegible] | 25AIII | 11230 | 2 | |
| | 8 | 28AIII | 11230 | 2 | |
| КР15 | 2 | 8AI | 370 | 35 | 116.4 |
| | 9 | 22AIII | 11230 | 2 | |
| | 11 | 18AIII | 11055 | 2 | |
| КР16 | 2 | 8AI | 370 | 35 | 179.8 |
| | 8 | 28AIII | 11230 | 2 | |
| | 10 | 22AIII | 11055 | 2 | |
| КР17 | 2 | 8AI | 370 | 35 | 220.6 |
| | 8 | 28AIII | 11230 | 2 | |
| | 13 | 28AIII | 11055 | 2 | |
| КР18 | 2 | 8AI | 370 | 35 | 222.4 |
| | 8 | 28AIII | 11230 | 4 | |
| | | | | | |
| КР19 | 2 | 8AI | 370 | 35 | 88.4 |
| | 9 | 22AIII | 11230 | 2 | |
| | 14 | 22AIII | 2725 | 2 | |

| Марка изделия | N поз. | ф мм | Длина мм | Колич шт. | Вес изделия кгс |
|---|---|---|---|---|---|
| КР20 | 2 | 8AI | 370 | 35 | 112.8 |
| | 7 | 25AIII | 11230 | 2 | |
| | 15 | 25AIII | 2725 | 2 | |
| КР21 | 2 | 8AI | 370 | 35 | 130.0 |
| | 8 | 28AIII | 11230 | 2 | |
| | 14 | 22AIII | 2725 | 2 | |
| КР22 | 2 | 8AI | 370 | 35 | 134.8 |
| | 8 | 28AIII | 11230 | 2 | |
| | 15 | 25AIII | 2725 | 2 | |
| КР23 | 2 | 8AI | 370 | 35 | 173.4 |
| | 16 | 32AIII | 11230 | 2 | |
| | 17 | 28AIII | 2725 | 2 | |
| КР24 | 2 | 8AI | 370 | 30 | 88.5 |
| | 18 | 20AIII | 9420 | 2 | |
| | 19 | 18AIII | 9420 | 2 | |
| КР25 | 2 | 8AI | 370 | 30 | 99.3 |
| | 19 | 18AIII | 9420 | 2 | |
| | 20 | 22AIII | 9420 | 2 | |
| КР26 | 2 | 8AI | 370 | 30 | 114.7 |
| | 19 | 18AIII | 9420 | 2 | |
| | 21 | 25AIII | 9420 | 2 | |

### Примечания:

1. Каркасы и сетки изготовляются при помощи контактной точечной сварки в соответствии с ГОСТ 10922-75 „Арматура и закладные детали сварные для железобетонных конструкций. Технические требования и методы испытаний".
2. Все размеры даны в осях стержней.

| | | |
|---|---|---|
| ТК 1976 | Плоские каркасы КР13–КР26 | 1.420-12 Выпуск 2 |
| | | Лист 240 |

Ел. констр. отд. — Корженевский
Нач. сектора — Исаев
Инженер — Фатеева
Проверил — Чуйкина

ЛПИ г. Ленинград

## КР27, КР29

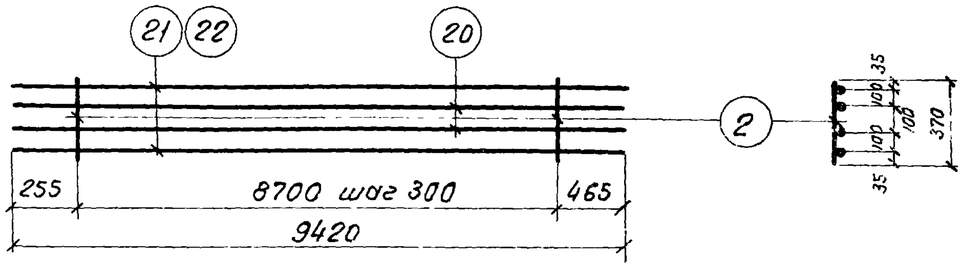


## КР28, КР30, КР31

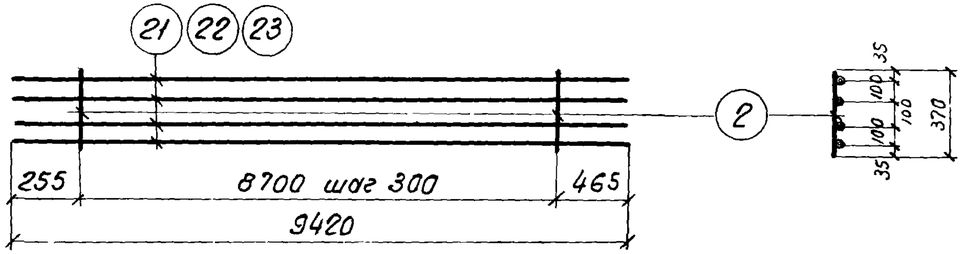


## КР32, КР33

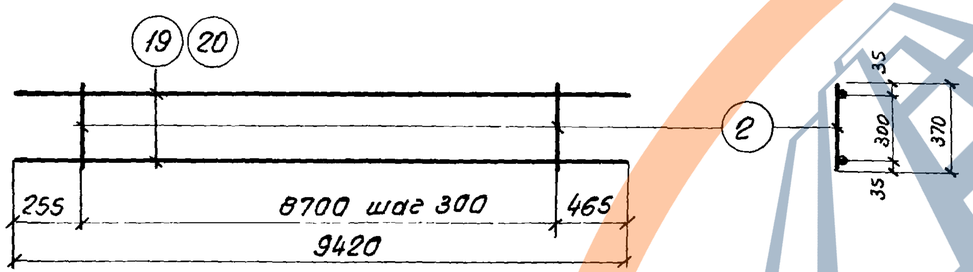


## КР34, КР35

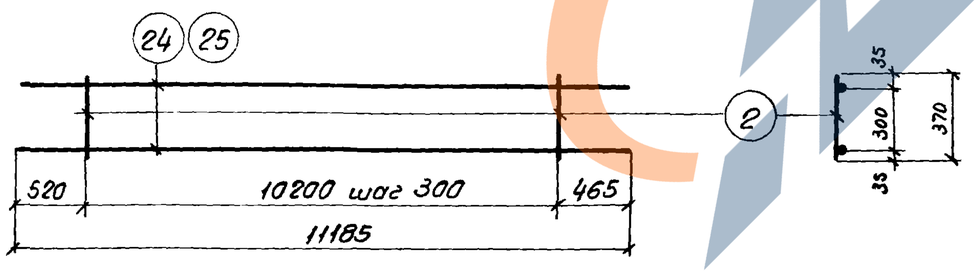


## Спецификация стали на одно арматурное изделие

| Марка изделия | N поз | ф мм | Длина мм | Колич. шт. | Вес изделия кгс |
|---|---|---|---|---|---|
| КР27 | 2 | 8AI | 370 | 30 | 133.3 |
| | 20 | 22AIII | 9420 | 2 | |
| | 21 | 25AIII | 9420 | 2 | |
| КР28 | 2 | 8AI | 370 | 30 | 149.7 |
| | 21 | 25AIII | 9420 | 4 | |
| КР29 | 2 | 8AI | 370 | 30 | 151.7 |
| | 20 | 22AIII | 9420 | 2 | |
| | 22 | 28AIII | 9420 | 2 | |
| КР30 | 2 | 8AI | 370 | 30 | 186.5 |
| | 22 | 28AIII | 9420 | 4 | |
| КР31 | 2 | 8AI | 370 | 30 | 242.5 |
| | 23 | 32AIII | 9420 | 4 | |

| Марка изделия | N поз. | ф мм | Длина мм | Колич. шт | Вес изделия кгс |
|---|---|---|---|---|---|
| КР32 | 2 | 8AI | 370 | 30 | 42.1 |
| | 19 | 18AIII | 9420 | 2 | |
| КР33 | 2 | 8AI | 370 | 30 | 60.7 |
| | 20 | 22AIII | 9420 | 2 | |
| КР34 | 2 | 8AI | 370 | 35 | 50.0 |
| | 24 | 18AIII | 11185 | 2 | |
| КР35 | 2 | 8AI | 370 | 35 | 91.2 |
| | 25 | 25AIII | 11185 | 2 | |

## Примечания:

1. Каркасы изготовляются при помощи контактной точечной сварки в соответствии с ГОСТ 10922-75 „Арматура и закладные детали сварные для железобетонных конструкций. Технические требования и методы испытаний."
2. Все размеры даны в осях стержней.

Проверил Чуйкина

## КР36, КР37, КР38, КР39

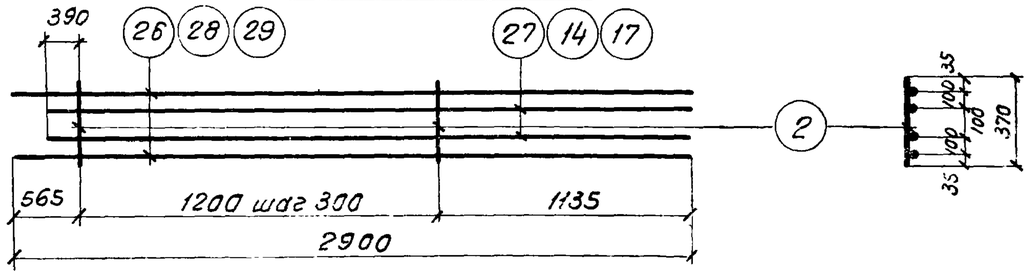


## КР40

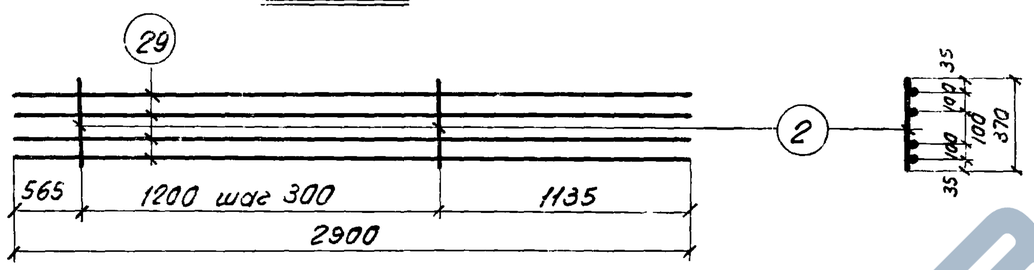


## КР41, КР42

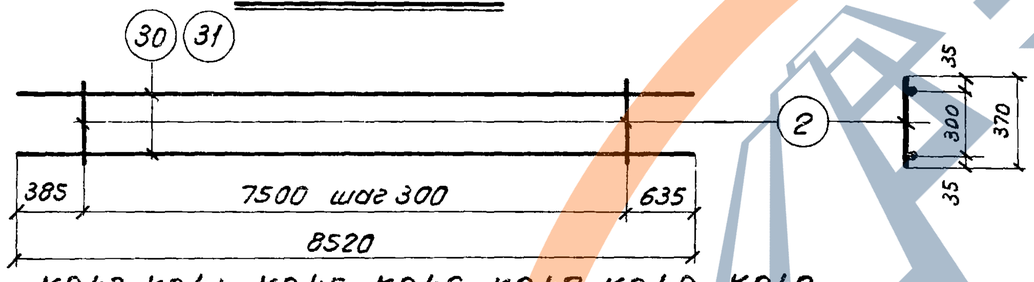


## КР43, КР44, КР45, КР46, КР47, КР48, КР49

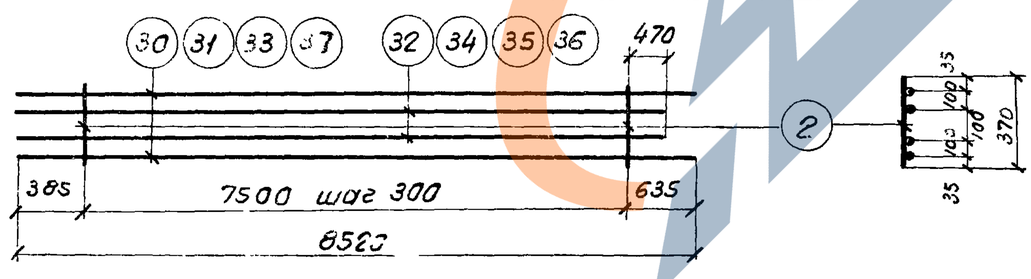


## Спецификация стали на одно арматурное изделие

| Марка изделия | N поз. | ф мм | Длина мм | Колич шт. | Вес изделия кгс |
|---|---|---|---|---|---|
| КР36 | 2 | 8А I | 370 | 5 | 28.8 |
| | 26 | 22А III | 2900 | 2 | |
| | 27 | 18А III | 2725 | 2 | |
| КР37 | 2 | 8А I | 370 | 5 | 34.0 |
| | 27 | 18А III | 2725 | 2 | |
| | 28 | 25А III | 2900 | 2 | |
| КР38 | 2 | 8А I | 370 | 5 | 45.0 |
| | 14 | 22А III | 2725 | 2 | |
| | 29 | 28А III | 2900 | 2 | |
| КР39 | 2 | 8А I | 370 | 5 | 55.2 |
| | 17 | 28А III | 2725 | 2 | |
| | 29 | 28А III | 2900 | 2 | |
| КР40 | 2 | 8А I | 370 | 5 | 56.8 |
| | 29 | 28А III | 2900 | 4 | |
| КР41 | 2 | 8А I | 370 | 26 | 54.7 |
| | 30 | 22А III | 8520 | 2 | |
| КР42 | 2 | 8А I | 370 | 26 | 86.3 |
| | 31 | 28А III | 8520 | 2 | |

| Марка изделия | N поз. | ф мм | Длина мм | Колич шт. | Вес изделия кгс |
|---|---|---|---|---|---|
| КР43 | 2 | 8А I | 370 | 26 | 88.1 |
| | 30 | 22А III | 8520 | 2 | |
| | 32 | 18А III | 8355 | 2 | |
| КР44 | 2 | 8А I | 370 | 26 | 102.9 |
| | 32 | 18А III | 8355 | 2 | |
| | 33 | 25А III | 8520 | 2 | |
| КР45 | 2 | 8А I | 370 | 26 | 119.3 |
| | 33 | 25А III | 8520 | 2 | |
| | 34 | 22А III | 8355 | 2 | |
| КР46 | 2 | 8А I | 370 | 26 | 133.9 |
| | 33 | 25А III | 8520 | 2 | |
| | 35 | 25А III | 8355 | 2 | |
| КР47 | 2 | 8А I | 370 | 26 | 150.7 |
| | 31 | 28А III | 8520 | 2 | |
| | 35 | 25А III | 8355 | 2 | |
| КР48 | 2 | 8А I | 370 | 26 | 167.1 |
| | 31 | 28А III | 8520 | 2 | |
| | 36 | 28А III | 8355 | 2 | |
| КР49 | 2 | 8А I | 370 | 26 | 192.3 |
| | 36 | 28А III | 8355 | 2 | |
| | 37 | 32А II | 8520 | 2 | |

### Примечания:

1. Каркасы изготовляются при помощи контактной точечной сварки в соответствии с ГОСТ 10922-75 „Арматура и закладные детали сварные для железобетонных конструкций. Технические требования и методы испытаний."
2. Все размеры даны в осях стержней.

| | | |
|---|---|---|
| ТК | Плоские каркасы КР36 - КР49 | 1420-12 Выпуск 2 |

Ленинград

Нач сектора Инженер Проверил

Исаев Фатеева Чуйкина

## КР 50, КР51

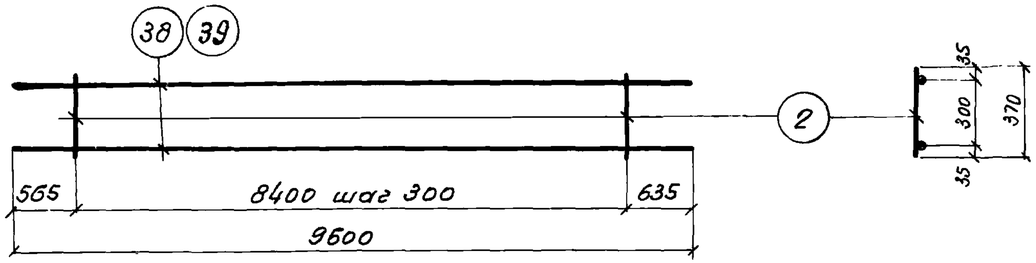


## КР52, КР53, КР54, КР55

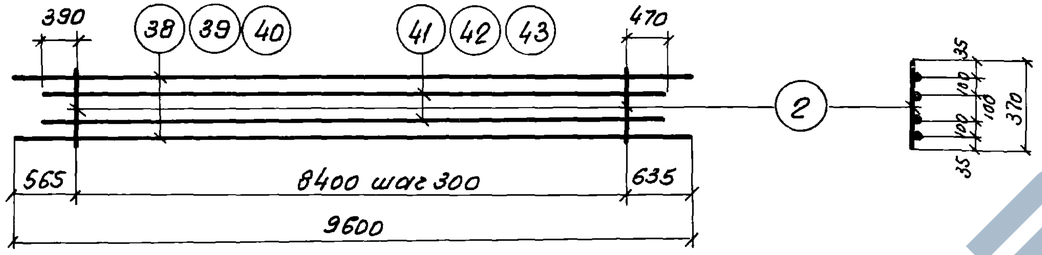


## КР56, КР57, КР58

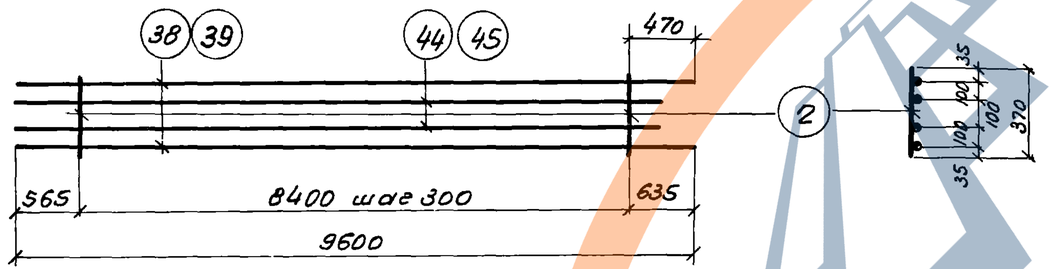


## КР 59, КР60

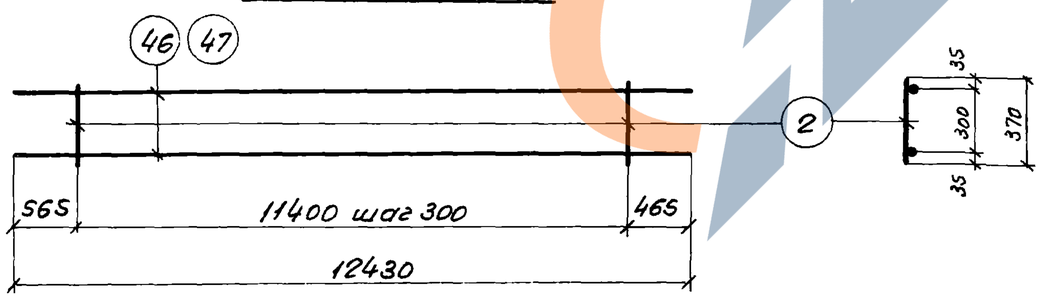


## Спецификация стали на одно арматурное изделие

| Марка изделия | N поз. | ф мм | Длина мм | Колич. шт. | Вес изделия кгс |
|---|---|---|---|---|---|
| КР50 | 2 | 8А I | 370 | 29 | 78,4 |
| | 38 | 25А III | 9600 | 2 | |
| | | | | | |
| КР51 | 2 | 8А I | 370 | 29 | 97,2 |
| | 39 | 28А III | 9600 | 2 | |
| | | | | | |
| КР52 | 2 | 8А I | 370 | 29 | 98,6 |
| | 40 | 22А III | 9600 | 2 | |
| | 41 | 18А III | 9260 | 2 | |
| КР53 | 2 | 8А I | 370 | 29 | 115,4 |
| | 38 | 25А III | 9600 | 2 | |
| | 41 | 18А III | 9260 | 2 | |
| КР54 | 2 | 8А I | 370 | 29 | 149,8 |
| | 38 | 25А III | 9600 | 2 | |
| | 42 | 25А III | 9260 | 2 | |
| КР55 | 2 | 8А I | 370 | 29 | 186,8 |
| | 39 | 28А III | 9600 | 2 | |
| | 43 | 28А III | 9260 | 2 | |

| Марка изделия | N поз | ф мм | Длина мм | Колич. шт. | Вес изделия кгс |
|---|---|---|---|---|---|
| КР56 | 2 | 8А I | 370 | 29 | 151,0 |
| | 38 | 25А III | 9600 | 2 | |
| | 44 | 25А III | 9435 | 2 | |
| КР57 | 2 | 8А I | 370 | 29 | 169,8 |
| | 39 | 28А III | 9600 | 2 | |
| | 44 | 25А III | 9435 | 2 | |
| КР58 | 2 | 8А I | 370 | 29 | 188,4 |
| | 39 | 28А III | 9600 | 2 | |
| | 45 | 28А III | 9435 | 2 | |
| КР59 | 2 | 8А I | 370 | 39 | 101,6 |
| | 46 | 25А III | 12430 | 2 | |
| | | | | | |
| КР60 | 2 | 8А I | 370 | 39 | 126,0 |
| | 47 | 28А III | 12430 | 2 | |
| | | | | | |
| | | | | | |
| | | | | | |

### Примечания:

1. Каркасы изготовляются при помощи контактной точечной сварки в соответствии с ГОСТ 10922-75 „Арматура и закладные детали железобетонных конструкций. Технические требования и методы испытаний."
2. Все размеры даны в осях стержней.

| ТК | Плоские каркасы КР50 – КР60 | 1.420-12 выпуск 2 |
|---|---|---|

ЗАВОД ЖБИ

с. Ленинград
Проверил
Чуйкина

## КР61, КР62, КР63, КР64, КР65

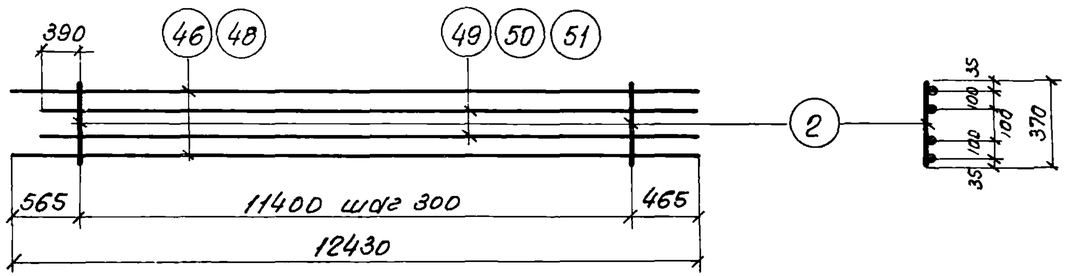


## КР66, КР67, КР68, КР69

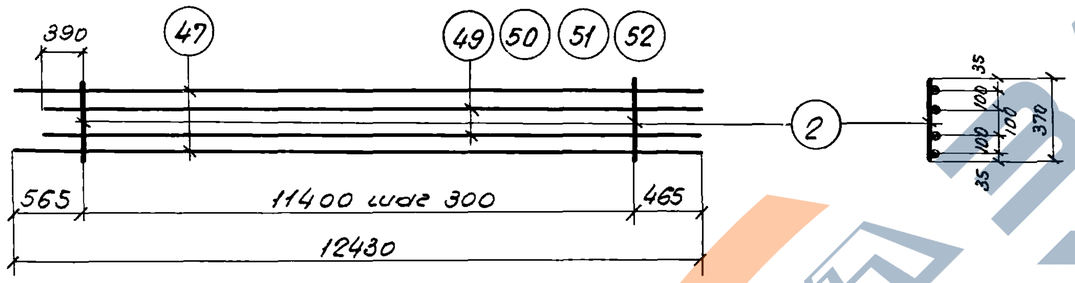


## КР70, КР71, КР72, КР73, КР74, КР75

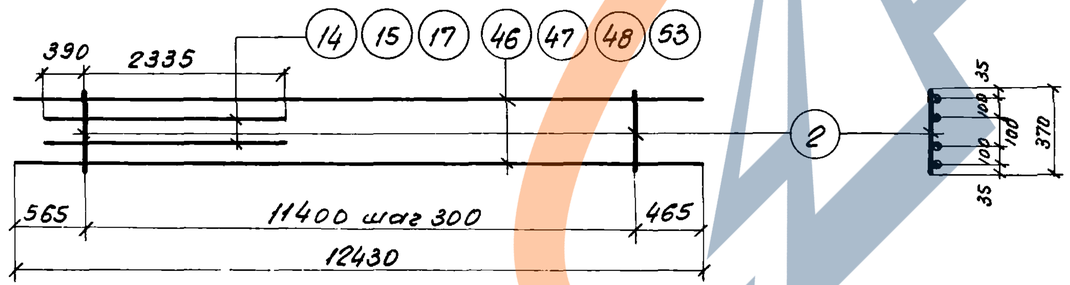


## Спецификация стали на одно арматурное изделие

| Марка изделия | N поз. | ф мм | Длина мм | Кол. шт. | Вес изделия кгс |
|---|---|---|---|---|---|
| КР61 | 2 | 8А I | 370 | 39 | 129,0 |
| | 48 | 22А III | 12430 | 2 | |
| | 49 | 18А III | 12255 | 2 | |
| КР62 | 2 | 8А I | 370 | 39 | 153,2 |
| | 48 | 22А III | 12430 | 2 | |
| | 50 | 22А III | 12255 | 2 | |
| КР63 | 2 | 8А I | 370 | 39 | 150,6 |
| | 46 | 25А III | 12430 | 2 | |
| | 49 | 18А III | 12255 | 2 | |
| КР64 | 2 | 8А I | 370 | 39 | 174,8 |
| | 46 | 25А III | 12430 | 2 | |
| | 50 | 22А III | 12255 | 2 | |
| КР65 | 2 | 8А I | 370 | 39 | 196,0 |
| | 46 | 25А III | 12430 | 2 | |
| | 51 | 25А III | 12255 | 2 | |
| КР66 | 2 | 8А I | 370 | 39 | 175,0 |
| | 47 | 28А III | 12430 | 2 | |
| | 49 | 18А III | 12255 | 2 | |
| КР67 | 2 | 8А I | 370 | 39 | 199,2 |
| | 47 | 28А III | 12430 | 2 | |
| | 50 | 22А III | 12255 | 2 | |
| КР68 | 2 | 8А I | 370 | 39 | 220,4 |
| | 47 | 28А III | 12430 | 2 | |
| | 51 | 25А III | 12255 | 2 | |

| Марка изделия | N поз. | ф мм | Длина мм | Кол. шт. | Вес изделия кгс |
|---|---|---|---|---|---|
| КР69 | 2 | 8А I | 370 | 39 | 244,6 |
| | 47 | 28А III | 12430 | 2 | |
| | 52 | 28А III | 12255 | 2 | |
| КР70 | 2 | 8А I | 370 | 39 | 96,2 |
| | 14 | 22А III | 2725 | 2 | |
| | 48 | 22А III | 12430 | 2 | |
| КР71 | 2 | 8А I | 370 | 39 | 117,8 |
| | 14 | 22А III | 2725 | 2 | |
| | 46 | 25А III | 12430 | 2 | |
| КР72 | 2 | 8А I | 370 | 39 | 122,6 |
| | 15 | 25А III | 2725 | 2 | |
| | 46 | 25А III | 12430 | 2 | |
| КР73 | 2 | 8А I | 370 | 39 | 142,2 |
| | 14 | 22А III | 2725 | 2 | |
| | 47 | 28А III | 12430 | 2 | |
| КР74 | 2 | 8А I | 370 | 39 | 147,0 |
| | 15 | 25А III | 2725 | 2 | |
| | 47 | 28А III | 12430 | 2 | |
| КР75 | 2 | 8А I | 370 | 39 | 189,2 |
| | 17 | 28А III | 2725 | 2 | |
| | 53 | 32А III | 12430 | 2 | |

## Примечания:

1. Каркасы изготовляются при помощи контактной точечной сварки в соответствии с ГОСТ 10922-75 „Арматура и закладные детали сварные для железобетонных конструкций. Технические требования и методы испытаний."
2. Все размеры даны в осях стержней.

| | | |
|---|---|---|
| Гл. констр. отд. | Корненевская | |
| Гл. специалист | Исаев | |
| Инженер | Фатеева | |
| Проверил | Чуйкина | |

ЛИИ г. Ленинград

ТК Плоские каркасы КР61 – КР75

1.420-12 выпуск 2

## КР 76, КР 77, КР 78

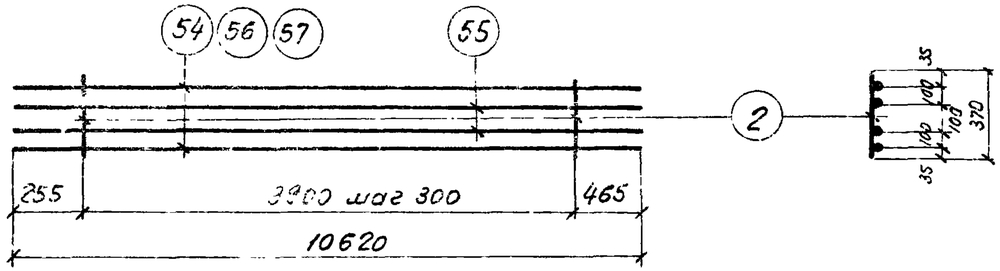


## КР 79, КР 81

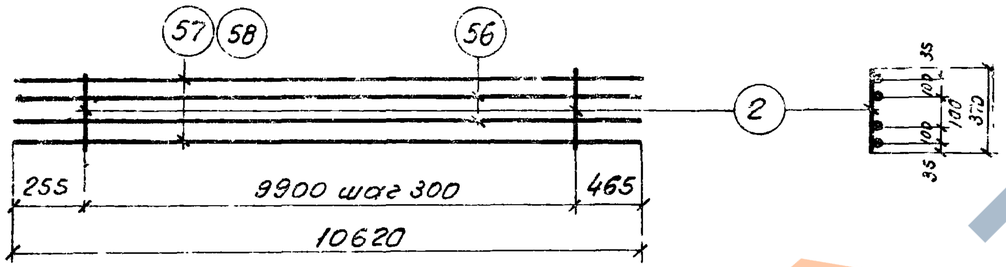


## КР 80, КР 82, КР 83

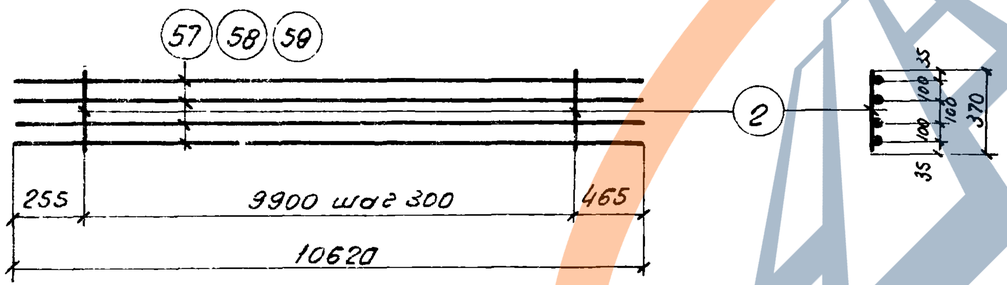


## Спецификация стали на одно арматурное изделие

| Марка изделия | N поз. | ф мм | Длина мм | Колич. шт. | Вес изделия кгс |
|---|---|---|---|---|---|
| КР 76 | 2 | 8А I | 370 | 34 | 99.9 |
| | 54 | 20А III | 10620 | 2 | |
| | 55 | 18А III | 10620 | 2 | |
| КР 77 | 2 | 8А I | 370 | 34 | 110.9 |
| | 55 | 18А III | 10620 | 2 | |
| | 56 | 22А III | 10620 | 2 | |
| КР 78 | 2 | 8А I | 370 | 34 | 129.5 |
| | 55 | 18А III | 10620 | 2 | |
| | 57 | 25А III | 10620 | 2 | |
| КР 79 | 2 | 8А I | 370 | 34 | 150.5 |
| | 55 | 22А III | 10620 | 2 | |
| | 57 | 25А III | 10620 | 2 | |

| Марка изделия | N поз. | ф мм | Длина мм | Колич. шт. | Вес изделия кгс |
|---|---|---|---|---|---|
| КР 80 | 2 | 8А I | 370 | 34 | 169.1 |
| | 57 | 25А III | 10620 | 4 | |
| КР 81 | 2 | 8А I | 370 | 34 | 171.3 |
| | 56 | 22А III | 10620 | 2 | |
| | 58 | 28А III | 10620 | 2 | |
| КР 82 | 2 | 8А I | 370 | 34 | 210.7 |
| | 58 | 28А III | 10620 | 4 | |
| КР 83 | 2 | 8А I | 370 | 34 | 273.1 |
| | 59 | 32А III | 10620 | 4 | |

## Примечания:

1. Каркасы изготовляются при помощи контактной точечной сварки в соответствии с ГОСТ 10922-75 „Арматура и закладные детали сварные для железобетонных конструкций. Технические требования и методы испытаний."
2. Все размеры даны в осях стержней.

| ТК | Плоские каркасы КР 76–КР 83 | 1 420-12 Выпуск 2 |
|---|---|---|

Проверил Чуйкина

г. Ленинград

## КР84, КР85

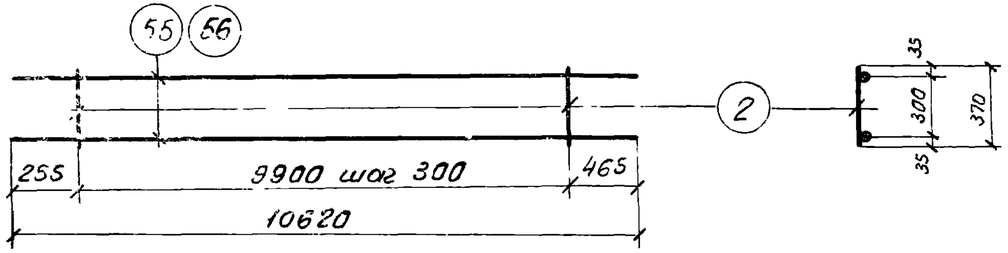


## КР86, КР87, КР88

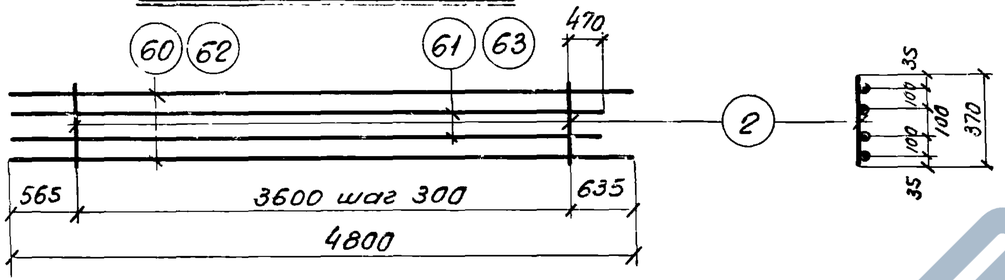


## КР89, КР90

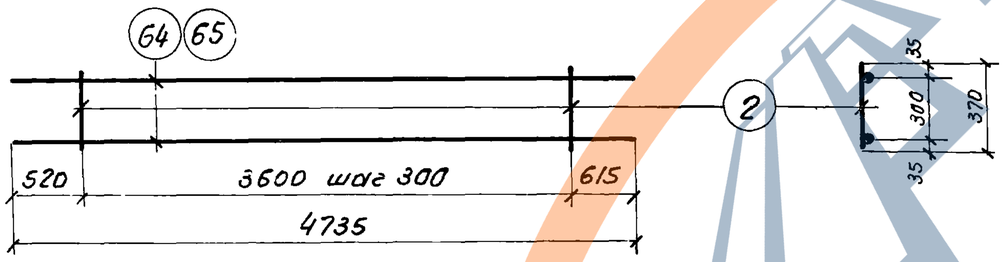


## КР91, КР92, КР93

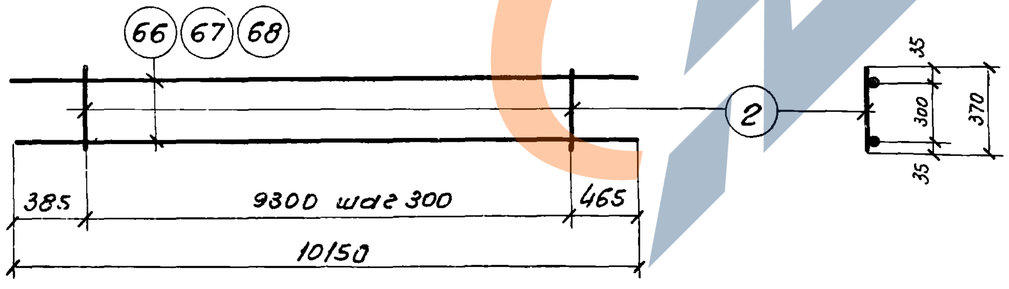


## Спецификация стали на одно арматурное изделие

| Марка изделия | N поз. | ф мм | Длина мм | Колич. шт. | Вес изделия кгс |
|---|---|---|---|---|---|
| КР84 | 2 | 8AI | 370 | 34 | 47,5 |
| | 55 | 18AIII | 10620 | 2 | |
| КР85 | 2 | 8AI | 370 | 34 | 68,5 |
| | 56 | 22AIII | 10620 | 2 | |
| КР86 | 2 | 8AI | 370 | 13 | 74,6 |
| | 60 | 25AIII | 4800 | 2 | |
| | 61 | 25AIII | 4635 | 2 | |
| КР87 | 2 | 8AI | 370 | 13 | 84,0 |
| | 61 | 25AIII | 4635 | 2 | |
| | 62 | 28AIII | 4800 | 2 | |
| КР88 | 2 | 8AI | 370 | 13 | 93,2 |
| | 62 | 28AIII | 4800 | 2 | |
| | 63 | 28AIII | 4635 | 2 | |

| Марка изделия | N поз. | ф мм | Длина мм | Колич. шт. | Вес изделия кгс |
|---|---|---|---|---|---|
| КР89 | 2 | 8AI | 370 | 13 | 21,0 |
| | 64 | 18AIII | 4735 | 2 | |
| КР90 | 2 | 8AI | 370 | 13 | 38,4 |
| | 65 | 25AIII | 4735 | 2 | |
| КР91 | 2 | 8AI | 370 | 32 | 65,4 |
| | 66 | 22AIII | 10150 | 2 | |
| КР92 | 2 | 8AI | 370 | 32 | 82,8 |
| | 67 | 25AIII | 10150 | 2 | |
| КР93 | 2 | 8AI | 370 | 32 | 102,8 |
| | 68 | 28AIII | 10150 | 2 | |

## Примечания:

1. Каркасы и сетки изготовляются при помощи контактной точечной сварки в соответствии с ГОСТ 10922-75 „Арматура и закладные детали сварные для железобетонных конструкций. Технические требования и методы испытаний."
2. Все размеры даны в осях стержней.

Гл. констр отд. Корнеевская
Нач. сектора Исаев
Инженер Фатеева
Проверил Чуйкина

АГПИ
г. Ленинград

ТК 1975

Плоские каркасы КР84-КР93

1.420-12
Выпуск 2
Лист 246

## КР94, КР95

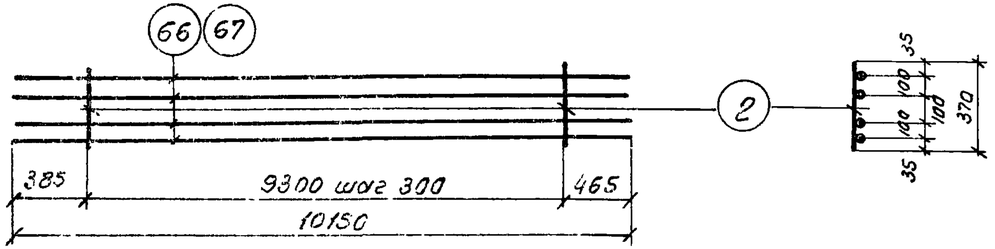


## КР96

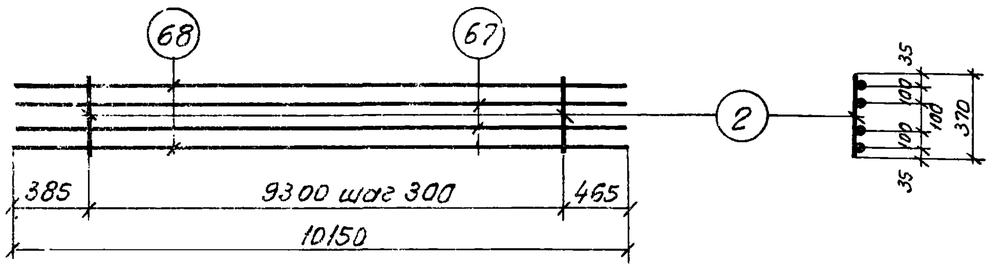


## КР97, КР98

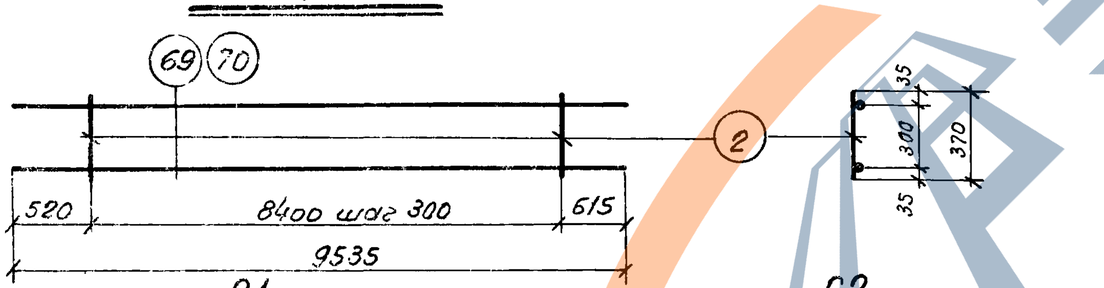


## С1

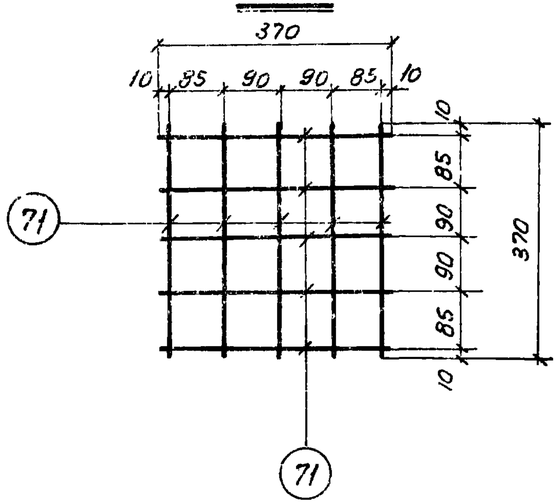


## С2

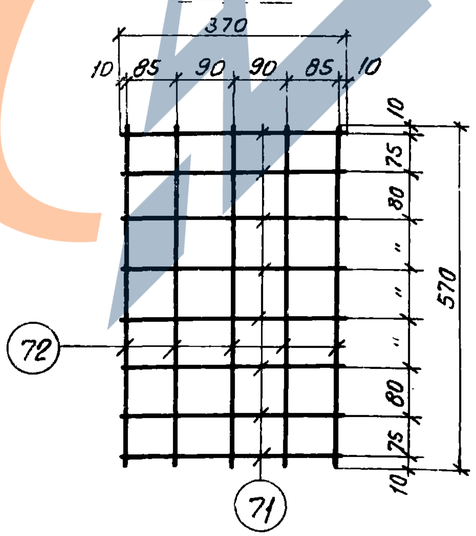


## С3

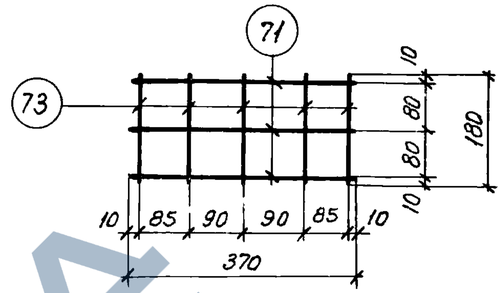


## Спецификация стали на одно арматурное изделие

| Марка изделия | N поз. | ф мм | Длина мм | Колич. шт. | Вес изделия кгс |
|---|---|---|---|---|---|
| КР94 | 2 | 8AI | 370 | 32 | 126.0 |
| | 66 | 22AIII | 10150 | 4 | |
| КР95 | 2 | 8AI | 370 | 32 | 160.8 |
| | 67 | 25AIII | 10150 | 4 | |
| КР96 | 2 | 8AI | 370 | 32 | 180.8 |
| | 67 | 25AIII | 10150 | 2 | |
| | 68 | 28AIII | 10150 | 2 | |
| КР97 | 2 | 8AI | 370 | 29 | 42.4 |
| | 69 | 18AIII | 9535 | 2 | |

| Марка изделия | N поз. | ф мм | Длина мм | Колич. шт. | Вес изделия кгс |
|---|---|---|---|---|---|
| КР98 | 2 | 8AI | 370 | 29 | 77.8 |
| | 70 | 25AIII | 9535 | 2 | |
| С1 | 71 | 10AIII | 370 | 10 | 2.0 |
| С2 | 71 | 10AIII | 370 | 8 | 3.6 |
| | 72 | 10AIII | 570 | 5 | |
| С3 | 71 | 10AIII | 370 | 3 | 1.1 |
| | 73 | 10AIII | 180 | 5 | |

## Примечания:

1. Каркасы и сетки изготовляются при помощи контактной точечной сварки в соответствии с ГОСТ 10922-75 „Арматура и закладные детали сварные для железобетонных конструкций." Технические требования и методы испытаний."
2. Все размеры даны в осях стержней.

Чубкина
Чуб
Проверил

ТК 1976

Плоские каркасы КР94 – КР98.
Сетки С1, С2, С3

1.420-12
Выпуск 2
Лист 247

https://zavodjbi.com/

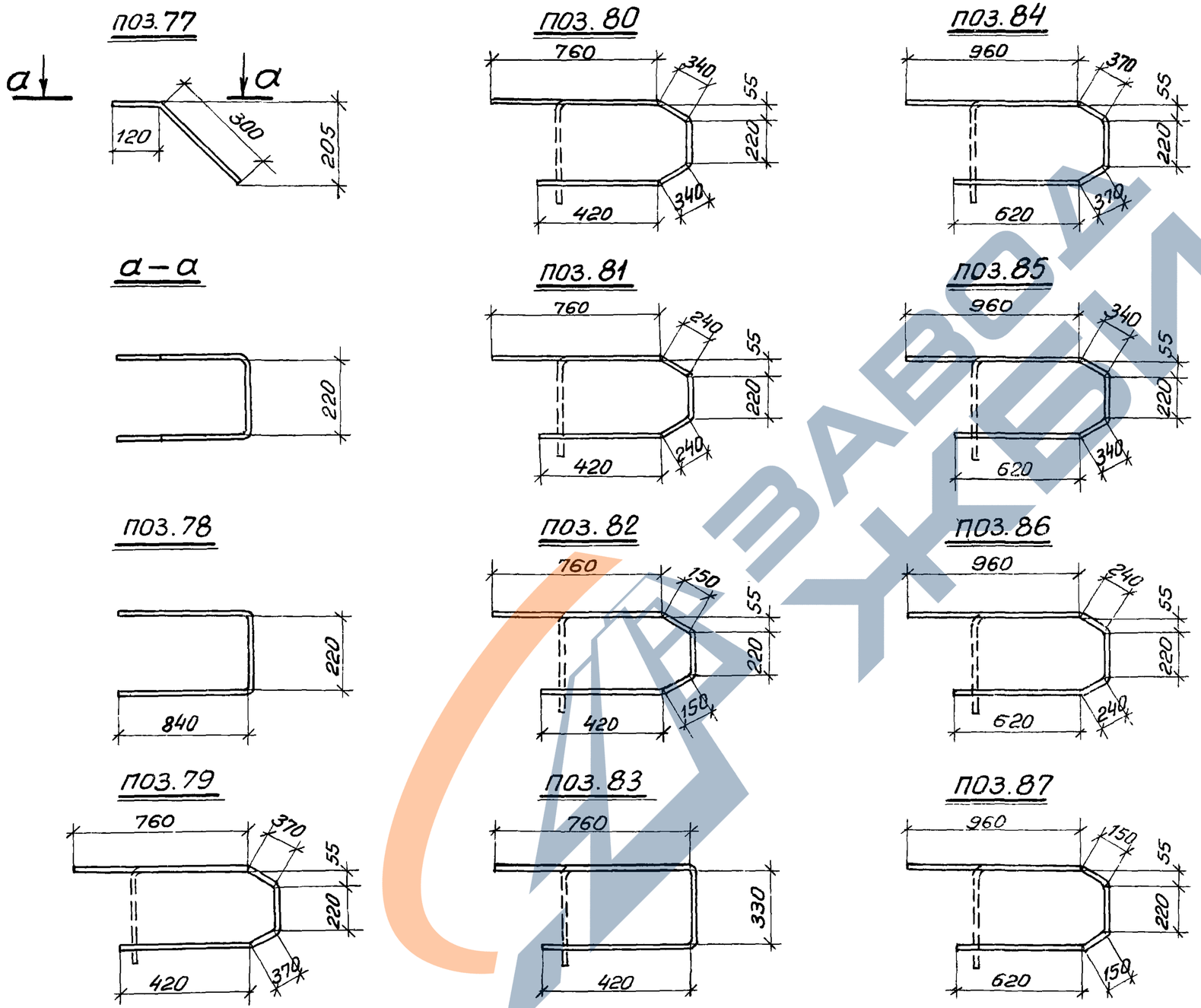


## Спецификация стали на одно арматурное изделие

| N поз. | ф мм | Длина мм | Вес кГс |
|---|---|---|---|
| 77 | 12 A III | 1070 | 0,9 |
| 78 | 12 A III | 1900 | 1,7 |
| 79 | 8 A I | 2140 | 0,8 |
| 80 | 8 A I | 2080 | 0,8 |
| 81 | 8 A I | 1880 | 0,7 |
| 82 | 8 A I | 1700 | 0,7 |
| 83 | 8 A I | 1510 | 0,6 |
| 84 | 8 A I | 2540 | 1,0 |
| 85 | 8 A I | 2480 | 1,0 |
| 86 | 8 A I | 2280 | 0,9 |
| 87 | 8 A I | 2100 | 0,8 |
| | | | |

| | | |
|---|---|---|
| Гл. конструктор | | Норженевская |
| Нач. сектора | | Исаев |
| Инженер | | Нибер |
| Проверил | | Чуйкина |

ЛГПИ г. Ленинград

ТК 1974

Арматурные изделия поз. 77–87. Спецификация

1.420-12 выпуск 2

Лист 248

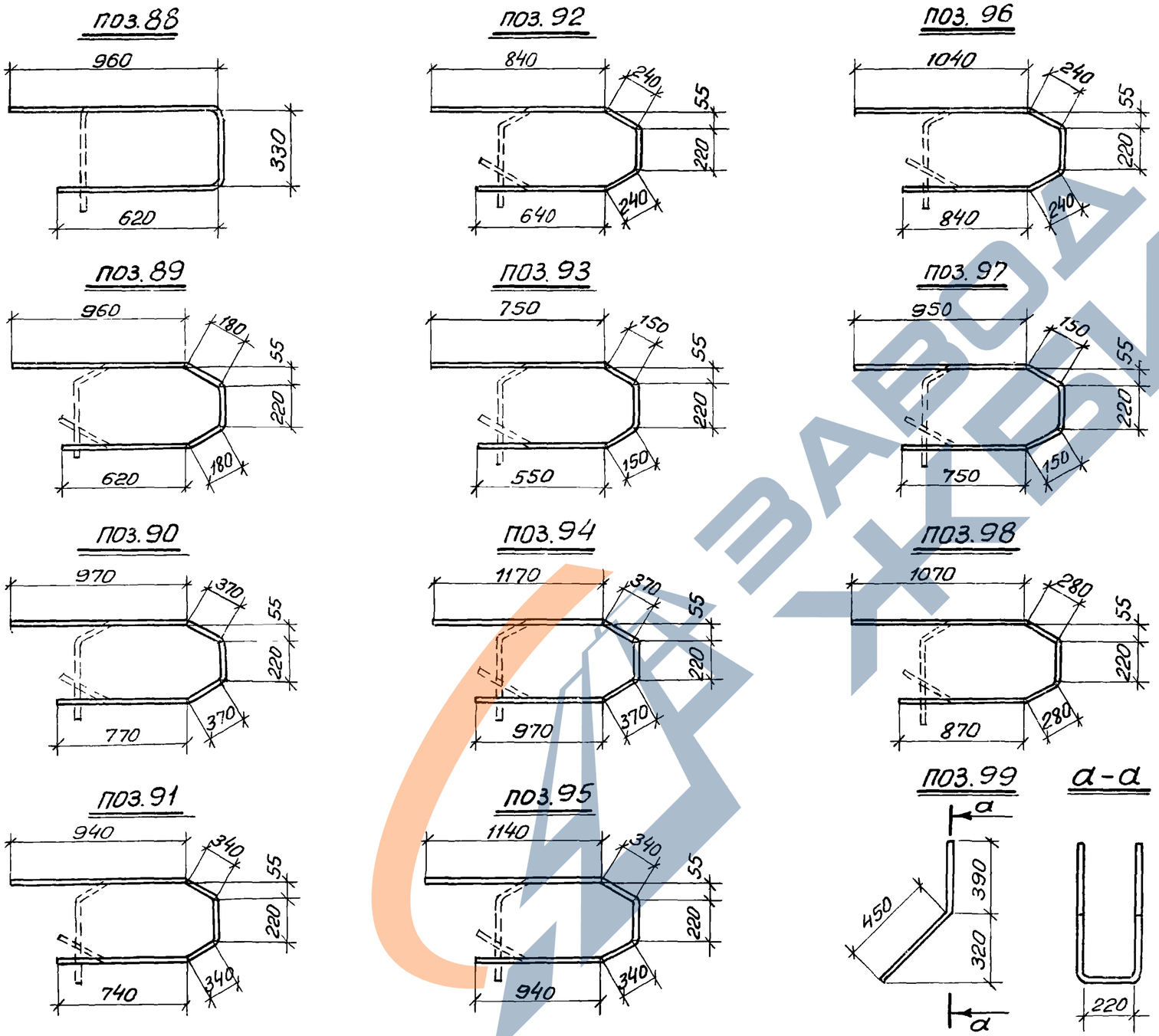


## Спецификация стали на одно арматурное изделие

| N поз. | ф мм | Длина мм | Вес кгс |
|---|---|---|---|
| 88 | 8 A I | 1910 | 0,8 |
| 89 | 8 A I | 2160 | 0,8 |
| 90 | 8 A I | 2700 | 1,1 |
| 91 | 8 A I | 2580 | 1,0 |
| 92 | 8 A I | 2180 | 0,9 |
| 93 | 8 A I | 1820 | 0,7 |
| 94 | 8 A I | 3100 | 1,2 |
| 95 | 8 A I | 2980 | 1,2 |
| 96 | 8 A I | 2580 | 1,0 |
| 97 | 8 A I | 2220 | 0,9 |
| 98 | 8 A I | 2720 | 1,1 |
| 99 | 12 A III | 1900 | 1,7 |

| | | |
|---|---|---|
| ТК 1976 | Арматурные изделия поз. 88-99. Спецификация | 1 420-12 Выпуск 2 |
| | | Лист 249 |

Проверил | Чудкина

# Спецификация позиций арматурных изделий на альбом

| № поз. | Ф или сечение мм | Длина мм | Вес кгс |
|---|---|---|---|
| 1 | 22 А III | 3720 | 11,1 |
| 2 | 8 А I | 370 | 0,15 |
| 3 | 25 А III | 3720 | 14,3 |
| 4 | 18 А III | 3555 | 7,1 |
| 5 | 28 А III | 3720 | 18,0 |
| 6 | 25 А III | 3555 | 13,7 |
| 7 | 25 А III | 11230 | 43,3 |
| 8 | 28 А III | 11230 | 54,3 |
| 9 | 22 А III | 11230 | 33,5 |
| 10 | 22 А III | 11055 | 33,0 |
| 11 | 18 А III | 11055 | 22,1 |
| 12 | 25 А III | 11055 | 42,6 |
| 13 | 28 А III | 11055 | 53,4 |
| 14 | 22 А III | 2725 | 8,1 |
| 15 | 25 А III | 2725 | 10,5 |
| 16 | 32 А III | 11230 | 70,9 |
| 17 | 28 А III | 2725 | 13,2 |
| 18 | 20 А III | 9420 | 23,2 |
| 19 | 18 А III | 9420 | 18,8 |
| 20 | 22 А III | 9420 | 28,1 |
| 21 | 25 А III | 9420 | 36,3 |
| 22 | 28 А III | 9420 | 45,5 |
| 23 | 32 А III | 9420 | 59,5 |
| 24 | 18 А III | 11185 | 22,4 |
| 25 | 25 А III | 11185 | 43,0 |
| 26 | 22 А III | 2900 | 8,6 |

| № поз. | Ф или сечение мм | Длина мм | Вес кгс |
|---|---|---|---|
| 27 | 18 А III | 2725 | 5,4 |
| 28 | 25 А III | 2900 | 11,2 |
| 29 | 28 А III | 2900 | 14,0 |
| 30 | 22 А III | 8520 | 25,4 |
| 31 | 28 А III | 8520 | 41,2 |
| 32 | 18 А III | 8355 | 16,7 |
| 33 | 25 А III | 8520 | 32,8 |
| 34 | 22 А III | 8355 | 24,9 |
| 35 | 25 А III | 8355 | 32,2 |
| 36 | 28 А III | 8355 | 40,4 |
| 37 | 32 А III | 8520 | 53,8 |
| 38 | 25 А III | 9600 | 37,0 |
| 39 | 28 А III | 9600 | 46,4 |
| 40 | 22 А III | 9600 | 28,6 |
| 41 | 18 А III | 9260 | 18,5 |
| 42 | 25 А III | 9260 | 35,7 |
| 43 | 28 А III | 9260 | 44,8 |
| 44 | 25 А III | 9435 | 36,3 |
| 45 | 28 А III | 9435 | 45,6 |
| 46 | 25 А III | 12430 | 47,9 |
| 47 | 28 А III | 12430 | 60,1 |
| 48 | 22 А III | 12430 | 37,1 |
| 49 | 18 А III | 12255 | 24,5 |
| 50 | 22 А III | 12255 | 36,6 |
| 51 | 25 А III | 12255 | 47,2 |
| 52 | 28 А III | 12255 | 59,3 |

| № поз. | Ф или сечение мм | Длина мм | Вес кгс |
|---|---|---|---|
| 53 | 32 А III | 12430 | 78,5 |
| 54 | 20 А III | 10620 | 26,2 |
| 55 | 18 А III | 10620 | 21,2 |
| 56 | 22 А III | 10620 | 31,7 |
| 57 | 25 А III | 10620 | 41,0 |
| 58 | 28 А III | 10620 | 51,4 |
| 59 | 32 А III | 10620 | 67,0 |
| 60 | 25 А III | 4800 | 18,5 |
| 61 | 25 А III | 4635 | 17,8 |
| 62 | 28 А III | 4800 | 23,2 |
| 63 | 28 А III | 4635 | 22,4 |
| 64 | 18 А III | 4735 | 9,5 |
| 65 | 25 А III | 4735 | 18,2 |
| 66 | 22 А III | 10150 | 30,3 |
| 67 | 25 А III | 10150 | 39,0 |
| 68 | 28 А III | 10150 | 49,0 |
| 69 | 18 А III | 9535 | 19,0 |
| 70 | 25 А III | 9535 | 36,7 |
| 71 | 10 А III | 370 | 0,2 |
| 72 | 10 А III | 570 | 0,4 |
| 73 | 10 А III | 180 | 0,1 |
| 74 | 8 А I | 570 | 0,2 |
| 75 | 12 А I | 370 | 0,3 |
| 76 | 12 А I | 570 | 0,5 |
| 77 | 12 А III | 1060 | 0,9 |
| 78 | 12 А III | 1900 | 1,7 |

| № поз. | Ф или сечение мм | Длина мм | Вес кгс |
|---|---|---|---|
| 79 | 8 А I | 2140 | 0,8 |
| 80 | 8 А I | 2080 | 0,8 |
| 81 | 8 А I | 1880 | 0,7 |
| 82 | 8 А I | 1700 | 0,7 |
| 83 | 8 А I | 1510 | 0,6 |
| 84 | 8 А I | 2540 | 1,0 |
| 85 | 8 А I | 2480 | 1,0 |
| 86 | 8 А I | 2280 | 0,9 |
| 87 | 8 А I | 2100 | 0,8 |
| 88 | 8 А I | 1910 | 0,8 |
| 89 | 8 А I | 2160 | 0,8 |
| 90 | 8 А I | 2700 | 1,1 |
| 91 | 8 А I | 2580 | 1,0 |
| 92 | 8 А I | 2180 | 0,9 |
| 93 | 8 А I | 1820 | 0,7 |
| 94 | 8 А I | 3100 | 1,2 |
| 95 | 8 А I | 2980 | 1,2 |
| 96 | 8 А I | 2580 | 1,0 |
| 97 | 8 А I | 2220 | 0,9 |
| 98 | 8 А I | 2720 | 1,1 |
| 99 | 12 А III | 1900 | 1,7 |
| 100 | 28 А III | 2850 | 13,8 |
| | | | |
| | | | |
| | | | |
| | | | |

Примечание:
Марка стали устанавливается в проекте конкретного объекта.

| | | |
|---|---|---|
| ТК 1976 | Спецификация позиций арматурных изделий на альбом | 1.420-12 Выпуск 2 |
| | | лист 250 |

ЛГПИ г. Ленинград

| | | |
|---|---|---|
| Гл. констр. отд. | [illegible] | Корженевская |
| Нач. сектора | [illegible] | Исаев |
| Ст. техник | [illegible] | Спирина |
| Проверил | [illegible] | Чуйкина |

ЗАВОД ЖБИ

# Перечень позиций на одну колонну

**К 11а-1-3**

| Марка колонны | № поз. | Колич. шт. |
|---|---|---|
| | Арматурные изделия | |
| | 2 | 40 |
| | 3 | 4 |
| | 71 | 46 |
| | 73 | 10 |
| | 75 | 6 |
| | 77 | 1 |
| | 78 | 2 |
| | 79 | 2 |
| | 80 | 1 |
| | 81 | 1 |
| | 82 | 1 |
| | 83 | 1 |
| | Закладные детали | |
| | 1 | 2 |
| | 2 | 2 |
| | 18 | 2 |
| | 19 | 4 |
| | 22 | 1 |
| | 23 | 3 |
| | 24 | 3 |
| | 25 | 3 |
| | 26 | 2 |
| | 27 | 2 |
| | 28 | 2 |
| | 29 | 2 |
| | 30 | 4 |
| | 32 | 4 |
| | 33 | 2 |

**К 11а-1-4**

| Марка колонны | № поз. | Колич. шт. |
|---|---|---|
| К 11а-1-3 (продолжение) | 89 | 2 |
| | 90 | 1 |
| | 92 | 8 |
| | 95 | 1 |
| | 96 | 4 |
| | 99 | 1 |
| | 104 | 1 |
| | 105 | 4 |
| | Арматурные изделия | |
| | 2 | 40 |
| | 3 | 4 |
| | 71 | 46 |
| | 73 | 10 |
| | 75 | 6 |
| | 77 | 1 |
| | 78 | 2 |
| | 79 | 2 |
| | 80 | 1 |
| | 81 | 1 |
| | 82 | 1 |
| | 83 | 1 |
| | Закладные детали | |
| | 1 | 2 |
| | 2 | 2 |
| | 18 | 2 |
| | 19 | 4 |
| | 22 | 1 |
| | 23 | 3 |

**К 11а-1-5**

| Марка колонны | № поз. | Колич. шт. |
|---|---|---|
| К 11а-1-4 (продолжение) | 24 | 3 |
| | 25 | 3 |
| | 30 | 6 |
| | 32 | 4 |
| | 33 | 2 |
| | 89 | 2 |
| | 90 | 1 |
| | 92 | 12 |
| | 95 | 1 |
| | 96 | 4 |
| | 99 | 1 |
| | 104 | 1 |
| | 105 | 4 |
| | Арматурные изделия | |
| | 2 | 40 |
| | 3 | 4 |
| | 71 | 46 |
| | 73 | 10 |
| | 75 | 6 |
| | 77 | 1 |
| | 78 | 2 |
| | 79 | 2 |
| | 80 | 1 |
| | 81 | 1 |
| | 82 | 1 |
| | 83 | 1 |
| | Закладные детали | |
| | 1 | 2 |

**К 11а-1-6**

| Марка колонны | № поз. | Колич. шт. |
|---|---|---|
| К 11а-1-5 (продолжение) | 2 | 2 |
| | 18 | 2 |
| | 19 | 4 |
| | 22 | 1 |
| | 23 | 9 |
| | 24 | 9 |
| | 25 | 9 |
| | 26 | 2 |
| | 27 | 2 |
| | 28 | 2 |
| | 29 | 2 |
| | 30 | 4 |
| | 32 | 4 |
| | 33 | 2 |
| | 89 | 2 |
| | 90 | 1 |
| | 92 | 8 |
| | 93 | 2 |
| | 95 | 1 |
| | 96 | 4 |
| | 99 | 1 |
| | 104 | 1 |
| | 105 | 4 |

**К 11а-2-3**

| Марка колонны | № поз. | Колич. шт. |
|---|---|---|
| К 11а-1-6 (продолжение) | 30 | 8 |
| | 32 | 4 |
| | 33 | 2 |
| | 89 | 2 |
| | 90 | 1 |
| | 92 | 16 |
| | 93 | 2 |
| | 95 | 1 |
| | 96 | 4 |
| | 99 | 1 |
| | 104 | 1 |
| | 105 | 4 |
| | Арматурные изделия | |
| | 1 | 4 |
| | 2 | 40 |
| | 4 | 4 |
| | 71 | 46 |
| | 73 | 10 |
| | 75 | 6 |
| | 77 | 1 |
| | 78 | 2 |
| | 79 | 2 |
| | 80 | 1 |

**К 11а-2-3**

| Марка колонны | № поз. | Колич. шт. |
|---|---|---|
| К 11а-2-3 (продолжение) | 81 | 1 |
| | 82 | 1 |
| | 83 | 1 |
| | Закладные детали | |
| | 1 | 2 |
| | 2 | 2 |
| | 18 | 2 |
| | 19 | 4 |
| | 22 | 1 |
| | 23 | 3 |
| | 24 | 3 |
| | 25 | 3 |
| | 26 | 2 |
| | 27 | 2 |
| | 28 | 2 |
| | 29 | 2 |
| | 30 | 4 |
| | 32 | 4 |
| | 33 | 2 |
| | 89 | 2 |
| | 90 | 1 |
| | 92 | 8 |
| | 95 | 1 |

*Примечание:*
Спецификацию позиций арматурных изделий на альбом см. лист 250, закладные детали см. альбом 1.420-12 выпуск 5.

# Перечень позиций на одну колонну

| Марка колонны | № поз. | Колич. шт. |
|---|---|---|
| К 11а-2-3 (продолжение) | 96 | 4 |
| | 99 | 1 |
| | 104 | 1 |
| | 105 | 4 |
| К 11а-2-4 | Арматурные изделия | |
| | 1 | 4 |
| | 2 | 40 |
| | 4 | 4 |
| | 71 | 46 |
| | 73 | 10 |
| | 75 | 6 |
| | 77 | 1 |
| | 78 | 2 |
| | 79 | 2 |
| | 80 | 1 |
| | 81 | 1 |
| | 82 | 1 |
| | 83 | 1 |
| | Закладные детали | |
| | 1 | 2 |
| | 2 | 2 |
| | 18 | 2 |
| | 19 | 4 |
| | 22 | 1 |
| | 23 | 3 |
| | 24 | 3 |
| | 25 | 3 |
| | 30 | 6 |

| Марка колонны | № поз. | Колич. шт. |
|---|---|---|
| К 11а-2-4 (продолжение) | 32 | 4 |
| | 33 | 2 |
| | 89 | 2 |
| | 90 | 1 |
| | 92 | 12 |
| | 95 | 1 |
| | 96 | 4 |
| | 99 | 1 |
| | 104 | 1 |
| | 105 | 4 |
| К 11а-2-5 | Арматурные изделия | |
| | 1 | 4 |
| | 2 | 40 |
| | 4 | 4 |
| | 71 | 46 |
| | 73 | 10 |
| | 75 | 6 |
| | 77 | 1 |
| | 78 | 2 |
| | 79 | 2 |
| | 80 | 1 |
| | 81 | 1 |
| | 82 | 1 |
| | 83 | 1 |
| | Закладные детали | |
| | 1 | 2 |
| | 2 | 2 |
| | 18 | 2 |

| Марка колонны | № поз. | Колич. шт. |
|---|---|---|
| К 11а-2-5 (продолжение) | 19 | 4 |
| | 22 | 1 |
| | 23 | 9 |
| | 24 | 9 |
| | 25 | 9 |
| | 26 | 2 |
| | 27 | 2 |
| | 28 | 2 |
| | 29 | 2 |
| | 30 | 4 |
| | 32 | 4 |
| | 33 | 2 |
| | 89 | 2 |
| | 90 | 1 |
| | 92 | 8 |
| | 93 | 2 |
| | 95 | 1 |
| | 96 | 4 |
| | 99 | 1 |
| | 104 | 1 |
| | 105 | 4 |
| К 11а-2-6 | Арматурные изделия | |
| | 1 | 4 |
| | 2 | 40 |
| | 4 | 4 |
| | 71 | 46 |
| | 73 | 10 |
| | 75 | 6 |
| | 77 | 1 |
| | 78 | 2 |

| Марка колонны | № поз. | Колич. шт. |
|---|---|---|
| К 11а-2-6 (продолжение) | 79 | 2 |
| | 80 | 1 |
| | 81 | 1 |
| | 82 | 1 |
| | 83 | 1 |
| | Закладные детали | |
| | 1 | 2 |
| | 2 | 2 |
| | 18 | 2 |
| | 19 | 4 |
| | 22 | 1 |
| | 23 | 9 |
| | 24 | 9 |
| | 25 | 9 |
| | 30 | 8 |
| | 32 | 4 |
| | 33 | 2 |
| | 89 | 2 |
| | 90 | 1 |
| | 92 | 16 |
| | 93 | 2 |
| | 95 | 1 |
| | 96 | 4 |
| | 99 | 1 |
| | 104 | 1 |
| | 105 | 4 |

| Марка колонны | № поз. | Колич. шт. |
|---|---|---|
| К 11а-3-3 | Арматурные изделия | |
| | 2 | 40 |
| | 5 | 4 |
| | 6 | 4 |
| | 71 | 46 |
| | 73 | 10 |
| | 75 | 6 |
| | 77 | 1 |
| | 78 | 2 |
| | 79 | 2 |
| | 80 | 1 |
| | 81 | 1 |
| | 82 | 1 |
| | 83 | 1 |
| | Закладные детали | |
| | 1 | 2 |
| | 2 | 2 |
| | 18 | 2 |
| | 19 | 4 |
| | 22 | 1 |
| | 23 | 3 |
| | 24 | 3 |
| | 25 | 3 |
| | 26 | 2 |

| Марка колонны | № поз. | Колич. шт. |
|---|---|---|
| К 11а-3-3 (продолжение) | 27 | 2 |
| | 28 | 2 |
| | 29 | 2 |
| | 30 | 4 |
| | 32 | 4 |
| | 33 | 2 |
| | 89 | 2 |
| | 90 | 1 |
| | 92 | 8 |
| | 95 | 1 |
| | 96 | 4 |
| | 99 | 1 |
| | 104 | 1 |
| | 105 | 4 |
| К 11а-3-5 | Арматурные изделия | |
| | 2 | 40 |
| | 5 | 4 |
| | 6 | 4 |
| | 71 | 46 |
| | 73 | 10 |
| | 75 | 6 |
| | 77 | 1 |
| | 78 | 2 |
| | 79 | 2 |
| | 80 | 1 |
| | 81 | 1 |

| Марка колонны | № поз. | Колич. шт. |
|---|---|---|
| К 11а-3-5 (продолжение) | 82 | 1 |
| | 83 | 1 |
| | Закладные детали | |
| | 1 | 2 |
| | 2 | 2 |
| | 18 | 2 |
| | 19 | 4 |
| | 22 | 1 |
| | 23 | 9 |
| | 24 | 9 |
| | 25 | 9 |
| | 26 | 2 |
| | 27 | 2 |
| | 28 | 2 |
| | 29 | 2 |
| | 30 | 4 |
| | 32 | 4 |
| | 33 | 2 |
| | 89 | 2 |
| | 90 | 1 |
| | 92 | 8 |
| | 93 | 2 |
| | 95 | 1 |
| | 96 | 4 |
| | 99 | 1 |
| | 104 | 1 |

Примечание см. на листе 251.

| ТК 1976 | Перечень позиций на одну колонну | 1.420-12 Выпуск 2 | |
|---|---|---|---|
| | | Лист | 252 |

ЛГПИ г. Ленинград

Нач. отдела Гл. констр. отд. Нач. сектора Ст. техн. Проверил

Морозов Корженевская Исаев Спирина Чуйкина

ЗАВОД ЖБИ

15753.02 40

# Перечень позиций на одну колонну

## К12а-1

| Марка колонны | № поз. | Колич. шт. |
|---|---|---|
| К116-3-5 (продолжение) | 105 | 4 |
| | | |
| | | |
| | Арматурные изделия | |
| | 1 | 4 |
| | 2 | 40 |
| | 71 | 46 |
| | 73 | 10 |
| | 75 | 6 |
| | 77 | 2 |
| | 78 | 4 |
| | 83 | 1 |
| | 90 | 2 |
| | 91 | 1 |
| | 92 | 1 |
| | 93 | 1 |
| | | |
| | Закладные детали | |
| | 1 | 2 |
| | 2 | 2 |
| | 18 | 4 |
| | 19 | 6 |
| | 20 | 2 |
| | 32 | 4 |
| | 33 | 2 |
| | 95 | 1 |
| | 96 | 4 |
| | 99 | 1 |
| | 104 | 2 |
| | 105 | 8 |

## К12а-1-3

| Марка колонны | № поз. | Колич. шт. |
|---|---|---|
| | | |
| | Арматурные изделия | |
| | 1 | 4 |
| | 2 | 40 |
| | 71 | 46 |
| | 73 | 10 |
| | 75 | 6 |
| | 77 | 2 |
| | 78 | 4 |
| | 83 | 1 |
| | 90 | 2 |
| | 91 | 1 |
| | 92 | 1 |
| | 93 | 1 |
| | | |
| | Закладные детали | |
| | 1 | 2 |
| | 2 | 2 |
| | 18 | 4 |
| | 19 | 6 |
| | 20 | 2 |
| | 23 | 6 |
| | 24 | 6 |
| | 25 | 6 |
| | 30 | 4 |
| | 32 | 4 |
| | 33 | 2 |
| | 92 | 8 |
| | 93 | 2 |
| | 95 | 1 |

## К12а-1-5 (продолжение)

| Марка колонны | № поз. | Колич. шт. |
|---|---|---|
| | 96 | 4 |
| | 99 | 1 |
| | 104 | 2 |
| | 105 | 8 |
| | | |
| | Арматурные изделия | |
| | 1 | 4 |
| | 2 | 40 |
| | 71 | 46 |
| | 73 | 10 |
| | 75 | 6 |
| | 77 | 2 |
| | 78 | 4 |
| | 83 | 1 |
| | 90 | 2 |
| | 91 | 1 |
| | 92 | 1 |
| | 93 | 1 |
| | | |
| | Закладные детали | |
| | 1 | 2 |
| | 2 | 2 |
| | 18 | 4 |
| | 19 | 6 |
| | 20 | 2 |
| | 23 | 6 |
| | 24 | 6 |
| | 25 | 6 |
| | 30 | 8 |
| | 32 | 4 |

## К12а-1-6 (продолжение)

| Марка колонны | № поз. | Колич. шт. |
|---|---|---|
| | 33 | 2 |
| | 92 | 16 |
| | 93 | 2 |
| | 95 | 1 |
| | 96 | 4 |
| | 99 | 1 |
| | 104 | 2 |
| | 105 | 8 |
| | | |
| | Арматурные изделия | |
| | 1 | 4 |
| | 2 | 40 |
| | 4 | 4 |
| | 71 | 46 |
| | 73 | 10 |
| | 75 | 6 |
| | 77 | 2 |
| | 78 | 4 |
| | 83 | 1 |
| | 90 | 2 |
| | 91 | 1 |
| | 92 | 1 |
| | 93 | 1 |
| | | |
| | Закладные детали | |
| | 1 | 2 |

## К12а-2

## К12а-2-3

| Марка колонны | № поз. | Колич. шт. |
|---|---|---|
| | 2 | 2 |
| | 18 | 4 |
| | 19 | 6 |
| | 20 | 2 |
| | 32 | 4 |
| | 33 | 2 |
| | 95 | 1 |
| | 96 | 4 |
| | 99 | 1 |
| | 104 | 2 |
| | 105 | 8 |
| | | |
| | Арматурные изделия | |
| | 1 | 4 |
| | 2 | 40 |
| | 4 | 4 |
| | 71 | 46 |
| | 73 | 10 |
| | 75 | 6 |
| | 77 | 2 |
| | 78 | 4 |
| | 83 | 1 |
| | 90 | 2 |
| | 91 | 1 |
| | 92 | 1 |
| | 93 | 1 |

## К12а-2-3 (продолжение)

## К12а-2-5

| Марка колонны | № поз. | Колич. шт. |
|---|---|---|
| | Закладные детали | |
| | 2 | 2 |
| | 18 | 4 |
| | 19 | 6 |
| | 20 | 2 |
| | 32 | 4 |
| | 33 | 2 |
| | 35 | 2 |
| | 36 | 2 |
| | 37 | 2 |
| | 38 | 2 |
| | 39 | 2 |
| | 40 | 2 |
| | 72 | 2 |
| | 73 | 2 |
| | 95 | 1 |
| | 96 | 4 |
| | 99 | 1 |
| | 104 | 2 |
| | 105 | 8 |
| | | |
| | Арматурные изделия | |
| | 1 | 4 |
| | 2 | 40 |
| | 4 | 4 |
| | 71 | 46 |

## К12а-2-5 (продолжение)

| Марка колонны | № поз. | Колич. шт. |
|---|---|---|
| | 73 | 10 |
| | 75 | 6 |
| | 77 | 2 |
| | 78 | 4 |
| | 83 | 1 |
| | 90 | 2 |
| | 91 | 1 |
| | 92 | 1 |
| | 93 | 1 |
| | | |
| | Закладные детали | |
| | 1 | 2 |
| | 2 | 2 |
| | 18 | 4 |
| | 19 | 6 |
| | 20 | 2 |
| | 23 | 6 |
| | 24 | 6 |
| | 25 | 6 |
| | 30 | 4 |
| | 32 | 4 |
| | 33 | 2 |
| | 92 | 8 |
| | 93 | 2 |
| | 95 | 1 |
| | 96 | 4 |
| | 99 | 1 |

Примечание см. на листе 251.

# Перечень позиций на одну колонну

| Марка колонны | № поз. | Колич. шт. |
|---|---|---|
| К12а-2-5 (продолж.) | 104 | 2 |
| | 105 | 8 |
| К12а-2-6 | Арматурные изделия | |
| | 1 | 4 |
| | 2 | 40 |
| | 4 | 4 |
| | 71 | 46 |
| | 73 | 10 |
| | 75 | 6 |
| | 77 | 2 |
| | 78 | 4 |
| | 83 | 1 |
| | 90 | 2 |
| | 91 | 1 |
| | 92 | 1 |
| | 93 | 1 |
| | Закладные детали | |
| | 1 | 2 |
| | 2 | 2 |
| | 18 | 4 |
| | 19 | 6 |
| | 20 | 2 |
| | 23 | 6 |
| | 24 | 6 |
| | 25 | 6 |
| | 30 | 8 |
| | 32 | 4 |
| | 33 | 2 |

| Марка колонны | № поз. | Колич. шт. |
|---|---|---|
| К12а-2-6 (продолжение) | 92 | 16 |
| | 93 | 2 |
| | 95 | 1 |
| | 96 | 4 |
| | 99 | 1 |
| | 104 | 2 |
| | 105 | 8 |
| К12а-3 | Арматурные изделия | |
| | 2 | 40 |
| | 3 | 4 |
| | 4 | 4 |
| | 71 | 46 |
| | 73 | 10 |
| | 75 | 6 |
| | 77 | 2 |
| | 78 | 4 |
| | 83 | 1 |
| | 90 | 2 |
| | 91 | 1 |
| | 92 | 1 |
| | 93 | 1 |
| | Закладные детали | |
| | 1 | 2 |
| | 2 | 2 |
| | 18 | 4 |
| | 19 | 6 |
| | 20 | 2 |
| | 32 | 4 |

| Марка колонны | № поз. | Колич. шт. |
|---|---|---|
| К12а-3 (продолжение) | 33 | 2 |
| | 95 | 1 |
| | 96 | 4 |
| | 99 | 1 |
| | 104 | 2 |
| | 105 | 8 |
| К12а-3-5 | Арматурные изделия | |
| | 2 | 40 |
| | 3 | 4 |
| | 4 | 4 |
| | 71 | 46 |
| | 73 | 10 |
| | 75 | 6 |
| | 77 | 2 |
| | 78 | 4 |
| | 83 | 1 |
| | 90 | 2 |
| | 91 | 1 |
| | 92 | 1 |
| | 93 | 1 |
| | Закладные детали | |
| | 1 | 2 |
| | 2 | 2 |
| | 18 | 4 |
| | 19 | 6 |
| | 20 | 2 |
| | 23 | 6 |
| | 24 | 6 |

| Марка колонны | № поз. | Колич. шт. |
|---|---|---|
| К12а-3-5 (продолжение) | 25 | 6 |
| | 30 | 4 |
| | 32 | 4 |
| | 33 | 2 |
| | 92 | 8 |
| | 93 | 2 |
| | 95 | 1 |
| | 96 | 4 |
| | 99 | 1 |
| | 104 | 2 |
| | 105 | 8 |
| К12а-3-6 | Арматурные изделия | |
| | 2 | 40 |
| | 3 | 4 |
| | 4 | 4 |
| | 71 | 46 |
| | 73 | 10 |
| | 75 | 6 |
| | 77 | 2 |
| | 78 | 4 |
| | 83 | 1 |
| | 90 | 2 |
| | 91 | 1 |
| | 92 | 1 |
| | 93 | 1 |

| Марка колонны | № поз. | Колич. шт. |
|---|---|---|
| К12а-3-5 (продолжение) | Закладные детали | |
| | 1 | 2 |
| | 2 | 2 |
| | 18 | 4 |
| | 19 | 6 |
| | 20 | 2 |
| | 23 | 6 |
| | 24 | 6 |
| | 25 | 6 |
| | 30 | 8 |
| | 32 | 4 |
| | 33 | 2 |
| | 92 | 16 |
| | 93 | 2 |
| | 95 | 1 |
| | 96 | 4 |
| | 99 | 1 |
| | 104 | 2 |
| | 105 | 8 |
| К12а-4 | Арматурные изделия | |
| | 2 | 40 |
| | 5 | 4 |
| | 6 | 4 |
| | 71 | 46 |
| | 73 | 10 |

| Марка колонны | № поз. | Колич. шт. |
|---|---|---|
| К12а-4 (продолжение) | 75 | 6 |
| | 77 | 2 |
| | 78 | 4 |
| | 83 | 1 |
| | 90 | 2 |
| | 91 | 1 |
| | 92 | 1 |
| | 93 | 1 |
| | Закладные детали | |
| | 1 | 2 |
| | 2 | 2 |
| | 18 | 4 |
| | 19 | 6 |
| | 20 | 2 |
| | 32 | 4 |
| | 33 | 2 |
| | 95 | 1 |
| | 96 | 4 |
| | 99 | 1 |
| | 104 | 2 |
| | 105 | 8 |
| К12а-4-1, К12а-4-2 | Арматурные изделия | |
| | 2 | 40 |
| | 5 | 4 |

| Марка колонны | № поз. | Колич. шт. |
|---|---|---|
| К12а-4-1, К12а-4-2 (продолжение) | 6 | 4 |
| | 71 | 46 |
| | 73 | 10 |
| | 75 | 6 |
| | 77 | 2 |
| | 78 | 4 |
| | 83 | 1 |
| | 90 | 2 |
| | 91 | 1 |
| | 92 | 1 |
| | 93 | 1 |
| | Закладные детали | |
| | 1 | 2 |
| | 2 | 2 |
| | 18 | 4 |
| | 19 | 6 |
| | 20 | 2 |
| | 32 | 4 |
| | 33 | 2 |
| | 41 | 1 |
| | 42 | 1 |
| | 43 | 8 |
| | 48 | 6 |
| | 95 | 1 |
| | 96 | 4 |
| | 99 | 1 |

Примечание см. на листе 251

| | | |
|---|---|---|
| ТК 1976 | Перечень позиций на одну колонну | 1.420-12 Выпуск 2 |
| | | Лист 254 |

ЛГПИ г. Ленинград

| | | |
|---|---|---|
| Гл. конструктор | [illegible] | Корженевская |
| Нач. сектора | [illegible] | Исаев |
| Техник | [illegible] | Спирина |
| Проверил | [illegible] | Чуйкина |

# Перечень позиций на одну колонну

| Марка колонны | № поз | Колич. шт. |
|---|---|---|
| К12а-4-1 К12а-4-2 (продолж.) | 104 | 2 |
| | 105 | 8 |
| | | |
| | Арматурные изделия | |
| | 2 | 40 |
| | 5 | 4 |
| | 6 | 4 |
| | 71 | 46 |
| | 73 | 10 |
| | 75 | 6 |
| | 77 | 2 |
| | 78 | 4 |
| | 83 | 1 |
| | 90 | 2 |
| | 91 | 1 |
| | 92 | 1 |
| | 93 | 1 |
| | | |
| | Закладные детали | |
| | 2 | 2 |
| | 18 | 4 |
| | 19 | 6 |
| | 20 | 2 |
| | 32 | 4 |
| | 33 | 2 |
| | 35 | 2 |
| | 36 | 2 |
| | 37 | 2 |
| | 38 | 2 |
| | 39 | 2 |

К12а-4-3

| Марка колонны | № поз. | Колич. шт. |
|---|---|---|
| К12а-4-3 (продолжение) | 40 | 2 |
| | 72 | 2 |
| | 73 | 2 |
| | 95 | 1 |
| | 96 | 4 |
| | 99 | 1 |
| | 104 | 2 |
| | 105 | 8 |
| | | |
| | Арматурные изделия | |
| | 2 | 40 |
| | 5 | 4 |
| | 6 | 4 |
| | 71 | 46 |
| | 73 | 10 |
| | 75 | 6 |
| | 77 | 2 |
| | 78 | 4 |
| | 83 | 1 |
| | 90 | 2 |
| | 91 | 1 |
| | 92 | 1 |
| | 93 | 1 |
| | | |
| | Закладные детали | |
| | 1 | 2 |
| | 2 | 2 |
| | 18 | 4 |
| | 19 | 6 |
| | 20 | 2 |

К12а-4-5

| Марка колонны | № поз. | Колич. шт. |
|---|---|---|
| К12а-4-5 (продолжение) | 23 | 6 |
| | 24 | 6 |
| | 25 | 6 |
| | 30 | 4 |
| | 32 | 4 |
| | 33 | 2 |
| | 92 | 8 |
| | 93 | 2 |
| | 95 | 1 |
| | 96 | 4 |
| | 99 | 1 |
| | 104 | 2 |
| | 105 | 8 |
| | | |
| | Арматурные изделия | |
| | 2 | 140 |
| | 8 | 4 |
| | 71 | 86 |
| | 73 | 10 |
| | 75 | 16 |
| | 77 | 2 |
| | 78 | 4 |
| | 79 | 4 |
| | 80 | 2 |
| | 81 | 2 |
| | 82 | 2 |
| | 83 | 2 |
| | | |
| | Закладные детали | |
| | 8 | 2 |

К13а-1-1; К13а-1-2

| Марка колонны | № поз. | Колич. шт. |
|---|---|---|
| К13а-1-2 (продолжение) | 9 | 6 |
| | 18 | 4 |
| | 19 | 6 |
| | 22 | 2 |
| | 23 | 6 |
| | 24 | 6 |
| | 25 | 6 |
| | 26 | 4 |
| | 27 | 4 |
| | 28 | 4 |
| | 29 | 4 |
| | 30 | 8 |
| | 32 | 4 |
| | 33 | 2 |
| | 41 | 2 |
| | 42 | 2 |
| | 43 | 16 |
| | 45 | 3 |
| | 46 | 24 |
| | 47 | 18 |
| | 48 | 12 |
| | 76 | 3 |
| | 89 | 4 |
| | 90 | 2 |
| | 92 | 16 |
| | 95 | 1 |
| | 96 | 4 |
| | 99 | 1 |

К13а-1-1; К13а-1-2

| Марка колонны | № поз. | Колич. шт. |
|---|---|---|
| К13а-1-1 К13а-1-2 (продолж.) | 104 | 2 |
| | 105 | 8 |
| | | |
| | Арматурные изделия | |
| | 2 | 140 |
| | 8 | 4 |
| | 71 | 86 |
| | 73 | 10 |
| | 75 | 16 |
| | 77 | 2 |
| | 78 | 4 |
| | 79 | 4 |
| | 80 | 2 |
| | 81 | 2 |
| | 82 | 2 |
| | 83 | 2 |
| | | |
| | Закладные детали | |
| | 8 | 2 |
| | 9 | 6 |
| | 18 | 4 |
| | 19 | 6 |
| | 22 | 2 |
| | 23 | 6 |
| | 24 | 6 |
| | 25 | 6 |

К13а-1-3; К13а-1-4

| Марка колонны | № поз. | Колич. шт. |
|---|---|---|
| К13а-1-3, К13а-1-4 (продолжение) | 26 | 4 |
| | 27 | 4 |
| | 28 | 4 |
| | 29 | 4 |
| | 30 | 12 |
| | 32 | 4 |
| | 33 | 2 |
| | 89 | 4 |
| | 90 | 2 |
| | 92 | 24 |
| | 95 | 1 |
| | 96 | 4 |
| | 99 | 1 |
| | 104 | 2 |
| | 105 | 8 |
| | | |
| | Арматурные изделия | |
| | 2 | 140 |
| | 8 | 4 |
| | 71 | 86 |
| | 73 | 10 |
| | 75 | 16 |
| | 77 | 2 |
| | 78 | 4 |
| | 79 | 4 |
| | 80 | 2 |
| | 81 | 2 |

К13а-1-5, К13а-1-6

| Марка колонны | № поз | Колич. шт. |
|---|---|---|
| К13а-1-5 (продолжение) | 82 | 2 |
| | 83 | 2 |
| | | |
| | Закладные детали | |
| | 8 | 2 |
| | 9 | 6 |
| | 18 | 4 |
| | 19 | 6 |
| | 22 | 2 |
| | 23 | 18 |
| | 24 | 18 |
| | 25 | 18 |
| | 26 | 4 |
| | 27 | 4 |
| | 28 | 4 |
| | 29 | 4 |
| | 30 | 16 |
| | 32 | 4 |
| | 33 | 2 |
| | 89 | 4 |
| | 90 | 2 |
| | 92 | 32 |
| | 93 | 4 |
| | 95 | 1 |
| | 96 | 4 |
| | 99 | 1 |
| | 104 | 2 |

К13а-1-5, К13а-1-6

Примечание см. на листе 251.

г. Ленинград | Гл. техник Дроворил | Инженер Чуйкина

# Перечень позиций на одну колонну

| Марка колонны | № поз. | Колич. шт. |
|---|---|---|
| К13а-1-5 К13а-1-6 (продолжен) | 105 | 8 |
| К13а-2-3, К13а-2-4 | Арматурные изделия | |
| | 2 | 140 |
| | 8 | 4 |
| | 11 | 4 |
| | 71 | 86 |
| | 73 | 10 |
| | 75 | 16 |
| | 77 | 2 |
| | 78 | 4 |
| | 79 | 4 |
| | 80 | 2 |
| | 81 | 2 |
| | 82 | 2 |
| | 83 | 2 |
| | Закладные детали | |
| | 8 | 2 |
| | 9 | 6 |
| | 18 | 4 |
| | 19 | 6 |
| | 22 | 2 |
| | 23 | 6 |
| | 24 | 6 |
| | 25 | 6 |
| | 26 | 4 |
| | 27 | 4 |
| | 28 | 4 |

| Марка колонны | № поз. | Колич. шт. |
|---|---|---|
| К13а-2-3, К13а-2-4 (продолжение) | 29 | 4 |
| | 30 | 12 |
| | 32 | 4 |
| | 33 | 2 |
| | 89 | 4 |
| | 90 | 2 |
| | 92 | 24 |
| | 95 | 1 |
| | 96 | 4 |
| | 99 | 1 |
| | 104 | 2 |
| | 105 | 8 |
| К13а-2-5, К13а-2-6 | Арматурные изделия | |
| | 2 | 140 |
| | 8 | 4 |
| | 11 | 4 |
| | 71 | 86 |
| | 73 | 10 |
| | 75 | 16 |
| | 77 | 2 |
| | 78 | 4 |
| | 79 | 4 |
| | 80 | 2 |
| | 81 | 2 |
| | 82 | 2 |
| | 83 | 2 |
| | Закладные детали | |
| | 8 | 2 |

| Марка колонны | № поз. | Колич. шт. |
|---|---|---|
| К13а-2-5, К13а-2-6 (продолжение) | 9 | 6 |
| | 18 | 4 |
| | 19 | 6 |
| | 22 | 2 |
| | 23 | 18 |
| | 24 | 18 |
| | 25 | 18 |
| | 26 | 4 |
| | 27 | 4 |
| | 28 | 4 |
| | 29 | 4 |
| | 30 | 16 |
| | 32 | 4 |
| | 33 | 2 |
| | 89 | 4 |
| | 90 | 2 |
| | 92 | 32 |
| | 93 | 4 |
| | 95 | 1 |
| | 96 | 4 |
| | 99 | 1 |
| | 104 | 2 |
| | 105 | 8 |
| К13а-3-1, К13а-3-2 | Арматурные изделия | |
| | 2 | 140 |
| | 7 | 4 |
| | 8 | 4 |
| | 71 | 86 |
| | 73 | 10 |
| | 75 | 16 |

| Марка колонны | № поз. | Колич. шт. |
|---|---|---|
| К13а-3-1, К13а-3-2 (продолжение) | 77 | 2 |
| | 78 | 4 |
| | 79 | 4 |
| | 80 | 2 |
| | 81 | 2 |
| | 82 | 2 |
| | 83 | 2 |
| | Закладные детали | |
| | 8 | 2 |
| | 9 | 6 |
| | 18 | 4 |
| | 19 | 6 |
| | 22 | 2 |
| | 23 | 6 |
| | 24 | 6 |
| | 25 | 6 |
| | 26 | 4 |
| | 27 | 4 |
| | 28 | 4 |
| | 29 | 4 |
| | 30 | 8 |
| | 32 | 4 |
| | 33 | 2 |
| | 41 | 2 |
| | 42 | 2 |
| | 43 | 16 |

| Марка колонны | № поз. | Колич. шт. |
|---|---|---|
| К13а-3-1, К13а-3-2 (продолжен.) | 45 | 3 |
| | 46 | 24 |
| | 47 | 18 |
| | 48 | 12 |
| | 76 | 3 |
| | 89 | 4 |
| | 90 | 2 |
| | 92 | 16 |
| | 95 | 1 |
| | 96 | 4 |
| | 99 | 1 |
| | 104 | 2 |
| | 105 | 8 |
| К13а-3-3, К13а-3-4 | Арматурные изделия | |
| | 2 | 140 |
| | 7 | 4 |
| | 8 | 4 |
| | 71 | 86 |
| | 73 | 10 |
| | 75 | 16 |
| | 77 | 2 |
| | 78 | 4 |
| | 79 | 4 |
| | 80 | 2 |
| | 81 | 2 |
| | 82 | 2 |

| Марка колонны | № поз. | Колич. шт. |
|---|---|---|
| К13а-3-3, К13а-3-4 (продолжение) | 83 | 2 |
| | Закладные детали | |
| | 8 | 2 |
| | 9 | 6 |
| | 18 | 4 |
| | 19 | 6 |
| | 22 | 2 |
| | 23 | 6 |
| | 24 | 6 |
| | 25 | 6 |
| | 26 | 4 |
| | 27 | 4 |
| | 28 | 4 |
| | 29 | 4 |
| | 30 | 12 |
| | 32 | 4 |
| | 33 | 2 |
| | 89 | 4 |
| | 90 | 2 |
| | 92 | 24 |
| | 95 | 1 |
| | 96 | 4 |
| | 99 | 1 |
| | 104 | 2 |
| | 105 | 8 |

| Марка колонны | № поз. | Колич. шт. |
|---|---|---|
| К13а-3-5, К13а-3-6 | Арматурные изделия | |
| | 2 | 140 |
| | 7 | 4 |
| | 8 | 4 |
| | 71 | 86 |
| | 73 | 10 |
| | 75 | 16 |
| | 77 | 2 |
| | 78 | 4 |
| | 79 | 4 |
| | 80 | 2 |
| | 81 | 2 |
| | 82 | 2 |
| | 83 | 2 |
| | Закладные детали | |
| | 8 | 2 |
| | 9 | 6 |
| | 18 | 4 |
| | 19 | 6 |
| | 22 | 2 |
| | 23 | 18 |
| | 24 | 18 |
| | 25 | 18 |
| | 26 | 4 |
| | 27 | 4 |

Примечание см. на листе 251.

| | | |
|---|---|---|
| ТК | Перечень позиций на одну колонну | 1.420-12 Выпуск 2 |

Гл. констр. отд. Нач. сектора Техник Проверил

Исаев Спирина Чуйкина

г. Ленинград

# Перечень позиций на одну колонну

| Марка колонны | № поз. | Колич. шт. |
|---|---|---|
| К13а-3-5, К13а-3-6 (продолжение) | 28 | 4 |
| | 29 | 4 |
| | 30 | 16 |
| | 32 | 4 |
| | 33 | 2 |
| | 89 | 4 |
| | 90 | 2 |
| | 92 | 32 |
| | 93 | 4 |
| | 95 | 1 |
| | 96 | 4 |
| | 99 | 1 |
| | 104 | 2 |
| | 105 | 8 |
| К14а-1 | Арматурные изделия | |
| | 2 | 140 |
| | 9 | 4 |
| | 10 | 4 |
| | 71 | 86 |
| | 73 | 10 |
| | 75 | 16 |
| | 77 | 4 |
| | 78 | 8 |
| | 83 | 2 |
| | 90 | 4 |
| | 91 | 2 |
| | 92 | 2 |
| | 93 | 2 |

| Марка колонны | № поз. | Колич. шт. |
|---|---|---|
| К14а-1 (продолжение) | Закладные детали | |
| | 5 | 6 |
| | 6 | 2 |
| | 18 | 8 |
| | 19 | 10 |
| | 20 | 4 |
| | 32 | 4 |
| | 33 | 2 |
| | 95 | 1 |
| | 96 | 4 |
| | 99 | 1 |
| | 104 | 4 |
| | 105 | 16 |
| К14а-1-5, К14а-1-6 | Арматурные изделия | |
| | 2 | 140 |
| | 9 | 4 |
| | 10 | 4 |
| | 71 | 86 |
| | 73 | 10 |
| | 75 | 16 |
| | 77 | 4 |
| | 78 | 8 |
| | 83 | 2 |
| | 90 | 4 |
| | 91 | 2 |
| | 92 | 2 |
| | 93 | 2 |

| Марка колонны | № поз. | Колич. шт. |
|---|---|---|
| К14а-1-5, К14а-1-6 (продолжение) | Закладные детали | |
| | 5 | 6 |
| | 6 | 2 |
| | 18 | 8 |
| | 19 | 10 |
| | 20 | 4 |
| | 23 | 12 |
| | 24 | 12 |
| | 25 | 12 |
| | 30 | 16 |
| | 32 | 4 |
| | 33 | 2 |
| | 92 | 32 |
| | 93 | 4 |
| | 95 | 1 |
| | 96 | 4 |
| | 99 | 1 |
| | 104 | 4 |
| | 105 | 16 |
| К14а-2 | Арматурные изделия | |
| | 2 | 140 |
| | 7 | 4 |
| | 11 | 4 |
| | 71 | 86 |
| | 73 | 10 |
| | 75 | 16 |
| | 77 | 4 |
| | 78 | 8 |
| | 83 | 2 |

| Марка колонны | № поз. | Колич. шт. |
|---|---|---|
| К14а-2 (продолжение) | 90 | 4 |
| | 91 | 2 |
| | 92 | 2 |
| | 93 | 2 |
| | Закладные детали | |
| | 5 | 6 |
| | 6 | 2 |
| | 18 | 8 |
| | 19 | 10 |
| | 20 | 4 |
| | 32 | 4 |
| | 33 | 2 |
| | 95 | 1 |
| | 96 | 4 |
| | 99 | 1 |
| | 104 | 4 |
| | 105 | 16 |
| К14а-2-1; К14а-2-2 | Арматурные изделия | |
| | 2 | 140 |
| | 7 | 4 |
| | 11 | 4 |
| | 71 | 86 |
| | 73 | 10 |
| | 75 | 16 |

| Марка колонны | № поз. | Колич. шт. |
|---|---|---|
| К14а-2-2 (продолжение) | 77 | 4 |
| | 78 | 8 |
| | 83 | 2 |
| | 90 | 4 |
| | 91 | 2 |
| | 92 | 2 |
| | 93 | 2 |
| К14а-2-1, К14а-2-2 | Закладные детали | |
| | 5 | 6 |
| | 6 | 2 |
| | 18 | 8 |
| | 19 | 10 |
| | 20 | 4 |
| | 32 | 4 |
| | 33 | 2 |
| | 41 | 2 |
| | 42 | 2 |
| | 43 | 16 |
| | 45 | 2 |
| | 46 | 16 |
| | 47 | 12 |
| | 48 | 12 |
| | 76 | 2 |
| | 95 | 1 |
| | 96 | 4 |
| | 99 | 1 |

| Марка колонны | № поз. | Колич. шт. |
|---|---|---|
| К14а-2-1, К14а-2-2 (продолж.) | 104 | 4 |
| | 105 | 16 |
| К14а-2-5, К14а-2-6 | Арматурные изделия | |
| | 2 | 140 |
| | 7 | 4 |
| | 11 | 4 |
| | 71 | 86 |
| | 73 | 10 |
| | 75 | 16 |
| | 77 | 4 |
| | 78 | 8 |
| | 83 | 2 |
| | 90 | 4 |
| | 91 | 2 |
| | 92 | 2 |
| | 93 | 2 |
| | Закладные детали | |
| | 5 | 6 |
| | 6 | 2 |
| | 18 | 8 |
| | 19 | 10 |
| | 20 | 4 |
| | 23 | 12 |
| | 24 | 12 |

| Марка колонны | № поз. | Колич. шт. |
|---|---|---|
| К14а-2-5, К14а-2-6 (продолжение) | 25 | 12 |
| | 30 | 16 |
| | 32 | 4 |
| | 33 | 2 |
| | 92 | 32 |
| | 93 | 4 |
| | 95 | 1 |
| | 96 | 4 |
| | 99 | 1 |
| | 104 | 4 |
| | 105 | 16 |
| К14а-3 | Арматурные изделия | |
| | 2 | 140 |
| | 7 | 4 |
| | 12 | 4 |
| | 71 | 86 |
| | 73 | 10 |
| | 75 | 16 |
| | 77 | 4 |
| | 78 | 8 |
| | 83 | 2 |
| | 90 | 4 |
| | 91 | 2 |
| | 92 | 2 |
| | 93 | 2 |

Примечание см. на листе 251.

Проверил Чудакина

# Перечень позиций на одну колонну

| Марка колонны | № поз. | Колич. шт. |
|---|---|---|
| К14а-3 (продолжение) | Закладные детали | |
| | 5 | 6 |
| | 6 | 2 |
| | 18 | 8 |
| | 19 | 10 |
| | 20 | 4 |
| | 32 | 4 |
| | 33 | 2 |
| | 95 | 1 |
| | 96 | 4 |
| | 99 | 1 |
| | 104 | 1 |
| | 105 | 16 |
| К14а-3-1, К14а-3-2 | Арматурные изделия | |
| | 2 | 140 |
| | 7 | 4 |
| | 12 | 4 |
| | 71 | 86 |
| | 73 | 10 |
| | 75 | 16 |
| | 77 | 4 |
| | 78 | 8 |
| | 83 | 2 |
| | 90 | 4 |
| | 91 | 2 |
| | 92 | 2 |
| | 93 | 2 |

| Марка колонны | № поз. | Колич. шт. |
|---|---|---|
| К14а-3-2 (продолжение) | Закладные детали | |
| К14а-3-1, К14а-3-2 | 5 | 6 |
| | 6 | 2 |
| | 18 | 8 |
| | 19 | 10 |
| | 20 | 4 |
| | 32 | 4 |
| | 33 | 2 |
| | 41 | 2 |
| | 42 | 2 |
| | 43 | 16 |
| | 45 | 2 |
| | 46 | 16 |
| | 47 | 12 |
| | 48 | 12 |
| | 76 | 2 |
| | 95 | 1 |
| | 96 | 4 |
| | 99 | 1 |
| | 104 | 4 |
| | 105 | 16 |
| К14а-3-3 | Арматурные изделия | |
| | 2 | 140 |
| | 7 | 4 |
| | 12 | 4 |
| | 71 | 86 |
| | 73 | 10 |
| | 75 | 16 |
| | 77 | 4 |

| Марка колонны | № поз. | Колич. шт. |
|---|---|---|
| К14а-3-3 (продолжение) | 78 | 8 |
| | 83 | 2 |
| | 90 | 4 |
| | 91 | 2 |
| | 92 | 2 |
| | 93 | 2 |
| | Закладные детали | |
| | 5 | 6 |
| | 6 | 2 |
| | 8 | 2 |
| | 9 | 4 |
| | 18 | 8 |
| | 19 | 10 |
| | 20 | 4 |
| | 32 | 4 |
| | 33 | 2 |
| | 35 | 4 |
| | 36 | 4 |
| | 37 | 4 |
| | 38 | 4 |
| | 39 | 4 |
| | 40 | 4 |
| | 95 | 1 |
| | 96 | 4 |
| | 99 | 1 |
| | 104 | 4 |
| | 105 | 16 |

| Марка колонны | № поз. | Колич. шт. |
|---|---|---|
| К14а-3-5, К14а-3-6 | Арматурные изделия | |
| | 2 | 140 |
| | 7 | 4 |
| | 12 | 4 |
| | 71 | 86 |
| | 73 | 10 |
| | 75 | 16 |
| | 77 | 4 |
| | 78 | 8 |
| | 83 | 2 |
| | 90 | 4 |
| | 91 | 2 |
| | 92 | 2 |
| | 93 | 2 |
| | Закладные детали | |
| | 5 | 6 |
| | 6 | 2 |
| | 18 | 8 |
| | 19 | 10 |
| | 20 | 4 |
| | 23 | 12 |
| | 24 | 12 |
| | 25 | 12 |
| | 30 | 16 |
| | 32 | 4 |

| Марка колонны | № поз. | Колич. шт. |
|---|---|---|
| К14а-3-5, К14а-3-6 (продолжение) | 33 | 2 |
| | 92 | 32 |
| | 93 | 4 |
| | 95 | 1 |
| | 96 | 4 |
| | 99 | 1 |
| | 104 | 4 |
| | 105 | 16 |
| К14а-4 | Арматурные изделия | |
| | 2 | 140 |
| | 8 | 4 |
| | 12 | 4 |
| | 71 | 86 |
| | 73 | 10 |
| | 75 | 16 |
| | 77 | 4 |
| | 78 | 8 |
| | 83 | 2 |
| | 90 | 4 |
| | 91 | 2 |
| | 92 | 2 |
| | 93 | 2 |
| | Закладные детали | |
| | 5 | 6 |

| Марка колонны | № поз. | Колич. шт. |
|---|---|---|
| К14а-4 (продолжение) | 6 | 2 |
| | 18 | 8 |
| | 19 | 10 |
| | 20 | 4 |
| | 32 | 4 |
| | 33 | 2 |
| | 95 | 1 |
| | 96 | 4 |
| | 99 | 1 |
| | 104 | 4 |
| | 105 | 16 |
| К14а-4-1, К14а-4-2 | Арматурные изделия | |
| | 2 | 140 |
| | 8 | 4 |
| | 12 | 4 |
| | 71 | 86 |
| | 73 | 10 |
| | 75 | 16 |
| | 77 | 4 |
| | 78 | 8 |
| | 83 | 2 |
| | 90 | 4 |
| | 91 | 2 |
| | 92 | 2 |
| | 93 | 2 |

| Марка колонны | № поз. | Колич. шт. |
|---|---|---|
| К14а-4-2 (продолжение) | Закладные детали | |
| К14а-4-1, К14а-4-2 | 5 | 6 |
| | 6 | 2 |
| | 18 | 8 |
| | 19 | 10 |
| | 20 | 4 |
| | 32 | 4 |
| | 33 | 2 |
| | 41 | 2 |
| | 42 | 2 |
| | 43 | 16 |
| | 45 | 2 |
| | 46 | 16 |
| | 47 | 12 |
| | 48 | 12 |
| | 76 | 2 |
| | 96 | 1 |
| | 96 | 4 |
| | 99 | 1 |
| | 104 | 4 |
| | 105 | 16 |
| К14а-4-3 | Арматурные изделия | |
| | 2 | 140 |
| | 8 | 4 |
| | 12 | 4 |

Примечание см. на листе 251

АГПИ г. Ленинград
Нач. группы Малгозов
Гл. инженер проекта Сизов
Начальник отд. Спирина
Ст. техник Чуйкина
Проверил Чуйкина

# Перечень позиций на одну колонну

| Марка колонны | № поз. | Колич. шт |
|---|---|---|
| К14а-4-3 (продолжение) | 71 | 86 |
| | 73 | 10 |
| | 75 | 16 |
| | 77 | 4 |
| | 78 | 8 |
| | 83 | 2 |
| | 90 | 4 |
| | 91 | 2 |
| | 92 | 2 |
| | 93 | 2 |
| | | |
| | Закладные детали | |
| | 5 | 6 |
| | 6 | 2 |
| | 8 | 2 |
| | 9 | 4 |
| | 18 | 8 |
| | 19 | 10 |
| | 20 | 4 |
| | 32 | 4 |
| | 33 | 2 |
| | 35 | 4 |
| | 36 | 4 |
| | 37 | 4 |
| | 38 | 4 |
| | 39 | 4 |
| | 40 | 4 |
| | 95 | 1 |
| | 96 | 4 |
| | 99 | 1 |
| | 104 | 4 |

| Марка колонны | № поз. | Колич. шт |
|---|---|---|
| К14а-4-3 (продолж.) | 105 | 16 |
| | | |
| К14а-4-6 К14а-4-5, | Арматурные изделия | |
| | 2 | 140 |
| | 8 | 4 |
| | 12 | 4 |
| | 71 | 86 |
| | 73 | 10 |
| | 75 | 16 |
| | 77 | 4 |
| | 78 | 8 |
| | 83 | 2 |
| | 90 | 4 |
| | 91 | 2 |
| | 92 | 2 |
| | 93 | 2 |
| | | |
| | Закладные детали | |
| | 5 | 6 |
| | 6 | 2 |
| | 18 | 8 |
| | 19 | 10 |
| | 20 | 4 |
| | 23 | 12 |
| | 24 | 12 |
| | 25 | 12 |
| | 30 | 16 |
| | 32 | 4 |
| | 33 | 2 |
| | 92 | 32 |

| Марка колонны | № поз. | Колич. шт |
|---|---|---|
| К14а-4-5, К14а-4-6 (продолжение) | 93 | 4 |
| | 95 | 1 |
| | 96 | 4 |
| | 99 | 1 |
| | 104 | 4 |
| | 105 | 16 |
| | | |
| К14а-5 | Арматурные изделия | |
| | 2 | 140 |
| | 7 | 4 |
| | 71 | 86 |
| | 73 | 10 |
| | 75 | 16 |
| | 77 | 4 |
| | 78 | 8 |
| | 83 | 2 |
| | 90 | 4 |
| | 91 | 2 |
| | 92 | 2 |
| | 93 | 2 |
| | | |
| | Закладные детали | |
| | 5 | 6 |
| | 6 | 2 |
| | 18 | 8 |
| | 19 | 10 |
| | 20 | 4 |
| | 32 | 4 |
| | 33 | 2 |
| | 95 | 1 |

| Марка колонны | № поз. | Колич. шт. |
|---|---|---|
| К14а-5 (продолжение) | 96 | 4 |
| | 99 | 1 |
| | 104 | 4 |
| | 105 | 16 |
| | | |
| К14а-5-1, К14а-5-2 | Арматурные изделия | |
| | 2 | 140 |
| | 7 | 4 |
| | 71 | 86 |
| | 73 | 10 |
| | 75 | 16 |
| | 77 | 4 |
| | 78 | 8 |
| | 83 | 2 |
| | 90 | 4 |
| | 91 | 2 |
| | 92 | 2 |
| | 93 | 2 |
| | | |
| | Закладные детали | |
| | 5 | 6 |
| | 6 | 2 |
| | 18 | 8 |
| | 19 | 10 |
| | 20 | 4 |
| | 32 | 4 |

| Марка колонны | № поз. | Колич. шт. |
|---|---|---|
| К14а-5-1, К14а-5-2 (продолжение) | 33 | 2 |
| | 41 | 2 |
| | 42 | 2 |
| | 43 | 16 |
| | 45 | 2 |
| | 46 | 16 |
| | 47 | 12 |
| | 48 | 12 |
| | 76 | 2 |
| | 95 | 1 |
| | 96 | 4 |
| | 99 | 1 |
| | 104 | 4 |
| | 105 | 16 |
| | | |
| К14а-5-3 | Арматурные изделия | |
| | 2 | 140 |
| | 7 | 4 |
| | 71 | 86 |
| | 73 | 10 |
| | 75 | 16 |
| | 77 | 4 |
| | 78 | 8 |
| | 83 | 2 |
| | 90 | 4 |
| | 91 | 2 |
| | 92 | 2 |

| Марка колонны | № поз. | Колич. шт. |
|---|---|---|
| К14а-5-3 (продолжение) | 93 | 2 |
| | | |
| К14а-5-4, К14а-5-5, К14а-5-6 | Закладные детали | |
| | 5 | 6 |
| | 6 | 2 |
| | 8 | 2 |
| | 9 | 4 |
| | 18 | 8 |
| | 19 | 10 |
| | 20 | 4 |
| | 32 | 4 |
| | 33 | 2 |
| | 35 | 4 |
| | 36 | 4 |
| | 37 | 4 |
| | 38 | 4 |
| | 39 | 4 |
| | 40 | 4 |
| | 95 | 1 |
| | 96 | 4 |
| | 99 | 1 |
| | 104 | 4 |
| | 105 | 16 |
| | | |
| К14а-5-5, К14а-5-6 | Арматурные изделия | |
| | 2 | 140 |

| Марка колонны | № поз. | Колич. шт |
|---|---|---|
| К14а-5-5, К14а-5-6 (продолжение) | 7 | 4 |
| | 71 | 86 |
| | 73 | 10 |
| | 75 | 16 |
| | 77 | 4 |
| | 78 | 8 |
| | 83 | 2 |
| | 90 | 4 |
| | 91 | 2 |
| | 92 | 2 |
| | 93 | 2 |
| | | |
| | Закладные детали | |
| | 5 | 6 |
| | 6 | 2 |
| | 18 | 8 |
| | 19 | 10 |
| | 20 | 4 |
| | 23 | 12 |
| | 24 | 12 |
| | 25 | 12 |
| | 30 | 16 |
| | 32 | 4 |
| | 33 | 2 |
| | 92 | 32 |
| | 93 | 4 |
| | 95 | 1 |

Примечание см. на листе 251.

# Перечень позиций на одну колонну

| Марка колонны | № поз. | Колич. шт. |
|---|---|---|
| К14а-5-5 К14а-5-6 (продолжение) | 96 | 4 |
| | 99 | 1 |
| | 104 | 4 |
| | 105 | 16 |
| | Арматурные изделия | |
| | 2 | 140 |
| | 7 | 4 |
| | 10 | 4 |
| | 71 | 86 |
| | 73 | 10 |
| | 75 | 16 |
| | 77 | 4 |
| | 78 | 8 |
| | 83 | 2 |
| | 90 | 4 |
| | 91 | 2 |
| | 92 | 2 |
| | 93 | 2 |
| | Закладные детали | |
| | 5 | 6 |
| | 6 | 2 |
| | 18 | 8 |
| | 19 | 10 |
| | 20 | 4 |
| | 32 | 4 |
| | 33 | 2 |
| | 95 | 1 |
| | 96 | 4 |

К14а-6

| Марка колонны | № поз. | Колич. шт. |
|---|---|---|
| К14а-6 (продолжение) | 99 | 1 |
| | 104 | 4 |
| | 105 | 16 |
| | Арматурные изделия | |
| | 2 | 140 |
| | 7 | 4 |
| | 10 | 4 |
| | 71 | 86 |
| | 73 | 10 |
| | 75 | 16 |
| | 77 | 4 |
| | 78 | 8 |
| | 83 | 2 |
| | 90 | 4 |
| | 91 | 2 |
| | 92 | 2 |
| | 93 | 2 |
| | Закладные детали | |
| | 5 | 6 |
| | 6 | 2 |
| | 18 | 8 |
| | 19 | 10 |
| | 20 | 4 |
| | 32 | 4 |
| | 33 | 2 |
| | 41 | 2 |
| | 42 | 2 |
| | 43 | 16 |

К14а-6-1

| Марка колонны | № поз | Колич. шт |
|---|---|---|
| К14а-6-1 (продолжение) | 45 | 2 |
| | 46 | 16 |
| | 47 | 12 |
| | 48 | 12 |
| | 76 | 2 |
| | 95 | 1 |
| | 96 | 4 |
| | 99 | 1 |
| | 104 | 4 |
| | 105 | 16 |
| | Арматурные изделия | |
| | 2 | 140 |
| | 7 | 4 |
| | 10 | 4 |
| | 71 | 86 |
| | 73 | 10 |
| | 75 | 16 |
| | 77 | 4 |
| | 78 | 8 |
| | 83 | 2 |
| | 90 | 4 |
| | 91 | 2 |
| | 92 | 2 |
| | 93 | 2 |
| | Закладные детали | |
| | 5 | 6 |
| | 6 | 2 |
| | 18 | 8 |

К14а-6-5

| Марка колонны | № поз. | Колич. шт. |
|---|---|---|
| К14а-6-5 (продолжение) | 19 | 10 |
| | 20 | 4 |
| | 23 | 12 |
| | 24 | 12 |
| | 25 | 12 |
| | 30 | 16 |
| | 32 | 4 |
| | 33 | 2 |
| | 92 | 32 |
| | 93 | 4 |
| | 95 | 1 |
| | 96 | 4 |
| | 99 | 1 |
| | 104 | 4 |
| | 105 | 16 |
| | Арматурные изделия | |
| | 2 | 104 |
| | 30 | 4 |
| | 32 | 4 |
| | 73 | 46 |
| | 70 | 10 |
| | 75 | 14 |
| | 77 | 2 |
| | 78 | 4 |
| | 79 | 4 |
| | 80 | 2 |

К14а-6-5 (продолжение)

| Марка колонны | № поз. | Колич. шт. |
|---|---|---|
| К15а-1-1 (продолжение) | 81 | 2 |
| | 82 | 2 |
| | 83 | 2 |
| | Закладные детали | |
| | 1 | 2 |
| | 2 | 2 |
| | 8 | 1 |
| | 9 | 3 |
| | 18 | 4 |
| | 19 | 6 |
| | 22 | 2 |
| | 23 | 6 |
| | 24 | 6 |
| | 25 | 6 |
| | 26 | 4 |
| | 27 | 4 |
| | 28 | 4 |
| | 29 | 4 |
| | 30 | 8 |
| | 32 | 4 |
| | 33 | 2 |
| | 41 | 1 |
| | 42 | 1 |
| | 43 | 8 |
| | 48 | 6 |
| | 89 | 4 |

К15а-1-1

| Марка колонны | № поз. | Колич. шт. |
|---|---|---|
| К15а-1-1 (продолжение) | 90 | 2 |
| | 92 | 16 |
| | 95 | 1 |
| | 96 | 4 |
| | 99 | 1 |
| | 104 | 2 |
| | 105 | 8 |
| | Арматурные изделия | |
| | 2 | 104 |
| | 30 | 4 |
| | 32 | 4 |
| | 71 | 46 |
| | 73 | 10 |
| | 75 | 14 |
| | 77 | 2 |
| | 78 | 4 |
| | 79 | 4 |
| | 80 | 2 |
| | 81 | 2 |
| | 82 | 2 |
| | 83 | 2 |
| | Закладные детали | |
| | 1 | 2 |
| | 2 | 2 |

К15а-1-2

| Марка колонны | № поз. | Колич. шт. |
|---|---|---|
| К15а-1-2 (продолжение) | 8 | 1 |
| | 9 | 3 |
| | 18 | 4 |
| | 19 | 6 |
| | 22 | 2 |
| | 23 | 6 |
| | 24 | 6 |
| | 25 | 6 |
| | 26 | 2 |
| | 27 | 2 |
| | 28 | 2 |
| | 29 | 2 |
| | 30 | 10 |
| | 32 | 4 |
| | 33 | 2 |
| | 41 | 1 |
| | 42 | 1 |
| | 43 | 8 |
| | 48 | 6 |
| | 89 | 4 |
| | 90 | 2 |
| | 92 | 20 |
| | 95 | 1 |
| | 96 | 4 |
| | 99 | 1 |
| | 104 | 2 |
| | 105 | 8 |

К15а-1-2 (продолжение)

Примечание см. на листе 251.

ЛГПИ г. Ленинград

Гип отдела Марцев
Рук. группы Жуковенко
Нач. сектора А. Иванов
Ст. техник Смирнова
Проверил Чуйкина

# Перечень позиций на одну колонну

**К15а-1-3**

| Марка колонны | № поз | Колич. шт. |
|---|---|---|
| | Арматурные изделия | |
| | 2 | 104 |
| | 30 | 4 |
| | 32 | 4 |
| | 71 | 46 |
| | 73 | 10 |
| | 75 | 14 |
| | 77 | 2 |
| | 78 | 4 |
| | 79 | 4 |
| | 80 | 2 |
| | 81 | 2 |
| | 82 | 2 |
| | 83 | 2 |
| | Закладные детали | |
| | 1 | 2 |
| | 2 | 2 |
| | 8 | 1 |
| | 9 | 3 |
| | 18 | 4 |
| | 19 | 6 |
| | 22 | 2 |
| | 23 | 6 |
| | 24 | 6 |
| | 25 | 6 |
| | 26 | 4 |
| | 27 | 4 |
| | 28 | 4 |
| | 29 | 4 |

**К15а-1-3 (продолжение)**

| Марка колонны | № поз | Колич. шт. |
|---|---|---|
| | 30 | 10 |
| | 32 | 4 |
| | 33 | 2 |
| | 89 | 4 |
| | 90 | 2 |
| | 92 | 20 |
| | 95 | 1 |
| | 96 | 4 |
| | 99 | 1 |
| | 104 | 2 |
| | 105 | 8 |

**К15а-1-4**

| Марка колонны | № поз | Колич. шт. |
|---|---|---|
| | Арматурные изделия | |
| | 2 | 104 |
| | 30 | 4 |
| | 32 | 4 |
| | 71 | 46 |
| | 73 | 10 |
| | 75 | 14 |
| | 77 | 2 |
| | 78 | 4 |
| | 79 | 4 |
| | 80 | 2 |
| | 81 | 2 |
| | 82 | 2 |
| | 83 | 2 |
| | Закладные детали | |
| | 1 | 2 |
| | 2 | 2 |

**К15а-1-4 (продолжение)**

| Марка колонны | № поз. | Колич. шт. |
|---|---|---|
| | 8 | 1 |
| | 9 | 3 |
| | 18 | 4 |
| | 19 | 6 |
| | 22 | 2 |
| | 23 | 6 |
| | 24 | 6 |
| | 25 | 6 |
| | 26 | 2 |
| | 27 | 2 |
| | 28 | 2 |
| | 29 | 2 |
| | 30 | 12 |
| | 32 | 4 |
| | 33 | 2 |
| | 89 | 4 |
| | 90 | 2 |
| | 92 | 24 |
| | 95 | 1 |
| | 96 | 4 |
| | 99 | 1 |
| | 104 | 2 |
| | 105 | 8 |

**К15а-1-5**

| Марка колонны | № поз | Колич. шт. |
|---|---|---|
| | Арматурные изделия | |
| | 2 | 104 |
| | 30 | 4 |
| | 32 | 4 |
| | 71 | 46 |
| | 73 | 10 |
| | 75 | 14 |

**К15а-1-5 (продолжение)**

| Марка колонны | № поз | Колич. шт. |
|---|---|---|
| | 77 | 2 |
| | 78 | 4 |
| | 79 | 4 |
| | 80 | 2 |
| | 81 | 2 |
| | 82 | 2 |
| | 83 | 2 |
| | Закладные детали | |
| | 1 | 2 |
| | 2 | 2 |
| | 8 | 1 |
| | 9 | 3 |
| | 18 | 4 |
| | 19 | 6 |
| | 22 | 2 |
| | 23 | 18 |
| | 24 | 18 |
| | 25 | 18 |
| | 26 | 4 |
| | 27 | 4 |
| | 28 | 4 |
| | 29 | 4 |
| | 30 | 12 |
| | 32 | 4 |
| | 33 | 2 |
| | 89 | 4 |

**К15а-1-6**

| Марка колонны | № поз. | Колич. шт. |
|---|---|---|
| | 90 | 2 |
| | 92 | 24 |
| | 93 | 4 |
| | 95 | 1 |
| | 96 | 4 |
| | 99 | 1 |
| | 104 | 2 |
| | 105 | 8 |
| | Арматурные изделия | |
| | 2 | 104 |
| | 30 | 4 |
| | 32 | 4 |
| | 71 | 46 |
| | 73 | 10 |
| | 75 | 14 |
| | 77 | 2 |
| | 78 | 4 |
| | 79 | 4 |
| | 80 | 2 |
| | 81 | 2 |
| | 82 | 2 |
| | 83 | 2 |
| | Закладные детали | |
| | 1 | 2 |

**К15а-1-6 (продолжение)**

| Марка колонны | № поз. | Колич. шт. |
|---|---|---|
| | 2 | 2 |
| | 8 | 1 |
| | 9 | 3 |
| | 18 | 4 |
| | 19 | 6 |
| | 22 | 2 |
| | 23 | 18 |
| | 24 | 18 |
| | 25 | 18 |
| | 26 | 2 |
| | 27 | 2 |
| | 28 | 2 |
| | 29 | 2 |
| | 30 | 16 |
| | 32 | 4 |
| | 33 | 2 |
| | 89 | 4 |
| | 90 | 2 |
| | 92 | 32 |
| | 93 | 4 |
| | 95 | 1 |
| | 96 | 4 |
| | 99 | 1 |
| | 104 | 2 |
| | 105 | 8 |

**К15а-2-1**

| Марка колонны | № поз. | Колич. шт. |
|---|---|---|
| | Арматурные изделия | |
| | 2 | 104 |
| | 32 | 4 |
| | 33 | 4 |
| | 71 | 46 |
| | 73 | 10 |
| | 75 | 14 |
| | 77 | 2 |
| | 78 | 4 |
| | 79 | 4 |
| | 80 | 2 |
| | 81 | 2 |
| | 82 | 2 |
| | 83 | 2 |
| | Закладные детали | |
| | 1 | 2 |
| | 2 | 2 |
| | 8 | 1 |
| | 9 | 3 |
| | 18 | 4 |
| | 19 | 6 |
| | 22 | 2 |
| | 23 | 6 |
| | 24 | 6 |
| | 25 | 6 |

Примечание см. на листе 251.

# Перечень позиций на одну колонну

| Марка колонны | № поз. | Колич. шт. |
|---|---|---|
| К 15а-2-1 (продолжение) | 26 | 4 |
| | 27 | 4 |
| | 28 | 4 |
| | 29 | 4 |
| | 30 | 8 |
| | 32 | 4 |
| | 33 | 2 |
| | 41 | 1 |
| | 42 | 1 |
| | 43 | 8 |
| | 48 | 6 |
| | 89 | 4 |
| | 90 | 2 |
| | 92 | 16 |
| | 95 | 1 |
| | 96 | 4 |
| | 99 | 1 |
| | 104 | 2 |
| | 105 | 8 |
| | Арматурные изделия | |
| К 15а-2-2 | 2 | 104 |
| | 32 | 4 |
| | 33 | 4 |
| | 71 | 46 |
| | 73 | 10 |
| | 75 | 14 |
| | 77 | 2 |
| | 78 | 4 |
| | 79 | 4 |
| | 80 | 2 |

| Марка колонны | № поз. | Колич. шт. |
|---|---|---|
| К 15а-2-2 (продолжение) | 81 | 2 |
| | 82 | 2 |
| | 83 | 2 |
| | Закладные детали | |
| | 1 | 2 |
| | 2 | 2 |
| | 8 | 1 |
| | 9 | 3 |
| | 18 | 4 |
| | 19 | 6 |
| | 22 | 2 |
| | 23 | 6 |
| | 24 | 6 |
| | 25 | 6 |
| | 26 | 2 |
| | 27 | 2 |
| | 28 | 2 |
| | 29 | 2 |
| | 30 | 10 |
| | 32 | 4 |
| | 33 | 2 |
| | 41 | 1 |
| | 42 | 1 |
| | 43 | 8 |
| | 48 | 6 |
| | 89 | 4 |
| | 90 | 2 |
| | 92 | 20 |
| | 95 | 1 |
| | 96 | 4 |

| Марка колонны | № поз. | Колич. шт. |
|---|---|---|
| К 15а-2-2 (продолжение) | 99 | 1 |
| | 104 | 2 |
| | 105 | 8 |
| | Арматурные изделия | |
| К 15а-2-3 | 2 | 104 |
| | 32 | 4 |
| | 33 | 4 |
| | 71 | 46 |
| | 73 | 10 |
| | 75 | 14 |
| | 77 | 2 |
| | 78 | 4 |
| | 79 | 4 |
| | 80 | 2 |
| | 81 | 2 |
| | 82 | 2 |
| | 83 | 2 |
| | Закладные детали | |
| | 1 | 2 |
| | 2 | 2 |
| | 8 | 1 |
| | 9 | 3 |
| | 18 | 4 |
| | 19 | 6 |
| | 22 | 2 |
| | 23 | 6 |
| | 24 | 6 |
| | 25 | 6 |

| Марка колонны | № поз. | Колич. шт. |
|---|---|---|
| К 15а-2-3 (продолжение) | 26 | 4 |
| | 27 | 4 |
| | 28 | 4 |
| | 29 | 4 |
| | 30 | 10 |
| | 32 | 4 |
| | 33 | 2 |
| | 89 | 4 |
| | 90 | 2 |
| | 92 | 20 |
| | 95 | 1 |
| | 96 | 4 |
| | 99 | 1 |
| | 104 | 2 |
| | 105 | 8 |
| | Арматурные изделия | |
| К 15а-2-4 | 2 | 104 |
| | 32 | 4 |
| | 33 | 4 |
| | 71 | 46 |
| | 73 | 10 |
| | 75 | 14 |
| | 77 | 2 |
| | 78 | 4 |
| | 79 | 4 |
| | 80 | 2 |

| Марка колонны | № поз. | Колич. шт. |
|---|---|---|
| К 15а-2-4 (продолжение) | 81 | 2 |
| | 82 | 2 |
| | 83 | 2 |
| | Закладные детали | |
| | 1 | 2 |
| | 2 | 2 |
| | 8 | 1 |
| | 9 | 3 |
| | 18 | 4 |
| | 19 | 6 |
| | 22 | 2 |
| | 23 | 6 |
| | 24 | 6 |
| | 25 | 6 |
| | 26 | 2 |
| | 27 | 2 |
| | 28 | 2 |
| | 29 | 2 |
| | 30 | 12 |
| | 32 | 4 |
| | 33 | 2 |
| | 89 | 4 |
| | 90 | 2 |
| | 92 | 24 |
| | 95 | 1 |
| | 96 | 4 |

| Марка колонны | № поз. | Колич. шт. |
|---|---|---|
| К 15а-2-4 (продолжение) | 99 | 1 |
| | 104 | 2 |
| | 105 | 8 |
| | Арматурные изделия | |
| К 15а-2-5 | 2 | 104 |
| | 32 | 4 |
| | 33 | 4 |
| | 71 | 46 |
| | 73 | 10 |
| | 75 | 14 |
| | 77 | 2 |
| | 78 | 4 |
| | 79 | 4 |
| | 80 | 2 |
| | 81 | 2 |
| | 82 | 2 |
| | 83 | 2 |
| | Закладные детали | |
| | 1 | 2 |
| | 2 | 2 |
| | 8 | 1 |
| | 9 | 3 |
| | 18 | 4 |
| | 19 | 6 |

| Марка колонны | № поз. | Колич. шт. |
|---|---|---|
| К 15а-2-5 (продолжение) | 22 | 2 |
| | 23 | 18 |
| | 24 | 18 |
| | 25 | 18 |
| | 26 | 4 |
| | 27 | 4 |
| | 28 | 4 |
| | 29 | 4 |
| | 30 | 12 |
| | 32 | 4 |
| | 33 | 2 |
| | 89 | 4 |
| | 90 | 2 |
| | 92 | 24 |
| | 93 | 4 |
| | 95 | 1 |
| | 96 | 4 |
| | 99 | 1 |
| | 104 | 2 |
| | 105 | 8 |
| | Арматурные изделия | |
| К 15а-2-6 | 2 | 104 |
| | 32 | 4 |
| | 33 | 4 |
| | 71 | 46 |
| | 73 | 10 |

Примечание см. на листе 251.

| | | |
|---|---|---|
| ТК 1976 | Перечень позиций на одну колонну | 1.420-12 Выпуск 2 |
| | | Лист 262 |

Г. Ленинград

Нач. сектора

Ст. техн.

Проверил

Исаев

Спирина

Чуйкина

# Перечень позиций на одну колонну

| Марка колонны | № поз. | Колич. шт |
|---|---|---|
| К15а-2-6 (продолжение) | 75 | 14 |
| | 77 | 2 |
| | 78 | 4 |
| | 79 | 4 |
| | 80 | 2 |
| | 81 | 2 |
| | 82 | 2 |
| | 83 | 2 |
| | Закладные детали | |
| | 1 | 2 |
| | 2 | 2 |
| | 8 | 1 |
| | 9 | 3 |
| | 18 | 4 |
| | 19 | 6 |
| | 22 | 2 |
| | 23 | 18 |
| | 24 | 18 |
| | 25 | 18 |
| | 26 | 2 |
| | 27 | 2 |
| | 28 | 2 |
| | 29 | 2 |
| | 30 | 16 |
| | 32 | 4 |
| | 33 | 2 |
| | 89 | 4 |
| | 90 | 2 |
| | 92 | 32 |
| | 93 | 4 |

| Марка колонны | № поз. | Колич. шт |
|---|---|---|
| К15а-2-6 (продолжение) | 95 | 1 |
| | 96 | 4 |
| | 99 | 1 |
| | 104 | 2 |
| | 105 | 8 |
| К15а-3-1 | Арматурные изделия | |
| | 2 | 104 |
| | 31 | 4 |
| | 35 | 4 |
| | 71 | 46 |
| | 73 | 10 |
| | 75 | 14 |
| | 77 | 2 |
| | 78 | 4 |
| | 79 | 4 |
| | 80 | 2 |
| | 81 | 2 |
| | 82 | 2 |
| | 83 | 2 |
| | Закладные детали | |
| | 1 | 2 |
| | 2 | 2 |
| | 8 | 1 |
| | 9 | 3 |
| | 18 | 4 |
| | 19 | 6 |
| | 22 | 2 |
| | 23 | 6 |

| Марка колонны | № поз. | Колич. шт |
|---|---|---|
| К15а-3-1 (продолжение) | 24 | 6 |
| | 25 | 6 |
| | 26 | 4 |
| | 27 | 4 |
| | 28 | 4 |
| | 29 | 4 |
| | 30 | 8 |
| | 32 | 4 |
| | 33 | 2 |
| | 41 | 1 |
| | 42 | 1 |
| | 43 | 8 |
| | 48 | 6 |
| | 89 | 4 |
| | 90 | 2 |
| | 92 | 16 |
| | 95 | 1 |
| | 96 | 4 |
| | 99 | 1 |
| | 104 | 2 |
| | 105 | 8 |
| К15а-3-3 | Арматурные изделия | |
| | 2 | 104 |
| | 31 | 4 |
| | 35 | 4 |
| | 71 | 46 |
| | 73 | 10 |
| | 75 | 14 |
| | 77 | 2 |
| | 78 | 4 |

| Марка колонны | № поз. | Колич. шт |
|---|---|---|
| К15а-3-3 (продолжение) | 79 | 4 |
| | 80 | 2 |
| | 81 | 2 |
| | 82 | 2 |
| | 83 | 2 |
| | Закладные детали | |
| | 1 | 2 |
| | 2 | 2 |
| | 8 | 1 |
| | 9 | 3 |
| | 18 | 4 |
| | 19 | 6 |
| | 22 | 2 |
| | 23 | 6 |
| | 24 | 6 |
| | 25 | 6 |
| | 26 | 4 |
| | 27 | 4 |
| | 28 | 4 |
| | 29 | 4 |
| | 30 | 10 |
| | 32 | 4 |
| | 33 | 2 |
| | 89 | 4 |
| | 90 | 2 |
| | 92 | 20 |

| Марка колонны | № поз. | Колич. шт. |
|---|---|---|
| К15а-3-3 (продолжение) | 95 | 1 |
| | 96 | 4 |
| | 99 | 1 |
| | 104 | 2 |
| | 105 | 8 |
| К15а-3-5 | Арматурные изделия | |
| | 2 | 104 |
| | 31 | 4 |
| | 35 | 4 |
| | 71 | 46 |
| | 73 | 10 |
| | 75 | 14 |
| | 77 | 2 |
| | 78 | 4 |
| | 79 | 4 |
| | 80 | 2 |
| | 81 | 2 |
| | 82 | 2 |
| | 83 | 2 |
| | Закладные детали | |
| | 1 | 2 |
| | 2 | 2 |
| | 8 | 1 |
| | 9 | 3 |

| Марка колонны | № поз. | Колич. шт. |
|---|---|---|
| К15а-3-5 (продолжение) | 18 | 4 |
| | 19 | 6 |
| | 22 | 2 |
| | 23 | 18 |
| | 24 | 18 |
| | 25 | 18 |
| | 26 | 4 |
| | 27 | 4 |
| | 28 | 4 |
| | 29 | 4 |
| | 30 | 12 |
| | 32 | 4 |
| | 33 | 2 |
| | 89 | 4 |
| | 90 | 2 |
| | 92 | 24 |
| | 93 | 4 |
| | 95 | 1 |
| | 96 | 4 |
| | 99 | 1 |
| | 104 | 2 |
| | 105 | 8 |
| К15а-4-1 | Арматурные изделия | |
| | 2 | 104 |
| | 31 | 4 |
| | 36 | 4 |

| Марка колонны | № поз. | Колич. шт. |
|---|---|---|
| К15а-4-1 (продолжение) | 71 | 46 |
| | 73 | 10 |
| | 75 | 14 |
| | 77 | 2 |
| | 78 | 4 |
| | 79 | 4 |
| | 80 | 2 |
| | 81 | 2 |
| | 82 | 2 |
| | 83 | 2 |
| | 100 | 4 |
| | Закладные детали | |
| | 1 | 2 |
| | 2 | 2 |
| | 8 | 1 |
| | 9 | 3 |
| | 18 | 4 |
| | 19 | 6 |
| | 22 | 2 |
| | 23 | 6 |
| | 24 | 6 |
| | 25 | 6 |
| | 26 | 4 |
| | 27 | 4 |
| | 28 | 4 |
| | 29 | 4 |

Примечание см. на листе 251.

| ТК 1976 | Перечень позиций на одну колонну | 1.420-12 Выпуск 2 | |
|---|---|---|---|
| | | Лист | 263 |

Проверил | Чукина

# Перечень позиций на одну колонну

| Марка колонны | № поз. | Колич. шт. |
|---|---|---|
| К15а-4-1 (продолжение) | 30 | 8 |
| | 32 | 4 |
| | 33 | 2 |
| | 41 | 1 |
| | 42 | 1 |
| | 43 | 8 |
| | 48 | 6 |
| | 89 | 4 |
| | 90 | 2 |
| | 92 | 16 |
| | 95 | 1 |
| | 96 | 4 |
| | 99 | 1 |
| | 104 | 2 |
| | 105 | 8 |
| К15а-4-3 | Арматурные изделия | |
| | 2 | 104 |
| | 31 | 4 |
| | 36 | 4 |
| | 71 | 46 |
| | 73 | 10 |
| | 75 | 14 |
| | 77 | 2 |
| | 78 | 4 |
| | 79 | 4 |
| | 80 | 2 |
| | 81 | 2 |
| | 82 | 2 |
| | 83 | 2 |
| | 100 | 4 |

| Марка колонны | № поз. | Колич. шт. |
|---|---|---|
| К15а-4-3 (продолжение) | | |
| | Закладные детали | |
| | 1 | 2 |
| | 2 | 2 |
| | 8 | 1 |
| | 9 | 3 |
| | 18 | 4 |
| | 19 | 6 |
| | 22 | 2 |
| | 23 | 6 |
| | 24 | 6 |
| | 25 | 6 |
| | 26 | 4 |
| | 27 | 4 |
| | 28 | 4 |
| | 29 | 4 |
| | 30 | 10 |
| | 32 | 4 |
| | 33 | 2 |
| | 89 | 4 |
| | 90 | 2 |
| | 92 | 20 |
| | 95 | 1 |
| | 96 | 4 |
| | 99 | 1 |
| | 104 | 2 |
| | 105 | 8 |
| К15а-4-5 | Арматурные изделия | |
| | 2 | 104 |
| | 31 | 4 |

| Марка колонны | № поз. | Колич. шт. |
|---|---|---|
| К15а-4-5 (продолжение) | 36 | 4 |
| | 71 | 46 |
| | 73 | 10 |
| | 75 | 14 |
| | 77 | 2 |
| | 78 | 4 |
| | 79 | 4 |
| | 80 | 2 |
| | 81 | 2 |
| | 82 | 2 |
| | 83 | 2 |
| | 100 | 4 |
| | Закладные детали | |
| | 1 | 2 |
| | 2 | 2 |
| | 8 | 1 |
| | 9 | 3 |
| | 18 | 4 |
| | 19 | 6 |
| | 22 | 2 |
| | 23 | 18 |
| | 24 | 18 |
| | 25 | 18 |
| | 26 | 4 |
| | 27 | 4 |
| | 28 | 4 |
| | 29 | 4 |
| | 30 | 12 |
| | 32 | 4 |
| | 33 | 2 |

| Марка колонны | № поз. | Колич. шт. |
|---|---|---|
| К15а-4-5 (продолжение) | 89 | 4 |
| | 90 | 2 |
| | 92 | 24 |
| | 93 | 4 |
| | 95 | 1 |
| | 96 | 4 |
| | 99 | 1 |
| | 104 | 2 |
| | 105 | 8 |
| К16а-1 | Арматурные изделия | |
| | 2 | 104 |
| | 30 | 4 |
| | 71 | 46 |
| | 73 | 10 |
| | 75 | 14 |
| | 77 | 4 |
| | 78 | 8 |
| | 83 | 2 |
| | 90 | 4 |
| | 91 | 2 |
| | 92 | 2 |
| | 93 | 2 |
| | Закладные детали | |
| | 1 | 2 |

| Марка колонны | № поз. | Колич. шт. |
|---|---|---|
| К16а-1 (продолжение) | 2 | 2 |
| | 5 | 3 |
| | 6 | 1 |
| | 18 | 8 |
| | 19 | 10 |
| | 20 | 4 |
| | 32 | 4 |
| | 33 | 2 |
| | 95 | 1 |
| | 96 | 4 |
| | 99 | 1 |
| | 104 | 4 |
| | 105 | 16 |
| К16а-2 | Арматурные изделия | |
| | 2 | 104 |
| | 30 | 4 |
| | 32 | 4 |
| | 71 | 46 |
| | 73 | 10 |
| | 75 | 14 |
| | 77 | 4 |
| | 78 | 8 |
| | 83 | 2 |
| | 90 | 4 |
| | 91 | 2 |
| | 92 | 2 |

| Марка колонны | № поз. | Колич. шт. |
|---|---|---|
| К16а-2 | 93 | 2 |
| | Закладные детали | |
| | 1 | 2 |
| | 2 | 2 |
| | 5 | 3 |
| | 6 | 1 |
| | 18 | 8 |
| | 19 | 10 |
| | 20 | 4 |
| | 32 | 4 |
| | 33 | 2 |
| | 95 | 1 |
| | 96 | 4 |
| | 99 | 1 |
| | 104 | 4 |
| | 105 | 16 |
| К16а-2-1, К16а-2-2 | Арматурные изделия | |
| | 2 | 104 |
| | 30 | 4 |
| | 32 | 4 |
| | 71 | 46 |
| | 73 | 10 |
| | 75 | 14 |
| | 77 | 4 |

| Марка колонны | № поз. | Колич. шт. |
|---|---|---|
| К16а-2-1, К16а-2-2 (продолжение) | 78 | 8 |
| | 83 | 2 |
| | 90 | 4 |
| | 91 | 2 |
| | 92 | 2 |
| | 93 | 2 |
| | Закладные детали | |
| | 1 | 2 |
| | 2 | 2 |
| | 5 | 3 |
| | 6 | 1 |
| | 18 | 8 |
| | 19 | 10 |
| | 20 | 4 |
| | 32 | 4 |
| | 33 | 2 |
| | 41 | 2 |
| | 42 | 2 |
| | 43 | 16 |
| | 45 | 1 |
| | 46 | 8 |
| | 47 | 6 |
| | 48 | 12 |
| | 76 | 1 |
| | 95 | 1 |
| | 96 | 4 |

Примечание см. на листе 251.

| | | |
|---|---|---|
| ТК | Перечень позиций на одну колонну | 1.420-12 Выпуск 2 |

Гл. конструктор отд. Корженевская
Нач. сектора Исаев
Техник Спирина
Проверил Чуйкина

ЛИНИИ г. Ленинград

# Перечень позиций на одну колонну

| Марка колонны | № поз. | Колич. шт. |
|---|---|---|
| К16а-2-1, К16а-2-2 (продолжение) | 99 | 1 |
| | 104 | 4 |
| | 105 | 16 |
| К16а-2-3 | Арматурные изделия | |
| | 2 | 104 |
| | 30 | 4 |
| | 32 | 4 |
| | 71 | 46 |
| | 73 | 10 |
| | 75 | 14 |
| | 77 | 4 |
| | 78 | 8 |
| | 83 | 2 |
| | 90 | 4 |
| | 91 | 2 |
| | 92 | 2 |
| | 93 | 2 |
| | Закладные детали | |
| | 2 | 2 |
| | 5 | 3 |
| | 6 | 1 |
| | 8 | 1 |
| | 9 | 2 |
| | 18 | 8 |
| | 19 | 10 |
| | 20 | 4 |
| | 32 | 4 |
| | 33 | 2 |

| Марка колонны | № поз. | Колич. шт |
|---|---|---|
| К16а-2-3 (продолжение) | 35 | 4 |
| | 36 | 4 |
| | 37 | 4 |
| | 38 | 4 |
| | 39 | 4 |
| | 40 | 4 |
| | 72 | 2 |
| | 73 | 2 |
| | 95 | 1 |
| | 96 | 4 |
| | 99 | 1 |
| | 104 | 4 |
| | 105 | 16 |
| К16а-2-5 | Арматурные изделия | |
| | 2 | 104 |
| | 30 | 4 |
| | 32 | 4 |
| | 71 | 46 |
| | 73 | 10 |
| | 75 | 14 |
| | 77 | 4 |
| | 78 | 8 |
| | 83 | 2 |
| | 90 | 4 |
| | 91 | 2 |
| | 92 | 2 |
| | 93 | 2 |

| Марка колонны | № поз. | Колич. шт |
|---|---|---|
| К16а-2-5 (продолжение) | Закладные детали | |
| | 1 | 2 |
| | 2 | 2 |
| | 5 | 3 |
| | 6 | 1 |
| | 18 | 8 |
| | 19 | 10 |
| | 20 | 4 |
| | 23 | 12 |
| | 24 | 12 |
| | 25 | 12 |
| | 30 | 12 |
| | 32 | 4 |
| | 33 | 2 |
| | 92 | 24 |
| | 93 | 4 |
| | 95 | 1 |
| | 96 | 4 |
| | 99 | 1 |
| | 104 | 4 |
| | 105 | 16 |
| К16а-2-6 | Арматурные изделия | |
| | 2 | 104 |
| | 30 | 4 |
| | 32 | 4 |
| | 71 | 46 |
| | 73 | 10 |
| | 75 | 14 |
| | 77 | 4 |

| Марка колонны | № поз. | Колич. шт |
|---|---|---|
| К16а-2-6 (продолжение) | 78 | 8 |
| | 83 | 2 |
| | 90 | 4 |
| | 91 | 2 |
| | 92 | 2 |
| | 93 | 2 |
| К16а-3 | Закладные детали | |
| | 1 | 2 |
| | 2 | 2 |
| | 5 | 3 |
| | 6 | 1 |
| | 18 | 8 |
| | 19 | 10 |
| | 20 | 4 |
| | 23 | 12 |
| | 24 | 12 |
| | 25 | 12 |
| | 30 | 16 |
| | 32 | 4 |
| | 33 | 2 |
| | 92 | 32 |
| | 93 | 4 |
| | 95 | 1 |
| | 96 | 4 |
| | 99 | 1 |
| | 104 | 4 |

| Марка колонны | № поз. | Колич. шт |
|---|---|---|
| К16а-2-6 (продолжение) | 105 | 16 |
| К16а-3 | Арматурные изделия | |
| | 2 | 104 |
| | 32 | 4 |
| | 33 | 4 |
| | 71 | 46 |
| | 73 | 10 |
| | 75 | 14 |
| | 77 | 4 |
| | 78 | 8 |
| | 83 | 2 |
| | 90 | 4 |
| | 91 | 2 |
| | 92 | 2 |
| | 93 | 2 |
| | Закладные детали | |
| | 1 | 2 |
| | 2 | 2 |
| | 5 | 3 |
| | 6 | 1 |
| | 18 | 8 |
| | 19 | 10 |
| | 20 | 4 |
| | 32 | 4 |

| Марка колонны | № поз. | Колич. шт. |
|---|---|---|
| К16а-3 (продолжение) | 33 | 2 |
| | 95 | 1 |
| | 96 | 4 |
| | 99 | 1 |
| | 104 | 4 |
| | 105 | 16 |
| К16а-3-1, К16а-3-2 | Арматурные изделия | |
| | 2 | 104 |
| | 32 | 4 |
| | 33 | 4 |
| | 71 | 46 |
| | 73 | 10 |
| | 75 | 14 |
| | 77 | 4 |
| | 78 | 8 |
| | 83 | 2 |
| | 90 | 4 |
| | 91 | 2 |
| | 92 | 2 |
| | 93 | 2 |
| | Закладные детали | |
| | 1 | 2 |
| | 2 | 2 |
| | 5 | 3 |

| Марка колонны | № поз. | Колич. шт |
|---|---|---|
| К16а-3-1, К16а-3-2 (продолжение) | 6 | 1 |
| | 18 | 8 |
| | 19 | 10 |
| | 20 | 4 |
| | 32 | 4 |
| | 33 | 2 |
| | 41 | 2 |
| | 42 | 2 |
| | 43 | 16 |
| | 45 | 1 |
| | 46 | 8 |
| | 47 | 6 |
| | 48 | 12 |
| | 76 | 1 |
| | 95 | 1 |
| | 96 | 4 |
| | 99 | 1 |
| | 104 | 4 |
| | 105 | 16 |
| К16а-3-3 | Арматурные изделия | |
| | 2 | 104 |
| | 32 | 4 |
| | 33 | 4 |
| | 71 | 46 |
| | 73 | 10 |
| | 75 | 14 |

Примечание см. на листе 251.

Чуйкина | Провер

ТК 1976 | Перечень позиций на одну колонну | 1.42D-12 Выпуск 2 | Лист 265

# Перечень позиций на одну колонну

| Марка колонны | № поз | Колич. шт |
|---|---|---|
| К16а-3-3 (продолжение) | 77 | 4 |
| | 78 | 8 |
| | 83 | 2 |
| | 90 | 4 |
| | 91 | 2 |
| | 92 | 2 |
| | 93 | 2 |
| | Закладные детали | |
| | 2 | 2 |
| | 5 | 3 |
| | 6 | 1 |
| | 8 | 1 |
| | 9 | 2 |
| | 18 | 8 |
| | 19 | 10 |
| | 20 | 4 |
| | 32 | 4 |
| | 33 | 2 |
| | 35 | 4 |
| | 36 | 4 |
| | 37 | 4 |
| | 38 | 4 |
| | 39 | 4 |
| | 40 | 4 |
| | 72 | 2 |
| | 73 | 2 |
| | 95 | 1 |
| | 96 | 4 |
| | 99 | 1 |
| | 104 | 4 |

| Марка колонны | № поз. | Колич. шт |
|---|---|---|
| К16а-3-3 (продолжение) | 105 | 16 |
| К16а-3-5 | Арматурные изделия | |
| | 2 | 104 |
| | 32 | 4 |
| | 33 | 4 |
| | 71 | 46 |
| | 73 | 10 |
| | 75 | 14 |
| | 77 | 4 |
| | 78 | 8 |
| | 83 | 2 |
| | 90 | 4 |
| | 91 | 2 |
| | 92 | 2 |
| | 93 | 2 |
| | Закладные детали | |
| | 1 | 2 |
| | 2 | 2 |
| | 5 | 3 |
| | 6 | 1 |
| | 18 | 8 |
| | 19 | 10 |
| | 20 | 4 |
| | 23 | 12 |
| | 24 | 12 |
| | 25 | 12 |
| | 30 | 12 |
| | 32 | 4 |

| Марка колонны | № поз. | Колич. шт. |
|---|---|---|
| К16а-3-5 (продолжение) | 33 | 2 |
| | 92 | 24 |
| | 93 | 4 |
| | 95 | 1 |
| | 96 | 4 |
| | 99 | 1 |
| | 104 | 4 |
| | 105 | 16 |
| К16а-3-6 | Арматурные изделия | |
| | 2 | 104 |
| | 32 | 4 |
| | 33 | 4 |
| | 71 | 46 |
| | 73 | 10 |
| | 75 | 14 |
| | 77 | 4 |
| | 78 | 8 |
| | 83 | 2 |
| | 90 | 4 |
| | 91 | 2 |
| | 92 | 2 |
| | 93 | 2 |
| | Закладные детали | |
| | 1 | 2 |
| | 2 | 2 |
| | 5 | 3 |
| | 6 | 1 |
| | 18 | 8 |

| Марка колонны | № поз | Колич. шт. |
|---|---|---|
| К16а-3-6 (продолжение) | 19 | 10 |
| | 20 | 4 |
| | 23 | 12 |
| | 24 | 12 |
| | 25 | 12 |
| | 30 | 16 |
| | 32 | 4 |
| | 33 | 2 |
| | 92 | 32 |
| | 93 | 4 |
| | 95 | 1 |
| | 96 | 4 |
| | 99 | 1 |
| | 104 | 4 |
| | 105 | 16 |
| К16а-4 | Арматурные изделия | |
| | 2 | 104 |
| | 31 | 4 |
| | 35 | 4 |
| | 71 | 46 |
| | 73 | 10 |
| | 75 | 14 |
| | 77 | 4 |
| | 78 | 8 |
| | 83 | 2 |
| | 90 | 4 |

| Марка колонны | № поз. | Колич. шт. |
|---|---|---|
| К16а-4 (продолжение) | 91 | 2 |
| | 92 | 2 |
| | 93 | 2 |
| | Закладные детали | |
| | 1 | 2 |
| | 2 | 2 |
| | 5 | 3 |
| | 6 | 1 |
| | 18 | 8 |
| | 19 | 10 |
| | 20 | 4 |
| | 32 | 4 |
| | 33 | 2 |
| | 95 | 1 |
| | 96 | 4 |
| | 99 | 1 |
| | 104 | 4 |
| | 105 | 16 |
| К16а-4-1, К16а-4-2 | Арматурные изделия | |
| | 2 | 104 |
| | 31 | 4 |
| | 35 | 4 |
| | 71 | 46 |
| | 73 | 10 |

| Марка колонны | № поз. | Колич. шт. |
|---|---|---|
| К16а-4-1, К16а-4-2 (продолжение) | 75 | 14 |
| | 77 | 4 |
| | 78 | 8 |
| | 83 | 2 |
| | 90 | 4 |
| | 91 | 2 |
| | 92 | 2 |
| | 93 | 2 |
| | Закладные детали | |
| | 1 | 2 |
| | 2 | 2 |
| | 5 | 3 |
| | 6 | 1 |
| | 18 | 8 |
| | 19 | 10 |
| | 20 | 4 |
| | 32 | 4 |
| | 33 | 2 |
| | 41 | 2 |
| | 42 | 2 |
| | 43 | 16 |
| | 45 | 1 |
| | 46 | 8 |
| | 47 | 6 |
| | 48 | 12 |
| | 76 | 1 |

| Марка колонны | № поз. | Колич. шт |
|---|---|---|
| К16а-4-1, К16а-4-2 (продолжение) | 95 | 1 |
| | 96 | 4 |
| | 99 | 1 |
| | 104 | 4 |
| | 105 | 16 |
| К16а-4-3 | Арматурные изделия | |
| | 2 | 104 |
| | 31 | 4 |
| | 35 | 4 |
| | 71 | 46 |
| | 73 | 10 |
| | 75 | 14 |
| | 77 | 4 |
| | 78 | 8 |
| | 83 | 2 |
| | 90 | 4 |
| | 91 | 2 |
| | 92 | 2 |
| | 93 | 2 |
| | Закладные детали | |
| | 2 | 2 |
| | 5 | 3 |
| | 6 | 1 |
| | 8 | 1 |

Примечание см. на листе 251.

| | | |
|---|---|---|
| ТК | Перечень позиций на одну колонну | 1.420-12 Выпуск 2 |

ЛГПИ г. Ленинград

Гл. констр. отд. Корженевская
Нач. сектора Исаев
Ст. техн. Спирина
Проверил Чуйкина

ЗАВОД ЖБИ

# Перечень позиций на одну колонну

| Марка колонны | № поз. | Колич. шт. |
|---|---|---|
| К16а-4-3 (продолжение) | 9 | 2 |
| | 18 | 8 |
| | 19 | 10 |
| | 20 | 4 |
| | 32 | 4 |
| | 33 | 2 |
| | 35 | 4 |
| | 36 | 4 |
| | 37 | 4 |
| | 38 | 4 |
| | 39 | 4 |
| | 40 | 4 |
| | 72 | 2 |
| | 73 | 2 |
| | 95 | 1 |
| | 96 | 4 |
| | 99 | 1 |
| | 104 | 4 |
| | 105 | 16 |
| К16а-4-5 | Арматурные изделия | |
| | 2 | 104 |
| | 31 | 4 |
| | 35 | 4 |
| | 71 | 46 |
| | 73 | 10 |
| | 75 | 14 |
| | 77 | 4 |
| | 78 | 8 |
| | 83 | 2 |
| | 90 | 4 |
| | 91 | 2 |

| Марка колонны | № поз. | Колич. шт. |
|---|---|---|
| К16а-4-5 (продолжение) | 92 | 2 |
| | 93 | 2 |
| | Закладные детали | |
| | 1 | 2 |
| | 2 | 2 |
| | 5 | 3 |
| | 6 | 1 |
| | 18 | 8 |
| | 19 | 10 |
| | 20 | 4 |
| | 23 | 12 |
| | 24 | 12 |
| | 25 | 12 |
| | 30 | 12 |
| | 32 | 4 |
| | 33 | 2 |
| | 92 | 24 |
| | 93 | 4 |
| | 95 | 1 |
| | 96 | 4 |
| | 99 | 1 |
| | 104 | 4 |
| | 105 | 16 |
| К16а-4-6 | Арматурные изделия | |
| | 2 | 104 |
| | 31 | 4 |
| | 35 | 4 |
| | 71 | 46 |

| Марка колонны | № поз. | Колич. шт. |
|---|---|---|
| К16а-4-6 (продолжение) | 73 | 10 |
| | 75 | 14 |
| | 77 | 4 |
| | 78 | 8 |
| | 83 | 2 |
| | 90 | 4 |
| | 91 | 2 |
| | 92 | 2 |
| | 93 | 2 |
| | Закладные детали | |
| | 1 | 2 |
| | 2 | 2 |
| | 5 | 3 |
| | 6 | 1 |
| | 18 | 8 |
| | 19 | 10 |
| | 20 | 4 |
| | 23 | 12 |
| | 24 | 12 |
| | 25 | 12 |
| | 30 | 16 |
| | 32 | 4 |
| | 33 | 2 |
| | 92 | 32 |
| | 93 | 4 |
| | 95 | 1 |
| | 96 | 4 |
| | 99 | 1 |
| | 104 | 4 |
| | 105 | 16 |

| Марка колонны | № поз. | Колич. шт. |
|---|---|---|
| К16а-5 | Арматурные изделия | |
| | 2 | 104 |
| | 33 | 4 |
| | 34 | 4 |
| | 71 | 46 |
| | 73 | 10 |
| | 75 | 14 |
| | 77 | 4 |
| | 78 | 8 |
| | 83 | 2 |
| | 90 | 4 |
| | 91 | 2 |
| | 92 | 2 |
| | 93 | 2 |
| | Закладные детали | |
| | 1 | 2 |
| | 2 | 2 |
| | 5 | 3 |
| | 6 | 1 |
| | 18 | 8 |
| | 19 | 10 |
| | 20 | 4 |
| | 32 | 4 |
| | 33 | 2 |

| Марка колонны | № поз. | Колич. шт. |
|---|---|---|
| К16а-5 (продолжение) | 95 | 1 |
| | 96 | 4 |
| | 99 | 1 |
| | 104 | 4 |
| | 105 | 16 |
| К16а-5-1, К16а-5-2 | Арматурные изделия | |
| | 2 | 104 |
| | 33 | 4 |
| | 34 | 4 |
| | 71 | 46 |
| | 73 | 10 |
| | 75 | 14 |
| | 77 | 4 |
| | 78 | 8 |
| | 83 | 2 |
| | 90 | 4 |
| | 91 | 2 |
| | 92 | 2 |
| | 93 | 2 |
| | Закладные детали | |
| | 1 | 2 |
| | 2 | 2 |
| | 5 | 3 |
| | 6 | 1 |

| Марка колонны | № поз. | Колич. шт. |
|---|---|---|
| К16а-5-1, К16а-5-2 (продолжение) | 18 | 8 |
| | 19 | 10 |
| | 20 | 4 |
| | 32 | 4 |
| | 33 | 2 |
| | 41 | 2 |
| | 42 | 2 |
| | 43 | 16 |
| | 45 | 1 |
| | 46 | 8 |
| | 47 | 6 |
| | 48 | 12 |
| | 76 | 1 |
| | 95 | 1 |
| | 96 | 4 |
| | 99 | 1 |
| | 104 | 4 |
| | 105 | 16 |
| К16а-5-5 | Арматурные изделия | |
| | 2 | 104 |
| | 33 | 4 |
| | 34 | 4 |
| | 71 | 46 |
| | 73 | 10 |
| | 75 | 14 |
| | 77 | 4 |

| Марка колонны | № поз. | Колич. шт. |
|---|---|---|
| К16а-5-5 (продолжение) | 78 | 8 |
| | 83 | 2 |
| | 90 | 4 |
| | 91 | 2 |
| | 92 | 2 |
| | 93 | 2 |
| | Закладные детали | |
| | 1 | 2 |
| | 2 | 2 |
| | 5 | 3 |
| | 6 | 1 |
| | 18 | 8 |
| | 19 | 10 |
| | 20 | 4 |
| | 23 | 12 |
| | 24 | 12 |
| | 25 | 12 |
| | 30 | 12 |
| | 32 | 4 |
| | 33 | 2 |
| | 92 | 24 |
| | 93 | 4 |
| | 95 | 1 |
| | 96 | 4 |
| | 99 | 1 |
| | 104 | 4 |

Примечание см. на листе 251.

| | | |
|---|---|---|
| ТК 1976 | Перечень позиций на одну колонну | 1.420-12 выпуск 2 |
| | | Лист 267 |

г. Ленинград | Проверил | Чуйкина

ЗАВОД КБИ

# Перечень позиций на одну колонну

## К16а-5-5 (продолжение)

| Марка колонны | № поз. | Колич. шт |
|---|---|---|
| | 33 | 2 |
| | 92 | 32 |
| | 93 | 4 |
| | 95 | 1 |
| | 96 | 4 |
| | 99 | 1 |
| | 104 | 4 |
| | 105 | 16 |
| | Арматурные изделия | |
| | 2 | 104 |
| | 31 | 4 |
| | 71 | 46 |
| | 73 | 10 |
| | 75 | 14 |
| | 77 | 4 |
| | 78 | 8 |
| | 83 | 2 |
| | 90 | 4 |
| | 91 | 2 |
| | 92 | 2 |
| | 93 | 2 |
| | Закладные детали | |
| | 1 | 2 |
| | 2 | 2 |
| | 5 | 3 |
| | 6 | 1 |
| | 18 | 8 |
| | 19 | 10 |

## К16а-5-6

| Марка колонны | № поз. | Колич. шт |
|---|---|---|
| | 105 | 16 |
| | Арматурные изделия | |
| | 2 | 104 |
| | 33 | 4 |
| | 34 | 4 |
| | 71 | 46 |
| | 73 | 10 |
| | 75 | 14 |
| | 77 | 4 |
| | 78 | 8 |
| | 83 | 2 |
| | 90 | 4 |
| | 91 | 2 |
| | 92 | 2 |
| | 93 | 2 |
| | Закладные детали | |
| | 1 | 2 |
| | 2 | 2 |
| | 5 | 3 |
| | 6 | 1 |
| | 18 | 8 |
| | 19 | 10 |
| | 20 | 4 |
| | 23 | 12 |
| | 24 | 12 |
| | 25 | 12 |
| | 30 | 16 |
| | 32 | 4 |

## К16а-6-1

| Марка колонны | № поз. | Колич. шт |
|---|---|---|
| | 33 | 2 |
| | 92 | 32 |
| | 93 | 4 |
| | 95 | 1 |
| | 96 | 4 |
| | 99 | 1 |
| | 104 | 4 |
| | 105 | 16 |
| | Арматурные изделия | |
| | 2 | 104 |
| | 31 | 4 |
| | 71 | 46 |
| | 73 | 10 |
| | 75 | 14 |
| | 77 | 4 |
| | 78 | 8 |
| | 83 | 2 |
| | 90 | 4 |
| | 91 | 2 |
| | 92 | 2 |
| | 93 | 2 |
| | Закладные детали | |
| | 1 | 2 |
| | 2 | 2 |
| | 5 | 3 |
| | 6 | 1 |
| | 18 | 8 |
| | 19 | 10 |

## К16а-6-1 (продолжение)

| Марка колонны | № поз. | Колич. шт |
|---|---|---|
| | 20 | 4 |
| | 32 | 4 |
| | 33 | 2 |
| | 41 | 2 |
| | 42 | 2 |
| | 43 | 16 |
| | 45 | 1 |
| | 46 | 8 |
| | 47 | 6 |
| | 48 | 12 |
| | 76 | 1 |
| | 95 | 1 |
| | 96 | 4 |
| | 99 | 1 |
| | 104 | 4 |
| | 105 | 16 |

## К16а-6-3

| Марка колонны | № поз. | Колич. шт |
|---|---|---|
| | Арматурные изделия | |
| | 2 | 104 |
| | 31 | 4 |
| | 71 | 46 |
| | 73 | 10 |
| | 75 | 14 |
| | 77 | 4 |
| | 78 | 8 |
| | 83 | 2 |
| | 90 | 4 |
| | 91 | 2 |
| | 92 | 2 |
| | 93 | 2 |

## К16а-6-3 (продолжение)

| Марка колонны | № поз. | Колич. шт |
|---|---|---|
| | Закладные детали | |
| | 2 | 2 |
| | 5 | 3 |
| | 6 | 1 |
| | 8 | 1 |
| | 9 | 2 |
| | 18 | 8 |
| | 19 | 10 |
| | 20 | 4 |
| | 32 | 4 |
| | 33 | 2 |
| | 35 | 4 |
| | 36 | 4 |
| | 37 | 4 |
| | 38 | 4 |
| | 39 | 4 |
| | 40 | 4 |
| | 72 | 2 |
| | 73 | 2 |
| | 95 | 1 |
| | 96 | 4 |
| | 99 | 1 |
| | 104 | 4 |
| | 105 | 16 |

## К16а-7

| Марка колонны | № поз. | Колич. шт. |
|---|---|---|
| | Арматурные изделия | |
| | 2 | 104 |
| | 33 | 4 |
| | 35 | 4 |
| | 71 | 46 |
| | 73 | 10 |
| | 75 | 14 |
| | 77 | 4 |
| | 78 | 8 |
| | 83 | 2 |
| | 90 | 4 |
| | 91 | 2 |
| | 92 | 2 |
| | 93 | 2 |
| | Закладные детали | |
| | 1 | 2 |
| | 2 | 2 |
| | 5 | 3 |
| | 6 | 1 |
| | 18 | 8 |
| | 19 | 10 |
| | 20 | 4 |
| | 32 | 4 |
| | 33 | 2 |
| | 95 | 1 |

## К16а-7 (продолжение)

| Марка колонны | № поз. | Колич. шт. |
|---|---|---|
| | 96 | 4 |
| | 99 | 1 |
| | 104 | 4 |
| | 105 | 16 |
| | Арматурные изделия | |
| | 2 | 104 |
| | 33 | 4 |
| | 35 | 4 |
| | 71 | 46 |
| | 73 | 10 |
| | 75 | 14 |
| | 77 | 4 |
| | 78 | 8 |
| | 83 | 2 |
| | 90 | 4 |
| | 91 | 2 |
| | 92 | 2 |
| | 93 | 2 |
| | Закладные детали | |
| | 1 | 2 |
| | 2 | 2 |
| | 5 | 3 |
| | 6 | 1 |
| | 18 | 8 |

## К16а-7-5

## К16а-11-1

| Марка колонны | № поз | Колич. шт |
|---|---|---|
| | 19 | 10 |
| | 20 | 4 |
| | 23 | 12 |
| | 24 | 12 |
| | 25 | 12 |
| | 30 | 12 |
| | 32 | 4 |
| | 33 | 2 |
| | 92 | 24 |
| | 93 | 4 |
| | 95 | 1 |
| | 96 | 4 |
| | 99 | 1 |
| | 104 | 4 |
| | 105 | 16 |
| | Арматурные изделия | |
| | 2 | 104 |
| | 36 | 4 |
| | 37 | 4 |
| | 71 | 46 |
| | 73 | 10 |
| | 75 | 14 |
| | 77 | 4 |
| | 78 | 8 |
| | 83 | 2 |
| | 90 | 4 |

Примечание см. на листе 251.

| | | |
|---|---|---|
| ГИП | Кириллов | |
| Нач. сектора | Исаев | |
| Ст. техник | Спирина | |
| Проверил | Чуйкина | |

АГПИ г. Ленинград

ТК 1976

Перечень позиций на одну колонну

1.420-12 Выпуск 2

Лист 268

# Перечень позиций на одну колонну

| Марка колонны | № поз. | Колич. шт. |
|---|---|---|
| К16а-11-1 (продолжение) | 91 | 2 |
| | 92 | 2 |
| | 93 | 2 |
| | Закладные детали | |
| | 1 | 2 |
| | 2 | 2 |
| | 5 | 3 |
| | 6 | 1 |
| | 18 | 8 |
| | 19 | 10 |
| | 20 | 4 |
| | 32 | 4 |
| | 33 | 2 |
| | 41 | 2 |
| | 42 | 2 |
| | 43 | 16 |
| | 45 | 1 |
| | 46 | 8 |
| | 47 | 6 |
| | 48 | 12 |
| | 76 | 1 |
| | 95 | 1 |
| | 96 | 4 |
| | 99 | 1 |
| | 104 | 4 |
| | 105 | 16 |
| К17а-1-1, К17а-1-2 | Арматурные изделия | |
| | 2 | 140 |

| Марка колонны | № поз. | Колич. шт. |
|---|---|---|
| К17а-1-1, К17а-1-2 (продолжение) | 9 | 2 |
| | 11 | 2 |
| | 19 | 6 |
| | 20 | 2 |
| | 26 | 2 |
| | 27 | 2 |
| | 71 | 78 |
| | 72 | 20 |
| | 73 | 10 |
| | 74 | 60 |
| | 75 | 8 |
| | 76 | 8 |
| | 77 | 2 |
| | 78 | 4 |
| | 84 | 2 |
| | 85 | 1 |
| | 86 | 1 |
| | 87 | 2 |
| | 88 | 2 |
| | 89 | 2 |
| | Закладные детали | |
| | 8 | 2 |
| | 9 | 3 |
| | 10 | 3 |
| | 18 | 4 |
| | 19 | 6 |
| | 22 | 2 |
| | 23 | 6 |
| | 24 | 6 |
| | 25 | 6 |

| Марка колонны | № поз. | Колич. шт. |
|---|---|---|
| К17а-1-1, К17а-1-2 (продолжение) | 26 | 4 |
| | 27 | 4 |
| | 28 | 4 |
| | 29 | 4 |
| | 30 | 10 |
| | 32 | 4 |
| | 34 | 2 |
| | 45 | 3 |
| | 46 | 24 |
| | 47 | 18 |
| | 49 | 4 |
| | 51 | 4 |
| | 74 | 4 |
| | 75 | 8 |
| | 76 | 3 |
| | 89 | 2 |
| | 90 | 2 |
| | 91 | 2 |
| | 92 | 20 |
| | 95 | 1 |
| | 96 | 4 |
| | 99 | 1 |
| | 104 | 2 |
| | 105 | 8 |
| К17а-1-3, К17а-1-4 | Арматурные изделия | |
| | 2 | 140 |
| | 9 | 2 |
| | 11 | 2 |
| | 19 | 6 |
| | 20 | 2 |

| Марка колонны | № поз. | Колич. шт. |
|---|---|---|
| К17а-1-3, К17а-1-4 (продолжение) | 26 | 2 |
| | 27 | 2 |
| | 71 | 78 |
| | 72 | 20 |
| | 73 | 10 |
| | 74 | 60 |
| | 75 | 8 |
| | 76 | 8 |
| | 77 | 2 |
| | 78 | 4 |
| | 84 | 2 |
| | 85 | 1 |
| | 86 | 1 |
| | 87 | 2 |
| | 88 | 2 |
| | 89 | 2 |
| | Закладные детали | |
| | 8 | 2 |
| | 9 | 3 |
| | 10 | 3 |
| | 18 | 4 |
| | 19 | 6 |
| | 22 | 2 |
| | 23 | 6 |
| | 24 | 6 |
| | 25 | 6 |

| Марка колонны | № поз. | Колич. шт. |
|---|---|---|
| К17а-1-5; К17а-1-6 | 26 | 4 |
| | 27 | 4 |
| | 28 | 4 |
| | 29 | 4 |
| | 30 | 12 |
| | 32 | 4 |
| | 34 | 2 |
| | 89 | 2 |
| | 90 | 2 |
| | 91 | 2 |
| | 92 | 24 |
| | 95 | 1 |
| | 96 | 4 |
| | 99 | 1 |
| | 104 | 2 |
| | 105 | 8 |
| | Арматурные изделия | |
| | 2 | 140 |
| | 9 | 2 |
| | 11 | 2 |
| | 19 | 6 |
| | 20 | 2 |
| | 26 | 2 |
| | 27 | 2 |
| | 71 | 78 |
| | 72 | 20 |

| Марка колонны | № поз. | Колич. шт. |
|---|---|---|
| К17а-1-5, К17а-1-6 (продолжение) | 73 | 10 |
| | 74 | 60 |
| | 75 | 8 |
| | 76 | 8 |
| | 77 | 2 |
| | 78 | 4 |
| | 84 | 2 |
| | 85 | 1 |
| | 86 | 1 |
| | 87 | 2 |
| | 88 | 2 |
| | 89 | 2 |
| | Закладные детали | |
| | 8 | 2 |
| | 9 | 3 |
| | 10 | 3 |
| | 18 | 4 |
| | 19 | 6 |
| | 22 | 2 |
| | 23 | 18 |
| | 24 | 18 |
| | 25 | 18 |
| | 26 | 4 |
| | 27 | 4 |
| | 28 | 4 |
| | 29 | 4 |

| Марка колонны | № поз. | Колич. шт. |
|---|---|---|
| К17а-1-5, К17а-1-6 (продолжение) | 30 | 16 |
| | 32 | 4 |
| | 34 | 2 |
| | 89 | 2 |
| | 90 | 2 |
| | 91 | 2 |
| | 92 | 32 |
| | 93 | 4 |
| | 95 | 1 |
| | 96 | 4 |
| | 99 | 1 |
| | 104 | 2 |
| | 105 | 8 |
| К17а-2-1, К17а-2-2, К17а-3-1, К17а-3-2 | Арматурные изделия | |
| | 2 | 140 |
| | 7 | 2 |
| | 11 | 2 |
| | 19 | 2 |
| | 20 | 4 |
| | 21 | 2 |
| | 27 | 2 |
| | 28 | 2 |
| | 71 | 78 |
| | 72 | 20 |
| | 73 | 10 |
| | 74 | 60 |

Примечание см. на листе 251.

# Перечень позиций на одну колонну

| Марка колонны | № поз | Колич. шт. |
|---|---|---|
| К17а-3-1, К17а-3-2 (продолжение) | 75 | 8 |
| | 76 | 8 |
| | 77 | 2 |
| | 78 | 4 |
| | 84 | 2 |
| | 85 | 1 |
| | 86 | 1 |
| | 87 | 2 |
| | 88 | 2 |
| | 89 | 2 |
| | | |
| | Закладные детали | |
| | 8 | 2 |
| | 9 | 3 |
| | 10 | 3 |
| | 18 | 4 |
| | 19 | 6 |
| | 22 | 2 |
| | 23 | 6 |
| | 24 | 6 |
| | 25 | 6 |
| | 26 | 4 |
| | 27 | 4 |
| | 28 | 4 |
| | 29 | 4 |
| | 30 | 10 |
| | 32 | 4 |
| | 34 | 2 |
| | 45 | 3 |
| | 46 | 24 |
| | 47 | 18 |

| Марка колонны | № поз. | Колич. шт. |
|---|---|---|
| К17а-2-1, К17а-2-2, К17а-3-1, К17а-3-2 (продолжение) | 49 | 4 |
| | 51 | 4 |
| | 74 | 4 |
| | 75 | 8 |
| | 76 | 3 |
| | 89 | 2 |
| | 90 | 2 |
| | 91 | 2 |
| | 92 | 20 |
| | 95 | 1 |
| | 96 | 4 |
| | 99 | 1 |
| | 104 | 2 |
| | 105 | 8 |
| | | |
| К17а-2-3, К17а-2-4, К17а-3-3, К17а-3-4 | Арматурные изделия | |
| | 2 | 140 |
| | 7 | 2 |
| | 11 | 2 |
| | 19 | 2 |
| | 20 | 4 |
| | 21 | 2 |
| | 27 | 2 |
| | 28 | 2 |
| | 71 | 78 |
| | 72 | 20 |
| | 73 | 10 |
| | 74 | 60 |
| | 75 | 8 |
| | 76 | 8 |
| | 77 | 2 |

| Марка колонны | № поз. | Колич. шт. |
|---|---|---|
| К17а-2-3, К17а-2-4, К17а-3-3, К17а-3-4 (продолжение) | 78 | 4 |
| | 84 | 2 |
| | 85 | 1 |
| | 86 | 1 |
| | 87 | 2 |
| | 88 | 2 |
| | 89 | 2 |
| | | |
| | Закладные детали | |
| | 8 | 2 |
| | 9 | 3 |
| | 10 | 3 |
| | 18 | 4 |
| | 19 | 6 |
| | 22 | 2 |
| | 23 | 6 |
| | 24 | 6 |
| | 25 | 6 |
| | 26 | 4 |
| | 27 | 4 |
| | 28 | 4 |
| | 29 | 4 |
| | 30 | 12 |
| | 32 | 4 |
| | 34 | 2 |
| | 89 | 2 |
| | 90 | 2 |
| | 91 | 2 |
| | 92 | 24 |
| | 95 | 1 |
| | 96 | 4 |

| Марка колонны | № поз. | Колич. шт. |
|---|---|---|
| К17а-2-3, К17а-2-4, К17а-3-3, К17а-3-4 (продолжение) | 99 | 1 |
| | 104 | 2 |
| | 105 | 8 |
| | | |
| К17а-2-5, К17а-2-6, К17а-3-5, К17а-3-6 | Арматурные изделия | |
| | 2 | 140 |
| | 7 | 2 |
| | 11 | 2 |
| | 19 | 2 |
| | 20 | 4 |
| | 21 | 2 |
| | 27 | 2 |
| | 28 | 2 |
| | 71 | 10 |
| | 72 | 20 |
| | 73 | 10 |
| | 74 | 60 |
| | 75 | 8 |
| | 76 | 8 |
| | 77 | 2 |
| | 78 | 4 |
| | 84 | 2 |
| | 85 | 1 |
| | 86 | 1 |
| | 87 | 2 |
| | 88 | 2 |
| | 89 | 2 |

| Марка колонны | № поз. | Колич. шт. |
|---|---|---|
| К17а-3-5, К17а-3-6 (продолжение) | Закладные детали | |
| | 8 | 2 |
| | 9 | 3 |
| | 10 | 3 |
| | 18 | 4 |
| | 19 | 6 |
| | 22 | 2 |
| | 23 | 18 |
| | 24 | 18 |
| | 25 | 18 |
| | 26 | 4 |
| | 27 | 4 |
| | 28 | 4 |
| | 29 | 4 |
| | 30 | 16 |
| | 32 | 4 |
| | 34 | 2 |
| | 89 | 2 |
| | 90 | 2 |
| | 91 | 2 |
| | 92 | 32 |
| | 93 | 4 |
| | 95 | 1 |
| | 96 | 4 |
| | 99 | 1 |
| | 104 | 2 |
| | 105 | 8 |

| Марка колонны | № поз. | Колич. шт. |
|---|---|---|
| К17а-4-1, К17а-4-2 | Арматурные изделия | |
| | 2 | 140 |
| | 8 | 2 |
| | 10 | 2 |
| | 14 | 2 |
| | 20 | 6 |
| | 22 | 2 |
| | 29 | 2 |
| | 71 | 78 |
| | 72 | 20 |
| | 73 | 10 |
| | 74 | 60 |
| | 75 | 8 |
| | 76 | 8 |
| | 77 | 2 |
| | 78 | 4 |
| | 84 | 2 |
| | 85 | 1 |
| | 86 | 1 |
| | 87 | 2 |
| | 88 | 2 |
| | 89 | 2 |
| | | |
| | Закладные детали | |
| | 8 | 2 |
| | 9 | 3 |

| Марка колонны | № поз. | Колич. шт. |
|---|---|---|
| К17а-4-1, К17а-4-2 (продолжение) | 10 | 3 |
| | 18 | 4 |
| | 19 | 6 |
| | 22 | 2 |
| | 23 | 6 |
| | 24 | 6 |
| | 25 | 6 |
| | 26 | 4 |
| | 27 | 4 |
| | 28 | 4 |
| | 29 | 4 |
| | 30 | 10 |
| | 32 | 4 |
| | 34 | 2 |
| | 45 | 3 |
| | 46 | 24 |
| | 47 | 18 |
| | 49 | 4 |
| | 51 | 4 |
| | 14 | 4 |
| | 75 | 8 |
| | 76 | 3 |
| | 89 | 2 |
| | 90 | 2 |
| | 91 | 2 |
| | 92 | 20 |
| | 95 | 1 |
| | 96 | 4 |

Нач. отдела Кармилицын
Гл. конструктор отд. Исаев
Нач. сектора Гудзенко
Ст. техн. Спирина
Проверил Чуйкина

ЛГПИ г. Ленинград

Примечание см. на листе 251.

ТК 197

Перечень позиций на одну колонну

1.420-12 Выпуск 2

Лист 270

# Перечень позиций на одну колонну

| Марка колонны | № поз. | Колич. шт. |
|---|---|---|
| К17а-4-1, К17а-4-2 (продолжение) | 99 | 1 |
| | 104 | 2 |
| | 105 | 8 |
| К17а-4-3, К17а-4-4 | Арматурные изделия | |
| | 2 | 140 |
| | 8 | 2 |
| | 10 | 2 |
| | 14 | 2 |
| | 20 | 6 |
| | 22 | 2 |
| | 29 | 2 |
| | 71 | 78 |
| | 72 | 20 |
| | 73 | 10 |
| | 74 | 60 |
| | 75 | 8 |
| | 76 | 8 |
| | 77 | 2 |
| | 78 | 4 |
| | 84 | 2 |
| | 85 | 1 |
| | 86 | 1 |
| | 87 | 2 |
| | 88 | 2 |
| | 89 | 2 |
| | Закладные детали | |
| | 8 | 2 |
| | 9 | 3 |

| Марка колонны | № поз. | Колич. шт. |
|---|---|---|
| К17а-4-3, К17а-4-4 (продолжение) | 10 | 3 |
| | 18 | 4 |
| | 19 | 6 |
| | 22 | 2 |
| | 23 | 6 |
| | 24 | 6 |
| | 25 | 6 |
| | 26 | 4 |
| | 27 | 4 |
| | 28 | 4 |
| | 29 | 4 |
| | 30 | 12 |
| | 32 | 4 |
| | 34 | 2 |
| | 89 | 2 |
| | 90 | 2 |
| | 91 | 2 |
| | 92 | 24 |
| | 95 | 1 |
| | 96 | 4 |
| | 99 | 1 |
| | 104 | 2 |
| | 105 | 8 |
| К17а-4-5, К17а-4-6 | Арматурные изделия | |
| | 2 | 140 |
| | 8 | 2 |
| | 10 | 2 |
| | 14 | 2 |
| | 20 | 6 |
| | 22 | 2 |

| Марка колонны | № поз. | Колич. шт. |
|---|---|---|
| К17а-4-4, К17а-4-5, К17а-4-6 (продолжение) | 29 | 2 |
| | 71 | 78 |
| | 72 | 20 |
| | 73 | 10 |
| | 74 | 60 |
| | 75 | 8 |
| | 76 | 8 |
| | 77 | 2 |
| | 78 | 4 |
| | 84 | 2 |
| | 85 | 1 |
| | 86 | 1 |
| | 87 | 2 |
| | 88 | 2 |
| | 89 | 2 |
| | Закладные детали | |
| | 8 | 2 |
| | 9 | 3 |
| | 10 | 3 |
| | 18 | 4 |
| | 19 | 6 |
| | 22 | 2 |
| | 23 | 18 |
| | 24 | 18 |
| | 25 | 18 |
| | 26 | 4 |
| | 27 | 4 |
| | 28 | 4 |
| | 29 | 4 |
| | 30 | 16 |

| Марка колонны | № поз. | Колич. шт. |
|---|---|---|
| К17а-4-5, К17а-4-6 (продолжение) | 32 | 4 |
| | 34 | 2 |
| | 89 | 2 |
| | 90 | 2 |
| | 91 | 2 |
| | 92 | 32 |
| | 93 | 4 |
| | 95 | 1 |
| | 96 | 4 |
| | 99 | 1 |
| | 104 | 2 |
| | 105 | 8 |
| К17а-5-1, К17а-5-2 | Арматурные изделия | |
| | 2 | 140 |
| | 8 | 2 |
| | 13 | 2 |
| | 17 | 2 |
| | 20 | 4 |
| | 22 | 4 |
| | 29 | 2 |
| | 71 | 78 |
| | 72 | 20 |
| | 73 | 10 |
| | 74 | 60 |
| | 75 | 8 |
| | 76 | 8 |

| Марка колонны | № поз. | Колич. шт. |
|---|---|---|
| К17а-5-1, К17а-5-2 (продолжение) | 77 | 2 |
| | 78 | 4 |
| | 84 | 2 |
| | 85 | 1 |
| | 86 | 1 |
| | 87 | 2 |
| | 88 | 2 |
| | 89 | 2 |
| | Закладные детали | |
| | 8 | 2 |
| | 9 | 3 |
| | 10 | 3 |
| | 18 | 4 |
| | 19 | 6 |
| | 22 | 2 |
| | 23 | 6 |
| | 24 | 6 |
| | 25 | 6 |
| | 26 | 4 |
| | 27 | 4 |
| | 28 | 4 |
| | 29 | 4 |
| | 30 | 10 |
| | 32 | 4 |
| | 34 | 2 |
| | 45 | 3 |

| Марка колонны | № поз. | Колич. шт. |
|---|---|---|
| К17а-5-1, К17а-5-2 (продолжение) | 46 | 24 |
| | 47 | 18 |
| | 49 | 4 |
| | 51 | 4 |
| | 74 | 4 |
| | 75 | 8 |
| | 76 | 3 |
| | 89 | 2 |
| | 90 | 2 |
| | 91 | 2 |
| | 92 | 20 |
| | 95 | 1 |
| | 96 | 4 |
| | 99 | 1 |
| | 104 | 2 |
| | 105 | 8 |
| К17а-5-3 | Арматурные изделия | |
| | 2 | 140 |
| | 8 | 2 |
| | 13 | 2 |
| | 17 | 2 |
| | 20 | 4 |
| | 22 | 4 |
| | 29 | 2 |
| | 71 | 78 |
| | 72 | 20 |

| Марка колонны | № поз. | Колич. шт. |
|---|---|---|
| К17а-5-3 (продолжение) | 73 | 10 |
| | 74 | 60 |
| | 75 | 8 |
| | 76 | 8 |
| | 77 | 2 |
| | 78 | 4 |
| | 84 | 2 |
| | 85 | 1 |
| | 86 | 1 |
| | 87 | 2 |
| | 88 | 2 |
| | 89 | 2 |
| | Закладные детали | |
| | 8 | 2 |
| | 9 | 3 |
| | 10 | 3 |
| | 18 | 4 |
| | 19 | 6 |
| | 22 | 2 |
| | 23 | 6 |
| | 24 | 6 |
| | 25 | 6 |
| | 26 | 4 |
| | 27 | 4 |
| | 28 | 4 |
| | 29 | 4 |

Примечание см. на листе 251.

# Перечень позиций на одну колонну

| Марка колонны | № поз | Колич. шт |
|---|---|---|
| К17а-5-3 (продолжение) | 30 | 12 |
| | 32 | 4 |
| | 34 | 2 |
| | 89 | 2 |
| | 90 | 2 |
| | 91 | 2 |
| | 92 | 24 |
| | 95 | 1 |
| | 96 | 4 |
| | 99 | 1 |
| | 104 | 2 |
| | 105 | 8 |
| К17а-5-5 | Арматурные изделия | |
| | 2 | 140 |
| | 8 | 2 |
| | 13 | 2 |
| | 17 | 2 |
| | 20 | 4 |
| | 22 | 4 |
| | 29 | 2 |
| | 71 | 78 |
| | 72 | 20 |
| | 73 | 10 |
| | 74 | 60 |
| | 75 | 8 |
| | 76 | 8 |
| | 77 | 2 |
| | 78 | 4 |
| | 84 | 2 |
| | 85 | 1 |

| Марка колонны | № поз. | Колич. шт |
|---|---|---|
| К17а-5-5 (продолжение) | 86 | 1 |
| | 87 | 2 |
| | 88 | 2 |
| | 89 | 2 |
| | Закладные детали | |
| | 8 | 2 |
| | 9 | 3 |
| | 10 | 3 |
| | 18 | 4 |
| | 19 | 6 |
| | 22 | 2 |
| | 23 | 18 |
| | 24 | 18 |
| | 25 | 18 |
| | 26 | 4 |
| | 27 | 4 |
| | 28 | 4 |
| | 29 | 4 |
| | 30 | 16 |
| | 32 | 4 |
| | 34 | 2 |
| | 89 | 2 |
| | 90 | 2 |
| | 91 | 2 |
| | 92 | 32 |
| | 93 | 4 |
| | 95 | 1 |
| | 96 | 4 |
| | 99 | 1 |
| | 104 | 2 |

| Марка колонны | № поз. | Колич. шт. |
|---|---|---|
| К17а-5-4 (продолжение) | 105 | 2 |
| К17б-5-1, К17б-5-2 | Арматурные изделия | |
| | 2 | 140 |
| | 8 | 4 |
| | 20 | 4 |
| | 22 | 4 |
| | 29 | 4 |
| | 71 | 78 |
| | 72 | 20 |
| | 73 | 10 |
| | 74 | 60 |
| | 75 | 8 |
| | 76 | 8 |
| | 77 | 2 |
| | 78 | 4 |
| | 84 | 2 |
| | 85 | 1 |
| | 86 | 1 |
| | 87 | 2 |
| | 88 | 2 |
| | 89 | 2 |
| | Закладные детали | |
| | 8 | 2 |
| | 9 | 3 |
| | 18 | 4 |
| | 19 | 6 |
| | 22 | 2 |
| | 23 | 6 |

| Марка колонны | № поз. | Колич. шт. |
|---|---|---|
| К17б-5-1, К17б-5-2 (продолжение) | 24 | 6 |
| | 25 | 6 |
| | 26 | 4 |
| | 27 | 4 |
| | 28 | 4 |
| | 29 | 4 |
| | 30 | 10 |
| | 32 | 4 |
| | 34 | 2 |
| | 45 | 3 |
| | 46 | 24 |
| | 47 | 18 |
| | 49 | 4 |
| | 51 | 4 |
| | 54 | 3 |
| | 74 | 4 |
| | 75 | 8 |
| | 76 | 3 |
| | 89 | 2 |
| | 90 | 2 |
| | 91 | 2 |
| | 92 | 20 |
| | 95 | 1 |
| | 96 | 4 |
| | 99 | 1 |
| | 104 | 2 |
| | 105 | 8 |

| Марка колонны | № поз. | Колич. шт. |
|---|---|---|
| К17б-5-3, К17б-5-4 | Арматурные изделия | |
| | 2 | 140 |
| | 8 | 4 |
| | 20 | 4 |
| | 22 | 4 |
| | 29 | 4 |
| | 71 | 78 |
| | 72 | 20 |
| | 73 | 10 |
| | 74 | 60 |
| | 75 | 8 |
| | 76 | 8 |
| | 77 | 2 |
| | 78 | 4 |
| | 84 | 2 |
| | 85 | 1 |
| | 86 | 1 |
| | 87 | 2 |
| | 88 | 2 |
| | 89 | 2 |
| | Закладные детали | |
| | 8 | 2 |
| | 9 | 3 |
| | 18 | 4 |
| | 19 | 6 |

| Марка колонны | № поз. | Колич. шт |
|---|---|---|
| К17б-5-3, К17б-5-4 (продолжение) | 22 | 2 |
| | 23 | 6 |
| | 24 | 6 |
| | 25 | 6 |
| | 26 | 4 |
| | 27 | 4 |
| | 28 | 4 |
| | 29 | 4 |
| | 30 | 12 |
| | 32 | 4 |
| | 34 | 2 |
| | 54 | 3 |
| | 89 | 2 |
| | 90 | 2 |
| | 91 | 2 |
| | 92 | 24 |
| | 95 | 1 |
| | 96 | 4 |
| | 99 | 1 |
| | 104 | 2 |
| | 105 | 8 |
| К17б-5-5, К17б-5-6 | Арматурные изделия | |
| | 2 | 140 |
| | 8 | 4 |
| | 20 | 4 |
| | 22 | 4 |

| Марка колонны | № поз | Колич. шт |
|---|---|---|
| К17б-5-5, К17б-5-6 (продолжение) | 29 | 4 |
| | 71 | 78 |
| | 72 | 20 |
| | 73 | 10 |
| | 74 | 60 |
| | 75 | 8 |
| | 76 | 8 |
| | 77 | 2 |
| | 78 | 4 |
| | 84 | 2 |
| | 85 | 1 |
| | 86 | 1 |
| | 87 | 2 |
| | 88 | 2 |
| | 89 | 2 |
| | Закладные детали | |
| | 8 | 2 |
| | 9 | 3 |
| | 18 | 4 |
| | 19 | 6 |
| | 22 | 2 |
| | 23 | 18 |
| | 24 | 18 |
| | 25 | 18 |
| | 26 | 4 |
| | 27 | 4 |

Примечание см. на листе 251

| | | |
|---|---|---|
| ТК 1976 | Перечень позиций на одну колонну | 1.420-12 Выпуск 2 |
| | | Лист 272 |

Гл. констр. отд. Коржечевская
Нач. сектора Исаев
Ст. техн. Спирина
Провер. Чуйкина

ЛИИ г. Ленинград

ЗАВОД КБИ

# Перечень позиций на одну колонну

| Марка колонны | № поз. | Колич. шт |
|---|---|---|
| К17б-5-5, К17б-5-6 (продолжение) | 28 | 4 |
| | 29 | 4 |
| | 30 | 16 |
| | 32 | 4 |
| | 34 | 2 |
| | 54 | 3 |
| | 89 | 2 |
| | 90 | 2 |
| | 91 | 2 |
| | 92 | 32 |
| | 93 | 4 |
| | 95 | 1 |
| | 96 | 4 |
| | 99 | 1 |
| | 104 | 2 |
| | 105 | 8 |
| К18а-1 | Арматурные изделия | |
| | 2 | 140 |
| | 9 | 4 |
| | 14 | 4 |
| | 18 | 4 |
| | 19 | 4 |
| | 71 | 78 |
| | 72 | 20 |
| | 73 | 10 |
| | 74 | 60 |
| | 75 | 8 |
| | 76 | 8 |
| | 77 | 4 |
| | 78 | 8 |

| Марка колонны | № поз. | Колич. шт |
|---|---|---|
| К18а-1 (продолжение) | 88 | 2 |
| | 94 | 2 |
| | 95 | 1 |
| | 96 | 2 |
| | 97 | 2 |
| | 98 | 2 |
| | Закладные детали | |
| | 5 | 3 |
| | 6 | 2 |
| | 7 | 3 |
| | 18 | 8 |
| | 19 | 10 |
| | 20 | 2 |
| | 21 | 2 |
| | 32 | 4 |
| | 34 | 2 |
| | 95 | 1 |
| | 96 | 4 |
| | 99 | 1 |
| | 104 | 4 |
| | 105 | 16 |
| К18а-1-1, К18а-1-2 | Арматурные изделия | |
| | 2 | 140 |
| | 9 | 4 |
| | 14 | 4 |
| | 18 | 4 |
| | 19 | 4 |
| | 71 | 78 |

| Марка колонны | № поз. | Колич. шт |
|---|---|---|
| К18а-1-2 (продолжение) | 72 | 20 |
| | 73 | 10 |
| | 74 | 60 |
| | 75 | 8 |
| | 76 | 8 |
| | 77 | 4 |
| | 78 | 8 |
| | 88 | 2 |
| | 94 | 2 |
| | 95 | 1 |
| | 96 | 2 |
| | 97 | 2 |
| | 98 | 2 |
| | Закладные детали | |
| | 5 | 3 |
| | 6 | 2 |
| | 7 | 3 |
| | 18 | 8 |
| | 19 | 10 |
| | 20 | 2 |
| | 21 | 2 |
| | 32 | 4 |
| | 34 | 2 |
| | 45 | 3 |
| | 46 | 24 |
| | 47 | 18 |
| | 49 | 4 |
| | 50 | 4 |
| | 51 | 4 |
| | 52 | 8 |

| Марка колонны | № поз. | Колич. шт |
|---|---|---|
| К18а-1-1, К18а-1-2 (продолжение) | 76 | 3 |
| | 95 | 1 |
| | 96 | 4 |
| | 99 | 1 |
| | 104 | 4 |
| | 105 | 16 |
| К18а-1-5, К18а-1-6 | Арматурные изделия | |
| | 2 | 140 |
| | 9 | 4 |
| | 14 | 4 |
| | 18 | 4 |
| | 19 | 4 |
| | 71 | 78 |
| | 72 | 20 |
| | 73 | 10 |
| | 74 | 60 |
| | 75 | 8 |
| | 76 | 8 |
| | 77 | 4 |
| | 78 | 8 |
| | 88 | 2 |
| | 94 | 2 |
| | 95 | 1 |
| | 96 | 2 |
| | 97 | 2 |
| | 98 | 2 |

| Марка колонны | № поз. | Колич. шт |
|---|---|---|
| К18а-1-5, К18а-1-6 (продолжение) | Закладные детали | |
| | 5 | 3 |
| | 6 | 2 |
| | 7 | 3 |
| | 18 | 8 |
| | 19 | 10 |
| | 20 | 2 |
| | 21 | 2 |
| | 23 | 12 |
| | 24 | 12 |
| | 25 | 12 |
| | 30 | 16 |
| | 32 | 4 |
| | 34 | 2 |
| | 92 | 32 |
| | 93 | 4 |
| | 95 | 1 |
| | 96 | 4 |
| | 99 | 1 |
| | 104 | 4 |
| | 105 | 16 |
| К18а-2 | Арматурные изделия | |
| | 2 | 140 |
| | 8 | 4 |
| | 14 | 4 |

| Марка колонны | № поз. | Колич. шт |
|---|---|---|
| К18а-2 (продолжение) | 20 | 4 |
| | 21 | 4 |
| | 71 | 78 |
| | 72 | 20 |
| | 73 | 10 |
| | 74 | 60 |
| | 75 | 8 |
| | 76 | 8 |
| | 77 | 4 |
| | 78 | 8 |
| | 88 | 2 |
| | 94 | 2 |
| | 95 | 1 |
| | 96 | 2 |
| | 97 | 2 |
| | 98 | 2 |
| | Закладные детали | |
| | 5 | 3 |
| | 6 | 2 |
| | 7 | 3 |
| | 18 | 8 |
| | 19 | 10 |
| | 20 | 2 |
| | 21 | 2 |
| | 32 | 4 |
| | 34 | 2 |

| Марка колонны | № поз. | Колич. шт |
|---|---|---|
| К18а-2-1, К18а-2-2 (продолжение) | 95 | 1 |
| | 96 | 4 |
| | 99 | 1 |
| | 104 | 4 |
| | 105 | 16 |
| | Арматурные изделия | |
| | 2 | 140 |
| | 8 | 4 |
| | 14 | 4 |
| | 20 | 4 |
| | 21 | 4 |
| | 71 | 78 |
| | 72 | 20 |
| | 73 | 10 |
| | 74 | 60 |
| | 75 | 8 |
| | 76 | 8 |
| | 77 | 4 |
| | 78 | 8 |
| | 88 | 2 |
| | 94 | 2 |
| | 95 | 1 |
| | 96 | 2 |
| | 97 | 2 |
| | 98 | 2 |

Примечание см. на листе 251.

# Перечень позиций на одну колонну

| Марка колонны | № поз | Колич. шт |
|---|---|---|
| К18а-2-1, К18а-2-2 (продолжение) | Закладные детали | |
| | 5 | 3 |
| | 6 | 2 |
| | 7 | 3 |
| | 18 | 8 |
| | 19 | 10 |
| | 20 | 2 |
| | 21 | 2 |
| | 32 | 4 |
| | 34 | 2 |
| | 45 | 3 |
| | 46 | 24 |
| | 47 | 18 |
| | 49 | 4 |
| | 50 | 4 |
| | 51 | 4 |
| | 52 | 8 |
| | 76 | 3 |
| | 95 | 1 |
| | 96 | 4 |
| | 99 | 1 |
| | 104 | 4 |
| | 105 | 16 |
| К18а-2-3 | Арматурные изделия | |
| | 2 | 140 |
| | 8 | 4 |
| | 14 | 4 |
| | 20 | 4 |
| | 21 | 4 |

| Марка колонны | № поз. | Колич. шт |
|---|---|---|
| К18а-2-3 (продолжение) | 71 | 78 |
| | 72 | 20 |
| | 73 | 10 |
| | 74 | 60 |
| | 75 | 8 |
| | 76 | 8 |
| | 77 | 4 |
| | 78 | 8 |
| | 88 | 2 |
| | 94 | 2 |
| | 95 | 1 |
| | 96 | 2 |
| | 97 | 2 |
| | 98 | 2 |
| | Закладные детали | |
| | 5 | 3 |
| | 6 | 2 |
| | 7 | 3 |
| | 8 | 2 |
| | 9 | 4 |
| | 18 | 8 |
| | 19 | 10 |
| | 20 | 2 |
| | 21 | 2 |
| | 32 | 4 |
| | 34 | 2 |
| | 35 | 4 |
| | 36 | 4 |
| | 37 | 4 |
| | 38 | 4 |

| Марка колонны | № поз. | Колич. шт |
|---|---|---|
| К18а-2-3 (продолжение) | 39 | 4 |
| | 40 | 4 |
| | 95 | 1 |
| | 96 | 4 |
| | 99 | 1 |
| | 104 | 4 |
| | 105 | 16 |
| К18а-2-5, К18а-2-6 | Арматурные изделия | |
| | 2 | 140 |
| | 8 | 4 |
| | 14 | 4 |
| | 20 | 4 |
| | 21 | 4 |
| | 71 | 78 |
| | 72 | 20 |
| | 73 | 10 |
| | 74 | 60 |
| | 75 | 8 |
| | 76 | 8 |
| | 77 | 4 |
| | 78 | 8 |
| | 88 | 2 |
| | 94 | 2 |
| | 95 | 1 |
| | 96 | 2 |
| | 97 | 2 |
| | 98 | 2 |

| Марка колонны | № поз. | Колич. шт |
|---|---|---|
| К18а-2-5, К18а-2-6 (продолжение) | Закладные детали | |
| | 5 | 3 |
| | 6 | 2 |
| | 7 | 3 |
| | 18 | 8 |
| | 19 | 10 |
| | 20 | 2 |
| | 21 | 2 |
| | 23 | 12 |
| | 24 | 12 |
| | 25 | 12 |
| | 30 | 16 |
| | 32 | 4 |
| | 34 | 2 |
| | 92 | 32 |
| | 93 | 4 |
| | 95 | 1 |
| | 96 | 4 |
| | 99 | 1 |
| | 104 | 4 |
| | 105 | 16 |
| К18а-3, К18а-8 | Арматурные изделия | |
| | 2 | 140 |
| | 8 | 4 |
| | 15 | 4 |

| Марка колонны | № поз. | Колич. шт. |
|---|---|---|
| К18а-3, К18а-8 (продолжение) | 22 | 8 |
| | 71 | 78 |
| | 72 | 20 |
| | 73 | 10 |
| | 74 | 60 |
| | 75 | 8 |
| | 76 | 8 |
| | 77 | 4 |
| | 78 | 8 |
| | 88 | 2 |
| | 94 | 2 |
| | 95 | 1 |
| | 96 | 2 |
| | 97 | 2 |
| | 98 | 2 |
| | Закладные детали | |
| | 5 | 3 |
| | 6 | 2 |
| | 7 | 3 |
| | 18 | 8 |
| | 19 | 10 |
| | 20 | 2 |
| | 21 | 2 |
| | 32 | 4 |
| | 34 | 2 |
| | 95 | 1 |

| Марка колонны | № поз. | Колич. шт. |
|---|---|---|
| К18а-3, К18а-8 (продолжение) | 96 | 4 |
| | 99 | 1 |
| | 104 | 4 |
| | 105 | 16 |
| К18а-3-1, К18а-3-2, К18а-8-1, К18а-8-2 | Арматурные изделия | |
| | 2 | 140 |
| | 8 | 4 |
| | 15 | 4 |
| | 22 | 8 |
| | 71 | 78 |
| | 72 | 20 |
| | 73 | 10 |
| | 74 | 60 |
| | 75 | 8 |
| | 76 | 8 |
| | 77 | 4 |
| | 78 | 8 |
| | 88 | 2 |
| | 94 | 2 |
| | 95 | 1 |
| | 96 | 2 |
| | 97 | 2 |
| | 98 | 2 |

| Марка колонны | № поз | Колич. шт |
|---|---|---|
| К18а-3-1, К18а-3-2, К18а-8-1, К18а-8-2 (продолжение) | Закладные детали | |
| | 5 | 3 |
| | 6 | 2 |
| | 7 | 3 |
| | 18 | 8 |
| | 19 | 10 |
| | 20 | 2 |
| | 21 | 2 |
| | 32 | 4 |
| | 34 | 2 |
| | 45 | 3 |
| | 46 | 24 |
| | 47 | 18 |
| | 49 | 4 |
| | 50 | 4 |
| | 51 | 4 |
| | 52 | 8 |
| | 76 | 3 |
| | 95 | 1 |
| | 96 | 4 |
| | 99 | 1 |
| | 104 | 4 |
| | 105 | 16 |
| К18а-3-5, К18а-3-6, К18а-8-5, К18а-8-6 | Арматурные изделия | |
| | 2 | 140 |

Примечание см на листе 251.

| | | |
|---|---|---|
| ТК 1976 | Перечень позиций на одну колонну | 1.420-12 Выпуск 2 |
| | | Лист 274 |

г. Ленинград

Техник Проверил

Спирина Чуйкина

# Перечень позиций на одну колонну

| Марка колонн | № поз. | Колич. шт. |
|---|---|---|
| К18а-3-5, К18а-3-6, К18а-8-5, К18а-8-6 (продолжение) | 8 | 4 |
| | 15 | 4 |
| | 22 | 8 |
| | 71 | 78 |
| | 72 | 20 |
| | 73 | 10 |
| | 74 | 60 |
| | 75 | 8 |
| | 76 | 8 |
| | 77 | 4 |
| | 78 | 8 |
| | 88 | 2 |
| | 94 | 2 |
| | 95 | 1 |
| | 96 | 2 |
| | 97 | 2 |
| | 98 | 2 |
| | Закладные детали | |
| | 5 | 3 |
| | 6 | 2 |
| | 7 | 3 |
| | 18 | 8 |
| | 19 | 10 |
| | 20 | 2 |
| | 21 | 2 |
| | 23 | 12 |
| | 24 | 12 |
| | 25 | 12 |
| | 30 | 16 |
| | 32 | 4 |

| Марка колонн | № поз. | Колич. шт. |
|---|---|---|
| К18а-3-5, К18а-3-6, К18а-8-5, К18а-8-6 (продолжение) | 34 | 2 |
| | 92 | 32 |
| | 93 | 4 |
| | 95 | 1 |
| | 96 | 4 |
| | 99 | 1 |
| | 104 | 4 |
| | 105 | 16 |
| | Арматурные изделия | |
| | 2 | 140 |
| | 16 | 4 |
| | 17 | 4 |
| | 23 | 8 |
| | 71 | 78 |
| | 72 | 20 |
| | 73 | 10 |
| | 74 | 60 |
| | 75 | 8 |
| | 76 | 8 |
| | 77 | 4 |
| | 78 | 8 |
| | 88 | 2 |
| | 94 | 2 |
| | 95 | 1 |
| | 96 | 2 |
| | 97 | 2 |
| | 98 | 2 |
| К18а-4, К18а-5 | | |

| Марка колонн | № поз. | Колич. шт. |
|---|---|---|
| К18а-4, К18а-5 (продолжение) | Закладные детали | |
| | 5 | 3 |
| | 6 | 2 |
| | 7 | 3 |
| | 18 | 8 |
| | 19 | 10 |
| | 20 | 2 |
| | 21 | 2 |
| | 32 | 4 |
| | 34 | 2 |
| | 95 | 1 |
| | 96 | 4 |
| | 99 | 1 |
| | 104 | 4 |
| | 105 | 16 |
| К18а-4-1, К18а-4-2, К18а-5-1, К18а-5-2, К18а-9-1 | Арматурные изделия | |
| | 2 | 140 |
| | 16 | 4 |
| | 17 | 4 |
| | 23 | 8 |
| | 71 | 78 |
| | 72 | 20 |
| | 73 | 10 |
| | 74 | 60 |
| | 75 | 8 |
| | 76 | 8 |
| | 77 | 4 |
| | 78 | 8 |
| | 88 | 2 |

| Марка колонн | № поз. | Колич. шт. |
|---|---|---|
| К18а-4-1, К18а-4-2, К18а-5-1, К18а-5-2, К18а-9-1 (продолжение) | 94 | 2 |
| | 95 | 1 |
| | 96 | 2 |
| | 97 | 2 |
| | 98 | 2 |
| | Закладные детали | |
| | 5 | 3 |
| | 6 | 2 |
| | 7 | 3 |
| | 18 | 8 |
| | 19 | 10 |
| | 20 | 2 |
| | 21 | 2 |
| | 32 | 4 |
| | 34 | 2 |
| | 45 | 3 |
| | 46 | 24 |
| | 47 | 18 |
| | 49 | 4 |
| | 50 | 4 |
| | 51 | 4 |
| | 52 | 8 |
| | 16 | 3 |
| | 95 | 1 |
| | 96 | 4 |
| | 99 | 1 |

| Марка колонн | № поз. | Колич. шт. |
|---|---|---|
| К18а-4-1, К18а-4-2, К18а-5-1, К18а-5-2, К18а-9-1 (продолжение) | 104 | 4 |
| | 105 | 16 |
| К18а-4-3, К18а-5-3 | Арматурные изделия | |
| | 2 | 140 |
| | 16 | 4 |
| | 17 | 4 |
| | 23 | 8 |
| | 71 | 78 |
| | 72 | 20 |
| | 73 | 10 |
| | 74 | 60 |
| | 75 | 8 |
| | 76 | 8 |
| | 77 | 4 |
| | 78 | 8 |
| | 88 | 2 |
| | 94 | 2 |
| | 95 | 1 |
| | 96 | 2 |
| | 97 | 2 |
| | 98 | 2 |
| | Закладные детали | |
| | 5 | 3 |
| | 6 | 2 |

| Марка колонн | № поз. | Колич. шт. |
|---|---|---|
| К18а-4-3, К18а-5-3 (продолжение) | 7 | 3 |
| | 8 | 2 |
| | 9 | 4 |
| | 18 | 8 |
| | 19 | 10 |
| | 20 | 2 |
| | 21 | 2 |
| | 32 | 4 |
| | 34 | 2 |
| | 35 | 4 |
| | 36 | 4 |
| | 37 | 4 |
| | 38 | 4 |
| | 39 | 4 |
| | 40 | 4 |
| | 95 | 1 |
| | 96 | 4 |
| | 99 | 1 |
| | 104 | 4 |
| | 105 | 16 |
| К18а-4-5, К18а-4-6, К18а-5-5, К18а-5-6 | Арматурные изделия | |
| | 2 | 140 |
| | 16 | 4 |
| | 17 | 4 |
| | 23 | 8 |
| | 71 | 78 |

| Марка колонн | № поз. | Колич. шт. |
|---|---|---|
| К18а-4-5, К18а-4-6, К18а-5-5, К18а-5-6 (продолжение) | 72 | 20 |
| | 73 | 10 |
| | 74 | 60 |
| | 75 | 8 |
| | 76 | 8 |
| | 77 | 4 |
| | 78 | 8 |
| | 88 | 2 |
| | 94 | 2 |
| | 95 | 1 |
| | 96 | 2 |
| | 97 | 2 |
| | 98 | 2 |
| | Закладные детали | |
| | 5 | 3 |
| | 6 | 2 |
| | 7 | 3 |
| | 18 | 8 |
| | 19 | 10 |
| | 20 | 2 |
| | 21 | 2 |
| | 23 | 12 |
| | 24 | 12 |
| | 25 | 12 |
| | 30 | 16 |
| | 32 | 4 |

Примечание см. на листе 251.

Проверил Чуйкина

# Перечень позиций на одну колонну

| Марка колонны | № поз | Колич. шт. |
|---|---|---|
| К18а-4-5, К18а-4-6 К18а-5-5, К18а-5-6 (продолжение) | 34 | 2 |
| | 92 | 32 |
| | 93 | 4 |
| | 95 | 1 |
| | 96 | 4 |
| | 99 | 1 |
| | 104 | 4 |
| | 105 | 16 |
| К18а-6 | Арматурные изделия | |
| | 2 | 140 |
| | 7 | 4 |
| | 15 | 4 |
| | 21 | 8 |
| | 71 | 78 |
| | 72 | 20 |
| | 73 | 10 |
| | 74 | 60 |
| | 75 | 8 |
| | 76 | 8 |
| | 77 | 4 |
| | 78 | 8 |
| | 88 | 2 |
| | 94 | 2 |
| | 95 | 1 |
| | 96 | 2 |
| | 97 | 2 |
| | 98 | 2 |

| Марка колонны | № поз | Колич. шт. |
|---|---|---|
| К18а-6 (продолжение) | Закладные детали | |
| | 5 | 3 |
| | 6 | 2 |
| | 7 | 3 |
| | 18 | 8 |
| | 19 | 10 |
| | 20 | 2 |
| | 21 | 2 |
| | 32 | 4 |
| | 34 | 2 |
| | 95 | 1 |
| | 96 | 4 |
| | 99 | 1 |
| | 104 | 4 |
| | 105 | 16 |
| К18а-6-1, К18а-6-2 | Арматурные изделия | |
| | 2 | 140 |
| | 7 | 4 |
| | 15 | 4 |
| | 21 | 8 |
| | 71 | 78 |
| | 72 | 20 |
| | 73 | 10 |
| | 74 | 60 |
| | 75 | 8 |
| | 76 | 8 |
| | 77 | 4 |
| | 78 | 8 |
| | 88 | 2 |

| Марка колонны | № поз | Колич. шт. |
|---|---|---|
| К18а-6-1, К18а-6-2 (продолжение) | 94 | 2 |
| | 95 | 1 |
| | 96 | 2 |
| | 97 | 2 |
| | 98 | 2 |
| | Закладные детали | |
| | 5 | 3 |
| | 6 | 2 |
| | 7 | 3 |
| | 18 | 8 |
| | 19 | 10 |
| | 20 | 2 |
| | 21 | 2 |
| | 32 | 4 |
| | 34 | 2 |
| | 45 | 3 |
| | 46 | 24 |
| | 47 | 18 |
| | 49 | 4 |
| | 50 | 4 |
| | 51 | 4 |
| | 52 | 8 |
| | 76 | 3 |
| | 95 | 1 |
| | 96 | 4 |
| | 99 | 1 |
| | 104 | 4 |
| | 105 | 16 |

| Марка колонны | № поз | Колич. шт. |
|---|---|---|
| К18а-6-3 | Арматурные изделия | |
| | 2 | 140 |
| | 7 | 4 |
| | 15 | 4 |
| | 21 | 8 |
| | 71 | 78 |
| | 72 | 20 |
| | 73 | 10 |
| | 74 | 60 |
| | 75 | 8 |
| | 76 | 8 |
| | 77 | 4 |
| | 78 | 8 |
| | 88 | 2 |
| | 94 | 2 |
| | 95 | 1 |
| | 96 | 2 |
| | 97 | 2 |
| | 98 | 2 |
| | Закладные детали | |
| | 5 | 3 |
| | 6 | 2 |
| | 7 | 3 |
| | 8 | 2 |
| | 9 | 4 |

| Марка колонны | № поз. | Колич. шт. |
|---|---|---|
| К18а-6-3 (продолжение) | 18 | 8 |
| | 19 | 10 |
| | 20 | 2 |
| | 21 | 2 |
| | 32 | 4 |
| | 34 | 2 |
| | 35 | 4 |
| | 36 | 4 |
| | 37 | 4 |
| | 38 | 4 |
| | 39 | 4 |
| | 40 | 4 |
| | 95 | 1 |
| | 96 | 4 |
| | 99 | 1 |
| | 104 | 4 |
| | 105 | 16 |
| К18а-6-5, К18а-6-6 | Арматурные изделия | |
| | 2 | 140 |
| | 7 | 4 |
| | 15 | 4 |
| | 21 | 8 |
| | 71 | 78 |
| | 72 | 20 |
| | 73 | 10 |
| | 74 | 60 |

| Марка колонны | № поз | Колич. шт. |
|---|---|---|
| К18а-6-5, К18а-6-6 (продолжение) | 75 | 8 |
| | 76 | 8 |
| | 77 | 4 |
| | 78 | 8 |
| | 88 | 2 |
| | 94 | 2 |
| | 95 | 1 |
| | 96 | 2 |
| | 97 | 2 |
| | 98 | 2 |
| | Закладные детали | |
| | 5 | 3 |
| | 6 | 2 |
| | 7 | 3 |
| | 18 | 8 |
| | 19 | 10 |
| | 20 | 2 |
| | 21 | 2 |
| | 23 | 12 |
| | 24 | 12 |
| | 25 | 12 |
| | 30 | 16 |
| | 32 | 4 |
| | 34 | 2 |
| | 92 | 32 |
| | 93 | 4 |

| Марка колонны | № поз. | Колич. шт. |
|---|---|---|
| К18а-6-5, К18а-6-6 (продолжение) | 95 | 1 |
| | 96 | 4 |
| | 99 | 1 |
| | 104 | 4 |
| | 105 | 16 |
| К18а-7 | Арматурные изделия | |
| | 2 | 140 |
| | 7 | 4 |
| | 15 | 4 |
| | 22 | 8 |
| | 71 | 78 |
| | 72 | 20 |
| | 73 | 10 |
| | 74 | 60 |
| | 75 | 8 |
| | 76 | 8 |
| | 77 | 4 |
| | 78 | 8 |
| | 88 | 2 |
| | 94 | 2 |
| | 95 | 1 |
| | 96 | 2 |
| | 97 | 2 |
| | 98 | 2 |

Примечание см. на листе 251.

| | | | |
|---|---|---|---|
| Инв. № подл. | Взам. инв. № | Подпись и дата | |
| Гл. конструктор отд. | Корженевский | | |
| Нач. сектора | Исаев | | |
| Ст. техн. | Спирина | | |
| Проверил | Чуйкина | | |

АГПИ г. Ленинград

ТК 1976

Перечень позиций на одну колонну

1.420-12 Выпуск 2

Лист 276

https://zavodpk.com/

# Перечень позиций на одну колонну

| Марка колонны | № поз. | Колич. шт. |
|---|---|---|
| К18а-7 (продолжение) | Закладные детали | |
| | 5 | 3 |
| | 6 | 2 |
| | 7 | 3 |
| | 18 | 8 |
| | 19 | 10 |
| | 20 | 2 |
| | 21 | 2 |
| | 32 | 4 |
| | 34 | 2 |
| | 95 | 1 |
| | 96 | 4 |
| | 99 | 1 |
| | 104 | 4 |
| | 105 | 16 |
| К18а-7-5 | Арматурные изделия | |
| | 2 | 140 |
| | 7 | 4 |
| | 15 | 4 |
| | 22 | 8 |
| | 71 | 78 |
| | 72 | 20 |
| | 73 | 10 |
| | 74 | 60 |
| | 75 | 8 |
| | 76 | 8 |
| | 77 | 4 |
| | 78 | 8 |
| | 88 | 2 |

| Марка колонны | № поз. | Колич. шт. |
|---|---|---|
| К18а-7-5 (продолжение) | 94 | 2 |
| | 95 | 1 |
| | 96 | 2 |
| | 97 | 2 |
| | 98 | 2 |
| | Закладные детали | |
| | 5 | 3 |
| | 6 | 2 |
| | 7 | 3 |
| | 18 | 8 |
| | 19 | 10 |
| | 20 | 2 |
| | 21 | 2 |
| | 23 | 12 |
| | 24 | 12 |
| | 25 | 12 |
| | 30 | 16 |
| | 32 | 4 |
| | 34 | 2 |
| | 92 | 32 |
| | 93 | 4 |
| | 95 | 1 |
| | 96 | 4 |
| | 99 | 1 |
| | 104 | 4 |
| | 105 | 16 |
| К18а-8-3 | Арматурные изделия | |
| | 2 | 140 |

| Марка колонны | № поз. | Колич. шт. |
|---|---|---|
| К18а-8-3 (продолжение) | 8 | 4 |
| | 15 | 4 |
| | 22 | 8 |
| | 71 | 78 |
| | 72 | 20 |
| | 73 | 10 |
| | 74 | 60 |
| | 75 | 8 |
| | 76 | 8 |
| | 77 | 4 |
| | 78 | 8 |
| | 88 | 2 |
| | 94 | 2 |
| | 95 | 1 |
| | 96 | 2 |
| | 97 | 2 |
| | 98 | 2 |
| | Закладные детали | |
| | 5 | 3 |
| | 6 | 2 |
| | 7 | 3 |
| | 8 | 2 |
| | 9 | 4 |
| | 18 | 8 |
| | 19 | 10 |
| | 20 | 2 |
| | 21 | 2 |
| | 32 | 4 |
| | 34 | 2 |
| | 35 | 4 |

| Марка колонны | № поз. | Колич. шт. |
|---|---|---|
| К18а-8-3 (продолжение) | 36 | 4 |
| | 37 | 4 |
| | 38 | 4 |
| | 39 | 4 |
| | 40 | 4 |
| | 95 | 1 |
| | 96 | 4 |
| | 99 | 1 |
| | 104 | 4 |
| | 105 | 16 |
| К19а-1-1 | Арматурные изделия | |
| | 2 | 116 |
| | 40 | 4 |
| | 41 | 4 |
| | 71 | 92 |
| | 73 | 20 |
| | 75 | 16 |
| | 77 | 2 |
| | 78 | 4 |
| | 79 | 4 |
| | 80 | 2 |
| | 81 | 2 |
| | 82 | 2 |
| | 83 | 2 |

| Марка колонны | № поз. | Колич. шт. |
|---|---|---|
| К19а-1-1 (продолжение) | Закладные детали | |
| | 8 | 2 |
| | 9 | 6 |
| | 18 | 4 |
| | 19 | 8 |
| | 22 | 2 |
| | 23 | 6 |
| | 24 | 6 |
| | 25 | 6 |
| | 26 | 4 |
| | 27 | 4 |
| | 28 | 4 |
| | 29 | 4 |
| | 30 | 6 |
| | 32 | 4 |
| | 33 | 2 |
| | 41 | 2 |
| | 42 | 2 |
| | 43 | 16 |
| | 45 | 2 |
| | 46 | 16 |
| | 47 | 12 |
| | 48 | 12 |
| | 76 | 2 |
| | 89 | 4 |
| | 90 | 2 |
| | 92 | 12 |

| Марка колонны | № поз. | Колич. шт. |
|---|---|---|
| К19а-1-1 (продолжение) | 95 | 2 |
| | 96 | 8 |
| | 99 | 2 |
| | 104 | 2 |
| | 105 | 8 |
| К19а-1-2 | Арматурные изделия | |
| | 2 | 116 |
| | 40 | 4 |
| | 41 | 4 |
| | 71 | 92 |
| | 73 | 20 |
| | 75 | 16 |
| | 77 | 2 |
| | 78 | 4 |
| | 79 | 4 |
| | 80 | 2 |
| | 81 | 2 |
| | 82 | 2 |
| | 83 | 2 |
| | Закладные детали | |
| | 8 | 2 |
| | 9 | 6 |
| | 18 | 4 |
| | 19 | 8 |

| Марка колонны | № поз. | Колич. шт. |
|---|---|---|
| К19а-1-2 (продолжение) | 22 | 2 |
| | 23 | 6 |
| | 24 | 6 |
| | 25 | 6 |
| | 26 | 4 |
| | 27 | 4 |
| | 28 | 4 |
| | 29 | 4 |
| | 30 | 8 |
| | 32 | 4 |
| | 33 | 2 |
| | 41 | 2 |
| | 42 | 2 |
| | 43 | 16 |
| | 45 | 2 |
| | 46 | 16 |
| | 47 | 12 |
| | 48 | 12 |
| | 76 | 2 |
| | 89 | 4 |
| | 90 | 2 |
| | 92 | 16 |
| | 95 | 2 |
| | 96 | 8 |
| | 99 | 2 |
| | 104 | 2 |
| | 105 | 8 |

Примечание см. на листе 251.

| | | |
|---|---|---|
| ТК 1976 | Перечень позиций на одну колонну | 1.420-12 Выпуск 2 |
| | | Лист 277 |

Нач. сектора Техник Проверил — Ивдев, Спирина, Чуйкина

г. Ленинград

ЗАВОД ЖБИ

# Перечень позиций на одну колонну

| Марка колонны | № поз. | Колич. шт. |
|---|---|---|
| К19а-1-3 | Арматурные изделия | |
| | 2 | 116 |
| | 40 | 4 |
| | 41 | 4 |
| | 71 | 92 |
| | 73 | 20 |
| | 75 | 16 |
| | 77 | 2 |
| | 78 | 4 |
| | 79 | 4 |
| | 80 | 2 |
| | 81 | 2 |
| | 82 | 2 |
| | 83 | 2 |
| | Закладные детали | |
| | 8 | 2 |
| | 9 | 6 |
| | 18 | 4 |
| | 19 | 8 |
| | 22 | 2 |
| | 23 | 6 |
| | 24 | 6 |
| | 25 | 6 |
| | 26 | 4 |
| | 27 | 4 |
| | 28 | 4 |
| | 29 | 4 |
| | 30 | 10 |
| | 32 | 4 |

| Марка колонны | № поз. | Колич. шт. |
|---|---|---|
| К19а-1-3 (продолжение) | 33 | 2 |
| | 89 | 4 |
| | 90 | 2 |
| | 92 | 20 |
| | 95 | 2 |
| | 96 | 8 |
| | 99 | 2 |
| | 104 | 2 |
| | 105 | 8 |
| К19а-1-4 | Арматурные изделия | |
| | 2 | 116 |
| | 40 | 4 |
| | 41 | 4 |
| | 71 | 92 |
| | 73 | 20 |
| | 75 | 16 |
| | 77 | 2 |
| | 78 | 4 |
| | 79 | 4 |
| | 80 | 2 |
| | 81 | 2 |
| | 82 | 2 |
| | 83 | 2 |
| | Закладные детали | |
| | 8 | 2 |
| | 9 | 6 |
| | 18 | 4 |
| | 19 | 8 |

| Марка колонны | № поз. | Колич. шт. |
|---|---|---|
| К19а-1-4 (продолжение) | 22 | 2 |
| | 23 | 6 |
| | 24 | 6 |
| | 25 | 6 |
| | 26 | 4 |
| | 27 | 4 |
| | 28 | 4 |
| | 29 | 4 |
| | 30 | 12 |
| | 32 | 4 |
| | 33 | 2 |
| | 89 | 4 |
| | 90 | 2 |
| | 92 | 24 |
| | 95 | 2 |
| | 96 | 8 |
| | 99 | 2 |
| | 104 | 2 |
| | 105 | 8 |
| К19а-1-5 | Арматурные изделия | |
| | 2 | 116 |
| | 40 | 4 |
| | 41 | 4 |
| | 71 | 92 |
| | 73 | 20 |
| | 75 | 16 |
| | 77 | 2 |
| | 79 | 4 |
| | 80 | 2 |

| Марка колонны | № поз. | Колич. шт. |
|---|---|---|
| К19а-1-5 (продолжение) | 81 | 2 |
| | 82 | 2 |
| | 83 | 2 |
| | Закладные детали | |
| | 8 | 2 |
| | 9 | 6 |
| | 18 | 4 |
| | 19 | 8 |
| | 22 | 2 |
| | 23 | 18 |
| | 24 | 18 |
| | 25 | 18 |
| | 26 | 4 |
| | 27 | 4 |
| | 28 | 4 |
| | 29 | 4 |
| | 30 | 12 |
| | 32 | 4 |
| | 33 | 2 |
| | 89 | 4 |
| | 90 | 2 |
| | 92 | 24 |
| | 93 | 4 |
| | 95 | 2 |
| | 96 | 8 |
| | 99 | 2 |

| Марка колонны | № поз. | Колич. шт. |
|---|---|---|
| К19а-1-5 (продолжение) | 104 | 2 |
| | 105 | 8 |
| К19а-1-6 | Арматурные изделия | |
| | 2 | 116 |
| | 40 | 4 |
| | 41 | 4 |
| | 71 | 92 |
| | 73 | 20 |
| | 75 | 16 |
| | 77 | 2 |
| | 78 | 4 |
| | 79 | 4 |
| | 80 | 2 |
| | 81 | 2 |
| | 82 | 2 |
| | 83 | 2 |
| | Закладные детали | |
| | 8 | 2 |
| | 9 | 6 |
| | 18 | 4 |
| | 19 | 8 |
| | 22 | 2 |
| | 23 | 18 |
| | 24 | 18 |

| Марка колонны | № поз. | Колич. шт. |
|---|---|---|
| К19а-1-6 (продолжение) | 25 | 18 |
| | 26 | 4 |
| | 27 | 4 |
| | 28 | 4 |
| | 29 | 4 |
| | 30 | 16 |
| | 32 | 4 |
| | 33 | 2 |
| | 89 | 4 |
| | 90 | 2 |
| | 92 | 32 |
| | 93 | 4 |
| | 95 | 2 |
| | 96 | 8 |
| | 99 | 2 |
| | 104 | 2 |
| | 105 | 8 |
| К19а-2-1 | Арматурные изделия | |
| | 2 | 116 |
| | 38 | 4 |
| | 41 | 4 |
| | 71 | 92 |
| | 73 | 20 |
| | 75 | 16 |
| | 77 | 2 |
| | 78 | 4 |

| Марка колонны | № поз. | Колич. шт. |
|---|---|---|
| К19а-2-1 (продолжение) | 79 | 4 |
| | 80 | 2 |
| | 81 | 2 |
| | 82 | 2 |
| | 83 | 2 |
| | Закладные детали | |
| | 8 | 2 |
| | 9 | 6 |
| | 18 | 4 |
| | 19 | 8 |
| | 22 | 2 |
| | 23 | 6 |
| | 24 | 6 |
| | 25 | 6 |
| | 26 | 4 |
| | 27 | 4 |
| | 28 | 4 |
| | 29 | 4 |
| | 30 | 6 |
| | 32 | 4 |
| | 33 | 2 |
| | 41 | 2 |
| | 42 | 2 |
| | 43 | 16 |
| | 45 | 2 |
| | 46 | 16 |

Примечание см. на листе 257.

ТК 1976 — Перечень позиций на одну колонну — 1.420-12 Выпуск 2 — Лист 278

ЛГПИ г. Ленинград

Гл. конструктор — Корженевский
Нач. сектора — Исаев
Ст. техник — Спирина
Проверил — Чуйкина

ЗАВОД КЕП

# Перечень позиций на одну колонну

| Марка колонны | № поз. | Колич. шт |
|---|---|---|
| К19а-2-1 (продолжение) | 47 | 12 |
| | 48 | 12 |
| | 76 | 2 |
| | 89 | 4 |
| | 90 | 2 |
| | 92 | 12 |
| | 95 | 2 |
| | 96 | 8 |
| | 99 | 2 |
| | 104 | 2 |
| | 105 | 8 |
| К19а-2-2 | Арматурные изделия | |
| | 2 | 116 |
| | 38 | 4 |
| | 41 | 4 |
| | 71 | 92 |
| | 73 | 20 |
| | 75 | 16 |
| | 77 | 2 |
| | 78 | 4 |
| | 79 | 4 |
| | 80 | 2 |
| | 81 | 2 |
| | 82 | 2 |
| | 83 | 2 |
| | Закладные детали | |
| | 8 | 2 |
| | 9 | 6 |

| Марка колонны | № поз. | Колич. шт. |
|---|---|---|
| К19а-2-2 (продолжение) | 18 | 4 |
| | 19 | 8 |
| | 22 | 2 |
| | 23 | 6 |
| | 24 | 6 |
| | 25 | 6 |
| | 26 | 4 |
| | 27 | 4 |
| | 28 | 4 |
| | 29 | 4 |
| | 30 | 8 |
| | 32 | 4 |
| | 33 | 2 |
| | 41 | 2 |
| | 42 | 2 |
| | 43 | 16 |
| | 45 | 2 |
| | 46 | 16 |
| | 47 | 12 |
| | 48 | 12 |
| | 76 | 8 |
| | 89 | 4 |
| | 90 | 2 |
| | 92 | 16 |
| | 95 | 2 |
| | 96 | 8 |
| | 99 | 2 |
| | 104 | 2 |
| | 105 | 8 |

| Марка колонны | № поз. | Колич. шт. |
|---|---|---|
| К19а-2-3 | Арматурные изделия | |
| | 2 | 116 |
| | 38 | 4 |
| | 41 | 4 |
| | 71 | 92 |
| | 73 | 20 |
| | 75 | 16 |
| | 77 | 2 |
| | 78 | 4 |
| | 79 | 4 |
| | 80 | 2 |
| | 81 | 2 |
| | 82 | 2 |
| | 83 | 2 |
| | Закладные детали | |
| | 8 | 2 |
| | 9 | 6 |
| | 18 | 4 |
| | 19 | 8 |
| | 22 | 2 |
| | 23 | 6 |
| | 24 | 6 |
| | 25 | 6 |
| | 26 | 4 |
| | 27 | 4 |
| | 28 | 4 |
| | 29 | 4 |
| | 30 | 10 |
| | 32 | 4 |

| Марка колонны | № поз. | Колич. шт |
|---|---|---|
| К19а-2-3 (продолжение) | 33 | 2 |
| | 89 | 4 |
| | 90 | 2 |
| | 92 | 20 |
| | 95 | 2 |
| | 96 | 8 |
| | 99 | 2 |
| | 104 | 2 |
| | 105 | 8 |
| К19а-2-4 | Арматурные изделия | |
| | 2 | 116 |
| | 38 | 4 |
| | 41 | 4 |
| | 71 | 92 |
| | 73 | 20 |
| | 75 | 16 |
| | 77 | 2 |
| | 78 | 4 |
| | 79 | 4 |
| | 80 | 2 |
| | 81 | 2 |
| | 82 | 2 |
| | 83 | 2 |

| Марка колонны | № поз. | Колич. шт. |
|---|---|---|
| К19а-2-4 (продолжение) | 8 | 2 |
| | 9 | 6 |
| | 18 | 4 |
| | 19 | 8 |
| | 22 | 2 |
| | 23 | 6 |
| | 24 | 6 |
| | 25 | 6 |
| | 26 | 4 |
| | 27 | 4 |
| | 28 | 4 |
| | 29 | 4 |
| | 30 | 12 |
| | 32 | 4 |
| | 33 | 2 |
| | 89 | 4 |
| | 90 | 2 |
| | 92 | 24 |
| | 95 | 2 |
| | 96 | 8 |
| | 99 | 2 |
| | 104 | 2 |
| | 105 | 8 |
| К19а-2-5 | Арматурные изделия | |
| | 2 | 116 |
| | 38 | 4 |

| Марка колонны | № поз | Колич. шт. |
|---|---|---|
| К19а-2-5 (продолжение) | 41 | 4 |
| | 71 | 92 |
| | 73 | 20 |
| | 75 | 16 |
| | 77 | 2 |
| | 78 | 4 |
| | 79 | 4 |
| | 80 | 2 |
| | 81 | 2 |
| | 82 | 2 |
| | 83 | 2 |
| | Закладные детали | |
| | 8 | 2 |
| | 9 | 6 |
| | 18 | 4 |
| | 19 | 8 |
| | 22 | 2 |
| | 23 | 18 |
| | 24 | 18 |
| | 25 | 18 |
| | 26 | 4 |
| | 27 | 4 |
| | 28 | 4 |
| | 29 | 4 |
| | 30 | 12 |
| | 32 | 4 |

| Марка колонны | № поз. | Колич. шт |
|---|---|---|
| К19а-2-5 (продолжение) | 33 | 2 |
| | 89 | 4 |
| | 90 | 2 |
| | 92 | 24 |
| | 93 | 4 |
| | 95 | 2 |
| | 96 | 8 |
| | 99 | 2 |
| | 104 | 2 |
| | 105 | 8 |
| К19а-2-6 | Арматурные изделия | |
| | 2 | 116 |
| | 38 | 4 |
| | 41 | 4 |
| | 71 | 92 |
| | 73 | 20 |
| | 75 | 16 |
| | 77 | 2 |
| | 78 | 4 |
| | 79 | 4 |
| | 80 | 2 |
| | 81 | 2 |
| | 82 | 2 |
| | 83 | 2 |

Примечание см. на листе 251.

| | | |
|---|---|---|
| ТК 1976 | Перечень позиций на одну колонну | 1.420-12 Выпуск 2 |
| | | Лист 279 |

г. Ленинград | Провер | Чуйкина

САРАТОВСКИЙ ЗАВОД ЖБИ

# Перечень позиций на одну колонну

| Марка колонны | № поз. | Колич. шт. |
|---|---|---|
| К19а-2-6 (продолжение) | Закладные детали | |
| | 8 | 2 |
| | 9 | 6 |
| | 18 | 4 |
| | 19 | 8 |
| | 22 | 2 |
| | 23 | 18 |
| | 24 | 18 |
| | 25 | 18 |
| | 26 | 4 |
| | 27 | 4 |
| | 28 | 4 |
| | 29 | 4 |
| | 30 | 16 |
| | 32 | 4 |
| | 33 | 2 |
| | 89 | 4 |
| | 90 | 2 |
| | 92 | 32 |
| | 93 | 4 |
| | 95 | 2 |
| | 96 | 8 |
| | 99 | 2 |
| | 104 | 2 |
| | 105 | 8 |
| К19а-3-1 | Арматурные изделия | |
| | 2 | 116 |
| | 39 | 4 |
| | 44 | 4 |

| Марка колонны | № поз. | Колич. шт. |
|---|---|---|
| К19а-3-1 (продолжение) | 71 | 92 |
| | 73 | 20 |
| | 75 | 16 |
| | 77 | 2 |
| | 78 | 4 |
| | 79 | 4 |
| | 80 | 2 |
| | 81 | 2 |
| | 82 | 2 |
| | 83 | 2 |
| | Закладные детали | |
| | 8 | 2 |
| | 9 | 6 |
| | 18 | 4 |
| | 19 | 8 |
| | 22 | 2 |
| | 23 | 6 |
| | 24 | 6 |
| | 25 | 6 |
| | 26 | 4 |
| | 27 | 4 |
| | 28 | 4 |
| | 29 | 4 |
| | 30 | 6 |
| | 32 | 4 |
| | 33 | 2 |
| | 41 | 2 |
| | 42 | 2 |
| | 43 | 16 |
| | 45 | 2 |

| Марка колонны | № поз. | Колич. шт. |
|---|---|---|
| К19а-3-1 (продолжение) | 46 | 16 |
| | 47 | 12 |
| | 48 | 12 |
| | 76 | 2 |
| | 80 | 4 |
| | 90 | 2 |
| | 92 | 12 |
| | 95 | 2 |
| | 96 | 8 |
| | 99 | 2 |
| | 104 | 2 |
| | 105 | 8 |
| К19а-3-2 | Арматурные изделия | |
| | 2 | 116 |
| | 39 | 4 |
| | 44 | 4 |
| | 71 | 92 |
| | 73 | 20 |
| | 75 | 16 |
| | 77 | 2 |
| | 78 | 4 |
| | 79 | 4 |
| | 80 | 2 |
| | 81 | 2 |
| | 82 | 2 |
| | 83 | 2 |
| | Закладные детали | |
| | 8 | 2 |

| Марка колонны | № поз. | Колич. шт. |
|---|---|---|
| К19а-3-2 (продолжение) | 9 | 6 |
| | 18 | 4 |
| | 19 | 8 |
| | 22 | 2 |
| | 23 | 6 |
| | 24 | 6 |
| | 25 | 6 |
| | 26 | 4 |
| | 27 | 4 |
| | 28 | 4 |
| | 29 | 4 |
| | 30 | 8 |
| | 32 | 4 |
| | 33 | 2 |
| | 41 | 2 |
| | 42 | 2 |
| | 43 | 16 |
| | 45 | 2 |
| | 46 | 16 |
| | 47 | 12 |
| | 48 | 12 |
| | 76 | 2 |
| | 89 | 4 |
| | 90 | 2 |
| | 92 | 16 |
| | 95 | 2 |
| | 96 | 8 |
| | 99 | 2 |

| Марка колонны | № поз. | Колич. шт. |
|---|---|---|
| К19а-3-2 (продолжение) | 104 | 2 |
| | 105 | 8 |
| К19а-3-3 | Арматурные изделия | |
| | 2 | 116 |
| | 39 | 4 |
| | 44 | 4 |
| | 71 | 92 |
| | 73 | 20 |
| | 75 | 16 |
| | 77 | 2 |
| | 78 | 4 |
| | 79 | 4 |
| | 80 | 2 |
| | 81 | 2 |
| | 82 | 2 |
| | 83 | 2 |
| | Закладные детали | |
| | 8 | 2 |
| | 9 | 6 |
| | 18 | 4 |
| | 19 | 8 |
| | 22 | 2 |
| | 23 | 6 |
| | 24 | 6 |

| Марка колонны | № поз. | Колич. шт. |
|---|---|---|
| К19а-3-3 (продолжение) | 25 | 6 |
| | 26 | 4 |
| | 27 | 4 |
| | 28 | 4 |
| | 29 | 4 |
| | 30 | 10 |
| | 32 | 4 |
| | 33 | 2 |
| | 89 | 4 |
| | 90 | 2 |
| | 92 | 20 |
| | 95 | 2 |
| | 96 | 8 |
| | 99 | 2 |
| | 104 | 2 |
| | 105 | 8 |
| К19а-3-4 | Арматурные изделия | |
| | 2 | 116 |
| | 39 | 4 |
| | 44 | 4 |
| | 71 | 92 |
| | 73 | 20 |
| | 75 | 16 |
| | 77 | 2 |
| | 78 | 4 |
| | 79 | 4 |

| Марка колонны | № поз. | Колич. шт. |
|---|---|---|
| К19а-3-4 (продолжение) | 80 | 2 |
| | 81 | 2 |
| | 82 | 2 |
| | 83 | 2 |
| | Закладные детали | |
| | 8 | 2 |
| | 9 | 6 |
| | 18 | 4 |
| | 19 | 8 |
| | 22 | 2 |
| | 23 | 6 |
| | 24 | 6 |
| | 25 | 6 |
| | 26 | 4 |
| | 27 | 4 |
| | 28 | 4 |
| | 29 | 4 |
| | 30 | 12 |
| | 32 | 4 |
| | 33 | 2 |
| | 89 | 4 |
| | 90 | 2 |
| | 92 | 24 |
| | 95 | 2 |
| | 96 | 8 |
| | 99 | 2 |

Примечание см. на листе 251.

| | | |
|---|---|---|
| ТК 1976 | Перечень позиций на одну колонну | 1.420-12 выпуск 2 |
| | | Лист 280 |

ЛГПИ г. Ленинград

| | | |
|---|---|---|
| Нач. отдела | | Морозов |
| Гл. конструктор отд. | | Корженевская |
| Нач. сект. | | Исаев |
| Техник | | Спирина |
| Проверил | | Чуйкина |

ЗАВОД ЖБИ

# Перечень позиций на одну колонну

| Марка колонны | № поз | Колич. шт. |
|---|---|---|
| К19а-3-4 (продолжение) | 104 | 2 |
| | 105 | 8 |
| К19а-3-5 | Арматурные изделия | |
| | 2 | 116 |
| | 39 | 4 |
| | 44 | 4 |
| | 71 | 92 |
| | 73 | 20 |
| | 75 | 16 |
| | 77 | 2 |
| | 78 | 4 |
| | 79 | 4 |
| | 80 | 2 |
| | 81 | 2 |
| | 82 | 2 |
| | 83 | 2 |
| | Закладные детали | |
| | 8 | 2 |
| | 9 | 6 |
| | 18 | 4 |
| | 19 | 8 |
| | 22 | 2 |
| | 23 | 18 |
| | 24 | 18 |
| | 25 | 18 |
| | 26 | 4 |
| | 27 | 4 |
| | 28 | 4 |

| Марка колонны | № поз | Колич шт |
|---|---|---|
| К19а-3-5 (продолжение) | 29 | 4 |
| | 30 | 12 |
| | 32 | 4 |
| | 33 | 2 |
| | 89 | 4 |
| | 90 | 2 |
| | 92 | 24 |
| | 93 | 4 |
| | 95 | 2 |
| | 96 | 8 |
| | 99 | 2 |
| | 104 | 2 |
| | 105 | 8 |
| К19а-3-6 | Арматурные изделия | |
| | 2 | 116 |
| | 39 | 4 |
| | 44 | 4 |
| | 71 | 92 |
| | 73 | 20 |
| | 75 | 16 |
| | 77 | 2 |
| | 78 | 4 |
| | 79 | 4 |
| | 80 | 2 |
| | 81 | 2 |
| | 82 | 2 |
| | 83 | 2 |

| Марка колонны | № поз | Колич шт |
|---|---|---|
| К19а-3-6 (продолжение) | Закладные детали | |
| | 8 | 2 |
| | 9 | 6 |
| | 18 | 4 |
| | 19 | 8 |
| | 22 | 2 |
| | 23 | 18 |
| | 24 | 18 |
| | 25 | 18 |
| | 26 | 4 |
| | 27 | 4 |
| | 28 | 4 |
| | 29 | 4 |
| | 30 | 16 |
| | 32 | 4 |
| | 33 | 2 |
| | 89 | 4 |
| | 90 | 2 |
| | 92 | 32 |
| | 93 | 4 |
| | 95 | 2 |
| | 96 | 8 |
| | 99 | 2 |
| | 104 | 2 |
| | 105 | 8 |
| К19а-4-1 | Арматурные изделия | |
| | 2 | 116 |
| | 39 | 4 |
| | 45 | 4 |

| Марка колонны | № поз | Колич шт |
|---|---|---|
| К19а-4-1 (продолжение) | 71 | 92 |
| | 73 | 20 |
| | 75 | 16 |
| | 77 | 2 |
| | 78 | 4 |
| | 79 | 4 |
| | 80 | 2 |
| | 81 | 2 |
| | 82 | 2 |
| | 83 | 2 |
| | Закладные детали | |
| | 8 | 2 |
| | 9 | 6 |
| | 18 | 4 |
| | 19 | 8 |
| | 22 | 2 |
| | 23 | 6 |
| | 24 | 6 |
| | 25 | 6 |
| | 26 | 4 |
| | 27 | 4 |
| | 28 | 4 |
| | 29 | 4 |
| | 30 | 6 |
| | 32 | 4 |
| | 33 | 2 |

| Марка колонны | № поз | Колич шт |
|---|---|---|
| К19а-4-1 (продолжение) | 41 | 2 |
| | 42 | 2 |
| | 43 | 16 |
| | 45 | 2 |
| | 46 | 16 |
| | 47 | 12 |
| | 48 | 12 |
| | 76 | 2 |
| | 89 | 4 |
| | 90 | 2 |
| | 92 | 12 |
| | 95 | 2 |
| | 96 | 8 |
| | 99 | 2 |
| | 104 | 2 |
| | 105 | 8 |
| К19а-4-2 | Арматурные изделия | |
| | 2 | 116 |
| | 39 | 4 |
| | 45 | 4 |
| | 71 | 92 |
| | 73 | 20 |
| | 75 | 16 |
| | 77 | 2 |
| | 78 | 4 |
| | 79 | 4 |

| Марка колонны | № поз | Колич. шт |
|---|---|---|
| К19а-4-2 (продолжение) | 80 | 2 |
| | 81 | 2 |
| | 82 | 2 |
| | 83 | 2 |
| | Закладные детали | |
| | 8 | 2 |
| | 9 | 6 |
| | 18 | 4 |
| | 19 | 8 |
| | 22 | 2 |
| | 23 | 6 |
| | 24 | 6 |
| | 25 | 6 |
| | 26 | 4 |
| | 27 | 4 |
| | 28 | 4 |
| | 29 | 4 |
| | 30 | 8 |
| | 32 | 4 |
| | 33 | 2 |
| | 41 | 2 |
| | 42 | 2 |
| | 43 | 16 |
| | 45 | 2 |
| | 46 | 16 |
| | 47 | 12 |

| Марка колонны | № поз | Колич шт |
|---|---|---|
| К19а-4-3 | 48 | 12 |
| | 76 | 2 |
| | 89 | 4 |
| | 90 | 2 |
| | 92 | 16 |
| | 95 | 2 |
| | 96 | 8 |
| | 99 | 2 |
| | 104 | 2 |
| | 105 | 8 |
| | Арматурные изделия | |
| | 2 | 116 |
| | 39 | 4 |
| | 45 | 4 |
| | 71 | 92 |
| | 73 | 20 |
| | 75 | 16 |
| | 77 | 2 |
| | 78 | 4 |
| | 79 | 4 |
| | 80 | 2 |
| | 81 | 2 |
| | 82 | 2 |
| | 83 | 2 |

Примечание см на листе 251.

г Ленинград | Проверил Чуйкина

# Перечень позиций на одну колонну

| Марка колонны | № поз. | Колич. шт. |
|---|---|---|
| К19а-4-3 (продолжение) | Закладные детали | |
| | 8 | 2 |
| | 9 | 6 |
| | 18 | 4 |
| | 19 | 8 |
| | 22 | 2 |
| | 23 | 6 |
| | 24 | 6 |
| | 25 | 6 |
| | 26 | 4 |
| | 27 | 4 |
| | 28 | 4 |
| | 29 | 4 |
| | 30 | 10 |
| | 32 | 4 |
| | 33 | 2 |
| | 89 | 4 |
| | 90 | 2 |
| | 92 | 20 |
| | 95 | 2 |
| | 96 | 8 |
| | 99 | 2 |
| | 104 | 2 |
| | 105 | 8 |
| К19а-4-4 | Арматурные изделия | |
| | 2 | 116 |
| | 39 | 4 |
| | 45 | 4 |
| | 71 | 92 |

| Марка колонны | № поз. | Колич. шт |
|---|---|---|
| К19а-4-4 (продолжение) | 73 | 20 |
| | 75 | 16 |
| | 77 | 2 |
| | 78 | 4 |
| | 79 | 4 |
| | 80 | 2 |
| | 81 | 2 |
| | 82 | 2 |
| | 83 | 2 |
| | Закладные детали | |
| | 8 | 2 |
| | 9 | 6 |
| | 18 | 4 |
| | 19 | 8 |
| | 22 | 2 |
| | 23 | 6 |
| | 24 | 6 |
| | 25 | 6 |
| | 26 | 4 |
| | 27 | 4 |
| | 28 | 4 |
| | 29 | 4 |
| | 30 | 12 |
| | 32 | 4 |
| | 33 | 2 |
| | 89 | 4 |
| | 90 | 2 |
| | 92 | 24 |
| | 95 | 2 |
| | 96 | 8 |

| Марка колонны | № поз | Колич. шт. |
|---|---|---|
| К19а-4-4 (продолжение) | 99 | 2 |
| | 104 | 2 |
| | 105 | 8 |
| | Арматурные изделия | |
| | 2 | 116 |
| | 39 | 4 |
| | 45 | 4 |
| | 71 | 92 |
| | 73 | 20 |
| | 75 | 16 |
| | 77 | 2 |
| | 78 | 4 |
| | 79 | 4 |
| | 80 | 2 |
| | 81 | 2 |
| | 82 | 2 |
| | 83 | 2 |
| | Закладные детали | |
| | 8 | 2 |
| | 9 | 6 |
| | 18 | 4 |
| | 19 | 8 |
| | 22 | 2 |
| | 23 | 18 |
| | 24 | 18 |
| | 25 | 18 |
| | 26 | 4 |
| | 27 | 4 |

| Марка колонны | № поз. | Колич. шт |
|---|---|---|
| К19а-4-5 | 28 | 4 |
| | 29 | 4 |
| | 30 | 12 |
| | 32 | 4 |
| | 33 | 2 |
| | 89 | 4 |
| | 90 | 2 |
| | 92 | 24 |
| | 93 | 4 |
| | 95 | 2 |
| | 96 | 8 |
| | 99 | 2 |
| | 104 | 2 |
| | 105 | 8 |
| К19а-4-6 | Арматурные изделия | |
| | 2 | 116 |
| | 39 | 4 |
| | 45 | 4 |
| | 71 | 92 |
| | 73 | 20 |
| | 75 | 16 |
| | 77 | 2 |
| | 78 | 4 |
| | 79 | 4 |
| | 80 | 2 |
| | 81 | 2 |

| Марка колонны | № поз. | Колич. шт. |
|---|---|---|
| К19а-4-6 (продолжение) | 82 | 2 |
| | 83 | 2 |
| | Закладные детали | |
| | 8 | 2 |
| | 9 | 6 |
| | 18 | 4 |
| | 19 | 8 |
| | 22 | 2 |
| | 23 | 18 |
| | 24 | 18 |
| | 25 | 18 |
| | 26 | 4 |
| | 27 | 4 |
| | 28 | 4 |
| | 29 | 4 |
| | 30 | 16 |
| | 32 | 4 |
| | 33 | 2 |
| | 89 | 4 |
| | 90 | 2 |
| | 92 | 32 |
| | 93 | 4 |
| | 95 | 2 |
| | 96 | 8 |
| | 99 | 2 |
| | 104 | 2 |

| Марка колонны | № поз. | Колич. шт |
|---|---|---|
| К18а-4-6 (продолжение) | 105 | 8 |
| К20а-1, К20а-5, К20а-6 | Арматурные изделия | |
| | 2 | 116 |
| | 38 | 4 |
| | 71 | 92 |
| | 73 | 20 |
| | 75 | 16 |
| | 77 | 4 |
| | 78 | 8 |
| | 83 | 2 |
| | 90 | 4 |
| | 91 | 2 |
| | 92 | 2 |
| | 93 | 2 |
| | Закладные детали | |
| | 5 | 6 |
| | 6 | 2 |
| | 18 | 8 |
| | 19 | 12 |
| | 20 | 4 |
| | 32 | 4 |
| | 33 | 2 |
| | 95 | 2 |
| | 96 | 8 |

| Марка колонны | № поз. | Колич. шт. |
|---|---|---|
| К20а-1, К20а-5, К20а-6 (продолжение) | 99 | 2 |
| | 104 | 4 |
| | 105 | 16 |
| К20а-5-1, К20а-5-2, К20а-6-2, К20а-1-1, К20а-1-2, К20а-6-1, К20а-5-1 | Арматурные изделия | |
| | 2 | 116 |
| | 38 | 4 |
| | 71 | 92 |
| | 73 | 20 |
| | 75 | 16 |
| | 77 | 4 |
| | 78 | 8 |
| | 83 | 2 |
| | 90 | 4 |
| | 91 | 2 |
| | 92 | 2 |
| | 93 | 2 |
| | Закладные детали | |
| | 5 | 6 |
| | 6 | 2 |
| | 18 | 8 |
| | 19 | 12 |
| | 20 | 4 |
| | 32 | 4 |
| | 33 | 2 |

Примечание см. на листе N 251.

Инв. № подл. | Подп. и дата | Взам. инв. №

Гл. инженер проекта — Стрельцов
Ст. техн. — Чуйкина
Проверил — Чуйкина

г. Ленинград

# Перечень позиций на одну колонну

| Марка колонны | № поз. | Колич. шт |
|---|---|---|
| К 20а-1-1, К20а-1-2, К20а-5-1, К20а-5-2 К 20а-6-1, К20а-6-2 (продолжение) | 41 | 2 |
| | 42 | 2 |
| | 43 | 16 |
| | 45 | 1 |
| | 46 | 8 |
| | 47 | 6 |
| | 48 | 12 |
| | 76 | 1 |
| | 95 | 2 |
| | 96 | 8 |
| | 99 | 2 |
| | 104 | 4 |
| | 105 | 16 |
| К20а-1-5, К20а-5-5, К20а-6-5 | Арматурные изделия | |
| | 2 | 116 |
| | 38 | 4 |
| | 71 | 92 |
| | 73 | 20 |
| | 75 | 16 |
| | 77 | 4 |
| | 78 | 8 |
| | 83 | 2 |
| | 90 | 4 |
| | 91 | 2 |
| | 92 | 2 |
| | 93 | 2 |
| | Закладные детали | |
| | 5 | 6 |

| Марка колонны | № поз. | Колич. шт |
|---|---|---|
| К20а-1-5, К20а-5-5, К20а-6-5 (продолжение) | 6 | 2 |
| | 18 | 8 |
| | 19 | 12 |
| | 20 | 4 |
| | 23 | 12 |
| | 24 | 12 |
| | 25 | 12 |
| | 30 | 12 |
| | 32 | 4 |
| | 92 | 24 |
| | 93 | 4 |
| | 95 | 2 |
| | 96 | 8 |
| | 99 | 2 |
| | 104 | 4 |
| | 105 | 16 |
| К20а-1-6, К20а-5-6, К20а-6-6 | Арматурные изделия | |
| | 2 | 116 |
| | 38 | 4 |
| | 71 | 92 |
| | 73 | 20 |
| | 75 | 16 |
| | 77 | 4 |
| | 78 | 8 |
| | 83 | 2 |
| | 90 | 4 |
| | 91 | 2 |
| | 92 | 2 |
| | 93 | 2 |

| Марка колонны | № поз. | Колич. шт |
|---|---|---|
| К20а-1-6, К20а-5-6, К20а-6-6 (продолжение) | Закладные детали | |
| | 5 | 6 |
| | 6 | 2 |
| | 18 | 8 |
| | 19 | 12 |
| | 20 | 4 |
| | 23 | 12 |
| | 24 | 12 |
| | 25 | 12 |
| | 30 | 16 |
| | 32 | 4 |
| | 33 | 2 |
| | 92 | 32 |
| | 93 | 4 |
| | 95 | 2 |
| | 96 | 8 |
| | 99 | 2 |
| | 104 | 4 |
| | 105 | 16 |
| К20а-2 | Арматурные изделия | |
| | 2 | 116 |
| | 39 | 4 |
| | 71 | 92 |
| | 73 | 20 |
| | 75 | 16 |
| | 77 | 4 |
| | 78 | 8 |
| | 83 | 2 |
| | 90 | 4 |

| Марка колонны | № поз. | Колич. шт |
|---|---|---|
| К20а-2 (продолжение) | 91 | 2 |
| | 92 | 2 |
| | 93 | 2 |
| | Закладные детали | |
| | 5 | 6 |
| | 6 | 2 |
| | 18 | 8 |
| | 19 | 12 |
| | 20 | 4 |
| | 32 | 4 |
| | 33 | 2 |
| | 95 | 2 |
| | 96 | 8 |
| | 99 | 2 |
| | 104 | 4 |
| | 105 | 16 |
| К20а-2-1, К20а-2-2 | Арматурные изделия | |
| | 2 | 116 |
| | 39 | 4 |
| | 71 | 92 |
| | 73 | 20 |
| | 75 | 16 |
| | 77 | 4 |
| | 78 | 8 |

| Марка колонны | № поз. | Колич. шт |
|---|---|---|
| К20а-2-1, К20а-2-2 (продолжение) | 83 | 2 |
| | 90 | 4 |
| | 91 | 2 |
| | 92 | 2 |
| | 93 | 2 |
| | Закладные детали | |
| | 5 | 6 |
| | 6 | 2 |
| | 18 | 8 |
| | 19 | 12 |
| | 20 | 4 |
| | 32 | 4 |
| | 33 | 2 |
| | 41 | 2 |
| | 42 | 2 |
| | 43 | 16 |
| | 45 | 1 |
| | 46 | 8 |
| | 47 | 6 |
| | 48 | 12 |
| | 76 | 1 |
| | 95 | 2 |
| | 96 | 8 |
| | 99 | 2 |
| | 104 | 4 |
| | 105 | 16 |

| Марка колонны | № поз. | Колич. шт |
|---|---|---|
| К20а-2-3 | Арматурные изделия | |
| | 2 | 116 |
| | 39 | 4 |
| | 71 | 92 |
| | 73 | 20 |
| | 75 | 16 |
| | 77 | 4 |
| | 78 | 8 |
| | 83 | 2 |
| | 90 | 4 |
| | 91 | 2 |
| | 92 | 2 |
| | 93 | 2 |
| | Закладные детали | |
| | 5 | 6 |
| | 6 | 2 |
| | 18 | 8 |
| | 19 | 12 |
| | 20 | 4 |
| | 32 | 4 |
| | 33 | 2 |
| | 35 | 4 |
| | 36 | 4 |
| | 37 | 4 |
| | 38 | 4 |

| Марка колонны | № поз. | Колич. шт |
|---|---|---|
| К20а-2-3 (продолжение) | 39 | 4 |
| | 40 | 4 |
| | 95 | 2 |
| | 96 | 8 |
| | 99 | 2 |
| | 104 | 4 |
| | 105 | 16 |
| К20а-2-5 | Арматурные изделия | |
| | 2 | 116 |
| | 39 | 4 |
| | 71 | 92 |
| | 73 | 20 |
| | 75 | 16 |
| | 77 | 4 |
| | 78 | 8 |
| | 83 | 2 |
| | 90 | 4 |
| | 91 | 2 |
| | 92 | 2 |
| | 93 | 2 |
| | Закладные детали | |
| | 5 | 6 |
| | 6 | 2 |
| | 18 | 8 |

Примечание см. на листе 251.

г. Ленинград
Ст. техник Спирина
Проверил Чуйкина

# Перечень позиций на одну колонну

| Марка колонны | № поз. | Колич. шт. |
|---|---|---|
| К20а-2-5 (продолжение) | 19 | 12 |
| | 20 | 4 |
| | 23 | 12 |
| | 24 | 12 |
| | 25 | 12 |
| | 30 | 12 |
| | 32 | 4 |
| | 33 | 2 |
| | 92 | 24 |
| | 93 | 4 |
| | 95 | 2 |
| | 96 | 8 |
| | 99 | 2 |
| | 104 | 4 |
| | 105 | 16 |
| К20а-2-6 | Арматурные изделия | |
| | 2 | 116 |
| | 39 | 4 |
| | 71 | 92 |
| | 73 | 20 |
| | 75 | 16 |
| | 77 | 4 |
| | 78 | 8 |
| | 83 | 2 |
| | 90 | 4 |
| | 91 | 2 |
| | 92 | 2 |
| | 93 | 2 |

| Марка колонны | № поз. | Колич. шт. |
|---|---|---|
| К20а-2-6 (продолжение) | Закладные детали | |
| | 5 | 6 |
| | 6 | 2 |
| | 18 | 8 |
| | 19 | 12 |
| | 20 | 4 |
| | 23 | 12 |
| | 24 | 12 |
| | 25 | 12 |
| | 30 | 16 |
| | 32 | 4 |
| | 33 | 2 |
| | 92 | 32 |
| | 93 | 4 |
| | 95 | 2 |
| | 96 | 8 |
| | 99 | 2 |
| | 104 | 4 |
| | 105 | 16 |
| К20а-3, К20а-7 | Арматурные изделия | |
| | 2 | 116 |
| | 38 | 4 |
| | 42 | 4 |
| | 71 | 92 |
| | 73 | 20 |
| | 75 | 16 |
| | 77 | 4 |
| | 78 | 8 |
| | 83 | 2 |

| Марка колонны | № поз. | Колич. шт. |
|---|---|---|
| К20а-3, К20а-7 (продолжение) | 90 | 4 |
| | 91 | 2 |
| | 92 | 2 |
| | 93 | 2 |
| | Закладные детали | |
| | 5 | 6 |
| | 6 | 2 |
| | 18 | 8 |
| | 19 | 12 |
| | 20 | 4 |
| | 32 | 4 |
| | 33 | 2 |
| | 95 | 2 |
| | 96 | 8 |
| | 99 | 2 |
| | 104 | 4 |
| | 105 | 16 |
| К20а-3-1, К20а-3-2, К20а-7-1, К20а-7-2 | Арматурные изделия | |
| | 2 | 116 |
| | 38 | 4 |
| | 42 | 4 |
| | 71 | 92 |
| | 73 | 20 |
| | 75 | 16 |
| | 77 | 4 |
| | 78 | 8 |
| | 83 | 2 |
| | 90 | 4 |

| Марка колонны | № поз. | Колич. шт. |
|---|---|---|
| К20а-3-1, К20а-3-2, К20а-7-1, К20а-7-2 (продолжение) | 91 | 2 |
| | 92 | 2 |
| | 93 | 2 |
| | Закладные детали | |
| | 5 | 6 |
| | 6 | 2 |
| | 18 | 8 |
| | 19 | 12 |
| | 20 | 4 |
| | 32 | 4 |
| | 33 | 2 |
| | 41 | 2 |
| | 42 | 2 |
| | 43 | 16 |
| | 45 | 1 |
| | 46 | 8 |
| | 47 | 6 |
| | 48 | 12 |
| | 76 | 1 |
| | 95 | 2 |
| | 96 | 8 |
| | 99 | 2 |
| | 104 | 4 |
| | 105 | 16 |

| Марка колонны | № поз. | Колич. шт. |
|---|---|---|
| К20а-3-3 | Арматурные изделия | |
| | 2 | 116 |
| | 38 | 4 |
| | 42 | 4 |
| | 71 | 92 |
| | 73 | 20 |
| | 75 | 16 |
| | 77 | 4 |
| | 78 | 8 |
| | 83 | 2 |
| | 90 | 4 |
| | 91 | 2 |
| | 92 | 2 |
| | 93 | 2 |
| | Закладные детали | |
| | 5 | 6 |
| | 6 | 2 |
| | 18 | 8 |
| | 19 | 12 |
| | 20 | 4 |
| | 32 | 4 |
| | 33 | 2 |
| | 35 | 4 |
| | 36 | 4 |
| | 37 | 4 |

| Марка колонны | № поз. | Колич. шт. |
|---|---|---|
| К20а-3-3 (продолжение) | 38 | 4 |
| | 39 | 4 |
| | 40 | 4 |
| | 95 | 2 |
| | 96 | 8 |
| | 99 | 2 |
| | 104 | 4 |
| | 105 | 16 |
| К20а-3-5, К20а-7-5 | Арматурные изделия | |
| | 2 | 116 |
| | 38 | 4 |
| | 42 | 4 |
| | 71 | 92 |
| | 73 | 20 |
| | 75 | 16 |
| | 77 | 4 |
| | 78 | 8 |
| | 83 | 2 |
| | 90 | 4 |
| | 91 | 2 |
| | 92 | 2 |
| | 93 | 2 |
| | Закладные детали | |
| | 5 | 6 |

| Марка колонны | № поз. | Колич. шт. |
|---|---|---|
| К20а-3-5, К20а-7-5 (продолжение) | 6 | 2 |
| | 18 | 8 |
| | 19 | 12 |
| | 20 | 4 |
| | 23 | 12 |
| | 24 | 12 |
| | 25 | 12 |
| | 30 | 12 |
| | 32 | 4 |
| | 33 | 2 |
| | 92 | 24 |
| | 93 | 4 |
| | 95 | 2 |
| | 96 | 8 |
| | 99 | 2 |
| | 104 | 4 |
| | 105 | 16 |
| К20а-3-6, К20а-7-6 | Арматурные изделия | |
| | 2 | 116 |
| | 38 | 4 |
| | 42 | 4 |
| | 71 | 92 |
| | 73 | 20 |
| | 75 | 16 |
| | 77 | 4 |
| | 78 | 8 |

Примечание см. на листе 251.

| | | |
|---|---|---|
| ТК 1976 | Перечень позиций на одну колонну | 1.420-12 Выпуск 2 |
| | | Лист 284 |



ЛЕНИН г. Ленинград
Нач. сектора Исаев
Ст. техн. Спирина
Проверил Чуйкина

# Перечень позиций на одну колонну

| Марка колонны | № поз. | Колич. шт. |
|---|---|---|
| К20а-3-6, К20а-7-6 (продолжение) | 83 | 2 |
| | 90 | 4 |
| | 91 | 2 |
| | 92 | 2 |
| | 93 | 2 |
| | Закладные детали | |
| | 5 | 6 |
| | 6 | 2 |
| | 18 | 8 |
| | 19 | 12 |
| | 20 | 4 |
| | 23 | 12 |
| | 24 | 12 |
| | 25 | 12 |
| | 30 | 16 |
| | 32 | 4 |
| | 33 | 2 |
| | 92 | 32 |
| | 93 | 4 |
| | 95 | 2 |
| | 96 | 8 |
| | 99 | 2 |
| | 104 | 4 |
| | 105 | 16 |
| К20а-4-3 | Арматурные изделия | |
| | 2 | 116 |
| | 39 | 4 |
| | 43 | 4 |

| Марка колонны | № поз. | Колич. шт. |
|---|---|---|
| К20а-4-3 (продолжение) | 71 | 92 |
| | 73 | 20 |
| | 75 | 16 |
| | 77 | 4 |
| | 78 | 8 |
| | 83 | 2 |
| | 90 | 4 |
| | 91 | 2 |
| | 92 | 2 |
| | 93 | 2 |
| | Закладные детали | |
| | 5 | 6 |
| | 6 | 2 |
| | 18 | 8 |
| | 19 | 12 |
| | 20 | 4 |
| | 32 | 4 |
| | 33 | 2 |
| | 35 | 4 |
| | 36 | 4 |
| | 37 | 4 |
| | 38 | 4 |
| | 39 | 4 |
| | 40 | 4 |
| | 95 | 2 |
| | 96 | 8 |
| | 99 | 2 |
| | 104 | 4 |
| | 105 | 16 |

| Марка колонны | № поз. | Колич. шт. |
|---|---|---|
| К20а-5-3, К20а-6-3 | Арматурные изделия | |
| | 2 | 116 |
| | 38 | 4 |
| | 71 | 92 |
| | 73 | 20 |
| | 75 | 16 |
| | 77 | 4 |
| | 78 | 8 |
| | 83 | 2 |
| | 90 | 4 |
| | 91 | 2 |
| | 92 | 2 |
| | 93 | 2 |
| | Закладные детали | |
| | 5 | 6 |
| | 6 | 2 |
| | 18 | 8 |
| | 19 | 12 |
| | 20 | 4 |
| | 32 | 4 |
| | 33 | 2 |
| | 35 | 4 |
| | 36 | 4 |
| | 37 | 4 |
| | 38 | 4 |
| | 39 | 4 |
| | 40 | 4 |
| | 95 | 2 |
| | 96 | 8 |

| Марка колонны | № поз. | Колич. шт. |
|---|---|---|
| К20а-5-3, К20а-6-3 (продолжение) | 99 | 2 |
| | 104 | 4 |
| | 109 | 16 |
| К21а-1-1, К21а-1-2 | Арматурные изделия | |
| | 2 | 156 |
| | 47 | 4 |
| | 71 | 86 |
| | 73 | 10 |
| | 75 | 16 |
| | 77 | 2 |
| | 78 | 4 |
| | 79 | 4 |
| | 80 | 2 |
| | 81 | 2 |
| | 82 | 2 |
| | 83 | 2 |
| | Закладные детали | |
| | 8 | 2 |
| | 9 | 6 |
| | 18 | 4 |
| | 19 | 6 |
| | 22 | 2 |
| | 23 | 6 |
| | 24 | 6 |

| Марка колонны | № поз. | Колич. шт. |
|---|---|---|
| К21а-1-1, К21а-1-2 (продолжение) | 25 | 6 |
| | 26 | 4 |
| | 27 | 4 |
| | 28 | 4 |
| | 29 | 4 |
| | 30 | 10 |
| | 32 | 4 |
| | 33 | 2 |
| | 41 | 2 |
| | 42 | 2 |
| | 43 | 16 |
| | 45 | 2 |
| | 46 | 16 |
| | 47 | 12 |
| | 48 | 12 |
| | 76 | 2 |
| | 89 | 4 |
| | 90 | 2 |
| | 92 | 20 |
| | 95 | 1 |
| | 96 | 4 |
| | 99 | 1 |
| | 104 | 2 |
| | 105 | 8 |
| К21а-1-3, К21а-1-4 | Арматурные изделия | |
| | 2 | 156 |

| Марка колонны | № поз. | Колич. шт. |
|---|---|---|
| К21а-1-3, К21а-1-4 (продолжение) | 47 | 4 |
| | 71 | 86 |
| | 73 | 10 |
| | 75 | 16 |
| | 77 | 2 |
| | 78 | 4 |
| | 79 | 4 |
| | 80 | 2 |
| | 81 | 2 |
| | 82 | 2 |
| | 83 | 2 |
| | Закладные детали | |
| | 8 | 2 |
| | 9 | 6 |
| | 18 | 4 |
| | 19 | 6 |
| | 22 | 2 |
| | 23 | 6 |
| | 24 | 6 |
| | 25 | 6 |
| | 26 | 4 |
| | 27 | 4 |
| | 28 | 4 |
| | 29 | 4 |
| | 30 | 14 |
| | 32 | 4 |

| Марка колонны | № поз. | Колич. шт. |
|---|---|---|
| К21а-1-3, К21а-1-4 (продолжение) | 33 | 2 |
| | 89 | 4 |
| | 90 | 2 |
| | 92 | 28 |
| | 95 | 1 |
| | 96 | 4 |
| | 99 | 1 |
| | 104 | 2 |
| | 105 | 8 |
| К21а-1-5, К21а-1-6 | Арматурные изделия | |
| | 2 | 156 |
| | 47 | 4 |
| | 71 | 86 |
| | 73 | 10 |
| | 75 | 16 |
| | 77 | 2 |
| | 78 | 4 |
| | 79 | 4 |
| | 80 | 2 |
| | 81 | 2 |
| | 82 | 2 |
| | 83 | 2 |
| | Закладные детали | |
| | 8 | 2 |

Примечание см. на листе 251.

| | | |
|---|---|---|
| ТК 1976 | Перечень позиций на одну колонну | 1.420-12 выпуск 2 |
| | | Лист 285 |

г. Ленинград

Ст. техн. Проверил

Спирина Чуйкина

15753 02 75

# Перечень позиций на одну колонну

| Марка колонн | № поз | Колич шт |
|---|---|---|
| К21а-1-6 (продолжение) | 9 | 6 |
| | 18 | 4 |
| | 19 | 6 |
| | 22 | 2 |
| | 23 | 18 |
| | 24 | 18 |
| | 25 | 18 |
| | 26 | 4 |
| | 27 | 4 |
| | 28 | 4 |
| | 29 | 4 |
| | 30 | 20 |
| | 32 | 4 |
| | 33 | 2 |
| | 89 | 4 |
| | 90 | 2 |
| | 92 | 40 |
| | 93 | 4 |
| | 95 | 1 |
| | 96 | 4 |
| | 99 | 1 |
| | 104 | 2 |
| | 105 | 8 |
| К21а-1-5, К21а-1-6 | Арматурные изделия | |
| | 2 | 156 |
| | 47 | 4 |
| | 49 | 4 |
| | 71 | 86 |
| | 73 | 10 |
| | 75 | 16 |

| Марка колонн | № поз | Колич шт |
|---|---|---|
| К21а-2-3 (продолжение) | 77 | 2 |
| | 78 | 4 |
| | 79 | 4 |
| | 80 | 2 |
| | 81 | 2 |
| | 82 | 2 |
| | 83 | 2 |
| | Закладные детали | |
| | 8 | 2 |
| | 9 | 6 |
| | 18 | 4 |
| | 19 | 6 |
| | 22 | 2 |
| | 23 | 6 |
| | 24 | 6 |
| | 25 | 6 |
| | 26 | 4 |
| | 27 | 4 |
| | 28 | 4 |
| | 29 | 4 |
| | 30 | 14 |
| | 32 | 4 |
| | 33 | 2 |
| | 89 | 4 |
| | 90 | 2 |
| | 92 | 28 |
| | 95 | 1 |
| | 96 | 4 |
| | 99 | 1 |
| | 104 | 2 |
| К21а-2-3 | Арматурные изделия | |
| | 2 | 156 |
| | 47 | 4 |
| | 49 | 4 |
| | 71 | 86 |
| | 73 | 10 |
| | 75 | 16 |

| Марка колонн | № поз. | Колич. шт. |
|---|---|---|
| К21а-2-3 (продолжение) | 105 | 8 |
| | Арматурные изделия | |
| | 2 | 156 |
| | 47 | 4 |
| | 49 | 4 |
| | 71 | 86 |
| | 73 | 10 |
| | 75 | 16 |
| | 77 | 2 |
| | 78 | 4 |
| | 79 | 4 |
| | 80 | 2 |
| | 81 | 2 |
| | 82 | 2 |
| | 83 | 2 |
| К21а-2-5 | Закладные детали | |
| | 8 | 2 |
| | 9 | 6 |
| | 18 | 4 |
| | 19 | 6 |
| | 22 | 2 |
| | 23 | 18 |
| | 24 | 18 |
| | 25 | 18 |
| | 26 | 4 |
| | 27 | 4 |
| | 28 | 4 |
| | 29 | 4 |

| Марка колонн | № поз | Колич. шт. |
|---|---|---|
| К21а-2-5 (продолжение) | 30 | 20 |
| | 32 | 4 |
| | 33 | 2 |
| | 89 | 4 |
| | 90 | 2 |
| | 92 | 40 |
| | 93 | 4 |
| | 95 | 1 |
| | 96 | 4 |
| | 99 | 1 |
| | 104 | 2 |
| | 105 | 8 |
| К21а-3-1 | Арматурные изделия | |
| | 2 | 156 |
| | 47 | 4 |
| | 51 | 4 |
| | 71 | 86 |
| | 73 | 10 |
| | 75 | 16 |
| | 77 | 2 |
| | 78 | 4 |
| | 79 | 4 |
| | 80 | 2 |
| | 81 | 2 |
| | 82 | 2 |
| | 83 | 2 |

| Марка колонн | № поз. | Колич. шт |
|---|---|---|
| К21а-3-1 (продолжение) | Закладные детали | |
| | 8 | 2 |
| | 9 | 6 |
| | 18 | 4 |
| | 19 | 6 |
| | 22 | 2 |
| | 23 | 6 |
| | 24 | 6 |
| | 25 | 6 |
| | 26 | 4 |
| | 27 | 4 |
| | 28 | 4 |
| | 29 | 4 |
| | 30 | 10 |
| | 32 | 4 |
| | 33 | 2 |
| | 41 | 2 |
| | 42 | 2 |
| | 43 | 16 |
| | 45 | 2 |
| | 46 | 16 |
| | 47 | 12 |
| | 48 | 12 |
| | 76 | 2 |
| | 89 | 4 |
| | 90 | 2 |
| | 92 | 20 |

| Марка колонн | № поз. | Колич. шт. |
|---|---|---|
| К21а-3-1 (продолжение) | 95 | 1 |
| | 96 | 4 |
| | 99 | 1 |
| | 104 | 2 |
| | 105 | 8 |
| К22а-1 | Арматурные изделия | |
| | 2 | 156 |
| | 48 | 4 |
| | 50 | 4 |
| | 71 | 86 |
| | 73 | 10 |
| | 75 | 16 |
| | 77 | 4 |
| | 78 | 8 |
| | 83 | 2 |
| | 90 | 4 |
| | 91 | 2 |
| | 92 | 2 |
| | 93 | 2 |
| | Закладные детали | |
| | 5 | 6 |
| | 6 | 2 |
| | 18 | 8 |
| | 19 | 10 |

| Марка колонн | № поз. | Колич. шт |
|---|---|---|
| К22а-1 (продолжение) | 20 | 4 |
| | 32 | 4 |
| | 33 | 2 |
| | 95 | 1 |
| | 96 | 4 |
| | 99 | 1 |
| | 104 | 4 |
| | 105 | 16 |
| К22а-1-5, К22а-1-6 | Арматурные изделия | |
| | 2 | 156 |
| | 48 | 4 |
| | 50 | 4 |
| | 71 | 86 |
| | 73 | 10 |
| | 75 | 16 |
| | 77 | 4 |
| | 78 | 8 |
| | 83 | 2 |
| | 90 | 4 |
| | 91 | 2 |
| | 92 | 2 |
| | 93 | 2 |
| | Закладные детали | |
| | 5 | 6 |

Примечание см. на листе 251.

Инв. № подл. | Подп. и дата | Взам. инв. №
ГИП Шифнер
Гл. конструктор Бардин
Нач. сектора Шевцов
Ст. техн. Спирина
Проверил Чуйкина

АГПИ г. Ленинград

ТК 1976

Перечень позиций на одну колонну

1.420-12 Выпуск 2

Лист 286

ЗАВОД ЖБИ

# Перечень позиций на одну колонну

| Марка колонны | № поз. | Колич. шт. |
|---|---|---|
| К22а-1-5, К22а-1-6 (продолжение) | 6 | 2 |
| | 18 | 8 |
| | 19 | 10 |
| | 20 | 4 |
| | 23 | 12 |
| | 24 | 12 |
| | 25 | 12 |
| | 30 | 20 |
| | 32 | 4 |
| | 33 | 2 |
| | 92 | 40 |
| | 93 | 4 |
| | 95 | 1 |
| | 96 | 4 |
| | 99 | 1 |
| | 104 | 4 |
| | 105 | 16 |
| К22а-2-1, К22а-2-2 | Арматурные изделия | |
| | 2 | 156 |
| | 46 | 4 |
| | 49 | 4 |
| | 71 | 86 |
| | 73 | 10 |
| | 75 | 16 |
| | 77 | 4 |
| | 78 | 8 |
| | 83 | 2 |
| | 90 | 4 |
| | 91 | 2 |
| | 92 | 2 |

| Марка колонны | № поз. | Колич. шт |
|---|---|---|
| К22а-2-1, К22а-2-2 (продолжение) | 93 | 2 |
| | | |
| | Закладные детали | |
| | 5 | 6 |
| | 6 | 2 |
| | 18 | 8 |
| | 19 | 10 |
| | 20 | 4 |
| | 32 | 4 |
| | 33 | 2 |
| | 41 | 2 |
| | 42 | 2 |
| | 43 | 16 |
| | 45 | 2 |
| | 46 | 16 |
| | 47 | 12 |
| | 48 | 12 |
| | 76 | 2 |
| | 95 | 1 |
| | 96 | 4 |
| | 99 | 1 |
| | 104 | 4 |
| | 105 | 16 |
| | | |
| К22а-3 | Арматурные изделия | |
| | 2 | 156 |
| | 46 | 4 |
| | 51 | 4 |
| | 71 | 86 |
| | 73 | 10 |

| Марка колонны | № поз. | Колич. шт. |
|---|---|---|
| К22а-3 (продолжение) | 75 | 16 |
| | 77 | 4 |
| | 78 | 8 |
| | 83 | 2 |
| | 90 | 4 |
| | 91 | 2 |
| | 92 | 2 |
| | 93 | 2 |
| | | |
| | Закладные детали | |
| | 5 | 6 |
| | 6 | 2 |
| | 18 | 8 |
| | 19 | 10 |
| | 20 | 4 |
| | 32 | 4 |
| | 33 | 2 |
| | 95 | 1 |
| | 96 | 4 |
| | 99 | 1 |
| | 104 | 4 |
| | 105 | 16 |
| | | |
| К22а-3-1 | Арматурные изделия | |
| | 2 | 156 |
| | 46 | 4 |
| | 51 | 4 |
| | 71 | 86 |
| | 73 | 10 |
| | 75 | 16 |

| Марка колонны | № поз. | Колич. шт. |
|---|---|---|
| К22а-3-1 (продолжение) | 77 | 4 |
| | 78 | 8 |
| | 83 | 2 |
| | 90 | 4 |
| | 91 | 2 |
| | 92 | 2 |
| | 93 | 2 |
| | | |
| | Закладные детали | |
| | 5 | 6 |
| | 6 | 2 |
| | 18 | 8 |
| | 19 | 10 |
| | 20 | 4 |
| | 32 | 4 |
| | 33 | 2 |
| | 41 | 2 |
| | 42 | 2 |
| | 43 | 16 |
| | 45 | 2 |
| | 46 | 16 |
| | 47 | 12 |
| | 48 | 12 |
| | 76 | 2 |
| | 95 | 1 |
| | 96 | 4 |
| | 99 | 1 |

| Марка колонны | № поз. | Колич. шт. |
|---|---|---|
| К22а-3-1 (продолжение) | 104 | 4 |
| | 105 | 16 |
| | | |
| К22а-3-5 | Арматурные изделия | |
| | 2 | 156 |
| | 46 | 4 |
| | 51 | 4 |
| | 71 | 86 |
| | 73 | 10 |
| | 75 | 16 |
| | 77 | 4 |
| | 78 | 8 |
| | 83 | 2 |
| | 90 | 4 |
| | 91 | 2 |
| | 92 | 2 |
| | 93 | 2 |
| | | |
| | Закладные детали | |
| | 5 | 6 |
| | 6 | 2 |
| | 18 | 8 |
| | 19 | 10 |
| | 20 | 4 |
| | 23 | 12 |
| | 24 | 12 |

| Марка колонны | № поз. | Колич. шт. |
|---|---|---|
| К22а-3-5 (продолжение) | 25 | 12 |
| | 30 | 20 |
| | 32 | 4 |
| | 33 | 2 |
| | 92 | 40 |
| | 93 | 4 |
| | 95 | 1 |
| | 96 | 4 |
| | 99 | 1 |
| | 104 | 4 |
| | 105 | 16 |
| | | |
| К22а-4-1 | Арматурные изделия | |
| | 2 | 156 |
| | 47 | 4 |
| | 51 | 4 |
| | 71 | 86 |
| | 73 | 10 |
| | 75 | 16 |
| | 77 | 4 |
| | 78 | 8 |
| | 83 | 2 |
| | 90 | 4 |
| | 91 | 2 |
| | 92 | 2 |
| | 93 | 2 |
| | | |

| Марка колонны | № поз. | Колич. шт |
|---|---|---|
| К22а-4-1 (продолжение) | Закладные детали | |
| | 5 | 6 |
| | 6 | 2 |
| | 18 | 8 |
| | 19 | 10 |
| | 20 | 4 |
| | 32 | 4 |
| | 33 | 2 |
| | 41 | 2 |
| | 42 | 2 |
| | 43 | 16 |
| | 45 | 2 |
| | 46 | 16 |
| | 47 | 12 |
| | 48 | 12 |
| | 76 | 2 |
| | 95 | 1 |
| | 96 | 4 |
| | 99 | 1 |
| | 104 | 4 |
| | 105 | 16 |
| | | |
| К22а-4-3 | Арматурные изделия | |
| | 2 | 156 |
| | 47 | 4 |
| | 51 | 4 |

Примечание см. на листе 251.

# Перечень позиций на одну колонну

| Марка колонны | № поз | Колич. шт |
|---|---|---|
| К22а-4-3 (продолжение) | 71 | 86 |
| | 73 | 10 |
| | 75 | 16 |
| | 77 | 4 |
| | 78 | 8 |
| | 83 | 2 |
| | 90 | 4 |
| | 91 | 2 |
| | 92 | 2 |
| | 93 | 2 |
| | Закладные детали | |
| | 5 | 6 |
| | 6 | 2 |
| | 8 | 2 |
| | 9 | 4 |
| | 18 | 8 |
| | 19 | 10 |
| | 20 | 4 |
| | 32 | 4 |
| | 33 | 2 |
| | 35 | 4 |
| | 36 | 4 |
| | 37 | 4 |
| | 38 | 4 |
| | 39 | 4 |
| | 40 | 4 |
| | 95 | 1 |
| | 96 | 4 |
| | 99 | 1 |
| | 104 | 4 |

| Марка колонны | № поз. | Колич шт |
|---|---|---|
| К22а-4-3 (продолж.) | 105 | 16 |
| К22а-5 | Арматурные изделия | |
| | 2 | 156 |
| | 46 | 4 |
| | 71 | 86 |
| | 73 | 10 |
| | 75 | 16 |
| | 77 | 4 |
| | 78 | 8 |
| | 83 | 2 |
| | 90 | 4 |
| | 91 | 2 |
| | 92 | 2 |
| | 93 | 2 |
| | Закладные детали | |
| | 5 | 6 |
| | 6 | 2 |
| | 18 | 8 |
| | 19 | 10 |
| | 20 | 4 |
| | 32 | 4 |
| | 33 | 2 |
| | 95 | 1 |
| | 96 | 4 |
| | 99 | 1 |
| | 104 | 4 |
| | 105 | 16 |

| Марка колонны | № поз. | Колич шт. |
|---|---|---|
| К22а-5-1, К22а-5-2 | Арматурные изделия | |
| | 2 | 156 |
| | 46 | 4 |
| | 71 | 86 |
| | 73 | 10 |
| | 75 | 16 |
| | 77 | 4 |
| | 78 | 8 |
| | 83 | 2 |
| | 90 | 4 |
| | 91 | 2 |
| | 92 | 2 |
| | 93 | 2 |
| | Закладные детали | |
| | 5 | 6 |
| | 6 | 2 |
| | 18 | 8 |
| | 19 | 10 |
| | 20 | 4 |
| | 32 | 4 |
| | 33 | 2 |
| | 41 | 2 |
| | 42 | 2 |
| | 43 | 16 |
| | 45 | 2 |
| | 46 | 16 |
| | 47 | 12 |
| | 48 | 12 |
| | 76 | 2 |

| Марка колонны | № поз. | Колич. шт |
|---|---|---|
| К22а-5-1, К22а-5-2 (продолжение) | 95 | 1 |
| | 96 | 4 |
| | 99 | 1 |
| | 104 | 4 |
| | 105 | 16 |
| К22а-5-3 | Арматурные изделия | |
| | 2 | 156 |
| | 46 | 4 |
| | 71 | 86 |
| | 73 | 10 |
| | 75 | 16 |
| | 77 | 4 |
| | 78 | 8 |
| | 83 | 2 |
| | 90 | 4 |
| | 91 | 2 |
| | 92 | 2 |
| | 93 | 2 |
| | Закладные детали | |
| | 5 | 6 |
| | 6 | 2 |
| | 8 | 2 |
| | 9 | 4 |
| | 18 | 8 |

| Марка колонны | № поз. | Колич. шт. |
|---|---|---|
| К22а-5-3 (продолжение) | 19 | 10 |
| | 20 | 4 |
| | 32 | 4 |
| | 33 | 2 |
| | 35 | 4 |
| | 36 | 4 |
| | 37 | 4 |
| | 38 | 4 |
| | 39 | 4 |
| | 40 | 4 |
| | 95 | 1 |
| | 96 | 4 |
| | 99 | 1 |
| | 104 | 4 |
| | 105 | 16 |
| К22а-5-5, К22а-5-6 | Арматурные изделия | |
| | 2 | 156 |
| | 46 | 4 |
| | 71 | 86 |
| | 73 | 10 |
| | 75 | 16 |
| | 77 | 4 |
| | 78 | 8 |
| | 83 | 2 |
| | 90 | 4 |
| | 91 | 2 |

| Марка колонны | № поз. | Колич шт. |
|---|---|---|
| К22а-5-5, К22-5-6 (продолжение) | 92 | 2 |
| | 93 | 2 |
| | Закладные детали | |
| | 5 | 6 |
| | 6 | 2 |
| | 18 | 8 |
| | 19 | 10 |
| | 20 | 4 |
| | 23 | 12 |
| | 24 | 12 |
| | 25 | 12 |
| | 30 | 20 |
| | 32 | 4 |
| | 33 | 2 |
| | 92 | 40 |
| | 93 | 4 |
| | 95 | 1 |
| | 96 | 4 |
| | 99 | 1 |
| | 104 | 4 |
| | 105 | 16 |
| К22а-6 | Арматурные изделия | |
| | 2 | 156 |
| | 46 | 4 |
| | 50 | 4 |

| Марка колонны | № поз. | Колич шт |
|---|---|---|
| К22а-6 (продолжение) | 71 | 86 |
| | 73 | 10 |
| | 75 | 16 |
| | 77 | 4 |
| | 78 | 8 |
| | 83 | 2 |
| | 90 | 4 |
| | 91 | 2 |
| | 92 | 2 |
| | 93 | 2 |
| | Закладные детали | |
| | 5 | 6 |
| | 6 | 2 |
| | 18 | 8 |
| | 19 | 10 |
| | 20 | 4 |
| | 32 | 4 |
| | 33 | 2 |
| | 95 | 1 |
| | 96 | 4 |
| | 99 | 1 |
| | 104 | 4 |
| | 105 | 16 |

Примечание см. на листе 251.

| | | |
|---|---|---|
| ТК 1976 | Перечень позиций на одну колонну | 1.420-12 выпуск 2 |
| | | Лист 288 |

ЛЕНИНГРАД г. Ленинград

Констр. отд. Корженевская
Зав. сектора Исаев
Ст. техн. Спирина
Проверил Чуйкина

ЗАВОД ЖБИ

# Перечень позиций на одну колонну

## К 22а-6-1

| Марка колонны | № поз. | Колич. шт. |
|---|---|---|
| | Арматурные изделия | |
| | 2 | 156 |
| | 46 | 4 |
| | 50 | 4 |
| | 71 | 86 |
| | 73 | 10 |
| | 75 | 16 |
| | 77 | 4 |
| | 78 | 8 |
| | 83 | 2 |
| | 90 | 4 |
| | 91 | 2 |
| | 92 | 2 |
| | 93 | 2 |
| | Закладные детали | |
| | 5 | 6 |
| | 6 | 2 |
| | 18 | 8 |
| | 19 | 10 |
| | 20 | 4 |
| | 32 | 4 |
| | 33 | 2 |
| | 41 | 2 |
| | 42 | 2 |
| | 43 | 16 |
| | 45 | 2 |
| | 46 | 16 |
| | 47 | 12 |
| | 48 | 12 |

## К 22а-6-5

| Марка колонны | № поз. | Колич. шт. |
|---|---|---|
| К 22а-6-1 (продолжение) | 76 | 2 |
| | 95 | 1 |
| | 96 | 4 |
| | 99 | 1 |
| | 104 | 4 |
| | 105 | 16 |
| | Арматурные изделия | |
| | 2 | 156 |
| | 46 | 4 |
| | 50 | 4 |
| | 71 | 86 |
| | 73 | 10 |
| | 75 | 16 |
| | 77 | 4 |
| | 78 | 8 |
| | 83 | 2 |
| | 90 | 4 |
| | 91 | 2 |
| | 92 | 2 |
| | 93 | 2 |
| | Закладные детали | |
| | 5 | 6 |
| | 6 | 2 |
| | 18 | 8 |
| | 19 | 10 |
| | 20 | 4 |
| | 23 | 12 |
| | 24 | 12 |

## К 23а-1-1, К 23а-1-2

| Марка колонны | № поз. | Колич. шт. |
|---|---|---|
| К 22а-6-5 (продолжение) | 25 | 12 |
| | 30 | 20 |
| | 32 | 4 |
| | 33 | 2 |
| | 92 | 40 |
| | 93 | 4 |
| | 95 | 1 |
| | 96 | 4 |
| | 99 | 1 |
| | 104 | 4 |
| | 105 | 16 |
| | Арматурные изделия | |
| | 2 | 156 |
| | 26 | 2 |
| | 27 | 2 |
| | 48 | 2 |
| | 49 | 2 |
| | 55 | 6 |
| | 56 | 2 |
| | 71 | 78 |
| | 72 | 20 |
| | 73 | 10 |
| | 74 | 68 |
| | 75 | 8 |
| | 76 | 8 |
| | 77 | 2 |
| | 78 | 4 |
| | 84 | 2 |
| | 85 | 1 |
| | 86 | 1 |

## К 23-1-1, К 23а-1-2

| Марка колонны | № поз | Колич шт |
|---|---|---|
| К 23а-1-2 (продолжение) | 87 | 2 |
| | 88 | 2 |
| | 89 | 2 |
| | Закладные детали | |
| | 8 | 2 |
| | 9 | 3 |
| | 10 | 3 |
| | 18 | 4 |
| | 19 | 6 |
| | 22 | 2 |
| | 23 | 6 |
| | 24 | 6 |
| | 25 | 6 |
| | 26 | 4 |
| | 27 | 4 |
| | 28 | 4 |
| | 29 | 4 |
| | 30 | 12 |
| | 32 | 4 |
| | 34 | 2 |
| | 45 | 3 |
| | 46 | 24 |
| | 47 | 18 |
| | 49 | 4 |
| | 51 | 4 |
| | 74 | 4 |

## К 23а-1-3, К 23а-1-4

| Марка колонны | № поз | Колич шт |
|---|---|---|
| К 23а-1-1, К 23а-1-2 (продолжен.) | 75 | 8 |
| | 76 | 3 |
| | 89 | 2 |
| | 90 | 2 |
| | 91 | 2 |
| | 92 | 24 |
| | 95 | 1 |
| | 96 | 4 |
| | 99 | 1 |
| | 104 | 2 |
| | 105 | 8 |
| | Арматурные изделия | |
| | 2 | 156 |
| | 26 | 2 |
| | 27 | 2 |
| | 48 | 2 |
| | 49 | 2 |
| | 55 | 6 |
| | 56 | 2 |
| | 71 | 78 |
| | 72 | 20 |
| | 73 | 10 |
| | 74 | 68 |
| | 75 | 8 |
| | 76 | 8 |
| | 77 | 2 |

## К 23а-1-3, К 23а-1-4

| Марка колонны | № поз. | Колич. шт. |
|---|---|---|
| К 23а-1-4 (продолжение) | 78 | 4 |
| | 84 | 2 |
| | 85 | 1 |
| | 86 | 1 |
| | 87 | 2 |
| | 88 | 2 |
| | 89 | 2 |
| | Закладные детали | |
| | 8 | 2 |
| | 9 | 3 |
| | 10 | 3 |
| | 18 | 4 |
| | 19 | 6 |
| | 22 | 2 |
| | 23 | 6 |
| | 24 | 6 |
| | 25 | 6 |
| | 26 | 4 |
| | 27 | 4 |
| | 28 | 4 |
| | 29 | 4 |
| | 30 | 14 |
| | 32 | 4 |
| | 34 | 2 |
| | 89 | 2 |
| | 90 | 2 |

## К 23а-1-5, К 23а-1-6

| Марка колонны | № поз. | Колич. шт. |
|---|---|---|
| К 23а-1-3, К 23а-1-4 (продолжение) | 91 | 2 |
| | 92 | 28 |
| | 95 | 1 |
| | 96 | 4 |
| | 99 | 1 |
| | 104 | 2 |
| | 105 | 8 |
| | Арматурные изделия | |
| | 2 | 156 |
| | 26 | 2 |
| | 27 | 2 |
| | 48 | 2 |
| | 49 | 2 |
| | 55 | 6 |
| | 56 | 2 |
| | 71 | 78 |
| | 72 | 20 |
| | 73 | 10 |
| | 74 | 68 |
| | 75 | 8 |
| | 76 | 8 |
| | 77 | 2 |
| | 78 | 4 |
| | 84 | 2 |
| | 85 | 1 |
| | 86 | 1 |

Примечание см. на листе 251.

г. Ленинград | Инв. № подл. | Проверил Чуйкина

# Перечень позиций на одну колонну

| Марка колонн | № поз. | Колич. шт. |
|---|---|---|
| К23а-1-5, К23а-1-6 (продолжение) | 87 | 2 |
| | 88 | 2 |
| | 89 | 2 |
| | Закладные детали | |
| | 8 | 2 |
| | 9 | 3 |
| | 10 | 3 |
| | 18 | 4 |
| | 19 | 6 |
| | 22 | 2 |
| | 23 | 18 |
| | 24 | 18 |
| | 25 | 18 |
| | 26 | 4 |
| | 27 | 4 |
| | 28 | 4 |
| | 29 | 4 |
| | 30 | 20 |
| | 32 | 4 |
| | 34 | 2 |
| | 89 | 2 |
| | 90 | 2 |
| | 91 | 2 |
| | 92 | 40 |
| | 93 | 4 |
| | 95 | 1 |
| | 96 | 4 |
| | 99 | 1 |
| | 104 | 2 |
| | 105 | 8 |

| Марка колонн | № поз. | Колич. шт. |
|---|---|---|
| К23а-2-1, К23а-2-2, К23а-3-1, К23а-3-2 | Арматурные изделия | |
| | 2 | 156 |
| | 27 | 2 |
| | 28 | 2 |
| | 46 | 2 |
| | 49 | 2 |
| | 55 | 2 |
| | 56 | 4 |
| | 57 | 2 |
| | 71 | 78 |
| | 72 | 20 |
| | 73 | 10 |
| | 74 | 68 |
| | 75 | 8 |
| | 76 | 8 |
| | 77 | 2 |
| | 78 | 4 |
| | 84 | 2 |
| | 85 | 1 |
| | 86 | 1 |
| | 87 | 2 |
| | 88 | 2 |
| | 89 | 2 |
| | Закладные детали | |
| | 8 | 2 |
| | 9 | 3 |
| | 10 | 3 |
| | 18 | 4 |
| | 19 | 6 |

| Марка колонн | № поз. | Колич. шт. |
|---|---|---|
| К23а-2-1, К23а-2-2, К23а-3-1, К23а-3-2 (продолжение) | 22 | 2 |
| | 23 | 6 |
| | 24 | 6 |
| | 25 | 6 |
| | 26 | 4 |
| | 27 | 4 |
| | 28 | 4 |
| | 29 | 4 |
| | 30 | 12 |
| | 32 | 4 |
| | 34 | 2 |
| | 45 | 3 |
| | 46 | 24 |
| | 47 | 18 |
| | 49 | 4 |
| | 51 | 4 |
| | 74 | 4 |
| | 75 | 8 |
| | 76 | 3 |
| | 89 | 2 |
| | 90 | 2 |
| | 91 | 2 |
| | 92 | 24 |
| | 95 | 1 |
| | 96 | 4 |
| | 99 | 1 |
| | 104 | 2 |
| | 105 | 8 |
| К23а-2-3 К23а-2-4 К23а-3-3 К23а-3-4 | Арматурные изделия | |
| | 2 | 156 |

| Марка колонн | № поз. | Колич. шт. |
|---|---|---|
| К23а-2-3, К23а-2-4, К23а-3-3, К23а-3-4 (продолжение) | 27 | 2 |
| | 28 | 2 |
| | 46 | 2 |
| | 49 | 2 |
| | 55 | 2 |
| | 56 | 4 |
| | 57 | 2 |
| | 71 | 78 |
| | 72 | 20 |
| | 73 | 10 |
| | 74 | 68 |
| | 75 | 8 |
| | 76 | 8 |
| | 77 | 2 |
| | 78 | 4 |
| | 84 | 2 |
| | 85 | 1 |
| | 86 | 1 |
| | 87 | 2 |
| | 88 | 2 |
| | 89 | 2 |
| | Закладные детали | |
| | 8 | 2 |
| | 9 | 3 |
| | 10 | 3 |
| | 18 | 4 |

| Марка колонн | № поз. | Колич. шт. |
|---|---|---|
| К23а-2-3, К23а-2-4, К23а-3-3, К23а-3-4 (продолжение) | 19 | 6 |
| | 22 | 2 |
| | 23 | 6 |
| | 24 | 6 |
| | 25 | 6 |
| | 26 | 4 |
| | 27 | 4 |
| | 28 | 4 |
| | 29 | 4 |
| | 30 | 14 |
| | 32 | 4 |
| | 34 | 2 |
| | 89 | 2 |
| | 90 | 2 |
| | 91 | 2 |
| | 92 | 28 |
| | 95 | 1 |
| | 96 | 4 |
| | 99 | 1 |
| | 104 | 2 |
| | 105 | 8 |
| К23а-2-3, К23а-2-4, К23а-3-5, К23а-3-6 | Арматурные изделия | |
| | 2 | 156 |
| | 27 | 2 |
| | 28 | 2 |
| | 46 | 2 |

| Марка колонн | № поз. | Колич. шт. |
|---|---|---|
| К23а-2-5, К23а-2-6, К23а-3-5, К23а-3-6 (продолжение) | 49 | 2 |
| | 55 | 2 |
| | 56 | 4 |
| | 57 | 2 |
| | 71 | 78 |
| | 72 | 20 |
| | 73 | 10 |
| | 74 | 68 |
| | 75 | 8 |
| | 76 | 8 |
| | 77 | 2 |
| | 78 | 4 |
| | 84 | 2 |
| | 85 | 1 |
| | 86 | 1 |
| | 87 | 2 |
| | 88 | 2 |
| | 89 | 2 |
| | Закладные детали | |
| | 8 | 2 |
| | 9 | 3 |
| | 10 | 3 |
| | 18 | 4 |
| | 19 | 6 |
| | 22 | 2 |
| | 23 | 18 |

| Марка колонн | № поз. | Колич. шт. |
|---|---|---|
| К23а-2-6, К23а-3-5, К23а-3-6 (продолжение) | 24 | 18 |
| | 25 | 18 |
| | 26 | 4 |
| | 27 | 4 |
| | 28 | 4 |
| | 29 | 4 |
| | 30 | 20 |
| | 32 | 4 |
| | 34 | 2 |
| | 89 | 2 |
| | 90 | 2 |
| | 91 | 2 |
| | 92 | 40 |
| | 93 | 4 |
| | 95 | 1 |
| | 96 | 4 |
| | 99 | 1 |
| | 104 | 2 |
| | 105 | 8 |
| К23а-4-1, К23а-4-2 | Арматурные изделия | |
| | 2 | 156 |
| | 14 | 2 |
| | 29 | 2 |
| | 47 | 2 |
| | 50 | 2 |
| | 56 | 6 |

Примечание см. на листе 251.

| | | |
|---|---|---|
| ГИП | | Иоффе |
| Нач. сект. | | Опирина |
| Ст. техник | | Чуйкина |
| Проверил | | |

г. Ленинград

ТК 1976

Перечень позиций на одну колонну

1.420-12 Выпуск 2

Лист 290

# Перечень позиций на одну колонну

| Марка колонны | № поз. | Колич. шт |
|---|---|---|
| К23а-4-1, К23а-4-2 (продолжение) | 58 | 2 |
| | 71 | 78 |
| | 72 | 20 |
| | 73 | 10 |
| | 74 | 68 |
| | 75 | 8 |
| | 76 | 8 |
| | 77 | 2 |
| | 78 | 4 |
| | 84 | 2 |
| | 85 | 1 |
| | 86 | 1 |
| | 87 | 2 |
| | 88 | 2 |
| | 89 | 2 |
| | Закладные детали | |
| | 8 | 2 |
| | 9 | 3 |
| | 10 | 3 |
| | 18 | 4 |
| | 19 | 6 |
| | 22 | 2 |
| | 23 | 6 |
| | 24 | 6 |
| | 25 | 6 |
| | 26 | 4 |
| | 27 | 4 |
| | 28 | 4 |
| | 29 | 4 |
| | 30 | 12 |

| Марка колонны | № поз. | Колич. шт. |
|---|---|---|
| К23а-4-1, К23а-4-2 (продолжение) | 32 | 4 |
| | 34 | 2 |
| | 45 | 3 |
| | 46 | 24 |
| | 47 | 18 |
| | 49 | 4 |
| | 51 | 4 |
| | 74 | 4 |
| | 75 | 8 |
| | 76 | 3 |
| | 89 | 2 |
| | 90 | 2 |
| | 91 | 2 |
| | 92 | 24 |
| | 95 | 1 |
| | 96 | 4 |
| | 99 | 1 |
| | 104 | 2 |
| | 105 | 8 |
| К23а-4-3, К23а-4-4 | Арматурные изделия | |
| | 2 | 156 |
| | 14 | 2 |
| | 29 | 2 |
| | 47 | 2 |
| | 50 | 2 |
| | 56 | 6 |
| | 58 | 2 |
| | 71 | 78 |
| | 72 | 20 |
| | 73 | 10 |

| Марка колонны | № поз. | Колич. шт. |
|---|---|---|
| К23а-4-3, К23а-4-4 (продолжение) | 74 | 68 |
| | 75 | 8 |
| | 76 | 8 |
| | 77 | 2 |
| | 78 | 4 |
| | 84 | 2 |
| | 85 | 1 |
| | 86 | 1 |
| | 87 | 2 |
| | 88 | 2 |
| | 89 | 2 |
| | Закладные детали | |
| | 8 | 2 |
| | 9 | 3 |
| | 10 | 3 |
| | 18 | 4 |
| | 19 | 6 |
| | 22 | 2 |
| | 23 | 6 |
| | 24 | 6 |
| | 25 | 6 |
| | 26 | 4 |
| | 27 | 4 |
| | 28 | 4 |
| | 29 | 4 |
| | 30 | 14 |
| | 32 | 4 |
| | 34 | 2 |
| | 89 | 2 |
| | 90 | 2 |

| Марка колонны | № поз. | Колич. шт |
|---|---|---|
| К23а-4-3, К23а-4-4 (продолжение) | 91 | 2 |
| | 92 | 28 |
| | 95 | 1 |
| | 96 | 4 |
| | 99 | 1 |
| | 104 | 2 |
| | 105 | 8 |
| К23а-4-5, К23а-4-6 | Арматурные изделия | |
| | 2 | 156 |
| | 14 | 2 |
| | 29 | 2 |
| | 47 | 2 |
| | 50 | 2 |
| | 56 | 6 |
| | 58 | 2 |
| | 71 | 78 |
| | 72 | 20 |
| | 73 | 10 |
| | 74 | 68 |
| | 75 | 8 |
| | 76 | 8 |
| | 77 | 2 |
| | 78 | 4 |
| | 84 | 2 |
| | 85 | 1 |
| | 86 | 1 |

| Марка колонны | № поз. | Колич. шт |
|---|---|---|
| К23а-4-5, К23а-4-6 (продолжение) | 87 | 2 |
| | 88 | 2 |
| | 89 | 2 |
| | Закладные детали | |
| | 8 | 2 |
| | 9 | 3 |
| | 10 | 3 |
| | 18 | 4 |
| | 19 | 6 |
| | 22 | 2 |
| | 23 | 18 |
| | 24 | 18 |
| | 25 | 18 |
| | 26 | 4 |
| | 27 | 4 |
| | 28 | 4 |
| | 29 | 4 |
| | 30 | 20 |
| | 32 | 4 |
| | 34 | 2 |
| | 89 | 2 |
| | 90 | 2 |
| | 91 | 2 |
| | 92 | 40 |
| | 93 | 4 |
| | 95 | 1 |

| Марка колонны | № поз. | Колич. шт |
|---|---|---|
| К23а-4-5, К23а-4-6 (продолжение) | 96 | 4 |
| | 99 | 1 |
| | 104 | 2 |
| | 105 | 8 |
| К23а-5-1 | Арматурные изделия | |
| | 2 | 156 |
| | 17 | 2 |
| | 29 | 2 |
| | 47 | 2 |
| | 52 | 2 |
| | 56 | 4 |
| | 58 | 4 |
| | 71 | 78 |
| | 72 | 20 |
| | 73 | 10 |
| | 74 | 68 |
| | 75 | 8 |
| | 76 | 8 |
| | 77 | 2 |
| | 78 | 4 |
| | 84 | 2 |
| | 85 | 1 |
| | 86 | 1 |
| | 87 | 2 |
| | 88 | 2 |
| | 89 | 2 |

| Марка колонны | № поз. | Колич. шт |
|---|---|---|
| К23а-5-1 (продолжение) | Закладные детали | |
| | 8 | 2 |
| | 9 | 3 |
| | 10 | 3 |
| | 18 | 4 |
| | 19 | 6 |
| | 22 | 2 |
| | 23 | 6 |
| | 24 | 6 |
| | 25 | 6 |
| | 26 | 4 |
| | 27 | 4 |
| | 28 | 4 |
| | 29 | 4 |
| | 30 | 12 |
| | 32 | 4 |
| | 34 | 2 |
| | 45 | 3 |
| | 46 | 24 |
| | 47 | 18 |
| | 49 | 4 |
| | 51 | 4 |
| | 74 | 4 |
| | 75 | 8 |
| | 76 | 3 |
| | 89 | 2 |
| | 90 | 2 |

Примечание см. на листе 251.

| | | |
|---|---|---|
| ТК 1976 | Перечень позиций на одну колонну | 1.420-12 Выпуск 2 |
| | | Лист 291 |

г. Ленинград | Ст. техн. Проверил | Шифр | Спирина Чуйкина

ЗАВОД КБИ

# Перечень позиций на одну колонну

| Марка колонны | № поз. | Колич. шт. |
|---|---|---|
| К23а-5-1 (продолжение) | 91 | 2 |
| | 92 | 24 |
| | 95 | 1 |
| | 96 | 4 |
| | 99 | 1 |
| | 104 | 2 |
| | 105 | 8 |
| К23а-5-3 | Арматурные изделия | |
| | 2 | 156 |
| | 17 | 2 |
| | 29 | 2 |
| | 47 | 2 |
| | 52 | 2 |
| | 56 | 4 |
| | 58 | 4 |
| | 71 | 78 |
| | 72 | 20 |
| | 73 | 10 |
| | 74 | 68 |
| | 75 | 8 |
| | 76 | 8 |
| | 77 | 2 |
| | 78 | 4 |
| | 84 | 2 |
| | 85 | 1 |
| | 86 | 1 |
| | 87 | 2 |
| | 88 | 2 |
| | 89 | 2 |

| Марка колонны | № поз. | Колич. шт. |
|---|---|---|
| К23а-5-3 (продолжение) | Закладные детали | |
| | 8 | 2 |
| | 9 | 3 |
| | 10 | 3 |
| | 18 | 4 |
| | 19 | 6 |
| | 22 | 2 |
| | 23 | 6 |
| | 24 | 6 |
| | 25 | 6 |
| | 26 | 4 |
| | 27 | 4 |
| | 28 | 4 |
| | 29 | 4 |
| | 30 | 14 |
| | 32 | 4 |
| | 34 | 2 |
| | 89 | 2 |
| | 90 | 2 |
| | 91 | 2 |
| | 92 | 28 |
| | 95 | 1 |
| | 96 | 4 |
| | 99 | 1 |
| | 104 | 2 |
| | 105 | 8 |
| К23а-5-5 | Арматурные изделия | |
| | 2 | 156 |
| | 17 | 2 |

| Марка колонны | № поз. | Колич. шт. |
|---|---|---|
| К23а-5-5 (продолжение) | 29 | 2 |
| | 47 | 2 |
| | 52 | 2 |
| | 56 | 4 |
| | 58 | 4 |
| | 71 | 78 |
| | 72 | 20 |
| | 73 | 10 |
| | 74 | 68 |
| | 75 | 8 |
| | 76 | 8 |
| | 77 | 2 |
| | 78 | 4 |
| | 84 | 2 |
| | 85 | 1 |
| | 86 | 1 |
| | 87 | 2 |
| | 88 | 2 |
| | 89 | 2 |
| | Закладные детали | |
| | 8 | 2 |
| | 9 | 3 |
| | 10 | 3 |
| | 18 | 4 |
| | 19 | 6 |
| | 22 | 2 |
| | 23 | 18 |
| | 24 | 18 |
| | 25 | 18 |
| | 26 | 4 |

| Марка колонны | № поз. | Колич. шт. |
|---|---|---|
| К23а-5-5 (продолжение) | 27 | 4 |
| | 28 | 4 |
| | 29 | 4 |
| | 30 | 20 |
| | 32 | 4 |
| | 34 | 2 |
| | 89 | 2 |
| | 90 | 2 |
| | 91 | 2 |
| | 92 | 40 |
| | 93 | 4 |
| | 95 | 1 |
| | 96 | 4 |
| | 99 | 1 |
| | 104 | 2 |
| | 105 | 8 |
| К24а-1 | Арматурные изделия | |
| | 2 | 156 |
| | 14 | 4 |
| | 48 | 4 |
| | 54 | 4 |
| | 55 | 4 |
| | 71 | 78 |
| | 72 | 20 |
| | 73 | 10 |
| | 74 | 68 |

| Марка колонны | № поз. | Колич. шт. |
|---|---|---|
| К24а-1 (продолжение) | 75 | 8 |
| | 76 | 8 |
| | 77 | 4 |
| | 78 | 8 |
| | 88 | 2 |
| | 94 | 2 |
| | 95 | 1 |
| | 96 | 2 |
| | 97 | 2 |
| | 98 | 2 |
| | Закладные детали | |
| | 5 | 3 |
| | 6 | 2 |
| | 7 | 3 |
| | 18 | 8 |
| | 19 | 10 |
| | 20 | 2 |
| | 21 | 2 |
| | 32 | 4 |
| | 34 | 2 |
| | 95 | 1 |
| | 96 | 4 |
| | 99 | 1 |
| | 104 | 4 |
| | 105 | 16 |

| Марка колонны | № поз. | Колич. шт. |
|---|---|---|
| К24а-1-1, К24а-1-2 | Арматурные изделия | |
| | 2 | 156 |
| | 14 | 4 |
| | 48 | 4 |
| | 54 | 4 |
| | 55 | 4 |
| | 71 | 78 |
| | 72 | 20 |
| | 73 | 10 |
| | 74 | 68 |
| | 75 | 8 |
| | 76 | 8 |
| | 77 | 4 |
| | 78 | 8 |
| | 88 | 2 |
| | 94 | 2 |
| | 95 | 1 |
| | 96 | 2 |
| | 97 | 2 |
| | 98 | 2 |
| | Закладные детали | |
| | 5 | 3 |
| | 6 | 2 |
| | 7 | 3 |
| | 18 | 8 |

| Марка колонны | № поз. | Колич. шт. |
|---|---|---|
| К24а-1-1, К24а-1-2 (продолжение) | 19 | 10 |
| | 20 | 2 |
| | 21 | 2 |
| | 32 | 4 |
| | 34 | 2 |
| | 45 | 3 |
| | 46 | 24 |
| | 47 | 18 |
| | 49 | 4 |
| | 50 | 4 |
| | 51 | 4 |
| | 52 | 8 |
| | 76 | 5 |
| | 95 | 1 |
| | 96 | 4 |
| | 99 | 1 |
| | 104 | 4 |
| | 105 | 16 |
| К24а-1-5, К24а-1-6 | Арматурные изделия | |
| | 2 | 156 |
| | 14 | 4 |
| | 48 | 4 |
| | 54 | 4 |
| | 55 | 4 |
| | 71 | 75 |
| | 72 | 20 |

Примечание см. на листе 251

| | | |
|---|---|---|
| ТК 1976 | Перечень позиций на одну колонну | 1.420-12 Выпуск 2 |
| | | Лист 292 |

ЛГПИ г. Ленинград

Гл. констр. отд. Коженевская
Нач. сектора Ивaев
Ст. техн. Спирина
Проверил Чуйкина

ЗАВОД ЖБИ

# Перечень позиций на одну колонну

| Марка колонны | № поз. | Колич. шт |
|---|---|---|
| К24а-1-5, К24а-1-6 (продолжение) | 73 | 10 |
| | 74 | 68 |
| | 75 | 8 |
| | 76 | 8 |
| | 77 | 4 |
| | 78 | 8 |
| | 88 | 2 |
| | 94 | 2 |
| | 95 | 1 |
| | 96 | 2 |
| | 97 | 2 |
| | 98 | 2 |
| | Закладные детали | |
| | 5 | 3 |
| | 6 | 2 |
| | 7 | 3 |
| | 18 | 8 |
| | 19 | 10 |
| | 20 | 2 |
| | 21 | 2 |
| | 23 | 12 |
| | 24 | 12 |
| | 25 | 12 |
| | 30 | 20 |
| | 32 | 4 |
| | 34 | 2 |
| | 92 | 40 |
| | 93 | 4 |
| | 95 | 1 |
| | 96 | 4 |

| Марка колонны | № поз. | Колич. шт |
|---|---|---|
| К24а-1-5, К24а-1-6 (продолжение) | 99 | 1 |
| | 104 | 4 |
| | 105 | 16 |
| К24а-2 | Арматурные изделия | |
| | 2 | 156 |
| | 14 | 4 |
| | 47 | 4 |
| | 56 | 4 |
| | 57 | 4 |
| | 71 | 78 |
| | 72 | 20 |
| | 73 | 10 |
| | 74 | 68 |
| | 75 | 8 |
| | 76 | 8 |
| | 77 | 4 |
| | 78 | 8 |
| | 88 | 2 |
| | 94 | 2 |
| | 95 | 1 |
| | 96 | 2 |
| | 97 | 2 |
| | 98 | 2 |
| | Закладные детали | |
| | 5 | 3 |
| | 6 | 2 |
| | 7 | 3 |
| | 18 | 8 |

| Марка колонны | № поз. | Колич. шт. |
|---|---|---|
| К24а-2 (продолжение) | 19 | 10 |
| | 20 | 2 |
| | 21 | 2 |
| | 32 | 4 |
| | 34 | 2 |
| | 95 | 1 |
| | 96 | 4 |
| | 99 | 1 |
| | 104 | 4 |
| | 105 | 16 |
| К24а-2-1, К24а-2-2 | Арматурные изделия | |
| | 2 | 156 |
| | 14 | 4 |
| | 47 | 4 |
| | 56 | 4 |
| | 57 | 4 |
| | 71 | 78 |
| | 72 | 20 |
| | 73 | 10 |
| | 74 | 68 |
| | 75 | 8 |
| | 76 | 8 |
| | 77 | 4 |
| | 78 | 8 |
| | 88 | 2 |
| | 94 | 2 |
| | 95 | 1 |
| | 96 | 2 |
| | 97 | 2 |
| | 98 | 2 |

| Марка колонны | № поз. | Колич. шт |
|---|---|---|
| К24а-2-1, К24а-2-2 (продолжение) | Закладные детали | |
| | 5 | 3 |
| | 6 | 2 |
| | 7 | 3 |
| | 18 | 8 |
| | 19 | 10 |
| | 20 | 2 |
| | 21 | 2 |
| | 32 | 4 |
| | 34 | 2 |
| | 45 | 3 |
| | 46 | 24 |
| | 47 | 18 |
| | 49 | 4 |
| | 50 | 4 |
| | 51 | 4 |
| | 52 | 8 |
| | 76 | 3 |
| | 95 | 1 |
| | 96 | 4 |
| | 99 | 1 |
| | 104 | 4 |
| | 105 | 16 |
| К24а-2-3 | Арматурные изделия | |
| | 2 | 156 |

| Марка колонны | № поз. | Колич. шт. |
|---|---|---|
| К24а-2-3 (продолжение) | 14 | 4 |
| | 47 | 4 |
| | 56 | 4 |
| | 57 | 4 |
| | 71 | 78 |
| | 72 | 20 |
| | 73 | 10 |
| | 74 | 68 |
| | 75 | 8 |
| | 76 | 8 |
| | 77 | 4 |
| | 78 | 8 |
| | 88 | 2 |
| | 94 | 2 |
| | 95 | 1 |
| | 96 | 2 |
| | 97 | 2 |
| | 98 | 2 |
| | Закладные детали | |
| | 5 | 3 |
| | 6 | 2 |
| | 7 | 3 |
| | 8 | 2 |
| | 9 | 4 |
| | 18 | 8 |
| | 19 | 10 |

| Марка колонны | № поз. | Колич. шт |
|---|---|---|
| К24а-2-3 (продолжение) | 20 | 2 |
| | 21 | 2 |
| | 32 | 4 |
| | 34 | 2 |
| | 35 | 4 |
| | 36 | 4 |
| | 37 | 4 |
| | 38 | 4 |
| | 39 | 4 |
| | 40 | 4 |
| | 95 | 1 |
| | 96 | 4 |
| | 99 | 1 |
| | 104 | 4 |
| | 105 | 16 |
| К24а-2-5, К24а-2-6 | Арматурные изделия | |
| | 2 | 156 |
| | 14 | 4 |
| | 47 | 4 |
| | 56 | 4 |
| | 57 | 4 |
| | 71 | 78 |
| | 72 | 20 |
| | 73 | 10 |
| | 74 | 68 |
| | 75 | 8 |

| Марка колонны | № поз. | Колич. шт |
|---|---|---|
| К24а-2-5, К24а-2-6 (продолжение) | 76 | 8 |
| | 77 | 4 |
| | 78 | 8 |
| | 88 | 2 |
| | 94 | 2 |
| | 95 | 1 |
| | 96 | 2 |
| | 97 | 2 |
| | 98 | 2 |
| | Закладные детали | |
| | 5 | 3 |
| | 6 | 2 |
| | 7 | 3 |
| | 18 | 8 |
| | 19 | 10 |
| | 20 | 2 |
| | 21 | 2 |
| | 23 | 12 |
| | 24 | 12 |
| | 25 | 12 |
| | 30 | 20 |
| | 32 | 4 |
| | 34 | 2 |
| | 92 | 40 |
| | 93 | 4 |
| | 95 | 1 |

Примечание см. на листе 251.

| ТК 1976 | Перечень позиций на одну колонну | 1.420-12 выпуск 2 | |
|---|---|---|---|
| | | Лист | 293 |

г. Ленинград | Проверил | Чуйкина

# Перечень позиций на одну колонну

| Марка колонны | № поз. | Колич. шт |
|---|---|---|
| К24а-2-5, К24а-2-6 (продолжение) | 96 | 4 |
| | 99 | 1 |
| | 104 | 4 |
| | 105 | 16 |
| К24а-3, К24а-8 | Арматурные изделия | |
| | 2 | 156 |
| | 15 | 4 |
| | 47 | 4 |
| | 58 | 8 |
| | 71 | 78 |
| | 72 | 20 |
| | 73 | 10 |
| | 74 | 68 |
| | 75 | 8 |
| | 76 | 8 |
| | 77 | 4 |
| | 78 | 8 |
| | 88 | 2 |
| | 94 | 2 |
| | 95 | 1 |
| | 96 | 2 |
| | 97 | 2 |
| | 98 | 2 |
| | Закладные детали | |
| | 5 | 3 |
| | 6 | 2 |
| | 7 | 3 |
| | 18 | 8 |

| Марка колонны | № поз. | Колич. шт |
|---|---|---|
| К24а-3 (продолжение) К24а-8 (продолжение) | 19 | 10 |
| | 20 | 2 |
| | 21 | 2 |
| | 32 | 4 |
| | 34 | 2 |
| | 95 | 1 |
| | 96 | 4 |
| | 99 | 1 |
| | 104 | 4 |
| | 105 | 16 |
| К24а-3-1, К24а-3-2 К24а-8-1, К24а-8-2 | Арматурные изделия | |
| | 2 | 156 |
| | 15 | 4 |
| | 47 | 4 |
| | 58 | 8 |
| | 71 | 78 |
| | 72 | 20 |
| | 73 | 10 |
| | 74 | 68 |
| | 75 | 8 |
| | 76 | 8 |
| | 77 | 4 |
| | 78 | 8 |
| | 88 | 2 |
| | 94 | 2 |
| | 95 | 1 |
| | 96 | 2 |
| | 97 | 2 |
| | 98 | 2 |

| Марка колонны | № поз. | Колич. шт |
|---|---|---|
| К24а-3-1, К24а-3-2 (продолжение) К24а-8-1, К24а-8-2 (продолжение) | Закладные детали | |
| | 5 | 3 |
| | 6 | 2 |
| | 7 | 3 |
| | 18 | 8 |
| | 19 | 10 |
| | 20 | 2 |
| | 21 | 2 |
| | 32 | 4 |
| | 34 | 2 |
| | 45 | 3 |
| | 46 | 24 |
| | 47 | 18 |
| | 49 | 4 |
| | 50 | 4 |
| | 51 | 4 |
| | 52 | 8 |
| | 76 | 3 |
| | 95 | 1 |
| | 96 | 4 |
| | 99 | 1 |
| | 104 | 4 |
| | 105 | 16 |
| К24а-3-5, К24а-3-6, К24а-8-5, К24а-8-6 | Арматурные изделия | |
| | 2 | 156 |
| | 15 | 4 |
| | 47 | 4 |
| | 58 | 8 |
| | 71 | 78 |

| Марка колонны | № поз. | Колич. шт |
|---|---|---|
| К24а-3-5, К24а-3-6, К24а-8-5, К24а-8-6 (продолжение) | 72 | 20 |
| | 73 | 10 |
| | 74 | 68 |
| | 75 | 8 |
| | 76 | 8 |
| | 77 | 4 |
| | 78 | 8 |
| | 88 | 2 |
| | 94 | 2 |
| | 95 | 1 |
| | 96 | 2 |
| | 97 | 2 |
| | 98 | 2 |
| К24а-3-5, К24а-3-6, К24а-8-5, К24а-8-6 | Закладные детали | |
| | 5 | 3 |
| | 6 | 2 |
| | 7 | 3 |
| | 18 | 8 |
| | 19 | 10 |
| | 20 | 2 |
| | 21 | 2 |
| | 23 | 12 |
| | 24 | 12 |
| | 25 | 12 |
| | 30 | 20 |
| | 32 | 4 |

| Марка колонны | № поз. | Колич. шт |
|---|---|---|
| К24а-3-5, К24а-3-6, К24а-8-5, К24а-8-6 (продолжение) | 34 | 2 |
| | 92 | 40 |
| | 93 | 4 |
| | 95 | 1 |
| | 96 | 4 |
| | 99 | 1 |
| | 104 | 4 |
| | 105 | 16 |
| К24а-4, К24а-5 | Арматурные изделия | |
| | 2 | 156 |
| | 17 | 4 |
| | 53 | 4 |
| | 59 | 8 |
| | 71 | 78 |
| | 72 | 20 |
| | 73 | 10 |
| | 74 | 68 |
| | 75 | 8 |
| | 76 | 8 |
| | 77 | 4 |
| | 78 | 8 |
| | 88 | 2 |
| | 94 | 2 |
| | 95 | 1 |
| | 96 | 2 |
| | 97 | 2 |

| Марка колонны | № поз. | Колич. шт |
|---|---|---|
| К24а-4 (продолжение) | 98 | 2 |
| К24а-4-1, К24а-4-2, К24а-5-1, К24а-5-2, К24а-9-1 | Закладные детали | |
| | 5 | 3 |
| | 6 | 2 |
| | 7 | 3 |
| | 18 | 8 |
| | 19 | 10 |
| | 20 | 2 |
| | 21 | 2 |
| | 32 | 4 |
| | 34 | 2 |
| | 95 | 1 |
| | 96 | 4 |
| | 99 | 1 |
| | 104 | 4 |
| | 105 | 16 |
| К24а-4-1, К24а-4-2, К24а-5-1, К24а-5-2, К24а-9-1 | Арматурные изделия | |
| | 2 | 156 |
| | 17 | 4 |
| | 53 | 4 |
| | 59 | 8 |
| | 71 | 78 |
| | 72 | 20 |
| | 73 | 10 |

| Марка колонны | № поз. | Колич. шт |
|---|---|---|
| К24а-4-1, К24а-4-2, К24а-5-1, К24а-5-2, К24а-9-1 (продолжение) | 74 | 68 |
| | 75 | 8 |
| | 76 | 8 |
| | 77 | 4 |
| | 78 | 8 |
| | 88 | 2 |
| | 94 | 2 |
| | 95 | 1 |
| | 96 | 2 |
| | 97 | 2 |
| | 98 | 2 |
| | Закладные детали | |
| | 5 | 3 |
| | 6 | 2 |
| | 7 | 3 |
| | 18 | 8 |
| | 19 | 10 |
| | 20 | 2 |
| | 21 | 2 |
| | 32 | 4 |
| | 34 | 2 |
| | 45 | 3 |
| | 46 | 24 |
| | 47 | 18 |
| | 49 | 4 |
| | 50 | 4 |

Примечание см. на листе 251.

| | | |
|---|---|---|
| Гл. конструктор | Корженевская | |
| Нач. сектора | Исаев | |
| Техник | Спирина | |
| Проверил | Чуйкина | |

АО ЦНИИ г. Ленинград

ТК 1976

Перечень позиций на одну колонну

1.420-12 Выпуск 2

Лист 294

15753-02 811

# Перечень позиций на одну колонну

| Марка колонны | № поз. | Колич. шт |
|---|---|---|
| К24а-4-1, К24а-4-2, К24а-5-1, К24а-5-2, К24а-9-1 (продолжение) | 51 | 4 |
| | 52 | 8 |
| | 76 | 3 |
| | 95 | 1 |
| | 96 | 4 |
| | 99 | 1 |
| | 104 | 4 |
| | 105 | 16 |
| К24а-4-3, К24а-5-3 | Арматурные изделия | |
| | 2 | 156 |
| | 17 | 4 |
| | 53 | 4 |
| | 59 | 8 |
| | 71 | 18 |
| | 72 | 20 |
| | 73 | 10 |
| | 74 | 68 |
| | 75 | 8 |
| | 76 | 8 |
| | 77 | 4 |
| | 78 | 8 |
| | 88 | 2 |
| | 94 | 2 |
| | 95 | 1 |
| | 96 | 2 |
| | 97 | 2 |
| | 98 | 2 |

| Марка колонны | № поз. | Колич. шт |
|---|---|---|
| К24а-4-3, К24а-5-3 (продолжение) | Закладные детали | |
| | 5 | 3 |
| | 6 | 2 |
| | 7 | 3 |
| | 8 | 2 |
| | 9 | 4 |
| | 18 | 8 |
| | 19 | 10 |
| | 20 | 2 |
| | 21 | 2 |
| | 32 | 4 |
| | 34 | 2 |
| | 35 | 4 |
| | 36 | 4 |
| | 37 | 4 |
| | 38 | 4 |
| | 39 | 4 |
| | 40 | 4 |
| | 95 | 1 |
| | 96 | 4 |
| | 99 | 1 |
| | 104 | 4 |
| | 105 | 16 |
| К24а-4-5, К24а-4-6, К24а-5-5, К24а-5-6 | Арматурные изделия | |
| | 2 | 156 |
| | 17 | 4 |
| | 53 | 4 |
| | 59 | 8 |
| | 71 | 18 |

| Марка колонны | № поз. | Колич. шт |
|---|---|---|
| К24а-4-5, К24а-4-6, К24а-5-5, К24а-5-6 (продолжение) | 72 | 20 |
| | 73 | 10 |
| | 74 | 68 |
| | 75 | 8 |
| | 76 | 8 |
| | 77 | 4 |
| | 78 | 8 |
| | 88 | 2 |
| | 94 | 2 |
| | 95 | 1 |
| | 96 | 2 |
| | 97 | 2 |
| | 98 | 2 |
| | Закладные детали | |
| | 5 | 3 |
| | 6 | 2 |
| | 7 | 3 |
| | 18 | 8 |
| | 19 | 10 |
| | 20 | 2 |
| | 21 | 2 |
| | 23 | 12 |
| | 24 | 12 |
| | 25 | 12 |
| | 30 | 20 |
| | 32 | 4 |
| | 34 | 2 |
| | 92 | 40 |
| | 93 | 4 |
| | 95 | 1 |

| Марка колонны | № поз. | Колич. шт |
|---|---|---|
| К24а-4-5, К24а-4-6, К24а-5-5, К24а-5-6 (продолжение) | 96 | 4 |
| | 99 | 1 |
| | 104 | 4 |
| | 105 | 16 |
| К24а-6 | Арматурные изделия | |
| | 2 | 156 |
| | 14 | 4 |
| | 46 | 4 |
| | 57 | 8 |
| | 71 | 18 |
| | 72 | 20 |
| | 73 | 10 |
| | 74 | 68 |
| | 75 | 8 |
| | 76 | 8 |
| | 77 | 4 |
| | 78 | 8 |
| | 88 | 2 |
| | 94 | 2 |
| | 95 | 1 |
| | 96 | 2 |
| | 97 | 2 |
| | 98 | 2 |

| Марка колонны | № поз. | Колич. шт. |
|---|---|---|
| К24а-6 (продолжение) | Закладные детали | |
| | 5 | 3 |
| | 6 | 2 |
| | 7 | 3 |
| | 18 | 8 |
| | 19 | 10 |
| | 20 | 2 |
| | 21 | 2 |
| | 32 | 4 |
| | 34 | 2 |
| | 95 | 1 |
| | 96 | 4 |
| | 99 | 1 |
| | 104 | 4 |
| | 105 | 16 |
| К24а-6-1, К24а-6-2 | Арматурные изделия | |
| | 2 | 156 |
| | 14 | 4 |
| | 46 | 4 |
| | 57 | 8 |
| | 71 | 18 |
| | 72 | 20 |
| | 73 | 10 |
| | 74 | 68 |
| | 75 | 8 |

| Марка колонны | № поз. | Колич. шт |
|---|---|---|
| К24а-6-1, К24а-6-2 (продолжение) | 76 | 8 |
| | 77 | 4 |
| | 78 | 8 |
| | 88 | 2 |
| | 94 | 2 |
| | 95 | 1 |
| | 96 | 2 |
| | 97 | 2 |
| | 98 | 2 |
| | Закладные детали | |
| | 5 | 3 |
| | 6 | 2 |
| | 7 | 3 |
| | 18 | 8 |
| | 19 | 10 |
| | 20 | 2 |
| | 21 | 2 |
| | 32 | 4 |
| | 34 | 2 |
| | 45 | 3 |
| | 46 | 24 |
| | 47 | 18 |
| | 49 | 4 |
| | 50 | 4 |
| | 51 | 4 |
| | 52 | 8 |

| Марка колонны | № поз. | Колич. шт |
|---|---|---|
| К24а-6-1, К24а-6-2 (продолжение) | 76 | 3 |
| | 95 | 1 |
| | 96 | 4 |
| | 99 | 1 |
| | 104 | 4 |
| | 105 | 16 |
| К24а-6-3 | Арматурные изделия | |
| | 2 | 156 |
| | 14 | 4 |
| | 46 | 4 |
| | 57 | 8 |
| | 71 | 18 |
| | 72 | 20 |
| | 73 | 10 |
| | 74 | 68 |
| | 75 | 8 |
| | 76 | 8 |
| | 77 | 4 |
| | 78 | 8 |
| | 88 | 2 |
| | 94 | 2 |
| | 95 | 1 |
| | 96 | 2 |
| | 97 | 2 |
| | 98 | 2 |

Примечание см. на листе 251.

# Перечень позиций на одну колонну

| Марка колонны | № поз. | Колич. шт. |
|---|---|---|
| К 24а-6-3 (продолжение) | Закладные детали | |
| | 5 | 3 |
| | 6 | 2 |
| | 7 | 3 |
| | 8 | 2 |
| | 9 | 4 |
| | 18 | 8 |
| | 19 | 10 |
| | 20 | 2 |
| | 21 | 2 |
| | 32 | 4 |
| | 34 | 2 |
| | 35 | 4 |
| | 36 | 4 |
| | 37 | 4 |
| | 38 | 4 |
| | 39 | 4 |
| | 40 | 4 |
| | 95 | 1 |
| | 96 | 4 |
| | 99 | 1 |
| | 104 | 4 |
| | 105 | 16 |
| К 24а-6-5, К 24а-6-6 | Арматурные изделия | |
| | 2 | 156 |
| | 14 | 4 |
| | 46 | 4 |
| | 57 | 8 |
| | 71 | 78 |

| Марка колонны | № поз. | Колич. шт. |
|---|---|---|
| К 24а-6-5, К 24а-6-6 (продолжение) | 72 | 20 |
| | 73 | 10 |
| | 74 | 68 |
| | 75 | 8 |
| | 76 | 8 |
| | 77 | 4 |
| | 78 | 8 |
| | 88 | 2 |
| | 94 | 2 |
| | 95 | 1 |
| | 96 | 2 |
| | 97 | 2 |
| | 98 | 2 |
| | Закладные детали | |
| | 5 | 3 |
| | 6 | 2 |
| | 7 | 3 |
| | 18 | 8 |
| | 19 | 10 |
| | 20 | 2 |
| | 21 | 2 |
| | 23 | 12 |
| | 24 | 12 |
| | 25 | 12 |
| | 30 | 20 |
| | 32 | 4 |
| | 34 | 2 |
| | 92 | 40 |
| | 93 | 4 |
| | 95 | 1 |

| Марка колонны | № поз. | Колич. шт. |
|---|---|---|
| К 24а-6-5, К 24а-6-6 (продолжение) | 96 | 4 |
| | 99 | 1 |
| | 104 | 4 |
| | 105 | 16 |
| К 24а-7 | Арматурные изделия | |
| | 2 | 156 |
| | 15 | 4 |
| | 46 | 4 |
| | 58 | 8 |
| | 71 | 78 |
| | 72 | 20 |
| | 73 | 10 |
| | 74 | 68 |
| | 75 | 8 |
| | 76 | 8 |
| | 77 | 4 |
| | 78 | 8 |
| | 88 | 2 |
| | 94 | 2 |
| | 95 | 1 |
| | 96 | 2 |
| | 97 | 2 |
| | 98 | 2 |
| | Закладные детали | |
| | 5 | 3 |
| | 6 | 2 |
| | 7 | 3 |
| | 18 | 8 |

| Марка колонны | № поз. | Колич. шт. |
|---|---|---|
| К 24а-7 (продолжение) | 19 | 10 |
| | 20 | 2 |
| | 21 | 2 |
| | 32 | 4 |
| | 34 | 2 |
| | 95 | 1 |
| | 96 | 4 |
| | 99 | 1 |
| | 104 | 4 |
| | 105 | 16 |
| К 24а-7-5 | Арматурные изделия | |
| | 2 | 156 |
| | 15 | 4 |
| | 46 | 4 |
| | 58 | 8 |
| | 71 | 78 |
| | 72 | 20 |
| | 73 | 10 |
| | 74 | 68 |
| | 75 | 8 |
| | 76 | 8 |
| | 77 | 4 |
| | 78 | 8 |
| | 88 | 2 |
| | 94 | 2 |
| | 95 | 1 |

| Марка колонны | № поз. | Колич. шт. |
|---|---|---|
| К 24а-7-5 (продолжение) | 96 | 2 |
| | 97 | 2 |
| | 98 | 2 |
| | Закладные детали | |
| | 5 | 3 |
| | 6 | 2 |
| | 7 | 3 |
| | 18 | 8 |
| | 19 | 10 |
| | 20 | 2 |
| | 21 | 2 |
| | 23 | 12 |
| | 24 | 12 |
| | 25 | 12 |
| | 30 | 20 |
| | 32 | 4 |
| | 34 | 2 |
| | 92 | 40 |
| | 93 | 4 |
| | 95 | 1 |
| | 96 | 4 |
| | 99 | 1 |
| | 104 | 4 |
| | 105 | 16 |

| Марка колонны | № поз. | Колич. шт. |
|---|---|---|
| К 24а-8-3 | Арматурные изделия | |
| | 2 | 156 |
| | 15 | 4 |
| | 47 | 4 |
| | 58 | 8 |
| | 71 | 78 |
| | 72 | 20 |
| | 73 | 10 |
| | 74 | 68 |
| | 75 | 8 |
| | 76 | 8 |
| | 77 | 4 |
| | 78 | 8 |
| | 88 | 2 |
| | 94 | 2 |
| | 95 | 1 |
| | 96 | 2 |
| | 97 | 2 |
| | 98 | 2 |
| | Закладные детали | |
| | 5 | 3 |
| | 6 | 2 |
| | 7 | 3 |
| | 8 | 2 |
| | 9 | 4 |

| Марка колонны | № поз. | Колич. шт. |
|---|---|---|
| К 24а-8-3 (продолжение) | 18 | 8 |
| | 19 | 10 |
| | 20 | 2 |
| | 21 | 2 |
| | 32 | 4 |
| | 34 | 2 |
| | 35 | 4 |
| | 36 | 4 |
| | 37 | 4 |
| | 38 | 4 |
| | 39 | 4 |
| | 40 | 4 |
| | 95 | 1 |
| | 96 | 4 |
| | 99 | 1 |
| | 104 | 4 |
| | 105 | 16 |
| К 35а-1-1 | Арматурные изделия | |
| | 2 | 52 |
| | 61 | 4 |
| | 62 | 4 |
| | 71 | 92 |
| | 73 | 20 |
| | 75 | 8 |
| | 77 | 1 |
| | 78 | 2 |

Примечание см. на листе 251.

| | | |
|---|---|---|
| ТК | Перечень позиций на одну колонну | 1.420-12 Выпуск 2 |
| | | 296 |

ЛГПИ г. Ленинград

Гл. констр. отд. | Нач. сектора | Ст. техн. | Проверил | Инженер | Исаев | Спирина | Чуйкина

ЗАВОД ЖБИ

# Перечень позиций на одну колонну

| Марка колонны | № поз. | Колич. шт. |
|---|---|---|
| К 35а-1-1 (продолжение) | 79 | 2 |
| | 80 | 1 |
| | 81 | 1 |
| | 82 | 1 |
| | 83 | 1 |
| | Закладные детали | |
| | 8 | 1 |
| | 9 | 3 |
| | 18 | 2 |
| | 19 | 6 |
| | 22 | 1 |
| | 23 | 3 |
| | 24 | 3 |
| | 25 | 3 |
| | 26 | 2 |
| | 27 | 2 |
| | 28 | 2 |
| | 29 | 2 |
| | 30 | 2 |
| | 32 | 4 |
| | 33 | 2 |
| | 41 | 1 |
| | 42 | 1 |

| Марка колонны | № поз. | Колич. шт. |
|---|---|---|
| К 35а-1-1 (продолжение) | 43 | 8 |
| | 45 | 1 |
| | 46 | 8 |
| | 47 | 6 |
| | 48 | 6 |
| | 76 | 1 |
| | 89 | 2 |
| | 90 | 1 |
| | 92 | 4 |
| | 95 | 2 |
| | 96 | 8 |
| | 99 | 2 |
| | 104 | 1 |
| | 105 | 4 |
| К 35а-1-2 | Арматурные изделия | |
| | 2 | 52 |
| | 61 | 4 |
| | 62 | 4 |
| | 71 | 92 |
| | 73 | 20 |
| | 75 | 8 |
| | 77 | 1 |
| | 78 | 2 |

| Марка колонны | № поз. | Колич. шт. |
|---|---|---|
| К35а-1-2 (продолжение) | 79 | 2 |
| | 80 | 1 |
| | 81 | 1 |
| | 82 | 1 |
| | 83 | 1 |
| | Закладные детали | |
| | 8 | 1 |
| | 9 | 3 |
| | 18 | 2 |
| | 19 | 6 |
| | 22 | 1 |
| | 23 | 3 |
| | 24 | 3 |
| | 25 | 3 |
| | 26 | 2 |
| | 27 | 2 |
| | 28 | 2 |
| | 29 | 2 |
| | 30 | 4 |
| | 32 | 4 |
| | 33 | 2 |
| | 41 | 1 |
| | 42 | 1 |

| Марка колонны | № поз. | Колич. шт. |
|---|---|---|
| К35а-1-2 (продолжение) | 43 | 8 |
| | 45 | 1 |
| | 46 | 8 |
| | 47 | 6 |
| | 48 | 6 |
| | 76 | 1 |
| | 89 | 2 |
| | 90 | 1 |
| | 92 | 8 |
| | 95 | 2 |
| | 96 | 8 |
| | 99 | 2 |
| | 104 | 1 |
| | 105 | 4 |
| К35а-1-3 | Арматурные изделия | |
| | 2 | 52 |
| | 61 | 4 |
| | 62 | 4 |
| | 71 | 92 |
| | 73 | 20 |
| | 75 | 8 |
| | 77 | 1 |
| | 78 | 2 |

| Марка колонны | № поз. | Колич. шт. |
|---|---|---|
| К35а-1-3 (продолжение) | 79 | 2 |
| | 80 | 1 |
| | 81 | 1 |
| | 82 | 1 |
| | 83 | 1 |
| | Закладные детали | |
| | 8 | 1 |
| | 9 | 3 |
| | 18 | 2 |
| | 19 | 6 |
| | 22 | 1 |
| | 23 | 3 |
| | 24 | 3 |
| | 25 | 3 |
| | 26 | 2 |
| | 27 | 2 |
| | 28 | 2 |
| | 29 | 2 |
| | 30 | 4 |
| | 32 | 4 |
| | 33 | 2 |
| | 89 | 2 |
| | 90 | 1 |

| Марка колонны | № поз. | Колич. шт. |
|---|---|---|
| К35а-1-3 (продолжение) | 92 | 8 |
| | 95 | 2 |
| | 96 | 8 |
| | 99 | 2 |
| | 104 | 1 |
| | 105 | 4 |
| К35а-1-4 | Арматурные изделия | |
| | 2 | 52 |
| | 61 | 4 |
| | 62 | 4 |
| | 71 | 92 |
| | 73 | 20 |
| | 75 | 8 |
| | 77 | 1 |
| | 78 | 2 |
| | 79 | 2 |
| | 80 | 1 |
| | 81 | 1 |
| | 82 | 1 |
| | 83 | 1 |

| Марка колонны | № поз. | Колич. шт. |
|---|---|---|
| К35а-1-4 (продолжение) | Закладные детали | |
| | 8 | 1 |
| | 9 | 3 |
| | 18 | 2 |
| | 19 | 6 |
| | 22 | 1 |
| | 23 | 3 |
| | 24 | 3 |
| | 25 | 3 |
| | 26 | 2 |
| | 27 | 2 |
| | 28 | 2 |
| | 29 | 2 |
| | 30 | 6 |
| | 32 | 4 |
| | 33 | 2 |
| | 89 | 2 |
| | 90 | 1 |
| | 92 | 12 |
| | 95 | 2 |
| | 96 | 8 |
| | 99 | 2 |
| | 104 | 1 |
| | 105 | 4 |

Примечание см. на листе 251.

| Инв. № подл. | Подп. и дата | Взам. инв. № |
|---|---|---|
| Гл. инж. сектора | Спирина | |
| Ст. техн. | Чуйкина | |
| Проверил | | |

г. Ленинград

# Перечень позиций на одну колонну

| Марка колонны | N поз. | Колич шт. |
|---|---|---|
| К35а-1-5 | Арматурные изделия | |
| | 2 | 52 |
| | 61 | 4 |
| | 62 | 4 |
| | 71 | 92 |
| | 73 | 20 |
| | 75 | 8 |
| | 77 | 1 |
| | 78 | 2 |
| | 79 | 2 |
| | 80 | 1 |
| | 81 | 1 |
| | 82 | 1 |
| | 83 | 1 |
| | Закладные детали | |
| | 8 | 1 |
| | 9 | 3 |
| | 18 | 2 |
| | 19 | 6 |
| | 22 | 1 |
| | 23 | 9 |
| | 24 | 9 |

| Марка колонны | № поз. | Колич. шт. |
|---|---|---|
| К35а-1-5 (продолжение) | 25 | 9 |
| | 26 | 2 |
| | 27 | 2 |
| | 28 | 2 |
| | 29 | 2 |
| | 30 | 4 |
| | 32 | 4 |
| | 33 | 2 |
| | 89 | 2 |
| | 90 | 1 |
| | 92 | 8 |
| | 93 | 2 |
| | 95 | 2 |
| | 96 | 8 |
| | 99 | 2 |
| | 104 | 1 |
| | 105 | 4 |
| К35а-1-6 | Арматурные изделия | |
| | 2 | 52 |
| | 61 | 4 |
| | 62 | 4 |
| | 71 | 92 |
| | 73 | 20 |

| Марка колонны | № поз. | Колич. шт |
|---|---|---|
| К35а-1-6 (продолжение) | 75 | 8 |
| | 77 | 1 |
| | 78 | 2 |
| | 79 | 2 |
| | 80 | 1 |
| | 81 | 1 |
| | 82 | 1 |
| | 83 | 1 |
| | Закладные детали | |
| | 8 | 1 |
| | 9 | 3 |
| | 18 | 2 |
| | 19 | 6 |
| | 22 | 1 |
| | 23 | 9 |
| | 24 | 9 |
| | 25 | 9 |
| | 26 | 2 |
| | 27 | 2 |
| | 28 | 2 |
| | 29 | 2 |
| | 30 | 8 |
| | 32 | 4 |

| Марка колонны | № поз. | Колич шт. |
|---|---|---|
| К35а-2-1 | 33 | 2 |
| | 89 | 2 |
| | 90 | 1 |
| | 92 | 16 |
| | 93 | 2 |
| | 95 | 2 |
| | 96 | 8 |
| | 99 | 2 |
| | 104 | 1 |
| | 105 | 4 |
| | Арматурные изделия | |
| | 2 | 52 |
| | 62 | 4 |
| | 63 | 4 |
| | 71 | 92 |
| | 73 | 20 |
| | 75 | 8 |
| | 77 | 1 |
| | 78 | 2 |
| | 79 | 2 |
| | 80 | 1 |
| | 81 | 1 |
| | 82 | 1 |

| Марка колонны | № поз. | Колич. шт. |
|---|---|---|
| К35а-2-1 (продолжение) | 83 | 1 |
| | | |
| | Закладные детали | |
| | 8 | 1 |
| | 9 | 3 |
| | 18 | 2 |
| | 19 | 6 |
| | 22 | 1 |
| | 23 | 3 |
| | 24 | 3 |
| | 25 | 3 |
| | 26 | 2 |
| | 27 | 2 |
| | 28 | 2 |
| | 29 | 2 |
| | 30 | 2 |
| | 32 | 4 |
| | 33 | 2 |
| | 41 | 1 |
| | 42 | 1 |
| | 43 | 8 |
| | 45 | 1 |
| | 46 | 8 |
| | 47 | 6 |

| Марка колонны | № поз. | Колич. шт. |
|---|---|---|
| К35а-2-3 | 48 | 6 |
| | 76 | 1 |
| | 89 | 2 |
| | 90 | 1 |
| | 92 | 4 |
| | 95 | 2 |
| | 96 | 8 |
| | 99 | 2 |
| | 104 | 1 |
| | 105 | 4 |
| | Арматурные изделия | |
| | 2 | 52 |
| | 62 | 4 |
| | 63 | 4 |
| | 71 | 92 |
| | 73 | 20 |
| | 75 | 8 |
| | 77 | 1 |
| | 78 | 2 |
| | 79 | 2 |
| | 80 | 1 |
| | 81 | 1 |
| | 82 | 1 |

| Марка колонны | № поз. | Колич. шт. |
|---|---|---|
| К35а-2-3 (продолжение) | 83 | 1 |
| | | |
| | Закладные детали | |
| | 8 | 1 |
| | 9 | 3 |
| | 18 | 2 |
| | 19 | 6 |
| | 22 | 1 |
| | 23 | 3 |
| | 24 | 3 |
| | 25 | 3 |
| | 26 | 2 |
| | 27 | 2 |
| | 28 | 2 |
| | 29 | 2 |
| | 30 | 4 |
| | 32 | 4 |
| | 33 | 2 |
| | 89 | 2 |
| | 90 | 1 |
| | 92 | 8 |
| | 95 | 2 |
| | 96 | 8 |
| | 99 | 2 |

Примечание см. на листе 251.

| Гл. специалист | Кулешевская | |
|---|---|---|
| Нач. сектора | Исаев | |
| Ст. техник | | Стирина |
| Проверил | Чуйкина | Чуйкина |

АГПИ г. Ленинград

# Перечень позиций на одну колонну

| Марка колонны | № поз. | Колич. шт |
|---|---|---|
| К36а-2-3 (продолжение) | 104 | 1 |
| | 105 | 4 |
| К35а-2-5 | Арматурные изделия | |
| | 2 | 52 |
| | 62 | 4 |
| | 63 | 4 |
| | 71 | 92 |
| | 73 | 20 |
| | 75 | 8 |
| | 77 | 1 |
| | 78 | 2 |
| | 79 | 2 |
| | 80 | 1 |
| | 81 | 1 |
| | 82 | 1 |
| | 83 | 1 |
| | Закладные детали | |
| | 8 | 1 |
| | 9 | 3 |
| | 18 | 2 |
| | 19 | 6 |

| Марка колонны | № поз. | Колич. шт |
|---|---|---|
| К35а-2-5 (продолжение) | 22 | 1 |
| | 23 | 9 |
| | 24 | 9 |
| | 25 | 9 |
| | 26 | 2 |
| | 27 | 2 |
| | 28 | 2 |
| | 29 | 2 |
| | 30 | 4 |
| | 32 | 4 |
| | 33 | 2 |
| | 89 | 2 |
| | 90 | 1 |
| | 92 | 8 |
| | 93 | 2 |
| | 95 | 2 |
| | 96 | 8 |
| | 99 | 2 |
| | 104 | 1 |
| | 105 | 4 |
| К36а-1 | Арматурные изделия | |
| | 2 | 128 |
| | 66 | 8 |

| Марка колонны | № поз. | Колич. шт. |
|---|---|---|
| К36а-1 (продолжение) | 71 | 40 |
| | 75 | 14 |
| | 77 | 4 |
| | 78 | 8 |
| | 83 | 2 |
| | 90 | 4 |
| | 91 | 2 |
| | 92 | 2 |
| | 93 | 2 |
| | Закладные детали | |
| | 1 | 2 |
| | 2 | 2 |
| | 5 | 3 |
| | 6 | 1 |
| | 18 | 8 |
| | 19 | 8 |
| | 20 | 4 |
| | 32 | 4 |
| | 33 | 2 |
| | 104 | 4 |
| | 105 | 16 |

| Марка колонны | № поз. | Колич шт |
|---|---|---|
| К36а-1-1, К36а-1-2 | Арматурные изделия | |
| | 2 | 128 |
| | 66 | 8 |
| | 71 | 40 |
| | 75 | 14 |
| | 77 | 4 |
| | 78 | 8 |
| | 83 | 2 |
| | 90 | 4 |
| | 91 | 2 |
| | 92 | 2 |
| | 93 | 2 |
| | Закладные детали | |
| | 1 | 2 |
| | 2 | 2 |
| | 5 | 3 |
| | 6 | 1 |
| | 18 | 8 |
| | 19 | 8 |
| | 20 | 4 |
| | 32 | 4 |
| | 33 | 2 |

| Марка колонны | № поз | Колич шт |
|---|---|---|
| К36а-1-1, К36а-1-2 (продолжение) | 41 | 2 |
| | 42 | 2 |
| | 43 | 16 |
| | 45 | 2 |
| | 46 | 16 |
| | 47 | 12 |
| | 48 | 12 |
| | 76 | 2 |
| | 104 | 4 |
| | 105 | 16 |
| К36а-1-5, К36а-1-6 | Арматурные изделия | |
| | 2 | 128 |
| | 66 | 8 |
| | 71 | 40 |
| | 75 | 14 |
| | 77 | 4 |
| | 78 | 8 |
| | 83 | 2 |
| | 90 | 4 |
| | 91 | 2 |
| | 92 | 2 |
| | 93 | 2 |

| Марка колонны | № поз. | Колич шт. |
|---|---|---|
| К36а-1-5, К36а-1-6 (продолжение) | Закладные детали | |
| | 1 | 2 |
| | 2 | 2 |
| | 5 | 3 |
| | 6 | 1 |
| | 18 | 8 |
| | 19 | 8 |
| | 20 | 4 |
| | 23 | 12 |
| | 24 | 12 |
| | 25 | 12 |
| | 30 | 16 |
| | 32 | 4 |
| | 33 | 2 |
| | 92 | 32 |
| | 93 | 4 |
| | 104 | 4 |
| | 105 | 16 |
| К36а-2 К36а-3 | Арматурные изделия | |
| | 2 | 128 |
| | 66 | 8 |
| | 71 | 40 |

| Марка колонны | № поз. | Колич шт. |
|---|---|---|
| К36а-2, К36а-3 (продолжение) | 75 | 14 |
| | 77 | 4 |
| | 78 | 8 |
| | 83 | 2 |
| | 90 | 4 |
| | 91 | 2 |
| | 92 | 2 |
| | 93 | 2 |
| | Закладные детали | |
| | 1 | 2 |
| | 2 | 2 |
| | 5 | 3 |
| | 6 | 1 |
| | 18 | 8 |
| | 19 | 8 |
| | 20 | 4 |
| | 32 | 4 |
| | 33 | 2 |
| | 104 | 4 |
| | 105 | 16 |

Примечание см. на листе 251

Инв. № подл. | Подпись и дата | Взам. инв. № | Инв. № дубл. | Подпись и дата

Разработал Чуйкина
Проверил Пуд
Н. контроль Пятничу

# Перечень позиций на одну колонну

| Марка колонны | № поз. | Колич. шт |
|---|---|---|
| К36а-2-1, К36а-2-2, К36а-3-1 | Арматурные изделия | |
| | 2 | 128 |
| | 67 | 8 |
| | 71 | 40 |
| | 75 | 14 |
| | 77 | 4 |
| | 78 | 8 |
| | 83 | 2 |
| | 90 | 4 |
| | 91 | 2 |
| | 92 | 2 |
| | 93 | 2 |
| | Закладные детали | |
| | 1 | 2 |
| | 2 | 2 |
| | 5 | 3 |
| | 6 | 1 |
| | 18 | 8 |
| | 19 | 8 |
| | 20 | 4 |
| | 32 | 4 |
| | 33 | 2 |

| Марка колонны | № поз. | Колич. шт. |
|---|---|---|
| К36а-2-1, К36а-2-2, К36а-3-1 (продолжение) | 41 | 2 |
| | 42 | 2 |
| | 43 | 16 |
| | 45 | 2 |
| | 46 | 16 |
| | 47 | 12 |
| | 48 | 12 |
| | 76 | 2 |
| | 104 | 4 |
| | 105 | 16 |
| К36а-2-5, К36а-2-6, К36а-3-5, К36а-3-6 | Арматурные изделия | |
| | 2 | 128 |
| | 67 | 8 |
| | 71 | 40 |
| | 75 | 14 |
| | 77 | 4 |
| | 78 | 8 |
| | 83 | 2 |
| | 90 | 4 |
| | 91 | 2 |
| | 92 | 2 |
| | 93 | 2 |

| Марка колонны | № поз. | Колич. шт. |
|---|---|---|
| К36а-2-5, К36а-2-6, К36а-3-5, К36а-3-6 (продолжение) | Закладные детали | |
| | 1 | 2 |
| | 2 | 2 |
| | 5 | 3 |
| | 6 | 1 |
| | 18 | 8 |
| | 19 | 8 |
| | 20 | 4 |
| | 23 | 12 |
| | 24 | 12 |
| | 25 | 12 |
| | 30 | 16 |
| | 32 | 4 |
| | 33 | 2 |
| | 92 | 32 |
| | 93 | 4 |
| | 104 | 4 |
| | 105 | 16 |
| К36а-4, К36а-5 | Арматурные изделия | |
| | 2 | 128 |
| | 67 | 4 |
| | 68 | 4 |

| Марка колонны | № поз. | Колич. шт. |
|---|---|---|
| К36а-4, К36а-5 (продолжение) | 11 | 40 |
| | 75 | 14 |
| | 77 | 4 |
| | 78 | 8 |
| | 83 | 2 |
| | 90 | 4 |
| | 91 | 2 |
| | 92 | 2 |
| | 93 | 2 |
| | Закладные детали | |
| | 1 | 2 |
| | 2 | 2 |
| | 5 | 3 |
| | 6 | 1 |
| | 18 | 8 |
| | 19 | 8 |
| | 20 | 4 |
| | 32 | 4 |
| | 33 | 2 |
| | 104 | 4 |
| | 105 | 16 |

| Марка колонны | № поз. | Колич. шт |
|---|---|---|
| К36а-4-1, К36а-4-2, К36а-5-1, К36а-5-2 | Арматурные изделия | |
| | 2 | 128 |
| | 67 | 4 |
| | 68 | 4 |
| | 71 | 40 |
| | 75 | 14 |
| | 77 | 4 |
| | 78 | 8 |
| | 83 | 2 |
| | 90 | 4 |
| | 91 | 2 |
| | 92 | 2 |
| | 93 | 2 |
| | Закладные детали | |
| | 1 | 2 |
| | 2 | 2 |
| | 5 | 3 |
| | 6 | 1 |
| | 18 | 8 |
| | 19 | 8 |
| | 20 | 4 |
| | 32 | 4 |

| Марка колонны | № поз. | Колич. шт. |
|---|---|---|
| К36а-4-1, К36а-4-2, К36а-5-1, К36а-5-2 (продолжение) | 33 | 2 |
| | 41 | 2 |
| | 42 | 2 |
| | 43 | 16 |
| | 45 | 2 |
| | 46 | 16 |
| | 47 | 12 |
| | 48 | 12 |
| | 76 | 2 |
| | 104 | 4 |
| | 105 | 16 |
| К36а-4-5, К36а-5-5, К36а-5-6 | Арматурные изделия | |
| | 2 | 128 |
| | 67 | 4 |
| | 68 | 4 |
| | 71 | 40 |
| | 75 | 14 |
| | 77 | 4 |
| | 78 | 8 |
| | 83 | 2 |
| | 90 | 4 |
| | 91 | 2 |
| | 92 | 2 |

| Марка колонны | № поз. | Колич. шт |
|---|---|---|
| К36а-4-5, К36а-5-5, К36а-5-6 (продолжение) | 93 | 2 |
| | Закладные детали | |
| | 1 | 2 |
| | 2 | 2 |
| | 5 | 3 |
| | 6 | 1 |
| | 18 | 8 |
| | 19 | 8 |
| | 20 | 4 |
| | 23 | 12 |
| | 24 | 12 |
| | 25 | 12 |
| | 30 | 16 |
| | 32 | 4 |
| | 33 | 2 |
| | 92 | 32 |
| | 93 | 4 |
| | 104 | 4 |
| | 105 | 16 |
| К36а-6 | Арматурные изделия | |
| | 2 | 128 |

Примечание см. на листе 251.

| | | |
|---|---|---|
| ТК 1976 | Перечень позиций на одну колонну | 1.420-12 Выпуск 2 |
| | | Лист 300 |

ЛГПИ г. Ленинград

Нач. сектора Ст. техник Проверил

Исаев Спирина Чуйкина

# Перечень позиций на одну колонну

| Марка колонны | № поз. | Колич. шт. |
|---|---|---|
| К36а-6 (продолжение) | 66 | 4 |
| | 71 | 40 |
| | 75 | 14 |
| | 77 | 4 |
| | 78 | 8 |
| | 83 | 2 |
| | 90 | 4 |
| | 91 | 2 |
| | 92 | 2 |
| | 93 | 2 |
| | Закладные детали | |
| | 1 | 2 |
| | 2 | 2 |
| | 5 | 3 |
| | 6 | 1 |
| | 18 | 8 |
| | 19 | 8 |
| | 20 | 4 |
| | 32 | 4 |
| | 33 | 2 |
| | 104 | 4 |
| | 105 | 16 |

| Марка колонны | № поз. | Колич. шт. |
|---|---|---|
| К36а-6-1, К36а-6-2 | Арматурные изделия | |
| | 2 | 128 |
| | 66 | 4 |
| | 71 | 40 |
| | 75 | 14 |
| | 77 | 4 |
| | 78 | 8 |
| | 83 | 2 |
| | 90 | 4 |
| | 91 | 2 |
| | 92 | 2 |
| | 93 | 2 |
| | Закладные детали | |
| | 1 | 2 |
| | 2 | 2 |
| | 5 | 3 |
| | 6 | 1 |
| | 18 | 8 |
| | 19 | 8 |
| | 20 | 4 |
| | 32 | 4 |
| | 33 | 2 |

| Марка колонны | № поз. | Колич. шт. |
|---|---|---|
| К36а-6-1 (продолжение) К36а-6-2 | 41 | 2 |
| | 42 | 2 |
| | 43 | 16 |
| | 45 | 2 |
| | 46 | 16 |
| | 47 | 12 |
| | 48 | 12 |
| | 76 | 2 |
| | 104 | 4 |
| | 105 | 16 |
| К36а-6-5, К36а-6-6 | Арматурные изделия | |
| | 2 | 128 |
| | 66 | 4 |
| | 71 | 40 |
| | 75 | 14 |
| | 77 | 4 |
| | 78 | 8 |
| | 83 | 2 |
| | 90 | 4 |
| | 91 | 2 |
| | 92 | 2 |
| | 93 | 2 |

| Марка колонны | № поз. | Колич. шт. |
|---|---|---|
| К36а-6-5, К36а-6-6 (продолжение) | Закладные детали | |
| | 1 | 2 |
| | 2 | 2 |
| | 5 | 3 |
| | 6 | 1 |
| | 18 | 8 |
| | 19 | 8 |
| | 20 | 4 |
| | 23 | 12 |
| | 24 | 12 |
| | 25 | 12 |
| | 30 | 16 |
| | 32 | 4 |
| | 33 | 2 |
| | 92 | 32 |
| | 93 | 4 |
| | 104 | 4 |
| | 105 | 16 |
| К36а-7-2 | Арматурные изделия | |
| | 2 | 128 |
| | 67 | 4 |
| | 71 | 40 |

| Марка колонны | № поз. | Колич. шт. |
|---|---|---|
| К36а-7-2 (продолжение) | 75 | 14 |
| | 77 | 4 |
| | 78 | 8 |
| | 83 | 2 |
| | 90 | 4 |
| | 91 | 2 |
| | 92 | 2 |
| | 93 | 2 |
| | Закладные детали | |
| | 1 | 2 |
| | 2 | 2 |
| | 5 | 3 |
| | 6 | 1 |
| | 18 | 8 |
| | 19 | 8 |
| | 20 | 4 |
| | 32 | 4 |
| | 33 | 2 |
| | 41 | 2 |
| | 42 | 2 |
| | 43 | 16 |
| | 45 | 2 |
| | 46 | 16 |

| Марка колонны | № поз. | Колич. шт. |
|---|---|---|
| К36а-7-2 (продолжение) | 47 | 12 |
| | 48 | 12 |
| | 76 | 2 |
| | 104 | 4 |
| | 105 | 16 |
| К36а-8-2 | Арматурные изделия | |
| | 2 | 128 |
| | 6 | 4 |
| | 71 | 40 |
| | 75 | 14 |
| | 77 | 4 |
| | 78 | 8 |
| | 83 | 2 |
| | 90 | 4 |
| | 91 | 2 |
| | 92 | 2 |
| | 93 | 2 |
| К36а-8-1, К36а-8-2 | Закладные детали | |
| | 1 | 2 |
| | 2 | 2 |
| | 5 | 3 |

| Марка колонны | № поз. | Колич. шт. |
|---|---|---|
| К36а-8-1, К36а-8-2 (продолжение) | 6 | 1 |
| | 18 | 8 |
| | 19 | 8 |
| | 20 | 4 |
| | 32 | 4 |
| | 33 | 2 |
| | 41 | 2 |
| | 42 | 2 |
| | 43 | 16 |
| | 45 | 2 |
| | 46 | 16 |
| | 47 | 12 |
| | 48 | 12 |
| | 76 | 2 |
| | 104 | 4 |
| | 105 | 16 |
| К37а-1-4, К37а-2-4 | Арматурные изделия | |
| | 2 | 140 |
| | 8 | 4 |
| | 11 | 4 |
| | 24 | 4 |
| | 71 | 84 |
| | 72 | 40 |

Примечание см. на листе 251.

Инв. № подл. | Подпись и дата | Взам. инв. №

| ТК 1976 | Перечень позиций на одну колонну | 1.420-12 Выпуск 2 |
|---|---|---|
| | | Лист 301 |

# Перечень позиций на одну колонну

| Марка колонны | № поз | Колич. шт |
|---|---|---|
| К37а-1-4, К37а-2-4 (продолжение) | 74 | 70 |
| | 76 | 16 |
| | 77 | 2 |
| | 78 | 4 |
| | 84 | 4 |
| | 85 | 2 |
| | 86 | 2 |
| | 87 | 2 |
| | 88 | 2 |
| | Закладные детали | |
| | 8 | 2 |
| | 10 | 3 |
| | 18 | 4 |
| | 19 | 6 |
| | 22 | 2 |
| | 23 | 6 |
| | 24 | 6 |
| | 25 | 6 |
| | 26 | 4 |
| | 27 | 4 |
| | 28 | 4 |
| | 29 | 4 |
| | 30 | 12 |

| Марка колонны | № поз. | Колич шт |
|---|---|---|
| К37а-1-4, К37а-2-4 (продолжение) | 32 | 4 |
| | 34 | 2 |
| | 54 | 3 |
| | 90 | 2 |
| | 91 | 4 |
| | 92 | 24 |
| | 95 | 1 |
| | 96 | 4 |
| | 99 | 1 |
| | 104 | 2 |
| | 105 | 8 |
| К37а-1-6, К37а-2-6 | Арматурные изделия | |
| | 2 | 140 |
| | 8 | 4 |
| | 11 | 4 |
| | 24 | 4 |
| | 71 | 84 |
| | 72 | 40 |
| | 74 | 70 |
| | 76 | 16 |
| | 77 | 2 |
| | 78 | 4 |
| | 84 | 4 |

| Марка колонны | № поз. | Колич шт |
|---|---|---|
| К37а-1-6, К37а-2-6 (продолжение) | 85 | 2 |
| | 86 | 2 |
| | 87 | 2 |
| | 88 | 2 |
| | Закладные детали | |
| | 8 | 2 |
| | 10 | 3 |
| | 18 | 4 |
| | 19 | 6 |
| | 22 | 2 |
| | 23 | 18 |
| | 24 | 18 |
| | 25 | 18 |
| | 26 | 4 |
| | 27 | 4 |
| | 28 | 4 |
| | 29 | 4 |
| | 30 | 16 |
| | 32 | 4 |
| | 34 | 2 |
| | 54 | 3 |
| | 90 | 2 |
| | 91 | 4 |

| Марка колонны | № поз. | Колич. шт. |
|---|---|---|
| К37а-1-6, К37а-2-6 (продолжение) | 92 | 32 |
| | 93 | 4 |
| | 95 | 1 |
| | 96 | 4 |
| | 99 | 1 |
| | 104 | 2 |
| | 105 | 8 |
| К37а-2-2 | Арматурные изделия | |
| | 2 | 140 |
| | 8 | 4 |
| | 11 | 4 |
| | 24 | 4 |
| | 71 | 84 |
| | 72 | 40 |
| | 74 | 70 |
| | 76 | 16 |
| | 77 | 2 |
| | 78 | 4 |
| | 84 | 4 |
| | 85 | 2 |
| | 86 | 2 |
| | 87 | 2 |
| | 88 | 2 |

| Марка колонны | № поз. | Колич. шт. |
|---|---|---|
| К37а-2-2 (продолжение) | Закладные детали | |
| | 8 | 2 |
| | 10 | 3 |
| | 18 | 4 |
| | 19 | 6 |
| | 22 | 2 |
| | 23 | 6 |
| | 24 | 6 |
| | 25 | 6 |
| | 26 | 4 |
| | 27 | 4 |
| | 28 | 4 |
| | 29 | 4 |
| | 30 | 12 |
| | 32 | 4 |
| | 34 | 2 |
| | 45 | 3 |
| | 46 | 24 |
| | 47 | 18 |
| | 49 | 4 |
| | 51 | 4 |
| | 54 | 3 |
| | 74 | 4 |
| | 75 | 8 |

| Марка колонны | № поз. | Колич шт |
|---|---|---|
| К37а-2-2 (продолжение) | 76 | 3 |
| | 90 | 2 |
| | 91 | 4 |
| | 92 | 24 |
| | 95 | 1 |
| | 96 | 4 |
| | 99 | 1 |
| | 104 | 2 |
| | 105 | 8 |
| К37а-3-2, К37а-4-2 | Арматурные изделия | |
| | 2 | 140 |
| | 8 | 4 |
| | 13 | 4 |
| | 25 | 4 |
| | 71 | 84 |
| | 72 | 40 |
| | 74 | 70 |
| | 76 | 16 |
| | 77 | 2 |
| | 78 | 4 |
| | 84 | 4 |
| | 85 | 2 |
| | 86 | 2 |

| Марка колонны | № поз. | Колич. шт. |
|---|---|---|
| К37а-3-2, К37а-4-2 (продолжение) | 87 | 2 |
| | 88 | 2 |
| | Закладные детали | |
| | 8 | 2 |
| | 10 | 3 |
| | 18 | 4 |
| | 19 | 6 |
| | 22 | 2 |
| | 23 | 6 |
| | 24 | 6 |
| | 25 | 6 |
| | 26 | 4 |
| | 27 | 4 |
| | 28 | 4 |
| | 29 | 4 |
| | 30 | 12 |
| | 32 | 4 |
| | 34 | 2 |
| | 45 | 3 |
| | 46 | 24 |
| | 47 | 18 |
| | 49 | 4 |
| | 51 | 4 |

Примечание см на листе 251.

| | | |
|---|---|---|
| Нач. сектора | Исаев | |
| Ст. техн. | Спирина | |
| Проверил | Чуткина | |

г. Ленинград

| ТК 1976 | Перечень позиций на одну колонну | 1.420-12 Выпуск 2 |
|---|---|---|
| | | Лист 302 |

ЗАВОД КЖБИ

# Перечень позиций на одну колонну

| Марка колонны | № поз. | Колич. шт. |
|---|---|---|
| К37а-3-2, К37а-4-2 (продолжение) | 54 | 3 |
| | 74 | 4 |
| | 75 | 8 |
| | 76 | 3 |
| | 90 | 2 |
| | 91 | 4 |
| | 92 | 24 |
| | 95 | 1 |
| | 96 | 4 |
| | 99 | 1 |
| | 104 | 2 |
| | 105 | 8 |
| | | |
| К37б-3-2 | Арматурные изделия | |
| | 2 | 140 |
| | 8 | 8 |
| | 25 | 4 |
| | 71 | 84 |
| | 72 | 40 |
| | 74 | 70 |
| | 76 | 16 |
| | 77 | 2 |
| | 78 | 4 |
| | 84 | 4 |

| Марка колонны | № поз. | Колич. шт. |
|---|---|---|
| К37б-3-2 (продолжение) | 85 | 2 |
| | 86 | 2 |
| | 87 | 2 |
| | 88 | 2 |
| | | |
| | Закладные детали | |
| | 8 | 2 |
| | 18 | 4 |
| | 19 | 6 |
| | 22 | 2 |
| | 23 | 6 |
| | 24 | 6 |
| | 25 | 6 |
| | 26 | 4 |
| | 27 | 4 |
| | 28 | 4 |
| | 29 | 4 |
| | 30 | 12 |
| | 32 | 4 |
| | 34 | 2 |
| | 45 | 3 |
| | 46 | 24 |
| | 47 | 18 |
| | 49 | 4 |

| Марка колонны | № поз. | Колич. шт. |
|---|---|---|
| К37б-3-2 (продолжение) | 51 | 4 |
| | 54 | 6 |
| | 74 | 4 |
| | 75 | 8 |
| | 76 | 3 |
| | 90 | 2 |
| | 91 | 4 |
| | 92 | 24 |
| | 95 | 1 |
| | 96 | 4 |
| | 99 | 1 |
| | 104 | 2 |
| | 105 | 8 |
| | | |
| К37б-3-4 | Арматурные изделия | |
| | 2 | 140 |
| | 8 | 8 |
| | 25 | 4 |
| | 71 | 84 |
| | 72 | 40 |
| | 74 | 70 |
| | 76 | 16 |
| | 77 | 2 |
| | 78 | 4 |

| Марка колонны | № поз. | Колич. шт. |
|---|---|---|
| К37б-3-4 (продолжение) | 84 | 4 |
| | 85 | 2 |
| | 86 | 2 |
| | 87 | 2 |
| | 88 | 2 |
| | | |
| | Закладные детали | |
| | 8 | 2 |
| | 18 | 4 |
| | 19 | 6 |
| | 22 | 2 |
| | 23 | 6 |
| | 24 | 6 |
| | 25 | 6 |
| | 26 | 4 |
| | 27 | 4 |
| | 28 | 4 |
| | 29 | 4 |
| | 30 | 12 |
| | 32 | 4 |
| | 34 | 2 |
| | 54 | 6 |
| | 90 | 2 |
| | 91 | 4 |

| Марка колонны | № поз. | Колич. шт. |
|---|---|---|
| К37б-3-4 (продолжение) | 92 | 24 |
| | 95 | 1 |
| | 96 | 4 |
| | 99 | 1 |
| | 104 | 2 |
| | 105 | 8 |
| | | |
| К37б-3-6 | Арматурные изделия | |
| | 2 | 140 |
| | 8 | 8 |
| | 25 | 4 |
| | 71 | 84 |
| | 72 | 40 |
| | 74 | 70 |
| | 76 | 16 |
| | 77 | 2 |
| | 78 | 4 |
| | 84 | 4 |
| | 85 | 2 |
| | 86 | 2 |
| | 87 | 2 |
| | 88 | 2 |
| | | |
| | | |

| Марка колонны | № поз. | Колич. шт. |
|---|---|---|
| К37б-3-6 (продолжение) | Закладные детали | |
| | 8 | 2 |
| | 18 | 4 |
| | 19 | 6 |
| | 22 | 2 |
| | 23 | 18 |
| | 24 | 18 |
| | 25 | 18 |
| | 26 | 4 |
| | 27 | 4 |
| | 28 | 4 |
| | 29 | 4 |
| | 30 | 16 |
| | 32 | 4 |
| | 34 | 2 |
| | 54 | 6 |
| | 90 | 2 |
| | 91 | 4 |
| | 92 | 32 |
| | 93 | 4 |
| | 95 | 1 |
| | 96 | 4 |
| | 99 | 1 |
| | 104 | 2 |

| Марка колонны | № поз. | Колич. шт. |
|---|---|---|
| К37б-3-6 (продолжение) | 105 | 8 |
| | | |
| К37а-4-4 | Арматурные изделия | |
| | 2 | 140 |
| | 8 | 4 |
| | 13 | 4 |
| | 25 | 4 |
| | 71 | 84 |
| | 72 | 40 |
| | 74 | 70 |
| | 76 | 16 |
| | 77 | 2 |
| | 78 | 4 |
| | 84 | 4 |
| | 85 | 2 |
| | 86 | 2 |
| | 87 | 2 |
| | 88 | 2 |
| | | |
| | Закладные детали | |
| | 8 | 2 |
| | 10 | 3 |
| | 18 | 4 |

Примечание см. на листе 251.

| | | |
|---|---|---|
| ТК 1976 | Перечень позиций на одну колонну | 1.420-12 выпуск 2 |
| | | Лист 303 |

Проверил | Чуйкина

г. Ленинград

# Перечень позиций на одну колонну

| Марка колонны | № поз. | Колич. шт |
|---|---|---|
| К37а-4-4 (продолжение) | 19 | 6 |
| | 22 | 2 |
| | 23 | 6 |
| | 24 | 6 |
| | 25 | 6 |
| | 26 | 4 |
| | 27 | 4 |
| | 28 | 4 |
| | 29 | 4 |
| | 30 | 12 |
| | 32 | 4 |
| | 34 | 2 |
| | 54 | 3 |
| | 90 | 2 |
| | 91 | 4 |
| | 92 | 24 |
| | 95 | 1 |
| | 96 | 4 |
| | 99 | 1 |
| | 104 | 2 |
| | 105 | 8 |
| К37а-4-6 | Арматурные изделия | |
| | 2 | 140 |

| Марка колонны | № поз. | Колич. шт |
|---|---|---|
| К37а-4-6 (продолжение) | 8 | 4 |
| | 13 | 4 |
| | 25 | 4 |
| | 71 | 84 |
| | 72 | 40 |
| | 74 | 70 |
| | 76 | 16 |
| | 77 | 2 |
| | 78 | 4 |
| | 84 | 4 |
| | 85 | 2 |
| | 86 | 2 |
| | 87 | 2 |
| | 88 | 2 |
| | Закладные детали | |
| | 8 | 2 |
| | 10 | 3 |
| | 18 | 4 |
| | 19 | 6 |
| | 22 | 2 |
| | 23 | 18 |
| | 24 | 18 |
| | 25 | 18 |

| Марка колонны | № поз. | Колич. шт. |
|---|---|---|
| К37а-4-6 (продолжение) | 26 | 4 |
| | 27 | 4 |
| | 28 | 4 |
| | 29 | 4 |
| | 30 | 16 |
| | 32 | 4 |
| | 34 | 2 |
| | 54 | 3 |
| | 90 | 2 |
| | 91 | 4 |
| | 92 | 32 |
| | 93 | 4 |
| | 95 | 1 |
| | 96 | 4 |
| | 99 | 1 |
| | 104 | 2 |
| | 105 | 8 |
| К39а-1-2, К39а-2-2 | Арматурные изделия | |
| | 2 | 52 |
| | 60 | 4 |
| | 61 | 4 |
| | 64 | 4 |
| | 71 | 104 |

| Марка колонны | № поз. | Колич. шт. |
|---|---|---|
| К39а-1-2, К39а-2-2 (продолжение) | 72 | 40 |
| | 74 | 26 |
| | 76 | 8 |
| | 77 | 1 |
| | 78 | 2 |
| | 84 | 2 |
| | 85 | 1 |
| | 86 | 1 |
| | 87 | 1 |
| | 88 | 1 |
| | Закладные детали | |
| | 8 | 1 |
| | 18 | 2 |
| | 19 | 6 |
| | 22 | 1 |
| | 23 | 3 |
| | 24 | 3 |
| | 25 | 3 |
| | 26 | 2 |
| | 27 | 2 |
| | 28 | 2 |
| | 29 | 2 |
| | 30 | 6 |

| Марка колонны | № поз. | Колич. шт. |
|---|---|---|
| К39а-1-2, К39а-2-2 (продолжение) | 32 | 4 |
| | 34 | 2 |
| | 41 | 1 |
| | 42 | 1 |
| | 43 | 8 |
| | 45 | 1 |
| | 46 | 8 |
| | 47 | 6 |
| | 48 | 6 |
| | 54 | 3 |
| | 76 | 1 |
| | 90 | 1 |
| | 91 | 2 |
| | 92 | 12 |
| | 95 | 2 |
| | 96 | 4 |
| | 99 | 1 |
| | 101 | 1 |
| | 102 | 4 |
| | 103 | 2 |
| | 104 | 1 |
| | 105 | 4 |

| Марка колонны | № поз | Колич. шт |
|---|---|---|
| К39а-1-4, К39а-2-4 | Арматурные изделия | |
| | 2 | 52 |
| | 60 | 4 |
| | 61 | 4 |
| | 64 | 4 |
| | 71 | 104 |
| | 72 | 40 |
| | 74 | 26 |
| | 76 | 8 |
| | 77 | 1 |
| | 78 | 2 |
| | 84 | 2 |
| | 85 | 1 |
| | 86 | 1 |
| | 87 | 1 |
| | 88 | 1 |
| | Закладные детали | |
| | 8 | 1 |
| | 18 | 2 |
| | 19 | 6 |
| | 22 | 1 |
| | 23 | 3 |

| Марка колонны | № поз | Колич. шт |
|---|---|---|
| К39а-1-4, К39а-2-4 (продолжение) | 24 | 3 |
| | 25 | 3 |
| | 26 | 2 |
| | 27 | 2 |
| | 28 | 2 |
| | 29 | 2 |
| | 30 | 6 |
| | 32 | 4 |
| | 34 | 2 |
| | 54 | 3 |
| | 90 | 1 |
| | 91 | 2 |
| | 92 | 12 |
| | 95 | 2 |
| | 96 | 4 |
| | 99 | 1 |
| | 101 | 1 |
| | 102 | 4 |
| | 103 | 2 |
| | 104 | 1 |
| | 105 | 4 |
| К39а-1-6, К39а-2-6 | Арматурные изделия | |
| | 2 | 52 |

Примечание см. на листе 251.

| | | |
|---|---|---|
| ТК 1976 | Перечень позиций на одну колонну | 1.420-12 Выпуск 2 |
| | | Лист 304 |

ЛГПИ г. Ленинград

Нач. отдела | Гл. констр. отд. | Нач. сектора | Ст. техник | Проверил

Исаев | Спирина | Чуйкина

# Перечень позиций на одну колонну

| Марка колонны | № поз. | Колич. шт. |
|---|---|---|
| К39а-1-6, К39а-2-6 (продолжение) | 60 | 4 |
| | 61 | 4 |
| | 64 | 4 |
| | 71 | 104 |
| | 72 | 40 |
| | 74 | 26 |
| | 76 | 8 |
| | 77 | 1 |
| | 78 | 2 |
| | 84 | 2 |
| | 85 | 1 |
| | 86 | 1 |
| | 87 | 1 |
| | 88 | 1 |
| | Закладные детали | |
| | 8 | 1 |
| | 18 | 2 |
| | 19 | 6 |
| | 22 | 1 |
| | 23 | 9 |
| | 24 | 9 |
| | 25 | 9 |
| | 26 | 2 |

| Марка колонны | № поз. | Колич. шт. |
|---|---|---|
| К39а-1-6, К39а-2-6 (продолжение) | 27 | 2 |
| | 28 | 2 |
| | 29 | 2 |
| | 30 | 8 |
| | 32 | 4 |
| | 34 | 2 |
| | 54 | 3 |
| | 90 | 1 |
| | 91 | 2 |
| | 92 | 16 |
| | 93 | 2 |
| | 95 | 2 |
| | 96 | 4 |
| | 99 | 1 |
| | 101 | 1 |
| | 102 | 4 |
| | 103 | 2 |
| | 104 | 1 |
| | 105 | 4 |
| К39а-3-2 | Арматурные изделия | |
| | 2 | 52 |
| | 62 | 4 |
| | 63 | 4 |

| Марка колонны | № поз. | Колич. шт. |
|---|---|---|
| К39а-3-2 (продолжение) | 65 | 4 |
| | 71 | 104 |
| | 72 | 40 |
| | 74 | 26 |
| | 76 | 8 |
| | 77 | 1 |
| | 78 | 2 |
| | 84 | 2 |
| | 85 | 1 |
| | 86 | 1 |
| | 87 | 1 |
| | 88 | 1 |
| | Закладные детали | |
| | 8 | 1 |
| | 18 | 2 |
| | 19 | 6 |
| | 22 | 1 |
| | 23 | 3 |
| | 24 | 3 |
| | 25 | 3 |
| | 26 | 2 |
| | 27 | 2 |
| | 28 | 2 |

| Марка колонны | № поз. | Колич. шт. |
|---|---|---|
| К39а-3-2 (продолжение) | 29 | 2 |
| | 30 | 6 |
| | 32 | 4 |
| | 34 | 2 |
| | 41 | 1 |
| | 42 | 1 |
| | 43 | 8 |
| | 45 | 1 |
| | 46 | 8 |
| | 47 | 6 |
| | 48 | 6 |
| | 54 | 3 |
| | 76 | 1 |
| | 90 | 1 |
| | 91 | 2 |
| | 92 | 12 |
| | 95 | 2 |
| | 96 | 4 |
| | 99 | 1 |
| | 101 | 1 |
| | 102 | 4 |
| | 103 | 2 |
| | 104 | 1 |
| | 105 | 4 |

| Марка колонны | № поз. | Колич. шт. |
|---|---|---|
| К39а-3-4 | Арматурные изделия | |
| | 2 | 52 |
| | 62 | 4 |
| | 63 | 4 |
| | 65 | 4 |
| | 71 | 104 |
| | 72 | 40 |
| | 74 | 26 |
| | 76 | 8 |
| | 77 | 1 |
| | 78 | 2 |
| | 84 | 2 |
| | 85 | 1 |
| | 86 | 1 |
| | 87 | 1 |
| | 88 | 1 |
| | Закладные детали | |
| | 8 | 1 |
| | 18 | 2 |
| | 19 | 6 |
| | 22 | 1 |
| | 23 | 3 |

| Марка колонны | № поз. | Колич. шт. |
|---|---|---|
| К39а-3-4 (продолжение) | 24 | 3 |
| | 25 | 3 |
| | 26 | 2 |
| | 27 | 2 |
| | 28 | 2 |
| | 29 | 2 |
| | 30 | 6 |
| | 32 | 4 |
| | 34 | 2 |
| | 54 | 3 |
| | 90 | 1 |
| | 91 | 2 |
| | 92 | 12 |
| | 95 | 2 |
| | 96 | 4 |
| | 99 | 1 |
| | 101 | 1 |
| | 102 | 4 |
| | 103 | 2 |
| | 104 | 1 |
| | 105 | 4 |
| К39а-3-6 | Арматурные изделия | |
| | 2 | 52 |

| Марка колонны | № поз. | Колич. шт. |
|---|---|---|
| К39а-3-6 (продолжение) | 62 | 4 |
| | 63 | 4 |
| | 65 | 4 |
| | 71 | 104 |
| | 72 | 40 |
| | 74 | 26 |
| | 76 | 8 |
| | 77 | 1 |
| | 78 | 2 |
| | 84 | 2 |
| | 85 | 1 |
| | 86 | 1 |
| | 87 | 1 |
| | 88 | 1 |
| | Закладные детали | |
| | 8 | 1 |
| | 18 | 2 |
| | 19 | 6 |
| | 22 | 1 |
| | 23 | 9 |
| | 24 | 9 |
| | 25 | 9 |
| | 26 | 2 |

Примечание см. на листе 251.

| | | |
|---|---|---|
| ТК | Перечень позиций на одну колонну | 1.420-12 Выпуск 2 |
| | | Лист 305 |

Т. Ленинград | Ст. Техн. Проверил | Стирин | Чуйкина

# Перечень позиций на одну колонну

| Марка колонны | № поз. | Колич. шт. |
|---|---|---|
| К 39о-3-6 (продолжение) | 27 | 2 |
| | 28 | 2 |
| | 29 | 2 |
| | 30 | 8 |
| | 32 | 4 |
| | 34 | 2 |
| | 54 | 3 |
| | 90 | 1 |
| | 91 | 2 |
| | 92 | 16 |
| | 93 | 2 |
| | 95 | 2 |
| | 96 | 4 |
| | 99 | 1 |
| | 101 | 1 |
| | 102 | 4 |
| | 103 | 2 |
| | 104 | 1 |
| | 105 | 4 |
| К 41о-1-2 | Арматурные изделия | |
| | 2 | 116 |
| | 38 | 4 |
| | 44 | 4 |

| Марка колонны | № поз. | Колич. шт. |
|---|---|---|
| К 41о-1-2 (продолжение) | 69 | 4 |
| | 71 | 104 |
| | 72 | 40 |
| | 74 | 58 |
| | 76 | 16 |
| | 77 | 2 |
| | 78 | 4 |
| | 84 | 4 |
| | 85 | 2 |
| | 86 | 2 |
| | 87 | 2 |
| | 88 | 2 |
| | Закладные детали | |
| | 8 | 2 |
| | 18 | 4 |
| | 19 | 8 |
| | 22 | 2 |
| | 23 | 6 |
| | 24 | 6 |
| | 25 | 6 |
| | 26 | 4 |
| | 27 | 4 |
| | 28 | 4 |

| Марка колонны | № поз. | Колич. шт. |
|---|---|---|
| К 41о-1-2 (продолжение) | 29 | 4 |
| | 30 | 12 |
| | 32 | 4 |
| | 34 | 2 |
| | 41 | 2 |
| | 42 | 2 |
| | 43 | 16 |
| | 45 | 2 |
| | 46 | 16 |
| | 47 | 12 |
| | 48 | 12 |
| | 54 | 6 |
| | 76 | 2 |
| | 90 | 2 |
| | 91 | 4 |
| | 92 | 24 |
| | 95 | 2 |
| | 96 | 4 |
| | 99 | 1 |
| | 101 | 1 |
| | 102 | 4 |
| | 103 | 2 |
| | 104 | 2 |
| | 105 | 8 |

| Марка колонны | № поз. | Колич. шт. |
|---|---|---|
| К 41о-1-4 | Арматурные изделия | |
| | 2 | 116 |
| | 38 | 4 |
| | 44 | 4 |
| | 69 | 4 |
| | 71 | 104 |
| | 72 | 40 |
| | 74 | 58 |
| | 76 | 16 |
| | 77 | 2 |
| | 78 | 4 |
| | 84 | 4 |
| | 85 | 2 |
| | 86 | 2 |
| | 87 | 2 |
| | 88 | 2 |
| | Закладные детали | |
| | 8 | 2 |
| | 18 | 4 |
| | 19 | 8 |
| | 22 | 2 |
| | 23 | 6 |

| Марка колонны | № поз. | Колич. шт. |
|---|---|---|
| К 41о-1-4 (продолжение) | 24 | 6 |
| | 25 | 6 |
| | 26 | 4 |
| | 27 | 4 |
| | 28 | 4 |
| | 29 | 4 |
| | 30 | 12 |
| | 32 | 4 |
| | 34 | 2 |
| | 54 | 6 |
| | 90 | 2 |
| | 91 | 4 |
| | 92 | 24 |
| | 95 | 2 |
| | 96 | 4 |
| | 99 | 1 |
| | 101 | 1 |
| | 102 | 4 |
| | 103 | 2 |
| | 104 | 2 |
| | 105 | 8 |
| К 41о-1-6 | Арматурные изделия | |
| | 2 | 116 |

| Марка колонны | № поз. | Колич. шт. |
|---|---|---|
| К 41о-1-6 (продолжение) | 38 | 4 |
| | 44 | 4 |
| | 69 | 4 |
| | 71 | 104 |
| | 72 | 40 |
| | 74 | 58 |
| | 76 | 16 |
| | 77 | 2 |
| | 78 | 4 |
| | 84 | 4 |
| | 85 | 2 |
| | 86 | 2 |
| | 87 | 2 |
| | 88 | 2 |
| | Закладные детали | |
| | 8 | 2 |
| | 18 | 4 |
| | 19 | 8 |
| | 22 | 2 |
| | 23 | 18 |
| | 24 | 18 |
| | 25 | 18 |
| | 26 | 4 |

| Марка колонны | № поз. | Колич. шт. |
|---|---|---|
| К 41о-1-6 (продолжение) | 27 | 4 |
| | 28 | 4 |
| | 29 | 4 |
| | 30 | 16 |
| | 32 | 4 |
| | 34 | 2 |
| | 54 | 6 |
| | 90 | 2 |
| | 91 | 4 |
| | 92 | 32 |
| | 93 | 4 |
| | 95 | 2 |
| | 96 | 4 |
| | 99 | 1 |
| | 101 | 1 |
| | 102 | 4 |
| | 103 | 2 |
| | 104 | 2 |
| | 105 | 8 |
| К 41о-2-2 | Арматурные изделия | |
| | 2 | 116 |
| | 39 | 4 |
| | 45 | 4 |

Примечание см. на листе 251.

| | | |
|---|---|---|
| Нач. сектора | Исаев | |
| Ст. техн. | Спирина | |
| Проверил | Чуйкина | |
| г. Ленинград | | |

# Перечень позиций на одну колонну

| Марка колонны | № поз. | Колич. шт. |
|---|---|---|
| К41а-2-2 | 70 | 4 |
| | 71 | 104 |
| | 72 | 40 |
| | 74 | 58 |
| | 76 | 16 |
| | 77 | 2 |
| | 78 | 4 |
| | 84 | 4 |
| | 85 | 2 |
| | 86 | 2 |
| | 87 | 2 |
| | 88 | 2 |
| | Закладные детали | |
| | 8 | 2 |
| | 18 | 4 |
| | 19 | 8 |
| | 22 | 2 |
| | 23 | 6 |
| | 24 | 6 |
| | 25 | 6 |
| | 26 | 4 |
| | 27 | 4 |

| Марка колонны | № поз | Колич. шт |
|---|---|---|
| К41а-2-2 (продолжение) | 28 | 4 |
| | 29 | 4 |
| | 30 | 12 |
| | 32 | 4 |
| | 34 | 2 |
| | 41 | 2 |
| | 42 | 2 |
| | 43 | 16 |
| | 45 | 2 |
| | 46 | 16 |
| | 47 | 12 |
| | 48 | 12 |
| | 54 | 6 |
| | 76 | 2 |
| | 90 | 2 |
| | 91 | 4 |
| | 92 | 24 |
| | 95 | 2 |
| | 96 | 4 |
| | 99 | 1 |
| | 101 | 1 |
| | 102 | 4 |
| | 103 | 2 |
| | 104 | 2 |
| | 105 | 8 |

| Марка колонны | № поз | Колич. шт |
|---|---|---|
| К41а-2-4 | Арматурные изделия | |
| | 2 | 116 |
| | 39 | 4 |
| | 45 | 4 |
| | 70 | 4 |
| | 71 | 104 |
| | 72 | 40 |
| | 74 | 58 |
| | 76 | 16 |
| | 77 | 2 |
| | 78 | 4 |
| | 84 | 4 |
| | 85 | 2 |
| | 86 | 2 |
| | 87 | 2 |
| | 88 | 2 |
| | Закладные детали | |
| | 8 | 2 |
| | 18 | 4 |
| | 19 | 8 |
| | 22 | 2 |
| | 23 | 6 |

| Марка колонны | № поз | Колич. шт |
|---|---|---|
| К41а-2-4 (продолжение) | 24 | 6 |
| | 25 | 6 |
| | 26 | 4 |
| | 27 | 4 |
| | 28 | 4 |
| | 29 | 4 |
| | 30 | 12 |
| | 32 | 4 |
| | 34 | 2 |
| | 54 | 6 |
| | 90 | 2 |
| | 91 | 4 |
| | 92 | 24 |
| | 95 | 2 |
| | 96 | 4 |
| | 99 | 1 |
| | 101 | 1 |
| | 102 | 4 |
| | 103 | 2 |
| | 104 | 2 |
| | 105 | 8 |
| К41а-2-6 | Арматурные изделия | |
| | 2 | 116 |

| Марка колонны | № поз. | Колич. шт |
|---|---|---|
| К41а-2-6 (продолжение) | 39 | 4 |
| | 45 | 4 |
| | 70 | 4 |
| | 71 | 104 |
| | 72 | 40 |
| | 74 | 58 |
| | 76 | 16 |
| | 77 | 2 |
| | 78 | 4 |
| | 84 | 4 |
| | 85 | 2 |
| | 86 | 2 |
| | 87 | 2 |
| | 88 | 2 |
| | Закладные детали | |
| | 8 | 2 |
| | 18 | 4 |
| | 19 | 8 |
| | 22 | 2 |
| | 23 | 18 |
| | 24 | 18 |
| | 25 | 18 |
| | 26 | 4 |

| Марка колонны | № поз. | Колич. шт |
|---|---|---|
| К41а-2-6 (продолжение) | 27 | 4 |
| | 28 | 4 |
| | 29 | 4 |
| | 30 | 16 |
| | 32 | 4 |
| | 34 | 2 |
| | 54 | 6 |
| | 90 | 2 |
| | 91 | 4 |
| | 92 | 32 |
| | 93 | 4 |
| | 95 | 2 |
| | 96 | 4 |
| | 99 | 1 |
| | 101 | 1 |
| | 102 | 4 |
| | 103 | 2 |
| | 104 | 2 |
| | 105 | 8 |

| Марка колонны | № поз. | Колич. шт |
|---|---|---|
| | | |

Примечание см. на листе 251.

| | | |
|---|---|---|
| ТК | Перечень позиций на одну колонну | 1.420-12 Выпуск 2 |
| | | Лист 307 |

ЗАВОД ЖБИ

Нач. сектора Ст. техн. Провер. — Иоаев, Спирина, Чуйкина

г. Ленинград

## Выборка стали на одну колонну, кгс

| Марка колонны | Арматурные изделия. Сталь ГОСТ 5781-75. Класса А-I, ф мм: 8 | 12 | | | | Итого | Класса А-III, ф мм: 10 | 12 | 18 | 22 | 25 | 28 | | | | | | | | Итого | Итого |
|---|---|---|---|---|---|---|---|---|---|---|---|---|---|---|---|---|---|---|---|---|---|
| К11а-1-3 | 10.4 | 1.8 | | | | 12.2 | 10.2 | 4.3 | — | — | 57.2 | — | | | | | | | | 71.7 | 83.9 |
| К11а-1-4 | 10.4 | 1.8 | | | | 12.2 | 10.2 | 4.3 | — | — | 57.2 | — | | | | | | | | 71.7 | 83.9 |
| К11а-1-5 | 10.4 | 1.8 | | | | 12.2 | 10.2 | 4.3 | — | — | 57.2 | — | | | | | | | | 71.7 | 83.9 |
| К11а-1-6 | 10.4 | 1.8 | | | | 12.2 | 10.2 | 4.3 | — | — | 57.2 | — | | | | | | | | 71.7 | 83.9 |
| К11а-2-3 | 10.4 | 1.8 | | | | 12.2 | 10.2 | 4.3 | 28.4 | 44.4 | — | — | | | | | | | | 87.3 | 99.5 |
| К11а-2-4 | 10.4 | 1.8 | | | | 12.2 | 10.2 | 4.3 | 28.4 | 44.4 | — | — | | | | | | | | 87.3 | 99.5 |
| К11а-2-5 | 10.4 | 1.8 | | | | 12.2 | 10.2 | 4.3 | 28.4 | 44.4 | — | — | | | | | | | | 87.3 | 99.5 |
| К11а-2-6 | 10.4 | 1.8 | | | | 12.2 | 10.2 | 4.3 | 28.4 | 44.4 | — | — | | | | | | | | 87.3 | 99.5 |
| К11а-3-3 | 10.4 | 1.8 | | | | 12.2 | 10.2 | 4.3 | — | — | 54.8 | 72.0 | | | | | | | | 141.3 | 153.5 |
| К11а-3-5 | 10.4 | 1.8 | | | | 12.2 | 10.2 | 4.3 | — | — | 54.8 | 72.0 | | | | | | | | 141.3 | 153.5 |

## Выборка стали на одну колонну, кгс (продолжение)

| Марка колонны | Закладные детали. ГОСТ 380-71*. Прокат с 38/23. Профиль: L 45×5 | L 63×40×8 | L 140×90×10 | — δ=10 | — δ=12 | — δ=16 | газ.тр. dy=40 | гайка М16 | | | | | | | Итого | Сталь ГОСТ 5781-75. Класса А-III, ф мм: 12 | 16 | 18 | 20 | 28 | | | | | | | Итого | Итого | Всего |
|---|---|---|---|---|---|---|---|---|---|---|---|---|---|---|---|---|---|---|---|---|---|---|---|---|---|---|---|---|---|
| К11а-1-3 | 2.6 | 4.6 | 13.2 | 14.2 | 28.0 | 3.8 | 3.0 | 0.2 | | | | | | | 69.6 | 4.4 | 7.1 | 4.6 | 0.9 | 5.8 | | | | | | | 22.8 | 92.4 | 176.3 |
| К11а-1-4 | — | — | 13.2 | 9.6 | 28.0 | 3.8 | 3.0 | 0.2 | | | | | | | 57.8 | 5.6 | 7.1 | 4.6 | 0.9 | 5.8 | | | | | | | 24.0 | 81.8 | 165.7 |
| К11а-1-5 | 2.6 | 4.6 | 13.2 | 14.2 | 46.6 | 3.8 | 3.0 | 0.2 | | | | | | | 88.2 | 4.4 | 13.7 | 4.6 | 0.9 | 5.8 | | | | | | | 29.4 | 117.6 | 201.5 |
| К11а-1-6 | — | — | 13.2 | 12.8 | 46.6 | 3.8 | 3.0 | 0.2 | | | | | | | 79.6 | 6.8 | 13.7 | 4.6 | 0.9 | 5.8 | | | | | | | 31.8 | 111.4 | 195.3 |
| К11а-2-3 | 2.6 | 4.6 | 13.2 | 14.2 | 28.0 | 3.8 | 3.0 | 0.2 | | | | | | | 69.6 | 4.4 | 7.1 | 4.6 | 0.9 | 5.8 | | | | | | | 22.8 | 92.4 | 191.9 |
| К11а-2-4 | — | — | 13.2 | 9.6 | 28.0 | 3.8 | 3.0 | 0.2 | | | | | | | 57.8 | 5.6 | 7.1 | 4.6 | 0.9 | 5.8 | | | | | | | 24.0 | 81.8 | 181.3 |
| К11а-2-5 | 2.6 | 4.6 | 13.2 | 14.2 | 46.6 | 3.8 | 3.0 | 0.2 | | | | | | | 88.2 | 4.4 | 13.7 | 4.6 | 0.9 | 5.8 | | | | | | | 29.4 | 117.6 | 217.1 |
| К11а-2-6 | — | — | 13.2 | 12.8 | 46.6 | 3.8 | 3.0 | 0.2 | | | | | | | 79.6 | 6.8 | 13.7 | 4.6 | 0.9 | 5.8 | | | | | | | 31.8 | 111.4 | 210.9 |
| К11а-3-3 | 2.6 | 4.6 | 13.2 | 14.2 | 28.0 | 3.8 | 3.0 | 0.2 | | | | | | | 69.6 | 4.4 | 7.1 | 4.6 | 0.9 | 5.8 | | | | | | | 22.8 | 92.4 | 245.9 |
| К11а-3-5 | 2.6 | 4.6 | 13.2 | 14.2 | 46.6 | 3.8 | 3.0 | 0.2 | | | | | | | 88.2 | 4.4 | 13.7 | 4.6 | 0.9 | 58 | | | | | | | 29.4 | 117.6 | 271.1 |

Примечание:
Марка стали устанавливается в проекте конкретного объекта.

| | | |
|---|---|---|
| ТК 1976 | Выборка стали на одну колонну | 1.420-112 Выпуск: 2 |
| | | Лист 308 |

ЛГПИ г. Ленинград

Нач. отдела Гл. констр. отд. Нач. сектора Техник Проверил

Корженевская Исаев Стратилатов Чуйкина

15753-02

## Выборка стали на одну колонну, кгс

| Марка колонны | Арматурные изделия. Сталь ГОСТ 5781-75. Класса А-I, ф мм: 8 | 12 | | | | Итого | Класса А-III, ф мм: 10 | 12 | 18 | 22 | 25 | | | | | | | | | Итого | Итого |
|---|---|---|---|---|---|---|---|---|---|---|---|---|---|---|---|---|---|---|---|---|---|
| К12а-1 | 11.4 | 1.8 | | | | 13.2 | 10.2 | 8.6 | – | 44.4 | – | | | | | | | | | 63.2 | 76.4 |
| К12а-1-5 | 11.4 | 1.8 | | | | 13.2 | 10.2 | 8.6 | – | 44.4 | – | | | | | | | | | 63.2 | 76.4 |
| К12а-1-6 | 11.4 | 1.8 | | | | 13.2 | 10.2 | 8.6 | – | 44.4 | – | | | | | | | | | 63.2 | 76.4 |
| К12а-2 | 11.4 | 1.8 | | | | 13.2 | 10.2 | 8.6 | 28.4 | 44.4 | – | | | | | | | | | 91.6 | 104.8 |
| К12а-2-3 | 11.4 | 1.8 | | | | 13.2 | 10.2 | 8.6 | 28.4 | 44.4 | – | | | | | | | | | 91.6 | 104.8 |
| К12а-2-5 | 11.4 | 1.8 | | | | 13.2 | 10.2 | 8.6 | 28.4 | 44.4 | – | | | | | | | | | 91.6 | 104.8 |
| К12а-2-6 | 11.4 | 1.8 | | | | 13.2 | 10.2 | 8.6 | 28.4 | 4.4.4 | – | | | | | | | | | 91.6 | 104.8 |
| К12а-3 | 11.4 | 1.8 | | | | 13.2 | 10.2 | 8.6 | 28.4 | – | 57.2 | | | | | | | | | 104.4 | 117.6 |
| К12а-3-5 | 11.4 | 1.8 | | | | 13.2 | 10.2 | 8.6 | 28.4 | – | 57.2 | | | | | | | | | 104.4 | 117.6 |
| К12а-3-6 | 11.4 | 1.8 | | | | 13.2 | 10.2 | 8.6 | 28.4 | – | 57.2 | | | | | | | | | 104.4 | 117.6 |

## Выборка стали на одну колонну, кгс (продолжение)

| Марка колонны | Закладные детали. ГОСТ 380-71*. Прокат С38/23. Профиль: L 100×12 | L 140×90×10 | – δ=10 | – δ=12 | – δ=16 | – δ=18 | – δ=25 | газ. тр. dy=40 | гайка М16 | | | | | | Итого | Сталь ГОСТ 5781-75. Класса А-III, ф мм: 12 | 16 | 18 | 32 | 36 | | | | | | | Итого | Итого | Всего |
|---|---|---|---|---|---|---|---|---|---|---|---|---|---|---|---|---|---|---|---|---|---|---|---|---|---|---|---|---|---|
| К12а-1 | – | 13.2 | – | 29.2 | 3.8 | – | – | 3.0 | 0.4 | | | | | | 49.6 | 2.0 | 7.6 | 4.6 | 10.2 | – | | | | | | | 24.4 | 74.0 | 150.4 |
| К12а-1-5 | – | 13.2 | 6.4 | 47.8 | 3.8 | – | – | 3.0 | 0.4 | | | | | | 74.6 | 4.4 | 14.2 | 4.6 | 10.2 | – | | | | | | | 33.4 | 108.0 | 184.4 |
| К12а-1-6 | – | 13.2 | 12.8 | 47.8 | 3.8 | – | – | 3.0 | 0.4 | | | | | | 81.0 | 6.8 | 14.2 | 4.6 | 10.2 | – | | | | | | | 35.8 | 116.8 | 193.2 |
| К12а-2 | – | 13.2 | – | 29.2 | 3.8 | – | – | 3.0 | 0.4 | | | | | | 49.6 | 2.0 | 7.6 | 4.6 | 10.2 | – | | | | | | | 24.4 | 74.0 | 178.8 |
| К12а-2-3 | 2.6 | 13.2 | – | 45.8 | 3.8 | 5.6 | 17.6 | 3.0 | 0.4 | | | | | | 92.0 | 2.0 | 7.6 | 4.6 | 10.2 | 8.4 | | | | | | | 32.8 | 124.8 | 229.6 |
| К12а-2-5 | – | 13.2 | 6.4 | 47.8 | 3.8 | – | – | 3.0 | 0.4 | | | | | | 74.6 | 4.4 | 14.2 | 4.6 | 10.2 | – | | | | | | | 33.4 | 108.0 | 212.8 |
| К12а-2-6 | – | 13.2 | 12.8 | 47.8 | 3.8 | – | – | 3.0 | 0.4 | | | | | | 81.0 | 6.8 | 14.8 | 4.6 | 10.2 | – | | | | | | | 35.8 | 116.8 | 221.6 |
| К12а-3 | – | 13.2 | – | 29.2 | 3.8 | – | – | 3.0 | 0.4 | | | | | | 49.6 | 2.0 | 7.6 | 4.6 | 10.2 | – | | | | | | | 24.4 | 74.0 | 191.6 |
| К12а-3-5 | – | 13.2 | 6.4 | 47.8 | 3.8 | – | – | 3.0 | 0.4 | | | | | | 74.6 | 4.4 | 14.2 | 4.6 | 10.2 | – | | | | | | | 33.4 | 108.0 | 225.6 |
| К12а-3-6 | – | 13.2 | 12.8 | 47.8 | 3.8 | – | – | 3.0 | 0.4 | | | | | | 81.0 | 6.8 | 14.2 | 4.6 | 10.2 | – | | | | | | | 35.8 | 116.8 | 234.4 |

Примечание см. на листе 308.

Ленинград | Инженер Проверил | Инженер Чуйкина

ТК 1976 | Выборка стали на одну колонну | 1.420-12 Выпуск 2 | Лист 309

## Выборка стали на одну колонну, кгс

| Марка колонны | Арматурные изделия. Сталь ГОСТ 5781-75. Класса А-I, ф мм | | | | | | Класса А-III, ф мм | | | | | | | | | | | | |
|---|---|---|---|---|---|---|---|---|---|---|---|---|---|---|---|---|---|---|---|
| | 8 | 12 | | | | Итого | 10 | 12 | 18 | 25 | 28 | | | | | | | Итого | Итого |
| К12а-4 | 11.4 | 1.8 | | | | 13.2 | 10.2 | 8.6 | — | 54.8 | 72.0 | | | | | | | 145.6 | 158.8 |
| К12а-4-1, К12а-4-2 | 11.4 | 1.8 | | | | 13.2 | 10.2 | 8.6 | — | 54.8 | 72.0 | | | | | | | 145,6 | 158.8 |
| К 12а-4-3 | 11.4 | 1.8 | | | | 13.2 | 10.2 | 8.6 | — | 54.8 | 72.0 | | | | | | | 145,6 | 158.8 |
| К 12а-4-5 | 11.4 | 1.8 | | | | 13.2 | 10.2 | 8.6 | — | 54.8 | 72.0 | | | | | | | 145.6 | 158.8 |
| К13а-1-1, К13а-1-2 | 29.8 | 4.8 | | | | 34.6 | 18.2 | 8.6 | — | — | 217.2 | | | | | | | 244.0 | 278.6 |
| К13а-1-3, К13а-1-4 | 29.8 | 4.8 | | | | 34.6 | 18.2 | 8.6 | — | — | 217.2 | | | | | | | 244.0 | 278.6 |
| К13а-1-5, К13а-1-6 | 29.8 | 4.8 | | | | 34.6 | 18.2 | 8.6 | — | — | 217.2 | | | | | | | 244.0 | 278,6 |
| К13а-2-3, К13а-2-4 | 29.8 | 4.8 | | | | 34.6 | 18.2 | 8.6 | 88.4 | — | 217.2 | | | | | | | 332.4 | 367.0 |
| К13а-2-5; К13а-2-6 | 29.8 | 4.8 | | | | 34.6 | 18.2 | 8.6 | 88.4 | — | 217.2 | | | | | | | 332.4 | 367.0 |
| К13а-3-1, К13а-3-2 | 29.8 | 4.8 | | | | 34.6 | 18.2 | 8.6 | — | 173,2 | 217.2 | | | | | | | 417.2 | 451.8 |

## Выборка стали на одну колонну, кгс (продолжение)

| Марка колонны | Закладные детали. ГОСТ 380-71*. Прокат С38/23. Профиль | | | | | | | | | | | |

# Выборка стали на одну колонну, кгс

| Марка колонны | Арматурные изделия. Сталь ГОСТ 5781-75. Класса А-I, ф мм | | | | | Итого | Класса А-III, ф мм | | | | | | | | | | | | Итого | Итого |
|---|---|---|---|---|---|---|---|---|---|---|---|---|---|---|---|---|---|---|---|---|
| | 8 | 12 | | | | | 10 | 12 | 18 | 22 | 25 | 28 | | | | | | | | |
| К13а-3-3, К13а-3-4 | 29.8 | 4.8 | | | | 34.6 | 18.2 | 8.6 | — | — | 173.2 | 217.2 | | | | | | | 417.2 | 451.8 |
| К13а-3-5, К13а-3-6 | 29.8 | 4.8 | | | | 34.6 | 18.2 | 8.6 | — | — | 173.2 | 217.2 | | | | | | | 417.2 | 451.8 |
| К14а-1 | 31.8 | 4.8 | | | | 36.6 | 18.2 | 17.2 | — | 266.0 | — | — | | | | | | | 301.4 | 338.0 |
| К14а-1-5, К14а-1-6 | 31.8 | 4.8 | | | | 36.6 | 18.2 | 17.2 | — | 266.0 | — | — | | | | | | | 301.4 | 338.0 |
| К14а-2 | 31.8 | 4.8 | | | | 36.6 | 18.2 | 17.2 | 88.4 | — | 173.2 | — | | | | | | | 297.0 | 333.6 |
| К14а-2-1, К14а-2-2 | 31.8 | 4.8 | | | | 36.6 | 18.2 | 17.2 | 88.4 | — | 173.2 | — | | | | | | | 297.0 | 333.6 |
| К14а-2-5, К14а-2-6 | 31.8 | 4.8 | | | | 36.6 | 18.2 | 17.2 | 88.4 | — | 173.2 | — | | | | | | | 297.0 | 333.6 |
| К14а-3 | 31.8 | 4.8 | | | | 36.6 | 18.2 | 17.2 | — | — | 343.6 | — | | | | | | | 379.0 | 415.6 |
| К14а-3-1, К14а-3-2 | 31.8 | 4.8 | | | | 36.6 | 18.2 | 17.2 | — | — | 343.6 | — | | | | | | | 379.0 | 415.6 |
| К14а-3-3 | 31.8 | 4.8 | | | | 36.6 | 18.2 | 17.2 | — | — | 343.6 | — | | | | | | | 379.0 | 415.6 |
| К14а-3-5, К14а-3-6 | 31.8 | 4.8 | | | | 36.6 | 18.2 | 17.2 | — | — | 343.6 | — | | | | | | | 379.0 | 415.6 |

## Выборка стали на одну колонну, кгс (продолжение)

| Марка колонны | Закладные детали. ГОСТ 380-71*. Прокат С 38/23. Профиль: ∟45×5 | ∟75×8 | ∟100×12 | ∟63×40×8 | — δ=10 | — δ=12 | — δ=16 | — δ=18 | — δ=25 | газ. тр. dy=40 | гайка М16 | | | Итого | Сталь ГОСТ 5781-75. Класса А-III, ф мм: 12 | 16 | 18 | 20 | 22 | 28 | 32 | 36 | | | | Итого | Итого | Всего |
|---|---|---|---|---|---|---|---|---|---|---|---|---|---|---|---|---|---|---|---|---|---|---|---|---|---|---|---|
| К13а-3-3, К13а-3-4 | 5.2 | — | — | 9.2 | 34.8 | 38.4 | 3.8 | — | 22.0 | 3.0 | 0.4 | | | 116.8 | 9.2 | 14.2 | 4.6 | 1.8 | — | 11.6 | — | 24.0 | | | | 65.4 | 182.2 | 634.0 |
| К13а-3-5, К13а-3-6 | 5.2 | — | — | 9.2 | 34.8 | 75.6 | 3.8 | — | 22.0 | 3.0 | 0.4 | | | 154.0 | 14.0 | 27.4 | 4.6 | 1.8 | — | 11.6 | — | 24.0 | | | | 83.4 | 237.4 | 689.2 |
| К14а-1 | — | 5.2 | — | — | — | 40.8 | 3.8 | — | — | 3.0 | 0.8 | | | 53.6 | 2.0 | 15.2 | 4.6 | — | — | — | 20.4 | 30.6 | | | | 72.8 | 126.4 | 464.4 |
| К14а-1-5, К14а-1-6 | — | 5.2 | — | — | 25.6 | 78.0 | 3.8 | — | — | 3.0 | 0.8 | | | 116.4 | 11.6 | 28.4 | 4.6 | — | — | — | 20.4 | 30.6 | | | | 95.6 | 212.0 | 550.0 |
| К14а-2 | — | 5.2 | — | — | — | 40.8 | 3.8 | — | — | 3.0 | 0.8 | | | 53.6 | 2.0 | 15.2 | 4.6 | — | — | — | 20.4 | 30.6 | | | | 72.8 | 126.4 | 460.0 |
| К14а-2-1, К14а-2-2 | — | 5.2 | — | — | — | 62.0 | 42.6 | — | — | 3.0 | 0.8 | | | 113.6 | 2.0 | 27.2 | 4.6 | — | 24.0 | — | 20.4 | 30.6 | | | | 108.8 | 222.4 | 556.0 |
| К14а-2-5, К14а-2-6 | — | 5.2 | — | — | 25.6 | 78.0 | 3.8 | — | — | 3.0 | 0.8 | | | 116.4 | 11.6 | 28.4 | 4.6 | — | — | — | 20.4 | 30.6 | | | | 95.6 | 212.0 | 545.6 |
| К14а-3 | — | 5.2 | — | — | — | 40.8 | 3.8 | — | — | 3.0 | 0.8 | | | 53.6 | 2.0 | 15.2 | 4.6 | — | — | — | 20.4 | 30.6 | | | | 72.8 | 126.4 | 542.0 |
| К14а-3-1, К14а-3-2 | — | 5.2 | — | — | — | 62.0 | 42.6 | — | — | 3.0 | 0.8 | | | 113.6 | 2.0 | 27.2 | 4.6 | — | 24.0 | — | 20.4 | 30.6 | | | | 108.8 | 222.4 | 638.0 |
| К14а-3-3 | — | 5.2 | 5.2 | — | — | 74.0 | 3.8 | 11.2 | 57.2 | 3.0 | 0.8 | | | 160.4 | 2.0 | 15.2 | 4.6 | — | — | — | 20.4 | 46.6 | | | | 88.8 | 249.2 | 664.8 |
| К14а-3-5, К14а-3-6 | — | 5.2 | — | — | 25.6 | 78.0 | 3.8 | — | — | 3.0 | 0.8 | | | 116.4 | 11.6 | 28.4 | 4.6 | — | — | — | 20.4 | 30.6 | | | | 95.6 | 212.0 | 627.6 |

Примечание см. на листе 308.

г. Ленинград — Строительство Чуйкино — Гл. инженер проекта — Техник — Проверил

## Выборка стали на одну колонну, кгс

| Марка колонны | Арматурные изделия. Сталь ГОСТ 5781-75. Класса А-I, ф мм: 8 | 12 | | | | Итого | Класса А-III, ф мм: 10 | 12 | 22 | 25 | 28 | | | | | | | | | Итого | Итого |
|---|---|---|---|---|---|---|---|---|---|---|---|---|---|---|---|---|---|---|---|---|---|
| К14а-4 | 31.8 | 4.8 | | | | 36.6 | 18.2 | 17.2 | — | 170.4 | 217.2 | | | | | | | | | 423.0 | 459.6 |
| К14а-4-1, К14а-4-2 | 31.8 | 4.8 | | | | 36.6 | 18.2 | 17.2 | — | 170.4 | 217.2 | | | | | | | | | 423.0 | 459.6 |
| К14а-4-3 | 31.8 | 4.8 | | | | 36.6 | 18.2 | 17.2 | — | 170.4 | 217.2 | | | | | | | | | 423.0 | 459.6 |
| К14а-4-5, К14а-4-6 | 31.8 | 4.8 | | | | 36.6 | 18.2 | 17.2 | — | 170.4 | 217.2 | | | | | | | | | 423.0 | 459.6 |
| К14а-5 | 31.8 | 4.8 | | | | 36.6 | 18.2 | 17.2 | — | 173.2 | — | | | | | | | | | 208.6 | 245.2 |
| К14а-5-1, К14а-5-2 | 31.8 | 4.8 | | | | 36.6 | 18.2 | 17.2 | — | 173.2 | — | | | | | | | | | 208.6 | 245.2 |
| К14а-5-3 | 31.8 | 4.8 | | | | 36.6 | 18.2 | 17.2 | — | 173.2 | — | | | | | | | | | 208.6 | 245.2 |
| К14с-5-5; К14а-5-6 | 31.8 | 4.8 | | | | 36.6 | 18.2 | 17.2 | — | 173.2 | — | | | | | | | | | 208.6 | 245.2 |
| К14а-6 | 31.8 | 4.8 | | | | 36.6 | 18.2 | 17.2 | 132.0 | 173.2 | — | | | | | | | | | 340.6 | 377.2 |
| К14а-6-1 | 31.8 | 4.8 | | | | 36.6 | 18.2 | 17.2 | 132.0 | 173.2 | — | | | | | | | | | 340.6 | 377.2 |
| К14а-6-5 | 31.8 | 4.8 | | | | 36.6 | 18.2 | 17.2 | 132.0 | 173.2 | — | | | | | | | | | 340.6 | 377.2 |

## Выборка стали на одну колонну, кгс (продолжение)

| Марка колонны | Закладные детали. ГОСТ 380-71*. Прокат С 38/23. Профиль: L 75×8 | L 100×12 | δ=10 | δ=12 | δ=16 | δ=18 | δ=25 | газ. тр. dy=40 | гайка М16 | | | | | | Итого | Сталь ГОСТ 5781-75. Класса А-III: 12 | 16 | 18 | 22 | 32 | 36 | | | | | | Итого | Итого | Всего |
|---|---|---|---|---|---|---|---|---|---|---|---|---|---|---|---|---|---|---|---|---|---|---|---|---|---|---|---|---|---|
| К14а-4 | 5.2 | — | — | 40.8 | 3.8 | — | — | 3.0 | 0.8 | | | | | | 53.6 | 2.0 | 15.2 | 4.6 | — | 20.4 | 30.6 | | | | | | 72.8 | 126.4 | 586.0 |
| К14а-4-1, К14а-4-2 | 5.2 | — | — | 62.0 | 42.6 | — | — | 3.0 | 0.8 | | | | | | 113.6 | 2.0 | 27.2 | 4.6 | 24.0 | 20.4 | 30.6 | | | | | | 108.8 | 222.4 | 682.0 |
| К14а-4-3 | 5.2 | 5.2 | — | 74.0 | 3.8 | 11.2 | 57.2 | 3.0 | 0.8 | | | | | | 160.4 | 2.0 | 15.2 | 4.6 | — | 20.4 | 46.6 | | | | | | 88.8 | 249.2 | 708.8 |
| К14а-4-5, К14а-4-6 | 5.2 | — | 25.6 | 78.0 | 3.8 | — | — | 3.0 | 0.8 | | | | | | 116.4 | 11.6 | 28.4 | 4.6 | — | 20.4 | 30.6 | | | | | | 95.6 | 212.0 | 671.6 |
| К14а-5 | 5.2 | — | — | 40.8 | 3.8 | — | — | 3.0 | 0.8 | | | | | | 53.6 | 2.0 | 15.2 | 4.6 | — | 20.4 | 30.6 | | | | | | 72.8 | 126.4 | 371.6 |
| К14а-5-1, К14а-5-2 | 5.2 | — | — | 62.0 | 42.6 | — | — | 3.0 | 0.8 | | | | | | 113.6 | 2.0 | 27.2 | 4.6 | 24.0 | 20.4 | 30.6 | | | | | | 108.8 | 222.4 | 467.6 |
| К14а-5-3 | 5.2 | 5.2 | — | 74.0 | 3.8 | 11.2 | 57.2 | 3.0 | 0.8 | | | | | | 160.4 | 2.0 | 15.2 | 4.6 | — | 20.4 | 46.6 | | | | | | 88.8 | 240.2 | 494.4 |
| К14а-5-5, К14а-5-6 | 5.2 | — | 25.6 | 78.0 | 3.8 | — | — | 3.0 | 0.8 | | | | | | 116.4 | 11.6 | 28.4 | 4.6 | — | 20.4 | 30.6 | | | | | | 95.6 | 212.0 | 457.2 |
| К14а-6 | 5.2 | — | — | 40.8 | 3.8 | — | — | 3.0 | 0.8 | | | | | | 53.6 | 2.0 | 15.2 | 4.6 | — | 20.4 | 30.6 | | | | | | 72.8 | 126.4 | 503.6 |
| К14а-6-1 | 5.2 | — | — | 62.0 | 42.6 | — | — | 3.0 | 0.8 | | | | | | 113.6 | 2.0 | 27.2 | 4.6 | 24.0 | 20.4 | 30.6 | | | | | | 108.8 | 222.4 | 599.6 |
| К14а-6-5 | 5.2 | — | 25.6 | 78.0 | 3.8 | — | — | 3.0 | 0.8 | | | | | | 116.4 | 11.6 | 28.4 | 4.6 | — | 20.4 | 30.6 | | | | | | 95.6 | 212.0 | 589.2 |

Примечание см. на листе 308.

ЛГПИ г. Ленинград

Нач. отдела | Гл. констр. отд. | Нач. сектора | Техник | Проверил

Морозов | Корженевская | Исаев | Стратилатов | Чуйкина

ТК Выборка стали на одну колонну

1.420-12 Выпуск 2

Лист 312

## Выборка стали на одну колонну, кгс

| Марка колонны | Арматурные изделия. Сталь ГОСТ 5781-75. Класса А-I, ф мм: 8 | 12 | | | | Итого | Класса А-III, ф мм: 10 | 12 | 18 | 22 | 25 | | | | | | | | | Итого | Итого |
|---|---|---|---|---|---|---|---|---|---|---|---|---|---|---|---|---|---|---|---|---|---|
| К15а-1-1 | 24.4 | 4.2 | | | | 28.6 | 10.2 | 8.6 | 66.8 | 101.6 | — | | | | | | | | | 187.2 | 215.8 |
| К15а-1-2 | 24.4 | 4.2 | | | | 28.6 | 10.2 | 8.6 | 66.8 | 101.6 | — | | | | | | | | | 187.2 | 215.8 |
| К15а-1-3 | 24.4 | 4.2 | | | | 28.6 | 10.2 | 8.6 | 66.8 | 101.6 | — | | | | | | | | | 187.2 | 215.8 |
| К15а-1-4 | 24.4 | 4.2 | | | | 28.6 | 10.2 | 8.6 | 66.8 | 101.6 | — | | | | | | | | | 187.2 | 215.8 |
| К15а-1-5 | 24.4 | 4.2 | | | | 28.6 | 10.2 | 8.6 | 66.8 | 101.6 | — | | | | | | | | | 187.2 | 215.8 |
| К15а-1-6 | 24.4 | 4.2 | | | | 28.6 | 10.2 | 8.6 | 66.8 | 101.6 | — | | | | | | | | | 187.2 | 215.8 |
| К15а-2-1 | 24.4 | 4.2 | | | | 28.6 | 10.2 | 8.6 | 66.8 | — | 131.2 | | | | | | | | | 216.8 | 245.4 |
| К15а-2-2 | 24.4 | 4.2 | | | | 28.6 | 10.2 | 8.6 | 66.8 | — | 131.2 | | | | | | | | | 216.8 | 245.4 |
| К15а-2-3 | 24.4 | 4.2 | | | | 28.6 | 10.2 | 8.6 | 66.8 | — | 131.2 | | | | | | | | | 216.8 | 245.4 |
| К15а-2-4 | 24.4 | 4.2 | | | | 28.6 | 10.2 | 8.6 | 66.8 | — | 131.2 | | | | | | | | | 216.8 | 245.4 |

## Выборка стали на одну колонну, кгс (продолжение)

| Марка колонны | Закладные детали. ГОСТ 380-71*. Прокат С 38/23. Профиль: L 45×5 | L 63×40×8 | L 140×90×10 | — δ=10 | — δ=12 | — δ=16 | — δ=25 | газ.тр. dy=40 | гайка М16 | | | | | | Итого | Сталь ГОСТ 5781-75. Класса А-III: 12 | 16 | 18 | 20 | 28 | 36 | | | | | | Итого | Итого | Всего |
|---|---|---|---|---|---|---|---|---|---|---|---|---|---|---|---|---|---|---|---|---|---|---|---|---|---|---|---|---|---|
| К15а-1-1 | 5.2 | 9.2 | 13.2 | 28.4 | 57.8 | 3.8 | 11.0 | 3.0 | 0.4 | | | | | | 132.0 | 6.8 | 20.2 | 4.6 | 1.8 | 11.6 | 12.0 | | | | | | 57.0 | 189.0 | 404.8 |
| К15а-1-2 | 2.6 | 4.6 | 13.2 | 23.8 | 57.8 | 3.8 | 11.0 | 3.0 | 0.4 | | | | | | 120.2 | 8.0 | 20.2 | 4.6 | 1.8 | 11.6 | 12.0 | | | | | | 58.2 | 178.4 | 394.2 |
| К15а-1-3 | 5.2 | 9.2 | 13.2 | 31.6 | 47.2 | 3.8 | 11.0 | 3.0 | 0.4 | | | | | | 124.6 | 8.0 | 14.2 | 4.6 | 1.8 | 11.6 | 12.0 | | | | | | 52.2 | 176.8 | 392.6 |
| К15а-1-4 | 2.6 | 4.6 | 13.2 | 27.0 | 47.2 | 3.8 | 11.0 | 3.0 | 0.4 | | | | | | 112.8 | 9.2 | 14.2 | 4.6 | 1.8 | 11.6 | 12.0 | | | | | | 53.4 | 166.2 | 382.0 |
| К15а-1-5 | 5.2 | 9.2 | 13.2 | 34.8 | 47.2 | 3.8 | 11.0 | 3.0 | 0.4 | | | | | | 127.8 | 9.2 | 27.4 | 4.6 | 1.8 | 11.6 | 12.0 | | | | | | 66.6 | 194.4 | 410.2 |
| К15а-1-6 | 2.6 | 4.6 | 13.2 | 33.4 | 84.4 | 3.8 | 11.0 | 3.0 | 0.4 | | | | | | 156.4 | 11.6 | 27.4 | 4.6 | 1.8 | 11.6 | 12.0 | | | | | | 69.0 | 225.4 | 441.2 |
| К15а-2-1 | 5.2 | 9.2 | 13.2 | 28.4 | 57.8 | 3.8 | 11.0 | 3.0 | 0.4 | | | | | | 132.0 | 6.8 | 20.2 | 4.6 | 1.8 | 11.6 | 12.0 | | | | | | 57.0 | 189.0 | 434.4 |
| К15а-2-2 | 2.6 | 4.6 | 13.2 | 23.8 | 57.8 | 3.8 | 11.0 | 3.0 | 0.4 | | | | | | 120.2 | 8.0 | 20.2 | 4.6 | 1.8 | 11.6 | 12.0 | | | | | | 58.2 | 178.4 | 423.8 |
| К15а-2-3 | 5.2 | 9.2 | 13.2 | 31.6 | 47.2 | 3.8 | 11.0 | 3.0 | 0.4 | | | | | | 124.6 | 8.0 | 14.2 | 4.6 | 1.8 | 11.6 | 12.0 | | | | | | 52.2 | 176.8 | 422.2 |
| К15а-2-4 | 2.6 | 4.6 | 13.2 | 27.0 | 47.2 | 3.8 | 11.0 | 3.0 | 0.4 | | | | | | 112.8 | 9.2 | 14.2 | 4.6 | 1.8 | 11.6 | 12.0 | | | | | | 53.4 | 166.2 | 411.6 |

Примечание см. на листе 308.

Чуйкина

Проверил

ТК

Выборка стали на одну колонну

1.420-12 Выпуск 2

Лист 313

## Выборка стали на одну колонну, кгс

| Марка колонны | Арматурные изделия. Сталь ГОСТ 5781-75. Класс А-I, ф мм | | | | | Итого | Класс А-III, ф мм | | | | | | | | | | | | Итого | Итого |
|---|---|---|---|---|---|---|---|---|---|---|---|---|---|---|---|---|---|---|---|---|
| | 8 | 12 | | | | | 10 | 12 | 18 | 22 | 25 | 28 | | | | | | | | |
| К15а-2-5 | 24.4 | 4.2 | | | | 28.6 | 10.2 | 8.6 | 66.8 | — | 131.2 | — | | | | | | | 216.8 | 245.4 |
| К15а-2-6 | 24.4 | 4.2 | | | | 28.6 | 10.2 | 8.6 | 66.8 | — | 131.2 | — | | | | | | | 216.8 | 245.4 |
| К15а-3-1 | 24.4 | 4.2 | | | | 28.6 | 10.2 | 8.6 | — | — | 128.8 | 164.8 | | | | | | | 312.4 | 341.0 |
| К15а-3-3 | 24.4 | 4.2 | | | | 28.6 | 10.2 | 8.6 | — | — | 128.8 | 164.8 | | | | | | | 312.4 | 341.0 |
| К15а-3-5 | 24.4 | 4.2 | | | | 28.6 | 10.2 | 8.6 | — | — | 128.8 | 164.8 | | | | | | | 312.4 | 341.0 |
| К15а-4-1 | 24.4 | 4.2 | | | | 28.6 | 10.2 | 8.6 | — | — | — | 326.4 | | | | | | | 345.2 | 373.8 |
| К15а-4-3 | 24.4 | 4.2 | | | | 28.6 | 10.2 | 8.6 | — | — | — | 326.4 | | | | | | | 345.2 | 373.8 |
| К15а-4 5 | 24.4 | 4.2 | | | | 28.6 | 10.2 | 8.6 | — | — | — | 326.4 | | | | | | | 345.2 | 373.8 |
| К16а-1 | 26.4 | 4.2 | | | | 30.6 | 10.2 | 17.2 | — | 101.6 | — | — | | | | | | | 129.0 | 159.6 |
| К16а-2 | 26.4 | 4.2 | | | | 30.6 | 10.2 | 17.2 | 66.8 | 101.6 | — | — | | | | | | | 195.8 | 226.4 |

## Выборка стали на одну колонну, кгс (продолжение)

| Марка колонны | Закладные детали. ГОСТ 380-71*. Прокат С 38/23. Профиль: ∟ 45×5 | ∟ 75×8 | ∟ 63×40×8 | ∟ 140×90×10 | — δ=10 | — δ=12 | — δ=16 | — δ=25 | Поз. 7А dy=40 | Гайка М16 | Итого | Сталь ГОСТ 5781-75. Класс А-III, ф мм: 12 | 16 | 18 | 20 | 28 | 32 | 36 | Итого | Итого | Всего |
|---|---|---|---|---|---|---|---|---|---|---|---|---|---|---|---|---|---|---|---|---|---|
| К15а-2-5 | 5.2 | — | 9.2 | 13.2 | 34.8 | 47.2 | 3.8 | 11.0 | 3.0 | 0.4 | 127.8 | 9.2 | 27.4 | 4.6 | 1.8 | 11.6 | — | 12.0 | 66.6 | 194.4 | 439.8 |
| К15а-2-6 | 2.6 | — | 4.6 | 13.2 | 33.4 | 84.4 | 3.8 | 11.0 | 3.0 | 0.4 | 156.4 | 11.6 | 27.4 | 4.6 | 1.8 | 11.6 | — | 12.0 | 69.0 | 225.4 | 470.8 |
| К15а-3-1 | 5.2 | — | 9.2 | 13.2 | 28.4 | 57.8 | 3.8 | 11.0 | 3.0 | 0.4 | 132.0 | 6.8 | 20.2 | 4.6 | 1.8 | 11.6 | — | 12.0 | 57.0 | 189.0 | 530.0 |
| К15а-3-3 | 5.2 | — | 9.2 | 13.2 | 31.6 | 47.2 | 3.8 | 11.0 | 3.0 | 0.4 | 124.6 | 8.0 | 14.2 | 4.6 | 1.8 | 11.6 | — | 12.0 | 52.2 | 176.8 | 517.8 |
| К15а-3-5 | 5.2 | — | 9.2 | 13.2 | 34.8 | 47.2 | 3.8 | 11.0 | 3.0 | 0.4 | 127.8 | 9.2 | 27.4 | 4.6 | 1.8 | 11.6 | — | 12.0 | 66.6 | 194.4 | 535.4 |
| К15а-4-1 | 5.2 | — | 9.2 | 13.2 | 28.4 | 57.8 | 3.8 | 11.0 | 3.0 | 0.4 | 132.0 | 6.8 | 20.2 | 4.6 | 1.8 | 11.6 | — | 12.0 | 57.0 | 189.0 | 562.8 |
| К15а-4 3 | 5.2 | — | 9.2 | 13.2 | 31.6 | 47.2 | 3.8 | 11.0 | 3.0 | 0.4 | 124.6 | 8.0 | 14.2 | 4.6 | 1.8 | 11.6 | — | 12.0 | 52.2 | 176.8 | 550.6 |
| К15а-4-5 | 5.2 | — | 9.2 | 13.2 | 34.8 | 47.2 | 3.8 | 11.0 | 3.0 | 0.4 | 127.8 | 9.2 | 27.4 | 4.6 | 1.8 | 11.6 | — | 12.0 | 66.6 | 194.4 | 568.2 |
| К16а-1 | — | 2.6 | — | 13.2 | — | 49.6 | 3.8 | — | 3.0 | 0.8 | 73.0 | 2.0 | 15.2 | 4.6 | — | — | 20.4 | 15.3 | 57.5 | 130.5 | 290.1 |
| К16а-2 | — | 2.6 | — | 13.2 | — | 49.6 | 3.8 | — | 3.0 | 0.8 | 73.0 | 2.0 | 15.2 | 4.6 | — | — | 20.4 | 15.3 | 57.5 | 130.5 | 356.9 |

Примечание см. на листе 308.

Инв. № подл. | Подп. и дата | Взам. инв. № | Инв. № дубл. | Подп. и дата

Гл. специалист Шевцов
Техник Куйкина
Проверил

г. Ленинград

ТК 1976 — Выборка стали на одну колонну

1.420-12. Выпуск 2

Лист 314

ЗАВОДА ЖБИ

## Выборка стали на одну колонну, кгс

| Марка колонны | Арматурные изделия. Сталь ГОСТ 5781-75. Класса А-I, ф мм: 8 | 12 | | | | Итого | Класса А-III, ф мм: 10 | 12 | 18 | 22 | 25 | 28 | | | | | | | | Итого | Итого |
|---|---|---|---|---|---|---|---|---|---|---|---|---|---|---|---|---|---|---|---|---|---|
| К16а-2-1, К16а-2-2 | 26,4 | 4,2 | | | | 30.6 | 10,2 | 17,2 | 66,8 | 101.6 | — | — | | | | | | | | 195.8 | 226.4 |
| К16а-2-3 | 26,4 | 4,2 | | | | 30.6 | 10.2 | 17.2 | 66.8 | 101.6 | — | — | | | | | | | | 195.8 | 226.4 |
| К16а-2-5 | 26,4 | 4,2 | | | | 30.6 | 10,2 | 17.2 | 66.8 | 101.6 | — | — | | | | | | | | 195.8 | 226.4 |
| К16а-2-6 | 26,4 | 4.2 | | | | 30.6 | 10.2 | 17.2 | 66.8 | 101.6 | — | — | | | | | | | | 195.8 | 226.4 |
| К16а-3 | 26,4 | 4.2 | | | | 30.6 | 10,2 | 17.2 | 66.8 | — | 131.2 | — | | | | | | | | 225.4 | 256.0 |
| К16а-3-1, К16а-3-2 | 26.4 | 4.2 | | | | 30.6 | 10,2 | 17,2 | 66,8 | — | 131.2 | — | | | | | | | | 225,4 | 256.0 |
| К16а-3-3 | 26.4 | 4,2 | | | | 30,6 | 10,2 | 17,2 | 66,8 | — | 131.2 | — | | | | | | | | 225.4 | 256.0 |
| К16а-3-5 | 26,4 | 4,2 | | | | 30.6 | 10.2 | 17,2 | 66.8 | — | 131.2 | — | | | | | | | | 225.4 | 256,0 |
| К16а-3-6 | 26.4 | 4.2 | | | | 30.6 | 10,2 | 17,2 | 66.8 | — | 131.2 | — | | | | | | | | 225,4 | 256.0 |
| К16а-4 | 26,4 | 4.2 | | | | 30.6 | 10,2 | 17.2 | — | — | 128.8 | 164.8 | | | | | | | | 321.0 | 351.6 |

## Выборка стали на одну колонну, кгс (продолжение)

| Марка колонны | Закладные детали. ГОСТ 380-71*. Прокат С 38/23. Профиль: L 75×8 | L 100×12 | L 140×90×8 | — δ=10 | — δ=12 | — δ=16 | — δ=18 | — δ=25 | газ тр. dy=40 | гайка М16 | | | | | Итого | Сталь ГОСТ 5781-75. Класса А-III: 12 | 16 | 18 | 22 | 32 | 36 | | | | | | Итого | Итого | Всего |
|---|---|---|---|---|---|---|---|---|---|---|---|---|---|---|---|---|---|---|---|---|---|---|---|---|---|---|---|---|---|
| К16а-2-1, К16а-2-2 | 2.6 | — | 13.2 | — | 70.8 | 23.2 | — | — | 3.0 | 0.8 | | | | | 113.6 | 2.0 | 27.2 | 4.6 | 12.0 | 20.4 | 15.3 | | | | | | 81.5 | 195.1 | 421.5 |
| К16а-2-3 | 2.6 | 5,2 | 13.2 | — | 82.8 | 3.8 | 11.2 | 46.2 | 3.0 | 0.8 | | | | | 168.8 | 2.0 | 15.2 | 4.6 | — | 20.4 | 31.7 | | | | | | 73.9 | 242.7 | 469.1 |
| К16а-2-5 | 2.6 | — | 13.2 | 19.2 | 86.8 | 3.8 | — | — | 3.0 | 0.8 | | | | | 129.4 | 9.2 | 28.4 | 4.6 | — | 20.4 | 15.3 | | | | | | 77.9 | 207.3 | 433.7 |
| К16а-2-6 | 2.6 | — | 13.2 | 25.6 | 86.8 | 3.8 | — | — | 3.0 | 0.8 | | | | | 135.8 | 11.6 | 28.4 | 4.6 | — | 20.4 | 15.3 | | | | | | 80.3 | 216.1 | 442.5 |
| К16а-3 | 2.6 | — | 13.2 | — | 49.6 | 3.8 | — | — | 3.0 | 0.8 | | | | | 73.0 | 2.0 | 15.2 | 4.6 | — | 20.4 | 15.3 | | | | | | 57.5 | 130.5 | 386.5 |
| К16а-3-1, К16а-3-2 | 2.6 | — | 13.2 | — | 70.8 | 23.2 | — | — | 3.0 | 0.8 | | | | | 113.6 | 2.0 | 27.2 | 4.6 | 12.0 | 20.4 | 15.3 | | | | | | 81.5 | 195.1 | 451.1 |
| К16а-3-3 | 2.6 | 5.2 | 13.2 | — | 82.8 | 3.8 | 11.2 | 46.2 | 3.0 | 0.8 | | | | | 168.8 | 2.0 | 15.2 | 4.6 | — | 20.4 | 31.7 | | | | | | 73.9 | 242.7 | 498.7 |
| К16а-3-5 | 2.6 | — | 13.2 | 19.2 | 86.8 | 3.8 | — | — | 3.0 | 0.8 | | | | | 129.4 | 9.2 | 28.4 | 4.6 | — | 20.4 | 15.3 | | | | | | 77.9 | 207.3 | 463.3 |
| К16а-3-6 | 2.6 | — | 13.2 | 25.6 | 86.8 | 3.8 | — | — | 3.0 | 0.8 | | | | | 135.8 | 11.6 | 28.4 | 4.6 | — | 20.4 | 15.3 | | | | | | 80.3 | 216.1 | 472.1 |
| К16а-4 | 2.6 | — | 13.2 | — | 49.6 | 3.8 | — | — | 3.0 | 0.8 | | | | | 73.0 | 2.0 | 15.2 | 4.6 | — | 20.4 | 15.3 | | | | | | 57.5 | 130.5 | 482.1 |

Примечание см. на листе 308.

Стратилатов Чуйкина

Техник Проверил

г. Ленинград

ТК 1976 | Выборка стали на одну колонну | 1.420-12 выпуск 2 | Лист 315

ЗАВОД ЖБИ

## Выборка стали на одну колонну, кгс

| Марка колонны | Арматурные изделия. Сталь ГОСТ 5781-75. Класса A-I, ф мм: 8 | 12 | | | | Итого | Класса A-III, ф мм: 10 | 12 | 22 | 25 | 28 | | | | | | | | | Итого | Итого |
|---|---|---|---|---|---|---|---|---|---|---|---|---|---|---|---|---|---|---|---|---|---|
| К16а-4-1, К16а-4-2 | 26.4 | 4.2 | | | | 30.6 | 10.2 | 17.2 | — | 128.8 | 164.8 | | | | | | | | | 321.0 | 351.6 |
| К16а-4-3 | 26.4 | 4.2 | | | | 30.6 | 10.2 | 17.2 | — | 128.8 | 164.8 | | | | | | | | | 321.0 | 351.6 |
| К16а-4-5 | 26.4 | 4.2 | | | | 30.6 | 10.2 | 17.2 | — | 128.8 | 164.8 | | | | | | | | | 321.0 | 351.6 |
| К16а-4-6 | 26.4 | 4.2 | | | | 30.6 | 10.2 | 17.2 | — | 128.8 | 164.8 | | | | | | | | | 321.0 | 351.6 |
| К16а-5 | 26.4 | 4.2 | | | | 30.6 | 10.2 | 17.2 | 99.6 | 131.2 | — | | | | | | | | | 258.2 | 288.8 |
| К16а-5-1, К16а-5-2 | 26.4 | 4.2 | | | | 30.6 | 10.2 | 17.2 | 99.6 | 131.2 | — | | | | | | | | | 258.2 | 288.8 |
| К16а-5-5 | 26.4 | 4.2 | | | | 30.6 | 10.2 | 17.2 | 99.6 | 131.2 | — | | | | | | | | | 258.2 | 288.8 |
| К16а-5-6 | 26.4 | 4.2 | | | | 30.6 | 10.2 | 17.2 | 99.6 | 131.2 | — | | | | | | | | | 258.2 | 288.8 |
| К16а-6-1 | 26.4 | 4.2 | | | | 30.6 | 10.2 | 17.2 | — | — | 164.8 | | | | | | | | | 192.2 | 222.8 |
| К16а-6-3 | 26.4 | 4.2 | | | | 30.6 | 10.2 | 17.2 | — | — | 164.8 | | | | | | | | | 192.2 | 222.8 |

## Выборка стали на одну колонну, кгс (продолжение)

| Марка колонны | Закладные детали. ГОСТ 380-71*. Прокат С 38/23. Профиль: ∟75х8 | ∟100х12 | ∟(40х90х8) | δ=10 | δ=12 | δ=16 | δ=18 | δ=25 | Поз. гр. dy-40 | гайка М16 | | | | | | | Итого | Сталь ГОСТ 5781-75. Класса A-III: 12 | 16 | 18 | 22 | 32 | 36 | | | | | | Итого | Итого | Всего |
|---|---|---|---|---|---|---|---|---|---|---|---|---|---|---|---|---|---|---|---|---|---|---|---|---|---|---|---|---|---|---|
| К16а-4-1, К16а-4-2 | 2.6 | — | 13.2 | — | 70.8 | 23.2 | — | — | 3.0 | 0.8 | | | | | | | 113.6 | 2.0 | 27.2 | 4.6 | 12.0 | 20.4 | 15.3 | | | | | | 81.5 | 195.1 | 546.7 |
| К16а-4-3 | 2.6 | 5.2 | 13.2 | — | 82.8 | 3.8 | 11.2 | 46.2 | 3.0 | 0.8 | | | | | | | 168.8 | 2.0 | 15.2 | 4.6 | — | 20.4 | 31.7 | | | | | | 73.9 | 242.7 | 594.3 |
| К16а-4-5 | 2.6 | — | 13.2 | 19.2 | 86.8 | 3.8 | — | — | 3.0 | 0.8 | | | | | | | 129.4 | 9.2 | 28.4 | 4.6 | — | 20.4 | 15.3 | | | | | | 77.9 | 207.3 | 558.9 |
| К16а-4-6 | 2.6 | — | 13.2 | 25.6 | 86.8 | 3.8 | — | — | 3.0 | 0.8 | | | | | | | 135.8 | 11.6 | 28.4 | 4.6 | — | 20.4 | 15.3 | | | | | | 80.3 | 216.1 | 567.7 |
| К16а-5 | 2.6 | — | 13.2 | — | 49.6 | 3.8 | — | — | 3.0 | 0.8 | | | | | | | 73.0 | 2.0 | 15.2 | 4.6 | — | 20.4 | 15.3 | | | | | | 57.5 | 130.5 | 419.3 |
| К16а-5-1, К16а-5-2 | 2.6 | — | 13.2 | — | 70.8 | 23.2 | — | — | 3.0 | 0.8 | | | | | | | 113.6 | 2.0 | 27.2 | 4.6 | 12.0 | 20.4 | 15.3 | | | | | | 81.5 | 195.1 | 483.9 |
| К16а-5-5 | 2.6 | — | 13.2 | 19.2 | 86.8 | 3.8 | — | — | 3.0 | 0.8 | | | | | | | 129.4 | 9.2 | 28.4 | 4.6 | — | 20.4 | 15.3 | | | | | | 77.9 | 207.3 | 496.1 |
| К16а-5-6 | 2.6 | — | 13.2 | 25.6 | 86.8 | 3.8 | — | — | 3.0 | 0.8 | | | | | | | 135.8 | 11.6 | 28.4 | 4.6 | — | 20.4 | 15.3 | | | | | | 80.3 | 216.1 | 504.9 |
| К16а-6-1 | 2.6 | — | 13.2 | — | 70.8 | 23.2 | — | — | 3.0 | 0.8 | | | | | | | 113.6 | 2.0 | 27.2 | 4.6 | 12.0 | 20.4 | 15.3 | | | | | | 81.5 | 195.1 | 417.9 |
| К16а-6-3 | 2.6 | 5.2 | 13.2 | — | 82.8 | 3.8 | 11.2 | 46.2 | 3.0 | 0.8 | | | | | | | 168.8 | 2.0 | 15.2 | 4.6 | — | 20.4 | 31.7 | | | | | | 73.9 | 242.7 | 465.5 |

Примечание см. на листе 308.

Инв. № подл. | Подп. и дата | Взам. инв. №

Рук. гр. Усаев | Гл. специал. | Гл. инж. проекта | Проверил Стратилатов | Уйкина

АГПИ г. Ленинград

ТК 1976

Выборка стали на одну колонну

1.420-12 Выпуск 2

Лист 316

# Выборка стали на одну колонну, кгс

| Марка колонны | Арматурные изделия | | | | | | | | | | | | | | | | | | | | |
|---|---|---|---|---|---|---|---|---|---|---|---|---|---|---|---|---|---|---|---|---|---|
| | Сталь ГОСТ 5781-75 | | | | | | | | | | | | | | | | | | | | |
| | Класса А-I | | | | | | Класса А-III | | | | | | | | | | | | | | |
| | ф мм | | | | | | ф мм | | | | | | | | | | | | | | |
| | 8 | 12 | | | | Итого | 10 | 12 | 18 | 22 | 25 | 28 | 32 | | | | | | | Итого | Итого |
| К16а-7 | 26.4 | 4.2 | | | | 30.6 | 10.2 | 17.2 | — | — | 260.0 | — | — | | | | | | | 287.4 | 318.0 |
| К16а-7-5 | 26.4 | 4.2 | | | | 30.6 | 10.2 | 17.2 | — | — | 260.0 | — | — | | | | | | | 287.4 | 318.0 |
| К16а-11-1 | 26.4 | 4.2 | | | | 30.6 | 10.2 | 17.2 | — | — | — | 161.6 | 215.2 | | | | | | | 404.2 | 434.8 |
| К17а-1-1, К17а-1-2 | 41.7 | 6.4 | | | | 48.1 | 24.6 | 8.6 | 167.8 | 140.4 | — | — | — | | | | | | | 341.4 | 389.5 |
| К17а-1-3, К17а-1-4 | 41.7 | 6.4 | | | | 48.1 | 24.6 | 8.6 | 167.8 | 140.4 | — | — | — | | | | | | | 341.4 | 389.5 |
| К17а-1-5, К17а-1-6 | 41.7 | 6.4 | | | | 48.1 | 24.6 | 8.6 | 167.8 | 140.4 | — | — | — | | | | | | | 341.4 | 389.5 |
| К17а-2-1, К17а-2-2 | 41.7 | 6.4 | | | | 48.1 | 24.6 | 8.6 | 92.6 | 112.4 | 181.6 | — | — | | | | | | | 419.8 | 467.9 |
| К17а-2-3, К17а-2-4 | 41.7 | 6.4 | | | | 48.1 | 24.6 | 8.6 | 92.6 | 112.4 | 181.6 | — | — | | | | | | | 419.8 | 467.9 |
| К17а-2-5, К17а-2-6 | 41.7 | 6.4 | | | | 48.1 | 24.6 | 8.6 | 92.6 | 112.4 | 181.6 | — | — | | | | | | | 419.8 | 467.9 |
| К17а-3-1, К17а-3-2 | 41.7 | 6.4 | | | | 48.1 | 24.6 | 8.6 | 92.6 | 112.4 | 181.6 | — | — | | | | | | | 419.8 | 467.9 |

# Выборка стали на одну колонну, кгс (продолжение)

| Марка колонны | Закладные детали | | | | | | | | | | | | | | | | | | | | | | | | | | |
|---|---|---|---|---|---|---|---|---|---|---|---|---|---|---|---|---|---|---|---|---|---|---|---|---|---|---|---|
| | ГОСТ 380-71* | | | | | | | | | | | | | | | Сталь ГОСТ 5781-75 | | | | | | | | | | | |
| | Прокат С 38/23 | | | | | | | | | | | | | | | Класса А-III | | | | | | | | | | | |
| | Профиль | | | | | | | | | | | | | | | ф мм | | | | | | | | | | | |
| | L 45×5 | L 75×8 | L 63×40×8 | L 140×90×8 | — δ=10 | — δ=12 | — δ=16 | — δ=25 | газ. тр. dy=40 | гайка М16 | | | | | Итого | 12 | 16 | 18 | 20 | 22 | 28 | 32 | 36 | | | | Итого | Итого | Всего |
| К16а-7 | — | 2.6 | — | 13.2 | — | 49.6 | 3.8 | — | 3.0 | 0.8 | | | | | 73.0 | 2.0 | 15.2 | 4.6 | — | — | — | 20.4 | 15.3 | | | | 57.5 | 130.5 | 448.5 |
| К16а-7-5 | — | 2.6 | — | 13.2 | 19.2 | 86.8 | 3.8 | — | 3.0 | 0.8 | | | | | 129.4 | 9.2 | 28.4 | 4.6 | — | — | — | 20.4 | 15.3 | | | | 77.9 | 207.3 | 525.3 |
| К16а-11-1 | — | 2.6 | — | 13.2 | — | 70.8 | 23.2 | — | 3.0 | 0.8 | | | | | 113.6 | 2.0 | 27.2 | 4.6 | — | 12.0 | — | 20.4 | 15.3 | | | | 81.5 | 195.1 | 629.9 |
| К17а-1-1, К17а-1-2 | 5.2 | — | 9.2 | — | 31.6 | 57.6 | 110.0 | 22.0 | 4.6 | 0.4 | | | | | 240.6 | 8.0 | 8.2 | 4.6 | 1.8 | 36.0 | 13.6 | — | 34.8 | | | | 107.0 | 347.6 | 737.1 |
| К17а-1-3, К17а-1-4 | 5.2 | — | 9.2 | — | 34.8 | 38.4 | 3.8 | 22.0 | 4.6 | 0.4 | | | | | 118.4 | 9.2 | 8.2 | 4.6 | 1.8 | — | 13.6 | — | 34.8 | | | | 72.2 | 190.6 | 580.1 |
| К17а-1-5, К17а-1-6 | 5.2 | — | 9.2 | — | 41.2 | 75.6 | 3.8 | 22.0 | 4.6 | 0.4 | | | | | 162.0 | 11.6 | 21.4 | 4.6 | 1.8 | — | 13.6 | — | 34.8 | | | | 87.8 | 249.8 | 639.3 |
| К17а-2-1, К17а-2-2 | 5.2 | — | 9.2 | — | 31.6 | 57.6 | 110.0 | 22.0 | 4.6 | 0.4 | | | | | 240.6 | 8.0 | 8.2 | 4.6 | 1.8 | 36.0 | 13.6 | — | 34.8 | | | | 107.0 | 347.6 | 815.5 |
| К17а-2-3, К17а-2-4 | 5.2 | — | 9.2 | — | 34.8 | 38.4 | 3.8 | 22.0 | 4.6 | 0.4 | | | | | 118.4 | 9.2 | 8.2 | 4.6 | 1.8 | — | 13.6 | — | 34.8 | | | | 72.2 | 190.6 | 658.5 |
| К17а-2-5, К17а-2-6 | 5.2 | — | 9.2 | — | 41.2 | 75.6 | 3.8 | 22.0 | 4.6 | 0.4 | | | | | 162.0 | 11.6 | 21.4 | 4.6 | 1.8 | — | 13.6 | — | 34.8 | | | | 87.8 | 249.8 | 717.7 |
| К17а-3-1, К17а-3-2 | 5.2 | — | 9.2 | — | 31.6 | 57.6 | 110.0 | 22.0 | 4.6 | 0.4 | | | | | 240.6 | 8.0 | 8.2 | 4.6 | 1.8 | 36.0 | 13.6 | — | 34.8 | | | | 107.0 | 347.6 | 815.5 |

Примечание см. на листе 308.

Стратилатов Чуйкина

Техник Проверил

г. Ленинград

| ТК 1976 | Выборка стали на одну колонну | 1.420-12 Выпуск 2 | Лист 317 |
|---|---|---|---|

## Выборка стали на одну колонну, кгс

| Марка колонны | Арматурные изделия. Сталь ГОСТ 5781-75. Класса А-I, ф мм | | | | | Итого | Класса А-III, ф мм | | | | | | | | | | | | Итого | Итого |
|---|---|---|---|---|---|---|---|---|---|---|---|---|---|---|---|---|---|---|---|---|
| | 8 | 12 | | | | | 10 | 12 | 18 | 22 | 25 | 28 | | | | | | | | |
| К17а-3-3, К17а-3-4 | 41.7 | 6.4 | | | | 48.1 | 24.6 | 8.6 | 92.6 | 112.4 | 181.6 | — | | | | | | | 419.8 | 467.9 |
| К17а-3-5, К17а-3-6 | 41.7 | 6.4 | | | | 48.1 | 24.6 | 8.6 | 92.6 | 112.4 | 181.6 | — | | | | | | | 419.8 | 467.9 |
| К17а-4-1, К17а-4-2 | 41.7 | 6.4 | | | | 48.1 | 24.6 | 8.6 | — | 250.8 | — | 227.6 | | | | | | | 511.6 | 559.7 |
| К17а-4-3, К17а-4-4 | 41.7 | 6.4 | | | | 48.1 | 24.6 | 8.6 | — | 250.8 | — | 227.6 | | | | | | | 511.6 | 559.7 |
| К17а-4-5, К17а-4-6 | 41.7 | 6.4 | | | | 48.1 | 24.6 | 8.6 | — | 250.8 | — | 227.6 | | | | | | | 511.6 | 559.7 |
| К17а-5-1, К17а-5-2 | 41.7 | 6.4 | | | | 48.1 | 24.6 | 8.6 | — | 112.4 | — | 451.8 | | | | | | | 597.4 | 645.5 |
| К17а-5-3 | 41.7 | 6.4 | | | | 48.1 | 24.6 | 8.6 | — | 112.4 | — | 451.8 | | | | | | | 597.4 | 645.5 |
| К17а-5-5 | 41.7 | 6.4 | | | | 48.1 | 24.6 | 8.6 | — | 112.4 | — | 451,8 | | | | | | | 597.4 | 645.5 |
| К17б-5-1, К17б-5-2 | 41.7 | 6.4 | | | | 48.1 | 24.6 | 8.6 | — | 112.4 | — | 455.2 | | | | | | | 600.8 | 648.9 |
| К17б-5-3, К17б-5-4 | 41.7 | 6.4 | | | | 48.1 | 24.6 | 8.6 | — | 112.4 | — | 455.2 | | | | | | | 600.8 | 648.9 |

## Выборка стали на одну колонну, кгс (продолжение)

| Марка колонны | Закладные детали. ГОСТ 380-71*. Прокат С 38/23. Профиль | | | | | | | | | Итого | Сталь ГОСТ 5781-75. Класса А-III, ф мм | | | | | | | | | | | Итого | Итого | Всего |
|---|---|---|---|---|---|---|---|---|---|---|---|---|---|---|---|---|---|---|---|---|---|---|---|---|
| | ∠ 45×5 | ∠ 75×8 | ∠ 63×40×8 | δ=10 | δ=12 | δ=16 | δ=25 | гиз. тр. dy=40 | гайка М16 | | 12 | 16 | 18 | 20 | 22 | 28 | 32 | 36 | | | | | | |
| К17а-3-3, К17а-3-4 | 5.2 | — | 9.2 | 34.8 | 38.4 | 3.8 | 22.0 | 4.6 | 0.4 | 118.4 | 9.2 | 8.2 | 4.6 | 1.8 | — | 13.6 | — | 34.8 | | | | 72.2 | 190.6 | 658.5 |
| К17а-3-5, К17а-3-6 | 5.2 | — | 9.2 | 41.2 | 75.6 | 3.8 | 22.0 | 4.6 | 0.4 | 162.0 | 11.6 | 21.4 | 4.6 | 1.8 | — | 13.6 | — | 34.8 | | | | 87.8 | 249.8 | 717.7 |
| К17а-4-1, К17а-4-2 | 5.2 | — | 9.2 | 31.6 | 57.6 | 110.0 | 22.0 | 4.6 | 0.4 | 240.6 | 8.0 | 8.2 | 4.6 | 1.8 | 36.0 | 13.6 | — | 34.8 | | | | 107.0 | 347.6 | 907.3 |
| К17а-4-3, К17а-4-4 | 5.2 | — | 9.2 | 34.8 | 38.4 | 3.8 | 22.0 | 4.6 | 0.4 | 118.4 | 9.2 | 8.2 | 4.6 | 1.8 | — | 13.6 | — | 34.8 | | | | 72.2 | 190.6 | 750.3 |
| К17а-4-5, К17а-4-6 | 5.2 | — | 9.2 | 41.2 | 75.6 | 3.8 | 22.0 | 4.6 | 0.4 | 162.0 | 11.6 | 21.4 | 4.6 | 1.8 | — | 13.6 | — | 34,8 | | | | 87.8 | 249.8 | 809.5 |
| К17а-5-1, К17а-5-2 | 5.2 | — | 9.2 | 31.6 | 57.6 | 110.0 | 22.0 | 4.6 | 0.4 | 240.6 | 8.0 | 8.2 | 4.6 | 1.8 | 36.0 | 13.6 | — | 34,8 | | | | 107.0 | 347.6 | 993.1 |
| К17а-5-3 | 5.2 | — | 9.2 | 34.8 | 38.4 | 3.8 | 22.0 | 4,6 | 0.4 | 118.4 | 9.2 | 8.2 | 4.6 | 1.8 | — | 13.6 | — | 34.8 | | | | 72.2 | 190.6 | 836.1 |
| К17а-5-5 | 5.2 | — | 9.2 | 41.2 | 75.6 | 3.8 | 22.0 | 4.6 | 0.4 | 162.0 | 11.6 | 21.4 | 4.6 | 1.8 | — | 13.6 | — | 34.8 | | | | 87.8 | 249.8 | 895.3 |
| К17б-5-1, К17б-5-2 | 5.2 | — | 9.2 | 31.6 | 57.6 | 110.0 | 22.0 | 4.6 | 0.4 | 240.6 | 8.0 | 8.2 | 4.6 | 1.8 | 36.0 | 13.6 | — | 36.0 | | | | 108.2 | 348.8 | 997.7 |
| К17б-5-3, К17б-5-4 | 5.2 | — | 9.2 | 34.8 | 38.4 | 3.8 | 22.0 | 4.6 | 0.4 | 118.4 | 9.2 | 8.2 | 4.6 | 1.8 | — | 13.6 | — | 36.0 | | | | 73.4 | 191.8 | 840.7 |

Примечание см. на листе 308.

Инв. № подл. | Подп. и дата | Взам. инв. №

Гипрониж. Корнеичевская, Усаев, Стратилатов, Кубкина

ГИП Ленинград

Гл. конструктор отд. | Гл. специалист | Техник | Проверил

## Выборка стали на одну колонну, кгс

| Марка колонны | Арматурные изделия. Сталь ГОСТ 5781-75. Класса А-I, ф мм | | | | | | Арматурные изделия. Сталь ГОСТ 5781-75. Класса А-III, ф мм | | | | | | | | | | | | Итого | Итого |
|---|---|---|---|---|---|---|---|---|---|---|---|---|---|---|---|---|---|---|---|---|
| | 8 | 12 | | | | Итого | 10 | 12 | 18 | 20 | 22 | 25 | 28 | | | | | | Итого | Итого |
| К17б-5-5, К17б-5-6 | 41.7 | 6.4 | | | | 48.1 | 24.6 | 8.6 | — | — | 113.4 | — | 455.2 | | | | | | 600.8 | 648.9 |
| К18а-1 | 44.2 | 6.4 | | | | 50.6 | 24.6 | 17.2 | 75.2 | 92.8 | 166.4 | — | — | | | | | | 376.2 | 426.8 |
| К18а-1-1, К18а-1-2 | 44.2 | 6.4 | | | | 50.6 | 24.6 | 17.2 | 75.2 | 92.8 | 166.4 | — | — | | | | | | 376.2 | 426.8 |
| К18а-1-5, К18а-1-6 | 44.2 | 6.4 | | | | 50.6 | 24.6 | 17.2 | 75.2 | 92.8 | 166.4 | — | — | | | | | | 376.2 | 426.8 |
| К18а-2 | 44.2 | 6.4 | | | | 50.6 | 24.6 | 17.2 | — | — | 144.8 | 145.2 | 217.2 | | | | | | 549.0 | 599.6 |
| К18а-2-1, К18а-2-2 | 44.2 | 6.4 | | | | 50.6 | 24.6 | 17.2 | — | — | 144.8 | 145.2 | 217.2 | | | | | | 549.0 | 599.6 |
| К18а-2-3 | 44.2 | 6.4 | | | | 50.6 | 24.6 | 17.2 | — | — | 144.8 | 145.2 | 217.2 | | | | | | 549.0 | 599.6 |
| К18а-2-5, К18а-2-6 | 44.2 | 6.4 | | | | 50.6 | 24.6 | 17.2 | — | — | 144.8 | 145.2 | 217.2 | | | | | | 549.0 | 599.6 |
| К18а-3 | 44.2 | 6.4 | | | | 50.6 | 24.6 | 17.2 | — | — | — | 42.0 | 581.2 | | | | | | 665.0 | 715.6 |
| К18а-3-1, К18а-3-2 | 44.2 | 6.4 | | | | 50.6 | 24.6 | 17.2 | — | — | — | 42.0 | 581.2 | | | | | | 665.0 | 715.6 |

## Выборка стали на одну колонну, кгс (продолжение)

| Марка колонны | Закладные детали. ГОСТ 380-71*. Прокат С 38/23. Профиль | | | | | | | | | | | | | Закладные детали. Сталь ГОСТ 5781-75. Класса А-III, ф мм | | | | | | | | | | | Итого | Итого | Всего |
|---|---|---|---|---|---|---|---|---|---|---|---|---|---|---|---|---|---|---|---|---|---|---|---|---|---|---|---|
| | ∟45×5 | ∟75×8 | ∟100×12 | ∟63×10×8 | δ=10 | δ=12 | δ=16 | δ=18 | δ=25 | Уголок гр. ву=90 | гайка М16 | | | Итого | 12 | 16 | 18 | 20 | 22 | 28 | 32 | 36 | | | | Итого | Итого | Всего |
| К17б-5-5, К17б-5-6 | 5.2 | — | — | 9.2 | 41.2 | 75.6 | 3.8 | — | 22.0 | 4.6 | 0.4 | | | 162.0 | 11.6 | 21.4 | 4.6 | 1.8 | — | 13.6 | — | 36.0 | | | | 89.0 | 251.0 | 899.9 |
| К18а-1 | — | 5.2 | — | — | — | 40.8 | 3.8 | — | — | 4.6 | 0.8 | | | 55.2 | 2.0 | 15.2 | 4.6 | — | — | — | 23.0 | 35.4 | | | | 80.2 | 135.4 | 562.2 |
| К18а-1-1, К18а-1-2 | — | 5.2 | — | — | — | 63.2 | 123.2 | — | — | 4.6 | 0.8 | | | 197.0 | 2.0 | 15.2 | 4.6 | — | 36.0 | — | 23.0 | 35.4 | | | | 116.2 | 313.2 | 740,0 |
| К18а-1-5, К18а-1-6 | — | 5.2 | — | — | 25.6 | 78.0 | 3.8 | — | — | 4.6 | 0.8 | | | 118.0 | 11.6 | 28.4 | 4.6 | — | — | — | 23,0 | 35.4 | | | | 103.0 | 221.0 | 647.8 |
| К18а-2 | — | 5.2 | — | — | — | 40.8 | 3.8 | — | — | 4.6 | 0.8 | | | 55.2 | 2.0 | 15.2 | 4.6 | — | — | — | 23.0 | 35.4 | | | | 80.2 | 135.4 | 735.0 |
| К18а-2-1, К18а-2-2 | — | 5.2 | — | — | — | 63.2 | 123.2 | — | — | 4.6 | 0.8 | | | 197.0 | 2,0 | 15.2 | 4 6 | — | 36.0 | — | 23.0 | 35.4 | | | | 116.2 | 313.2 | 912,8 |
| К18а-2-3 | — | 5.2 | 5.2 | — | — | 74.0 | 3.8 | 11.2 | 57.2 | 4.6 | 0.8 | | | 162.0 | 2.0 | 15.2 | 4.6 | — | — | — | 23.0 | 51.4 | | | | 96.2 | 258.2 | 857.8 |
| К18а-2-5, К18а-2-6 | — | 5.2 | — | — | 25.6 | 78.0 | 3.8 | — | — | 4.6 | 0,8 | | | 118.0 | 11.6 | 28.4 | 4.6 | — | — | — | 23.0 | 35.4 | | | | 103.0 | 221.0 | 820.6 |
| К18а-3 | — | 5.2 | — | — | — | 40.8 | 3.8 | — | — | 4.6 | 0.8 | | | 55.2 | 2.0 | 15.2 | 4.6 | — | — | — | 23.0 | 35.4 | | | | 80.2 | 135.4 | 851.0 |
| К18а-3-1, К18а-3-2 | — | 5.2 | — | — | — | 63.2 | 123.2 | — | — | 4.6 | 0.8 | | | 197.0 | 2.0 | 15.2 | 4.6 | — | 36.0 | — | 23.0 | 35.4 | | | | 116.2 | 313.2 | 1028 8 |

Примечание см. на листе 308.

г. Ленинград — Инженер Проверил — Гл. инженер проекта — Гуйкино

| ТК 1976 | Выборка стали на одну колонну | 1.420-12 Выпуск 2 |
|---|---|---|
| | | Лист 319 |

https://zavodjbi.com/

# Выборки стали на одну колонну, кгс

| Марка колонны | Арматурные изделия. Сталь ГОСТ 5781-75. Класса А-I, ф мм: 8 | 12 | Итого | Класса А-III, ф мм: 10 | 12 | 25 | 28 | 32 | Итого | Итого |
|---|---|---|---|---|---|---|---|---|---|---|
| К18а-3-5, К18а-3-6 | 44.2 | 6.4 | 50.6 | 24.6 | 17.2 | 42.0 | 581.2 | — | 665.0 | 715.6 |
| К18а-4 | 44.2 | 6.4 | 50.6 | 24.6 | 17.2 | — | 52.8 | 759.6 | 854.2 | 904.8 |
| К18а-4 1, К18а-4-2 | 44.2 | 6.4 | 50.6 | 24.6 | 17.2 | — | 52.8 | 759.6 | 854.2 | 904.8 |
| К18а-4-3 | 44.2 | 6.4 | 50.6 | 24.6 | 17.2 | — | 52.8 | 759.6 | 854.2 | 904.8 |
| К18а-4-5, К18а-4-6 | 44.2 | 6.4 | 50.6 | 24.6 | 17.2 | — | 52.8 | 759.6 | 854.2 | 904.8 |
| К18а-5 | 44.2 | 6.4 | 50.6 | 24.6 | 17.2 | — | 52.8 | 759.6 | 854.2 | 904.8 |
| К18а-5-1, К18а-5-2 | 44.2 | 6.4 | 50.6 | 24.6 | 17.2 | — | 52.8 | 759.6 | 854.2 | 904.8 |
| К18а-5 3 | 44.2 | 6.4 | 50.6 | 24.6 | 17.2 | — | 52.8 | 759.6 | 854.2 | 904.8 |
| К18а-5-5; К18а 5-6 | 44.2 | 6.4 | 50.6 | 24.6 | 17.2 | — | 52.8 | 759.6 | 854.2 | 904.8 |
| К18а-6 | 44.2 | 6.4 | 50.6 | 24.6 | 17.2 | 505.6 | — | — | 547.4 | 598.0 |

# Выборка стали на одну колонну, кгс (продолжение)

| Марка колонны | Закладные детали. ГОСТ 380-71*. Прокат С 38/23. Профиль: ∟ 25х8 | ∟ 100х12 | — δ=10 | — δ=12 | — δ=16 | — δ=18 | — δ=25 | газ.тр. dy=40 | гайка М16 | Итого | Сталь ГОСТ 5781-75. Класса А-III, ф мм: 12 | 16 | 18 | 22 | 32 | 36 | Итого | Итого | Всего |
|---|---|---|---|---|---|---|---|---|---|---|---|---|---|---|---|---|---|---|---|
| К18а-3-5, К18а-3-6 | 5.2 | | 25.6 | 78.0 | 3.8 | — | — | 4.6 | 0.8 | 118.0 | 11.6 | 28.4 | 4.6 | — | 23.0 | 35.4 | 103.0 | 221.0 | 936.6 |
| К18а-4 | 5.2 | | — | 40.8 | 3.8 | — | — | 4.6 | 0.8 | 55.2 | 2.0 | 15.2 | 4.6 | — | 23.0 | 35.4 | 80.2 | 135.4 | 1040.2 |
| К18а-4-1, К18а-4-2 | 5.2 | | — | 63.2 | 123.2 | — | — | 4.6 | 0.8 | 197.0 | 2.0 | 15.2 | 4.6 | 36.0 | 23.0 | 35.4 | 116.2 | 313.2 | 1218.0 |
| К18а-4-3 | 5.2 | 5.2 | — | 74.0 | 3.8 | 11.2 | 57.2 | 4.6 | 0.8 | 162.0 | 2.0 | 15.2 | 4.6 | — | 23.0 | 51.4 | 96.2 | 258.2 | 1163.0 |
| К18а-4-5, К18а-4-6 | 5.2 | | 25.6 | 78.0 | 3.8 | — | — | 4.6 | 0.8 | 118.0 | 11.6 | 28.4 | 4.6 | — | 23.0 | 35.4 | 103.0 | 221.0 | 1125.8 |
| К18а-5 | 5.2 | | — | 40.8 | 3.8 | — | — | 4.6 | 0.8 | 55.2 | 2.0 | 15.2 | 4.6 | — | 23.0 | 35.4 | 80.2 | 135.4 | 1040.2 |
| К18а-5-1, К18а-5-2 | 5.2 | | — | 63.2 | 123.2 | — | — | 4.6 | 0.8 | 197.0 | 2.0 | 15.2 | 4.6 | 36.0 | 23.0 | 35.4 | 116.2 | 313.2 | 1218.0 |
| К18а-5-3 | 5.2 | 5.2 | — | 74.0 | 3.8 | 11.2 | 57.2 | 4.6 | 0.8 | 162.0 | 2.0 | 15.2 | 4.6 | — | 23.0 | 51.4 | 96.0 | 258.2 | 1163.0 |
| К18а-5-5; К18а-5-6 | 5.2 | | 25.6 | 78.0 | 3.8 | — | — | 4.6 | 0.8 | 118.0 | 11.6 | 28.4 | 4.6 | — | 23.0 | 35.4 | 103.0 | 221.0 | 1125.8 |
| К18а-6 | 5.2 | | — | 40.8 | 3.8 | — | — | 4.6 | 0.8 | 55.2 | 2.0 | 15.2 | 4.6 | — | 23.0 | 35.4 | 80.2 | 135.4 | 733.4 |

Примечание см. на листе 308

Гл. конструктор — Кортневская
Гл. специалист — Усаев
Техник — Стоматиллатов
Проверил — Чуйкина

АГПИ г. Ленинград

# Выборка стали на одну колонну, кгс

| Марка колонны | Арматурные изделия. Сталь ГОСТ 5781-75. Класса-I, ф мм: 8 | 12 | Итого | Класса-III, ф мм: 10 | 12 | 18 | 22 | 25 | 28 | 32 | Итого | Итого |
|---|---|---|---|---|---|---|---|---|---|---|---|---|
| К18а-6-1, К18а-6-2 | 44.2 | 6.4 | 50.6 | 24.6 | 17.2 | — | — | 505.6 | — | — | 547.4 | 598.0 |
| К18а-6-3 | 44.2 | 6.4 | 50.6 | 24.6 | 17.2 | — | — | 505.6 | — | — | 547.4 | 598.0 |
| К18а-6-5, К18а-6-6 | 44.2 | 6.4 | 50.6 | 24.6 | 17.2 | — | — | 505.6 | — | — | 547.4 | 598.0 |
| К18а-7 | 44.2 | 6.4 | 50.6 | 24.6 | 17.2 | — | — | 215.2 | 364.0 | — | 621.0 | 671.6 |
| К18а-7-5 | 44.2 | 6.4 | 50.6 | 24.6 | 17.2 | — | — | 215.2 | 364.0 | — | 621.0 | 671.6 |
| К18а-8 | 44.2 | 6.4 | 50.6 | 24.6 | 17.2 | — | — | 42.0 | 581.2 | — | 665.0 | 715.6 |
| К18а-8-1, К18а-8-2 | 44.2 | 6.4 | 50.6 | 24.6 | 17.2 | — | — | 42.0 | 581.2 | — | 665.0 | 715.6 |
| К18а-8-3 | 44.2 | 6.4 | 50.6 | 24.6 | 17.2 | — | — | 42.0 | 581.2 | — | 665.0 | 715.6 |
| К18а-8-5, К18а-8-6 | 44.2 | 6.4 | 50.6 | 24.6 | 17.2 | — | — | 42.0 | 581.2 | — | 665.0 | 715.6 |
| К18а-9-1 | 44.2 | 6.4 | 50.6 | 24.6 | 17.2 | — | — | — | 52.8 | 759.6 | 854.2 | 904.8 |
| К19а-1-1 | 26.2 | 4.8 | 31.0 | 20.4 | 8.6 | 74.0 | 114.4 | — | — | — | 217.4 | 248.4 |

# Выборка стали на одну колонну, кгс (продолжение)

| Марка колонны | Закладные детали. ГОСТ 380-71*. Прокат С 38/23. Профиль: ∟45×5 | ∟75×8 | ∟100×12 | ∟63×40×8 | δ=10 | δ=12 | δ=16 | δ=18 | δ=25 | Гоз. гр. dy=40 | гайка М16 | Итого | Сталь ГОСТ 5781-75. Класса А-III, ф мм: 12 | 16 | 18 | 20 | 22 | 28 | 32 | 36 | Итого | Итого | Всего |
|---|---|---|---|---|---|---|---|---|---|---|---|---|---|---|---|---|---|---|---|---|---|---|---|
| К18а-6-1, К18а-6-2 | — | 5.2 | — | — | — | 63.2 | 123.2 | — | — | 4.6 | 0.8 | 197.0 | 2.0 | 15.2 | 4.6 | — | 36.0 | — | 23.0 | 35.4 | 116.2 | 313.2 | 911.2 |
| К18а-6-3 | — | 5.2 | 5.2 | — | — | 74.0 | 3.8 | 11.2 | 57.2 | 4.6 | 0.8 | 162.0 | 2.0 | 15.2 | 4.6 | — | — | — | 23.0 | 51.4 | 96.2 | 258.2 | 856.2 |
| К18а-6-5, К18а-6-6 | — | 5.2 | — | — | 25.6 | 78.0 | 3.8 | — | — | 4.6 | 0.8 | 118.0 | 11.6 | 28.4 | 4.6 | — | — | — | 23.0 | 35.4 | 103.0 | 221.0 | 819.0 |
| К18а-7 | — | 5.2 | — | — | — | 40.8 | 3.8 | — | — | 4.6 | 0.8 | 55.2 | 2.0 | 15.2 | 4.6 | — | — | — | 23.0 | 35.4 | 80.2 | 135.4 | 807.0 |
| К18а-7-5 | — | 5.2 | — | — | 25.6 | 78.0 | 3.8 | — | — | 4.6 | 0.8 | 118.0 | 11.6 | 28.4 | 4.6 | — | — | — | 23.0 | 35.4 | 103.0 | 221.0 | 892.6 |
| К18а-8 | — | 5.2 | — | — | — | 40.8 | 3.8 | — | — | 4.6 | 0.8 | 55.2 | 2.0 | 15.2 | 4.6 | — | — | — | 23.0 | 35.4 | 80.2 | 135.4 | 851.0 |
| К18а-8-1, К18а-8-2 | — | 5.2 | — | — | — | 63.2 | 123.2 | — | — | 4.6 | 0.8 | 197.0 | 2.0 | 15.2 | 4.6 | — | 36.0 | — | 23.0 | 35.4 | 116.2 | 313.2 | 1028.8 |
| К18а-8-3 | — | 5.2 | 5.2 | — | — | 74.0 | 3.8 | 11.2 | 57.2 | 4.6 | 0.8 | 162.0 | 2.0 | 15.2 | 4.6 | — | — | — | 23.0 | 51.4 | 96.2 | 258.2 | 973.8 |
| К18а-8-5, К18а-8-6 | — | 5.2 | — | — | 25.6 | 78.0 | 3.8 | — | — | 4.6 | 0.8 | 118.0 | 11.6 | 28.4 | 4.6 | — | — | — | 23.0 | 35.4 | 103.0 | 221.0 | 936.6 |
| К18а-9-1 | — | 5.2 | — | — | — | 63.2 | 123.2 | — | — | 4.6 | 0.8 | 197.0 | 2.0 | 15.2 | 4.6 | — | 36.0 | — | 23.0 | 35.4 | 116.2 | 313.2 | 1218.0 |
| К19а-1-1 | 5.2 | — | — | 9.2 | 25.2 | 59.6 | 46.4 | — | 22.0 | 3.0 | 0.4 | 171.0 | 5.6 | 26.2 | 9.2 | 1.8 | 24.0 | 11.6 | — | 24.0 | 102.4 | 273.4 | 521.8 |

Примечание см. на листе 308.

Инв. № подл. | Подпись и дата | Взам. инв. №

Гл. инженер проекта Чуйкина | Гл. специалист Сафронова | Инженер-технолог Шуйкина | г. Ленинград

## Выборка стали на одну колонну, кгс

| Марка колонны | Арматурные изделия. Сталь ГОСТ 5781-75. Класса А-I, ф мм | | | | | | Класса А-III, ф мм | | | | | | | | | | | | |
|---|---|---|---|---|---|---|---|---|---|---|---|---|---|---|---|---|---|---|---|
| | 8 | 12 | | | | Итого | 10 | 12 | 18 | 22 | 25 | | | | | | | Итого | Итого |
| К19а-1-2 | 26.2 | 4.8 | | | | 31.0 | 20.4 | 8.6 | 74.0 | 114.4 | — | | | | | | | 217.4 | 248.4 |
| К19а-1-3 | 26.2 | 4.8 | | | | 31.0 | 20.4 | 8.6 | 74.0 | 114.4 | — | | | | | | | 217.4 | 248.4 |
| К19а-1-4 | 26.2 | 4.8 | | | | 31.0 | 20.4 | 8.6 | 74.0 | 114.4 | — | | | | | | | 217.4 | 248.4 |
| К19а-1-5 | 26.2 | 4.8 | | | | 31.0 | 20.4 | 8.6 | 74.0 | 114.4 | — | | | | | | | 217.4 | 248.4 |
| К19а-1-6 | 26.2 | 4.8 | | | | 31.0 | 20.4 | 8.6 | 74.0 | 114.4 | — | | | | | | | 217.4 | 248.4 |
| К19а-2-1 | 26.2 | 4.8 | | | | 31.0 | 20.4 | 8.6 | 74.0 | — | 148.0 | | | | | | | 251.0 | 282.0 |
| К19а-2-2 | 26.2 | 4.8 | | | | 31.0 | 20.4 | 8.6 | 74.0 | — | 148.0 | | | | | | | 251.0 | 282.0 |
| К19а-2-3 | 26.2 | 4.8 | | | | 31.0 | 20.4 | 8.6 | 74.0 | — | 148.0 | | | | | | | 251.0 | 282.0 |
| К19а-2-4 | 26.2 | 4.8 | | | | 31.0 | 20.4 | 8.6 | 74.0 | — | 148.0 | | | | | | | 251.0 | 282.0 |
| К19а-2-5 | 26.2 | 4.8 | | | | 31.0 | 20.4 | 8.6 | 74.0 | — | 148.0 | | | | | | | 251.0 | 282.0 |

## Выборка стали на одну колонну, кгс (продолжение)

| Марка колонны | Закладные детали. ГОСТ 380-71. Прокат С 38/23. Профиль | | | | | | | | | | | |

## Выборка стали на одну колонну, кгс

| Марка колонны | Арматурные изделия. Сталь ГОСТ 5781-75. Класса А-I, ф мм: 8 | 12 | | | | Итого | Класса А-III, ф мм: 10 | 12 | 18 | 25 | 28 | | | | | | | | | Итого | Итого |
|---|---|---|---|---|---|---|---|---|---|---|---|---|---|---|---|---|---|---|---|---|---|
| К19а-2-6 | 26.2 | 4.8 | | | | 31.0 | 20.4 | 8.6 | 74.0 | 148.0 | — | | | | | | | | | 251.0 | 282.0 |
| К19а-3-1 | 26.2 | 4.8 | | | | 31.0 | 20.4 | 8.6 | — | 145.2 | 185.6 | | | | | | | | | 359.8 | 390.8 |
| К19а-3-2 | 26.2 | 4.8 | | | | 31.0 | 20.4 | 8.6 | — | 145.2 | 185.6 | | | | | | | | | 359.8 | 390.8 |
| К19а-3-3 | 26.2 | 4.8 | | | | 31.0 | 20.4 | 8.6 | — | 145.2 | 185.6 | | | | | | | | | 359.8 | 390.8 |
| К19а-3-4 | 26.2 | 4.8 | | | | 31.0 | 20.4 | 8.6 | — | 145.2 | 185.6 | | | | | | | | | 359.8 | 390.8 |
| К19а-3-5 | 26.2 | 4.8 | | | | 31.0 | 20.4 | 8.6 | — | 145.2 | 185.6 | | | | | | | | | 359.8 | 390.8 |
| К19а-3-6 | 26.2 | 4.8 | | | | 31.0 | 20.4 | 8.6 | — | 145.2 | 185.6 | | | | | | | | | 359.8 | 390.8 |
| К19а-4-1 | 26.2 | 4.8 | | | | 31.0 | 20.4 | 8.6 | — | — | 368.0 | | | | | | | | | 397.0 | 428.0 |
| К19а-4-2 | 26.2 | 4.8 | | | | 31.0 | 20.4 | 8.6 | — | — | 368.0 | | | | | | | | | 397.0 | 428.0 |
| К19а-4-3 | 26.2 | 4.8 | | | | 31.0 | 20.4 | 8.6 | — | — | 368.0 | | | | | | | | | 397.0 | 428.0 |

## Выборка стали на одну колонну, кгс (продолжение)

| Марка колонны | Закладные детали. ГОСТ 380-71. Прокат с 38/23. Профиль: L 45×5 | L 63×40×8 | — δ=10 | — δ=12 | — δ=16 | — δ=25 | газ. тр. dy=40 | гайка М16 | | | | | | | Итого | Сталь ГОСТ 5781-75. Класса А-III, ф мм: 12 | 16 | 18 | 20 | 22 | 28 | 36 | | | | | Итого | Итого | Всего |
|---|---|---|---|---|---|---|---|---|---|---|---|---|---|---|---|---|---|---|---|---|---|---|---|---|---|---|---|---|---|
| К19а-2-6 | 5.2 | 9.2 | 41.2 | 75.6 | 7.6 | 22.0 | 3.0 | 0.4 | | | | | | | 164.2 | 11.6 | 27.4 | 9.2 | 1.8 | — | 11.6 | 24.0 | | | | | 85.6 | 249.8 | 531.8 |
| К19а-3-1 | 5.2 | 9.2 | 25.2 | 59.6 | 46.4 | 22.0 | 3.0 | 0.4 | | | | | | | 171.0 | 5.6 | 26.2 | 9.2 | 1.8 | 24.0 | 11.6 | 24.0 | | | | | 102.4 | 273.4 | 664.2 |
| К19а-3-2 | 5.2 | 9.2 | 28.4 | 59.6 | 46.4 | 22.0 | 3.0 | 0.4 | | | | | | | 174.2 | 6.8 | 26.2 | 9.2 | 1.8 | 24.0 | 11.6 | 24.0 | | | | | 103.6 | 277.8 | 668.6 |
| К19а-3-3 | 5.2 | 9.2 | 31.6 | 38.4 | 7.6 | 22.0 | 3.0 | 0.4 | | | | | | | 117.4 | 8.0 | 14.2 | 9.2 | 1.8 | — | 11.6 | 24.0 | | | | | 68.8 | 186.2 | 577.0 |
| К19а-3-4 | 5.2 | 9.2 | 34.8 | 38.4 | 7.6 | 22.0 | 3.0 | 0.4 | | | | | | | 120.6 | 9.2 | 14.2 | 9.2 | 1.8 | — | 11.6 | 24.0 | | | | | 70.0 | 190.6 | 581.4 |
| К19а-3-5 | 5.2 | 9.2 | 34.8 | 75.6 | 7.6 | 22.0 | 3.0 | 0.4 | | | | | | | 157.8 | 9.2 | 27.4 | 9.2 | 1.8 | — | 11.6 | 24.0 | | | | | 83.2 | 241.0 | 631.8 |
| К19а-3-6 | 5.2 | 9.2 | 41.2 | 75.6 | 7.6 | 22.0 | 3.0 | 0.4 | | | | | | | 164.2 | 11.6 | 27.4 | 9.2 | 1.8 | — | 11.6 | 24.0 | | | | | 85.6 | 249.8 | 640.6 |
| К19а-4-1 | 5.2 | 9.2 | 25.2 | 59.6 | 46.4 | 22.0 | 3.0 | 0.4 | | | | | | | 171.0 | 5.6 | 26.2 | 9.2 | 1.8 | 24.0 | 11.6 | 24.0 | | | | | 102.4 | 273.4 | 701.4 |
| К19а-4-2 | 5.2 | 9.2 | 28.4 | 59.6 | 46.4 | 22.0 | 3.0 | 0.4 | | | | | | | 174.2 | 6.8 | 26.2 | 9.2 | 1.8 | 24.0 | 11.6 | 24.0 | | | | | 103.6 | 277.8 | 705.8 |
| К19а-4-3 | 5.2 | 9.2 | 31.6 | 38.4 | 7.6 | 22.0 | 3.0 | 0.4 | | | | | | | 117.4 | 8.0 | 14.2 | 9.2 | 1.8 | — | 11.6 | 24.0 | | | | | 68.8 | 186.2 | 614.2 |

Примечание см. на листе 308.

г. Ленинград | Техник | Проверил | Стратилат | Чуйкина

ТК Выборка стали на одну колонну

1420-12 Выпуск 2

## Выборка стали на одну колонну, кгс

| Марка колонны | Арматурные изделия. Сталь ГОСТ 5781-75. Класса А-I, ф мм: 8 | 12 | Итого | Класса А-III, ф мм: 10 | 12 | 25 | 28 | Итого | Итого |
|---|---|---|---|---|---|---|---|---|---|
| К19а-4-4 | 26.2 | 4.8 | 31.0 | 20.4 | 8.6 | — | 368.0 | 397.0 | 428.0 |
| К19а-4-5 | 26.2 | 4.8 | 31.0 | 20.4 | 8.6 | — | 368.0 | 397.0 | 428.0 |
| К19а-4-6 | 26.2 | 4.8 | 31.0 | 20.4 | 8.6 | — | 368.0 | 397.0 | 428.0 |
| К20а-1 | 28.2 | 4.8 | 33.0 | 20.4 | 17.2 | 148.0 | — | 185.6 | 218.6 |
| К20а-1-1, К20а-1-2 | 28.2 | 4.8 | 33.0 | 20.4 | 17.2 | 148.0 | — | 185.6 | 218.6 |
| К20а-1-5 | 28.2 | 4.8 | 33.0 | 20.4 | 17.2 | 148.0 | — | 185.6 | 218.6 |
| К20а-1-6 | 28.2 | 4.8 | 33.0 | 20.4 | 17.2 | 148.0 | — | 185.6 | 218.6 |
| К20а-2 | 28.2 | 4.8 | 33.0 | 20.4 | 17.2 | — | 185.6 | 223.2 | 256.2 |
| К20а-2-1, К20а-2-2 | 28.2 | 4.8 | 33.0 | 20.4 | 17.2 | — | 185.6 | 223.2 | 256.2 |
| К20а-2-3 | 28.2 | 4.8 | 33.0 | 20.4 | 17.2 | — | 185.6 | 223.2 | 256.2 |

## Выборка стали на одну колонну, кгс (продолжение)

| Марка колонны | Закладные детали. ГОСТ 380-71*. Прокат С38/23. Профиль: ∟ 45×5 | ∟ 75×8 | ∟ 100×12 | ∟ 63×40×8 | δ=10 | δ=12 | δ=16 | δ=18 | δ=25 | газ. тр. dу=40 | гайка М16 | Итого | Сталь ГОСТ 5781-75. Класса А-III, ф мм: 12 | 16 | 18 | 20 | 22 | 28 | 32 | 36 | Итого | Итого | Всего |
|---|---|---|---|---|---|---|---|---|---|---|---|---|---|---|---|---|---|---|---|---|---|---|---|
| К19а-4-4 | 5.2 | — | — | 9.2 | 34.8 | 38.4 | 7.6 | — | 22.0 | 3.0 | 0.4 | 120.6 | 9.2 | 14.2 | 9.2 | 1.8 | — | 11.6 | — | 24.0 | 70.0 | 190.6 | 618.6 |
| К19а-4-5 | 5.2 | — | — | 9.2 | 34.8 | 75.6 | 7.6 | — | 22.0 | 3.0 | 0.4 | 157.8 | 9.2 | 27.4 | 9.2 | 1.8 | — | 11.6 | — | 24.0 | 83.2 | 241.0 | 669.0 |
| К19а-4-6 | 5.2 | — | — | 9.2 | 41.2 | 75.6 | 7.6 | — | 22.0 | 3.0 | 0.4 | 164.2 | 11.6 | 27.4 | 9.2 | 1.8 | — | 11.6 | — | 24.0 | 85.6 | 249.8 | 677.8 |
| К20а-1 | — | 5.2 | — | — | — | 40.8 | 7.6 | — | — | 3.0 | 0.8 | 57.4 | 2.0 | 15.2 | 9.2 | — | — | — | 20.4 | 30.6 | 77.4 | 134.8 | 353.4 |
| К20а-1-1, К20а-1-2 | — | 5.2 | — | — | — | 62.0 | 27.0 | — | — | 3.0 | 0.8 | 98.0 | 2.0 | 27.2 | 9.2 | — | 12.0 | — | 20.4 | 30.6 | 101.4 | 199.0 | 417.6 |
| К20а-1-5 | — | 5.2 | — | — | 19.2 | 78.0 | 7.6 | — | — | 3.0 | 0.8 | 113.8 | 9.2 | 28.4 | 9.2 | — | — | — | 20.4 | 30.6 | 97.8 | 211.6 | 430.2 |
| К20а-1-6 | — | 5.2 | — | — | 25.6 | 78.0 | 7.6 | — | — | 3.0 | 0.8 | 120.2 | 11.6 | 28.4 | 9.2 | — | — | — | 20.4 | 30.6 | 100.2 | 220.4 | 439.0 |
| К20а-2 | — | 5.2 | — | — | — | 40.8 | 7.6 | — | — | 3.0 | 0.8 | 57.4 | 2.0 | 15.2 | 9.2 | — | — | — | 20.4 | 30.6 | 77.4 | 134.8 | 391.0 |
| К20а-2-1, К20а-2-2 | — | 5.2 | — | — | — | 62.0 | 27.0 | — | — | 3.0 | 0.8 | 98.0 | 2.0 | 27.2 | 9.2 | — | 12.0 | — | 20.4 | 30.6 | 101.4 | 199.0 | 455.2 |
| К20а-2-3 | — | 5.2 | 5.2 | — | — | 74.0 | 7.6 | 11.2 | 35.2 | 3.0 | 0.8 | 142.2 | 2.0 | 15.2 | 9.2 | — | — | — | 20.4 | 30.6 | 77.4 | 219.6 | 475.8 |

Примечание см. на листе 308.

Гл. специалист Усаев
Техник Стратилова
Проверил Чуйкина
г. Ленинград

ТК 1976

Выборка стали на одну колонну

1.420-12 Выпуск 2

Лист 324

# Выборка стали на одну колонну, кгс

| Марка колонны | Арматурные изделия. Сталь ГОСТ 5781-75. Класс А-I, ф мм | | | | | | Класс А-III, ф мм | | | | | | | | | | | | | |
|---|---|---|---|---|---|---|---|---|---|---|---|---|---|---|---|---|---|---|---|---|
| | 8 | 12 | | | | Итого | 10 | 12 | 25 | 28 | | | | | | | | | Итого | Итого |
| К20а-2-5 | 28.2 | 4.8 | | | | 33.0 | 20.4 | 17.2 | — | 185.6 | | | | | | | | | 223.2 | 256.2 |
| К20а-2-6 | 28.2 | 4.8 | | | | 33.0 | 20.4 | 17.2 | — | 185.6 | | | | | | | | | 223.2 | 256.2 |
| К20а-3 | 28.2 | 4.8 | | | | 33.0 | 20.4 | 17.2 | 290.8 | — | | | | | | | | | 328.4 | 361.4 |
| К20а-3-1, К20а-3-2 | 28.2 | 4.8 | | | | 33.0 | 20.4 | 17.2 | 290.8 | — | | | | | | | | | 328.4 | 361.4 |
| К20а-3-3 | 28.2 | 4.8 | | | | 33.0 | 20.4 | 17.2 | 290.8 | — | | | | | | | | | 328.4 | 361.4 |
| К20а-3-5 | 28.2 | 4.8 | | | | 33.0 | 20.4 | 17.2 | 290.8 | — | | | | | | | | | 328.4 | 361.4 |
| К20а-3-6 | 28.2 | 4.8 | | | | 33.0 | 20.4 | 17.2 | 290.8 | — | | | | | | | | | 328.4 | 361.4 |
| К20а-4-3 | 28.2 | 4.8 | | | | 33.0 | 20.4 | 17.2 | — | 364.8 | | | | | | | | | 402.4 | 435.4 |
| К20а-5 | 28.2 | 4.8 | | | | 33.0 | 20.4 | 17.2 | 148.0 | — | | | | | | | | | 185.6 | 218.6 |
| К20а-5-1, К20а-5-2 | 28.2 | 4.8 | | | | 33.0 | 20.4 | 17.2 | 148.0 | — | | | | | | | | | 185.6 | 218.6 |

# Выборка стали на одну колонну, кгс (продолжение)

| Марка колонны | Закладные детали. ГОСТ 380-71*. Прокат С38/23. Профиль | | | | | | | | | | | | | | | Сталь ГОСТ 5781-75. Класс А-III, ф мм | | | | | | | | | | | | | Всего |
|---|---|---|---|---|---|---|---|---|---|---|---|---|---|---|---|---|---|---|---|---|---|---|---|---|---|---|---|---|---|---|
| | ∟75×8 | ∟100×12 | δ=10 | δ=12 | δ=16 | δ=18 | δ=25 | Лист. пр. dу=40 | гайка М16 | | | | | | Итого | 12 | 16 | 18 | 22 | 32 | 36 | | | | | | | | Итого | Итого | |
| К20а-2-5 | 5.2 | — | 19.2 | 78.0 | 7.6 | — | — | 3.0 | 0.8 | | | | | | 113.8 | 9.2 | 28.4 | 9.2 | — | 20.4 | 30.6 | | | | | | | | 97.8 | 211.6 | 467.8 |
| К20а-2-6 | 5.2 | — | 25.6 | 78.0 | 7.6 | — | — | 3.0 | 0.8 | | | | | | 120.2 | 11.6 | 28.4 | 9.2 | — | 20.4 | 30.6 | | | | | | | | 100.2 | 220.4 | 476.6 |
| К20а-3 | 5.2 | — | — | 40.8 | 7.6 | — | — | 3.0 | 0.8 | | | | | | 57.4 | 2.0 | 15.2 | 9.2 | — | 20.4 | 30.6 | | | | | | | | 77.4 | 134.8 | 496.2 |
| К20а-3-1, К20-3-2 | 5.2 | — | — | 62.0 | 27.0 | — | — | 3.0 | 0.8 | | | | | | 98.0 | 2.0 | 27.2 | 9.2 | 12.0 | 20.4 | 30.6 | | | | | | | | 101.4 | 199.4 | 560.8 |
| К20а-3-3 | 5.2 | 5.2 | — | 74.0 | 7.6 | 11.2 | 35.2 | 3.0 | 0.8 | | | | | | 142.2 | 2.0 | 15.2 | 9.2 | — | 20.4 | 30.6 | | | | | | | | 77.4 | 219.6 | 581.0 |
| К20а-3-5 | 5.2 | — | 19.2 | 78.0 | 7.6 | — | — | 3.0 | 0.8 | | | | | | 113.8 | 9.2 | 28.4 | 9.2 | — | 20.4 | 30.6 | | | | | | | | 97.8 | 211.6 | 573.0 |
| К20а-3-6 | 5.2 | — | 25.6 | 78.0 | 7.6 | — | — | 3.0 | 0.8 | | | | | | 120.2 | 11.6 | 28.4 | 9.2 | — | 20.4 | 30.6 | | | | | | | | 100.2 | 220.4 | 581.8 |
| К20а-4-3 | 5.2 | 5.2 | — | 74.0 | 7.6 | 11.2 | 35.2 | 3.0 | 0.8 | | | | | | 142.2 | 2.0 | 15.2 | 9.2 | — | 20.4 | 30.6 | | | | | | | | 77.4 | 219.6 | 655.0 |
| К20а-5 | 5.2 | — | — | 40.8 | 7.6 | — | — | 3.0 | 0.8 | | | | | | 57.4 | 2.0 | 15.2 | 9.2 | — | 20.4 | 30.6 | | | | | | | | 77.4 | 134.8 | 353.4 |
| К20а-5-1, К20а-5-2 | 5.2 | — | — | 62.0 | 27.0 | — | — | 3.0 | 0.8 | | | | | | 98.0 | 2.0 | 27.2 | 9.2 | 12.0 | 20.4 | 30.6 | | | | | | | | 101.4 | 199.4 | 418.0 |

Примечание см. на листе 308.

Инв. № подл. | Подпись и дата | Взам. инв. №

Стратиляпов, Слуцкий, Техник, Проверил, Гл. специалист, г. Ленинград

## Выборка стали на одну колонну, кгс

| Марка колонны | Арматурные изделия | | | | | | | | | | | | | | | | | | | | |
|---|---|---|---|---|---|---|---|---|---|---|---|---|---|---|---|---|---|---|---|---|---|
| | Сталь ГОСТ 5781-75 | | | | | | | | | | | | | | | | | | | | |
| | Класса А-I | | | | | | Класса А-III | | | | | | | | | | | | | | |
| | ф мм | | | | | | ф мм | | | | | | | | | | | | | | |
| | 8 | 12 | | | | Итого | 10 | 12 | 25 | | | | | | | | | | | Итого | Итого |
| К20а-5-3 | 28.2 | 4.8 | | | | 33.0 | 20.4 | 17.2 | 148.0 | | | | | | | | | | | 185.6 | 218.6 |
| К20а-5-5 | 28.2 | 4.8 | | | | 33.0 | 20.4 | 17.2 | 148.0 | | | | | | | | | | | 185.6 | 218.6 |
| К20а-5-6 | 28.2 | 4.8 | | | | 33.0 | 20.4 | 17.2 | 148.0 | | | | | | | | | | | 185.6 | 218.6 |
| К20а-6 | 28.2 | 4.8 | | | | 33.0 | 20.4 | 17.2 | 148.0 | | | | | | | | | | | 185.6 | 218.6 |
| К20а-6-1, К20а-6-2 | 28.2 | 4.8 | | | | 33.0 | 20.4 | 17.2 | 148.0 | | | | | | | | | | | 185.6 | 218.6 |
| К20а-6-3 | 28.2 | 4.8 | | | | 33.0 | 20.4 | 17.2 | 148.0 | | | | | | | | | | | 185.6 | 218.6 |
| К20а-6-5 | 28.2 | 4.8 | | | | 33.0 | 20.4 | 17.2 | 148.0 | | | | | | | | | | | 185.6 | 218.6 |
| К20а-6-6 | 28.2 | 4.8 | | | | 33.0 | 20.4 | 17.2 | 148.0 | | | | | | | | | | | 185.6 | 218.6 |
| К20а-7 | 28.2 | 4.8 | | | | 33.0 | 20.4 | 17.2 | 290.8 | | | | | | | | | | | 328.4 | 361.4 |
| К20а-7-1; К20а-7-2 | 28.2 | 4.8 | | | | 33.0 | 20.4 | 17.2 | 290.8 | | | | | | | | | | | 328.4 | 361.4 |

## Выборка стали на одну колонну, кгс (продолжение)

| Марка колонны | Закладные детали | | | | | | | | | | | | | | | | | | | | | | | | | | | | | |
|---|---|---|---|---|---|---|---|---|---|---|---|---|---|---|---|---|---|---|---|---|---|---|---|---|---|---|---|---|---|---|
| | ГОСТ 380-71* | | | | | | | | | | | | | | | Сталь ГОСТ 5781-75 | | | | | | | | | | | | | | |
| | Прокат С 38/23 | | | | | | | | | | | | | | | Класса А-III | | | | | | | | | | | | | | |
| | Профиль | | | | | | | | | | | | | | | ф мм | | | | | | | | | | | | | | |
| | 75×8 | 100×12 | δ=10 | δ=12 | δ=16 | δ=18 | δ=25 | газ. тр. dy=40 | гайка М16 | | | | | | Итого | 12 | 16 | 18 | 22 | 32 | 36 | | | | | | | Итого | Итого | Всего |
| К20а-5-3 | 5.2 | 5.2 | — | 74.0 | 7.6 | 11.2 | 35.2 | 3.0 | 0.8 | | | | | | 142.2 | 2.0 | 15.2 | 9.2 | — | 20.4 | 30.6 | | | | | | | 77.4 | 219.6 | 438.2 |
| К20а-5-5 | 5.2 | — | 19.2 | 78.0 | 7.6 | — | — | 3.0 | 0.8 | | | | | | 113.8 | 9.2 | 28.4 | 9.2 | — | 20.4 | 30.6 | | | | | | | 97.8 | 211.6 | 430.2 |
| К20а-5-6 | 5.2 | — | 25.6 | 78.0 | 7.6 | — | — | 3.0 | 0.8 | | | | | | 120.2 | 11.6 | 28.4 | 9.2 | — | 20.4 | 30.6 | | | | | | | 100.2 | 220.4 | 439.0 |
| К20а-6 | 5.2 | — | — | 40.8 | 7.6 | — | — | 3.0 | 0.8 | | | | | | 57.4 | 2.0 | 15.2 | 9.2 | — | 20.4 | 30.6 | | | | | | | 77.4 | 134.8 | 353.4 |
| К20а-6-1, К20а-6-2 | 5.2 | — | — | 62.0 | 27.0 | — | — | 3.0 | 0.8 | | | | | | 98.0 | 2.0 | 27.2 | 9.2 | 12.0 | 20.4 | 30.6 | | | | | | | 101.4 | 199.4 | 418.0 |
| К20а-6-3 | 5.2 | 5.2 | — | 74.0 | 7.6 | 11.2 | 35.2 | 3.0 | 0.8 | | | | | | 142.2 | 2.0 | 15.2 | 9.2 | — | 20.4 | 30.6 | | | | | | | 77.4 | 219.6 | 438.2 |
| К20а-6-5 | 5.2 | — | 19.2 | 78.0 | 7.6 | — | — | 3.0 | 0.8 | | | | | | 113.8 | 9.2 | 28.4 | 9.2 | — | 20.4 | 30.6 | | | | | | | 97.8 | 211.6 | 430.2 |
| К20а-6-6 | 5.2 | — | 25.6 | 78.0 | 7.6 | — | — | 3.0 | 0.8 | | | | | | 120.2 | 11.6 | 28.4 | 9.2 | — | 20.4 | 30.6 | | | | | | | 100.2 | 220.4 | 439.0 |
| К20а-7 | 5.2 | — | — | 40.8 | 7.6 | — | — | 3.0 | 0.8 | | | | | | 57.4 | 2.0 | 15.2 | 9.2 | — | 20.4 | 30.6 | | | | | | | 77.4 | 134.8 | 496.2 |
| К20а-7-1, К20а-7-2 | 5.2 | — | — | 62.0 | 27.0 | — | — | 3.0 | 0.8 | | | | | | 98.0 | 2.0 | 27.2 | 9.2 | 12.0 | 20.4 | 30.6 | | | | | | | 101.4 | 199.4 | 560.8 |

Примечание см. на листе 308.

ЛГПИ г. Ленинград

Гл. констр. отд. Корженевская
Гл. специалист Исаев
Техник Стратилатов
Проверил Спирина

ТК 1976 | Выборка стали на одну колонну | 1.420-12 Выпуск 2 | Лист 326

# Выборка стали на одну колонну, кгс

| Марка колонны | Арматурные изделия. Сталь ГОСТ 5781-75. Класса А-I, ф мм: 8 | 12 | Итого | Класса А-III, ф мм: 10 | 12 | 18 | 22 | 25 | 28 | Итого | Итого |
|---|---|---|---|---|---|---|---|---|---|---|---|
| К20а-7-5 | 28.2 | 4.8 | 33.0 | 20.4 | 17.2 | – | – | 290.8 | – | 328.4 | 361.4 |
| К20а-7-6 | 28.2 | 4.8 | 33.0 | 20.4 | 17.2 | – | – | 290.8 | – | 328.4 | 361.4 |
| К21а-1-1, К21а-1-2 | 32.2 | 4.8 | 37.0 | 18.2 | 8.6 | – | – | – | 240.4 | 267.2 | 304.2 |
| К21а-1-3, К21а-1-4 | 32.2 | 4.8 | 37.0 | 18.2 | 8.6 | – | – | – | 240.4 | 267.2 | 304.2 |
| К21а-1-5, К21а-1-6 | 32.2 | 4.8 | 37.0 | 18.2 | 8.6 | – | – | – | 240.4 | 267.2 | 304.2 |
| К21а-2-3 | 32.2 | 4.8 | 37.0 | 18.2 | 8.6 | 98.0 | – | – | 240.4 | 365.2 | 402.2 |
| К21а-2-5 | 32.2 | 4.8 | 37.0 | 18.2 | 8.6 | 98.0 | – | – | 240.4 | 365.2 | 402.2 |
| К21а-3-1 | 32.2 | 4.8 | 37.0 | 18.2 | 8.6 | – | – | 188.8 | 240.4 | 456.0 | 493.0 |
| К22а-1 | 34.2 | 4.8 | 39.0 | 18.2 | 17.2 | – | 294.8 | – | – | 330.2 | 369.2 |
| К22а-1-5, К22а-1-6 | 34.2 | 4.8 | 39.0 | 18.2 | 17.2 | – | 294.8 | – | – | 330.2 | 369.2 |
| К22а-2-1, К22а-2-2 | 34.2 | 4.8 | 39.0 | 18.2 | 17.2 | 98.0 | | 191.6 | – | 325.0 | 364.0 |

# Выборка стали на одну колонну, кгс (продолжение)

| Марка колонны | Закладные детали. ГОСТ 380-71*. Прокат С38/23. Профиль: L 45×5 | L 75×8 | L 63×40×8 | – δ=10 | – δ=12 | – δ=16 | – δ=25 | газ. тр. d/y=40 | гайка М16 | Итого | Сталь ГОСТ 5781-75. Класса А-III, ф мм: 12 | 16 | 18 | 20 | 22 | 28 | 32 | 36 | Итого | Итого | Всего |
|---|---|---|---|---|---|---|---|---|---|---|---|---|---|---|---|---|---|---|---|---|---|
| К20а-7-5 | – | 5.2 | – | 19.2 | 78.0 | 7.6 | – | 3.0 | 0.8 | 113.8 | 9.2 | 28.4 | 9.2 | – | – | – | 20.4 | 30.6 | 97.8 | 211.6 | 573.0 |
| К20а-7-6 | – | 5.2 | – | 25.6 | 78.0 | 7.6 | – | 3.0 | 0.8 | 120.2 | 11.6 | 28.4 | 9.2 | – | – | – | 20.4 | 30.6 | 100.2 | 220.4 | 581.8 |
| К21а-1-1, К21а-1-2 | 5.2 | – | 9.2 | 31.6 | 59.6 | 42.6 | 22.0 | 3.0 | 0.4 | 173.6 | 8.0 | 26.2 | 4.6 | 1.8 | 24.0 | 11.6 | – | 24.0 | 100.2 | 273.8 | 578.0 |
| К21а-1-3, К21а-1-4 | 5.2 | – | 9.2 | 38.0 | 38.4 | 3.8 | 22.0 | 3.0 | 0.4 | 120.0 | 10.4 | 14.2 | 4.6 | 1.8 | – | 11.6 | – | 24.0 | 66.6 | 186.6 | 490.8 |
| К21а-1-5, К21а-1-6 | 5.2 | – | 9.2 | 47.6 | 75.6 | 3.8 | 22.0 | 3.0 | 0.4 | 166.8 | 14.0 | 27.4 | 4.6 | 1.8 | – | 11.6 | – | 24.0 | 83.4 | 250.2 | 554.4 |
| К21а-2-3 | 5.2 | – | 9.2 | 38.0 | 38.4 | 3.8 | 22.0 | 3.0 | 0.4 | 120.0 | 10.4 | 14.2 | 4.6 | 1.8 | – | 11.6 | – | 24.0 | 66.6 | 186.6 | 588.8 |
| К21а-2-5 | 5.2 | – | 9.2 | 47.6 | 75.6 | 3.8 | 22.0 | 3.0 | 0.4 | 166.8 | 14.0 | 27.4 | 4.6 | 1.8 | – | 11.6 | – | 24.0 | 83.4 | 250.2 | 652.4 |
| К21а-3-1 | 5.2 | – | 9.2 | 31.6 | 59.6 | 42.6 | 22.0 | 3.0 | 0.4 | 173.6 | 8.0 | 26.2 | 4.6 | 1.8 | 24.0 | 11.6 | – | 24.0 | 100.2 | 273.8 | 766.8 |
| К22а-1 | – | 5.2 | – | – | 40.8 | 3.8 | – | 3.0 | 0.8 | 53.6 | 2.0 | 15.2 | 4.6 | – | – | – | 20.4 | 30.6 | 72.8 | 126.4 | 495.6 |
| К22а-1-5, К22а-1-6 | – | 5.2 | – | 32.0 | 78.0 | 3.8 | – | 3.0 | 0.8 | 122.8 | 14.0 | 18.4 | 4.6 | – | – | – | 20.4 | 30.6 | 88.0 | 210.8 | 580.0 |
| К22а-2-1, К22а-2-2 | – | 5.2 | – | – | 62.0 | 42.6 | – | 3.0 | 0.8 | 113.6 | 2.0 | 27.2 | 4.6 | – | 24.0 | – | 20.4 | 30.6 | 108.8 | 222.4 | 586.4 |

Примечание см. на листе 308.



Инв. № подл. | Подпись и дата | Взам. инв. №

# Выборка стали на одну колонну, кгс

| Марка колонны | Арматурные изделия. Сталь ГОСТ 5781-75. Класса А-I, ф мм | | | | | Итого | Класса А-III, ф мм | | | | | | | | | | | | Итого | Итого |
|---|---|---|---|---|---|---|---|---|---|---|---|---|---|---|---|---|---|---|---|---|
| | 8 | 12 | | | | | 10 | 12 | 22 | 25 | 28 | | | | | | | | | |
| К22а-3 | 34.2 | 4.8 | | | | 39.0 | 18.2 | 17.2 | — | 380.4 | — | | | | | | | | 415.8 | 454.8 |
| К22а-3-1 | 34.2 | 4.8 | | | | 39.0 | 18.2 | 17.2 | — | 380.4 | — | | | | | | | | 415.8 | 454.8 |
| К22а-3-5 | 34.2 | 4.8 | | | | 39.0 | 18.2 | 17.2 | — | 380.4 | — | | | | | | | | 415.8 | 454.8 |
| К22а-4-1 | 34.2 | 4.8 | | | | 39.0 | 18.2 | 17.2 | — | 188.8 | 240.4 | | | | | | | | 464.6 | 503.6 |
| К22а-4-3 | 34.2 | 4.8 | | | | 39.0 | 18.2 | 17.2 | — | 188.8 | 240.4 | | | | | | | | 464.6 | 503.6 |
| К22а-5 | 34.2 | 4.8 | | | | 39.0 | 18.2 | 17.2 | — | 191.6 | — | | | | | | | | 227.0 | 266.0 |
| К22а-5-1 К22а-5-2 | 34.2 | 4.8 | | | | 39.0 | 18.2 | 17.2 | — | 191.6 | — | | | | | | | | 227.0 | 266.0 |
| К22а-5-3 | 34.2 | 4.8 | | | | 39.0 | 18.2 | 17.2 | — | 191.6 | — | | | | | | | | 227.0 | 266.0 |
| К22а-5-5; К22а-5-6 | 34.2 | 4.8 | | | | 39.0 | 18.2 | 17.2 | — | 191.6 | — | | | | | | | | 227.0 | 266.0 |
| К22а-6 | 34.2 | 4.8 | | | | 39.0 | 18.2 | 17.2 | 146.4 | 191.6 | — | | | | | | | | 373.4 | 412.4 |
| К22а-6-1 | 34.2 | 4.8 | | | | 39.0 | 18.2 | 17.2 | 146.4 | 191.6 | — | | | | | | | | 373.4 | 412.4 |

# Выборка стали на одну колонну, кгс (продолжение)

| Марка колонны | Закладные детали. ГОСТ 380-71*. Прокат С 38/23. Профиль | | | | | | | | | | | | | | | | | | | | | | | | Итого | Сталь ГОСТ 5781-75. Класса А-III, ф мм | | | | | | | | | | | | Итого | Итого | Всего |
|---|---|---|---|---|---|---|---|---|---|---|---|---|---|---|---|---|---|---|---|---|---|---|---|---|---|---|---|---|---|---|---|---|---|---|---|---|---|---|---|
| | ∟ 75х8 | δ=10 | δ=12 | δ=16 | δ=18 | δ=25 | Воз.тр. dу=40 | гайка М16 | | | | | | | | | | | | | | | | | | 12 | 16 | 18 | 22 | 32 | 36 | | | | | | | | | |
| К22а-3 | 5,2 | — | 40.8 | 3.8 | — | — | 3.0 | 0.8 | | | | | | | | | | | | | | | | | 53.6 | 2.0 | 15.2 | 4.6 | — | 20.4 | 30.6 | | | | | | | 72.8 | 126.4 | 581.2 |
| К22а-3-1 | 5,2 | — | 62.0 | 42.6 | — | — | 3.0 | 0.8 | | | | | | | | | | | | | | | | | 113.6 | 2.0 | 27.2 | 4.6 | 24.0 | 20.4 | 30.6 | | | | | | | 108.8 | 222.4 | 677.2 |
| К22а-3-5 | 5,2 | 32.0 | 78.0 | 3.8 | — | — | 3.0 | 0.8 | | | | | | | | | | | | | | | | | 122.8 | 14.0 | 18.4 | 4.6 | — | 20.4 | 30.6 | | | | | | | 88.0 | 210.8 | 665.6 |
| К22а-4-1 | 5,2 | — | 62.0 | 42.6 | — | — | 3.0 | 0.8 | | | | | | | | | | | | | | | | | 113.6 | 2.0 | 27.2 | 4.6 | 24.0 | 20.4 | 30.6 | | | | | | | 108.8 | 222.4 | 726.0 |
| К22а-4-3 | 5,2 | — | 79.2 | 3.8 | 11.2 | 57.2 | 3.0 | 0.8 | | | | | | | | | | | | | | | | | 160.4 | 2.0 | 15.2 | 4.6 | — | 20.4 | 46.6 | | | | | | | 88.8 | 249.2 | 752.8 |
| К22а-5 | 5,2 | — | 40.8 | 3.8 | — | — | 3.0 | 0.8 | | | | | | | | | | | | | | | | | 53.6 | 2.0 | 15.2 | 4.6 | — | 20.4 | 30.6 | | | | | | | 72.8 | 126.4 | 392.4 |
| К22а-5-1, К22а-5-2 | 5,2 | — | 62.0 | 42.6 | — | — | 3.0 | 0.8 | | | | | | | | | | | | | | | | | 113.6 | 2.0 | 27.2 | 4.6 | 24.0 | 20.4 | 30.6 | | | | | | | 108.8 | 222.4 | 488.4 |
| К22а-5-3 | 5,2 | — | 79.2 | 3.8 | 11.2 | 57.2 | 3.0 | 0.8 | | | | | | | | | | | | | | | | | 160.4 | 2.0 | 15.2 | 4.6 | — | 20.4 | 46.6 | | | | | | | 88.8 | 249.2 | 515.2 |
| К22а-5-5, К22а-5-6 | 5,2 | 32.0 | 78.0 | 3.8 | — | — | 3.0 | 0.8 | | | | | | | | | | | | | | | | | 122.8 | 14.0 | 18.4 | 4.6 | — | 20.4 | 30.6 | | | | | | | 88.0 | 210.8 | 476.8 |
| К22а-6 | 5,2 | — | 40.8 | 3.8 | — | — | 3.0 | 0.8 | | | | | | | | | | | | | | | | | 53.6 | 2.0 | 15.2 | 4.6 | — | 20.4 | 30.6 | | | | | | | 72.8 | 126.4 | 538.8 |
| К22а-6-1 | 5,2 | — | 62.0 | 42.6 | — | — | 3.0 | 0.8 | | | | | | | | | | | | | | | | | 113.6 | 2.0 | 27.2 | 4.6 | 24.0 | 20.4 | 30.6 | | | | | | | 108.8 | 222.4 | 634.8 |

Примечание см. на листе 308.

АГПИ г. Ленинград
Гл. конструктор отд. Корниенко
Гл. специалист Исаев
Техник Стратилова
Проверил Спирина

# Выборка стали на одну колонну, кгс

| Марка колонны | Арматурные изделия. Сталь ГОСТ 5781-75. Класса А-I, ф мм | | | | | | Арматурные изделия. Сталь ГОСТ 5781-75. Класса А-III, ф мм | | | | | | | | | | | | | Итого | Итого |
|---|---|---|---|---|---|---|---|---|---|---|---|---|---|---|---|---|---|---|---|---|---|
| | 8 | 12 | | | | Итого | 10 | 12 | 18 | 22 | 25 | 28 | | | | | | | | Итого | |
| К22а-6-5 | 34,2 | 4,8 | | | | 39,0 | 18,2 | 17,2 | — | 146,4 | 191,6 | — | | | | | | | | 373,4 | 412,4 |
| К23а-1-1, К23а-1-2 | 45,7 | 6,4 | | | | 52,1 | 24,6 | 8,6 | 187,0 | 137,6 | — | — | | | | | | | | 357,8 | 409,9 |
| К23а-1-3, К23а-1-4 | 45,7 | 6,4 | | | | 52,1 | 24,6 | 8,6 | 187,0 | 137,6 | — | — | | | | | | | | 357,8 | 409,9 |
| К23а-1-5, К23а-1-6 | 45,7 | 6,4 | | | | 52,1 | 24,6 | 8,6 | 187,0 | 137,6 | — | — | | | | | | | | 357,8 | 409,9 |
| К23а-2-1, К23а-2-2 | 45,7 | 6,4 | | | | 52,1 | 24,6 | 8,6 | 102,2 | 126,8 | 200,2 | — | | | | | | | | 462,4 | 514,5 |
| К23а-2-3, К23а-2-4 | 45,7 | 6,4 | | | | 52,1 | 24,6 | 8,6 | 102,2 | 126,8 | 200,2 | — | | | | | | | | 462,4 | 514,5 |
| К23а-2-5, К23а-2-6 | 45,7 | 6,4 | | | | 52,1 | 24,6 | 8,6 | 102,2 | 126,8 | 200,2 | — | | | | | | | | 462,4 | 514,5 |
| К23а-3-1, К23а-3-2 | 45,7 | 6,4 | | | | 52,1 | 24,6 | 8,6 | 102,2 | 126,8 | 200,2 | — | | | | | | | | 462,4 | 514,5 |
| К23а-3-3, К23а-3-4 | 45,7 | 6,4 | | | | 52,1 | 24,6 | 8,6 | 102,2 | 126,8 | 200,2 | — | | | | | | | | 462,4 | 514,5 |
| К23а-3-5, К23а-3-6 | 45,7 | 6,4 | | | | 52,1 | 24,6 | 8,6 | 102,2 | 126,8 | 200,2 | — | | | | | | | | 462,4 | 514,5 |
| К23а-4-1, К23а-4-2 | 45,7 | 6,4 | | | | 52,1 | 24,6 | 8,6 | — | 279,6 | — | 251,0 | | | | | | | | 563,8 | 615,9 |

## Выборка стали на одну колонну, кгс (продолжение)

| Марка колонны | Закладные детали. ГОСТ 380-71*. Прокат С38/23. Профиль | | | | | | | | | | | | | | | | | | | | | | Закладные детали. Сталь ГОСТ 5781-75. Класса А-III, ф мм | | | | | | | | | | | | | | | | | | | | | | Итого | Итого | Всего |
|---|---|---|---|---|---|---|---|---|---|---|---|---|---|---|---|---|---|---|---|---|---|---|---|---|---|---|---|---|---|---|---|---|---|---|---|---|---|---|---|---|---|---|---|---|---|---|---|---|
| | ∟45×5 | ∟75×8 | ∟63×40×8 | δ=10 | δ=12 | δ=16 | δ=25 | газ тр dу=40 | гайка М16 | | | | | | | | | | | | | | Итого | 12 | 16 | 18 | 20 | 22 | 28 | 32 | 36 | | | | | | | | | | | | | | | | | | |

## Выборка стали на одну колонну, кгс

| Марка колонны | Арматурные изделия. Сталь ГОСТ 5781-75. Класса А-I, ф мм: 8 | 12 | | | | Итого | Класса А-III, ф мм: 10 | 12 | 18 | 20 | 22 | 25 | 28 | | | | | | | Итого | Итого |
|---|---|---|---|---|---|---|---|---|---|---|---|---|---|---|---|---|---|---|---|---|---|
| К23а-4-3, К23а-4-4 | 45.7 | 6.4 | | | | 52.1 | 24.6 | 8.6 | — | — | 279.6 | — | 251.0 | | | | | | | 563.8 | 615.9 |
| К23а-4-5, К23а-4-6 | 45.7 | 6.4 | | | | 52.1 | 24.6 | 8.6 | — | — | 279.6 | — | 251.0 | | | | | | | 563.8 | 615.9 |
| К23а-5-1 | 45.7 | 6.4 | | | | 52.1 | 24.6 | 8.6 | — | — | 126.8 | — | 498.8 | | | | | | | 658.8 | 710.9 |
| К23а-5-3 | 45.7 | 6.4 | | | | 52.1 | 24.6 | 8.6 | — | — | 126.8 | — | 498.8 | | | | | | | 658.8 | 710.9 |
| К23а-5-5 | 45.7 | 6.4 | | | | 52.1 | 24.6 | 8.6 | — | — | 126.8 | — | 498.8 | | | | | | | 658.8 | 710.9 |
| К24а-1 | 48.2 | 6.4 | | | | 54.6 | 24.6 | 17.2 | 84.8 | 104.8 | 180.8 | — | — | | | | | | | 412.2 | 466.8 |
| К24а-1-1, К24а-1-2 | 48.2 | 6.4 | | | | 54.6 | 24.6 | 17.2 | 84.8 | 104.8 | 180.8 | — | — | | | | | | | 412.2 | 466.8 |
| К24а-1-5, К24а-1-6 | 48.2 | 6.4 | | | | 54.6 | 24.6 | 17.2 | 84.8 | 104.8 | 180.8 | — | — | | | | | | | 412.2 | 466.8 |
| К24а-2 | 48.2 | 6.4 | | | | 54.6 | 24.6 | 17.2 | — | — | 159.2 | 164.0 | 240.4 | | | | | | | 605.4 | 660.0 |
| К24а-2-1, К24а-2-2 | 48.2 | 6.4 | | | | 54.6 | 24.6 | 17.2 | — | — | 159.2 | 164.0 | 240.4 | | | | | | | 605.4 | 660.0 |
| К24а-2-3 | 48.2 | 6.4 | | | | 54.6 | 24.6 | 17.2 | — | — | 159.2 | 164.0 | 240.4 | | | | | | | 605.4 | 660.0 |

## Выборка стали на одну колонну, кгс (продолжение)

| Марка колонны | Закладные детали. ГОСТ 380-71*. Прокат С38/23. Профиль: L 45×5 | L 75×8 | L 63×40×8 | — δ=10 | — δ=12 | — δ=16 | — δ=18 | — δ=25 | газ.тр. dy=40 | гайка М16 | | | | | Итого | Сталь ГОСТ 5781-75. Класса А-III, ф мм: 12 | 16 | 18 | 20 | 22 | 28 | 32 | 36 | | | | Итого | Итого | Всего |
|---|---|---|---|---|---|---|---|---|---|---|---|---|---|---|---|---|---|---|---|---|---|---|---|---|---|---|---|---|---|
| К23а-4-3, К23а-4-4 | 5.2 | — | 9.2 | 38.0 | 38.4 | 3.8 | — | 22.0 | 4.6 | 0.4 | | | | | 121.6 | 10.4 | 14.2 | 4.6 | 1.8 | — | 13.6 | — | 28.8 | | | | 73.4 | 195.0 | 810.9 |
| К23а-4-5, К23а-4-6 | 5.2 | — | 9.2 | 47.6 | 75.6 | 3.8 | — | 22.0 | 4.6 | 0.4 | | | | | 168.4 | 14.0 | 27.4 | 4.6 | 1.8 | — | 13.6 | — | 28.8 | | | | 90.2 | 258.6 | 874.5 |
| К23а-5-1 | 5.2 | — | 9.2 | 34.8 | 57.6 | 110.0 | — | 22.0 | 4.6 | 0.4 | | | | | 243.8 | 9.2 | 14.2 | 4.6 | 1.8 | 36.0 | 13.6 | — | 28.8 | | | | 108.2 | 352.0 | 1062.9 |
| К23а-5-3 | 5.2 | — | 9.2 | 38.0 | 38.4 | 3.8 | — | 22.0 | 4.6 | 0.4 | | | | | 121.6 | 10.4 | 14.2 | 4.6 | 1.8 | — | 13.6 | — | 28.8 | | | | 73.4 | 195.0 | 905.9 |
| К23а-5-5 | 5.2 | — | 9.2 | 47.6 | 75.6 | 3.8 | — | 22.0 | 4.6 | 0.4 | | | | | 168.4 | 14.0 | 27.4 | 4.6 | 1.8 | — | 13.6 | — | 28.8 | | | | 90.2 | 258.6 | 969.5 |
| К24а-1 | — | 5.2 | — | — | 40.8 | 3.8 | — | — | 4.6 | 0.8 | | | | | 55.2 | 2.0 | 15.2 | 4.6 | — | — | — | 23.0 | 35.4 | | | | 80.2 | 135.4 | 602.2 |
| К24а-1-1, К24а-1-2 | — | 5.2 | — | — | 63.2 | 123.2 | — | — | 4.6 | 0.8 | | | | | 197.0 | 2.0 | 15.2 | 4.6 | — | 36.0 | — | 23.0 | 35.4 | | | | 116.2 | 313.2 | 780.0 |
| К24а-1-5, К24а-1-6 | — | 5.2 | — | 32.0 | 78.0 | 3.8 | — | — | 4.6 | 0.8 | | | | | 124.4 | 14.0 | 28.4 | 4.6 | — | — | — | 23.0 | 35.4 | | | | 105.4 | 229.8 | 696.6 |
| К24а-2 | — | 5.2 | — | — | 40.8 | 3.8 | — | — | 4.6 | 0.8 | | | | | 55.2 | 2.0 | 15.2 | 4.6 | — | — | — | 23.0 | 35.4 | | | | 80.2 | 135.4 | 795.4 |
| К24а-2-1, К24а-2-2 | — | 5.2 | — | — | 63.2 | 123.2 | — | — | 4.6 | 0.8 | | | | | 197.0 | 2.0 | 15.2 | 4.6 | — | 36.0 | — | 23.0 | 35.4 | | | | 116.2 | 313.2 | 973.2 |
| К24а-2-3 | — | 5.2 | — | — | 79.2 | 3.8 | 11.2 | 57.2 | 4.6 | 0.8 | | | | | 162.0 | 2.0 | 15.2 | 4.6 | — | — | — | 23.0 | 51.4 | | | | 96.2 | 258.2 | 918.2 |

Примечание см. на листе 308.

ЛГПИ г. Ленинград

Гл. констр. отд. Гл. специалист Техник Проверил

Инж. Исаев Стратилатов Спирина

ТК 1976 | Выборка стали на одну колонну | 1.420-12 выпуск 2 | Лист 330

## Выборка стали на одну колонну, кгс

| Марка колонны | Арматурные изделия | | | | | | | | | | | | | | | | | | | | |
|---|---|---|---|---|---|---|---|---|---|---|---|---|---|---|---|---|---|---|---|---|---|
| | Сталь ГОСТ 5781-75 | | | | | | | | | | | | | | | | | | | | |
| | Класса А-I | | | | | | Класса А-III | | | | | | | | | | | | | | |
| | ф мм | | | | | | ф мм | | | | | | | | | | | | | | |
| | 8 | 12 | | | | Итого | 10 | 12 | 22 | 25 | 28 | 32 | | | | | | | | Итого | Итого |
| К24а-2-5, К24а-2-6 | 48.2 | 6.4 | | | | 54.6 | 24.6 | 17.2 | 159.2 | 164.0 | 240.4 | — | | | | | | | | 605.4 | 660.0 |
| К24а-3 | 48.2 | 6.4 | | | | 54.6 | 24.6 | 17.2 | — | 42.0 | 651,6 | — | | | | | | | | 735,4 | 790,0 |
| К24а-3-1, К24а-3-2 | 48.2 | 6.4 | | | | 54.6 | 24.6 | 17.2 | — | 42.0 | 651,6 | — | | | | | | | | 735,4 | 790.0 |
| К24а-3-5, К24а-3-6 | 48.2 | 6.4 | | | | 54.6 | 24.6 | 17.2 | — | 42.0 | 651,6 | — | | | | | | | | 735,4 | 790.0 |
| К24а-4 | 48.2 | 6.4 | | | | 54.6 | 24.6 | 17.2 | — | — | 52.8 | 850.0 | | | | | | | | 944.6 | 999.2 |
| К24а-4-1, К24а-4-2 | 48.2 | 6.4 | | | | 54.6 | 24.6 | 17.2 | — | — | 52.8 | 850.0 | | | | | | | | 944.6 | 999.2 |
| К24а-4-3 | 48.2 | 6.4 | | | | 54.6 | 24.6 | 17.2 | — | — | 52.8 | 850.0 | | | | | | | | 944.6 | 999.2 |
| К24а-4-5, К24а-4-6 | 48.2 | 6.4 | | | | 54.6 | 24.6 | 17.2 | — | — | 52.8 | 850.0 | | | | | | | | 944.6 | 999.2 |
| К24а-5 | 48.2 | 6.4 | | | | 54.6 | 24.6 | 17.2 | — | — | 52.8 | 850.0 | | | | | | | | 944.6 | 999.2 |
| К24а-5-1, К24а-5-2 | 48.2 | 6.4 | | | | 54.6 | 24.6 | 17.2 | — | — | 52.8 | 850.0 | | | | | | | | 944.6 | 999.2 |
| К24а-5-3 | 48.2 | 6.4 | | | | 54.6 | 24.6 | 17.2 | — | — | 52.8 | 850.0 | | | | | | | | 944.6 | 999.2 |

## Выборка стали на одну колонну, кгс (продолжение)

| Марка колонны | Закладные детали | | | | | | | | | | | | | | | | | | | | | | | | | | | | | |
|---|---|---|---|---|---|---|---|---|---|---|---|---|---|---|---|---|---|---|---|---|---|---|---|---|---|---|---|---|---|---|
| | ГОСТ 380-71* | | | | | | | | | | | | | | | Сталь ГОСТ 5781-75 | | | | | | | | | | | | | | |
| | Прокат С 38/23 | | | | | | | | | | | | | | | Класса А-III | | | | | | | | | | | | | | |
| | Профиль | | | | | | | | | | | | | | | ф мм | | | | | | | | | | | | | | |
| | L 75×8 | L δ=10 | — δ=12 | — δ=16 | — δ=18 | — δ=25 | газ. тр. dy=40 | гайка М16 | | | | | | | Итого | 12 | 16 | 18 | 22 | 32 | 36 | | | | | | | Итого | Итого | Всего |
| К24а-2-5, К24а-2-6 | 5,2 | 32.0 | 78.0 | 3.8 | — | — | 4.6 | 0.8 | | | | | | | 124.4 | 14.0 | 28.4 | 4.6 | — | 23.0 | 35.4 | | | | | | | 105.4 | 229.8 | 889.8 |
| К24а-3 | 5.2 | — | 40.8 | 3.8 | — | — | 4.6 | 0.8 | | | | | | | 55.2 | 2.0 | 15.2 | 4.6 | — | 23.0 | 35.4 | | | | | | | 80.2 | 135.4 | 925,4 |
| К24а-3-1, К24а-3-2 | 5.2 | — | 63.2 | 123.2 | — | — | 4.6 | 0.8 | | | | | | | 197.0 | 2.0 | 15.2 | 4.6 | 36.0 | 23.0 | 35.4 | | | | | | | 116.2 | 313.2 | 1103,2 |
| К24а-3-5, К24а-3-6 | 5.2 | 32.0 | 78.0 | 3.8 | — | — | 4.6 | 0.8 | | | | | | | 124.4 | 14.0 | 28.4 | 4.6 | — | 23.0 | 35,4 | | | | | | | 105,4 | 229.8 | 1019,8 |
| К24а-4 | 5.2 | — | 40.8 | 3.8 | — | — | 4.6 | 0.8 | | | | | | | 55.2 | 2.0 | 15.2 | 4.6 | — | 23.0 | 35,4 | | | | | | | 80.2 | 135.4 | 1134.6 |
| К24а-4-1, К24а-4-2 | 5.2 | — | 63.2 | 123.2 | — | — | 4.6 | 0.8 | | | | | | | 197.0 | 2.0 | 15.2 | 4.6 | 36.0 | 23.0 | 35.4 | | | | | | | 116.2 | 313.2 | 1312.4 |
| К24а-4-3 | 5.2 | — | 79.2 | 3.8 | 11.2 | 57.2 | 4.6 | 0.8 | | | | | | | 162.0 | 2.0 | 15.2 | 4.6 | — | 23.0 | 51.4 | | | | | | | 96.2 | 258.2 | 1257.4 |
| К24а-4-5, К24а-4-6 | 5.2 | 32.0 | 78.0 | 3.8 | — | — | 4.6 | 0.8 | | | | | | | 124.4 | 14.0 | 28.4 | 4.6 | — | 23.0 | 35.4 | | | | | | | 105.4 | 229.8 | 1229.0 |
| К24а-5 | 5.2 | — | 40.8 | 3.8 | — | — | 4.6 | 0.8 | | | | | | | 55.2 | 2.0 | 15.2 | 4.6 | — | 23.0 | 35.4 | | | | | | | 80.2 | 135.4 | 1134.6 |
| К24а-5-1, К24а-5-2 | 5.2 | — | 63.2 | 123.2 | — | — | 4.6 | 0.8 | | | | | | | 197.0 | 2.0 | 15.2 | 4.6 | 36.0 | 23.0 | 35.4 | | | | | | | 116.2 | 313.2 | 1312.4 |
| К24а-5-3 | 5.2 | — | 79.2 | 3.8 | 11.2 | 57.2 | 4.6 | 0.8 | | | | | | | 162.0 | 2.0 | 15.2 | 4.6 | — | 23.0 | 51.4 | | | | | | | 96.2 | 258.2 | 1257.4 |

Спирина

Проверил

Примечание см. на листе 308.

ТК Выборка стали на одни колонни

1.420-12 Выпуск 2

# Выборка стали на одну колонну, кгс

| Марка колонны | Арматурные изделия. Сталь ГОСТ 5781-75. Класса А-I, ф мм: 8 | 12 | | | | Итого | Класса А-III, ф мм: 10 | 12 | 22 | 25 | 28 | 32 | | | | | | | | Итого | Итого |
|---|---|---|---|---|---|---|---|---|---|---|---|---|---|---|---|---|---|---|---|---|---|
| К24а-5-5, К24а-5-6 | 48.2 | 6.4 | | | | 54.6 | 24.6 | 17.2 | — | — | 52.8 | 850.0 | | | | | | | | 944.6 | 999.2 |
| К24а-6 | 48.2 | 6.4 | | | | 54.6 | 24.6 | 17.2 | 32.4 | 519.6 | — | — | | | | | | | | 593.8 | 648.4 |
| К24а-6-1, К24а-6-2 | 48.2 | 6.4 | | | | 54.6 | 24.6 | 17.2 | 32.4 | 519.6 | — | — | | | | | | | | 593.8 | 648.4 |
| К24а-6-3 | 48.2 | 6.4 | | | | 54.6 | 24.6 | 17.2 | 32.4 | 519.6 | — | — | | | | | | | | 593.8 | 648.4 |
| К24а-6-5, К24а-6-6 | 48.2 | 6.4 | | | | 54.6 | 24.6 | 17.2 | 32.4 | 519.6 | — | — | | | | | | | | 593.8 | 648.4 |
| К24а-7 | 48.2 | 6.4 | | | | 54.6 | 24.6 | 17.2 | — | 233.6 | 411.2 | — | | | | | | | | 686.6 | 741.2 |
| К24а-7-5 | 48.2 | 6.4 | | | | 54.6 | 24.6 | 17.2 | — | 233.6 | 411.2 | — | | | | | | | | 686.6 | 741.2 |
| К24а-8 | 48.2 | 6.4 | | | | 54.6 | 24.6 | 17.2 | — | 42.0 | 651.6 | — | | | | | | | | 735.4 | 790.0 |
| К24а-8-1, К24а-8-2 | 48.2 | 6.4 | | | | 54.6 | 24.6 | 17.2 | — | 42.0 | 651.6 | — | | | | | | | | 735.4 | 790.0 |
| К24а-8-3 | 48.2 | 6.4 | | | | 54.6 | 24.6 | 17.2 | — | 42.0 | 651.6 | — | | | | | | | | 735.4 | 790.0 |
| К24а-8-5; К24а-8-6 | 48.2 | 6.4 | | | | 54.6 | 24.6 | 17.2 | — | 42.0 | 651.6 | — | | | | | | | | 735.4 | 790.0 |

# Выборка стали на одну колонну, кгс (продолжение)

| Марка колонны | Закладные детали. ГОСТ 380-71*. Прокат С 38/23. Профиль: 75×8 | δ=10 | δ=12 | δ=16 | δ=18 | δ=25 | газ тр. dy=40 | гайка М16 | | | | | | | Итого | Сталь ГОСТ 5781-75. Класса А-III, ф мм: 12 | 16 | 18 | 22 | 32 | 36 | | | | | | Итого | Итого | Всего |
|---|---|---|---|---|---|---|---|---|---|---|---|---|---|---|---|---|---|---|---|---|---|---|---|---|---|---|---|---|---|
| К24а-5-5, К24а-5-6 | 5.2 | 32.0 | 78.0 | 3.8 | — | — | 4.6 | 0.8 | | | | | | | 124.4 | 14.0 | 28.4 | 4.6 | — | 23.0 | 35.4 | | | | | | 105.4 | 229.8 | 1229.0 |
| К24а-6 | 5.2 | — | 40.8 | 3.8 | — | — | 4.6 | 0.8 | | | | | | | 55.2 | 2.0 | 15.2 | 4.6 | — | 23.0 | 35.4 | | | | | | 80.2 | 135.4 | 783.8 |
| К24а-6-1, К24а-6-2 | 5.2 | — | 63.2 | 123.2 | — | — | 4.6 | 0.8 | | | | | | | 197.0 | 2.0 | 15.2 | 4.6 | 36.0 | 23.0 | 35.4 | | | | | | 116.2 | 313.2 | 961.6 |
| К24а-6-3 | 5.2 | — | 79.2 | 3.8 | 11.2 | 57.2 | 4.6 | 0.8 | | | | | | | 162.0 | 2.0 | 15.2 | 4.6 | — | 23.0 | 51.4 | | | | | | 96.2 | 258.2 | 906.6 |
| К24а-6-5, К24а-6-6 | 5.2 | 32.0 | 78.0 | 3.8 | — | — | 4.6 | 0.8 | | | | | | | 124.4 | 14.0 | 28.4 | 4.6 | — | 23.0 | 35.4 | | | | | | 105.4 | 229.8 | 878.2 |
| К24а-7 | 5.2 | — | 40.8 | 3.8 | — | — | 4.6 | 0.8 | | | | | | | 55.2 | 2.0 | 15.2 | 4.6 | — | 23.0 | 35.4 | | | | | | 80.2 | 135.4 | 876.6 |
| К24а-7-5 | 5.2 | 32.0 | 78.0 | 3.8 | — | — | 4.6 | 0.8 | | | | | | | 124.4 | 14.0 | 28.4 | 4.6 | — | 23.0 | 35.4 | | | | | | 105.4 | 229.8 | 971.0 |
| К24а-8 | 5.2 | — | 40.8 | 3.8 | — | — | 4.6 | 0.8 | | | | | | | 55.2 | 2.0 | 15.2 | 4.6 | — | 23.0 | 35.4 | | | | | | 80.2 | 135.4 | 925.4 |
| К24а-8-1, К24а-8-2 | 5.2 | — | 63.2 | 123.2 | — | — | 4.6 | 0.8 | | | | | | | 197.0 | 2.0 | 15.2 | 4.6 | 36.0 | 23.0 | 35.4 | | | | | | 116.2 | 313.2 | 1103.2 |
| К24а-8-3 | 5.2 | — | 79.2 | 3.8 | 11.2 | 57.2 | 4.6 | 0.8 | | | | | | | 162.0 | 2.0 | 15.2 | 4.6 | — | 23.0 | 51.4 | | | | | | 96.2 | 258.2 | 1048.2 |
| К24а-8-5, К24а-8-6 | 5.2 | 32.0 | 78.0 | 3.8 | — | — | 4.6 | 0.8 | | | | | | | 124.4 | 14.0 | 28.4 | 4.6 | — | 23.0 | 35.4 | | | | | | 105.4 | 229.8 | 1019.8 |

Примечание см. на листе 308.

Гл. конструктор отд. Корженевская
Гл. специалист Исаев
Техник Стратилатов
Проверил Спирина

ЛГПИ г. Ленинград

ТК 1976 | Выборка стали на одну колонну | 1.420-12 Выпуск 2 | Лист 332

# Выборка стали на одну колонну, кгс

| Марки колонны | Арматурные изделия. Сталь ГОСТ 5781-75. Класса А-I, ф мм | | | | | | Класса А-III, ф мм | | | | | | | | | | | | | |
|---|---|---|---|---|---|---|---|---|---|---|---|---|---|---|---|---|---|---|---|---|
| | 8 | 12 | | | | Итого | 10 | 12 | 22 | 25 | 28 | 32 | | | | | | | Итого | Итого |
| К24а-9-1 | 48.2 | 6.4 | | | | 54.6 | 24.6 | 17.2 | — | — | 52.8 | 850.0 | | | | | | | 944.6 | 999.2 |
| К35а-1-1 | 12.2 | 2.4 | | | | 14.6 | 20.4 | 4.3 | — | 71.2 | 92.8 | — | | | | | | | 188.7 | 203.3 |
| К35а-1-2 | 12.2 | 2.4 | | | | 14.6 | 20.4 | 4.3 | — | 71.2 | 92.8 | — | | | | | | | 188.7 | 203.3 |
| К35а-1-3 | 12.2 | 2.4 | | | | 14.6 | 20.4 | 4.3 | — | 71.2 | 92.8 | — | | | | | | | 188.7 | 203.3 |
| К35а-1-4 | 12.2 | 2.4 | | | | 14.6 | 20.4 | 4.3 | — | 71.2 | 92.8 | — | | | | | | | 188.7 | 203.3 |
| К35а-1-5 | 12.2 | 2.4 | | | | 14.6 | 20.4 | 4.3 | — | 71.2 | 92.8 | — | | | | | | | 188.7 | 203.3 |
| К35а-1-6 | 12.2 | 2.4 | | | | 14.6 | 20.4 | 4.3 | — | 71.2 | 92.8 | — | | | | | | | 188.7 | 203.3 |
| К35а-2-1 | 12.2 | 2.4 | | | | 14.6 | 20.4 | 4.3 | — | — | 182.4 | — | | | | | | | 207.1 | 221.7 |
| К35а-2-3 | 12.2 | 2.4 | | | | 14.6 | 20.4 | 4.3 | — | — | 182.4 | — | | | | | | | 207.1 | 221.7 |
| К35а-2-5 | 12.2 | 2.4 | | | | 14.6 | 20.4 | 4.3 | — | — | 182.4 | — | | | | | | | 207.1 | 221.7 |
| К36а-1 | 30.0 | 4.2 | | | | 34.2 | 8.0 | 17.2 | 242.4 | — | — | — | | | | | | | 267.6 | 301.8 |

# Выборка стали на одну колонну, кгс (продолжение)

| Марка колонны | Закладные детали. ГОСТ 380-71*. Прокат С 38/23. Профиль | | | | | | | | | | | | |

# Выборка стали на одну колонну, кгс

| Марка колонны | Арматурные изделия. Сталь ГОСТ 5781-75. Класса A-I, ф мм | | | | | | Класса A-III, ф мм | | | | | | | | | | | | Итого | Итого |
|---|---|---|---|---|---|---|---|---|---|---|---|---|---|---|---|---|---|---|---|---|
| | 8 | 12 | | | | Итого | 10 | 12 | 22 | 25 | 28 | | | | | | | | | |
| К36а-1-1, К36а-1-2 | 30,0 | 4,2 | | | | 34,2 | 8,0 | 17,2 | 242,4 | — | — | | | | | | | | 267,6 | 301,8 |
| К36а-1-5, К36а-1-6 | 30,0 | 4,2 | | | | 34,2 | 8,0 | 17,2 | 242,4 | — | — | | | | | | | | 267,6 | 301,8 |
| К36а-2 | 30,0 | 4,2 | | | | 34,2 | 8,0 | 17,2 | — | 312,0 | — | | | | | | | | 337,2 | 371,4 |
| К36а-2-1, К36а-2-2 | 30,0 | 4,2 | | | | 34,2 | 8,0 | 17,2 | — | 312,0 | — | | | | | | | | 337,2 | 371,4 |
| К36а-2-5, К36а-2-6 | 30,0 | 4,2 | | | | 34,2 | 8,0 | 17,2 | — | 312,0 | — | | | | | | | | 337,2 | 371,4 |
| К36а-3 | 30,0 | 4,2 | | | | 34,2 | 8,0 | 17,2 | — | 312,0 | — | | | | | | | | 337,2 | 371,4 |
| К36а-3-1 | 30,0 | 4,2 | | | | 34,2 | 8,0 | 17,2 | — | 312,0 | — | | | | | | | | 337,2 | 371,4 |
| К36а-3-5, К36а-3-6 | 30,0 | 4,2 | | | | 34,2 | 8,0 | 17,2 | — | 312,0 | — | | | | | | | | 337,2 | 371,4 |
| К36а-4 | 30,0 | 4,2 | | | | 34,2 | 8,0 | 17,2 | — | 156,0 | 196,0 | | | | | | | | 377,2 | 411,4 |
| К36а-4-1, К36а-4-2 | 30,0 | 4,2 | | | | 34,2 | 8,0 | 17,2 | — | 156,0 | 196,0 | | | | | | | | 377,2 | 411,4 |
| К36а-4-5 | 30,0 | 4,2 | | | | 34,2 | 8,0 | 17,2 | — | 156,0 | 196,0 | | | | | | | | 377,2 | 411,4 |

## Выборка стали на одну колонну, кгс (продолжение)

| Марка колонны | Закладные детали. ГОСТ 380-71*. Прокат С38/23. Профиль | | | | | | | | | | | |

# Выборка стали на одну колонну, кгс

| Марка колонны | Арматурные изделия. Сталь ГОСТ 5781-75. Класса А-I, ф мм: 8 | 12 | | | | Итого | Класса А-III, ф мм: 10 | 12 | 18 | 22 | 25 | 28 | | | | | | | | Итого | Итого |
|---|---|---|---|---|---|---|---|---|---|---|---|---|---|---|---|---|---|---|---|---|---|
| К36а-5 | 30.0 | 4.2 | | | | 34.2 | 8.0 | 17.2 | — | — | 156.0 | 196.0 | | | | | | | | 377.2 | 411.4 |
| К36а-5-1, К36а-5-2 | 30.0 | 4.2 | | | | 34.2 | 8.0 | 17.2 | — | — | 156.0 | 196.0 | | | | | | | | 377.2 | 411.4 |
| К36а-5-5, К36а-5-6 | 30.0 | 4.2 | | | | 34.2 | 8.0 | 17.2 | — | — | 156.0 | 196.0 | | | | | | | | 377.2 | 411.4 |
| К36а-6 | 30.0 | 4.2 | | | | 34.2 | 8.0 | 17.2 | — | 121.2 | — | — | | | | | | | | 146.4 | 180.6 |
| К36а-6-1, К36а-6-2 | 30.0 | 4.2 | | | | 34.2 | 8.0 | 17.2 | — | 121.2 | — | — | | | | | | | | 146.4 | 180.6 |
| К36а-6-5, К36а-6-6 | 30.0 | 4.2 | | | | 34.2 | 8.0 | 17.2 | — | 121.2 | — | — | | | | | | | | 146.4 | 180.6 |
| К36а-7-2 | 30.0 | 4.2 | | | | 34.2 | 8.0 | 17.2 | — | — | 156.0 | — | | | | | | | | 181.2 | 215.4 |
| К36а-8-1, К36а-8-2 | 30.0 | 4.2 | | | | 34.2 | 8.0 | 17.2 | — | — | — | 196.0 | | | | | | | | 221.2 | 255.4 |
| К37а-1-4 | 46.0 | 8.0 | | | | 54.0 | 32.8 | 8.6 | 178.0 | — | — | 217.2 | | | | | | | | 436.6 | 490.6 |
| К37а-1-6 | 46.0 | 8.0 | | | | 54.0 | 32.8 | 8.6 | 178.0 | — | — | 217.2 | | | | | | | | 436.6 | 490.6 |
| К37а-2-2 | 46.0 | 8.0 | | | | 54.0 | 32.8 | 8.6 | 178.0 | — | — | 217.2 | | | | | | | | 436.6 | 490.6 |

## Выборка стали на одну колонну, кгс (продолжение)

| Марка колонны | Закладные детали. ГОСТ 380-71*. Прокат С38/23. Профиль: L 45×5 | L 75×8 | L 63×40×8 | — δ=10 | — δ=12 | — δ=16 | — δ=25 | газ. тр. ду=40 | гайка М16 | | | | | | Итого | Сталь ГОСТ 5781-75. Класса А-III, ф мм: 12 | 16 | 18 | 20 | 22 | 28 | 32 | 36 | | | | Итого | Итого | Всего |
|---|---|---|---|---|---|---|---|---|---|---|---|---|---|---|---|---|---|---|---|---|---|---|---|---|---|---|---|---|---|
| К36а-5 | — | 2.6 | — | 13.2 | 49.6 | — | — | 3.0 | 0.8 | | | | | | 69.2 | 2.0 | 15.2 | — | — | — | — | 20.4 | 15.3 | | | | 52.9 | 122.1 | 533.5 |
| К36а-5-1, К36а-5-2 | — | 2.6 | — | 13.2 | 70.8 | 38.8 | — | 3.0 | 0.8 | | | | | | 129.2 | 2.0 | 27.2 | — | — | 24.0 | — | 20.4 | 15.3 | | | | 88.9 | 218.1 | 629.5 |
| К36а-5-5, К36а-5-6 | — | 2.6 | — | 38.8 | 86.8 | — | — | 3.0 | 0.8 | | | | | | 132.0 | 11.6 | 28.4 | — | — | — | — | 20.4 | 15.3 | | | | 75.7 | 207.7 | 619.1 |
| К36а-6 | — | 2.6 | — | 13.2 | 49.6 | — | — | 3.0 | 0.8 | | | | | | 69.2 | 2.0 | 15.2 | — | — | — | — | 20.4 | 15.3 | | | | 52.9 | 122.1 | 302.7 |
| К36а-6-1, К36а-6-2 | — | 2.6 | — | 13.2 | 70.8 | 38.8 | — | 3.0 | 0.8 | | | | | | 129.2 | 2.0 | 27.2 | — | — | 24.0 | — | 20.4 | 15.3 | | | | 88.9 | 218.1 | 398.7 |
| К36а-6-5, К36а-6-6 | — | 2.6 | — | 38.8 | 86.8 | — | — | 3.0 | 0.8 | | | | | | 132.0 | 11.6 | 28.4 | — | — | — | — | 20.4 | 15.3 | | | | 75.7 | 207.7 | 388.3 |
| К36а-7-2 | — | 2.6 | — | 13.2 | 70.8 | 38.8 | — | 3.0 | 0.8 | | | | | | 129.2 | 2.0 | 27.2 | — | — | 24.0 | — | 20.4 | 15.3 | | | | 88.9 | 218.1 | 433.5 |
| К36а-8-1, К36а-8-2 | — | 2.6 | — | 13.2 | 70.8 | 38.8 | — | 3.0 | 0.8 | | | | | | 129.2 | 2.0 | 27.2 | — | — | 24.0 | — | 20.4 | 15.3 | | | | 88.9 | 218.1 | 473.5 |
| К37а-1-4 | 5.2 | — | 9.2 | 34.8 | 38.4 | 3.8 | 22.0 | 4.6 | 0.4 | | | | | | 118.4 | 9.2 | 14.2 | 4.6 | 1.8 | — | 15.6 | — | 34.8 | | | | 80.2 | 198.6 | 689.2 |
| К37а-1-6 | 5.2 | — | 9.2 | 41.2 | 75.6 | 3.8 | 22.0 | 4.6 | 0.4 | | | | | | 162.0 | 10.6 | 28.4 | 4.6 | 1.8 | — | 15.6 | — | 34.8 | | | | 95.8 | 257.8 | 748.4 |
| К37а-2-2 | 5.2 | — | 9.2 | 34.8 | 57.6 | 110.0 | 22.0 | 4.6 | 0.4 | | | | | | 243.8 | 9.2 | 14.2 | 4.6 | 1.8 | 36.0 | 15.6 | — | 34.8 | | | | 116.2 | 360.0 | 850.6 |

Примечание см. на листе 308.

г. Ленинград

Стратилатов Спирина

Техник Проверил

ТК 1976

Выборка стали на одну колонну

1.420-12 Выпуск 2

Лист 335

# Выборка стали на одну колонну, кгс

| Марка колонны | Арматурные изделия. Сталь ГОСТ 5781-75. Класса А-I, ф мм | | | | | Итого | Класса А-III, ф мм | | | | | | | | | | | | Итого | Итого |
|---|---|---|---|---|---|---|---|---|---|---|---|---|---|---|---|---|---|---|---|---|
| | 8 | 12 | | | | | 10 | 12 | 18 | 25 | 28 | | | | | | | | | |
| К37а-2-4 | 46.0 | 8.0 | | | | 54.0 | 32.8 | 8.6 | 178.0 | — | 217.2 | | | | | | | | 436.6 | 490.6 |
| К37а-2-6 | 46.0 | 8.0 | | | | 54.0 | 32.8 | 8.6 | 178.0 | — | 217.2 | | | | | | | | 436.6 | 490.6 |
| К37а-3-2 | 46.0 | 8.0 | | | | 54.0 | 32.8 | 8.6 | — | 172.0 | 430.8 | | | | | | | | 644.2 | 698.2 |
| К37б-3-2 | 46.0 | 8.0 | | | | 54.0 | 32.8 | 8.6 | — | 172.0 | 434.4 | | | | | | | | 647.8 | 701.8 |
| К37б-3-4 | 46.0 | 8.0 | | | | 54.0 | 32.8 | 8.6 | — | 172.0 | 434.4 | | | | | | | | 647.8 | 701.8 |
| К37б-3-6 | 46.0 | 8.0 | | | | 54.0 | 32.8 | 8.6 | — | 172.0 | 434.4 | | | | | | | | 647.8 | 701.8 |
| К37а-4-2 | 46.0 | 8.0 | | | | 54.0 | 32.8 | 8.6 | — | 172.0 | 430.8 | | | | | | | | 644.2 | 698.2 |
| К37а-4-4 | 46.0 | 8.0 | | | | 54.0 | 32.8 | 8.6 | — | 172.0 | 430.8 | | | | | | | | 644.2 | 698.2 |
| К37а-4-6 | 46.0 | 8.0 | | | | 54.0 | 32.8 | 8.6 | — | 172.0 | 430.8 | | | | | | | | 644.2 | 698.2 |
| К39а-1-2, К39а-2-2 | 18.5 | 4.0 | | | | 22.5 | 36.8 | 4.3 | 38.0 | 145.2 | — | | | | | | | | 224.3 | 246.8 |
| К39а-1-4, К39а-2-4 | 18.5 | 4.0 | | | | 22.5 | 36.8 | 4.3 | 38.0 | 145.2 | — | | | | | | | | 224.3 | 246.8 |

## Выборка стали на одну колонну, кгс (продолжение)

| Марка колонны | Закладные детали. ГОСТ 380-71*. Прокат с 38/23. Профиль | | | | | | | | | Сталь ГОСТ 5781-75. Класса А-III, ф мм | | | | | | | | | Итого | Итого | Всего |
|---|---|---|---|---|---|---|---|---|---|---|---|---|---|---|---|---|---|---|---|---|---|
| | ∟ 45×5 | ∟ 63×40×8 | — δ=10 | — δ=12 | — δ=16 | — δ=25 | газ тр. dy=40 | гайка М16 | | Итого | 12 | 16 | 18 | 20 | 22 | 28 | 36 | | | | |
| К37а-2-4 | 5.2 | 9.2 | 34.8 | 38.4 | 3.8 | 22.0 | 4.6 | 0.4 | | 118.4 | 9.2 | 14.2 | 4.6 | 1.8 | — | 15.6 | 34.8 | | 80.2 | 198.6 | 689.2 |
| К37а-2-6 | 5.2 | 9.2 | 41.2 | 75.6 | 3.8 | 22.0 | 4.6 | 0.4 | | 162.0 | 10.6 | 28.4 | 4.6 | 1.8 | — | 15.6 | 34.8 | | 95.8 | 257.8 | 748.4 |
| К37а-3-2 | 5.2 | 9.2 | 34.8 | 57.6 | 110.0 | 22.0 | 4.6 | 0.4 | | 243.8 | 9.2 | 14.2 | 4.6 | 1.8 | 36.0 | 15.6 | 34.8 | | 116.2 | 360.0 | 1058.2 |
| К37б-3-2 | 5.2 | 9.2 | 34.8 | 57.6 | 110.0 | 22.0 | 4.6 | 0.4 | | 243.8 | 9.2 | 14.2 | 4.6 | 1.8 | 36.0 | 15.6 | 36.0 | | 117.4 | 361.2 | 1063.0 |
| К37б-3-4 | 5.2 | 9.2 | 34.8 | 38.4 | 3.8 | 22.0 | 4.6 | 0.4 | | 118.4 | 9.2 | 14.2 | 4.6 | 1.8 | — | 15.6 | 36.0 | | 81.4 | 199.8 | 901.6 |
| К37б-3-6 | 5.2 | 9.2 | 41.2 | 75.6 | 3.8 | 22.0 | 4.6 | 0.4 | | 162.0 | 10.6 | 28.4 | 4.6 | 1.8 | — | 15.6 | 36.0 | | 97.0 | 259.0 | 960.8 |
| К37а-4-2 | 5.2 | 9.2 | 34.8 | 57.6 | 110.0 | 22.0 | 4.6 | 0.4 | | 243.8 | 9.2 | 14.2 | 4.6 | 1.8 | 36.0 | 15.6 | 34.8 | | 116.2 | 360.0 | 1058.2 |
| К37а-4-4 | 5.2 | 9.2 | 34.8 | 38.4 | 3.8 | 22.0 | 4.6 | 0.4 | | 118.4 | 9.2 | 14.2 | 4.6 | 1.8 | — | 15.6 | 34.8 | | 80.2 | 198.6 | 896.8 |
| К37а-4-6 | 5.2 | 9.2 | 41.2 | 75.6 | 3.8 | 22.0 | 4.6 | 0.4 | | 162.0 | 10.6 | 28.4 | 4.6 | 1.8 | — | 15.6 | 34.8 | | 95.8 | 257.8 | 956.0 |
| К39а-1-2, К39а-2-2 | 2.6 | 4.6 | 17.4 | 35.7 | 27.0 | 11.0 | 4.6 | 0.2 | | 103.1 | 5.6 | 13.1 | 4.6 | 7.5 | 12.0 | 7.8 | 18.0 | | 68.6 | 171.7 | 418.5 |
| К39а-1-4, К39а-2-4 | 2.6 | 4.6 | 17.4 | 25.1 | 7.6 | 11.0 | 4.6 | 0.2 | | 73.1 | 5.6 | 7.1 | 4.6 | 7.5 | — | 7.8 | 18.0 | | 50.6 | 123.7 | 370.5 |

Примечание см. на листе 308.

Инв. № подл. | Подпись и дата | Взам. инв. №

Гл. инженер проекта Кременевская
Гл. специалист Усаев
Техник Стратилатов
Проверил Смирина

ЛГПИ г. Ленинград

ТК | Выборка стали на одну колонну | 1.420-12 Выпуск 2

# Выборка стали на одну колонну, кгс

| Марка колонны | Арматурные изделия. Сталь ГОСТ 5781-75. Класса А-I, ф мм: 8 | 12 | | | | Итого | Класса А-III, ф мм: 10 | 12 | 18 | 25 | 28 | | | | | | | | | Итого | Итого |
|---|---|---|---|---|---|---|---|---|---|---|---|---|---|---|---|---|---|---|---|---|---|
| К39а-1-6, К39а-2-6 | 18,5 | 4,0 | | | | 22,5 | 36,8 | 4,3 | 38,0 | 145,2 | — | | | | | | | | | 224,3 | 246,8 |
| К39а-3-2 | 18,5 | 4,0 | | | | 22,5 | 36,8 | 4,3 | — | 72,8 | 182,4 | | | | | | | | | 296,3 | 318,8 |
| К39а-3-4 | 18,5 | 4,0 | | | | 22,5 | 36,8 | 4,3 | — | 72,8 | 182,4 | | | | | | | | | 296,3 | 318,8 |
| К39а-3-6 | 18,5 | 4,0 | | | | 22,5 | 36,8 | 4,3 | — | 72,8 | 182,4 | | | | | | | | | 296,3 | 318,8 |
| К41а-1-2 | 40,0 | 8,0 | | | | 48,0 | 36,8 | 8,6 | 76,0 | 293,2 | — | | | | | | | | | 414,6 | 462,6 |
| К41а-1-4 | 40,0 | 8,0 | | | | 48,0 | 36,8 | 8,6 | 76,0 | 293,2 | — | | | | | | | | | 414,6 | 462,6 |
| К41а-1-6 | 40,0 | 8,0 | | | | 48,0 | 36,8 | 8,6 | 76,0 | 293,2 | — | | | | | | | | | 414,6 | 462,6 |
| К41а-2-2 | 40,0 | 8,0 | | | | 48,0 | 36,8 | 8,6 | — | 146,8 | 368,0 | | | | | | | | | 560,2 | 608,2 |
| К41а-2-4 | 40,0 | 8,0 | | | | 48,0 | 36,8 | 8,6 | — | 146,8 | 368,0 | | | | | | | | | 560,2 | 608,2 |
| К41а-2-6 | 40,0 | 8,0 | | | | 48,0 | 36,8 | 8,6 | — | 146,8 | 368,0 | | | | | | | | | 560,2 | 608,2 |

# Выборка стали на одну колонну, кгс (продолжение)

| Марка колонны | Закладные детали. ГОСТ 380-71*. Прокат С38/23. Профиль: L 45×5 | L 63×40×8 | δ=10 | δ=12 | δ=16 | δ=25 | газ. тр. dу=40 | гайка М16 | | | | | | | Итого | Сталь ГОСТ 5781-75. Класса А-III, ф мм: 12 | 16 | 18 | 20 | 22 | 28 | 36 | | | | | Итого | Итого | Всего |
|---|---|---|---|---|---|---|---|---|---|---|---|---|---|---|---|---|---|---|---|---|---|---|---|---|---|---|---|---|
| К39а-1-6, К39а-2-6 | 2,6 | 4,6 | 20,6 | 43,7 | 7,6 | 11,0 | 4,6 | 0,2 | | | | | | | 94,9 | 6,8 | 13,7 | 4,6 | 7,5 | — | 7,8 | 18,0 | | | | | 58,4 | 153,3 | 400,1 |
| К39а-3-2 | 2,6 | 4,6 | 17,4 | 35,7 | 27,0 | 11,0 | 4,6 | 0,2 | | | | | | | 103,1 | 5,6 | 13,1 | 4,6 | 7,5 | 12,0 | 7,8 | 18,0 | | | | | 68,6 | 171,7 | 490,5 |
| К39а-3-4 | 2,6 | 4,6 | 17,4 | 25,1 | 7,6 | 11,0 | 4,6 | 0,2 | | | | | | | 73,1 | 5,6 | 7,1 | 4,6 | 7,5 | — | 7,8 | 18,0 | | | | | 50,6 | 123,7 | 442,5 |
| К39а-3-6 | 2,6 | 4,6 | 20,6 | 43,7 | 7,6 | 11,0 | 4,6 | 0,2 | | | | | | | 94,9 | 6,8 | 13,7 | 4,6 | 7,5 | — | 7,8 | 18,0 | | | | | 58,4 | 153,3 | 472,1 |
| К41а-1-2 | 5,2 | 9,2 | 34,8 | 65,5 | 46,4 | 22,0 | 4,6 | 0,4 | | | | | | | 188,1 | 9,2 | 26,2 | 4,6 | 8,4 | 24,0 | 15,6 | 36,0 | | | | | 124,0 | 312,1 | 774,7 |
| К41а-1-4 | 5,2 | 9,2 | 34,8 | 44,3 | 7,6 | 22,0 | 4,6 | 0,4 | | | | | | | 128,1 | 9,2 | 14,2 | 4,6 | 8,4 | — | 15,6 | 36,0 | | | | | 88,0 | 216,1 | 678,7 |
| К41а-1-6 | 5,2 | 9,2 | 41,2 | 81,5 | 7,6 | 22,0 | 4,6 | 0,4 | | | | | | | 171,7 | 11,6 | 27,4 | 4,6 | 8,4 | — | 15,6 | 36,0 | | | | | 103,6 | 275,3 | 737,9 |
| К41а-2-2 | 5,2 | 9,2 | 34,8 | 65,5 | 46,4 | 22,0 | 4,6 | 0,4 | | | | | | | 188,1 | 9,2 | 26,2 | 4,6 | 8,4 | 24,0 | 15,6 | 36,0 | | | | | 124,0 | 312,1 | 920,3 |
| К41а-2-4 | 5,2 | 9,2 | 34,8 | 44,3 | 7,6 | 22,0 | 4,6 | 0,4 | | | | | | | 128,1 | 9,2 | 14,2 | 4,6 | 8,4 | — | 15,6 | 36,0 | | | | | 88,0 | 216,1 | 824,3 |
| К41а-2-6 | 5,2 | 9,2 | 41,2 | 81,5 | 7,6 | 22,0 | 4,6 | 0,4 | | | | | | | 171,7 | 11,6 | 27,4 | 4,6 | 8,4 | — | 15,6 | 36,0 | | | | | 103,6 | 275,3 | 883,5 |

Примечание см. на листе 308.

Стратилатов
Спирина
Гип Дмитриев
Сина
Техник
Проверил
г. Ленинград

ТК 1976

Выборка стали на одну колонну

1.420-12
Выпуск 2
Лист 337

## К11а

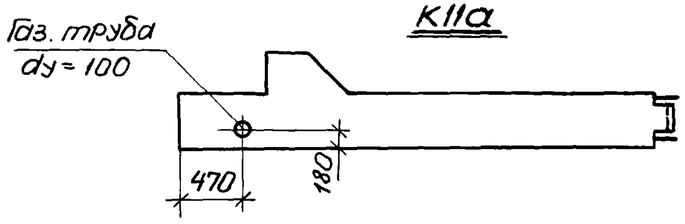


## К19а

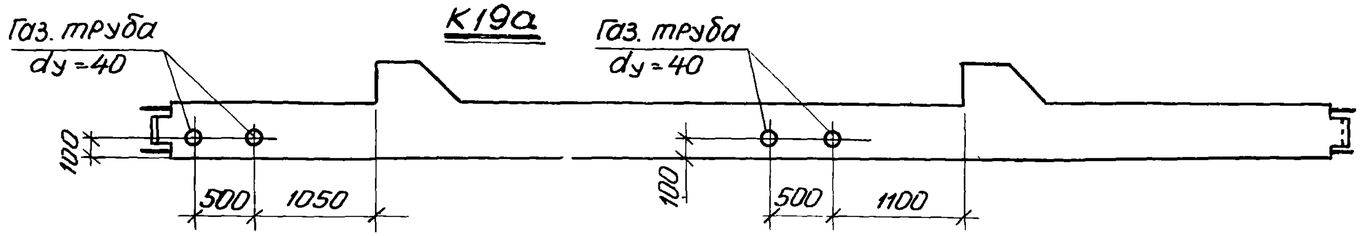


## К13а, К21а

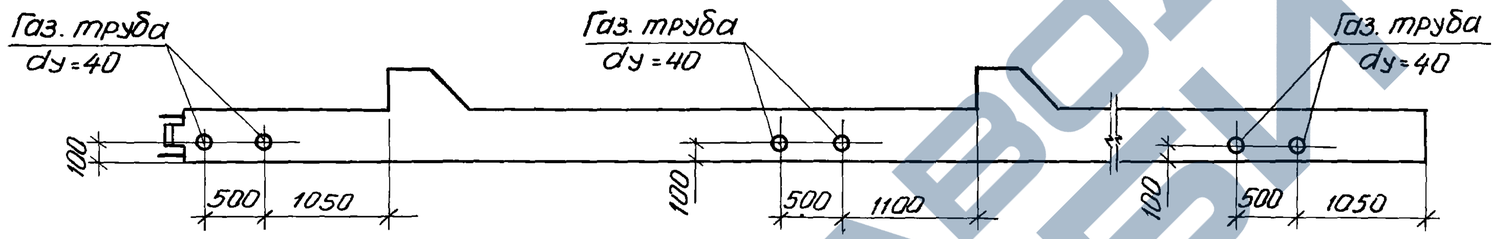


## К15а

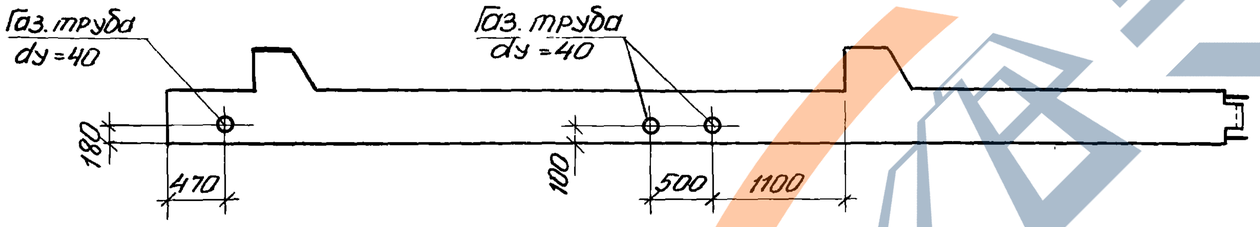


## К35а

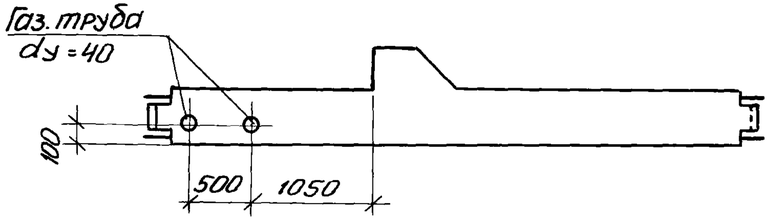


## К17а, К17б, К23а

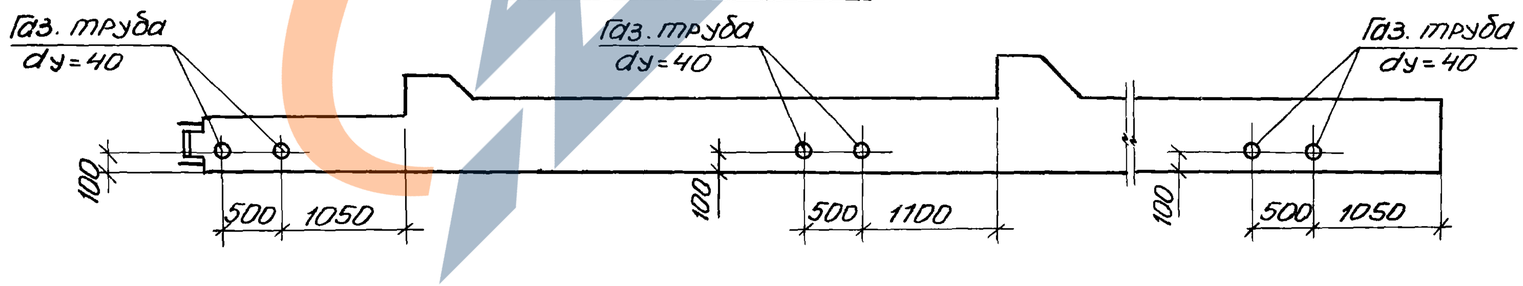


Проверил

| | | |
|---|---|---|
| ТК 1976 | Примеры устройства отверстий для пропуска труб отопления в колоннах типоразмеров К11а, К13а, К15а, К17а, К17б, К19а, К21а, К23а, К35а при перекрытиях типа 1 | 1.420-12 Выпуск 2 Лист 338 |

https://zavodjbi.com/

## К11а

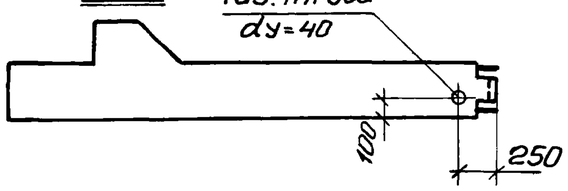


## К15а

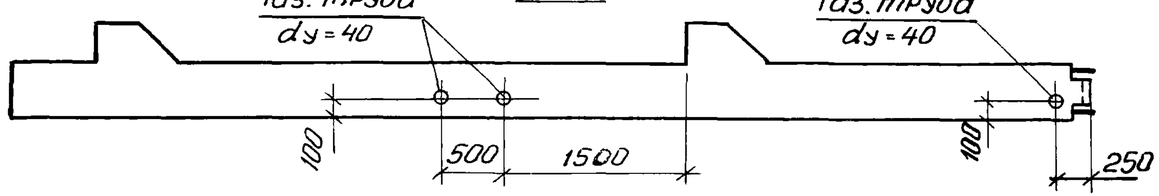


## К13а, К21а

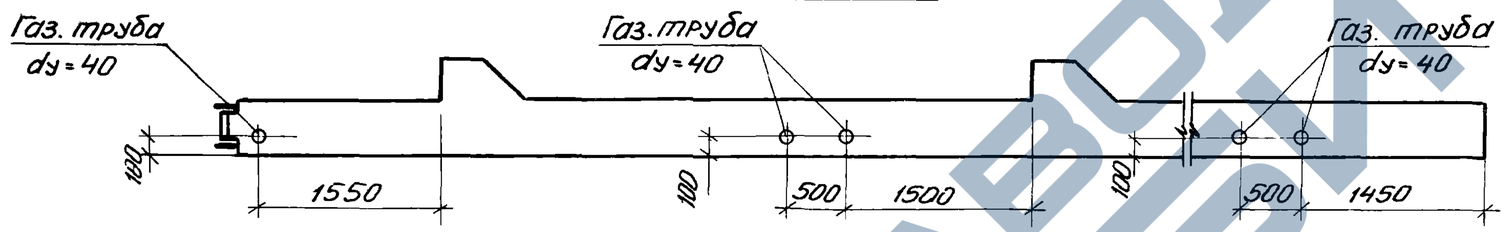


## К17а, К17б, К23а

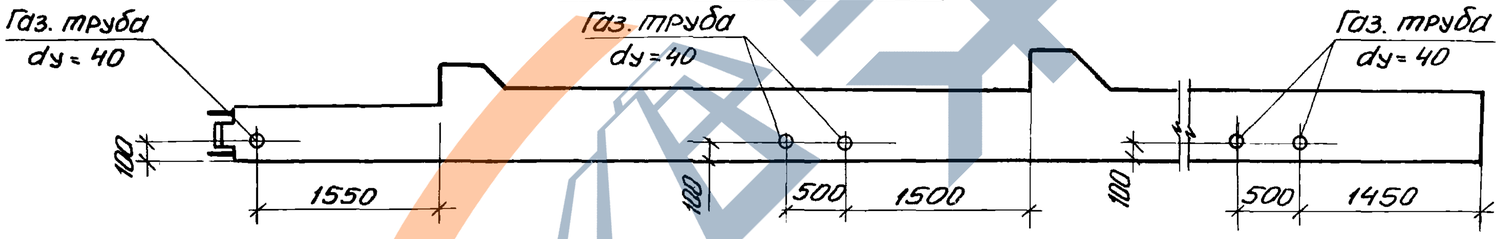


## К19а

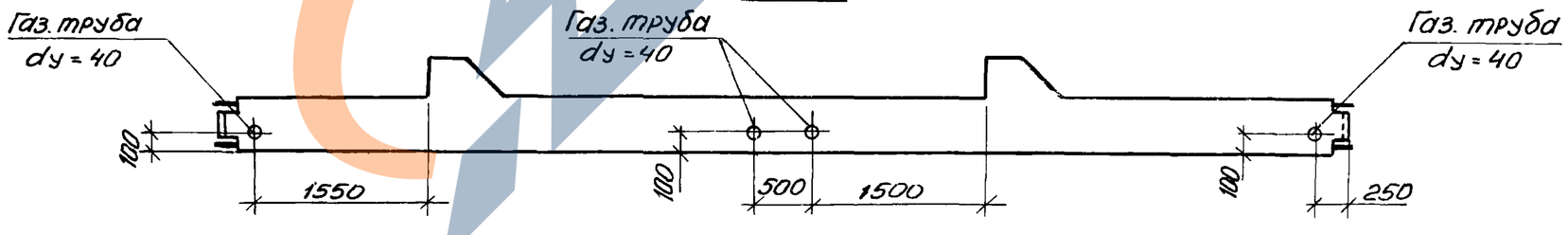


| | | |
|---|---|---|
| Инженер | Власова | |
| Проверил | Чуйкина | |

г. Ленинград

ТК 1076

Примеры устройства отверстий для пропуска труб отопления в колоннах типоразмеров К11а, К13а, К15а, К17а, К17б, К19а, К21а, К23а при перекрытиях типа 2

1.420-12 Выпуск 2

Лист 339

## К 35а

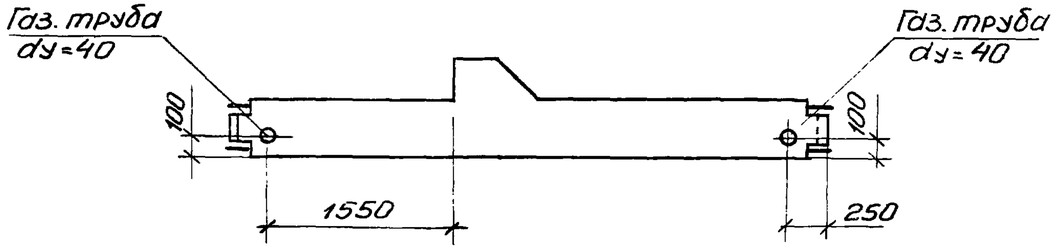


## К 39а

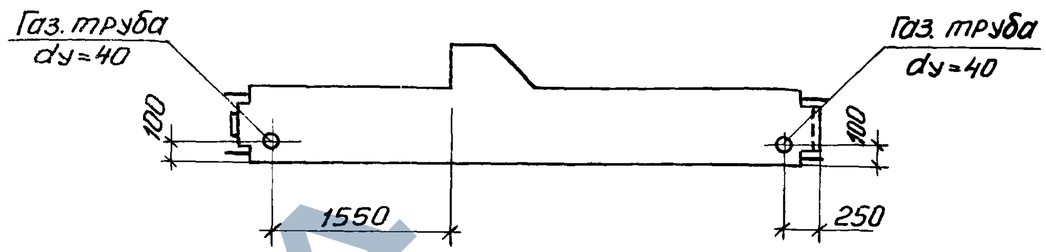


## К37а, К37б

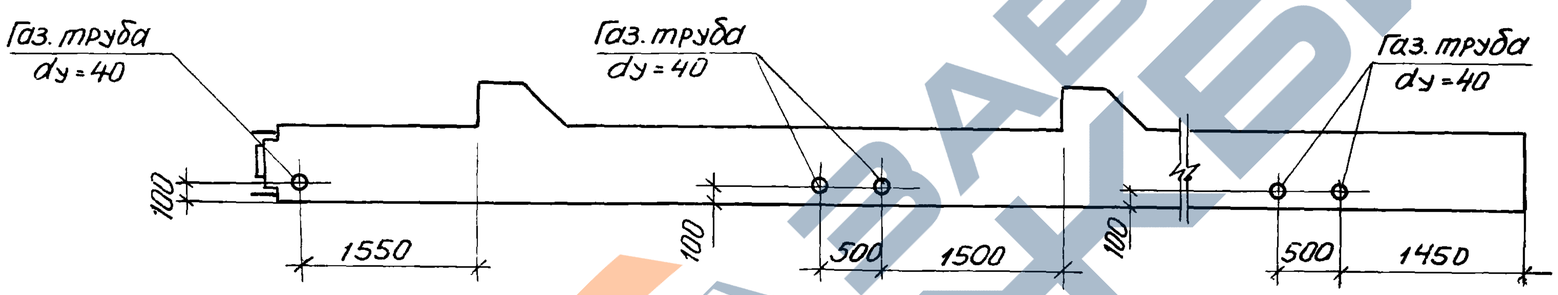


## К41а

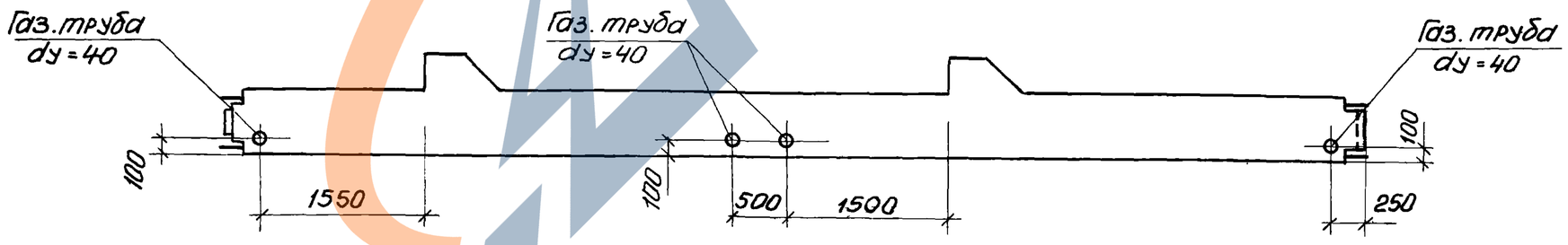


| | | |
|---|---|---|
| ТК 1976 | Примеры устройства отверстий для пропуска труб отопления в колоннах типоразмеров К35а, К37а, К37б, К39а, К41а при перекрытиях типа 2 | 1.420-12 Выпуск 2 |
| | | Лист 340 |

Инв. № подл. | Подпись и дата | Взам. инв. №

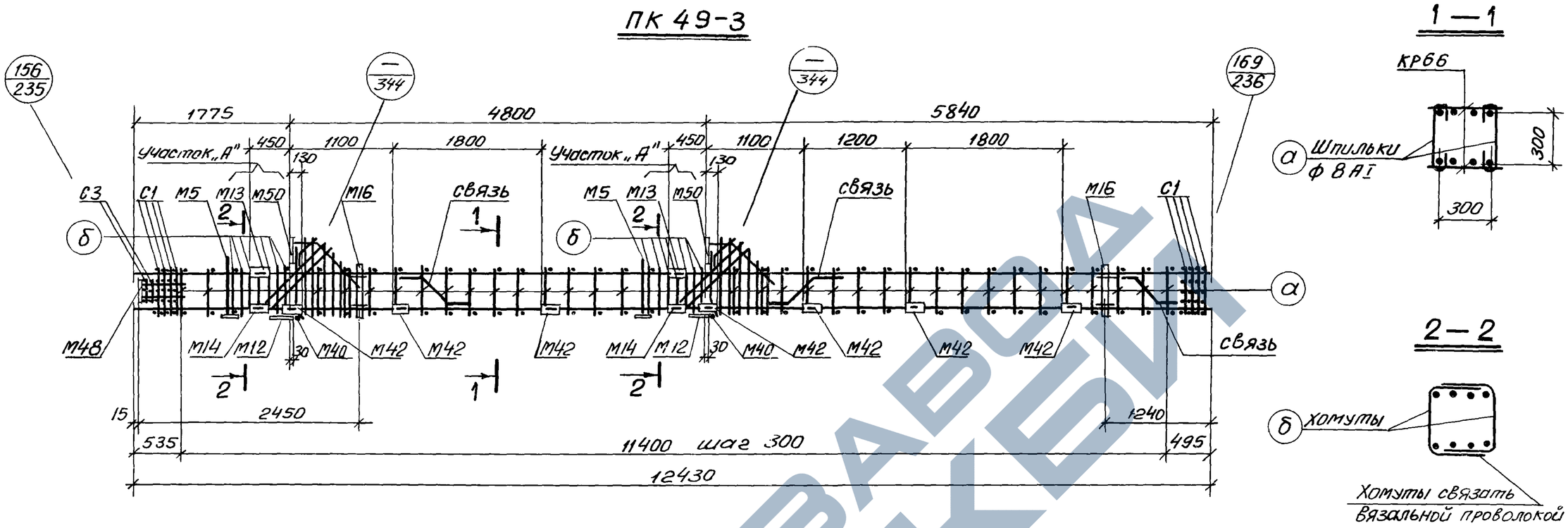


## Примечания:

1. При отсутствии необходимого сварочного оборудования плоские каркасы объединяются в пространственные с помощью соединительных стержней (шпилек ф8АI) поз. „а", которые крепятся к плоским каркасам вязальной проволокой.
   Применение дуговой сварки при образовании пространственного каркаса в местах пересечения стержней запрещается.
2. На листе дан пример откорректированного чертежа, спецификация арматурных изделий и закладных деталей на пространственный каркас ПК 49-3.
3. На участке „А" поз. „2" и поз. „75" с учащенным шагом заменяются замкнутыми хомутами ф 10 А III (поз. „б").
4. Для придания каркасу при транспортировании необходимой пространственной жесткости предусмотрена установка связей (см. лист 344).
5. Узел каркаса, спецификацию и выборку стали на дополнительные арматурные изделия см. на листе 343.

## Спецификация марок арматурных изделий и закладных деталей на один пространственный каркас

| Марка простр. каркаса | Марка изделия | Колич. шт. | № листа |
|---|---|---|---|
| ПК49-3 | КР66 | 2 | 244 |
| | С1 | 8 | 247 |
| | С3 | 2 | |
| | М5 | 2 | Серия 1.420-12 вып. 5 |
| | М12 | 2 | |
| | М13 | 2 | |
| | М14 | 2 | |
| | М16 | 2 | |

| Марка простр. каркаса | Марка изделия | Колич. шт. | № листа |
|---|---|---|---|
| ПК49-3 (продолжение) | М40 | 2 | Серия 1.420-12 вып. 5 |
| | М42 | 14 | |
| | М48 | 1 | |
| | М50 | 2 | |
| | поз. а | 66 | 343 |
| | поз. б | 28 | |
| | связь | 3 | 344 |
| | поз. 77 | 2 | 248 |

| Марка простр. каркаса | Марка изделия | Колич. шт. | № листа |
|---|---|---|---|
| ПК49-3 (продолжение) | поз. 78 | 4 | 248 |
| | поз. 79 | 4 | |
| | поз. 80 | 2 | |
| | поз. 81 | 2 | |
| | поз. 82 | 2 | |
| | поз. 83 | 2 | |
| | Вес ПК49-3=607,6 кгс | | |

| ТК 1976 | Пример изготовления пространственного каркаса при помощи шпилек | 1.420-12 выпуск |
|---|---|---|
| | | Лист 3 |

1. Ленинград | Инженер | Проверил | Инженер | Чуйкина

# ПК 61

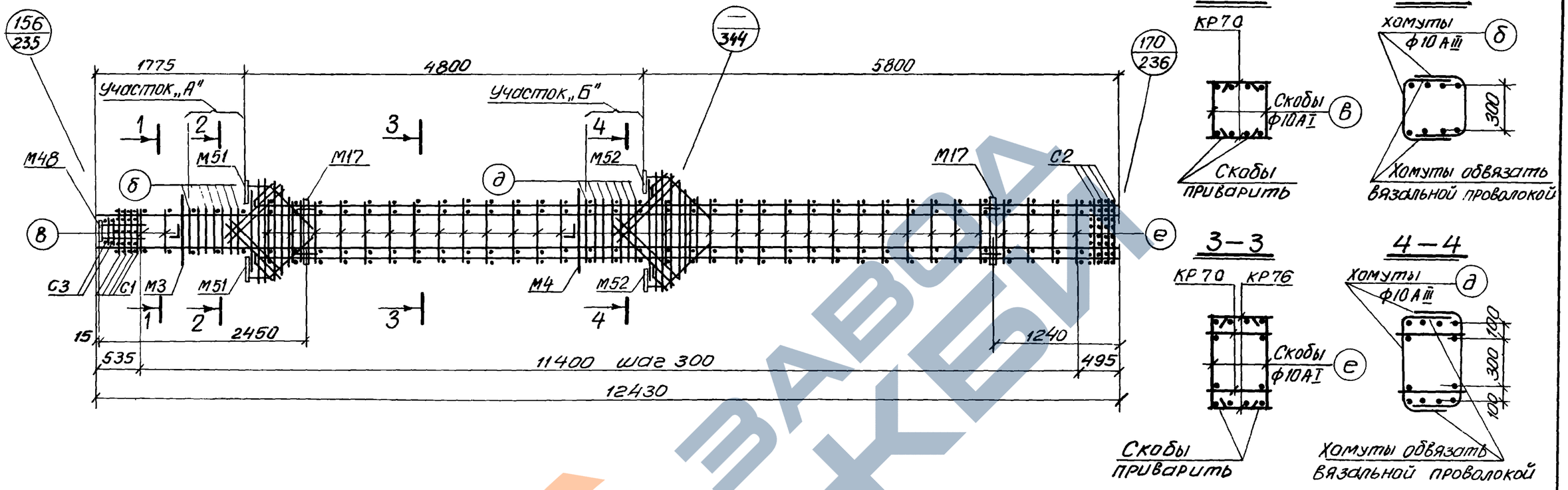


## Спецификация марок арматурных изделий и закладных деталей на один пространственный каркас

| Марка простр. каркаса | Марка изделия | Колич. шт. | № листа |
|---|---|---|---|
| ПК61 | КР70 | 2 | 244 |
| | КР76 | 2 | 245 |
| | С1 | 4 | 247 |
| | С2 | 4 | |
| | С3 | 2 | |
| | М3 | 1 | Серия 1.420-12 вып 5 |
| | М4 | 1 | |
| | М17 | 2 | |
| | М48 | 1 | |

| Марка простр. каркаса | Марка изделия | Колич. шт. | № листа |
|---|---|---|---|
| ПК61 (продолжение) | М51 | 2 | Серия 1.420-12 вып. 5 |
| | М52 | 2 | |
| | поз.б | 14 | 343 |
| | поз.в | 4 | |
| | поз.д | 14 | |
| | поз.е | 62 | |
| | поз.77 | 4 | 248 |
| | поз.78 | 8 | |
| | поз.88 | 2 | 249 |

| Марка простр. каркаса | Марка изделия | Колич. шт. | № листа |
|---|---|---|---|
| ПК61 (продолжение) | поз.94 | 2 | 249 |
| | поз.95 | 1 | |
| | поз.96 | 2 | |
| | поз.97 | 2 | |
| | поз.98 | 2 | |
| | Вес ПК61 = 624,5 кгс | | |

## Примечания:

1. При отсутствии необходимого сварочного оборудования плоские каркасы объединяются в пространственные с помощью соединительных скоб ф10АI (поз. „в" и „е"), которые привариваются к поперечным стержням плоских каркасов дуговой сваркой
2. На листе дан пример откорректированного чертежа, спецификация арматурных изделий и закладных деталей на пространственный каркас ПК61.
3. На участках „А" и „Б" поз. „2, 74, 75 и 76" с учащенным шагом заменяются замкнутыми хомутами ф10АIII (поз. „б" и „д").
4. Сварку скоб поз. „в" и „е" с поперечными стержнями плоских каркасов выполнять электродами типа Э42-Т.
5. Узел каркаса, спецификацию и выборку стали на дополнительные арматурные изделия см. на листе 343.

| | | |
|---|---|---|
| ТК 1976 | Пример изготовления пространственного каркаса при помощи скоб | 1.420-12 Выпуск 2 |
| | | Лист 342 |

Г. Ленинград

Инженер: Борженевская
Нач. отдела: Исаев
Ин.: Кибер
Проверил: Чуйкина

## Узел ПК49-3

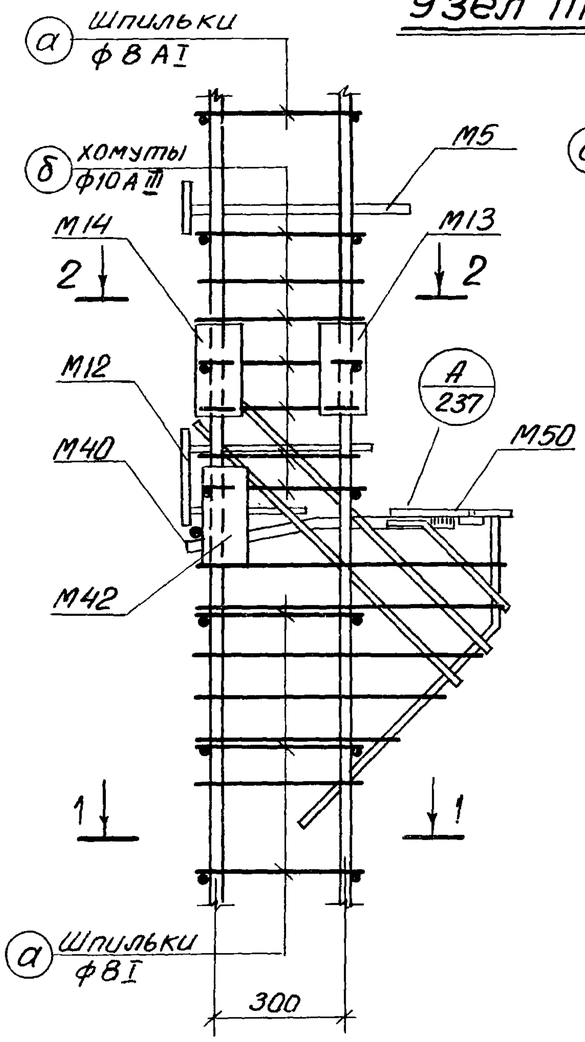


### 1–1

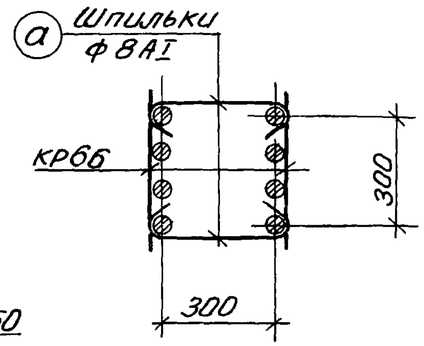


### 2–2

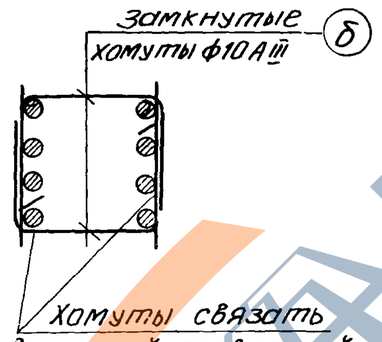


## Узел ПК61

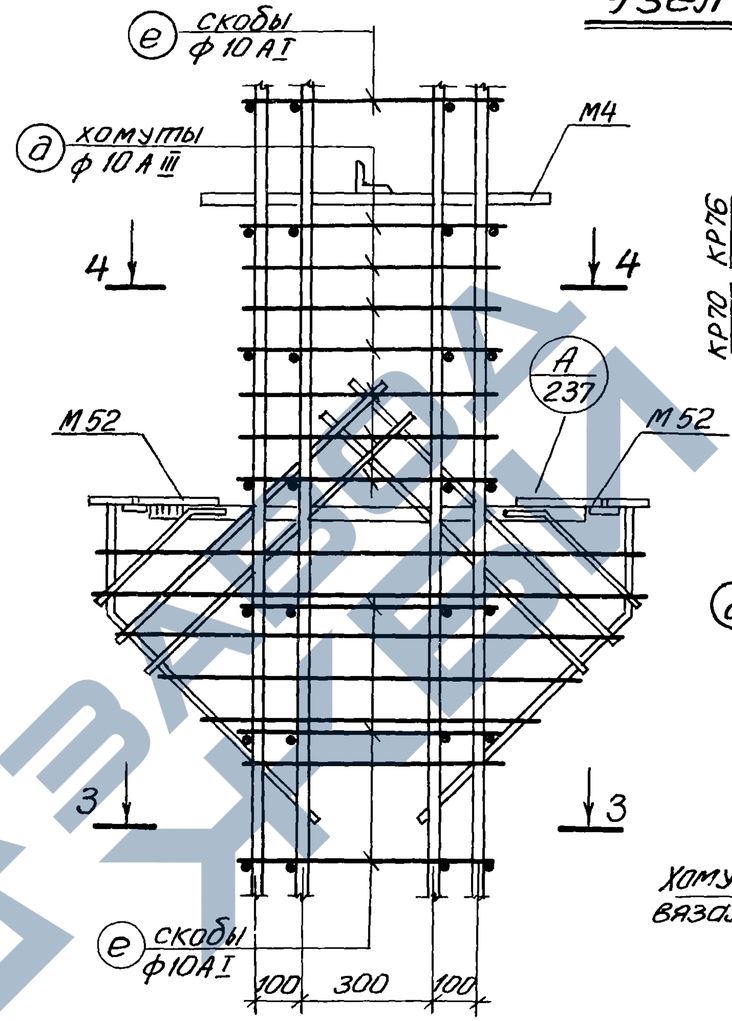


### 3–3

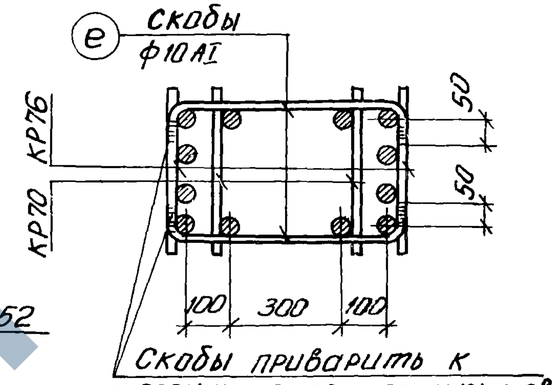


### 4–4

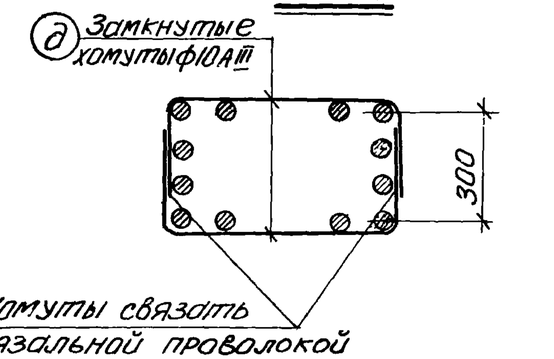


## Спецификация и выборка стали на одно дополнительное арматурное изделие

| Сечение колонны | Наименование | № поз. | Эскиз | ф мм | Длина мм | Колич. шт. | Общая длина м | Выборка стали: ф мм | Длина м | Вес кгс |
|---|---|---|---|---|---|---|---|---|---|---|
| 40×40 | Шпилька | а | R=14, 325 | 8 AI | 450 | 1 | 0,4 | 8 AI | 0,4 | 0,2 |
| | Хомут | б | 300, R=15, 300, 300 | 10 AIII | 950 | 1 | 1,0 | 10 AIII | 1,0 | 0,6 |
| | Скоба | в | 80, R=15, 300, 80 | 10 AI | 510 | 1 | 0,5 | 10 AI | 0,5 | 0,3 |
| 40×60 | Шпилька | г | R=16, 525 | 8 AI | 650 | 1 | 0,7 | 8 AI | 0,7 | 0,3 |
| | Хомут | д | 300, R=16, 500, 300 | 10 AIII | 1150 | 1 | 1,2 | 10 AIII | 1,2 | 0,7 |
| | Скоба | е | 80, R=16, 500, 80 | 10 AI | 710 | 1 | 0,7 | 10 AI | 0,7 | 0,4 |

## Примечания:

1. Пространственные каркасы ПК49-3, ПК61 см. на листах 341, 342.
2. На листе дана спецификация дополнительных арматурных изделий для случаев образования пространственных каркасов при помощи шпилек или скоб.

Инженер Кибер
Проверил Чуйкина

г. Ленинград

ТК 1976

Узлы пространственных каркасов ПК49-3, ПК61

1.420-12 Выпуск 2

Лист 343

## Пространственный каркас для колонн сеч. 400×400 мм

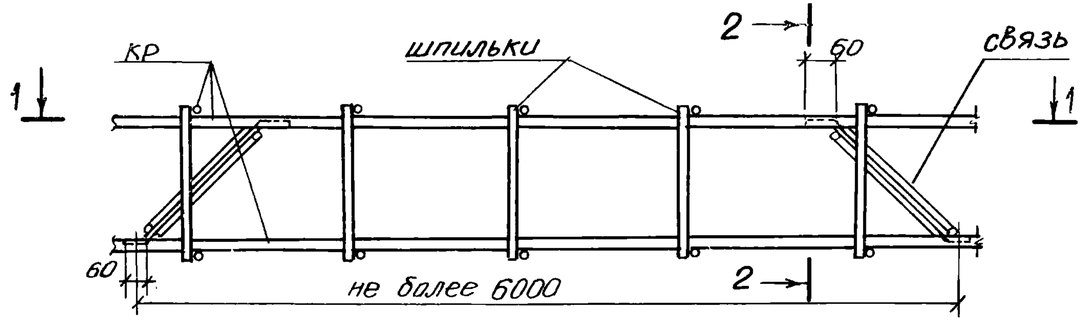


## Пространственный каркас для колонн сеч. 400×600 мм

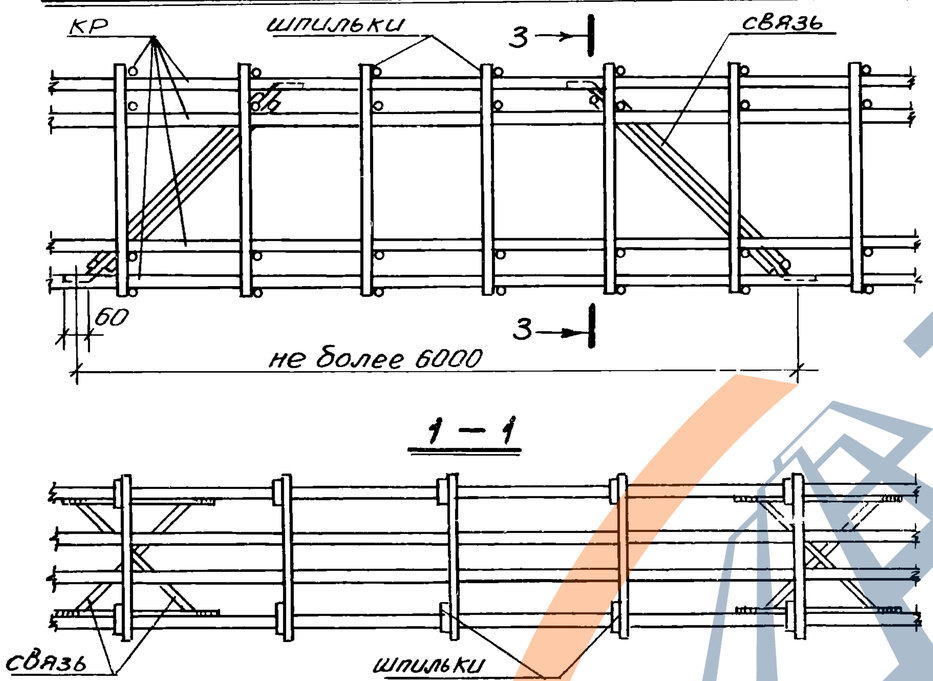


### 1–1




### 2–2

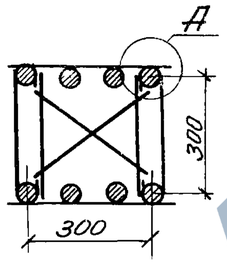


### Деталь „А"

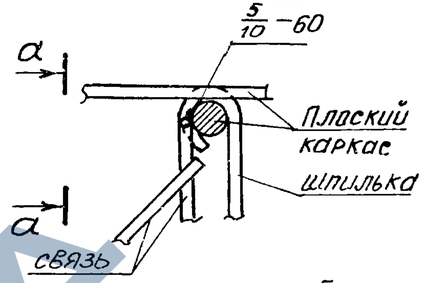


### 3–3

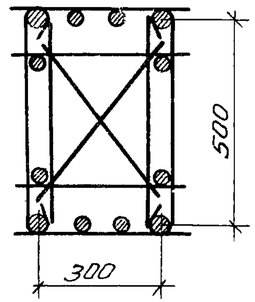


### а–а

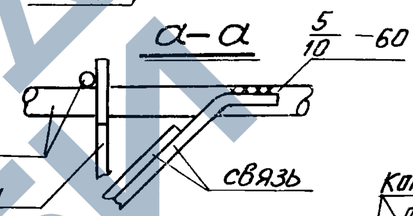


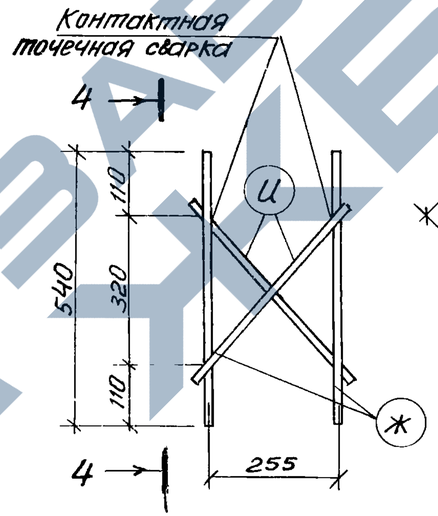


### 4–4

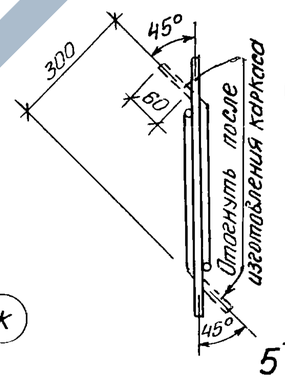


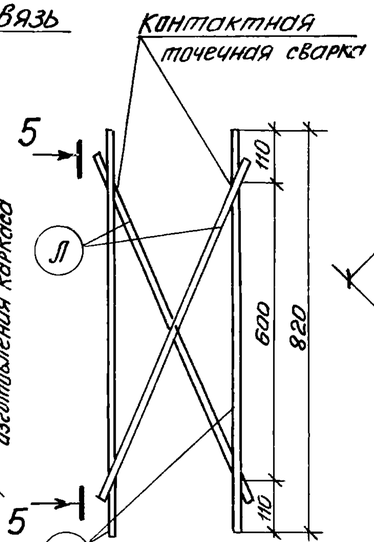


### 5–5

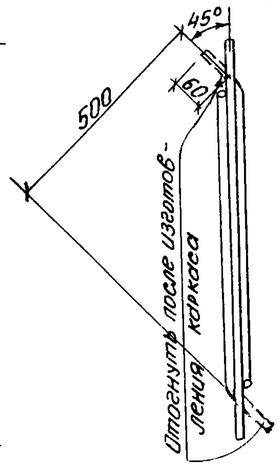


## Сварные каркасы связей

### Спецификация и выборка стали на одну связь

| Марка изделия | № поз. | Эскиз | ф мм | Длина мм | Колич. шт. | Общая длина м | Выборка стали: ф мм | Выборка стали: длина м | Выборка стали: вес кгс |
|---|---|---|---|---|---|---|---|---|---|
| Связь для колонн сеч. 400×400 | Ж | — | 12 AI | 540 | 2 | 1,1 | 12 AI | 2,0 | 1,8 |
| | И | | 12 AI | 460 | 2 | 0,9 | Итого: | | 1,8 |
| Связь для колонн сеч. 400×600 | К | — | 12 AI | 820 | 2 | 1,6 | 12 AI | 3,0 | 2,7 |
| | Л | | 12 AI | 700 | 2 | 1,4 | Итого: | | 2,7 |

### Примечания:

1. В пространственном каркасе, образованном с помощью шпилек, следует предусматривать связи для придания каркасу необходимой пространственной жесткости при транспортировании. Связи привариваются дуговой сваркой к крайним продольным стержням плоских каркасов на расстоянии не реже 6 м и не менее двух на один пространственный каркас.
2. Связи изготовляются с помощью контактной точечной сварки из стержней ф 12 AI.
3. Связи приварить к рабочей арматуре плоских каркасов электродами типа Э50А-Ф.

| ТК 1976 | Устройство связей в пространственных каркасах, образованных с помощью шпилек | 1.420-12 Выпуск 2 |
|---|---|---|
| | | Лист 344 |

| | | |
|---|---|---|
| Гл. инженер проекта | Исаев | |
| Руководитель сектора | Фотеева | |
| Инженер | Кибер | |
| Проверил | | |

г. Ленинград