ТИПОВЫЕ СТРОИТЕЛЬНЫЕ КОНСТРУКЦИИ, ИЗДЕЛИЯ И УЗЛЫ

СЕРИЯ 1.465.1-15

ПЛИТЫ ЖЕЛЕЗОБЕТОННЫЕ РЕБРИСТЫЕ РАЗМЕРОМ 3×12 м ДЛЯ ПОКРЫТИЙ ОДНОЭТАЖНЫХ ПРОИЗВОДСТВЕННЫХ ЗДАНИЙ

ВЫПУСК I

ПЛИТЫ 1 го ТИПОРАЗМЕРА БЕЗ ПРОЕМОВ И С ПРОЕМАМИ В ПОЛКЕ ДЛЯ ПРОПУСКА ВЕНТШАХТ.

РАБОЧИЕ ЧЕРТЕЖИ

КНИГА I СТР. /1-62/

НАЧАЛО

24035-02

ЦЕНА 9-12

Пров 18.12.82 Кон.

ЗАВОД ЖБИ

https://zavodjbi.com/

ЦЕНТРАЛЬНЫЙ ИНСТИТУТ ТИПОВОГО ПРОЕКТИРОВАНИЯ
ГОССТРОЯ СССР

Москва. А-445. Смольная ул.. 22

Сдано в печать 1 1990 года

Заказ № 234 Тираж 5700 экз.

https://zavodjbi.com/

https://zavodjbi.com/

ТИПОВЫЕ СТРОИТЕЛЬНЫЕ КОНСТРУКЦИИ, ИЗДЕЛИЯ И УЗЛЫ

СЕРИЯ 1.465.1-15

ПЛИТЫ ЖЕЛЕЗОБЕТОННЫЕ РЕБРИСТЫЕ РАЗМЕРОМ 3х12 м ДЛЯ ПОКРЫТИЙ ОДНОЭТАЖНЫХ ПРОИЗВОДСТВЕННЫХ ЗДАНИЙ

ВЫПУСК 1

ПЛИТЫ 1-го ТИПОРАЗМЕРА БЕЗ ПРОЕМОВ И С ПРОЕМАМИ В ПОЛКЕ ДЛЯ ПРОПУСКА ВЕНТШАХТ.
РАБОЧИЕ ЧЕРТЕЖИ

РАЗРАБОТАНЫ

КИЕВСКИЙ ПРОМСТРОЙПРОЕКТ

ГЛАВНЫЙ ИНЖЕНЕР ИНСТИТУТА ХАРИТОНОВ И.Г.
НАЧАЛЬНИК ОТДЕЛА СЫТНИК А.Н.
ГЛАВНЫЙ КОНСТРУКТОР ОТДЕЛА КОЗЛОВ В.А
ГЛАВНЫЙ ИНЖЕНЕР ПРОЕКТА ЛИБЕРМАН Г А

ЦНИИПРОМЗДАНИЙ

ЗАМ. ДИРЕКТОРА ИНСТИТУТА ГРАНЕВ В.В.
НАЧАЛЬНИК ОТДЕЛА СНКОЗ РОЗЕНБЛЮМ А.Я.
ГЛАВНЫЙ ИНЖЕНЕР ПРОЕКТА БАЖАНОВА В.А.

НИИСК

ЗАМ. ДИРЕКТОРА ПО НАУЧНОЙ РАБОТЕ КРИВОШЕЕВ П И
ЗАВ. ЛАБОРАТОРИЕЙ ЯНКЕЛЕВИЧ М.А.

НИИЖБ

ЗАМ. ДИРЕКТОРА МАМЕДОВ Т.И.
ЗАВ. ЛАБОРАТОРИЕЙ ЯКУШИН В.А
СТ. НАУЧНЫЙ СОТРУДНИК СВЕТОВ А А.

УТВЕРЖДЕНЫ
Главпроектом Госстроя СССР
техническое задание от 22.04.1988г.
Введены в действие с 01.03.1990г.
приказом ЦНИИпромзданий от
01.09.1989 г №100

© ЦИТП Госстроя СССР, 1989

https://zavodjbi.com/

Обозначение документа	Наименование	Стр.
1.465.1-15.1-ТТ	Технические требования	2
1.465.1-15.1-1ФЧ	Плита 1ПГ12. Опалубочный чертеж	8
1.465.1-15.1-1	Плита 1ПГ12	10
1.465.1-15.1-2ФЧ	Плита 1ПВ12 с проемом диаметром 400мм или 700мм. Опалубочный чертеж	25
1.465.1-15.1-2	Плита 1ПВ12 с проемом диаметром 400мм или 700мм.	27
1.465.1-15.1-3ФЧ	Плита 1ПВ12 с проемом диаметром 1000мм Опалубочный чертеж	44
1.465.1-15.1-3	Плита 1ПВ12 с проемом диаметром 1000мм	46
1.465.1-15.1-4ФЧ	Плита 1ПВ12 с проемом диаметром 1450мм. Опалубочный чертеж	63
1.465.1-15.1-4	Плита ПВ12 с проемом 1450мм	65
1.465.1-15.1-РС1	Ведомость расхода стали	82
1.465.1-15.1-РС2	Ведомость изменения расхода стали при замене каркасов	114
1.465.1-15.1-СМ1	Схема испытаний плит	115
1.465.1-15.1-СМ2	Величины контрольных нагрузок для плит типа ПГ.	116

Инв.№подл. | Подпись и дата | Взам.инв.№ | Инв.№ подл. | Подпись и дата | Взам.инв.№

Разраб	Залисская		1.465.1-15.1	
Провер	Хомутова			
Н. контр	Хомутова		Содержание	Стадия: Р; Лист: ; Листов: 1
				Киевский Промстройпроект

1.1 Выпуск 1 серии 1.465.1-15 содержит рабочие чертежи железобетонных предварительно напряженных плит размером 3х12м, 1-го типоразмера без проемов в полке (1ПГ12) и с проемами в полке для пропуска вентшахт с дефлекторами, зонтами и крышными вентиляторами (1ПВ12).

Рабочие чертежи арматурных и закладных изделий для указанных выше плит приведены в выпуске 4 настоящей серии.

Материалы для проектирования зданий с применением плит настоящего выпуска, включающие область и условия применения, номенклатуру и технические данные плит, принцип их маркировки, основные положения по расчету и другие руководящие материалы, предназначенные для использования при проектировании, приведены в выпуске 0 настоящей серии.

1.2. Плиты должны удовлетворять требованиям ГОСТ 28042-89 и настоящих рабочих чертежей. Указания по технологии изготовления плит см. пояснительную записку к вып. 5 настоящей серии.

2. Бетон

2.1 Для изготовления плит предусмотрено применение тяжелого бетона классов В22,5; В25; В30; В35; В40 и легкого бетона плотной структуры (керамзитобетона, аглопоритобетона и шлакопемзобетона) классов В20; В22,5; В25 и В30.

2.2. Марка бетона по морозостойкости и водонепроницаемости должна назначаться в зависимости от режима эксплуатации конструкции и климатических условий района строительства согласно СНиП 2.03.01-84 и оговариваться в проекте здания.

2.3 Средняя плотность тяжелого бетона принята равной 2400 кг/м^3, керамзитобетона - 1850 кг/м^3, аглопоритобетона и шлакопемзобетона - 2200 кг/м^3, что с учетом арматуры соответственно составляет 2500, 1950 и 2300 кг/м^3.

2.4. Номинальная отпускная масса плит из легкого бетона, определенная в зависимости от плотности бетона в высушенном до постоянной

Гл.констр	Козлов		1.465.1-15.1-ТТ	
ГИП	Либерман			
Н. контр.	Хомутова		Технические требования	Стадия: Р; Лист: 1; Листов: 10
				Киевский Промстройпроект

массы состоянии ($\gamma_{сух.}$) и наибольшей допустимой отпускной влажности бетона $W^{масс.}_{отп.}$ %, равной 15% (по объему), приведены в табл. 1

Таблица 1

Типоразмер плиты	Размер проема в полке плиты, мм	Вид бетона	$\gamma_{сух.}$ кг/м³	$W^{масс.}_{отп.}$ %	Номинальная отпускная масса плиты, т
1ПГ12	–	Керамзитобетон	1750	15	5,2
		Аглопоритобетон, шлакопемзобетон	2100		6,2
1ПВ12	400	Керамзитобетон	1750		6,0
	700				5,9
	1000				5,8
	1450				
	400	аглопоритобетон, шлакопемзобетон	2100		6,2
	700				6,9
	1000				7,4
	1450				

2.5. Бетон плит, предназначенных для работы в условиях воздействия среднеагрессивной газовой среды, должен быть повышенной плотности марки по водонепроницаемости W6 (в марках плит индекс „П"), в условиях воздействия слабоагрессивной газовой среды – нормальной плотности марки по водонепроницаемости W4 (в марках плит индекс „Н").

2.6 Требования к материалам для приготовления бетона плит, предназначенных для применения в агрессивных средах, должны приниматься в соответствии с указаниями проекта здания.

2.7 Передаточная прочность бетона $R_{вр}$, при которой производится отпуск натяжения арматуры, для тяжелого бетона должна быть не менее 70% от класса бетона, для бетонов на пористых заполнителях – не менее 80% от класса бетона по прочности на сжатие.

2.8. Поставка плит потребителю должна производиться после достижения бетоном отпускной прочности, равной нормируемой передаточной

прочности (см. п.2.7), в теплый период года и 85% от класса бетона по прочности на сжатие в холодный период года. Продолжительность теплого и холодного периодов по ГОСТ 13015.0-83.

3. Арматура

3.1. Напрягаемая арматура плит, предназначенных для применения в неагрессивной среде предусмотрена стержневая термомеханически упрочненная классов Ат-VI, Ат-V, Ат-IVС по ГОСТ 10884-81, горячекатанная класса А-IV по ГОСТ 5781-82* и класса А-IIIв, изготовляемая из арматурной стали класса А-III по ГОСТ 5781-82* путем упрочнения вытяжкой с контролем величины напряжения и предельного удлинения, из высокопрочной арматурной проволоки класса Вр по ГОСТ 7348-81* и арматурных канатов класса К-7 по ГОСТ 13840-68.

Допускается производить замену арматуры классов Ат-VI и Ат-V соответственно арматурой классов А-VI и А-V по ГОСТ 5781-82* без изменения диаметра напрягаемого стержня.

Замена класса напрягаемой арматуры должна найти отражение в записи марки плиты.

3.2. Напрягаемая арматура плит, предназначенных для применения в зданиях со слабо- и среднеагрессивным воздействием газовой среды, предусмотрена стержневая класса А-IV по ГОСТ 5781-82*, термомеханически упрочненная, стойкая против коррозионного растрескивания, класса Ат-VСК по ГОСТ 10884-81 и класса А-IIIв, упрочненная вытяжкой с контролем величины напряжения и предельного удлинения.

3.3 Напрягаемая стержневая арматура должна применяться в виде арматурных изделий, имеющих по концам временные концевые анкеры для закрепления натянутой арматуры на упорах форм или стенда; кроме того, на стержнях из арматурной стали классов Ат-VI; Ат-V всех диаметров и классов А-IV; Ат-IVС диаметром 20; 22; 25; 28 мм, класса А-IIIв диаметром 25, 28 и 32 мм должны быть предусмотрены постоянные анкеры в виде высаженных головок или обжатых шайб, форма, размеры и расположение которых приведены в вып. 4 настоящей серии (докум. 43)

4. Арматурные и закладные изделия.

4.1 Сборные арматурные и закладные изделия должны удовлетворять

Инв. № подл. | Подпись и дата | Взам. инв. №

требованиям ГОСТ10922-75.

4.2 Стержни напрягаемой арматуры классов А-IIIв, А-IV (марки 20ХЦ2Ц) Ат-IVС (марки 25Г2С), А-V (марки 23Х2Г2Т) и Ат-VСК (марки 20ХГС2) могут быть состыкованы стыковой сваркой (соединение типа С1-К0 по ГОСТ14098-85). Сварные стыки должны располагаться в пределах 1/4 пролета от торца плиты.

4.3. Каркасы поперечных ребер плит 1ПГ12, применяемых в неагрессивной среде, могут изготавливаться в двух вариантах: с нижним продольным стержнем из стали класса А-III (основной вариант) и Ат-IVС (вариант замены), см. докум. РС2.

4.4. Плиты запроектированы с монтажными петлями, совмещенными с опорными закладными изделиями МН1... МН6 (исполнение 1 и 2). В обоснованных случаях допускается изготовление плит с соответствующими по диаметру отдельно стоящими петлями МН18 и МН19 (см. докум. 1.465.1-15.4-У2) и опорными закладными изделиями МН15... МН17.

Монтажные петли должны изготовляться из гладкой арматуры класса А-I ГОСТ5781-82* марок ВСт3пс2 и ВСт3сп2.

Не допускается применять сталь марки ВСт3пс2 для монтажных петель, предназначенных для подъема плит при температуре ниже минус 40°С. Допускается изготовлять петли из арматурной стали переодического профиля класса Ас-II марки 10ГТ, снижая диаметр арматурного стержня петли на один номер.

4.5. Монтажные петли, предусмотренные рабочими чертежами настоящей серии, могут быть применены в плитах повышенной заводской готовности (комплексных плитах), изготавливаемых на базе плит 1ПГ12. При этом диаметр петель должен быть проверен при разработке реального проекта исходя из суммарной массы несущей основы плиты и утеплителя во влажном состоянии.

4.6. Значения величин предварительного напряжения арматуры „σ_{sp1}" при электротермическом и механическом способах натяжения, а также усилий натяжения одного арматурного стержня при механическом способе натяжения приведены в докум. 1.465.1-15.1-ТТ л. 6...9.

Предельное отклонение величины предварительного напряжения не должно превышать: при электротермическом способе натяжения ±60МПа (±600 кгс/см²), при механическом способе натяжения ±5%.

4.7. При расчете плит расстояние между стержнями напрягаемой арматуры (схемы 4 и 5 на листе 4) принято для случая электротермического способа натяжения либо механического с временными концевыми анкерами в виде высаженных головок без опорных шайб. При механическом способе натяжения стержневой арматуры с концевыми анкерами в виде высаженных головок с опорными шайбами или инвентарных цанговых зажимов треугольного сечения расстояния между осями стержней должны быть увеличены на 5...10мм. При этом соответственно уменьшается расчетная несущая способность плит на 0,1...0,2кПа (10...20 кгс/м²).

4.8. Уголки и пластины закладных изделий запроектированы из углеродистой стали марки ВСт3кп2-1 по ТУ14-1-3023-80, что соответствует условиям эксплуатации при расчетной температуре до -30°С (включительно) в климатическом районе П5 и до -40°С (включительно) в климатическом районе П4. При возможности эксплуатации при более низких температурах требуемая марка стали должна быть оговорена при заказе.

4.9. Открытые поверхности закладных изделий плит, применяемых в неагрессивных средах, должны огрунтовываться в один слой.

Закладные изделия плит, предназначенных для эксплуатации в агрессивных средах, должны быть металлизированы в соответствии с требованиями СНиП2.03.11-85 и с указаниями, приведенными в проекте здания.

4.10. В плитах со смешанным армированием для напрягаемой и ненапрягаемой рабочей арматуры продольных ребер должны применяться арматурные стержни, отвечающие требованиям высшей категории качества (ГОСТ5781-82, табл. 9).

4.11. При необходимости допускается замена одного напрягаемого стержня из стали классов А-IV и А-V двумя стержнями меньших диаметров без изменения несущей способности плиты (см. табл. 3).

4.12. Для плит „ПГ," предназначенных для применения в неагрессивной среде, разработан вариант каркасов поперечных ребер с нижним продольным стержнем из стали класса Ат-IVс взамен стали А-III (см. докум. 1.465.1-15.1-РС2).

Класс напрягаемой арматуры	Марка плиты	Напрягаемая арматура на плиту	Напряжение в арматуре при способе натяжения σ_{con}, МПа (кгс/см²)		Контролируемое усилие натяжения одного стержня кН (тс)
			электротермический	механический	
Ат-V	1ПГ12-1АтV	2ф18 АтV	–	920(9200)	234(23,4)
	1ПГ12-2АтV	2ф20 АтV	–		289(28,9)
	1ПГ12-3АтV	2ф22 АтV	–		350(35,0)
	1ПГ12-4АтV	2ф25 АтVII	–		452(45,2)
Ат-V	1ПГ12-1АтV	2ф20 АтV	650(6500)	730(7300)	229(22,9)
	1ПГ12-2АтV	2ф22 АтV			277(27,7)
	1ПГ12-3АтV	2ф20 АтV			229(22,9)
	1ПГ12-4АтV	2ф22 АтV			277(27,7)
	1ПГ12-5АтV	2ф25 АтV			358(35,8)
	1ПГ12-6АтV	2ф28 АтV	—		450(45,0)
Ат-IVС	1ПГ12-1АтIVС	2ф22 АтIVС	540(5400)	540(5400)	205(20,5)
	1ПГ12-2АтIVС	2ф22 АтIVС			
	1ПГ12-3АтIVС	2ф25 АтIVС			265(26,5)
	1ПГ12-4АтIVС	2ф28 АтIVС	–		333,(33,3)
	1ПГ12-5АтIVС	2ф28 АтIVС	–		
Ат-IV	1ПГ12-1АIV	2ф22 АIV	540(5400)	540(5400)	205(20,5)
	1ПГ12-2АIV	2ф22 АIV			
	1ПГ12-3АIV	4ф20 АIV			170(17,0)
	1ПГ12-4АIV	4ф22 АIV			205(20,5)

Класс напрягаемой арматуры	Марка плиты	Напрягаемая арматура на плиту	Напряжение в арматуре при способе натяжения σ_{con}, МПа (кгс/см²)		Контролируемое усилие натяжения одного стержня кН (тс)
			электротермический	механический	
А-IIIВ	1ПГ12-1АIIIВ	2ф22 АIIIВ	490(4900)	490(4900)	186(18,6)
	1ПГ12-2АIIIВ	2ф25 АIIIВ			241(24,1)
	1ПГ12-3АIIIВ	2ф25 АIIIВ			
	1ПГ12-4АIIIВ	2ф28 АIIIВ	–		302(30,2)
	1ПГ12-5АIIIВ	4ф22 АIIIВ	490(4900)		186(18,6)
	1ПГ12-6АIIIВ	2ф32 АIIIВ	–		394(39,4)
	1ПГ12-7АIIIВ	4ф25 АIIIВ	490(4900)		241(24,1)
	1ПГ12-8АIIIВ	2ф32 АIIIВ	–		394(39,4)
К7	1ПГ12-1К7	4ф15 К7	–	1230(12300)	137(13,7)
	1ПГ12-2К7	6ф15 К7	–		
Вр	1ПГ12-1Вр	20ф5 Вр	–	1190(11900)	23,3(2,33)
	1ПГ12-2Вр	24ф5 Вр	–		
	1ПГ12-3Вр	28ф5 Вр	–		
	1ПГ12-4Вр	32ф5 Вр	–		
	1ПГ12-5Вр	36ф5Вр	–		
	1ПГ12-6Вр	40ф5 Вр	–		
	1ПГ12-7Вр	42ф5 Вр	–		

Инв.№ подл. | Подпись и дата | Взам.инв.№

Класс напрягаемой арматуры	Марка плиты	Напрягаемая арматура на плиту	Напряжение в арматуре при способе натяжения σ_{con1}; МПа (кгс/см²)		Контролируемое усилие натяжения одного стержня кН (тс)
			электротермический	механический	
Ат-V СК	1ПГ12-1Ат-V СК-Н	2 ф 20 Ат-V СК	650 (6500)	730 (7300)	229 (22,9)
	1ПГ12-2Ат-V СК-Н	2 ф 22 Ат-V СК			277 (27,7)
	1ПГ12-3Ат-V СК-Н	2 ф 25 Ат-V СК			358 (35,8)
	1ПГ12-4Ат-V СК-Н	2 ф 28 Ат-V СК	–		450 (45,0)
А-IV	1ПГ12-1А-IV-Н	2 ф 22 А-IV	540 (5400)	540 (5400)	205 (20,5)
	1ПГ12-2А-IV-Н	4 ф 18 А-IV			137 (13,7)
	1ПГ12-3А-IV-Н	4 ф 20 А-IV			170 (17,0)
	1ПГ12-4А-IV-Н	4 ф 22 А-IV			205 (20,5)
А-III в	1ПГ12-1А-III в-Н	2 ф 25 А-III в	490 (4900)	490 (4900)	241 (24,1)
	1ПГ12-2А-III в-Н	2 ф 28 А-III в	–		302 (30,2)
	1ПГ12-3А-III в-Н	4 ф 22 А-III в	490 (4900)		186 (18,6)
	1ПГ12-4А-III в-Н	2 ф 32 А-III в	–		394 (39,4)
	1ПГ12-5А-III в-Н	4 ф 25 А-III в	490 (4900)		241 (24,1)

Инв. № подл. | Подпись и дата | Взам. инв. №

Класс напрягаемой арматуры	Марка плиты	Напрягаемая арматура на плиту	Напряжение в арматуре при способе натяжения σ_{con1}; МПа (кгс/см²)		Контролируемое усилие натяжения одного стержня кН (тс)
			электротермический	механический	
Ат-V	1ПГ12-1Ат-V Л	2 ф 20 Ат-V	650 (6500)	730 (7300)	229 (22,9)
	1ПГ12-2Ат-V Л	2 ф 22 Ат-V			277 (27,7)
	1ПГ12-3Ат-V Л	2 ф 25 Ат-V			358 (35,8)
Ат-IVС	1ПГ12-1Ат-IVС Л	2 ф 22 Ат-IVС	540 (5400)	540 (5400)	205 (20,5)
	1ПГ12-2Ат-IVС Л	2 ф 25 Ат-IVС			265 (26,5)
	1ПГ12-3Ат-IVС Л	2 ф 28 Ат-IVС	–		333 (33,3)
А-IV	1ПГ12-1А-IV Л	2 ф 22 А-IV	540 (5400)	540 (5400)	205 (20,5)
	1ПГ12-2А-IV Л	4 ф 18 А-IV			137 (13,7)
	1ПГ12-3А-IV Л	4 ф 20 А-IV			170 (17,0)
А-III в	1ПГ12-1А-III в Л	2 ф 22 А-III в	490 (4900)	490 (4900)	186 (18,6)
	1ПГ12-2А-III в Л	2 ф 25 А-III в			241 (24,1)
	1ПГ12-3А-III в Л	2 ф 28 А-III в	–		302 (30,2)
	1ПГ12-4А-III в Л	4 ф 22 А-III в	490 (4900)		186 (18,6)
К7	1ПГ12-1К7 Л	4 ф 15 К7	–	1230 (12300)	137 (13,7)
Вр	1ПГ12-1Вр Л	20 ф 5 Вр	–	1190 (11900)	23,3 (2,33)
	1ПГ12-2Вр Л	24 ф 5 Вр	–		
	1ПГ12-3Вр Л	28 ф 5 Вр	–		
	1ПГ12-4Вр Л	32 ф 5 Вр	–		

Инв. № подл. | Подпись и дата | Взам. инв. №

Варианты армирования продольных ребер плит напрягаемой арматурой классов А-V и А-IV

Таблица 3

Марка плиты	Предусмотрено рабочими чертежами		Варианты замены	
	Напрягаемая арматура на плиту	№ схемы расположения л.4 док. 1.465.1-15.1-1	Напрягаемая арматура на плиту	№ схемы расположения л.4 док. 1.465.1-15.1-1
1ПГ12-5АтV	2ф25АтV	1	4ф18АтV	4
1ПГ12-6АтV	2ф28АтV	3	4ф20АтV	4
1ПГ12-3АтIVС	2ф25АтIVС	1	4ф18АтIVС	4
1ПГ12-4АтIVС	2ф28АтIVС	3	4ф20АтIVС	4
1ПГ12-5АтIVС	2ф28АтIVС	3	4ф20АтIVС	4
1ПГ12-3АтVСК-Н	2ф25АтVСК	3	4ф18АтVСК	4а
1ПГ12-4АтVСК-Н	2ф28АтVСК	3	4ф20АтVСК	4а
1ПГ12-3АтV Л	2ф25АтV	1	4ф18АтV	4
1ПГ12-2АтIVС Л	2ф25АтIVС	1	4ф18АтIVС	4
1ПГ12-3АтIVС Л	2ф28АтIVС	3	4ф20АтIVС	4
1ПВ12-5АтV-4 1ПВ12-5АтV-7 1ПВ12-5АтV-10 1ПВ12-5АтV-14	2ф25АтV	1	4ф18АтV	4
1ПВ12-6АтV-4 1ПВ12-6АтV-7 1ПВ12-6АтV-10 1ПВ12-6АтV-14	2ф28АтV	3	4ф20АтV	4
1ПВ12-3АтIVС-4 1ПВ12-3АтIVС-7 1ПВ12-3АтIVС-10 1ПВ12-3АтIVС-14	2ф25АтIVС	1	4ф18АтIVС	4
1ПВ12-4АтIVС-4 1ПВ12-4АтIVС-7 1ПВ12-4АтIVС-10 1ПВ12-4АтIVС-14	2ф28АтIVС	3	4ф20АтIVС	4

Марка плиты	Предусмотрено рабочими чертежами		Варианты замены	
	Напрягаемая арматура на плиту	№ схемы расположения л.4 док 1.465.1-15.1-1	Напрягаемая арматура на плиту	№ схемы расположения л.4 док. 1.4651-15.1-1
1ПВ12-5АтIVС-4 1ПВ12-5АтIVС-7 1ПВ12-5АтIVС-10 1ПВ12-5АтIVС-14	2ф28АтIVС	3	4ф20АтIVС	4
1ПВ12-3АтVСК-4-Н 1ПВ12-3АтVСК-7-Н 1ПВ12-3АтVСК-10-Н 1ПВ12-3АтVСК-14-Н	2ф25АтVСК	3	4ф18АтVСК	4а
1ПВ12-4АтVСК-4-Н 1ПВ12-4АтVСК-7-Н 1ПВ12-4АтVСК-10-Н 1ПВ12-4АтVСК-14-Н	2ф28АтVСК	3	4ф20АтVСК	4а
1ПВ12-3АтV-4 Л 1ПВ12-3АтV-7 Л 1ПВ12-3АтV-10 Л 1ПВ12-3АтV-14 Л	2ф25АтV	1	4ф18АтV	4
1ПВ12-2АтIVС-4 Л 1ПВ12-2АтIVС-7 Л 1ПВ12-2АтIVС-10 Л 1ПВ12-2АтIVС-14 Л	2ф25АтIVС	1	4ф18АтIVС	4
1ПВ12-3АтIVС-7 Л 1ПВ12-3АтIVС-10 Л 1ПВ12-3АтIVС-14 Л	2ф28АтIVС	3	4ф20АтIVС	4

Инв.№ подл. | Подпись и дата | Взам.инв.№

Рис.1

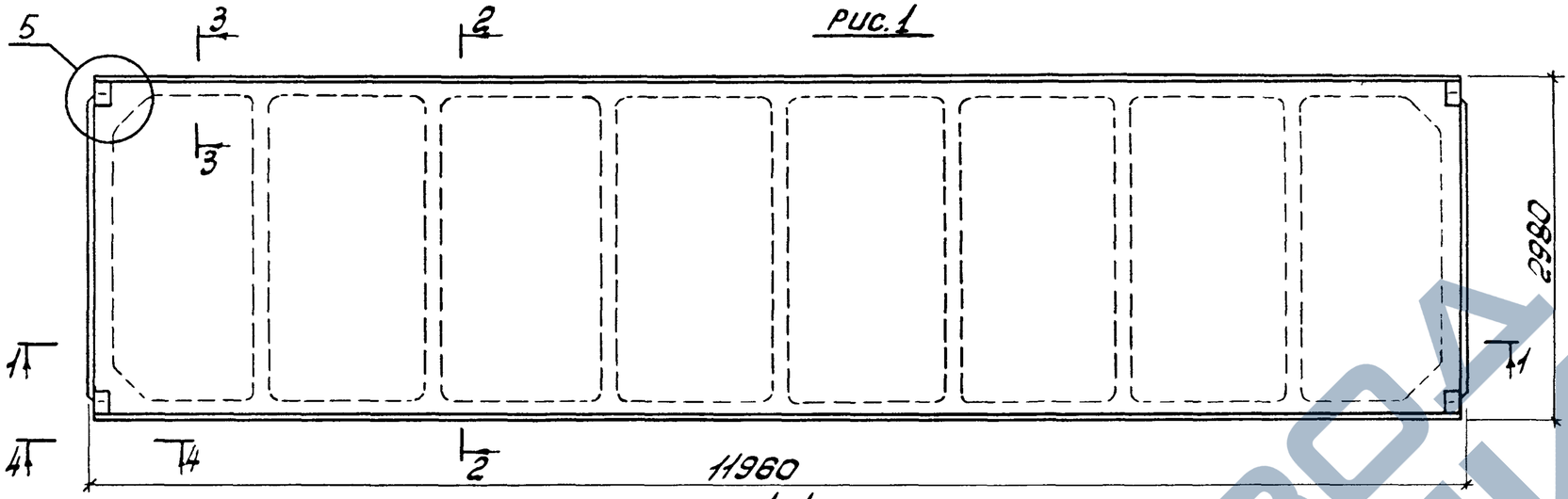

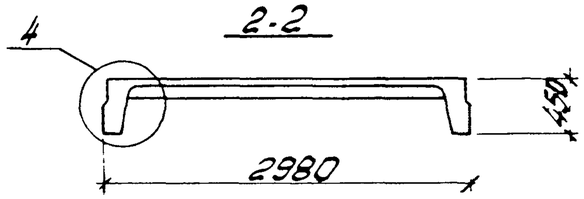

Вид А

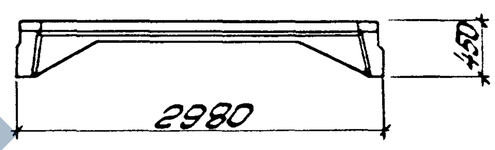

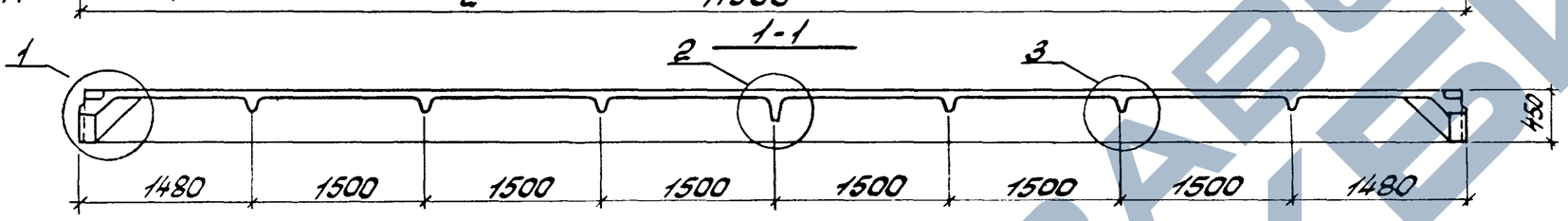

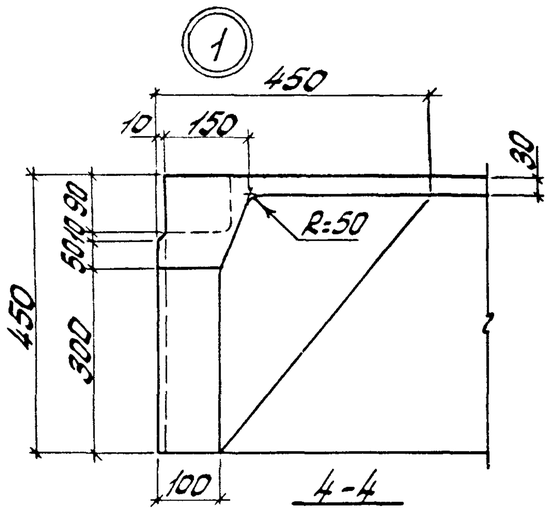

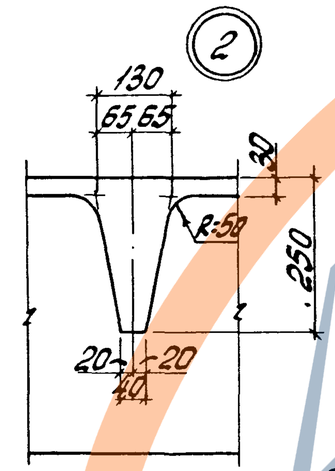

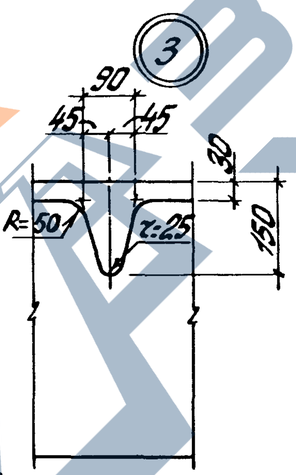

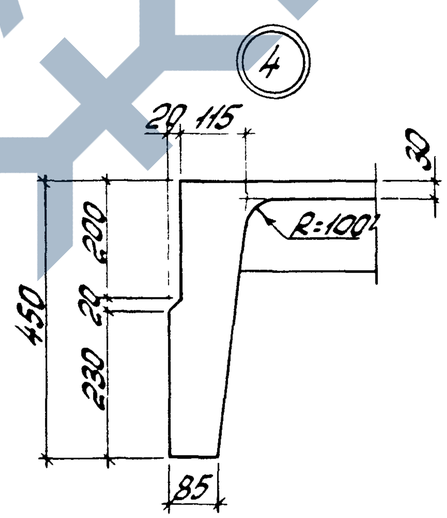

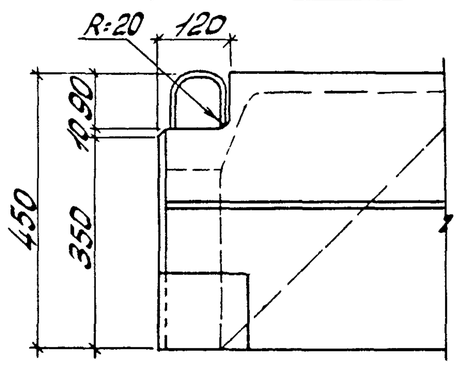

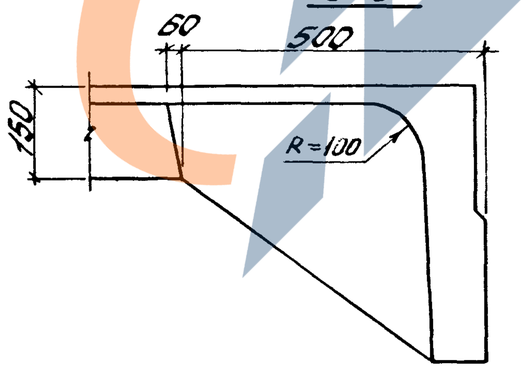

Разраб.	Владимирская В.Ц.		
Рассчит	Хомутова		
Провер.	Хомутова		
Н.контр.	Хомутова		

1.465.1-15.1-1Ф4

Плита 1ПГ12
Опалубочный чертеж.

Стадия	Лист	Листов
Р	1	2

Киевский Промстройпроект

Инв.№подл. | Подпись и дата | Взам.инв.№

Опорный уголок закладного изделия МН

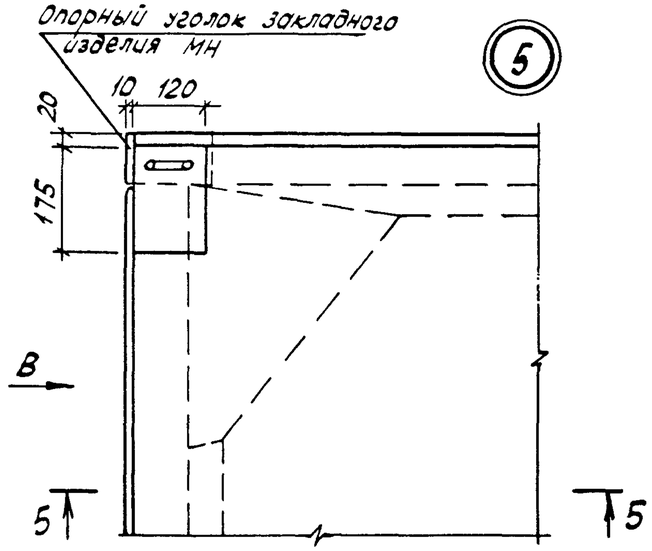

Вид В

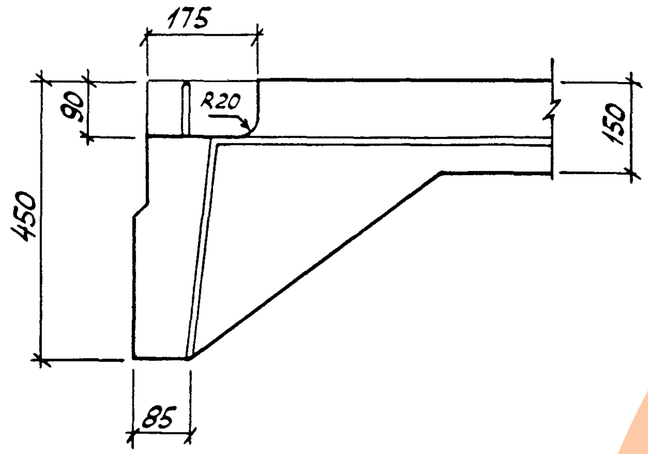

6-6

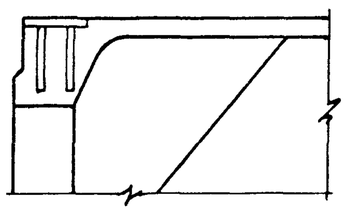

Вид С

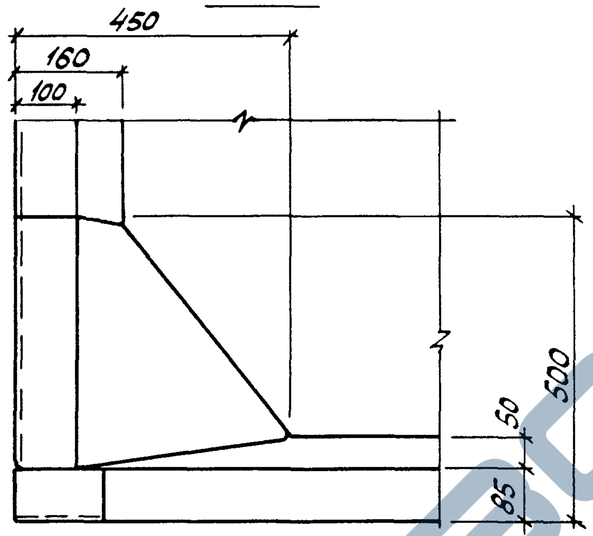

5-5

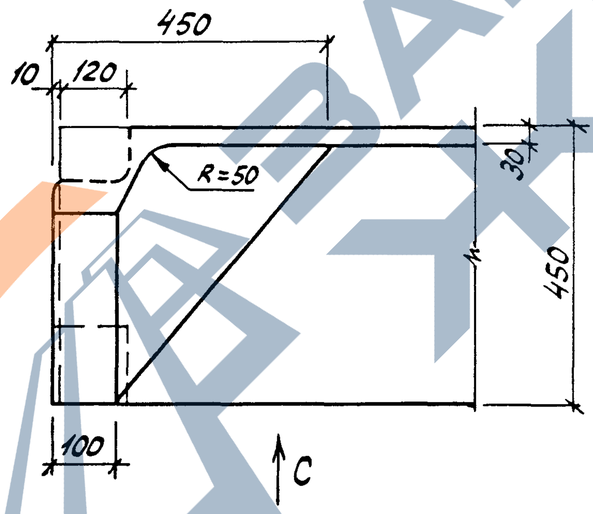

Рис. 2

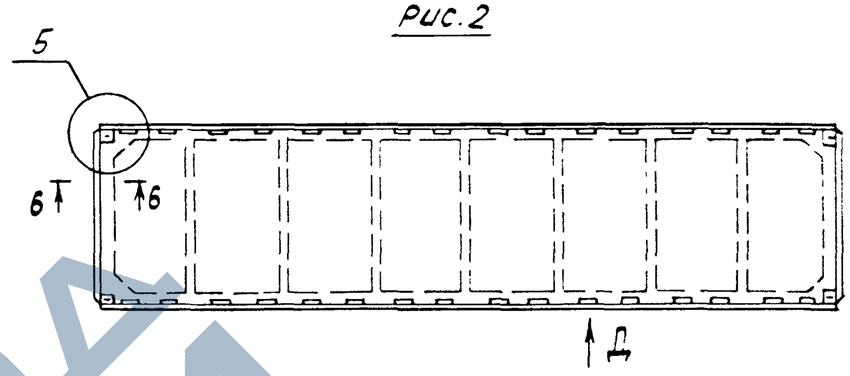

Вид Д

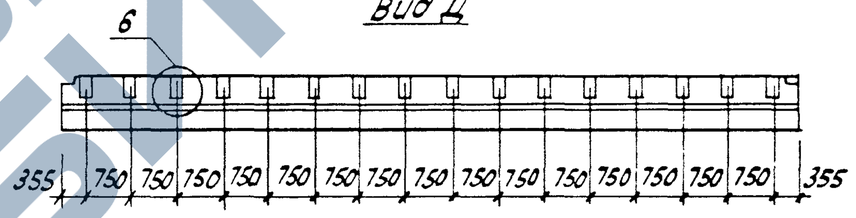

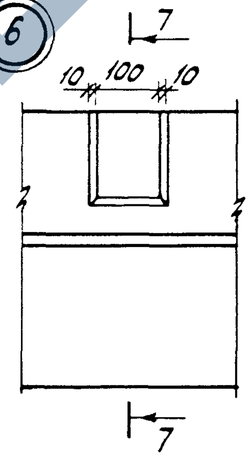

7-7

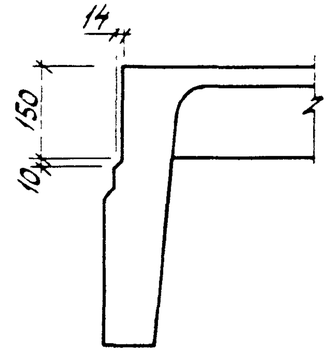

1. На рисунке 2 приведена плита для зданий с расчетной сейсмичностью 7 и 8 баллов.
2. Установку дополнительных закладных изделий см. вып. 0 серии 1.465.1-15

Инв. № подл. | Подпись и дата | Взам. инв. №

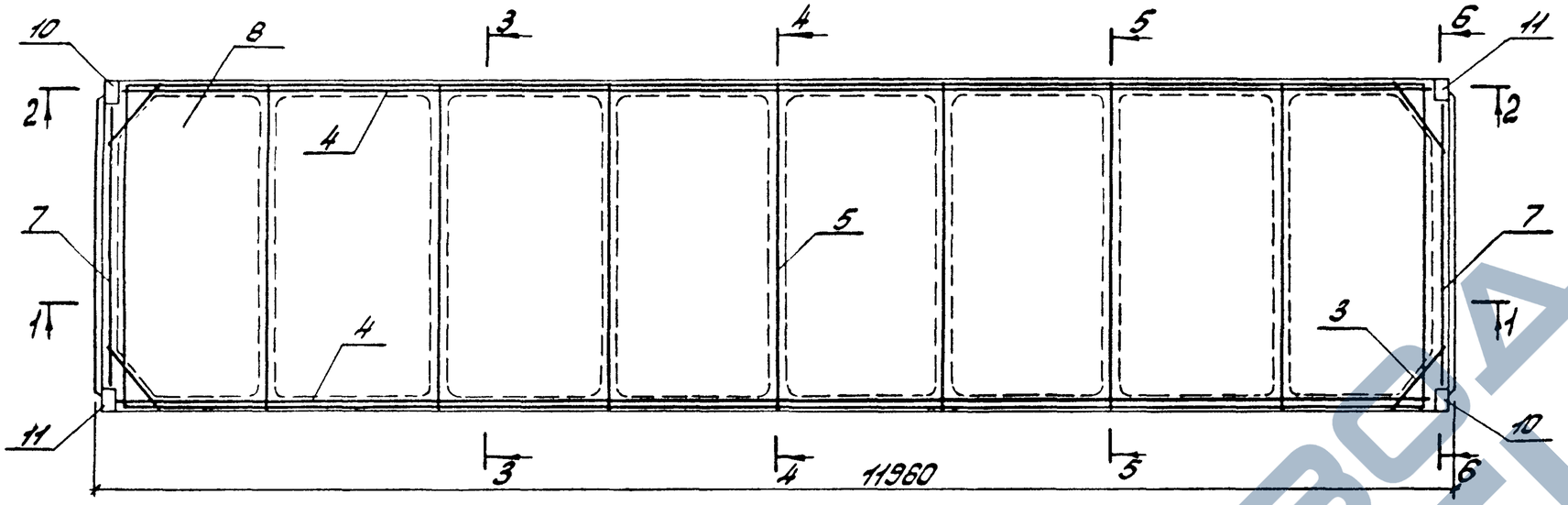

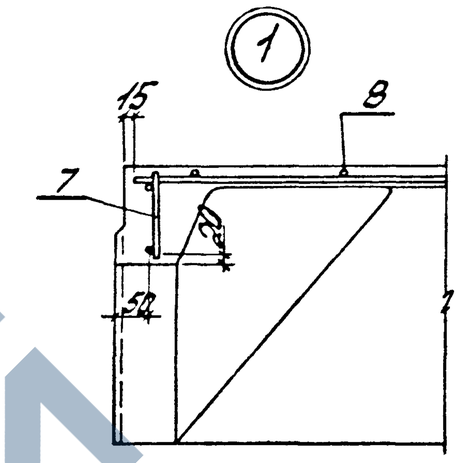

1-1

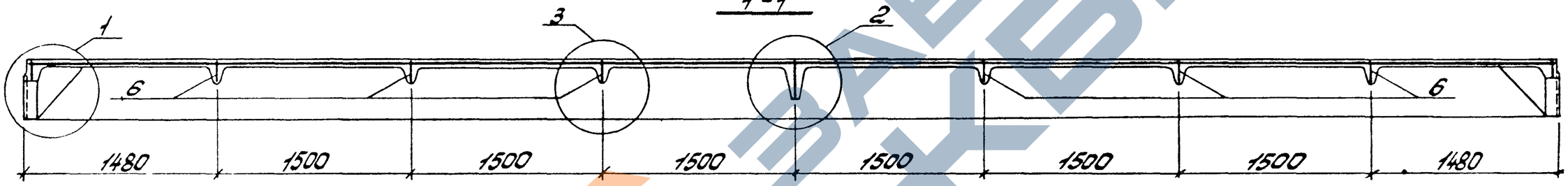

2-2

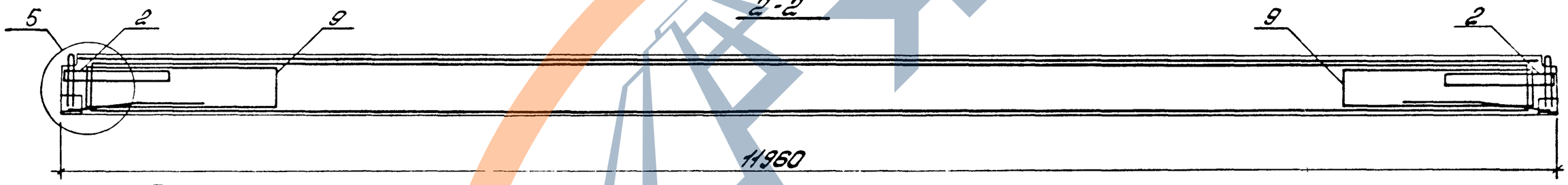

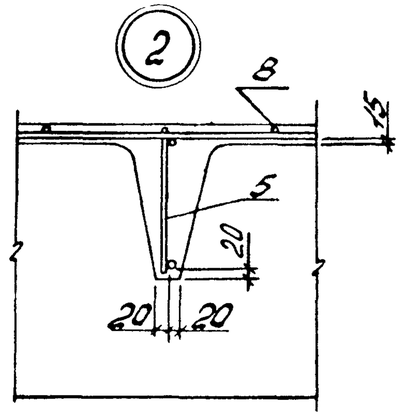

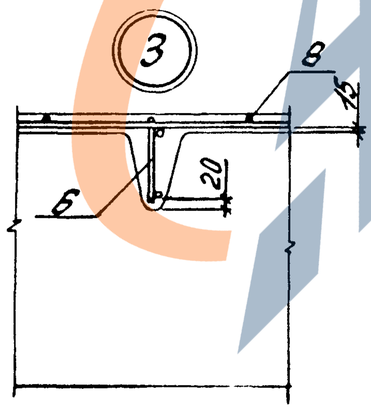

Примечания см. л. 2

Спецификации см. л. 5...15

Разраб	Владимирская		
Рассчит	Хомутова		
Провер	Хомутова		
Н. контр.	Хомутова		

1.465.1-15.1-1

Плита 1ПГ12

Стадия	Лист	Листов
Р	1	15

Киевский Промстройпроект

24035-02 11

3-3

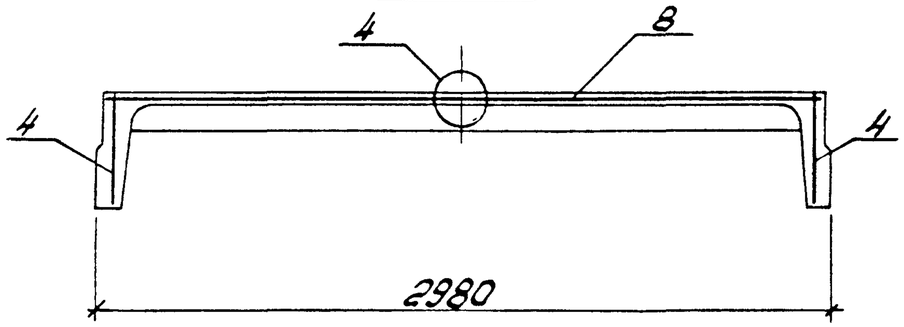

4-4

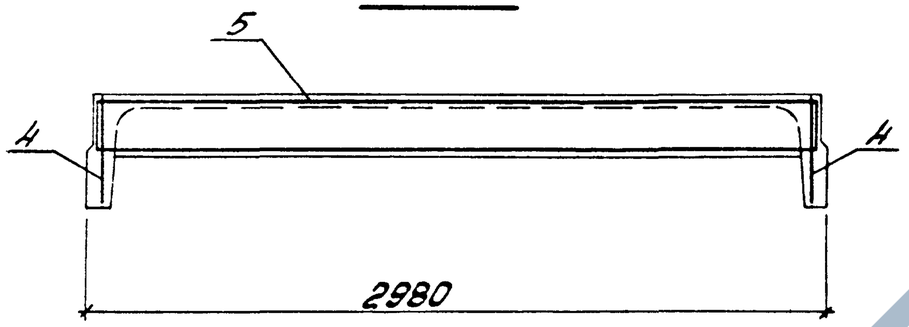

5-5

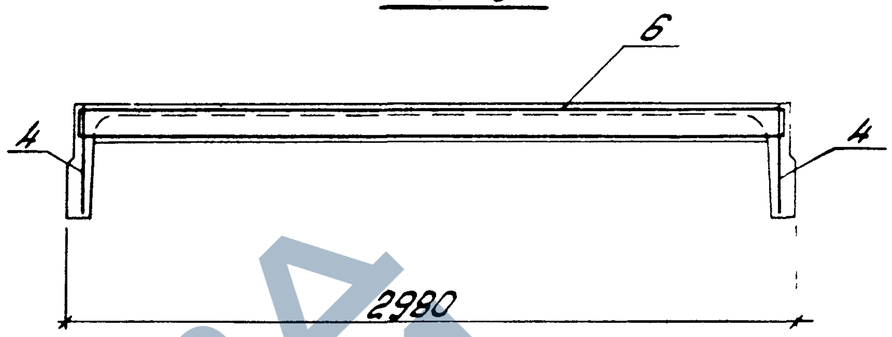

6-6

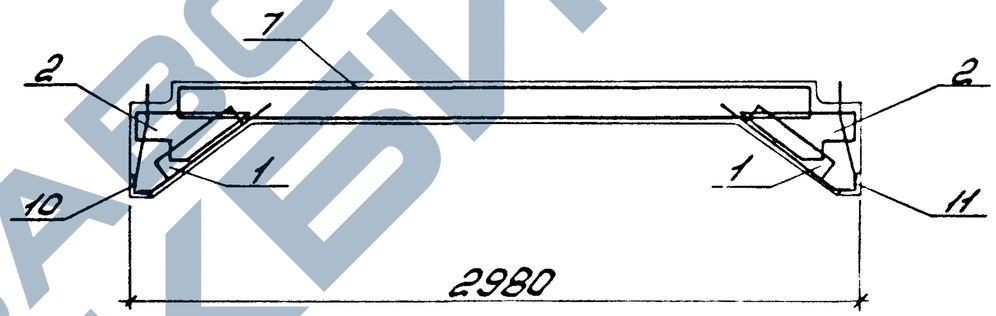

7-7

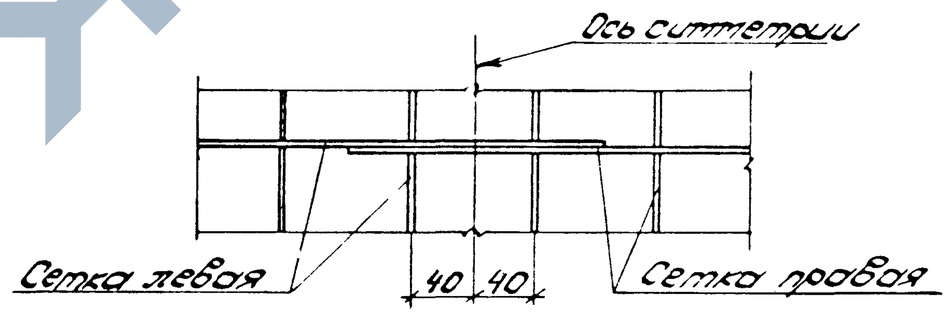

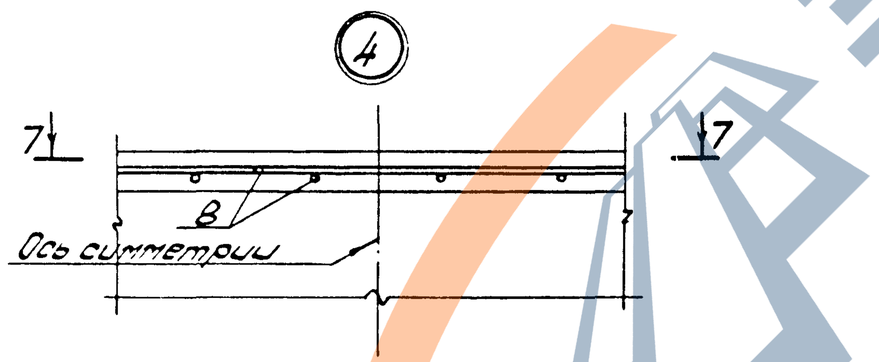

1. Напрягаемая арматура на данном листе условно не показана.

2. В тестах пересечения каркасов поперечных ребер поз. 6 с сеткой поз. 9, тешающей его установке, верхний горизонтальный стержень сетки разрезать по тесту.

3. При отсутствии сварочного оборудования, обеспечивающего изготовление широких сеток С1...С3, могут быть применены узкие сетки соответственно С1А...С3А по 2 штуки на плиту (см. узел 4).

4. Рабочие чертежи каркасов и сеток приведены в выпуске 4 серии 1.465.1-15.

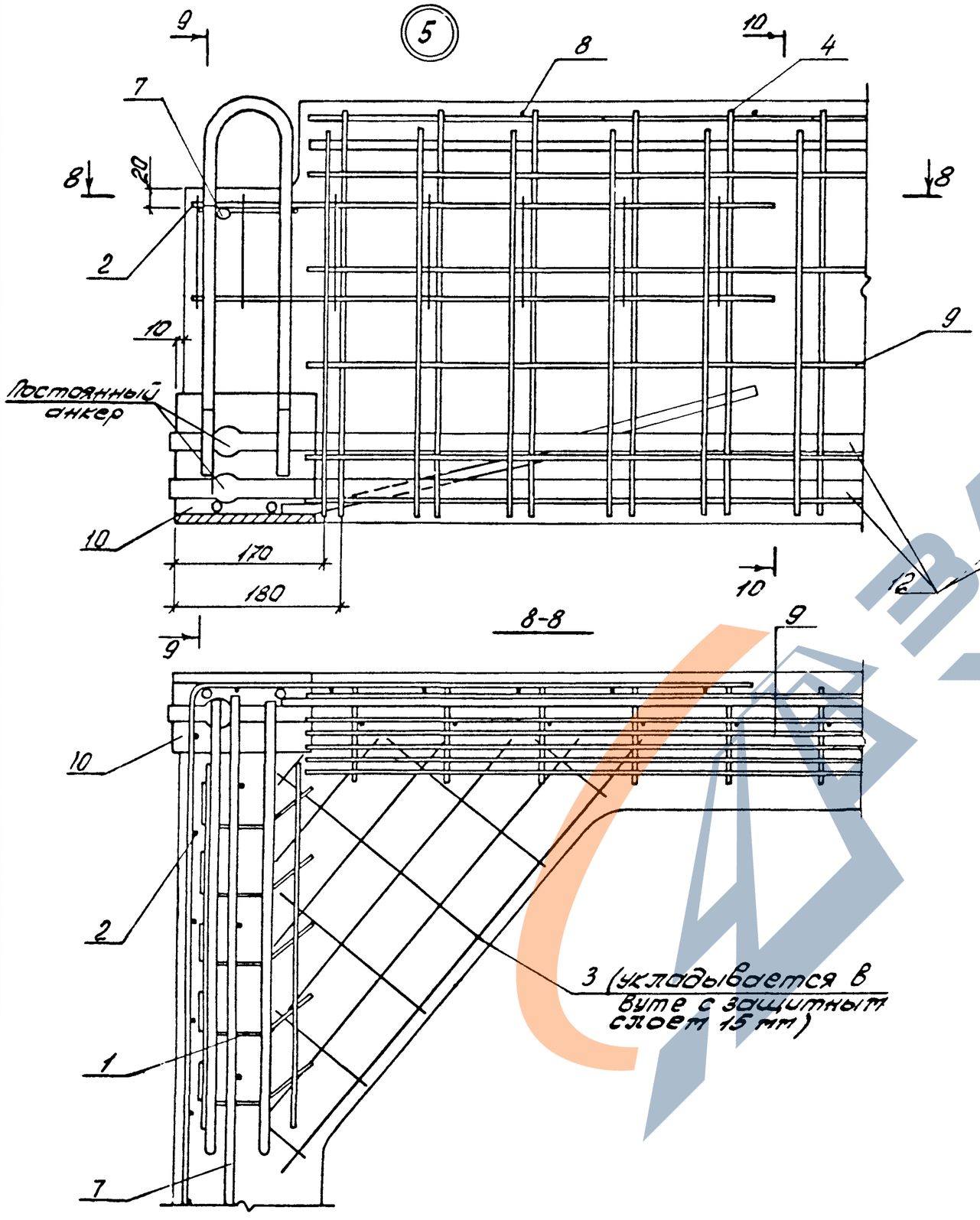

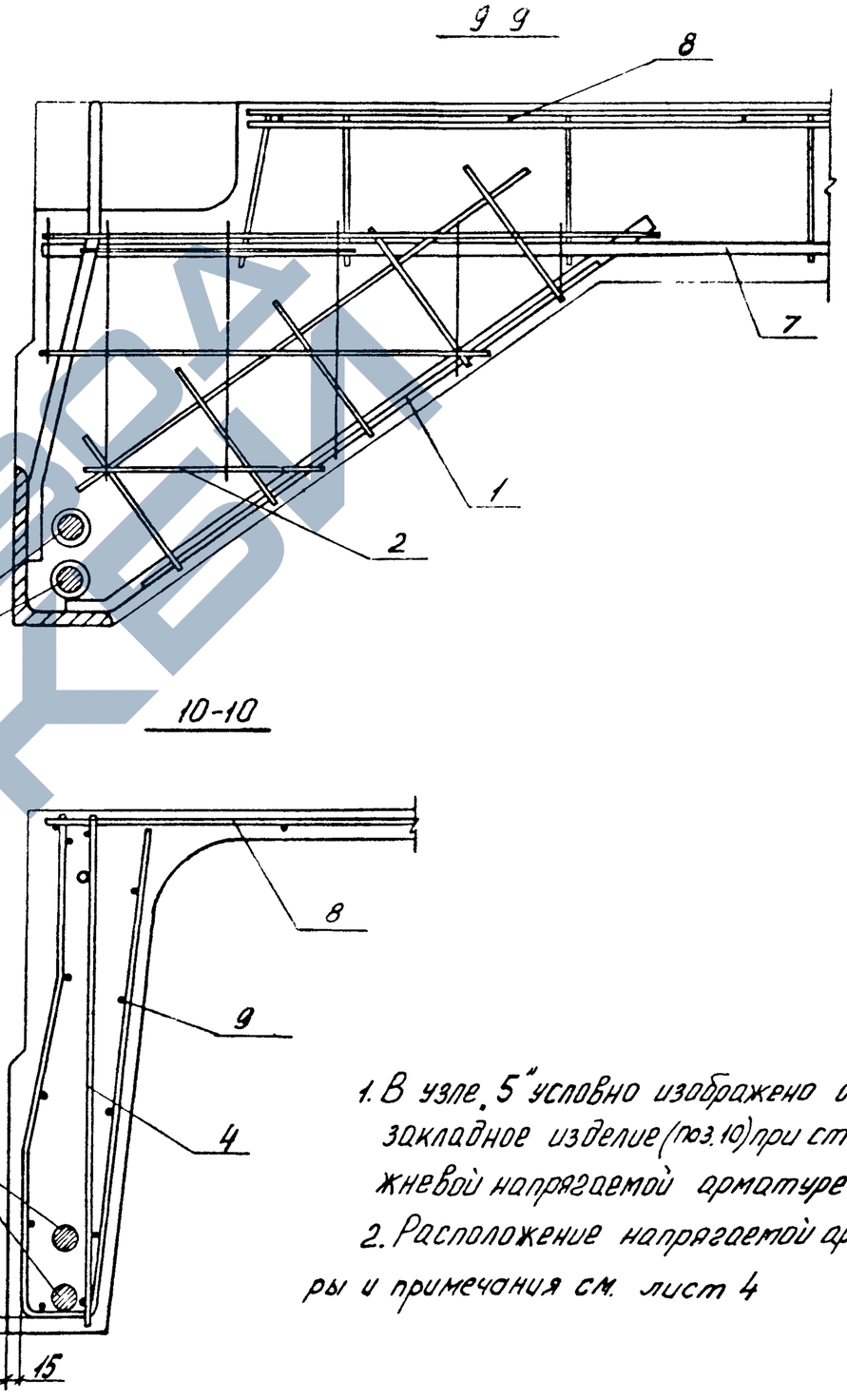

1. В узле "5" условно изображено опорное закладное изделие (поз. 10) при стержневой напрягаемой арматуре.
2. Расположение напрягаемой арматуры и примечания см. лист 4

Схемы расположения напрягаемой арматуры (поз.12;16) в продольных ребрах плит

Схема 1

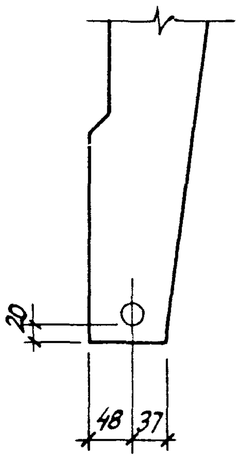

Схема 2

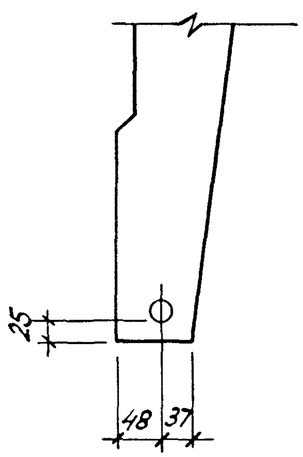

Схема 3

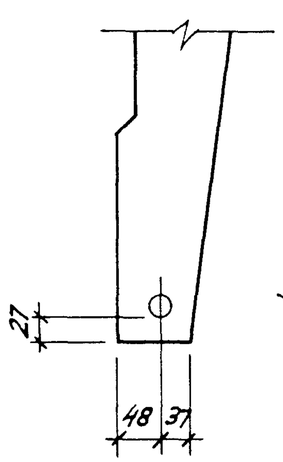

Схема 4, 4а

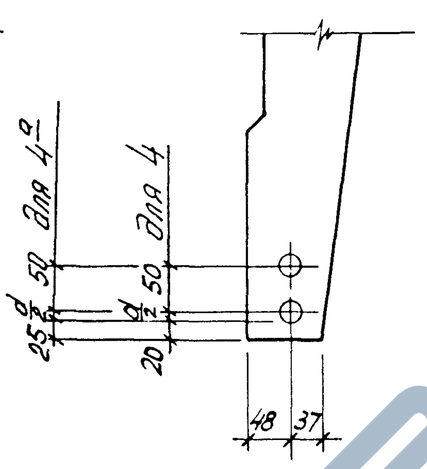

Схема 5

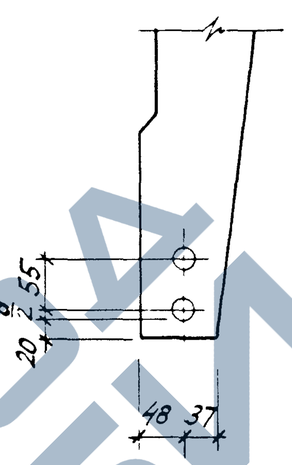

Схема 6

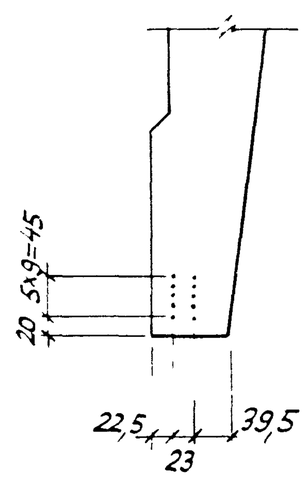

Схема 7

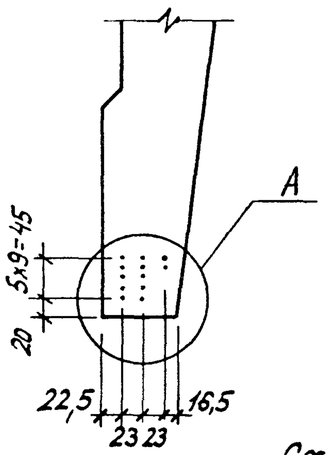

Схема 8

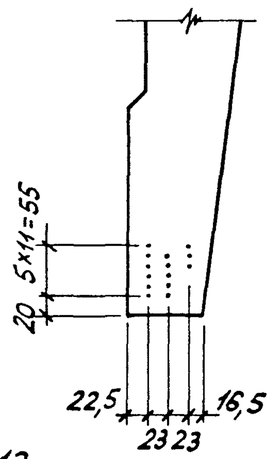

Схема 9

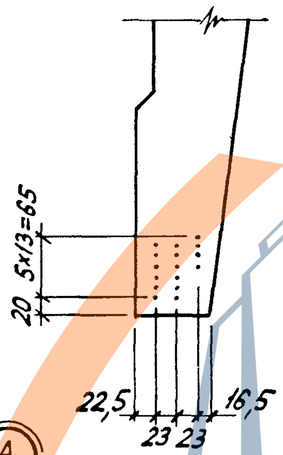

Схема 10

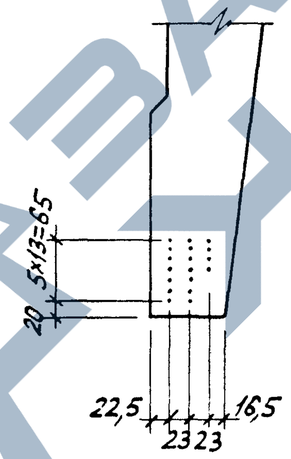

Схема 11

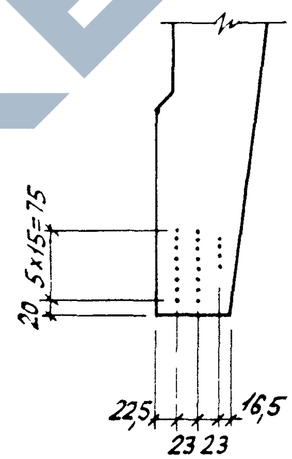

Схема 12

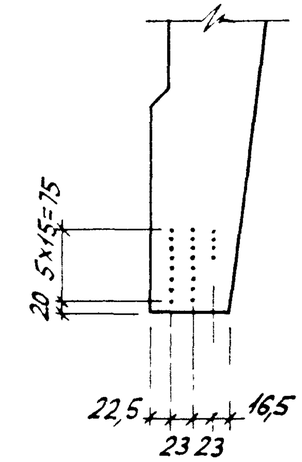

Схема 13

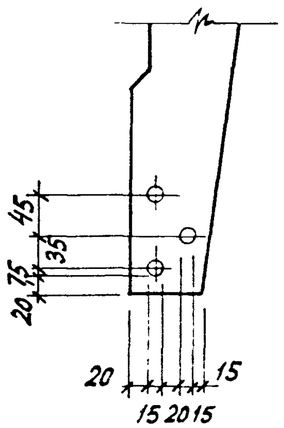

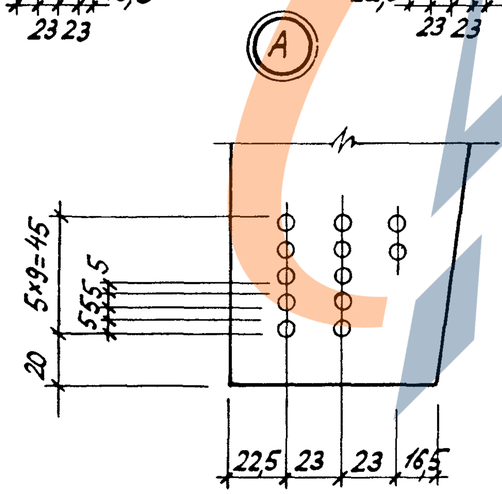

Расположение стержней (поз. 12; 16) в схемах 8...12 принимать по аналогии с узлом „А"

1.465.1-15.1-1	Лист 4

Марка плиты	Поз.	Наименование	Кол.	Обозначение документа	Масса плиты, т
1ПГ12-1АтVI	1	Каркас КР22	4	1.465.1-15.4-8	6,1
	2	Сетка С6	4	-25	
	3	Сетка С7	4	-26	
	4	Каркас КР1	2	-1	
	5	КР14	1	-4	
	6	КР10	6	-4	
	7	КР18	2	-6	
	8	Сетка С1	1	-22	
	9	С4	4	-24	
	10	Изделие закладное МН1-1	2	-32	
	11	МН1-2	2	-32	
	12	Стержень напрягаемый			
		СТН1	2	лист 4, схема 1	
	13	Бетон класса В25, м³	2,44		
1ПГ12-2АтVI		Поз. 1...4; 8...11 по			6,1
		1ПГ12-1АтVI			
	5	Каркас КР15	1	1.465.1-15.4 -4	
	6	КР11	6	-4	
	7	КР19	2	-6	
	12	Стержень напрягаемый			
		СТН2	2	лист 4, схема 1	
	13	Бетон класса В30, м³	2,44		
1ПГ12-3АтVI		Поз. 1...3, 10, 11 по			6,1
		1ПГ12-1АтVI			
	4	Каркас КР2	2	1.465.1-15.4 -1	
	5	КР16	1	-4	
	6	КР12	6	-4	
	7	КР20	2	-6	
	8	Сетка С2	1	-22	
	9	С5	4	-24	

Марка плиты	Поз.	Наименование	Кол.	Обозначение документа	Масса плиты, т
	12	Стержень напрягаемый			
		СТН3	2	лист 4, схема 1	
	13	Бетон класса В35, м³	2,44		
1ПГ12-4АтVI		Поз. 1...3, 10, 11 по			6,1
		1ПГ12-1АтVI			
	4	Каркас КР2	2	1.465.1-15.4-1	
	5	КР17	1	-4	
	6	КР13	6	-4	
	7	КР21	2	-6	
	8	Сетка С3	1	-22	
	9	С5	4	-24	
	12	Стержень напрягаемый			
		СТН4	2	лист 4, схема 1	
	13	Бетон класса В35, м³	2,44		
1ПГ12-1АтV		Поз. 1...4; 8...11, 13 по			6,1
		1ПГ12-1АтVI			
	5	Каркас КР15	1	1.465.1-15.4 -4	
	6	КР11	6	-4	
	7	КР19	2	-6	
	12	Стержень напрягаемый			
		СТН5	2	лист 4, схема 1	
1ПГ12-2АтV		Поз. 1...4, 8...11, 13 по			6,1
		1ПГ12-1АтVI			
	5	Каркас КР15	1	1.465.1-15.4 -4	
	6	КР11	6	-4	
	7	КР19	2	-6	
	12	Стержень напрягаемый			
		СТН6	2	лист 4 схема 1	

Напрягаемые стержни СТН см. докум. 1.465.1-15.4-43

Марка плиты	Поз.	Наименование	Кол.	Обозначение документа	Масса плиты, т
1ПГ12-3АтV		Поз. 1...3, 10, 11 по			6,1
		1ПГ12-1АтVI			
	4	Каркас КР8	2	1.465.1-15.4-3	
	5	КР16	1	-4	
	6	КР12	6	-4	
	7	КР20	2	-6	
	8	Сетка С2	1	-22	
	9	С5	4	-24	
	12	Стержень напрягаемый			
		СТН5	2	лист 4, схема 1	
		Бетон класса В30, м³	2,44		
1ПГ12-4АтV		Поз. 1...3, 10, 11 по			6,1
		1ПГ12-1АтVI			
	4	Каркас КР8	2	-3	
	5	КР16	1	-4	
	6	КР12	6	-4	
	7	КР20	2	-6	
	8	Сетка С2	1	-22	
	9	С5	4	-24	
	12	Стержень напрягаемый			
		СТН6	2	лист 4, схема 1	
	13	Бетон класса В35, м³	2,44		
1ПГ12-5АтV		Поз. 1...3, 10, 11 по			6,1
		1ПГ12-1АтVI			
	4	Каркас КР9	2	-3	
	5	КР17	1	-4	
	6	КР13	6	-4	
	7	КР21	2	-6	
	8	Сетка С3	1	-22	
	9	С5	4	-24	

Марка плиты	Поз.	Наименование	Кол	Обозначение документа	Масса плиты, т
	12	Стержень напрягаем			
		СТН7	2	лист 4, схема 1	
	13	Бетон класса В35, м³	2,44		
1ПГ12-6АтV		Поз. 1...3, 10, 11 по			6,1
		1ПГ12-1АтVI			
	4	Каркас КР2	2	1.465.1-15.4-1	
	5	КР17	1	-4	
	6	КР13	6	-4	
	7	КР21	2	-6	
	8	Сетка С3	1	-22	
	9	С5	4	-24	
	12	Стержень напрягаем.			
		СТН8	2	лист 4, схема 3	
	13	Бетон класса В35, м³	2,44		
1ПГ12-1АтIVС		Поз. 1...11 по 1ПГ12-1АтVI			6,1
	12	Стержень напрягаем.			
		СТН14	2	лист 4, схема 1	
	13	Бетон класса В22,5, м³	2,44		
1ПГ12-2АтIVС		Поз. 1...3, 8...11, 13 по			6,1
		1ПГ12-1АтVI			
	4	каркас КР6	2	1.465.1-15.4-2	
	5	КР15	1	-4	
	6	КР11	6	-4	
	7	КР19	2	-6	
	12	Стержень напрягаем.			
		СТН14	2	лист 4, схема 1	
1ПГ12-3АтIVС		Поз. 1...3, 10, 11 по			
		1ПГ12-1АтVI			

Инв. № подл. | Подпись и дата | Взам. инв. №

Марка плиты	Поз.	Наименование	Кол.	Обозначение документа	Масса плиты, т
1ПГ12-3АтIVС	4	Каркас КР6	2	1.465.1-15.4-2	6,1
	5	КР16	1	-4	
	6	КР12	6	-4	
	7	КР20	2	-6	
	8	Сетка С2	1	-22	
	9	С5	4	-24	
	12	Стержень напрягаем.			
		СТН15	2	лист 4, схема 1	
	13	Бетон класса В30, м³	2,44		
1ПГ12-4АтIVС		Поз. 1...3, 10, 11 по			6,1
		1ПГ12-1АтVI			
	4	Каркас КР2	2	1.465.1-15.4-1	
	5	КР16	1	-4	
	6	КР12	6	-4	
	7	КР20	2	-6	
	8	Сетка С2	1	-22	
	9	С5	4	-24	
	12	Стержень напрягаем.			
		СТН16	2	лист 4, схема 3	
	13	Бетон класса В30, м³	2,44		
1ПГ12-5АтIVС		Поз. 1...3, 10, 11			6,1
		по 1ПГ12-1АтVI			
	4	Каркас КР7	2	1.465.1-15.4-3	
	5	КР17	1	-4	
	6	КР13	6	-4	
	7	КР21	2	-6	
	8	Сетка С3	1	-22	
	9	С5	4	-24	
	12	Стержень напрягаем.			
		СТН16	2	лист 4, схема 3	
	13	Бетон класса В35, м³	2,44		

Марка плиты	Поз.	Наименование	Кол	Обозначение документа	Масса плиты, т
1ПГ12-1АIV		Поз. 1...11 по 1ПГ12-1АтVI			6,1
	12	Стержень напрягаем.			
		СТН 19	2	лист 4, схема 1	
	13	Бетон класса В22,5, м³	2,44		
1ПГ12-2АIV		Поз. 1...3, 8, 11, 13 по			6,1
		1ПГ12-1АтVI			
	4	Каркас КР5	2	1.465.1-15.4-2	
	5	КР15	1	-4	
	6	КР11	6	-4	
	7	КР19	2	-6	
	12	Стержень напрягаем.			
		СТН 19	2	лист 4, схема 1	
1ПГ12-3АIV		Поз. 1...3, 10, 11 по			6,1
		1ПГ12-1АтVI			
	4	Каркас КР2	2	1.465.1-15.4-1	
	5	КР16	1	-4	
	6	КР12	6	-4	
	7	КР20	2	-6	
	8	Сетка С2	1	-22	
	9	С5	4	-24	
	12	Стержень напрягаем.			
		СТН 18	4	лист 4, схема 4	
	13	Бетон класса В30, м³	2,44		
1ПГ12-4АIV		Поз. 1...3, 10, 11 по			6,1
		1ПГ12-1АтVI			
	4	Каркас КР2	2	1.465.1-15.4-1	
	5	КР17	1	-4	
	6	КР13	6	-4	

Инв. № подл. | Подпись и дата | Взам. инв. №

Марка плиты	Поз.	Наименование	Кол.	Обозначение документа	Масса плиты, т
1ПГ12-4А$\overline{IV}$	7	Каркас КР21	2	1.465.1-15.4-6	6,1
	8	Сетка С3	1	-22	
	9	С5	4	-24	
	12	Стержень напрягаем. СТН19	4	лист 4, схема 5	
	13	Бетон класса В35, м³	2,44		
1ПГ12-1А$\overline{III}$В		Поз. 1...11 по 1ПГ12-1А$_т\overline{VI}$			6,1
	12	Стержень напрягаем.			
		СТН20	2	лист 4, схема 1	
	13	Бетон класса В22,5 М³	2,44		
1ПГ12-2А$\overline{III}$В		Поз 1...4, 8...10,13 по			6,1
		1ПГ12-1А$_т\overline{VI}$			
	5	Каркас КР15	1	1.465.1-15.4-4	
	6	КР11	6	-4	
	7	КР19	2	-6	
	12	Стержень напрягаем.			
		СТН21	2	лист 4, схема 1	
1ПГ12-3А$\overline{III}$В		Поз. 1...3, 8...11,13 по			6,1
		1ПГ12-1А$_т\overline{VI}$			
	4	Каркас КР3	2	1.465.1-15.4-2	
	5	КР15	1	-4	
	6	КР11	6	-4	
	7	КР19	2	-6	
	12	Стержень напрягаем.			
		СТН21	2	лист 4, схема 1	
1ПГ12-4А$\overline{III}$В		Поз. 1...4, 10, 11,13 по			6,1
		1ПГ12-1А$_т\overline{VI}$			
	5	Каркас КР15	1	1.465.1-15.4-4	
	6	КР11	6	-4	
	7	КР19	2	-6	
	8	Сетка С2	1	-22	
1ПГ12-4А$\overline{III}$В	9	Сетка С5	4	1.465.1-15.4-24	6,1
	12	Стержень напрягаем.			
		СТН22	2	лист 4, схема 3	
1ПГ12-5А$\overline{III}$В		Поз. 1...3, 10, 11			6,1
		по 1ПГ12-1А$_т\overline{VI}$			
	4	Каркас КР2	2	1.465.1-15.4-1	
	5	КР16	1	-4	
	6	КР12	6	-4	
	7	КР20	2	-6	
	8	Сетка С2	1	-22	
	9	С5	4	-24	
	12	Стержень напрягаем.			
		СТН20	4	лист 4, схема 5	
		Бетон класса В30, м³	2,44		
1ПГ12-6А$\overline{III}$В		Поз. 1...3, 10, 11 по			6,1
		1ПГ12-1А$_т\overline{VI}$			
	4	Каркас КР2	2	1.465.1-15.4-1	
	5	КР16	1	-4	
	6	КР12	6	-4	
	7	КР20	2	-6	
	8	Сетка С2	1	-22	
	9	С5	4	-24	
	12	Стержень напрягаем			
		СТН23	2	лист 4, схема 3	
	13	Бетон класса В35, м³	2,44		

Марка плиты	Поз.	Наименование	Кол.	Обозначение документа	Масса плиты, т
1ПГ12-7АIIIв		Поз. 1...3, 10, 11 по			6,1
		1ПГ12-1АтVI			
	4	Каркас КР2	2	1.465.1-15.4-1	
	5	КР17	1	-4	
	6	КР13	6	-4	
	7	КР21	2	-6	
	8	Сетка С3	1	-22	
	9	С5	4	-24	
	12	Стержень напрягаем.			
		СТН21	4	лист 4, схема 5	
	13	Бетон класса В35, м³	2,44		
1ПГ12-8АIIIв		Поз. 1...3, 10, 11 по			6,1
		1ПГ12-1АтVI			
	4	Каркас КР4	2	1.465.1-15.4-2	
	5	КР17	1	-4	
	6	КР13	6	-4	
	7	КР21	2	-6	
	8	Сетка С3	1	-22	
	9	С5	4	-24	
	12	Стержень напрягаем.			
		СТН23	2	лист 4, схема 3	
	13	Бетон класса В35, м³	2,44		
1ПГ12-1Вр		Поз. 1...9 по 1ПГ12-1АтVI			6,1
	10	Изделие закладное МН3-1	2	1.465.1-15.4 -33	
	11	МН3-2	2	-33	
	12	Стержень напрягаем.			
		СТН25	20	лист 4, схема 6	
	13	Бетон класса В22,5, м³	2,44		
1ПГ12-2Вр		Поз. 1...4, 8, 9, 13 по			6,1
		1ПГ12-1АтVI			
	5	Каркас КР15	1	1.465.1-15.4 -4	
	6	КР11	6	-4	

Марка плиты	Поз	Наименование	Кол	Обозначение документа	Масса плиты, т
1ПГ12-2Вр	7	Каркас КР19	2	1.465.1-15.4-6	6,1
	10	Изделие закладное МН3-1	2	-33	
	11	МН3-2	2	-33	
	12	Стержень напрягаем.			
		СТН25	24	лист 4, схема 7	
1ПГ12-3Вр		Поз. 1...3 по 1ПГ12-1АтVI			6,1
	4	Каркас КР2	2	1.465.1-15.4 -1	
	5	КР16	1	-4	
	6	КР12	6	-4	
	7	КР20	2	-6	
	8	Сетка С2	1	-22	
	9	С5	4	-24	
	10	Изделие закладное МН3-1	2	-33	
	11	МН3-2	2	-33	
	12	Стержень напрягаем			
		СТН25	28	лист 4, схема 8	
	13	Бетон класса В30, м³	2,44		
1ПГ12-4Вр		Поз. 1...3 по 1ПГ12-1АтVI			6,1
	4	Каркас КР2	2	1.465.1-15.4 -1	
	5	КР16	1	-4	
	6	КР12	6	-4	
	7	КР20	2	-6	
	8	Сетка С2	1	-22	
	9	С5	4	-24	
	10	Изделие закладное МН3-1	2	-33	
	11	МН3-2	2	-33	
	12	Стержень напрягаем.			
		СТН25	32	лист 4, схема 9	
	13	Бетон класса В30, м³	2,44		

Инв. № подл. | Подпись и дата | Взам. инв. №

Марка плиты	Поз.	Наименование	Кол.	Обозначение документа	Масса плиты, т
1ПГ12-5Вр		Поз. 1...3 по 1ПГ12-1АтVI			6,1
	4	Каркас КР2	2	1.465.1-15.4-1	
	5	КР17	1	-4	
	6	КР13	6	-4	
	7	КР21	2	-6	
	8	Сетка С3	1	-22	
	9	С5	4	-24	
	10	Изделие закладное МН3-1	2	-33	
	11	МН3-2	2	-33	
	12	Стержень напрягаем.			
		СТН25	36	лист 4, схема 10	
	13	Бетон класса В35, м³	2,44		
1ПГ12-6Вр		Поз. 1...3 по 1ПГ12-1АтVI			6,1
	4	Каркас КР2	2	1.465.1-15.4-1	
	5	КР17	1	-4	
	6	КР13	6	-4	
	7	КР21	2	-6	
	8	Сетка С3	1	-22	
	9	С5	4	-24	
	10	Изделие закладное МН3-1	2	-33	
	11	МН3-2	2	-33	
	12	Стержень напрягаем.			
		СТН25	40	лист 4, схема 11	
	13	Бетон класса В40, м³	2,44		
1ПГ12-7Вр		Поз. 1...3 по 1ПГ12-1АтVI			6,1
	4	Каркас КР2	2	1.465.1-15.4-1	
	5	КР17	1	-4	
	6	КР13	6	-4	
	7	КР21	2	-6	
	8	Сетка С3	1	-22	
	9	С5	4	-24	
	10	Изделие закладное МН3-1	2	-33	
	11	Изделие закладное МН3-2	2	1.465.1-15.4-33	
	12	Стержень напрягаем.			
		СТН25	42	лист 4, схема 12	
	13	Бетон класса В40, м³	2,44		
1ПГ12-1К7		Поз. 1...3 по 1ПГ12-1АтVI			6,1
	4	Каркас КР2	2	1.465.1-15.4-1	
	5	КР16	1	-4	
	6	КР12	6	-4	
	7	КР20	2	-6	
	8	Сетка С2	1	-22	
	9	С5	4	-24	
	10	Изделие закладное МН5-1	2	-33	
	11	МН5-2	2	-33	
	12	Стержень напрягаем			
		СТН24	4	лист 4, схема 4	
	13	Бетон класса В30, м³	2,44		
1ПГ12-2К7		Поз. 1...3 по 1ПГ12-1АтVI			6,1
	4	Каркас КР2	2	1.465.1-15.4-1	
	5	КР17	1	-4	
	6	КР13	6	-4	
	7	КР21	2	-6	
	8	Сетка С3	1	-22	
	9	С5	4	-24	
	10	Изделие закладное МН5-1	2	-33	
	11	МН5-2	2	-33	
	12	Стержень напрягаем.			
		СТН24	6	лист 4, схема 13	
	13	Бетон класса В40, м³	2,44		

Инв. № подл. | Подпись и дата | Взам. инв. №

Марка плиты	Поз.	Наименование	Кол.	Обозначение документа	Масса плиты, т
1ПГ12-1АтVСк-Н	1	Каркас КР22	4	1.465.1-15.4-8	6,1
	2	Сетка С6	4	-25	
	3	С7	4	-26	
	4	Каркас КР1	2	-1	
	5	КР14	1	-4	
	6	КР10	6	-4	
	7	КР18	2	-6	
	8	Сетка С3	1	-22	
	9	С4	4	-24	
	10	Изделие закладное МН1-1	2	-32	
	11	МН1-2	2	-32	
	12	Стержень напрягаем.			
		СТН9	2	лист 4, схема 2	
	13	Бетон класса В22,5; м³	2,44		
1ПГ12-2АтVСк-Н		Поз. 1...4, 8...11			6,1
		по 1ПГ12-1АтVСк-Н			
	5	Каркас КР15	1	1.465.1-15.4-4	
	6	КР11	6	-4	
	7	КР19	2	-6	
	12	Стержень напрягаем			
		СТН10	2	лист 4, схема 2	
	13	Бетон класса В25, м³	2,44		
1ПГ12-3АтVСк-Н		Поз. 1...3, 8, 10, 11			6,1
		по 1ПГ12-1АтVСк-Н			
	4	Каркас КР2	2	1.465.1-15.4-1	
	5	КР16	1	-4	
	6	КР12	6	-4	
	7	КР20	2	-6	
	9	Сетка С5	4	-24	
	12	Стержень напрягаем.			
		СТН11	2	лист 4, схема 2	
	13	Бетон класса В30, м³	2,44		

Марка плиты	Поз	Наименование	Кол.	Обозначение документа	Масса плиты, т
1ПГ12-4АтVСк-Н		Поз. 1...3, 8, 10, 11			6,1
		по 1ПГ12-1АтVСк-Н			
	4	Каркас КР2	2	1.465.1-15.4-1	
	5	КР17	1	-4	
	6	КР13	6	-4	
	7	КР21	2	-6	
	9	Сетка С5	4	-24	
	12	Стержень напрягаем.			
		СТН12	2	лист 4, схема 3	
	13	Бетон класса В35, м³	2,44		
1ПГ12-1АIVСк-Н 1ПГ12-1АIVСк-П		Поз. 1...11, 13			6,1
		по 1ПГ12 АтVСк-Н			
	12	Стержень напрягаем.			
		СТН19	2	лист 4, схема 1	
1ПГ12-2АIVСк-Н 1ПГ12-2АIVСк-П		Поз. 1...4, 8...11			6,1
		по 1ПГ12-1АтVСк-Н			
	5	Каркас КР15	1	1.465.1-15.4-4	
	6	КР11	6	-4	
	7	КР19	2	-6	
	12	Стержень напрягаем.			
		СТН17	4	лист 4, схема 4	
	13	Бетон класса В25, м³	2,44		
1ПГ12-3АIVСк-Н 1ПГ12-3АIVСк-П		Поз. 1...3, 8, 10, 11			6,1
		по 1ПГ12-1АтVСк-Н			
	4	Каркас КР2	2	1.465.1-15.4-1	
	5	КР16	1	-4	
	6	КР12	6	-4	

Инв. № подл. | Подпись и дата | Взам. инв. №

Марка плиты	Поз.	Наименование	Кол.	Обозначение документа	Масса плиты, т
1ПГ12-3АIVВ-Н 1ПГ12-3АIVВ-Н	7	Каркас КР20	2	1.465.1-15.4-6	6,1
	9	Сетка С5	4	-24	
	12	Стержень напрягаем.			
		СТН 18	4	лист 4, схема 4	
	13	Бетон класса В30, м³	2,44		
1ПГ12-4АIVВ-Н 1ПГ12-4АIVВ-П		Поз. 1...3, 8, 10, 11			6,1
		по 1ПГ12-1АтVСК-Н			
	4	Каркас КР2	2	1.465.1-15.4-1	
	5	КР17	1	-4	
	6	КР13	6	-4	
	7	КР21	2	-6	
	9	Сетка С5	4	-24	
	12	Стержень напрягаем.			
		СТН 19	4	лист 4, схема 5	
	13	Бетон класса В35, м³	2,44		
1ПГ12-1АIIIВ-Н 1ПГ12-1АIIIВ-П		Поз. 1...4, 8...11			6,1
		по 1ПГ12-1АтVСК-Н			
	5	Каркас КР15	1	1.465.1-15.4-4	
	6	КР11	6	-4	
	7	КР19	2	-6	
	12	Стержень напрягаем.			
		СТН 21	2	лист 4, схема 1	
	13	Бетон класса В25, м³	2,44		
1ПГ12-2АIIIВ-Н 1ПГ12-2АIIIВ-П					6,1
		Поз. 1...3, 8, 10, 11			
		по 1ПГ12-1АтVСК-Н			
	4	Каркас КР2	2	1.465.1-15.4-1	
	5	КР16	1	-4	
	6	КР12	6	-4	
	7	КР20	2	-6	
	9	Сетка С5	4	-24	
	12	Стержень напрягаем.			
		СТН 22	2	лист 4, схема 3	
	13	Бетон класса В25, м³	2,44		
1ПГ12-3АIIIВ-Н 1ПГ12-3АIIIВ-П		Поз. 1...3, 8, 10, 11 по 1ПГ12-1АтVСК-Н			6,1
	4	Каркас КР2	2	1.465.1-15.4-1	
	5	КР16	1	-4	
	6	КР12	6	-4	
	7	КР20	2	-6	
	9	Сетка С5	4	-24	
	12	Стержень напрягаем.			
		СТН 20	4	лист 4, схема 5	
	13	Бетон класса В20, м³	2,44		
1ПГ12-4АIIIВ-Н 1ПГ12-4АIIIВ-П		Поз. 1...3, 8, 10, 11 по 1ПГ12-1АтVСК-Н			6,1
	4	Каркас КР2	2	1.465.1-15.4-1	
	5	КР17	1	-4	
	6	КР13	6	-4	
	7	КР21	2	-6	
	9	Сетка С5	4	-24	
	12	Стержень напрягаем.			
		СТН 23		лист 4, схема 3	
	13	Бетон класса В35, м³	2,44		
1ПГ12-5АIIIВ-Н 1ПГ12-5АIIIВ-П		Поз. 1...3, 8, 10, 11 по 1ПГ12-1АтVСК-Н			6,1
	4	Каркас КР2	2	1.465.1-15.4-1	
	5	КР17	1	-4	
	6	КР13	6	-4	
	7	КР21	2	-6	
	9	Сетка С5	4	-24	
	12	Стержень напрягаем.			
		СТН 21	4	лист 4, схема 5	
	13	Бетон класса В35, м³	2,44		

Инв. № подл. | Подп. и дата | Взам. инв. №

Марка плиты	Поз.	Наименование	Кол.	Обозначение документа	Масса плиты, т
1ПГ12-1АтV л	1	Каркас КР22	4	1.465.1-15.4-8	4,8
	2	Сетка С6	4	-25	
	3	С7	4	-26	
	4	каркас КР1	2	-1	
	5	КР15	1	-4	
	6	КР11	6	-4	
	7	КР19	2	-6	
	8	Сетка С1	1	-22	
	9	С4	4	-24	
	10	Изделие закладное МН1-1	2	-32	
	11	МН1-2	2	-32	
	12	Стержень напрягаем.			
		СТН5	2	лист 4, схема 1	
	13	Бетон класса В20, м³	2,44		
1ПГ12-2АтV л		Поз. 1...3, 10, 11			4,8
		по 1ПГ12-1АтV л			
	4	каркас КР2	2	1.465.1-15.4-1	
	5	КР16	1	-4	
	6	КР12	6	-4	
	7	КР20	2	-6	
	8	Сетка С2	1	-22	
	9	С5	4	-24	
	12	Стержень напрягаем.			
		СТН6	2	лист 4, схема 1	
	13	Бетон класса В22,5, м³	2,44		
1ПГ12-3АтV л		Поз. 1...3, 10, 11 по			4,8
		1ПГ12-1АтV л			
	4	каркас КР2	2	1.465.1-15.4-1	
	5	КР16	1	-4	
	6	КР12	6	-4	
	7	КР20	2	-6	
	8	Сетка С2	1	-22	

Марка плиты	Поз	Наименование	Кол	Обозначение документа	Масса плиты, т
	9	Сетка С5	4	1.465.1-15.4-24	
	12	Стержень напрягаем.			
		СТН7	2	лист 4, схема 1	
	13	Бетон класса В30, м³	2,44		
1ПГ12-1АтIVС л		Поз. 1...11, 13 по			4,8
		1ПГ12-1АтV л			
	12	Стержень напрягаем			
		СТН14	2	лист 4, схема 1	
1ПГ12-2АтIVС л		Поз. 1...3, 10, 11			4,8
		по 1ПГ12-1АтV л			
	4	каркас КР2	2	1.465.1-15.4-1	
	5	КР16	1	-4	
	6	КР12	6	-4	
	7	КР20	2	-6	
	8	Сетка С2	1	-22	
	9	С5	4	-24	
	12	Стержень напрягаем.			
		СТН15	2		
	13	Бетон класса В22,5	2,44	лист 4, схема 1	
1ПГ12-3АтIVС л		Поз. 1...3, 10, 11			4,8
		по 1ПГ12-1АтV л			
	4	каркас КР2	2	1.465.1-15.4-1	
	5	КР16	1	-4	
	6	КР12	6	-4	
	7	КР20	2	-6	
	8	Сетка С3	1	-22	
	9	С5	4	-24	

Инв. № подл. | Подпись и дата | Взам. инв. №

Марка плиты	Поз.	Наименование	Кол.	Обозначение документа	Масса плиты, т
	12	Стержень напрягаем.			
		СТН 16	2	лист 4, схема 3	
	13	Бетон класса В25, м³	2,44		
1ПГ12-1АIVл		Поз. 1...11, 13			4,8
		по 1ПГ12-1АтVл			
	12	Стержень напрягаем.			
		СТН 19	2	лист 4, схема 1	
1ПГ12-2АIVл		Поз. 1...3, 9...11			4,8
		по 1ПГ12-1АтVл			
	4	Каркас КР2	2	1.465.1-15.4-1	
	5	КР16	1	-4	
	6	КР12	6	-4	
	7	КР20	2	-6	
	8	Сетка С2	1	-22	
	12	Стержень напрягаем.			
		СТН 17	4	лист 4, схема 4	
	13	Бетон класса В22,5, м³	2,44		
1ПГ12-3АIVл		Поз. 1...3, 10, 11			4,8
		по 1ПГ12-1АтVл			
	4	Каркас КР2	2	1.465.1-15.4-1	
	5	КР16	1	-4	
	6	КР12	6	-4	
	7	КР20	2	-6	
	8	Сетка С3	1	-22	
	9	С5	4	-24	
	12	Стержень напрягаем.			
		СТН 18	4	лист 4, схема 4	
	13	Бетон класса В25, м³	2,44		

Марка плиты	Поз.	Наименование	Кол.	Обозначение документа	Масса плиты, т
		Поз. 1...4, 8...11, 13			
		по 1ПГ12-1АтVл			
	5	Каркас КР14	1	1.465.1-15.4-4	
1ПГ12-1АIIIВл	6	КР10	6	-4	4,8
	7	КР18	2	-6	
	12	Стержень напрягаем.			
		СТН 20	2	лист 4, схема 1	
		Поз. 1...11			
		по 1ПГ12-1АтVл			
1ПГ12-2АIIIВл	12	Стержень напрягаем.			4,8
		СТН 21	2	лист 4, схема 1	
	13	Бетон класса В22,5, м³	2,44		
		Поз. 1...3, 10, 11			
		по 1ПГ12-1АтVл			
	4	Каркас КР2	2	1.465.1-15.4-1	
	5	КР16	1	-4	
1ПГ12-3АIIIВл	6	КР12	6	-4	4,8
	7	КР20	2	-6	
	8	Сетка С2	1	-22	
	9	С5	4	-24	
	12	Стержень напрягаем.			
		СТН 22	2	лист 4, схема 3	
	13	Бетон класса В25, м³	2,44		
		Поз. 1...3, 10, 11			
		по 1ПГ12-1АтVл			
1ПГ12-4АIIIВл	4	Каркас КР2	2	1.465.1-15.4-1	4,8
	5	КР16	1	-4	
	6	КР12	6	-4	

Инв. № подл. | Подпись и дата | Взам. инв. №

Марка плиты	Поз.	Наименование	Кол.	Обозначение документа	Масса плиты, т
1ПГ12-4АIIIв Л	7	Каркас КР20	2	1.465.1-15.4-6	4,8
	8	Сетка С3	1	-22	
	9	С5	4	-24	
	12	Стержень напрягаемый			
		СТН 20	4	лист 4, схема 5	
	13	Бетон класса В30, м³	2,44		
1ПГ12-1Вр Л		Поз. 1...9, 13			4,8
		по 1ПГ12-1АтV Л			
	10	Изделие закладное МН3-1	2	1.465.1-15.4-33	
	11	МН3-2	2	-33	
	12	Стержень напрягаем			
		СТН 25	20	лист 4, схема 6	
1ПГ12-2Вр Л		Поз. 1...9 по			4,8
		1ПГ12-1АтV Л			
	10	Изделие закладное МН3-1	2	1.465.1-15.4-33	
	11	МН3-2	2	-33	
	12	Стержень напрягаемый			
		СТН 25	24	лист 4, схема 7	
	13	Бетон класса В22,5, м³	2,44		
1ПГ12-3Вр Л		Поз. 1...3			4,8
		по 1ПГ12-1АтV Л			
	4	Каркас КР2	2	1.465.1-15.4-1	
	5	КР16	1	-4	
	6	КР12	6	-4	
	7	КР20	2	-6	
	8	Сетка С2	1	-22	
	9	С5	4	-24	
	10	Изделие закладное МН3-1	2	-33	
	11	МН3-2	2	-33	

Марка плиты	Поз.	Наименование	Кол.	Обозначение документа	Масса плиты, т
1ПГ12-3Вр Л	12	Стержень напрягаем.			4,8
		СТН 25	28	лист 4, схема 8	
	13	Бетон класса В25, м³	2,44		
1ПГ12-4Вр Л		Поз. 1...3 по			4,8
		1ПГ12-1АтV Л			
	4	Каркас КР2	2	1.465.1-15.4-1	
	5	КР16	1	-4	
	6	КР12	6	-4	
	7	КР20	2	-6	
	8	Сетка С3	1	-22	
	9	С5	4	-24	
	10	Изделие закладное МН3-1	2	-33	
	11	МН3-2	2	-33	
	12	Стержень напрягаем.			
		СТН 25	32	лист 4, схема 9	
	13	Бетон класса В30, м³	2,44		
1ПГ12-1К7 Л		Поз. 1...3			4,8
		по 1ПГ12-1АтV Л			
	4	Каркас КР2	2	1.465.1-15.4-1	
	5	КР16	1	-4	
	6	КР12	6	-4	
	7	КР20	2	-6	
	8	Сетка С3	1	-22	
	9	С5	4	-24	
	10	Изделие закладное МН5-1	2	-33	
	11	МН5-2	2	-33	
	12	Стержень напрягаем.			
		СТН 24	4	лист 4, схема 4	
	13	Бетон класса В25, м³	2,44		

Инв. № подл. | Подпись и дата | Взам. инв. №

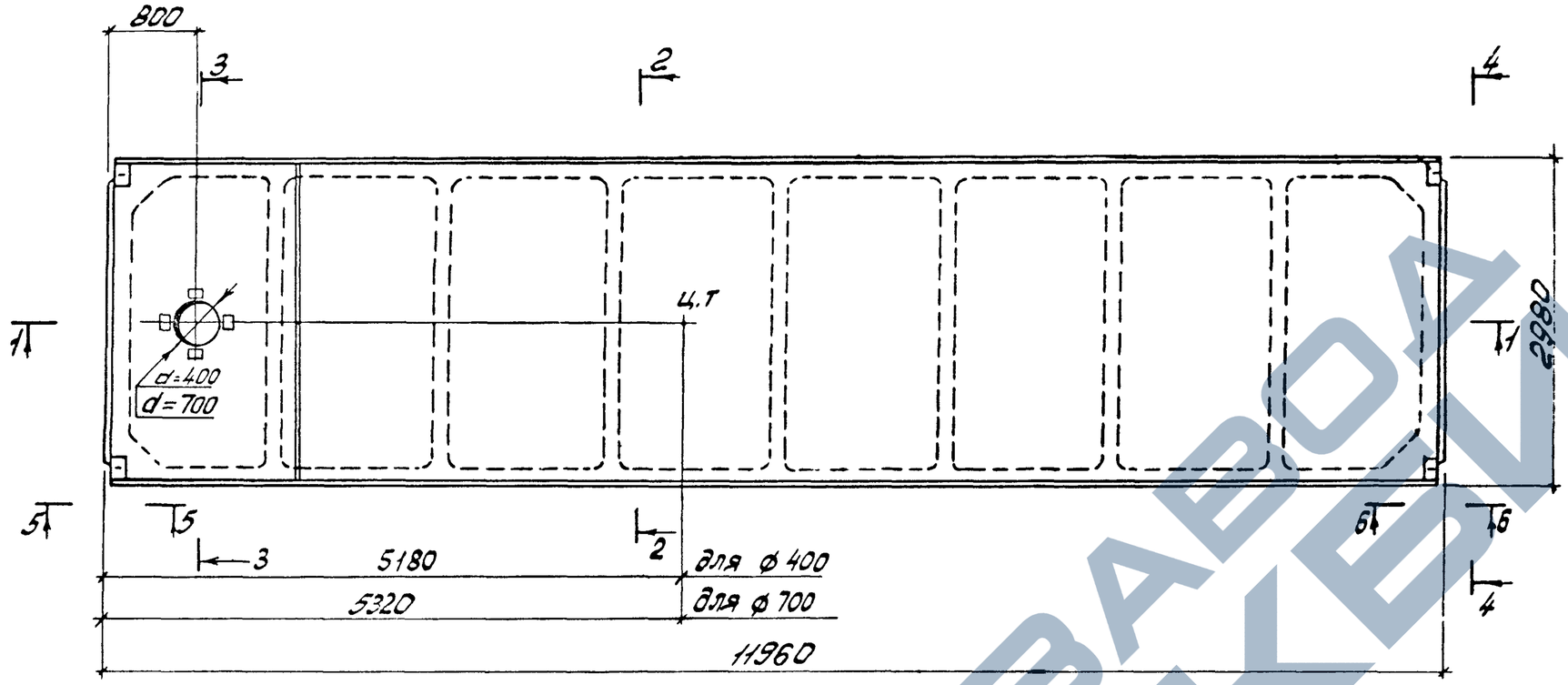

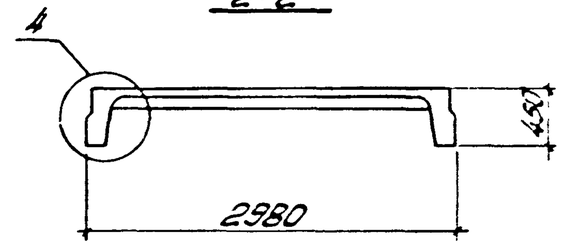

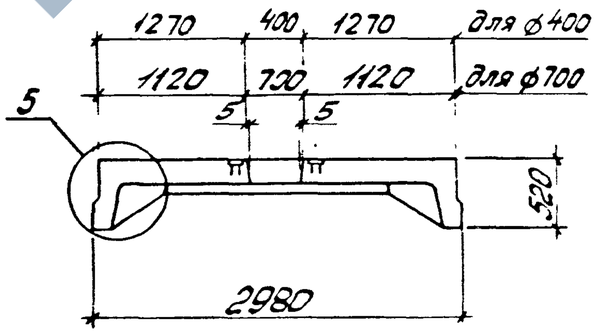

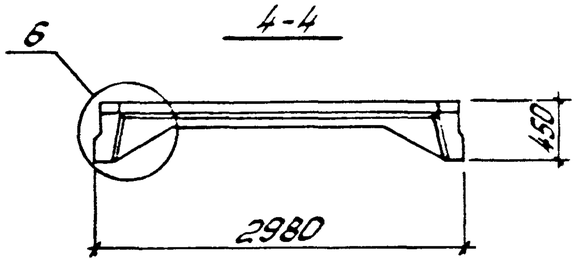

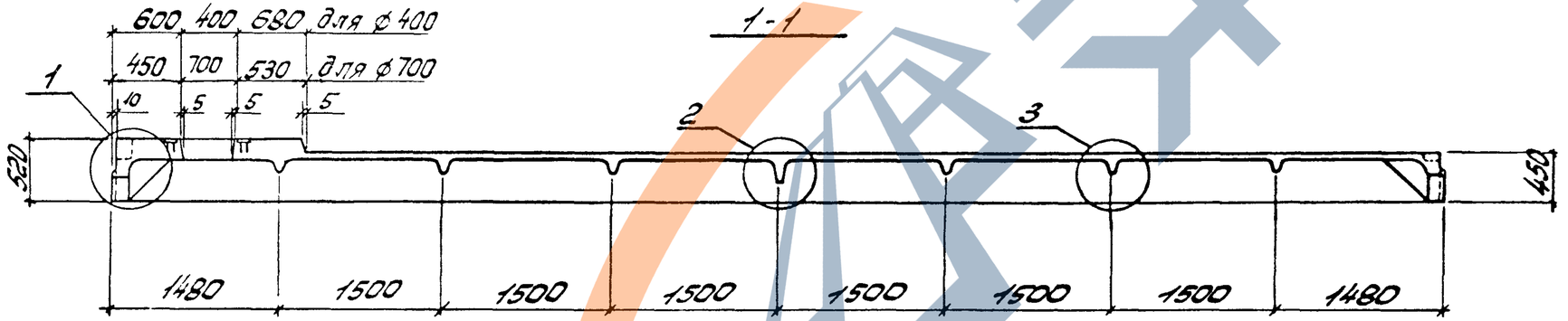

Образование шпонок в плитах для зданий с расчетной сейстичностью 7 и 8 баллов принимать по плитам без проемов в полке (рис. 2 докумнта 1.465.1-15.1-1ФЧ)

Разраб.	Владимирская Вед-	
Рассчит	Хомутова	
Провер.	Хомутова	
Н.контр	Хомутова	

1.465.1-15.1-2ФЧ

Плита 1ПВ12 с проемом диаметром 400мм или 700мм. Опалубочный чертеж.

Стадия	Лист	Листов
Р	1	2

Киевский промстройпроект

https://zavodjbi.com/

1

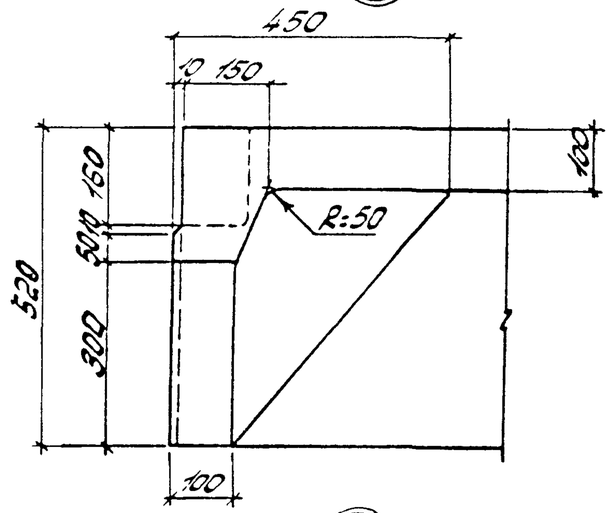

2

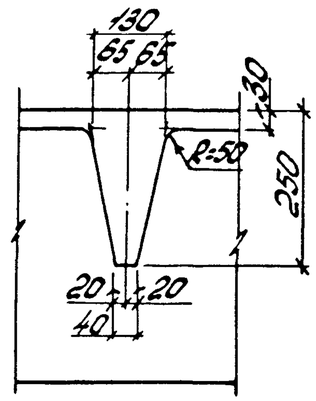

3

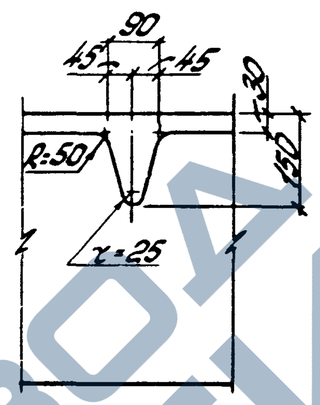

4

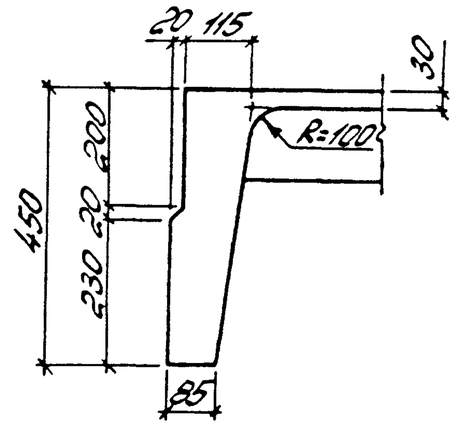

5

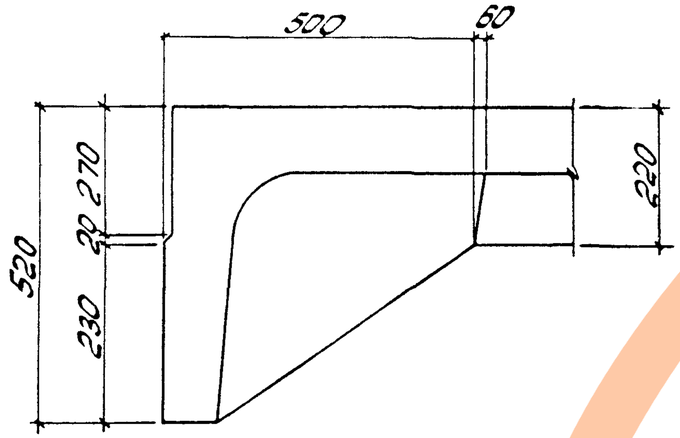

6

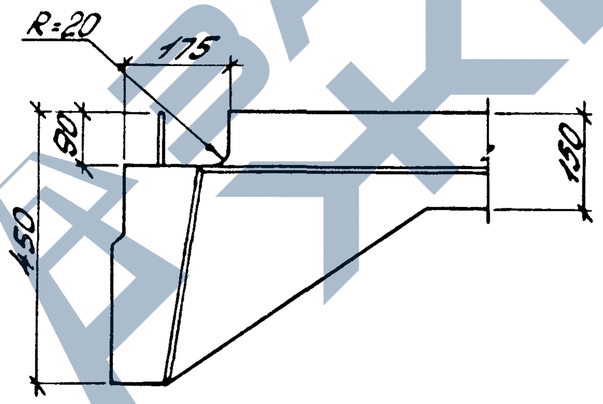

5-5

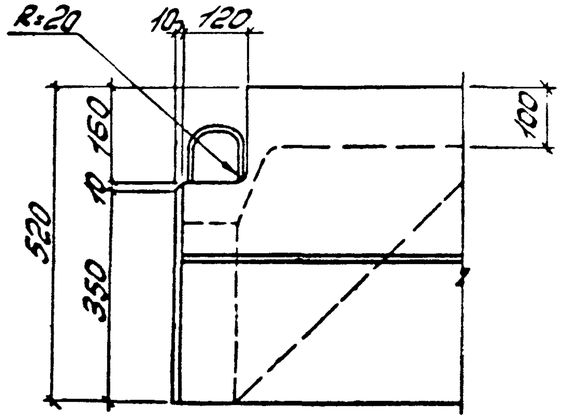

6-6

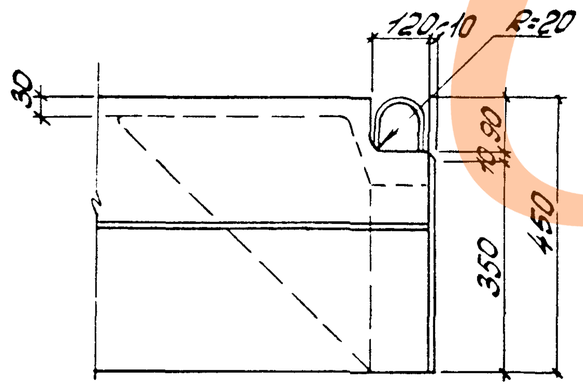

Инв. № подл.	Подпись и дата	Взам. инв. №

1.465.1-15.1-2Ф4

Лист 2

https://zavodjbi.com/

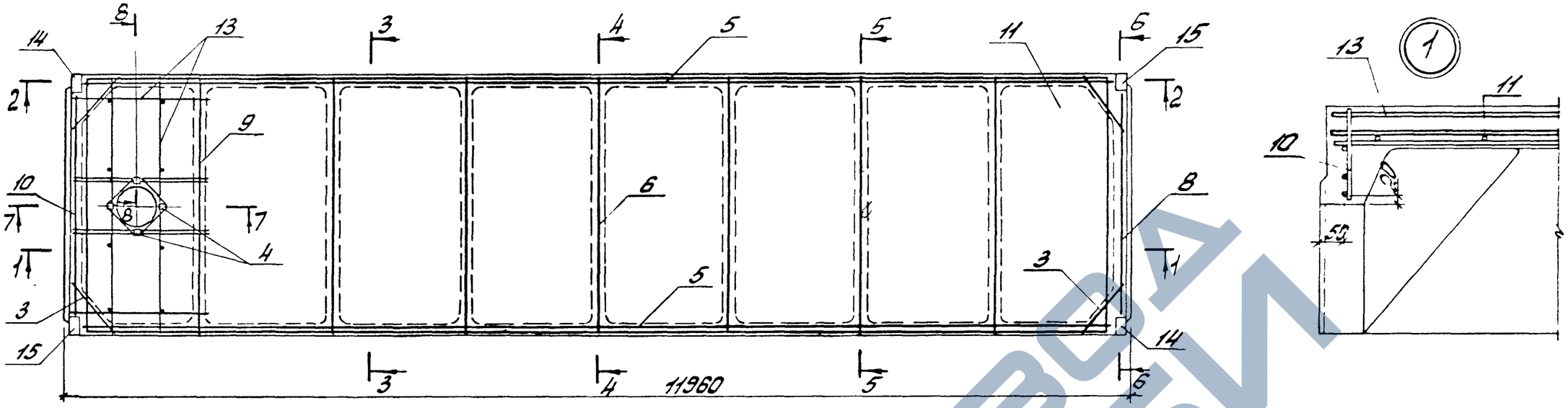

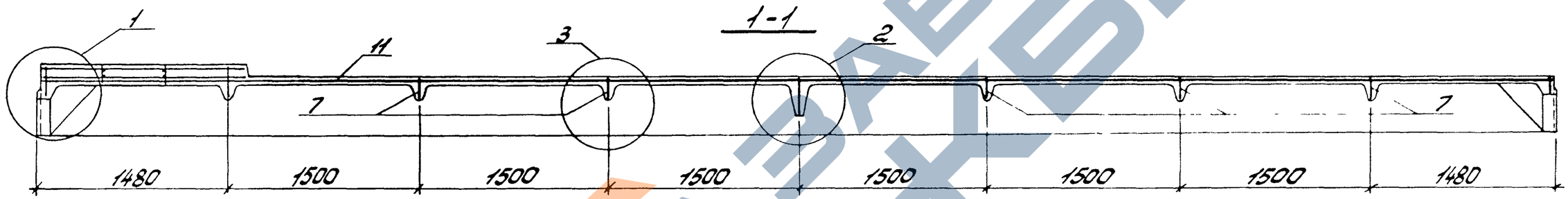

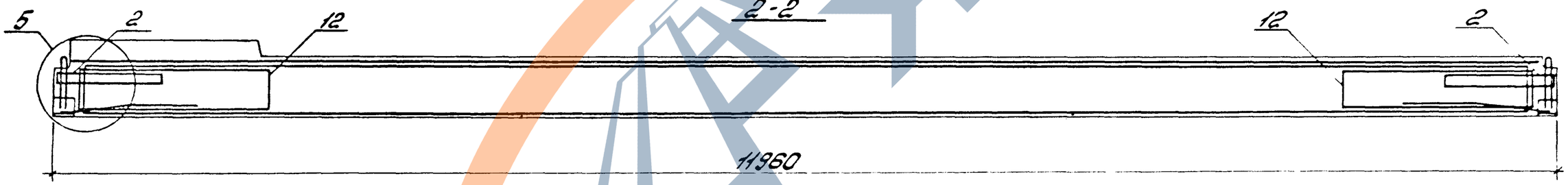

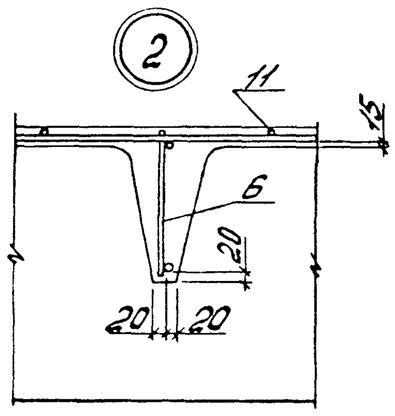

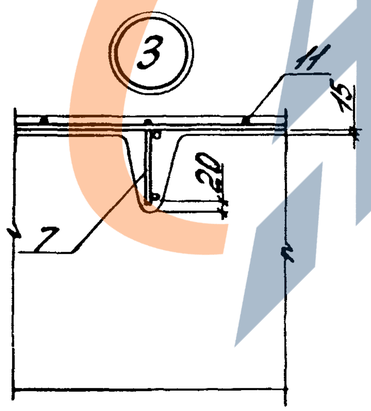

1. Примечания см. лист 2

2. Спецификации см. лист 4...17 При этом для плит 1ПВ12 с проемом диаметром 700 мм в марках соответствующих плит изменяется индекс диаметра проема 1ПВ12...-4 на 1ПВ12...-7, заменяется КП1 на КП2 (шт.1) Объем бетона принять 2,75 м³ на плиту.

Разраб.	Владимирская В.Ц.		1.465.1-15.1-2	
Рассчит	Хомутова			
Провер	Хомутова			
Н.контр.	Хомутова		Плита 1ПВ12 с проемом диаметром 400 мм или 700 мм	Стадия: Р; Лист: 1; Листов: 17
				Киевский Промстройпроект

Инв. № подл. | Подпись и дата | Взам. инв. №

3-3

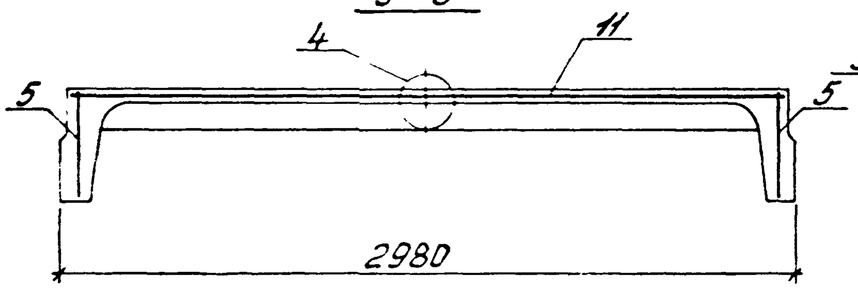

5-5

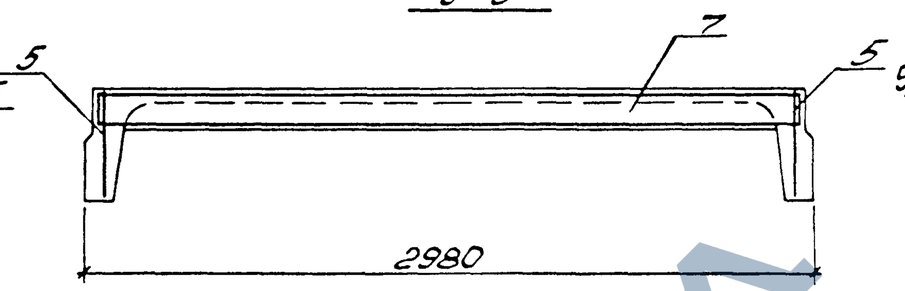

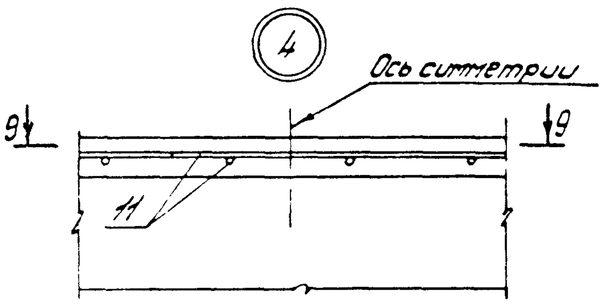

4-4

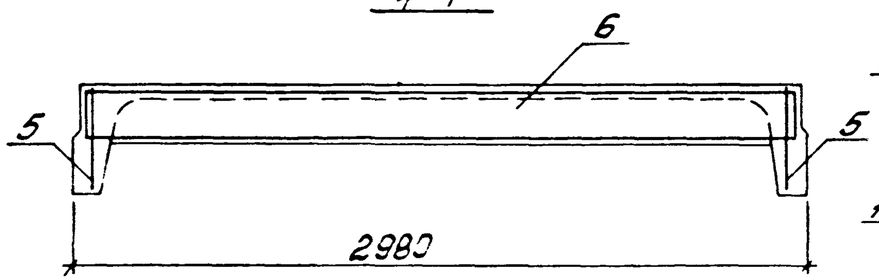

6-6

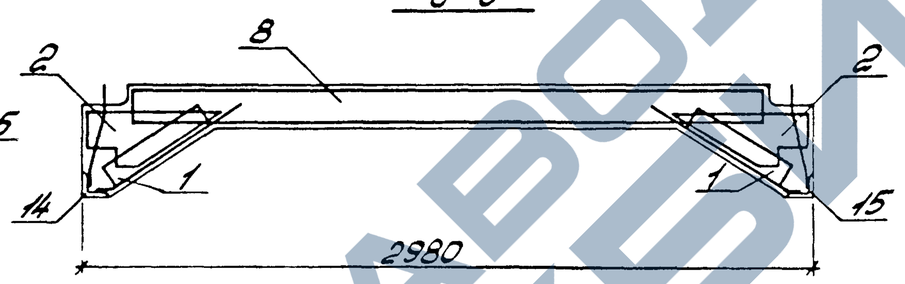

9-9

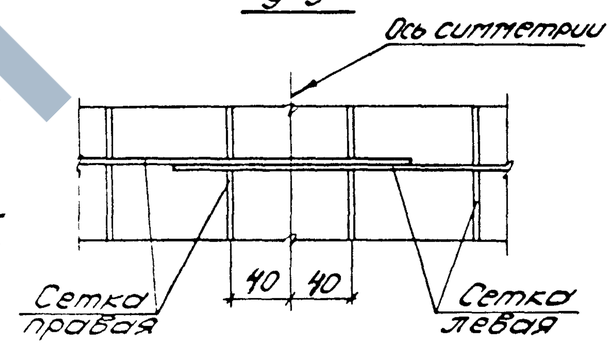

7-7

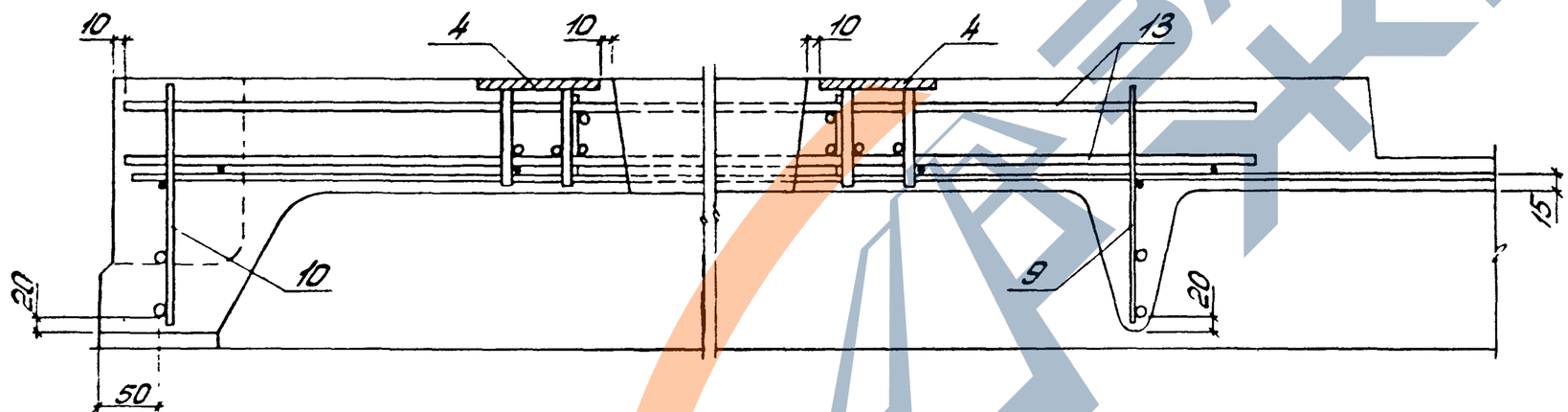

8-8

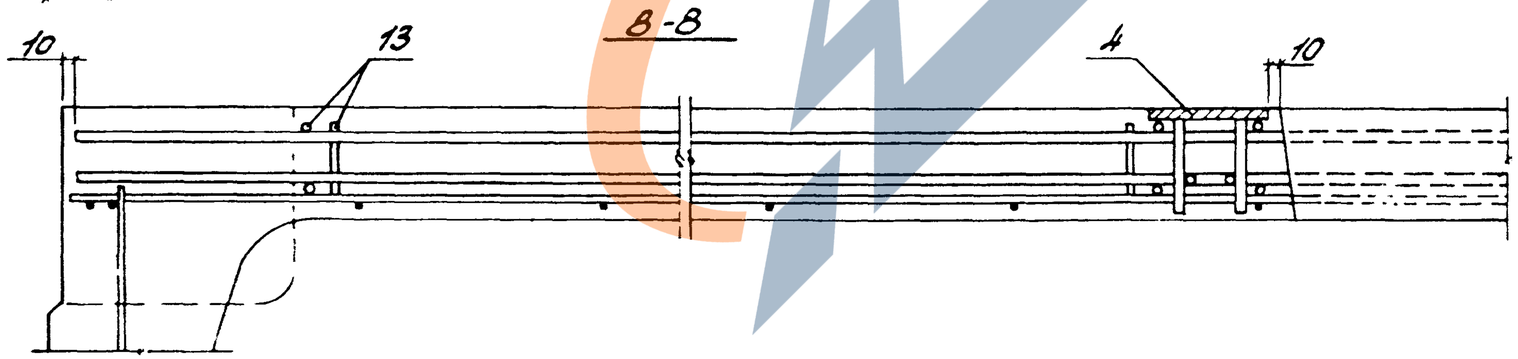

1. Напрягаемая арматура на данном листе условно не показана.

2. В местах пересечения каркасов поперечных ребер поз. 9 с сеткой поз. 12, мешающей его установке, верхний горизонтальный стержень сетки разрезать по месту.

3. При отсутствии сварочного оборудования, обеспечивающего изготовление широких сеток С1... С3, могут быть применены узкие сетки соответственно С1А... С3А по 2 штуки на плиту (см. узел 4)

4. Рабочие чертежи каркасов и сеток приведены в выпуске 4 серии 1.465.1-15

Инв. № подл. | Подпись и дата | Взам. инв. №

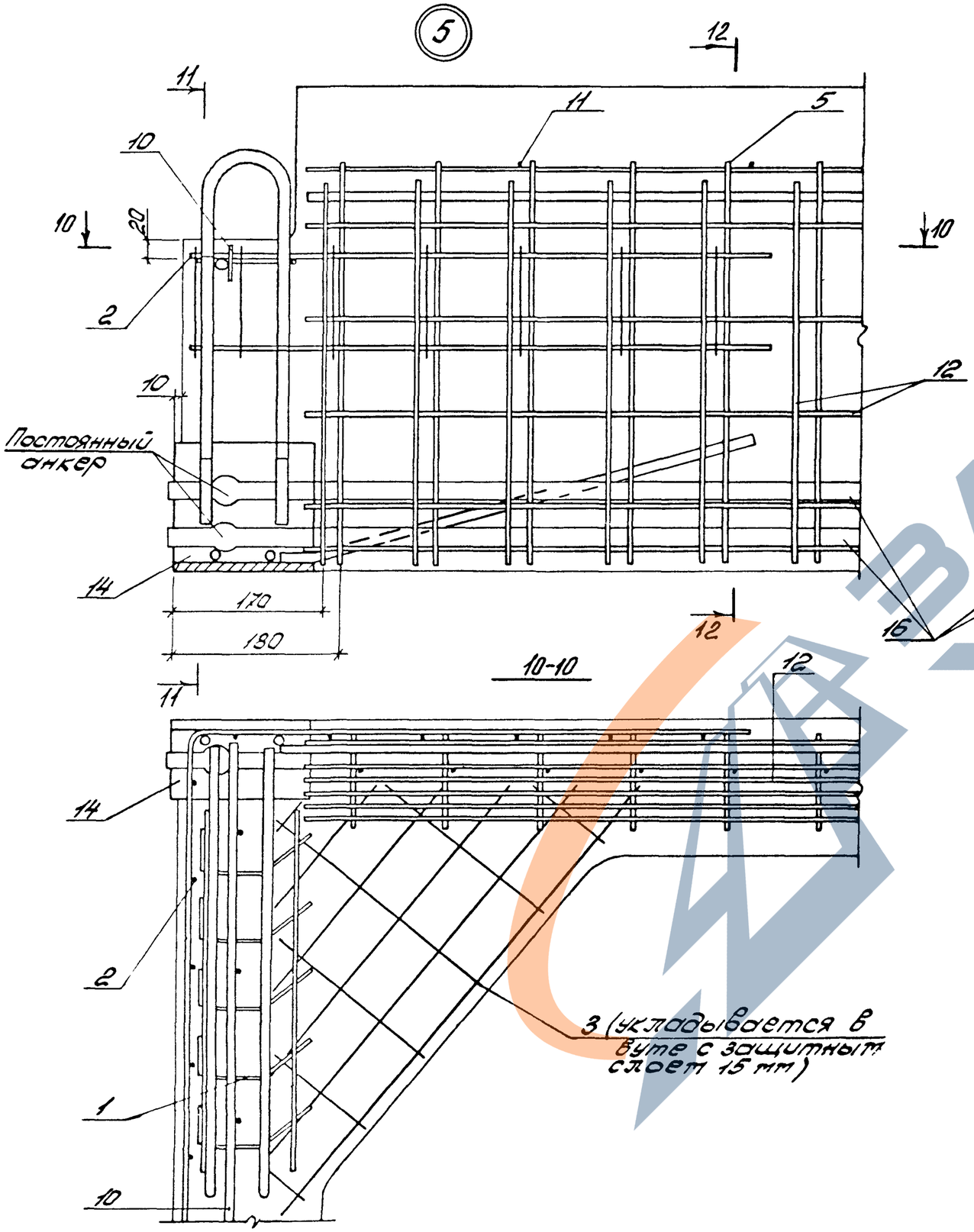

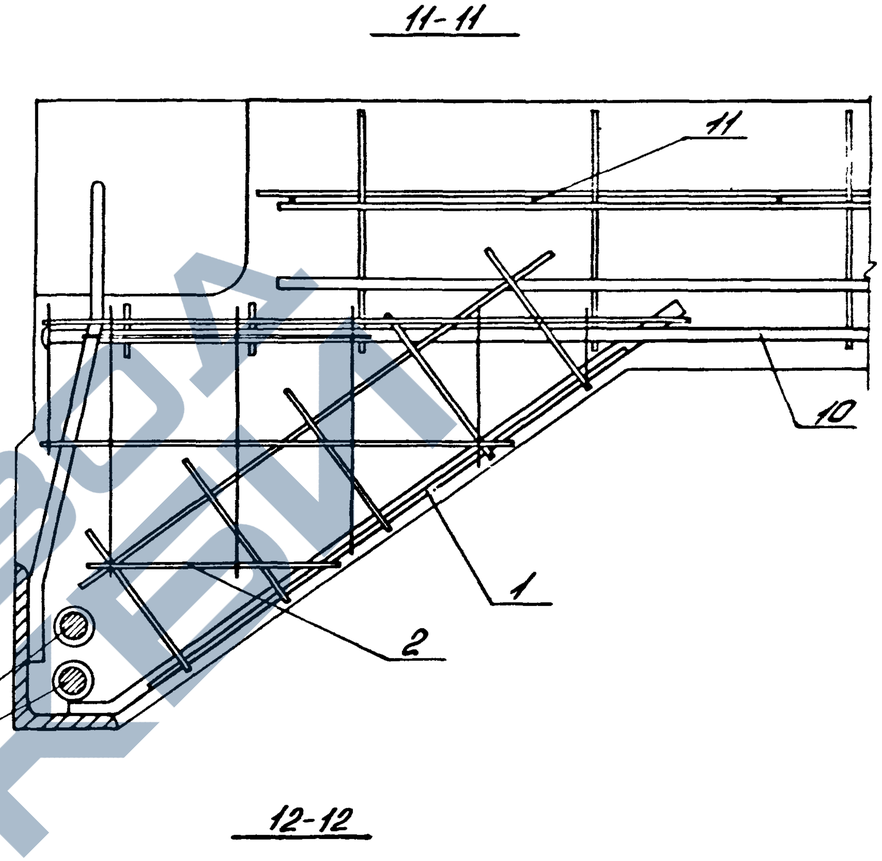

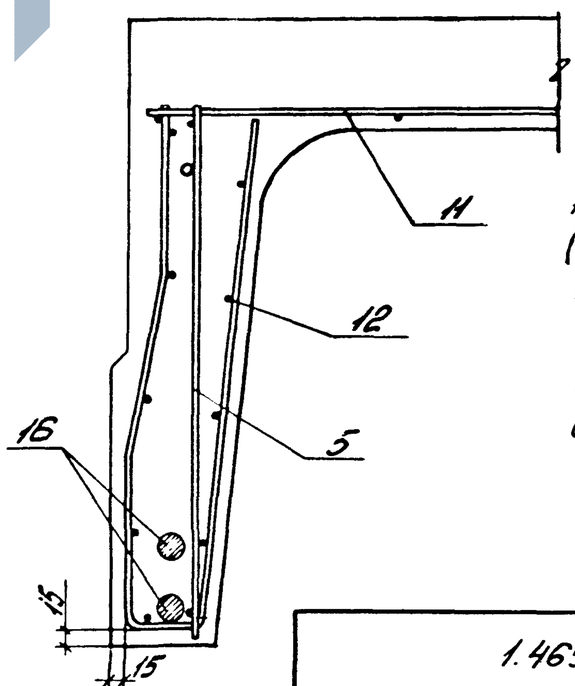

1. В узле „5" условно изображено опорное закладное изделие (поз 14) при стержневой напрягаемой арматуре.
2. Расположение напрягаемой арматуры и примечания см. докум. 1.465.1-15.1-1 лист 4

1.465.1-15.1-2

Лист 3

Инв. № подл. | Подпись и дата | Взам. инв. №

Марка плиты	Поз.	Наименование	Кол.	Обозначение документа	Масса плиты, т
1ПВ12-1АтVI-4	1	Каркас КР22	4	1.465.1-15.4-8	6,9
	2	Сетка С6	4	-25	
	3	С7	4	-26	
	4	Изделие закладное МН10	4	-36	
	5	Каркас КР1	2	-1	
	6	КР14	1	-4	
	7	КР10	5	-4	
	8	КР18	1	-6	
	9	КР27	1	-12	
	10	КР27А	1	-13	
	11	Сетка С1	1	-22	
	12	С4	4	-24	
	13	Каркас КП1	1	-19	
	14	Изделие закладное МН2-1	2	-32	
	15	МН2-2	2	-32	
	16	Стержень напрягаем.			
		СТН1	2	лист 4, схема 1	
	17	Бетон класса В25, м³	2,77		
1ПВ12-2АтVI-4		Поз. 1...5, 11...15 по			6,9
		1ПВ12-1АтVI-4			
	6	Каркас КР15	1	1.465.1-15.4-4	
	7	КР11	5	-4	
	8	КР19	1	-6	
	9	КР28	1	-12	
	10	КР28А	1	-13	
	16	Стержень напрягаем.			
		СТН2	2	лист 4, схема 1	
	17	Бетон класса В30, м³	2,77		
1ПВ12-3АтVI-4		Поз. 1...4, 13...15			6,9
		по 1ПВ12-1АтVI-4			
	5	Каркас КР2	2	1.465.1-15.4-1	
	6	КР16	1	-4	
1ПВ12-3АтVI-4	7	Каркас КР12	5	1.465.1-15.4-4	6,9
	8	КР20	1	-6	
	9	КР29	1	-12	
	10	КР29А	1	-13	
	11	Сетка С2	1	-22	
	12	С5	4	-24	
	16	Стержень напрягаем.			
		СТН3	2	лист 4, схема 1	
	17	Бетон класса В35, м³	2,77		
1ПВ12-4АтVI-4		Поз. 1...4, 13...15			6,9
		по 1ПВ12-1АтVI-4			
	5	Каркас КР2	2	1.465.1-15.4-2	
	6	КР17	1	-4	
	7	КР13	5	-4	
	8	КР21	1	-6	
	9	КР30	1	-12	
	10	КР30А	1	-13	
	11	Сетка С3	1	-22	
	12	С5	4	-24	
	16	Стержень напрягаем.			
		СТН4	2	лист 4, схема 1	
	17	Бетон класса В35, м³	2,77		
1ПВ12-1АтVI-4		Поз. 1...5, 11...15, 17			6,9
		по 1ПВ12-1АтVI-4			
	6	Каркас КР15	1	1.465.1-15.4-4	
	7	КР11	5	-4	
	8	КР19	1	-6	
	9	КР28	1	-12	

Примечания см. лист 17

Взам. инв. № | Подпись и дата | Инв. № подл.

Марка плиты	Поз.	Наименование	Кол.	Обозначение документа	Масса плиты, т
1ПВ12-1Ат V-4	10	Каркас КР 28А	1	1.465.1-15.4-13	6,9
	16	Стержень напрягаем.			
		СТН5	2	лист 4, схема 1	
1ПВ12-2Ат V-4		Поз. 1...5, 11...15, 17			6,9
		по 1ПВ12-1Ат VI-4			
	6	Каркас КР 15	1	1.465.1-15.4-4	
	7	КР 11	5	-4	
	8	КР 19	1	-6	
	9	КР 28	1	-12	
	10	КР 28А	1	-13	
	16	Стержень напрягаем.			
		СТН6	2	лист 4, схема 1	
1ПВ12-3Ат V-4		Поз. 1...4, 13...15 по			6,9
		1ПВ12-1Ат VI-4			
	5	Каркас КР 8	2	1.465.1-15.4-3	
	6	КР 16	1	-4	
	7	КР 12	5	-4	
	8	КР 20	1	-6	
	9	КР 29	1	-12	
	10	КР 29А	1	-13	
	11	Сетка С2	1	-22	
	12	С5	4	-24	
	16	Стержень напрягаем.			
		СТН5	2	лист 4, схема 1	
	17	Бетон класса В30; кг	2,77		
1ПВ12-4Ат V-4		Поз. 1...4, 13...15 по			6,9
		1ПВ12-1Ат VI-4			
	5	Каркас КР 8	2	1.465.1-15.4-3	
	6	КР 16	1	-4	

Марка плиты	Поз	Наименование	Кол.	Обозначение документа	Масса плиты, т
1ПВ12-4Ат V-4	7	Каркас КР 12	5	1.465.1-15.4-4	6.9
	8	КР 20	1	-6	
	9	КР 29	1	-12	
	10	КР 29А	1	-13	
	11	Сетка С2	1	-22	
	12	С5	4	-24	
	16	Стержень напрягаем.			
		СТН6	2	лист 4, схема 1	
	17	Бетон класса В35, м³	2,77		
1ПВ12-5Ат V-4		Поз. 1...4; 13...15			6,9
		по 1ПВ12-1Ат VI-4			
	5	Каркас КР 9	2	1.465.1-15.4-3	
	6	КР 17	1	-4	
	7	КР 13	5	-4	
	8	КР 21	1	-6	
	9	КР 30	1	-12	
	10	КР 30А	1	-13	
	11	Сетка С3	1	-22	
	12	С5	4	-24	
	16	Стержень напрягаем.			
		СТН7	2	лист 4, схема 1	
	17	Бетон класса В35, м³	2,77		
1ПВ12-6Ат V-4		Поз. 1...4, 13...15			6,9
		по 1ПВ12-1Ат VI-4			
	5	Каркас КР 2	2	1.465.1-15.4-1	
	6	КР 17	1	-4	
	7	КР 13	5	-4	
	8	КР 21	1	-6	
	9	КР 30	1	-12	

1.465.1-15.1-2

Лист 5

Марка плиты	Поз.	Наименование	Кол.	Обозначение документа	Масса плиты, т
1ПВ12-6АтVС-4	10	Каркас КР30А	1	1.465.1-15.4-13	6,9
	11	Сетка С3	1	-22	
	12	С5	4	-24	
	16	Стержень напрягаем.			
		СТН8	2	лист 4, схема 3	
	17	Бетон класса В35, м³	2,77		
1ПВ12-1АтIVС-4		Поз. 1...15 по 1ПВ12-1АтVI-4			6,9
	16	Стержень напрягаем.			
		СТН14	2	лист 4, схема 1	
	17	Бетон класса В22,5, м³			
1ПВ12-2АтIVС-4		Поз. 1...4, 11...15, 17			6,9
		по 1ПВ12-1АтVI-4			
	5	Каркас КР6	2	1.465.1-15.4-2	
	6	КР15	1	-4	
	7	КР11	5	-4	
	8	КР19	1	-6	
	9	КР28	1	-12	
	10	КР28А	1	-13	
	16	Стержень напрягаем.			
		СТН14	2	лист 4, схема 1	
1ПВ12-3АтIVС-4		Поз. 1...4, 13...15 по			6,9
		1ПВ12-1АтVI-4			
	5	Каркас КР6	2	1.465.1-15.4-2	
	6	КР16	1	-4	
	7	КР12	5	-4	
	8	КР20	1	-6	
	9	КР29	1	-12	
	10	КР29	1	-13	
	11	Сетка С2	1	-22	
	12	С5	4	-24	

Марка плиты	Поз	Наименование	Кол	Обозначение документа	Масса плиты, т
1ПВ12-3АтIVС-4	16	Стержень напрягаем.			
		СТН15	2	лист 4, схема 1	
	17	Бетон класса В30, м³	2,77		
1ПВ12-4АтIVС-4		Поз. 1...4, 13...15 по			6,9
		1ПВ12-1АтVI-4			
	5	Каркас КР2	2	1.465.1-15.4-1	
	6	КР16	1	-4	
	7	КР12	5	-4	
	8	КР20	1	-6	
	9	КР29	1	-12	
	10	КР29А	1	-13	
	11	Сетка С2	1	-22	
	12	С5	4	-24	
	16	Стержень напрягаем.			
		СТН16	2	лист 4, схема 3	
	17	Бетон класса В30, м³	2,77		
1ПВ12-5АтIVС-4		Поз. 1...4, 13...15 по			6,9
		1ПВ12-1АтVI-4			
	5	Каркас КР7	2	1.465.1-15.4-3	
	6	КР17	1	-4	
	7	КР13	5	-4	
	8	КР21	1	-6	
	9	КР30	1	-12	
	10	КР30	1	-13	
	11	Сетка С3	1	-22	
	12	С5	4	-24	
	16	Стержень напрягаем.			
		СТН16	2	лист 4, схема 3	
	17	Бетон класса В35, м³	2,77		

Инв. № подл. | Подпись и дата | Взам. инв. №

Марка плиты	Поз.	Наименование	Кол.	Обозначение документа	Масса плиты, т
1ПВ12-1АIV-4		Поз. 1...15 по			6,9
		1ПВ12-1АтVI-4			
	16	Стержень напрягаем.			
		СТН19	2	лист 4, схема 1	
	17	Бетон класса В22,5; м³	2,77		
1ПВ12-2АIV-4		Поз. 1...4, 11...15, 17			6,9
		по 1ПВ12-1АтVI-4			
	5	Каркас КР5	2	1.465.1-15.4-2	
	6	КР15	1	-4	
	7	КР11	5	-4	
	8	КР19	1	-6	
	9	КР28	1	-12	
	10	КР28А	1	-13	
	16	Стержень напрягаем.			
		СТН19	2	лист 4, схема 1	
1ПВ12-3АIV-4		Поз.1...4, 13...15			6,9
		по 1ПВ12-1АтVI-4			
	5	Каркас КР2	2	1.465.1-15.4-1	
	6	КР16	1	-4	
	7	КР12	5	-4	
	8	КР20	1	-6	
	9	КР29	1	-12	
	10	КР29А	1	-13	
	11	Сетка С2	1	-22	
	12	С5	4	-24	
	16	Стержень напрягаем.			
		СТН18	4	лист 4, схема 4	
	17	Бетон класса В30, м³	2,77		
1ПВ12-4АIV-4		Поз.1...4; 13...15			6,9
		по 1ПВ12-1АтVI-4			
	5	Каркас КР2	2	1.465.1-15.4-1	

Марка плиты	Поз	Наименование	Кол	Обозначение документа	Масса плиты, т
1ПВ12-4АIV-4	6	Каркас КР17	1	1.465.1-15.4-4	6,9
	7	КР13	5	-4	
	8	КР21	1	-6	
	9	КР30	1	-12	
	10	КР30А	1	-13	
	11	Сетка С3	1	-22	
	12	С5	4	-24	
	16	Стержень напрягаем			
		СТН19	4	лист 4, схема 5	
	17	Бетон класса В35, м³	2,77		
1ПВ12-1АIIIВ-4		Поз. 1...15 по			6,9
		1ПВ12-1АтVI-4			
	16	Стержень напрягаем.			
		СТН20	2	лист 4, схема 1	
	17	Бетон класса В22,5; м³	2,77		
1ПВ12-2АIIIВ-4		Поз. 1...5, 11...15, 17			6,9
		по 1ПВ12-1АтVI-4			
	6	Каркас КР15	1	1.465.1-15.4-4	
	7	КР11	5	-4	
	8	КР19	1	-6	
	9	КР28	1	-12	
	10	КР28А	1	-13	
	16	Стержень напрягаем.			
		СТН21	2	лист 4, схема 1	
1ПВ12-3АIIIВ-4		Поз. 1...4, 11...15, 17			6,9
		по1ПВ12-1АтVI-4			
	5	Каркас КР3	2	1.465.1-15.4-2	
	6	КР15	1	-4	

Марка плиты	Поз.	Наименование	Кол.	Обозначение документа	Масса плиты, т
1ПВ12-3АIIIв-4	7	Каркас КР11	5	1.465.1-15.4-4	6,9
	8	КР19	1	-6	
	9	КР28	1	-12	
	10	КР28А	1	-13	
	16	Стержень напрягаем.			
		СТН21	2	лист 4, схема 1	
1ПВ12-4АIIIв-4		Поз. 1...5, 13...15, 17			6,9
		по 1ПВ12-1АтVI-4			
	6	Каркас КР15	1	1.465.1-15.4-4	
	7	КР11	5	-4	
	8	КР19	1	-6	
	9	КР28	1	-12	
	10	КР28А	1	-13	
	11	Сетка С2	1	-22	
	12	С5	4	-24	
	16	Стержень напрягаем.			
		СТН22	2	лист 4, схема 3	
1ПВ12-5АIIIв-4		Поз. 1...4, 13...15			6,9
		по 1ПВ12-1АтVI-4			
	5	Каркас КР2	2	1.465.1-15.4-1	
	6	КР16	1	-4	
	7	КР12	5	-4	
	8	КР20	1	-6	
	9	КР29	1	-12	
	10	КР29А	1	-13	
	11	Сетка С2	1	-22	
	12	С5	4	-24	
	16	Стержень напрягаем.			
		СТН20	4	лист 4, схема 5	
	17	Бетон класса В30, м³	2,77		

Марка плиты	Поз	Наименование	Кол	Обозначение документа	Масса плиты, т
1ПВ12-6АIIIв-4		Поз. 1...4, 13...15			6,9
		по 1ПВ12-1АтVI-4			
	5	Каркас КР2	2	1.465.1-15.4-1	
	6	КР16	1	-4	
	7	КР12	5	-4	
	8	КР20	1	-6	
	9	КР29	1	-12	
	10	КР29А	1	-13	
	11	Сетка С2	1	-22	
	12	С5	4	-24	
	16	Стержень напрягаем.			
		СТН23	2	лист 4, схема 3	
	17	Бетон класса В35, м³	2,77		
1ПВ12-7АIIIв-4		Поз. 1...4, 13...15			6,9
		по 1ПВ12-1АтVI-4			
	5	Каркас КР2	2	1.465.1-15.4-1	
	6	КР17	1	-4	
	7	КР13	5	-4	
	8	КР21	1	-6	
	9	КР30	1	-12	
	10	КР30А	1	-13	
	11	Сетка С3	1	-22	
	12	С5	4	-24	
	16	Стержень напрягаем			
		СТН21	4	лист 4, схема 5	
	17	Бетон класса В35, м³	2,77		

Инв. № подл. | Подпись и дата | Взам. инв. №

Марка плиты	Поз.	Наименование	Кол.	Обозначение документа	Масса плиты, т
1ПВ12-8АIIIв-4		Поз. 1...4, 13...15			6,9
		по 1ПВ12-1АтVI-4			
	5	Каркас КР 4	2	1.465.1-15.4-2	
	6	КР 17	1	-4	
	7	КР 13	5	-4	
	8	КР 21	1	-6	
	9	КР 30	1	-12	
	10	КР 30	1	-13	
	11	Сетка С 3	1	-22	
	12	С 5	4	-24	
	16	Стержень напрягаем.			
		СТН 23	2	лист 4, схема 3	
	17	Бетон класса В40, м³			
1ПВ12-18р-4		Поз. 1...13 по 1ПВ12-1АтVI-4			6,9
	14	Изделие закладное МН 4-1	2	1.465.1-15.4-33	
	15	МН 4-2	2	-33	
	16	Стержень напрягаем.			
		СТН 25	20	лист 4, схема 6	
	17	Бетон класса В22,5, м³	2,77		
1ПВ12-2Вр-4		Поз. 1...5, 11...13, 17			6,9
		по 1ПВ12-1АтVI-4			
	6	Каркас КР 15	1	1.465.1-15.4-4	
	7	КР 11	5	-4	
	8	КР 19	1	-6	
	9	КР 28	1	-12	
	10	КР 28А	1	-13	
	14	Изделие закладное МН 4-1	2	-33	
	15	МН 4-2	2	-33	
	16	Стержень напрягаем.			
		СТН 25	24	лист 4, схема 7	

Марка плиты	Поз.	Наименование	Кол.	Обозначение документа	Масса плиты, т
1ПВ12-3Вр-4		Поз. 1...4, 13 по 1ПВ12-1АтVI-4	4		6,9
	5	Каркас КР 2	2	1.465.1-15.4-1	
	6	КР 16	1	-4	
	7	КР 12	5	-4	
	8	КР 20	1	-6	
	9	КР 29	1	-12	
	10	КР 29А	1	-13	
	11	Сетка С 2	1	-22	
	12	С 5	4	-24	
	14	Изделие закладное МН 4-1	2	-33	
	15	МН 4-2	2	-33	
	16	Стержень напрягаем.			
		СТН 25	28	лист 4, схема 8	
	17	Бетон класса В30, м³	2,77		
1ПВ12-4Вр-4		Поз. 1...4, 13 по 1ПВ12-1АтVI-4			6,9
	5	Каркас КР 2	2	1.465.1-15.4-1	
	6	КР 16	1	-4	
	7	КР 12	5	-4	
	8	КР 20	1	-6	
	9	КР 29	1	-12	
	10	КР 29А	1	-13	
	11	Сетка С 2	1	-22	
	12	С 5	4	-24	
	14	Изделие закладное МН 4-1	2	-33	
	15	МН 4-2	2	-33	
	16	Стержень напрягаем.			
		СТН 25	32	лист 4, схема 9	
	17	Бетон класса В30, м³	2,77		

Инв. № подл. | Подпись и дата | Взам. инв. №

Марка плиты	Поз.	Наименование	Кол.	Обозначение документа	Масса плиты, т
1ПВ12-5Вр-4		Поз.1...4,13 по 1ПВ12-1АтVI-4			6,9
	5	Каркас КР2	2	1.465.1-15.4-1	
	6	КР17	1	-4	
	7	КР13	5	-4	
	8	КР21	1	-6	
	9	КР30	1	-12	
	10	КР30А	1	-13	
	11	Сетка С3	1	-22	
	12	С5	4	-24	
	14	Изделие закладное МН4-1	2	-23	
	15	МН4-2	2	-33	
	16	Стержень напрягаем.			
		СТН25	36	лист 4, схема 10	
	17	Бетон класса В35, м³	2,77		
1ПВ12-6Вр-4		Поз. 1...4, 13 по 1ПВ12-1АтVI-4			6,9
	5	Каркас КР2	2	-1	
	6	КР17	1	-4	
	7	КР13	5	-4	
	8	КР21	1	-6	
	9	КР30	1	-12	
	10	КР30А	1	-13	
	11	Сетка С3	1	-22	
	12	С5	4	-24	
	14	Изделие закладное МН4-1	2	-33	
	15	МН4-2	2	-33	
	16	Стержень напрягаем.			
		СТН25	40	лист 4, схема 11	
	17	Бетон класса В40, м³	2,77		

Марка плиты	Поз.	Наименование	Кол.	Обозначение документа	Масса плиты, т
1ПВ12-7Вр-4		Поз. 1...4,13 по 1ПВ12-1АтVI-4			6,9
	5	Каркас КР2	2	1.465.1-15.4-1	
	6	КР17	1	-4	
	7	КР13	5	-4	
	8	КР21	1	-6	
	9	КР30	1	-12	
	10	КР30А	1	-13	
	11	Сетка С3	1	-22	
	12	С5	4	-24	
	14	Изделие закладное МН4-1	2	-33	
	15	МН4-2	2	-33	
	16	Стержень напрягаем			
		СТН25	42	лист 4, схема 12	
	17	Бетон класса В40, м³	2,77		
1ПВ12-1К7-4		Поз. 1...4,13 по 1ПВ12-1АтVI-4			6,9
	5	Каркас КР2	2	1.465.1-15.4-1	
	6	КР16	1	-4	
	7	КР12	5	-4	
	8	КР20	1	-6	
	9	КР29	1	-12	
	10	КР29А	1	-13	
	11	Сетка С2	1	-22	
	12	С5	4	-24	
	14	Изделие закладное МН6-1	2	-33	
	15	МН6-2	2	-33	
	16	Стержень напрягаем.			
		СТН24	4	лист 4, схема 4	
	17	Бетон класса В30, м³	2,77		

Инв. № подл. | Подпись и дата | Взам. инв. №

Марка плиты	Поз.	Наименование	Кол.	Обозначение документа	Масса плиты, т
1ПВ12-2К7-4		Поз. 1...4, 13			6,9
		по 1ПВ12-1АтVI-4			
	5	Каркас КР2	2	1.465.1-15.4-1	
	6	КР17	1	-4	
	7	КР13	5	-4	
	8	КР21	1	-6	
	9	КР30	1	-12	
	10	КР30А	1	-13	
	11	Сетка С3	1	-22	
	12	С5	4	-24	
	14	Изделие закладное МН6-1	2	-33	
	15	МН6-2	2	-33	
	16	Стержень напрягаем.			
		СТН24	6	лист 4, схема 13	
	17	Бетон класса В40, м³	2,11		
1ПВ12-1АтVСК-4Н	1	Каркас КР22	4	1.465.1-15.4-8	6,9
	2	Сетка С6	4	-25	
	3	С7	4	-26	
	4	Изделие закладное МН10	4	-36	
	5	Каркас КР1	2	-1	
	6	КР14	1	-4	
	7	КР10	5	-4	
	8	КР18	1	-6	
	9	КР27	1	-12	
	10	КР27А	1	-13	
	11	Сетка С3	1	-22	
	12	С4	4	-24	
	13	Каркас КП1	1	-19	
	14	Изделие закладное МН2-1	2	-33	
	15	МН2-2	2	-33	

Марка плиты	Поз.	Наименование	Кол.	Обозначение документа	Масса плиты, т
	16	Стержень напрягаем.			6,9
		СТН9	2	лист 4, схема 2	
	17	Бетон класса В22,5, м³	2,11		
1ПВ12-2АтVСК-4Н		Поз. 1...5; 11...15			6,9
		по 1ПВ12-1АтVСК-4Н			
	6	Каркас КР15	1	1.465.1-15.4-4	
	7	КР11	5	-4	
	8	КР19	1	-6	
	9	КР28	1	-12	
	10	КР28А	1	-13	
	16	Стержень напрягаем.			
		СТН10	2	лист 4, схема 2	
	17	Бетон класса В25, м³	2,11		
1ПВ12-3АтVСК-4Н		Поз. 1...4, 11, 13...15			6,9
		по 1ПВ12-1АтVСК-4Н			
	5	Каркас КР2	2	1.465.1-15.4-1	
	6	КР16	1	-4	
	7	КР12	5	-4	
	8	КР20	1	-6	
	9	КР29	1	-12	
	10	КР29А	1	-13	
	12	Сетка С5	4	-24	
	16	Стержень напрягаем.			
		СТН11	2	лист 4, схема 2	
	17	Бетон класса В30, м³	2,11		
1ПВ12-4АтVСК-4Н		Поз. 1...4, 11, 13...15			6,9
		по 1ПВ12-1АтVСК-4Н			
	5	Каркас КР2	2	1.465.1-15.4-1	
	6	КР17	1	-4	

Инв. № подл. | Подпись и дата | Взам. инв. №

Марка плиты	Поз	Наименование	Кол.	Обозначение документа	Масса плиты, т
1ПВ12-4АIVСК-4Н	7	Каркас КР13	5	1.465.1-15.4-4	6,9
	8	КР21	1	-6	
	9	КР30	1	-12	
	10	КР30А	1	-13	
	12	Сетка С5	4	-24	
	16	Стержень напрягаем.			
		СТН12	2	лист 4, схема 3	
	17	Бетон класса В35, м³	2,77		
1ПВ12-1АIVСК-4Н 1ПВ12-1АIVСК-4П		Поз. 1...15, 17			6,9
		по 1ПВ12-1АтVСК-4Н			
	16	Стержень напрягаем.			
		СТН.19	2	лист 4, схема 1	
1ПВ12-2АIVСК-4Н 1ПВ12-2АIVСК-4П		Поз. 1...5, 11...15			6,9
		по 1ПВ12-1АтVСК-4Н			
	6	Каркас КР15	1	1.465.1-15.4-4	
	7	КР11	5	-4	
	8	КР19	1	-6	
	9	КР28	1	-12	
	10	КР28А	1	-13	
	16	Стержень напрягаем.			
		СТН17	4	лист 4, схема 4	
	17	Бетон класса В25, м³	2,77		
1ПВ12-3АIVСК-4Н 1ПВ12-3АIVСК-4П		Поз. 1...4, 11, 13...15			6,9
		по 1ПВ12-1АтVСК-4Н			
	5	Каркас КР2	2	1.465.1-15.4-1	
	6	КР16	1	-4	
	7	КР12	5	-4	
	8	КР20	1	-6	
	9	КР29	1	-12	
	10	КР29А	1	-13	
	12	Сетка С5	4	-24	

Марка плиты	Поз.	Наименование	Кол.	Обозначение документа	Масса плиты, т
	16	Стержень напрягаем.			
		СТН 18	4	лист 4, схема 4	
	17	Бетон класса В30, м³	2,77		
1ПВ12-4АIVСК-4Н 1ПВ12-4АIVСК-4П		Поз. 1...4, 11, 13...15			6,9
		по 1ПВ12-1АтVСК-4Н			
	5	Каркас КР2	2	1.465.1-15.4-1	
	6	КР17	1	-4	
	7	КР13	5	-7	
	8	КР21	1	-6	
	9	КР30	1	-12	
	10	КР30А	1	-13	
	12	Сетка С5	4	-24	
	16	Стержень напрягаем.			
		СТН19	4	лист 4, схема 5	
	17	Бетон класса В35, м³	2,77		
1ПВ12-1АIIIВ-4Н 1ПВ12-1АIIIВ-4П		Поз. 1...5, 11...15			6,9
		по 1ПВ12-1АтVСК-4Н			
	6	Каркас КР15	1	1.465.1-15.4-4	
	7	КР11	5	-4	
	8	КР19	1	-6	
	9	КР28	1	-12	
	10	КР28А	1	-13	
	16	Стержень напрягаем.			
		СТН21	2	лист 4, схема 1	
	17	Бетон класса В25, м³	2,77		
1ПВ12-2АIIIВ-4Н 1ПВ12-2АIIIВ-4П		Поз. 1...4, 11, 13...15			6,9
		по 1ПВ12-1АтVСК-4Н			
	5	Каркас КР2	2	1.465.1-15.4-4	
	6	КР16	1	-4	

Инв. № подл. | Подпись и дата | Взам. инв. №

Марка плиты	Поз.	Наименование	Кол.	Обозначение документа	Масса плиты, т
1ПВ12-2АIIIВ-4 Н 1ПВ12-2АIIIВ-4 П	7	Каркас КР12	5	1.465.1-15.4-4	6,9
	8	КР20	1	-6	
	9	КР29	1	-12	
	10	КР29А	1	-13	
	12	Сетка С5	4	-24	
	16	Стержень напрягаем.			
		СТН22	2	лист 4, схема 3	
	17	Бетон класса В25, м³	2,77		
1ПВ12-3АIIIВ-4 Н 1ПВ12-3АIIIВ-4 П		Поз. 1...4, 11, 13...15			6,9
		по 1ПВ12-1АтVСК-4 Н			
	5	Каркас КР2	2	1.465.1-15.4-1	
	6	КР16	1	-4	
	7	КР12	5	-4	
	8	КР20	1	-6	
	9	КР29	1	-12	
	10	КР29А	1	-13	
	12	Сетка С5	4	-24	
	16	Стержень напрягаем.			
		СТН20	4	лист 4, схема 1	
	17	Бетон класса В30, м³	2,77		
1ПВ12-4АIIIВ-4 Н 1ПВ12-4АIIIВ-4 П		Поз. 1...4, 11, 13...15			6,9
		по 1ПВ12-1АтVСК-4 Н			
	5	Каркас КР2	2	1.465.1-15.4-1	
	6	КР17	1	-4	
	7	КР13	5	-4	
	8	КР21	1	-6	
	9	КР30	1	-12	
	10	КР30А	1	-13	
	12	Сетка С5	4	-24	
	16	Стержень напрягаем.			
		СТН23	2	лист 4, схема 3	
	17	Бетон класса В35, м³	2,77		
1ПВ12-5АIIIВ-4 Н 1ПВ12-5АIIIВ-4 П		Поз. 1...4, 11, 13...15			6,9
		по 1ПВ12-1АтVСК-4 Н			
	5	Каркас КР2	2	1.465.1-15.4-1	
	6	КР17	1	-4	
	7	КР13	5	-4	
	8	КР21	1	-6	
	9	КР30	1	-12	
	10	КР30А	1	-13	
	12	Сетка С5	4	-24	
	16	Стержень напрягаем.			
		СТН21	4	лист 4, схема 5	
	17	Бетон класса В35, м³	2,77		
1ПВ12-1АтVЛ-4	1	Каркас КР22	4	1.465.1-15.4-8	5,4
	2	Сетка С6	4	-25	
	3	Сетка С7	4	-26	
	4	Изделие закладное МН10	4	-36	
	5	Каркас КР1	2	-1	
	6	КР15	1	-4	
	7	КР11	5	-4	
	8	КР19	1	-6	
	9	КР28	1	-12	
	10	КР28А	1	-13	
	11	Сетка С1	1	-22	
	12	С4	4	-24	
	13	Каркас КП1	1	-19	
	14	Изделие закладное МН1-1	2	-32	
	15	МН1-2	2	-32	

Инв. № подл. | Подпись и дата | Взам. инв. №

Марка плиты	Поз.	Наименование	Кол.	Обозначение документа	Масса плиты, т
1ПВ12-1АтⅤЛ-4	16	Стержень напрягаем			5,4
		СТН5	2	лист 4, схема 1	
	17	Бетон класса В20, м³	2,77		
1ПВ12-2АтⅤЛ-4		Поз. 1...4, 13...15			5,4
		по 1ПВ12-1АтⅤЛ-4			
	5	Каркас КР2	2	1.465.1-15.4-1	
	6	КР16	1	-4	
	7	КР12	5	-4	
	8	КР20	1	-6	
	9	КР29	1	-12	
	10	КР29А	1	-13	
	11	Сетка С2	1	-22	
	12	С5	4	-24	
	16	Стержень напрягаем.			
		СТН6	2	лист 4, схема 1	
	17	Бетон класса В22,5 м³	2,77		
1ПВ12-3АтⅤЛ-4		Поз. 1...4, 13...15			5,4
		по 1ПВ12-1АтⅤЛ-4			
	5	Каркас КР2	2	1.465.1-15.4-1	
	6	КР16	1	-4	
	7	КР12	5	-4	
	8	КР20	1	-6	
	9	КР29	1	-12	
	10	КР29А	1	-13	
	11	Сетка С2	1	-22	
	12	С5	4	-24	
	16	Стержень напрягаем.			
		СТН7	2	лист 4, схема 1	
	17	Бетон класса В30, м³	2,77		

Марка плиты	Поз.	Наименование	Кол.	Обозначение документа	Масса плиты, т
1ПВ12-1АтⅣСЛ-4		Поз. 1...15, 17 по			5,4
		1ПВ12-1АтⅤЛ-4			
	16	Стержень напрягаемый			
		СТН14	2	лист 4, схема 1.	
1ПВ12-2АтⅣСЛ-4		Поз. 1...4, 13...15			5,4
		по 1ПВ12-1АтⅤЛ-4			
	5	Каркас КР2	2	1.465.1-15.4-1	
	6	КР16	1	-4	
	7	КР12	5	-4	
	8	КР20	1	-6	
	9	КР29	1	-12	
	10	КР29А	1	-13	
	11	Сетка С2	1	-22	
	12	С5	4	-24	
	16	Стержень напрягаем.			
		СТН15	2	лист 4, схема 1	
	17	Бетон класса В22,5 м³	2,77		
1ПВ12-3АтⅣСЛ-4		Поз. 1...4, 13...15			5,4
		по 1ПВ12-1АтⅤЛ-4			
	5	Каркас КР2	2	1.465.1-15.4-1	
	6	КР16	1	-4	
	7	КР12	5	-4	
	8	КР20	1	-6	
	9	КР29	1	-12	
	10	КР29А	1	-13	
	11	Сетка С3	1	-22	
	12	С5	4	-24	

Марка плиты	Поз	Наименование	Кол.	Обозначение документа	Масса плиты, т
1ПВ12-3АтIVСл-4	16	Стержень напрягаемый			5,4
		СТН16	2	лист 4, схема 3	
	17	Бетон класса В25, м³	2,77		
1ПВ12-1АIVл-4		Поз. 1...15, 17			5,4
		по 1ПВ12-1АтVл-4			
	16	Стержень напрягаем.			
		СТН19	2	лист 4, схема 1	
1ПВ12-2АIVл-4		Поз. 1...4, 13...15			5,4
		по 1ПВ12-1АтVл-4			
	5	Каркас КР2	2	1.465.1-15.4-1	
	6	КР16	1	-4	
	7	КР12	5	-4	
	8	КР20	1	-6	
	9	КР29	1	-12	
	10	КР29А	1	-13	
	11	Сетка С2	1	-22	
	12	С5	4	-24	
	16	Стержень напрягаем.			
		СТН17	4	лист 4, схема 4	
	17	Бетон класса В22,5; м³	2,77		
1ПВ12-3АIVл-4		Поз. 1...4, 13...15			5,4
		по 1ПВ12-1АтVл-4			
	5	Каркас КР2	2	1.465.1-15.4-1	
	6	КР16	1	-4	
	7	КР12	5	-4	
	8	КР20	1	-6	
	9	КР29	1	-12	
	10	КР29А	1	-13	
	11	Сетка С3	1	-22	
	12	С5	4	-24	
1ПВ12-1АIIIвл-4	16	Стержень напрягаем.			5,4
		СТН18	4	лист 4, схема 4	
	17	Бетон класса В25, м³	2,77		
		Поз. 1...5, 11...15, 17			
		по 1ПВ12-1АтVл-4			
	6	Каркас КР14	1	1.465.1-15.4-4	
	7	КР10	5	-4	
	8	КР18	1	-6	
	9	КР27	1	-12	
	10	КР27А	1	-13	
	16	Стержень напрягаем.			
		СТН20	2	лист 4, схема 1	
1ПВ12-2АIIIвл-4		Поз. 1...15			5,4
		по 1ПВ12-1АтVл-4			
	16	Стержень напрягаем.			
		СТН21	2	лист 4, схема 1	
	17	Бетон класса В22,5; м³	2,77		
1ПВ12-3АIIIвл-4		Поз. 1...4, 13...15			5,4
		по 1ПВ12-1АтVл-4			
	5	Каркас КР2	2	1.465.1-15.4-1	
	6	КР16	1	-4	
	7	КР12	5	-4	
	8	КР20	1	-6	
	9	КР29	1	-12	
	10	КР29А	1	-13	
	11	Сетка С2	1	-22	
	12	С5	4	-24	

Инв.№ подл. | Подпись и дата | Взам. инв.№

Марка плиты	Поз	Наименование	Кол	Обозначение документа	Масса плиты, т
1ПВ12-3АIIIVВл-4	16	Стержень напрягаем.			5,4
		СТН22	2	лист 4, схема 3	
	17	Бетон класса В25; м³	2,77		
1ПВ12-4АIIIVВл-4		Поз. 1...4, 13...15			5,4
		по 1ПВ12-1АтVл-4			
	5	Каркас КР2	2	1.465.1-15.4-1	
	6	КР16	1	-4	
	7	КР12	5	-4	
	8	КР20	1	-6	
	9	КР29	1	-12	
	10	КР29А	1	-13	
	11	Сетка С3	1	-22	
	12	С5	4	-24	
	16	Стержень напрягаем.			
		СТН20	4	лист 4, схема 5	
	17	Бетон класса В30; м³	2,77		
1ПВ12-1Врл-4		Поз. 1...13, 17			5,4
		по 1ПВ12-1АтVл-4			
	14	Изделие закладное МН3-1	2	1.465.1-15.4-33	
	15	МН3-2	2	-33	
	16	Стержень напрягаем.			
		СТН25	20	лист 4, схема 6	
1ПВ12-2Врл-4		Поз. 1...13			5,4
		по 1ПВ12-1АтVл-4			
	14	Изделие закладное МН3-1	2	1.465.1-15.4-33	
	15	МН3-2	2	-33	
	16	Стержень напрягаем.			
		СТН25	24	лист 4, схема 7	
	17	Бетон класса В22,5; м³	2,77		

Марка плиты	Поз	Наименование	Кол	Обозначение документа	Масса плиты, т
1ПВ12-3Врл-4		Поз. 1.. 4, 13			5,4
		по 1ПВ12-1АтVл-4			
	5	Каркас КР2	1	1.465.1-15.4-1	
	6	КР16	1	-4	
	7	КР12	5	-4	
	8	КР20	1	-6	
	9	КР29	1	-12	
	10	КР29А	1	-13	
	11	Сетка С2	1	-22	
	12	С5	4	-24	
	14	Изделие закладное МН3-1	2	-33	
	15	МН3-2	2	-33	
	16	Стержень напрягаем.			
		СТН25	28	лист 4, схема 8	
	17	Бетон класса В25; м³	2,77		
1ПВ12-4Врл-4		Поз. 1... 4, 13			5,4
		по 1ПВ12-1АтVл-4			
	5	Каркас КР2	2	1.465.1-15.4-1	
	6	КР16	1	-4	
	7	КР12	5	-4	
	8	КР20	1	-6	
	9	КР29	1	-12	
	10	КР29А	1	-13	
	11	Сетка С3	1	-22	
	12	С5	4	-24	
	14	Изделие закладное МН3-1	2	-33	
	15	МН3-2	2	-33	

Марка плиты	Поз.	Наименование	Кол.	Обозначение документа	Масса плиты, т
1ПВ12-4Врл-4	16	Стержень напрягаем.			5,4
		СТН25	32	лист 4, схема 9	
	17	Бетон класса В30, м³	2,77		
1ПВ12-1К7л-4		Поз. 1...4, 13			5,4
		по 1ПВ12-1Ат-Vл-4			
	5	Каркас КР2	2	1.465.1-15.4-1	
	6	КР16	1	-4	
	7	КР12	5	-4	
	8	КР20	1	-6	
	9	КР29	1	-12	
	10	КР29А	1	-13	
	11	Сетка С3	1	-22	
	12	С5	4	-24	
	14	Изделие закладное МН5-1	2	-33	
	15	МН5-2	2	-33	
	16	Стержень напрягаем.			
		СТН24	4	лист 4 схема 4	
	17	Бетон класса В25, м³	2,77		

Марка плиты	Поз.	Наименование	Кол.	Обозначение документа	Масса плиты, т

1. Напрягаемые стержни см. докум. 1.465.1-15.4-43
2. Схемы расположения напрягаемых стержней см. докум. 1.465.1-151-1

3. Спецификация на арматурные и закладные изделия для плит 1ПВ12 с проемом в полке ф700 мм принимать по спецификации на соответствующую плиту с проемом в полке ф400 мм с заменой в ней марки пространственного каркаса: вместо КП1 предусмотреть установку каркаса КП2 - 1 шт.
   Масса плит 2ПВ12 с проемом ф700 мм, изготовленной:
   из тяжелого бетона - 6,9;
   из керамзитобетона - 5,4;
   из аглопоритобетона или шлакопемзобетона 6,3

Инв.№ подл. | Подпись и дата | Взам. инв.№

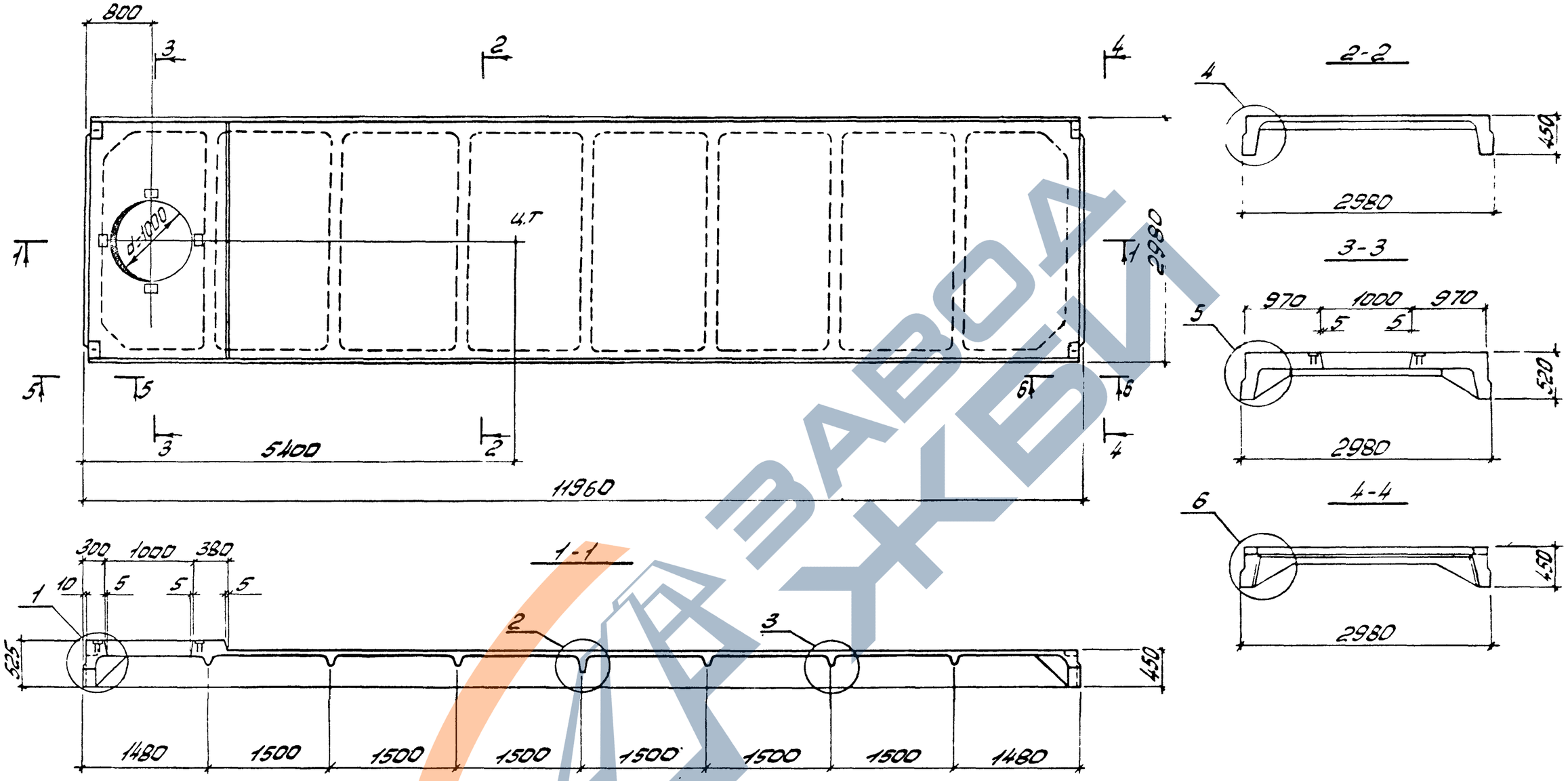

Образование шпонок в плитах для зданий с расчетной сейсмичностью 7 и 8 баллов принимать по плитам без проемов в полке (рис. 2 документа 1.465.1-1Ф4)

Разраб.	Владимирская	Вл	1.465.1-15.1-3Ф4
Рассчит	Хомутова		
Провер.	Хомутова		Плита 1ПВ12 с проемом диаметром 1000мм Опалубочный чертеж.
Н. контр.	Хомутова		Стадия: Р; Лист: 1; Листов: 2; Киевский Промстройпроект

Инв. № подл. | Подпись и дата | Взам. инв. №

24035-02 45

https://zavodjbi.com/

1

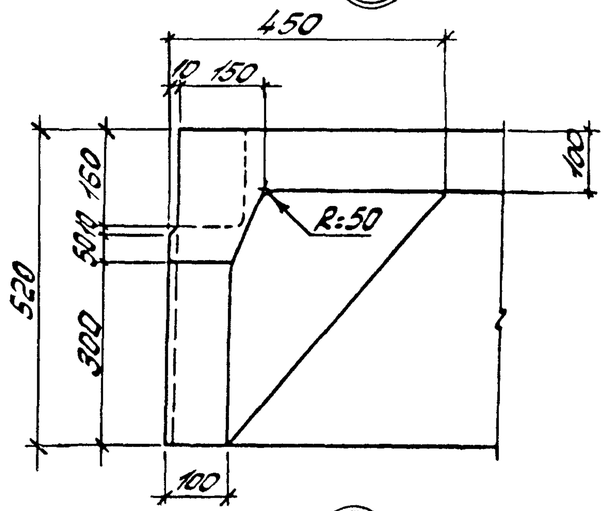

2

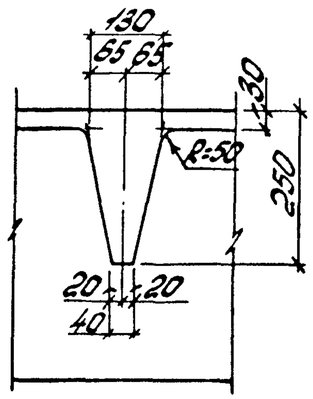

3

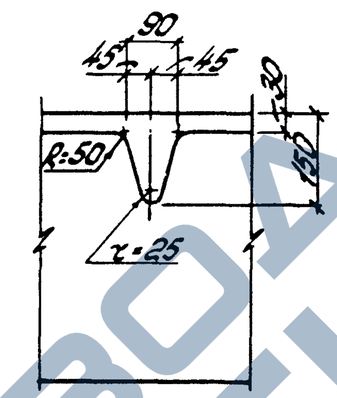

4

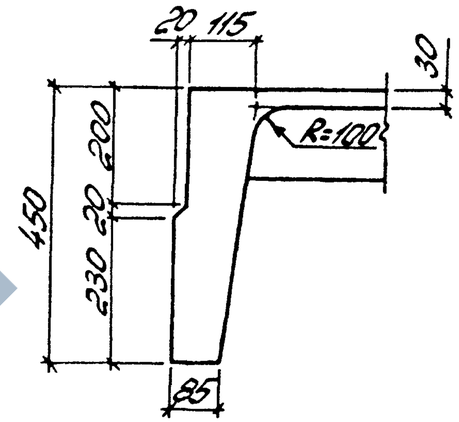

5-5

5

6

6-6

Инв. № подл. | Подпись и дата | Взам. инв. №

1.465.1-15.1-3ФЧ

Лист 2

https://zavodjbi.com/

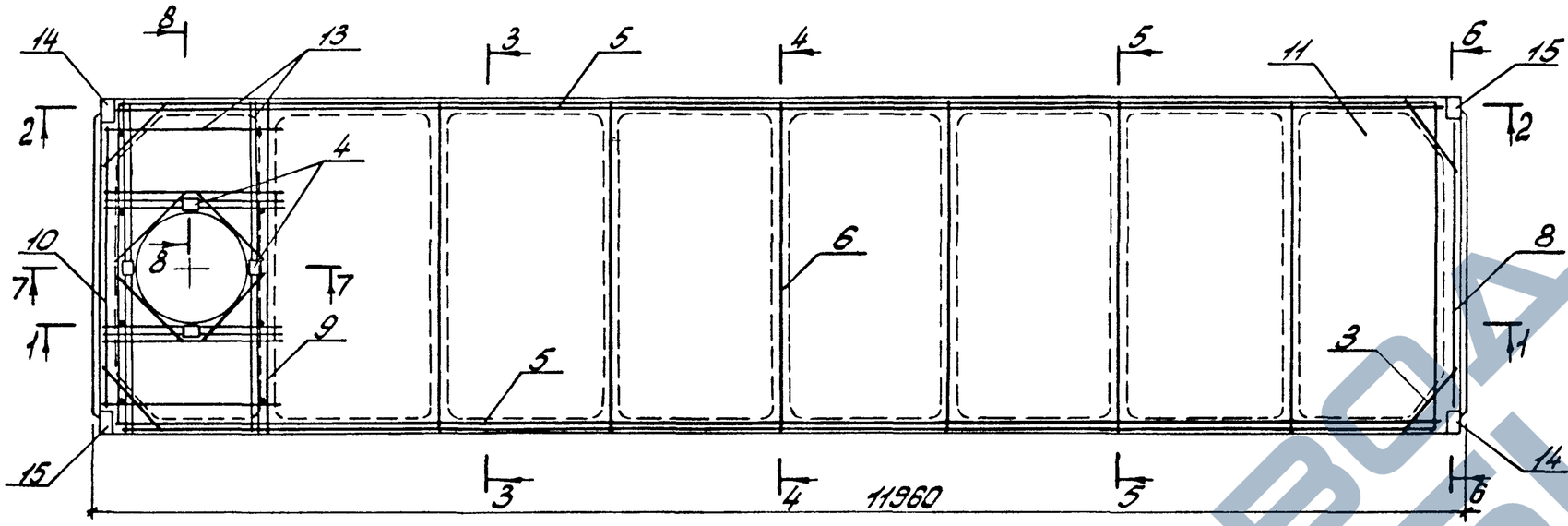

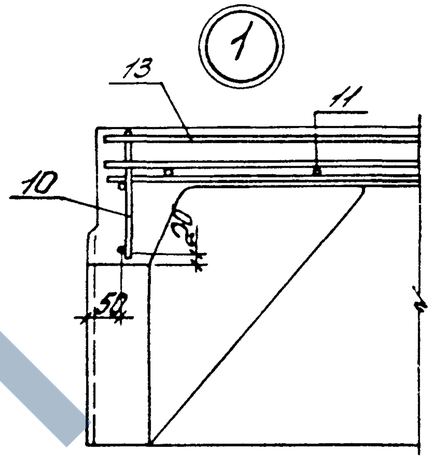

1-1

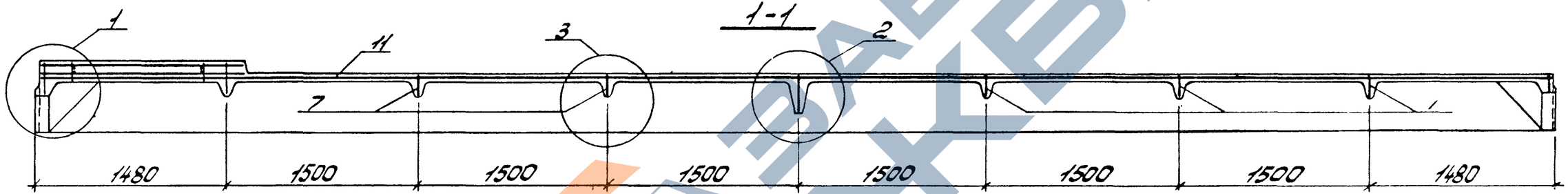

2-2

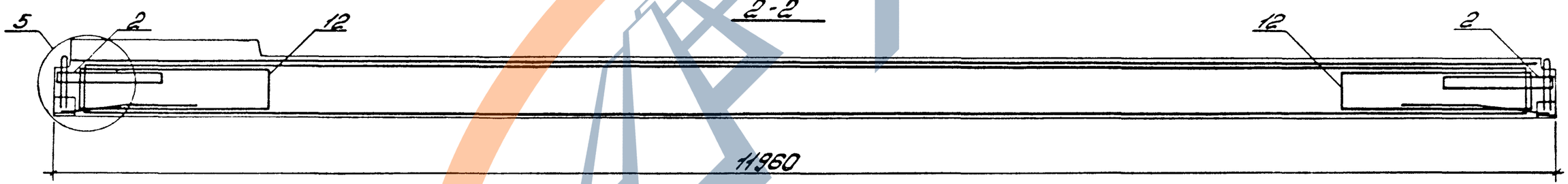

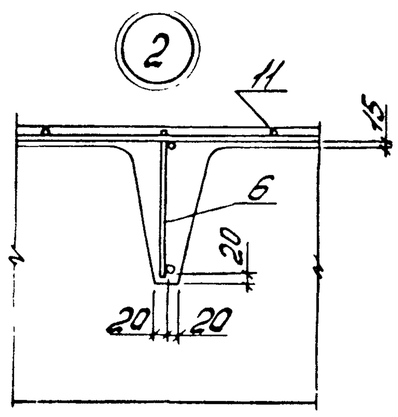

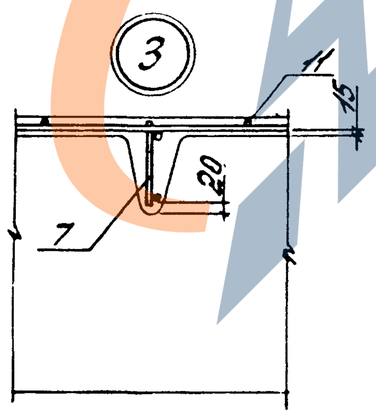

Примечания ст. л. 2

Спецификации ст. л. 4...17

Разраб.	Владимирская		1.465.1-15.1-3		
Рассчит.	Хомутова				
Провер.	Хомутова				
				Стадия	Лист	Листов
				Р	1	17
			Плита 1ПВ12 с проемом диаметром 1000 мм	Киевский Промстройпроект	
Провер.	Хомутова				

Инв. № подл. | Подпись и дата | Взам. инв. №

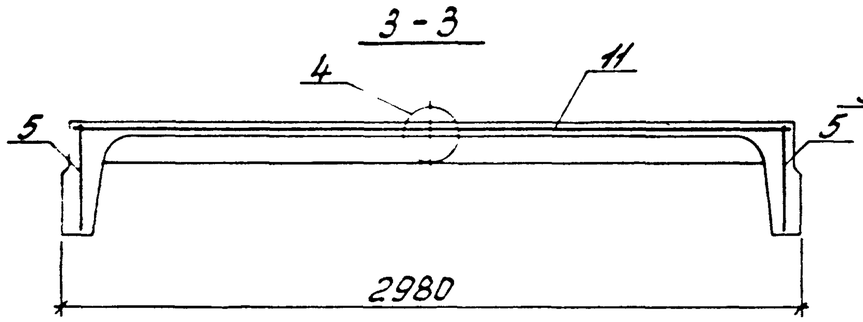

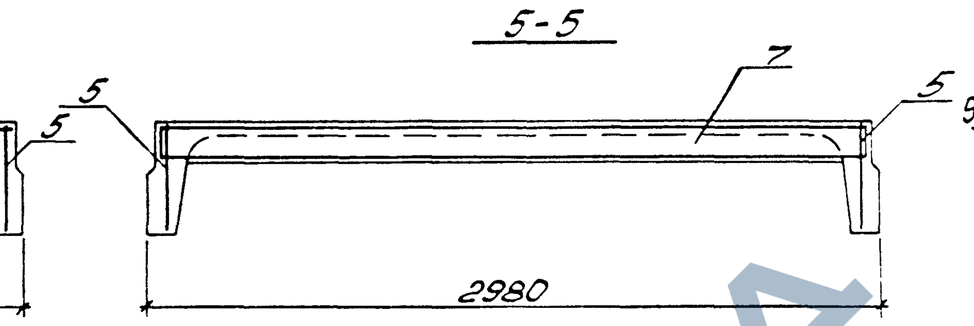

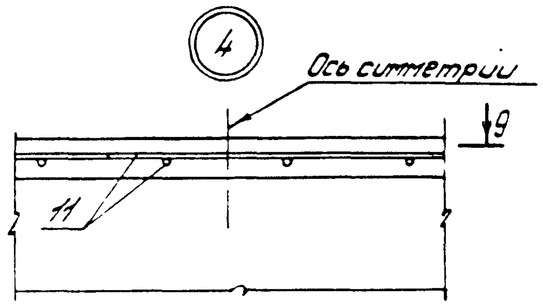

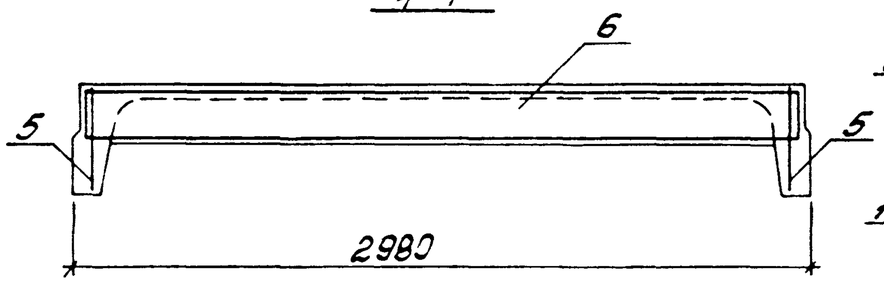

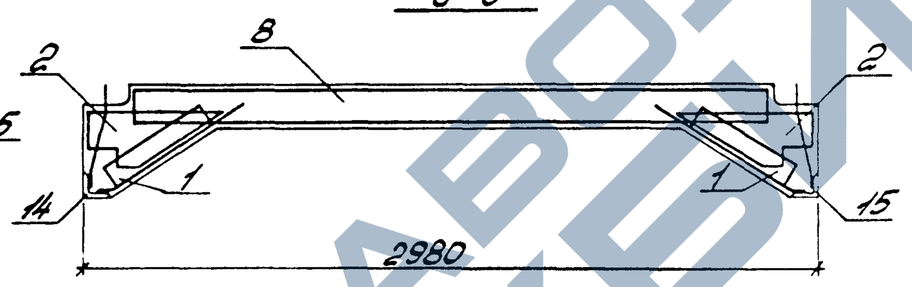

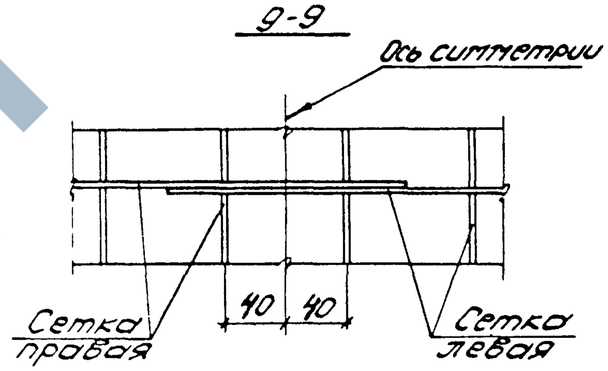

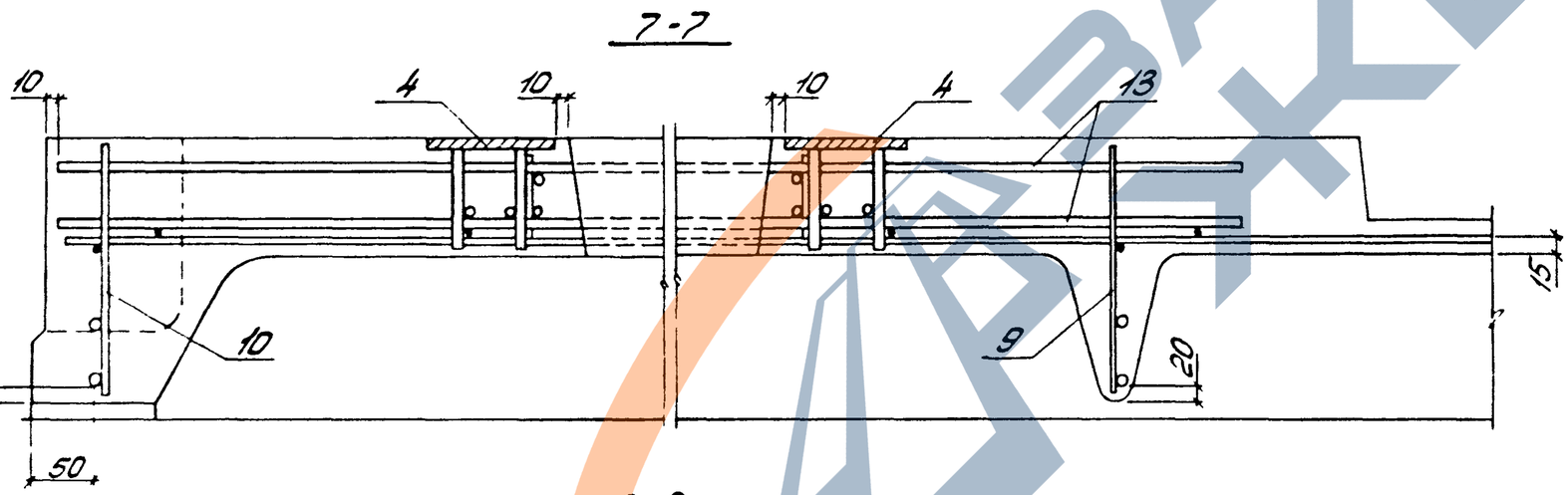

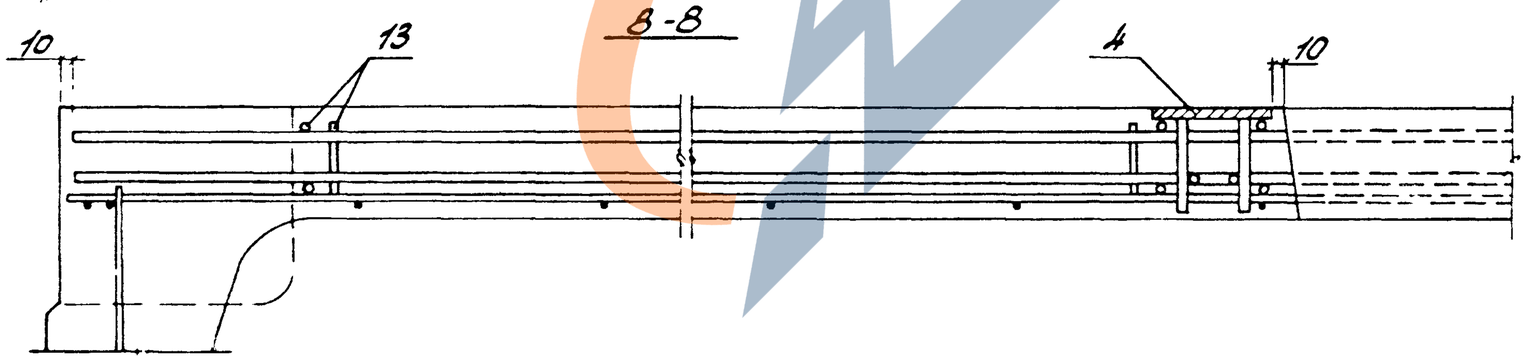

1. Напрягаемая арматура на данном листе условно не показана.

2. В местах пересечения каркасов поперечных ребер поз. 9 с сеткой поз. 12, мешающей его установке, верхний горизонтальный стержень сетки разрезать по месту.

3. При отсутствии сварочного оборудования, обеспечивающего изготовление широких сеток С1... С3, могут быть применены узкие сетки соответственно С1А... С3А по 2 штуки на плиту (см. узел 4)

4. Рабочие чертежи каркасов и сеток приведены в выпуске 4 серии 1.465.1-15

5

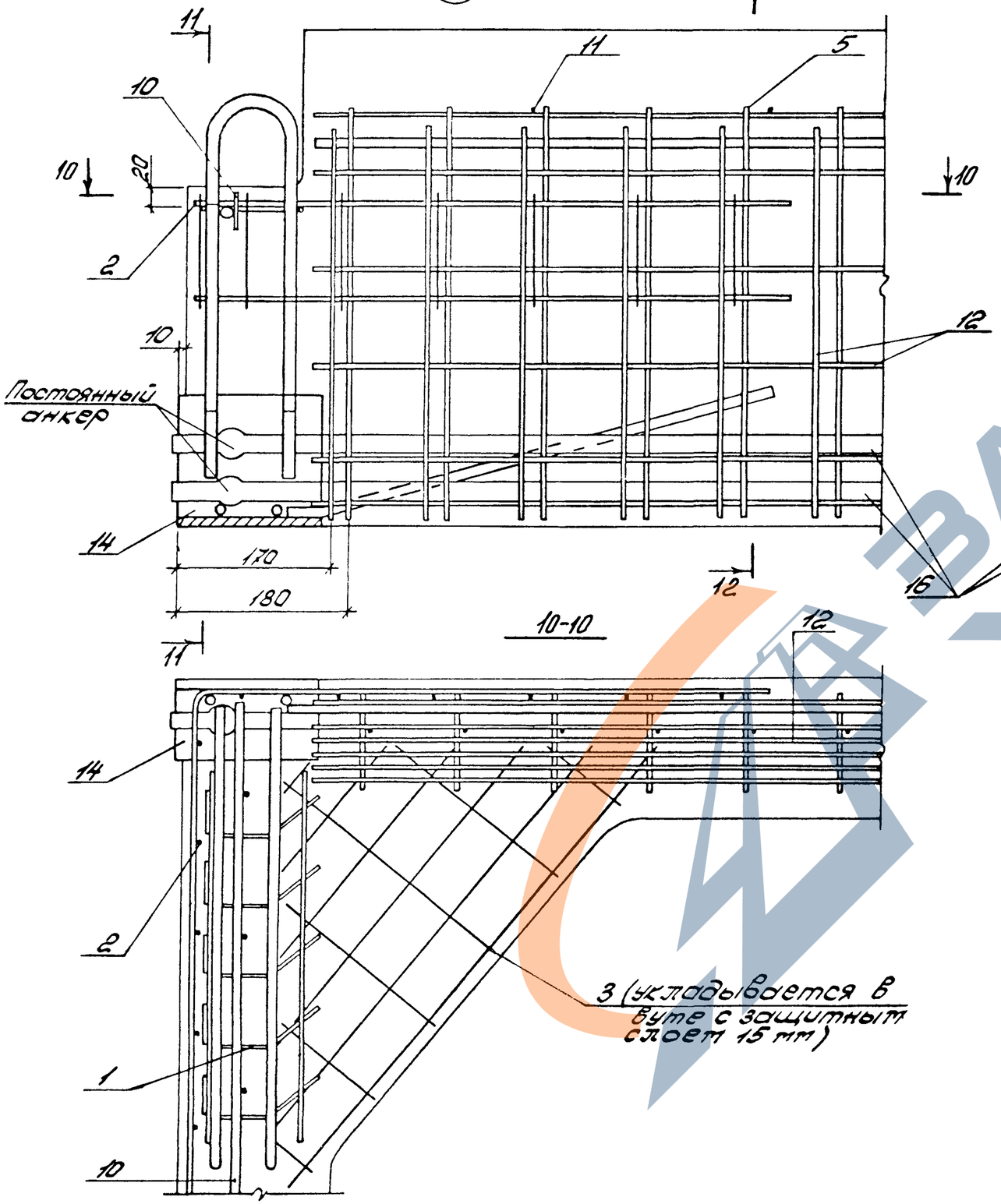

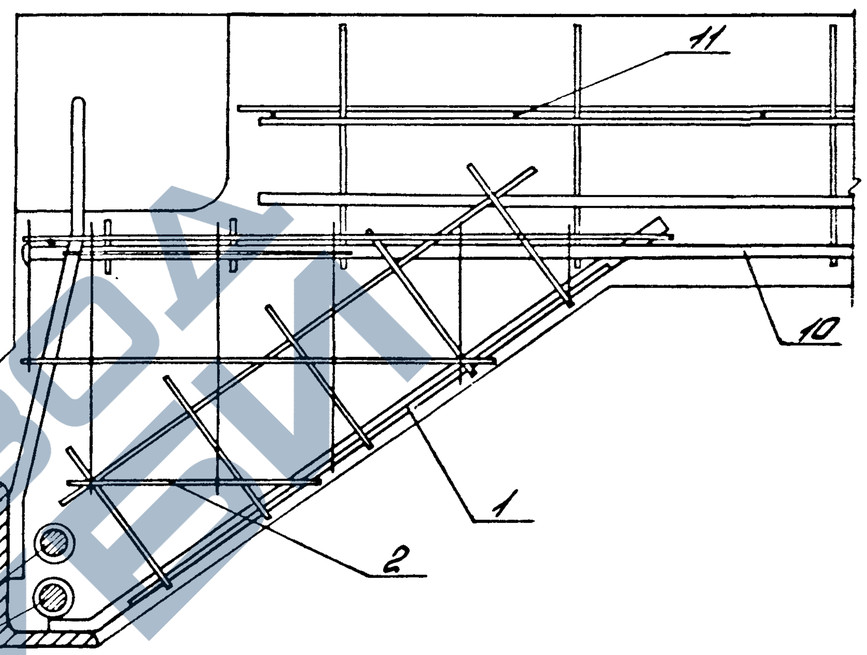

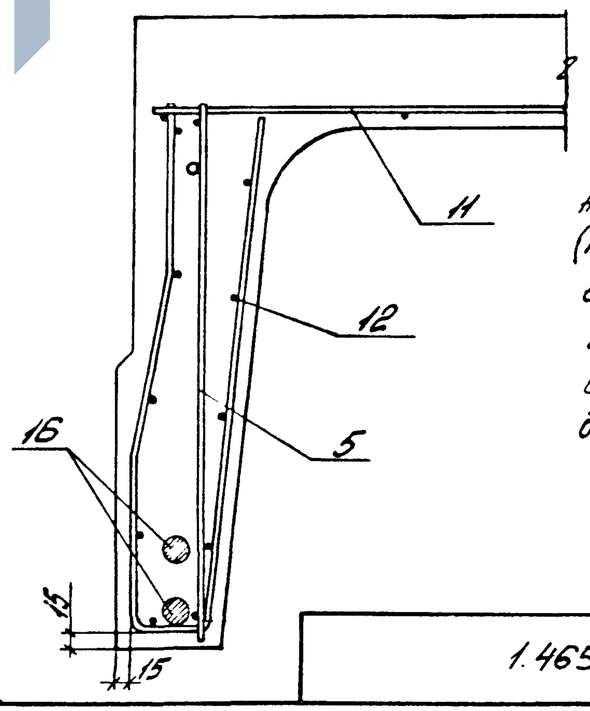

1. В узле „5" условно изображено опорное закладное изделие (поз 14) при стержневой напрягаемой арматуре.
2. Расположение напрягаемой арматуры и примечания см. докум. 1.465.1-15.1-1 лист 4

1.465.1-15.1 -	Лист 3

Инв. № подл. | Подп. и дата | Взам. инв. №

Марка плиты	Поз.	Наименование	Кол.	Обозначение документа	Масса плиты, т
1ПВ12-1АтVI-10	1	Каркас КР22	4	1.465.1-15.4-8	6,8
	2	Сетка С6	4	-25	
	3	С7	4	-26	
	4	Изделие закладное МН1	4	-36	
	5	Каркас КР1	2	-1	
	6	КР14	1	-4	
	7	КР10	5	-4	
	8	КР18	1	-6	
	9	КР27	1	-12	
	10	КР27А	1	-13	
	11	Сетка С1	1	-22	
	12	С4	4	-24	
	13	Каркас КП3	1	-20	
	14	Изделие закладное МН2-1	2	-32	
	15	МН2-2	2	-32	
	16	Стержень напрягаем.			
		СТН1	2	лист 4, схема 1	
	17	Бетон класса В25, м³	2,71		
1ПВ12-2АтVI-10		Поз. 1...5, 11...15 по			6,8
		1ПВ12-1АтVI-10			
	6	Каркас КР15	1	1.465.1-15.4-4	
	7	КР11	5	-4	
	8	КР19	1	-6	
	9	КР28	1	-12	
	10	КР28А	1	-13	
	16	Стержень напрягаем.			
		СТН2	2	лист 4, схема 1	
	17	Бетон класса В30, м³	2,71		
1ПВ12-3АтVI-10		Поз 1...4, 13...15			6,8
		по 1ПВ12-1АтVI-10			
	5	Каркас КР2	2	1.465.1-15.4-1	
	6	КР16	1	-4	
1ПВ12-3АтVI-10	7	Каркас КР12	5	1.465.1-15.4-4	6,8
	8	КР20	1	-6	
	9	КР29	1	-12	
	10	КР29А	1	-13	
	11	Сетка С2	1	-22	
	12	С5	4	-24	
	16	Стержень напрягаем.			
		СТН3	2	лист 4, схема 1	
	17	Бетон класса В35, м³	2,71		
1ПВ12-4АтVI-10		Поз. 1...4, 13...15			6,8
		по 1ПВ12-1АтVI-10			
	5	Каркас КР2	2	1.465.1-15.4-2	
	6	КР17	1	-4	
	7	КР13	5	-4	
	8	КР21	1	-6	
	9	КР30	1	-12	
	10	КР30А	1	-13	
	11	Сетка С3	1	-22	
	12	С5	4	-24	
	16	Стержень напрягаем.			
		СТН4	2	лист 4, схема 1	
	17	Бетон класса В35, м³	2,71		
1ПВ12-1АтV-10		Поз. 1...5, 11...15, 17			6,8
		по 1ПВ12-1АтVI-10			
	6	Каркас КР15	1	1.465.1-15.4-4	
	7	КР11	5	-4	
	8	КР19	1	-6	
	9	КР28	1	-12	

Примечания см. лист 17

Инв. № подл. | Подпись и дата | Взам. инв. №

1.465.1-15.1-3

Лист 4

24035-07 5П

https://zavodjbi.com/

Марка плиты	Поз.	Наименование	Кол.	Обозначение документа	Масса плиты, т
1ПВ12-1АтV-10	10	Каркас КР 28А	1	1.465.1-15.4-13	6,8
	16	Стержень напрягаем.			
		СТН5	2	лист 4, схема 1	
1ПВ12-2АтV-10		Поз. 1...5, 11...15, 17			6,8
		по 1ПВ12-1АтVI-10			
	6	Каркас КР 15	1	1.465.1-15.4-4	
	7	КР11	5	-4	
	8	КР19	1	-6	
	9	КР28	1	-12	
	10	КР28А	1	-13	
	16	Стержень напрягаем.			
		СТН6	2	лист 4, схема 1	
1ПВ12-3АтV-10		Поз. 1...4, 13...15 по			6,8
		1ПВ12-1АтVI-10			
	5	Каркас КР 8	2	1.465.1-15.4-3	
	6	КР16	1	-4	
	7	КР12	5	-4	
	8	КР20	1	-6	
	9	КР29	1	-12	
	10	КР29А	1	-13	
	11	Сетка С2	1	-22	
	12	С5	4	-24	
	16	Стержень напрягаем.			
		СТН5	2	лист 4, схема 1	
	17	Бетон класса В30; м³	2,71		
1ПВ12-4АтV-10		Поз. 1...4, 13...15 по			6,8
		1ПВ12-1АтVI-10			
	5	Каркас КР 8	2	1.465.1-15.4-3	
	6	КР16	1	-4	

Марка плиты	Поз	Наименование	Кол.	Обозначение документа	Масса плиты, т
1ПВ12-4АтV-10	7	Каркас КР 12	5	1.465.1-15.4-4	6,8
	8	КР20	1	-6	
	9	КР29	1	-12	
	10	КР29А	1	-13	
	11	Сетка С2	1	-22	
	12	С5	4	-24	
	16	Стержень напрягаем.			
		СТН6	2	лист 4, схема 1	
	17	Бетон класса В35, м³	2,71		
1ПВ12-5АтV-10		Поз. 1...4; 13...15			6,8
		по 1ПВ12-1АтVI-10			
	5	Каркас КР 9	2	1.465.1-15.4-3	
	6	КР17	1	-4	
	7	КР13	5	-4	
	8	КР21	1	-6	
	9	КР30	1	-12	
	10	КР30А	1	-13	
	11	Сетка С3	1	-22	
	12	С5	4	-24	
	16	Стержень напрягаем.			
		СТН7	2	лист 4, схема 1	
	17	Бетон класса В35, м³	2,71		
1ПВ12-6АтV-10		Поз. 1...4, 13...15			6,8
		по 1ПВ12-1АтVI-10			
	5	Каркас КР2	2	1.465.1-15.4-1	
	6	КР17	1	-4	
	7	КР13	5	-4	
	8	КР21	1	-6	
	9	КР30	1	-12	

Инв. № подл. | Подпись и дата | Взам. инв. №

Марка плиты	Поз.	Наименование	Кол.	Обозначение документа	Масса плиты, т
1ПВ12-6АтV-10	10	Каркас КР30А	1	1.465.1-15.4-13	6,8
	11	Сетка С3	1	-22	
	12	С5	4	-24	
	16	Стержень напрягаем.			
		СТН8	2	лист 4, схема 3	
	17	Бетон класса В35, м³			
1ПВ12-1АтIVС-10		Поз 1...15 по 1ПВ12-1АтVI-10			6,8
	16	Стержень напрягаем.			
		СТН14	2	лист 4, схема 1	
	17	Бетон класса В22,5; м³	2,71		
1ПВ12-2АтIVС-10		Поз. 1...4, 11...15, 17			6,8
		по 1ПВ12-1АтVI-10			
	5	Каркас КР6	2	1.465.1-15.4-2	
	6	КР15	1	-4	
	7	КР11	5	-4	
	8	КР19	1	-6	
	9	КР28	1	-12	
	10	КР28А	1	-13	
	16	Стержень напрягаем.			
		СТН14	2	лист 4, схема 1	
1ПВ12-3АтIVС-10		Поз. 1...4, 13...15 по			6,8
		1ПВ12-1АтVI-10			
	5	Каркас КР6	2	1.465.1-15.4-2	
	6	КР16	1	-4	
	7	КР12	5	-4	
	8	КР20	1	-6	
	9	КР29	1	-12	
	10	КР29	1	-13	
	11	Сетка С2	1	-22	
	12	С5	4	-24	

Марка плиты	Поз.	Наименование	Кол.	Обозначение документа	Масса плиты, т
1ПВ12-3АтIVС-10	16	Стержень напрягаем.	5		6,8
		СТН15	2	лист 4, схема 1	
	17	Бетон класса В30; м³	2,71		
1ПВ12-4АтIVС-10		Поз 1...4, 13...15 по			6,8
		1ПВ12-1АтVI-10			
	5	Каркас КР2	2	1.465.1-15.4-1	
	6	КР16	1	-4	
	7	КР12	5	-4	
	8	КР20	1	-6	
	9	КР29	1	-12	
	10	КР29А	1	-13	
	11	Сетка С2	1	-22	
	12	С5	4	-24	
	16	Стержень напрягаем.			
		СТН16	2	лист 4, схема 3	
	17	Бетон класса В30, м³	2,71		
1ПВ12-5АтIVС-10		Поз.1...4, 13...15 по			6,8
		1ПВ12-1АтVI-10			
	5	Каркас КР7	2	1.465.1-15.4-3	
	6	КР17	1	-4	
	7	КР13	5	-4	
	8	КР21	1	-6	
	9	КР30	1	-12	
	10	КР30	1	-13	
	11	Сетка С3	1	-22	
	12	С5	4	-24	
	16	Стержень напрягаем.			
		СТН16	2	лист 4, схема 3	
	17	Бетон класса В35, м³	2,71		

ЗАВОД ЖБИ

Марка плиты	Поз.	Наименование	Кол.	Обозначение документа	Масса плиты, т
1ПВ12-1АIV-10		Поз. 1... 15 по			6,8
		1ПВ12 - 1АтVI-10			
	16	Стержень напрягаем.			
		СТН19	2	лист 4, схема 1	
	17	Бетон класса В22,5; м³	2,71		
1ПВ12-2АIV-10		Поз. 1..4, 11... 15, 17			6,8
		по 1ПВ12-1АтVI-10			
	5	Каркас КР5	2	1.465.1-15.4-2	
	6	КР15	1	-4	
	7	КР11	5	-4	
	8	КР19	1	-6	
	9	КР28	1	-12	
	10	КР28А	1	-13	
	16	Стержень напрягаем.			
		СТН19	2	лист 4, схема 1	
1ПВ12-3АIV-10		Поз.1..4, 13... 15			6,8
		по 1ПВ12-1АтVI-10			
	5	Каркас КР2	2	1.465.1-15.4-1	
	6	КР16	1	-4	
	7	КР12	5	-4	
	8	КР20	1	-6	
	9	КР29	1	-12	
	10	КР29А	1	-13	
	11	Сетка С2	1	-22	
	12	С5	4	-24	
	16	Стержень напрягаем.			
		СТН18	4	лист 4, схема 4	
	17	Бетон класса В30, м³	2,71		
1ПВ12-4АIV-10		Поз. 1..4; 13... 15			6,8
		по 1ПВ12-1АтVI-10			
	5	Каркас КР2	2	1.465.1-15.4-1	

Марка плиты	Поз	Наименование	Кол	Обозначение документа	Масса плиты, т
1ПВ12-4АIV-10	6	Каркас КР17	1	1.465.1-15.4-4	6,8
	7	КР13	5	-4	
	8	КР21	1	-6	
	9	КР30	1	-12	
	10	КР30А	1	-13	
	11	Сетка С3	1	-22	
	12	С5	4	-24	
	16	Стержень напрягаем			
		СТН19	4	лист 4, схема 5	
	17	Бетон класса В35, м³	2,11		
1ПВ12-1АIIIВ-10		Поз. 1... 15 по			6,8
		1ПВ12-1АтVI-10			
	16	Стержень напрягаем.			
		СТН20	2	лист 4, схема 1	
	17	Бетон класса В22,5; м³	2,71		
1ПВ12-2АIIIВ-10		Поз. 1...5, 11... 15, 17			6,8
		по 1ПВ12-1АтVI-10			
	6	Каркас КР15	1	1.465.1-15.4-4	
	7	КР11	5	-4	
	8	КР19	1	-6	
	9	КР28	1	-12	
	10	КР28А	1	-13	
	16	Стержень напрягаем.			
		СТН21	2	лист 4, схема 1	
1ПВ12-3АIIIВ-10		Поз. 1...4, 11... 15, 17			6,8
		по1ПВ12-1АтVI-10			
	5	Каркас КР3	2	1.465.1-15.4-2	
	6	КР15	1	-4	

Инв.№ подл. | Подпись и дата | Взам. инв.№

Марка плиты	Поз.	Наименование	Кол.	Обозначение документа	Масса плиты, т
1ПВ12-3АIIIВ-10	7	Каркас КР11	5	1.465.1-15.4-4	6,8
	8	КР19	1	-6	
	9	КР28	1	-12	
	10	КР28А	1	-13	
	16	Стержень напрягаем.			
		СТН21	2	лист 4, схема 1	
1ПВ12-4АIIIВ-10		Поз. 1...5, 13...15, 17			6,8
		по 1ПВ12-1АтVI-10			
	6	Каркас КР15	1	1.465.1-15.4-4	
	7	КР11	5	-4	
	8	КР19	1	-6	
	9	КР28	1	-12	
	10	КР28А	1	-13	
	11	Сетка С2	1	-22	
	12	С5	4	-24	
	16	Стержень напрягаем.			
		СТН22	2	лист 4, схема 3	
1ПВ12-5АIIIВ-10		Поз. 1...4, 13...15			6,8
		по 1ПВ12-1АтVI-10			
	5	Каркас КР2	2	1.465.1-15.4-1	
	6	КР16	1	-4	
	7	КР12	5	-4	
	8	КР20	1	-6	
	9	КР29	1	-12	
	10	КР29А	1	-13	
	11	Сетка С2	1	-22	
	12	С5	4	-24	
	16	Стержень напрягаем.			
		СТН20	4	лист 4, схема 5	
	17	Бетон класса В30, м³	2,71		

Марка плиты	Поз.	Наименование	Кол.	Обозначение документа	Масса плиты, т
1ПВ12-6АIIIВ-10		Поз. 1...4, 13...15			6,8
		по 1ПВ12-1АтVI-10			
	5	Каркас КР2	2	1.465.1-15.4-1	
	6	КР16	1	-4	
	7	КР12	5	-4	
	8	КР20	1	-6	
	9	КР29	1	-12	
	10	КР29А	1	-13	
	11	Сетка С2	1	-22	
	12	С5	4	-24	
	16	Стержень напрягаем.			
		СТН23	2	лист 4, схема 3	
	17	Бетон класса В35, м³	2,71		
1ПВ12-7АIIIВ-10		Поз. 1...4, 13...15			6,8
		по 1ПВ12-1АтVI-10			
	5	Каркас КР2	2	1.465.1-15.4-1	
	6	КР17	1	-4	
	7	КР13	5	-4	
	8	КР21	1	-6	
	9	КР30	1	-12	
	10	КР30А	1	-13	
	11	Сетка С3	1	-22	
	12	С5	4	-24	
	16	Стержень напрягаем			
		СТН21	4	лист 4, схема 5	
	17	Бетон класса В35, м³	2,71		

Инв. № подл. | Подпись и дата | Взам. инв. №

24035-02 5Л

Марка плиты	Поз.	Наименование	Кол.	Обозначение документа	Масса плиты, т
1ПВ12-8АIIIв-10		Поз. 1..., 4, 13... 15			6,8
		по 1ПВ12-1АтVI-10			
	5	каркас КР 4	2	1.465.1-15.4-2	
	6	КР 17	1	-4	
	7	КР13	5	-4	
	8	КР21	1	-6	
	9	КР30	1	-12	
	10	КР30	1	-13	
	11	Сетка С3	1	-22	
	12	С5	4	-24	
	16	Стержень напрягаем.			
		СТН23	2	лист 4, схема 3	
	17	Бетон класса В40, м³			
1ПВ12-18р-10		Поз. 1... 13 по 1ПВ12-1АтVI-10			6,8
	14	Изделие закладное МН4-1	2	1.465.1-15.4-33	
	15	МН4-2	2	-33	
	16	Стержень напрягаем.			
		СТН25	20	лист 4, схема 6	
	17	Бетон класса В22,5, м³	2,71		
1ПВ12-2Вр-10		Поз. 1...5, 11...13, 17			6,8
		по 1ПВ12-1АтVI-10			
	6	Каркас КР 15	1	1.465.1-15.4-4	
	7	КР 11	5	-4	
	8	КР19	1	-6	
	9	КР28	1	-12	
	10	КР28А	1	-13	
	14	Изделие закладное МН4-1	2	-33	
	15	МН4-2	2	-33	
	16	Стержень напрягаем.			
		СТН25	24	лист 4, схема 7	

Марка плиты	Поз.	Наименование	Кол.	Обозначение документа	Масса плиты, т
1ПВ12-3Вр-10		Поз. 1...4, 13 по 1ПВ12-1АтVI-10			6,8
	5	каркас КР 2	2	1.465.1-15.4-1	
	6	КР 16	1	-4	
	7	КР12	5	-4	
	8	КР20	1	-6	
	9	КР29	1	-12	
	10	КР29А	1	-13	
	11	Сетка С2	1	-22	
	12	С5	4	-24	
	14	Изделие закладное МН4-1	2	-33	
	15	МН4-2	2	-33	
	16	Стержень напрягаем.			
		СТН25	28	лист 4, схема 8	
	17	Бетон класса В30, м³	2,71		
1ПВ12-4Вр-10		Поз. 1...4, 13 по 1ПВ12-1АтVI-10			6,8
	5	каркас КР2	2	1.465.1-15.4-1	
	6	КР16	1	-4	
	7	КР12	5	-4	
	8	КР20	1	-6	
	9	КР29	1	-12	
	10	КР29А	1	-13	
	11	Сетка С2	1	-22	
	12	С5	4	-24	
	14	Изделие закладное МН4-1	2	-33	
	15	МН4-2	2	-33	
	16	Стержень напрягаем.			
		СТН25	32	лист 4, схема 9	
	17	Бетон класса В30, м³	2,71		

Инв. № подл. | Подпись и дата | Взам. инв. №

Марка плиты	Поз.	Наименование	Кол.	Обозначение документа	Масса плиты, т
1ПВ12-5Вр-10		Поз.1...4,13 по 1ПВ12-1АтVI-10			6,8
	5	Каркас КР2	2	1.465.1-15.4-1	
	6	КР17	1	-4	
	7	КР13	5	-4	
	8	КР21	1	-6	
	9	КР30	1	-12	
	10	КР30А	1	-13	
	11	Сетка С3	1	-22	
	12	С5	4	-24	
	14	Изделие закладное МН4-1	2	-23	
	15	МН4-2	2	-33	
	16	Стержень напрягаем.			
		СТН25	36	лист 4, схема 10	
	17	Бетон класса В35, м³	2,71		
1ПВ12-6Вр-10		Поз. 1...4, 13 по 1ПВ12-1АтVI-10			6,8
	5	Каркас КР2	2	-1	
	6	КР17	1	-4	
	7	КР13	5	-4	
	8	КР21	1	-6	
	9	КР30	1	-12	
	10	КР30А	1	-13	
	11	Сетка С3	1	-22	
	12	С5	4	-24	
	14	Изделие закладное МН4-1	2	-33	
	15	МН4-2	2	-33	
	16	Стержень напрягаем.			
		СТН25	40	лист 4, схема 11	
	17	Бетон класса В40, м³	2,71		

Марка плиты	Поз.	Наименование	Кол.	Обозначение документа	Масса плиты, т
1ПВ12-7Вр-10		Поз.1...4,13 по 1ПВ12-1АтVI-10			6,8
	5	Каркас КР2	2	1.465.1-15.4-1	
	6	КР17	1	-4	
	7	КР13	5	-4	
	8	КР21	1	-6	
	9	КР30	1	-12	
	10	КР30А	1	-13	
	11	Сетка С3	1	-22	
	12	С5	4	-24	
	14	Изделие закладное МН4-1	2	-33	
	15	МН4-2	2	-33	
	16	Стержень напрягаем.			
		СТН25	42	лист 4, схема 12	
	17	Бетон класса В40, м³	2,71		
1ПВ12-1К7-10		Поз. 1...4,13 по 1ПВ12-1АтVI-10			6,8
	5	Каркас КР2	2	1.465.1-15.4-1	
	6	КР16	1	-4	
	7	КР12	5	-4	
	8	КР20	1	-6	
	9	КР29	1	-12	
	10	КР29А	1	-13	
	11	Сетка С2	1	-22	
	12	С5	4	-24	
	14	Изделие закладное МН6-1	2	-33	
	15	МН6-2	2	-33	
	16	Стержень напрягаем.			
		СТН24	4	лист 4, схема 4	
	17	Бетон класса В30, м³	2,71		

Инв. № подл. | Подпись и дата | Взам. инв. №

Марка плиты	Поз	Наименование	Кол.	Обозначение документа	Масса плиты, т
1ПВ12-2К7-10		Поз. 1...4, 13			6,8
		по 1ПВ12-1Ат-VI-10			
	5	Каркас КР2	2	1.465.1-15.4-1	
	6	КР17	1	-4	
	7	КР13	5	-4	
	8	КР21	1	-6	
	9	КР30	1	-12	
	10	КР30А	1	-13	
	11	Сетка С3	1	-22	
	12	С5	4	-24	
	14	Изделие закладное МН6-1	2	-33	
	15	МН6-2	2	-33	
	16	Стержень напрягаем.			
		СТН24	6	лист 4, схема 13	
	17	Бетон класса В40, м³	2,71		
1ПВ12-1Ат-VСК-10Н	1	Каркас КР22	4	1.465.1-15.4-8	6,8
	2	Сетка С6	4	-25	
	3	С7	4	-26	
	4	Изделие закладное МН13	4	-36	
	5	Каркас КР1	2	-1	
	6	КР14	1	-4	
	7	КР10	5	-4	
	8	КР18	1	-6	
	9	КР27	1	-12	
	10	КР27А	1	-13	
	11	Сетка С3	1	-22	
	12	С4	4	-24	
	13	Каркас КП3	1	-20	
	14	Изделие закладное МН2-1	2	-33	
	15	МН2-2	2	-33	

Марка плиты	Поз.	Наименование	Кол.	Обозначение документа	Масса плиты, т
	16	Стержень напрягаем.			
		СТН9	2	лист 4, схема 2	
	17	Бетон класса В22,5, м³	2,71		
1ПВ12-2Ат-VСК-10Н		Поз. 1...5; 11...15			6,8
		по 1ПВ12-1Ат-VСК-10Н			
	6	Каркас КР15	1	1.465.1-15.4-4	
	7	КР11	5	-4	
	8	КР19	1	-6	
	9	КР28	1	-12	
	10	КР28А	1	-13	
	16	Стержень напрягаем.			
		СТН10	2	лист 4, схема 2	
	17	Бетон класса В25, м³	2,71		
1ПВ12-3Ат-VСК-10Н		Поз. 1...4, 11, 13...15			6,8
		по 1ПВ12-1Ат-VСК-10Н			
	5	Каркас КР2	2	1.465.1-15.4-1	
	6	КР16	1	-4	
	7	КР12	5	-4	
	8	КР20	1	-6	
	9	КР29	1	-12	
	10	КР29А	1	-13	
	12	Сетка С5	4	-24	
	16	Стержень напрягаем.			
		СТН11	2	лист 4, схема 2	
	17	Бетон класса В30	2,71		
1ПВ12-4Ат-VСК-10Н		Поз. 1...4, 11, 13...15			6,8
		по 1ПВ12-1Ат-VСК-10Н			
	5	Каркас КР2	2	1.465.1-15.4-1	
	6	КР17	1	-4	

1.465.1-15.1-3

Лист 11

Марка плиты	Поз	Наименование	Кол.	Обозначение документа	Масса плиты, т
1ПВ12-4АIVСК-10Н	7	Каркас КР13	5	1.465.1-15.4-4	6,8
	8	КР21	1	-6	
	9	КР30	1	-12	
	10	КР30А	1	-13	
	12	Сетка С5	4	-24	
	16	Стержень напрягаем.			
		СТН12	2	лист 4, схема 3	
	17	Бетон класса В35, м³	2,71		
1ПВ12-1АIVСК-10Н 1ПВ12-1АIVСК-10П		Поз. 1...15, 17			6,8
		по 1ПВ12-1АтVСК-10Н			
	16	Стержень напрягаем.			
		СТН19	2	лист 4, схема 1	
1ПВ12-2АIVСК-10Н 1ПВ12-2АIVСК-10П		Поз. 1...5, 11...15			6,6
		по 1ПВ12-1АтVСК-10Н			
	6	Каркас КР15	1	1.465.1-15.4-4	
	7	КР11	5	-4	
	8	КР19	1	-6	
	9	КР28	1	-12	
	10	КР28А	1	-13	
	16	Стержень напрягаем.			
		СТН17	4	лист 4, схема 4	
	17	Бетон класса В25, м³	2,71		
1ПВ12-3АIVСК-10Н 1ПВ12-3АIVСК-10П		Поз. 1...4, 11, 13...15			6,8
		по 1ПВ12-1АтVСК-10Н			
	5	Каркас КР2	2	1.465.1-15.4-1	
	6	КР16	1	-4	
	7	КР12	5	-4	
	8	КР20	1	-6	
	9	КР29	1	-12	
	10	КР29А	1	-13	
	12	Сетка С5	4	-24	

Марка плиты	Поз	Наименование	Кол.	Обозначение документа	Масса плиты, т
	16	Стержень напрягаем.			
		СТН18	4	лист 4, схема 4	
	17	Бетон класса В30, м³	2,71		
1ПВ12-4АIVСК-10Н 1ПВ12-4АIVСК-10П		Поз. 1...4, 11, 13...15			6,8
		по 1ПВ12-1АтVСК-10Н			
	5	Каркас КР2	2	1.465.1-15.4-1	
	6	КР17	1	-4	
	7	КР13	5	-4	
	8	КР21	1	-6	
	9	КР30	1	-12	
	10	КР30А	1	-13	
	12	Сетка С5	4	-24	
	16	Стержень напрягаем.			
		СТН19	4	лист 4, схема 5	
	17	Бетон класса В35, м³	2,11		
1ПВ12-1АIIIВ-10Н 1ПВ12-1АIIIВ-10П		Поз. 1...5, 11...15			6,8
		по 1ПВ12-1АтVСК-10Н			
	6	Каркас КР15	1	1.465.1-15.4-4	
	7	КР11	5	-4	
	8	КР19	1	-6	
	9	КР28	1	-12	
	10	КР28А	1	-13	
	16	Стержень напрягаем.			
		СТН21	2	лист 4, схема 1	
	17	Бетон класса В25, м³	2,71		
1ПВ12-2АIIIВ-10Н 1ПВ12-2АIIIВ-10П		Поз. 1...4, 11, 13...15			6,8
		по 1ПВ12-1АтVСК-10Н			
	5	Каркас КР2	2	1.465.1-15.4-4	
	6	КР16	1	-4	

Марка плиты	Поз	Наименование	Кол	Обозначение документа	Масса плиты, т
1ПВ12-2АIIIВ-10Н 1ПВ12-2АIIIВ-10П	7	Каркас КР12	5	1.465.1-15.4-4	6,8
	8	КР20	1	-6	
	9	КР29	1	-12	
	10	КР29А	1	-13	
	12	Сетка С5	4	-24	
	16	Стержень напрягаем.			
		СТН22	2	лист 4, схема 3	
	17	Бетон класса В25, м³	2,11		
1ПВ12-3АIIIВ-10Н 1ПВ12-3АIIIВ-10П		Поз. 1...4, 11, 13...15			6,8
		по 1ПВ12-1АтVСК-10Н			
	5	Каркас КР2	2	1.465.1-15.4-1	
	6	КР16	1	-4	
	7	КР12	5	-4	
	8	КР20	1	-6	
	9	КР29	1	-12	
	10	КР29А	1	-13	
	12	Сетка С5	4	-24	
	16	Стержень напрягаем.			
		СТН20	4	лист 4, схема 1	
	17	Бетон класса В30, м³	2,71		
1ПВ12-4АIIIВ-10Н 1ПВ12-4АIIIВ-10П		Поз. 1...4, 11, 13...15			6,8
		по 1ПВ12-1АтVСК-10Н			
	5	Каркас КР2	2	1.465.1-15.4-1	
	6	КР17	1	-4	
	7	КР13	5	-4	
	8	КР21	1	-6	
	9	КР30	1	-12	
	10	КР30А	1	-13	
	12	Сетка С5	4	-24	
	16	Стержень напрягаем.			
		СТН23	2	лист 4, схема 3	
	17	Бетон класса В35, м³	2,71		

Марка плиты	Поз.	Наименование	Кол.	Обозначение документа	Масса плиты, т
1ПВ12-5АIIIВ-10Н 1ПВ12-5АIIIВ-10П		Поз. 1...4, 11, 13...15			6,8
		по 1ПВ12-1АтVСК-10Н			
	5	Каркас КР2	2	1.465.1-15.4-1	
	6	КР17	1	-4	
	7	КР13	5	-4	
	8	КР21	1	-6	
	9	КР30	1	-12	
	10	КР30А	1	-13	
	12	Сетка С5	4	-24	
	16	Стержень напрягаем.			
		СТН21	4	лист 4, схема 5	
	17	Бетон класса В35, м³	2,71		
1ПВ12-1АтVл-10	1	Каркас КР22	4	1.465.1-15.4-8	5,3
	2	Сетка С6	4	-25	
	3	Сетка С7	4	-26	
	4	Изделие закладное МН1	4	-36	
	5	Каркас КР1	2	-1	
	6	КР15	1	-4	
	7	КР11	5	-4	
	8	КР19	1	-6	
	9	КР28	1	-12	
	10	КР28А	1	-13	
	11	Сетка С1	1	-22	
	12	С4	4	-24	
	13	Каркас КПэ	1	-20	
	14	Изделие закладное МН1-1	2	-32	
	15	МН1-2	2	-32	

Инв. № подл. | Подпись и дата | Взам. инв. №

Марка плиты	Поз	Наименование	Кол	Обозначение документа	Масса плиты, т
1ПВ12-1АтⅤЛ-10	16	Стержень напрягаем			5,3
		СТН5	2	лист 4, схема 1	
	17	Бетон класса В20, м³	2,71		
1ПВ12-2АтⅤЛ-10		Поз. 1...4, 13...15			5,3
		по 1ПВ12-1АтⅤЛ-10			
	5	Каркас КР2	2	1.465.1-15.4-1	
	6	КР16	1	-4	
	7	КР12	5	-4	
	8	КР20	1	-6	
	9	КР29	1	-12	
	10	КР29А	1	-13	
	11	Сетка С2	1	-22	
	12	С5	4	-24	
	16	Стержень напрягаем.			
		СТН6	2	лист 4, схема 1	
	17	Бетон класса В22,5 м³	2,71		
1ПВ12-3АтⅤЛ-10		Поз. 1...4, 13...15			5,3
		по 1ПВ12-1АтⅤЛ-10			
	5	Каркас КР2	2	1.465.1-15.4-1	
	6	КР16	1	-4	
	7	КР12	5	-4	
	8	КР20	1	-6	
	9	КР29	1	-12	
	10	КР29А	1	-13	
	11	Сетка С2	1	-22	
	12	С5	4	-24	
	16	Стержень напрягаем.			
		СТН7	2	лист 4, схема 1	
	17	Бетон класса В30, м³	2,71		

Марка плиты	Поз.	Наименование	Кол.	Обозначение документа	Масса плиты, т
1ПВ12-1АтⅣСЛ-10		Поз. 1...15, 17 по			5,3
		1ПВ12-1АтⅤЛ-10			
	16	Стержень напрягаемый			
		СТН14	2	лист 4, схема 1.	
1ПВ12-2АтⅣСЛ-10		Поз. 1...4, 13...15			5,3
		по 1ПВ12-1АтⅤЛ-10			
	5	Каркас КР2	2	1.465.1-15.4-1	
	6	КР16	1	-4	
	7	КР12	5	-4	
	8	КР20	1	-6	
	9	КР29	1	-12	
	10	КР29А	1	-13	
	11	Сетка С2	1	-22	
	12	С5	4	-24	
	16	Стержень напрягаем.			
		СТН15	2	лист 4, схема 1	
	17	Бетон класса В22,5 м³	2,71		
1ПВ12-3АтⅣСЛ-10		Поз. 1...4, 13...15			5,3
		по 1ПВ12-1АтⅤЛ-10			
	5	Каркас КР2	2	1.465.1-15.4-1	
	6	КР16	1	-4	
	7	КР12	5	-4	
	8	КР20	1	-6	
	9	КР29	1	-12	
	10	КР29А	1	-13	
	11	Сетка С3	1	-22	
	12	С5	4	-24	

https://zavodjbi.com/

Марка плиты	Поз	Наименование	Кол.	Обозначение документа	Масса плиты, т
1ПВ12-3А$_т$IVСА-10	16	Стержень напрягаемый			5,3
		СТН16	2	лист 4, схема 3	
	17	Бетон класса В25, м³	2,71		
1ПВ12-1АIVЛ-10		Поз. 1...15, 17			5,3
		по 1ПВ12-1А$_т$VЛ-10			
	16	Стержень напрягаем.			
		СТН19	2	лист 4, схема 1	
1ПВ12-2АIVЛ-10		Поз. 1...4, 13...15			5,3
		по 1ПВ12-1А$_т$VЛ-10			
	5	Каркас КР2	2	1.465.1-15.4-1	
	6	КР16	1	-4	
	7	КР12	5	-4	
	8	КР20	1	-6	
	9	КР29	1	-12	
	10	КР29А	1	-13	
	11	Сетка С2	1	-22	
	12	С5	4	-24	
	16	Стержень напрягаем.			
		СТН17	4	лист 4, схема 4	
	17	Бетон класса В22,5; м³	2,71		
1ПВ12-3АIVЛ-10		Поз. 1...4, 13...15			5,3
		по 1ПВ12-1А$_т$VЛ-10			
	5	Каркас КР2	2	1.465.1-15.4-1	
	6	КР16	1	-4	
	7	КР12	5	-4	
	8	КР20	1	-6	
	9	КР29	1	-12	
	10	КР29А	1	-13	
	11	Сетка С3	1	-22	
	12	С5	4	-24	

Марка плиты	Поз.	Наименование	Кол.	Обозначение документа	Масса плиты, т
	16	Стержень напрягаем			
		СТН18	4	лист 4, схема 4	
	17	Бетон класса В25; м³	2,11		
1ПВ12-1АIIIВЛ-10		Поз. 1...5, 11...15, 17			5,3
		по 1ПВ12-1А$_т$VЛ-10			
	6	Каркас КР14	1	1.465.1-15.4-4	
	7	КР10	5	-4	
	8	КР18	1	-6	
	9	КР27	1	-12	
	10	КР27А	1	-13	
	16	Стержень напрягаем.			
		СТН20	2	лист 4, схема 1	
1ПВ12-2АIIIВЛ-10		Поз. 1...15			5,3
		по 1ПВ12-1А$_т$VЛ-10			
	16	Стержень напрягаем.			
		СТН21	2	лист 4, схема 1	
	17	Бетон класса В22,5; м³	2,71		
1ПВ12-3АIIIВЛ-10		Поз. 1...4, 13...15			5,3
		по 1ПВ12-1А$_т$VЛ-10			
	5	Каркас КР2	2	1.465.1-15.4-1	
	6	КР16	1	-4	
	7	КР12	5	-4	
	8	КР20	1	-6	
	9	КР29	1	-12	
	10	КР29А	1	-13	
	11	Сетка С2	1	-22	
	12	С5	4	-24	

1.465.1 - 15.1-3

Лист 15

Инв. № подл. | Подпись и дата | Взам. инв. №

24035-02 61

Марка плиты	Поз.	Наименование	Кол.	Обозначение документа	Масса плиты, т
1ПВ12-3АIIIВл-10	16	Стержень напрягаем.			5,3
		СТН22	2	лист 4, схема 3	
	17	Бетон класса В25; м³	2,11		
1ПВ12-4АIIIВл-10		Поз. 1...4, 13...15			5,3
		по 1ПВ12-1АтVл-10			
	5	Каркас КР2	2	1.465.1-15.4-1	
	6	КР16	1	-4	
	7	КР12	5	-4	
	8	КР20	1	-6	
	9	КР29	1	-12	
	10	КР29А	1	-13	
	11	Сетка С3	1	-22	
	12	С5	4	-24	
	16	Стержень напрягаем.			
		СТН20	4	лист 4, схема 5	
	17	Бетон класса В30; м³	2,71		
1ПВ12-1Врл-10		Поз. 1...13, 17			5,3
		по 1ПВ12-1АтVл-10			
	14	Изделие закладное МН3-1	2	1.465.1-15.4-33	
	15	МН3-2	2	-33	
	16	Стержень напрягаем.			
		СТН25	20	лист 4, схема 6	
1ПВ12-2Врл-10		Поз. 1...13			5,3
		по 1ПВ12-1АтVл-10			
	14	Изделие закладное МН3-1	2	1.465.1-15.4-33	
	15	МН3-2	2	-33	
	16	Стержень напрягаем.			
		СТН25	24	лист 4, схема 7	
	17	Бетон класса В22,5; м³	2,71		

Марка плиты	Поз.	Наименование	Кол.	Обозначение документа	Масса плиты, т
1ПВ12-3Врл-10		Поз. 1...4, 13			5,3
		по 1ПВ12-1АтVл-10			
	5	Каркас КР2	1	1.465.1-15.4-1	
	6	КР16	1	-4	
	7	КР12	5	-4	
	8	КР20	1	-6	
	9	КР29	1	-12	
	10	КР29А	1	-13	
	11	Сетка С2	1	-22	
	12	С5	4	-24	
	14	Изделие закладное МН3-1	2	-33	
	15	МН3-2	2	-33	
	16	Стержень напрягаем.			
		СТН25	28	лист 4, схема 8	
	17	Бетон класса В25; м³	2,11		
1ПВ12-4Врл-10		Поз. 1...4, 13			5,3
		по 1ПВ12-1АтVл-10			
	5	Каркас КР2	2	1.465.1-15.4-1	
	6	КР16	1	-4	
	7	КР12	5	-4	
	8	КР20	1	-6	
	9	КР29	1	-12	
	10	КР29А	1	-13	
	11	Сетка С3	1	-22	
	12	С5	4	-24	
	14	Изделие закладное МН3-1	2	-33	
	15	МН3-2	2	-33	

Марка плиты	Поз	Наименование	Кол.	Обозначение документа	Масса плиты, т
1ПВ12-4врЛ-10	16	Стержень напрягаем.			5,3
		СТН25	32	лист 4, схема 9	
	17	Бетон класса В30, м³	2,11		
1ПВ12-1К7Л-10		Поз. 1...4, 13			5,3
		по 1ПВ12-1АтVЛ-10			
	5	Каркас КР2	2	1.465.1-15.4-1	
	6	КР16	1	-4	
	7	КР12	5	-4	
	8	КР20	1	-6	
	9	КР29	1	-12	
	10	КР29А	1	-13	
	11	Сетка С3	1	-22	
	12	С5	4	-24	
	14	Изделие закладное МН5-1	2	-33	
	15	МН5-2	2	-33	
	16	Стержень напрягаем.			
		СТН24	4	лист 4, схема 4	
	17	Бетон класса В25, м³	2,71		

Марка плиты	Поз.	Наименование	Кол.	Обозначение документа	Масса плиты, т

1. Напрягаемые стержни см. докум. 1.465.1-15.4-43
2. Схемы расположения напрягаемых стержней см. докум. 1.465.1-15.1-1

Инв. № подл. | Подпись и дата | Взам. инв. №