СЕРИЯ 3.015-3/82

УНИФИЦИРОВАННЫЕ
ДВУХЪЯРУСНЫЕ ЭСТАКАДЫ ПОД ТЕХНОЛОГИЧЕСКИЕ ТРУБОПРОВОДЫ

ВЫПУСК II-5

СБОРНЫЕ ЖЕЛЕЗОБЕТОННЫЕ КОЛОННЫ И ТРАВЕРСЫ

ВАРИАНТ АРМИРОВАНИЯ СТАЛЬЮ КЛАССА Ат-IVс

АРМАТУРНЫЕ ИЗДЕЛИЯ

РАБОЧИЕ ЧЕРТЕЖИ

ЧАСТЬ 2 (стр. 80...144)

23724-03
ЦЕНА 5-09

https://zavodjbi.com/

ЦЕНТРАЛЬНЫЙ ИНСТИТУТ ТИПОВОГО ПРОЕКТИРОВАНИЯ
ГОССТРОЯ СССР

Москва. А-445. Смольная ул. 22

Сдано в печать VIII 1989 года

Заказ № 6976 Тираж 4220 экз.

https://zavodjbi.com/

https://zavodjbi.com/

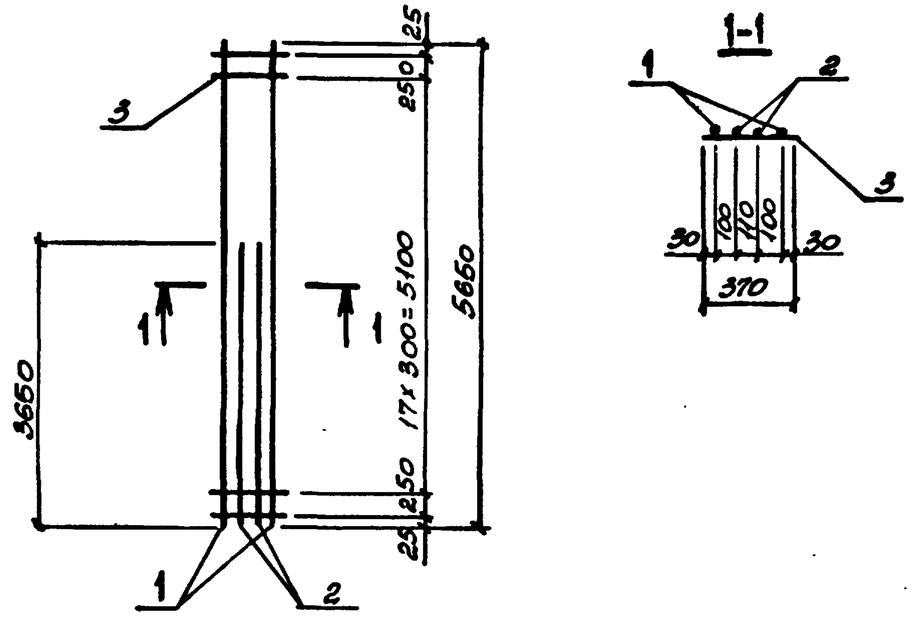

Марка каркаса	Поз.	Наименование		Кол.	Масса ед., кг	Общая масса, кг
Кр1-1	1	ф18АтIVс,	ℓ=5650	2	11,3	35,8
	2	ф16АтIVс,	ℓ=3650	2	5,8	
	3	ф6АI,	ℓ=370	20	0,08	
Кр1-2	1	ф25АтIVс,	ℓ=5650	2	21,8	64,6
	2	ф20АтIVс,	ℓ=3650	2	9,0	
	3	ф8АI,	ℓ=370	20	0,15	
Кр1-3	1	ф20АтIVс,	ℓ=5650	2	14,0	47,6
	2	ф20АтIVс,	ℓ=3650	2	9,0	
	3	ф6АI,	ℓ=370	20	0,08	

Арматура класса А-I по ГОСТ 5781-82,
Ат-IVс по ГОСТ 10884-81*

Взам. инв. № | Подпись и дата | Инв. № подл.

Нач. отд.	Бродский	
Н. контр.	Зорин	
Гл. конст.	Зорин	
Рук. гр.	Шахновский	
Разраб.	Бодянская	
Рассчит.	Петраш	
Исполн.	Минаева	
Провер.	Бодянская	

3.015-3/82.IV-5-79

Каркас Кр1-1... Кр1-3

Стадия	Лист	Листов
Р		1

ХАРЬКОВСКИЙ ПРОМСТРОЙНИИПРОЕКТ

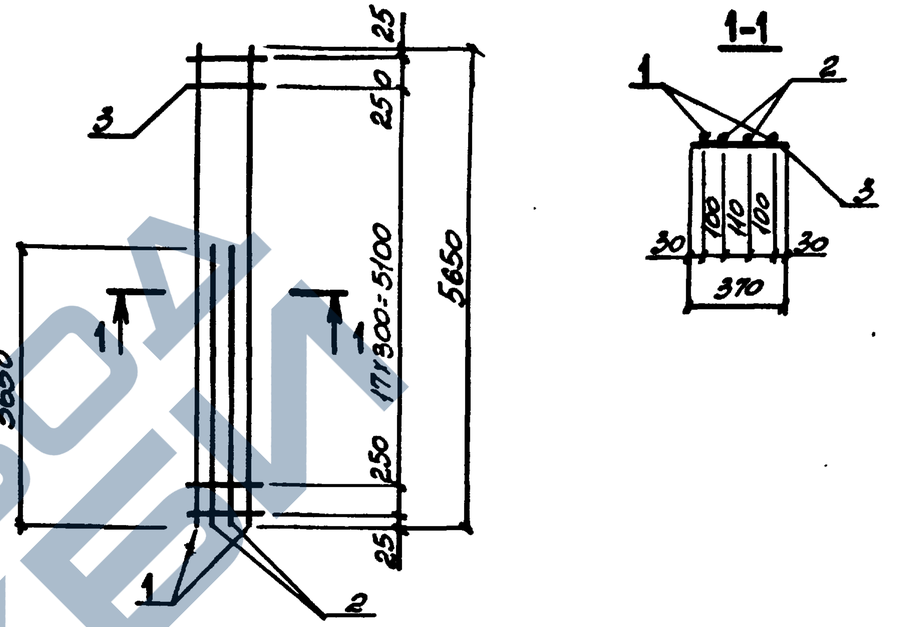

Марка каркаса	Поз.	Наименование		Кол.	Масса ед., кг	Общая масса, кг
Кр1-4	1	ф20АтIVс,	ℓ=5650	2	14,0	44,2
	2	ф18АтIVс,	ℓ=3650	2	7,3	
	3	ф6АI,	ℓ=370	20	0,08	
Кр1-5	1	ф20АтIVс,	ℓ=5650	2	14,0	41,2
	2	ф16АтIVс,	ℓ=3650	2	5,8	
	3	ф6АI,	ℓ=370	20	0,08	
Кр1-6	1	ф16АтIVс,	ℓ=5650	2	8,9	31,0
	2	ф16АтIVс,	ℓ=3650	2	5,8	
	3	ф6АI,	ℓ=370	20	0,08	

Арматура класса А-I по ГОСТ 5781-82,
Ат-IVс по ГОСТ 10884-81*

Взам. инв. № | Подпись и дата | Инв. № подл.

Нач. отд.	Бродский	
Н. контр.	Зорин	
Гл. конст.	Зорин	
Рук. гр.	Шахновский	
Разраб.	Бодянская	
Рассчит.	Петраш	
Исполн.	Минаева	
Провер.	Бодянская	

3.015-3/82.IV-5-80

Каркас Кр1-4... Кр1-6

Стадия	Лист	Листов
Р		1

ХАРЬКОВСКИЙ ПРОМСТРОЙНИИПРОЕКТ

https://zavodjbi.com/

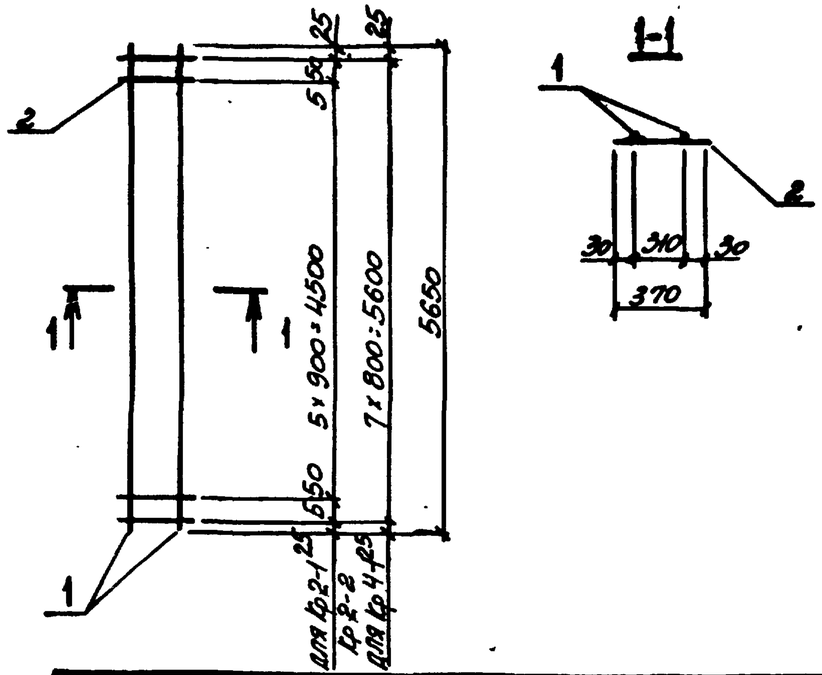

Марка каркаса	Поз.	Наименование		Кол.	Масса ед., кг	Общая масса, кг
Кр 2-1	1	ф16АтIVс,	ℓ=5650	2	8,9	18,4
	2	ф6АI,	ℓ=370	8	0,08	
Кр 2-2	1	ф20АтIVс,	ℓ=5650	2	14,0	29,2
	2	ф8АI,	ℓ=370	8	0,15	
Кр 4-1	1	ф16АтIVс,	ℓ=5650	2	8,9	18,4
	2	ф6АI,	ℓ=370	8	0,08	

Арматура класса А-I по ГОСТ 5781-82,
Ат-IVс по ГОСТ 10884-81*.

Нач. отд.	Бродский		
Н. контр.	Зорин		
Гл. конст.	Зорин		
Рук. гр.	Шахновский		
Разраб.	Боднянская		
Рассчит.	Петраш		
Исполн.	Миннаева		
Провер.	Боднянская		

3.015-3/82 II-5-81

Каркас Кр 2-1; Кр 2-2, Кр 4-1.

Стадия	Лист	Листов
Р		1

ХАРЬКОВСКИЙ ПРОМСТРОЙНИИПРОЕКТ

Инв. № подл. | Подпись и дата | Взам. инв. №

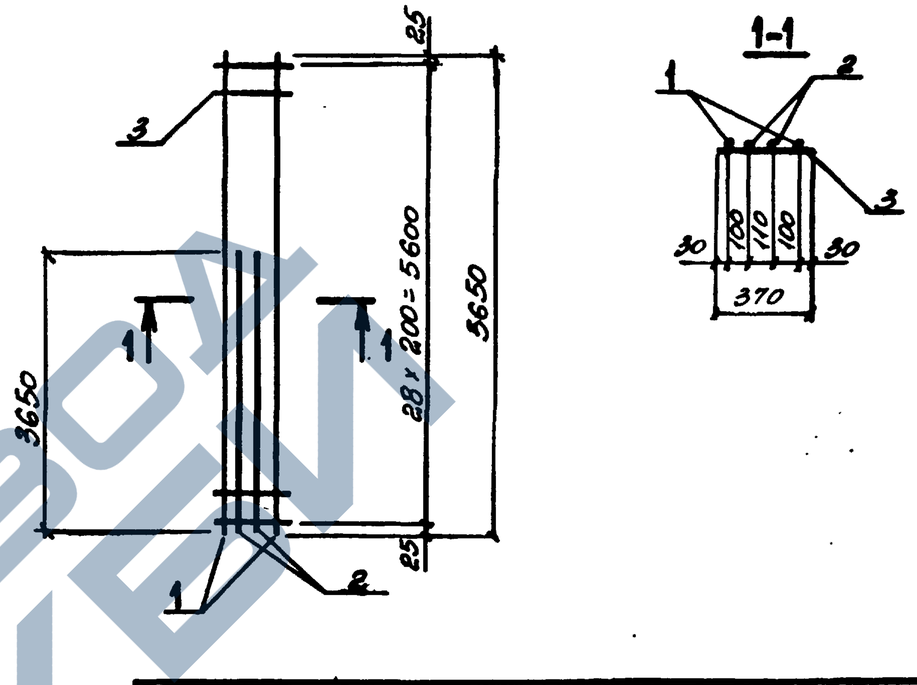

Марка каркаса	Поз.	Наименование		Кол.	Масса ед., кг	Общая масса, кг
Кр 3-1	1	ф18АтIVс,	ℓ=5650	2	11,3	36,5
	2	ф16АтIVс,	ℓ=3650	2	5,8	
	3	ф6АI,	ℓ=370	29	0,08	
Кр 3-2	1	ф20АтIVс,	ℓ=5650	2	14,0	48,3
	2	ф20АтIVс,	ℓ=3650	2	9,0	
	3	ф6АI,	ℓ=370	29	0,08	

Арматура класса А-I по ГОСТ 5781-82,
Ат-IVс по ГОСТ 10884-81*.

Нач. отд.	Бродский		
Н. контр.	Зорин		
Гл. конст.	Зорин		
Рук. гр.	Шахновский		
Разраб.	Боднянская		
Рассчит.	Петраш		
Исполн.	Миннаева		
Провер.	Боднянская		

3.015-3/82. II-5-82

Каркас Кр 3-1; Кр 3-2

Стадия	Лист	Листов
Р		1

ХАРЬКОВСКИЙ ПРОМСТРОЙНИИПРОЕКТ

Инв. № подл. | Подпись и дата | Взам. инв. №

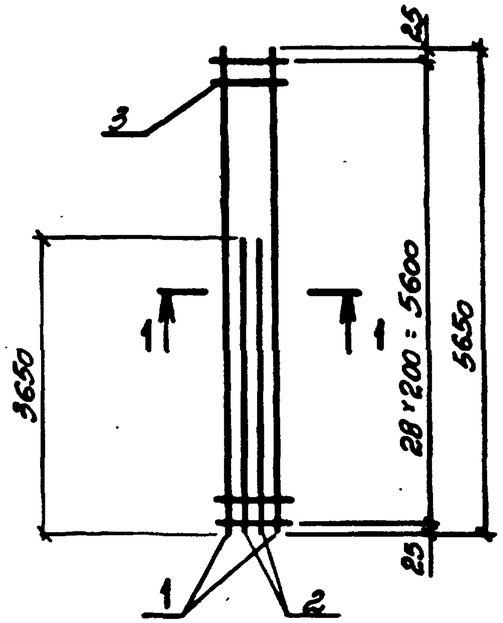

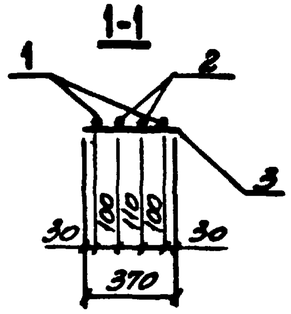

Марка каркаса	Поз.	Наименование	Кол.	Масса ед., кг	Общая масса, кг
Кр 3-3	1	ф22 Ат IVс, l=5650	2	16,8	57,7
	2	ф22 Ат IVс, l=3650	2	10,9	
	3	ф6 АI, l=370	29	0,08	
Кр 3-4	1	ф20 Ат IVс, l=5650	2	14,0	41,9
	2	ф16 Ат IVс, l=3650	2	5,8	
	3	ф6 АI, l=370	29	0,08	

Арматура класса А-I по ГОСТ 5781-82,
Ат-IVс по ГОСТ 10884-81*.

Нач. отд.	Бродский		
Н. контр.	Зорин		
Гл. конст.	Зорин		
Рук. гр.	Шахновский		
Разраб.	Богнянская		
Рассчит.	Петраш		
Исполн.	Минаева		
Провер.	Богнянская		

3.015-3/82. I-5-83

Каркас
Кр 3-3; Кр 3-4.

Стадия	Лист	Листов
Р		1

ХАРЬКОВСКИЙ ПРОМСТРОЙНИИПРОЕКТ

Инв. № подл. | Подпись и дата | Взам. инв. №

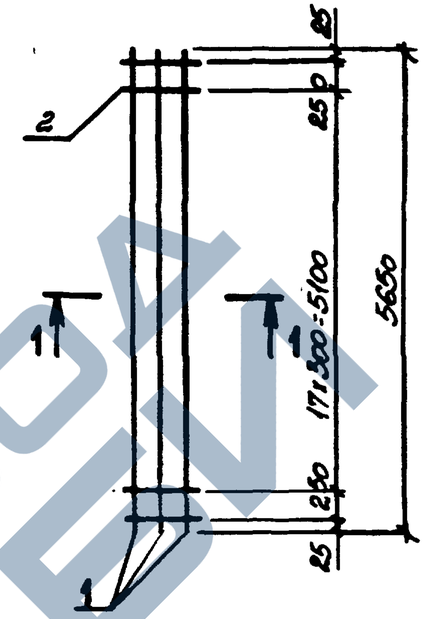

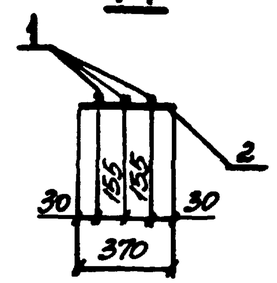

Марка каркаса	Поз.	Наименование	Кол.	Масса ед., кг	Общая масса, кг
Кр 5-1	1	ф20 Ат IVс, l=5650	3	14,0	43,6
	2	ф6 АI, l=370	20	0,08	

Арматура класса А-I по ГОСТ 5781-82,
Ат-IVс по ГОСТ 10884-81*.

Нач. отд.	Бродский		
Н. контр.	Зорин		
Гл. конст.	Зорин		
Рук. гр.	Шахновский		
Разраб.	Богнянская		
Рассчит.	Петраш		
Исполн.	Минаева		
Провер.	Богнянская		

3.015-3/82. I-5-84

Каркас
Кр 5-1

Стадия	Лист	Листов
Р		1

ХАРЬКОВСКИЙ ПРОМСТРОЙНИИПРОЕКТ

Инв. № подл. | Подпись и дата | Взам. инв. №

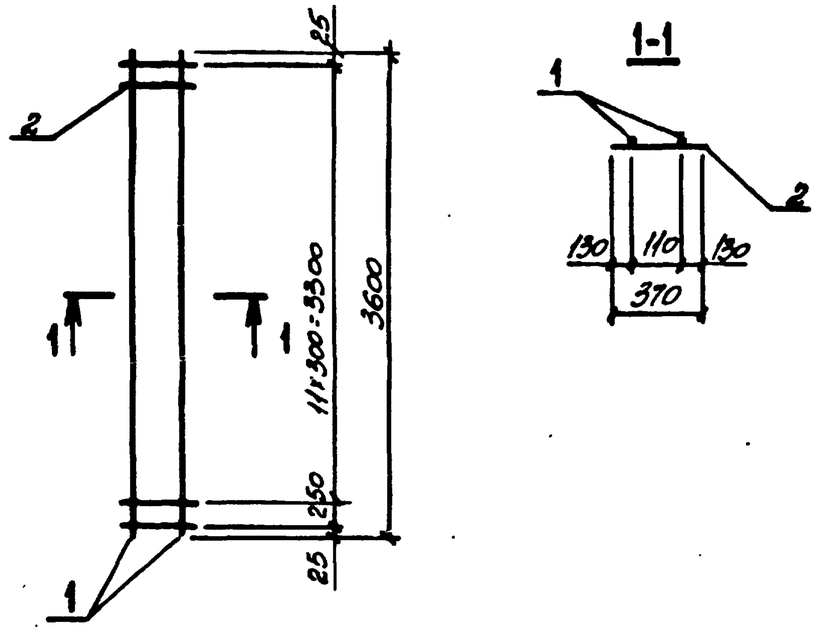

Марка каркаса	Поз.	Наименование		Кол.	Масса ед., кг	Общая масса, кг
Кр 6-1	1	ф18АтIVс,	ℓ=3600	2	7,2	15,4
	2	ф6АI,	ℓ=370	13	0,08	

Арматура класса А-I по ГОСТ 5781-82,
Ат-IVс по ГОСТ 10884-81*

Нач. отд.	Бродский		
Н. контр.	Зорин		
Гл. конст.	Зорин		
Рук. гр.	Шахновский		
Разраб.	Бояджанская		
Рассчит.	Петраш		
Исполн.	Минаева		
Провер.	Бояджанская		

3.015-3/82.II-5-85

Каркас
Кр 6-1

Стадия	Лист	Листов
Р		1

ХАРЬКОВСКИЙ ПРОМСТРОЙНИИПРОЕКТ

Инв. № подл. | Подпись и дата | Взам. инв. №

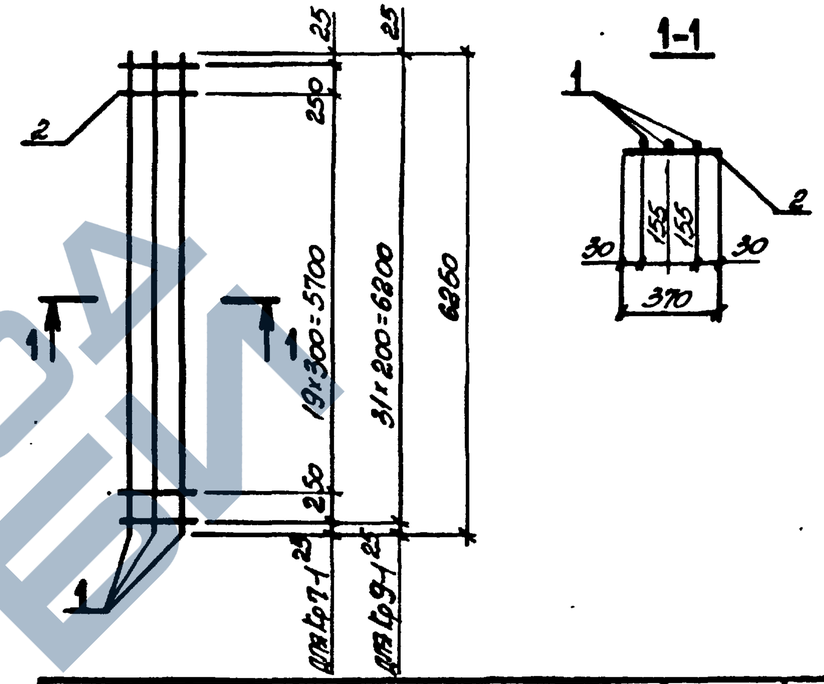

Марка каркаса	Поз.	Наименование		Кол.	Масса ед., кг	Общая масса, кг
Кр 7-1	1	ф20АтIVс,	ℓ=6250	3	15,4	48,0
	2	ф6АI,	ℓ=370	22	0,08	
Кр 9-1	1	ф22АтIVс,	ℓ=6250	3	18,6	58,4
	2	ф6АI,	ℓ=370	32	0,08	

Арматура класса А-I по ГОСТ 5781-82,
Ат-IVс по ГОСТ 10884-81*

Нач. отд.	Бродский		
Н. контр.	Зорин		
Гл. конст.	Зорин		
Рук. гр.	Шахновский		
Разраб.	Бояджанская		
Рассчит.	Петраш		
Исполн.	Минаева		
Провер.	Бояджанская		

3.015-3/82.II-5-86

Каркас
Кр 7-1; Кр 9-1

Стадия	Лист	Листов
Р		1

ХАРЬКОВСКИЙ ПРОМСТРОЙНИИПРОЕКТ

Инв. № подл. | Подпись и дата | Взам. инв. №

https://zavodjbi.com/

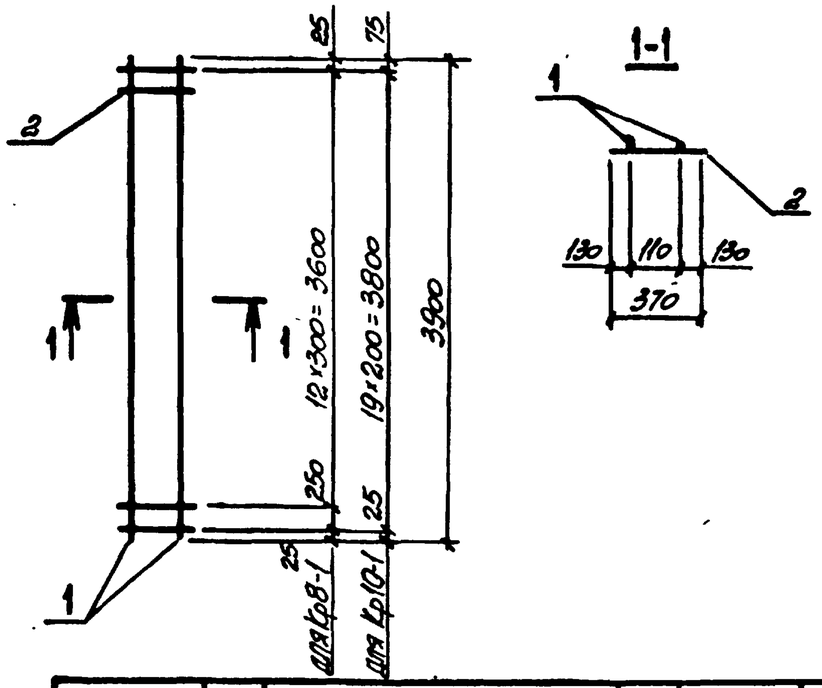

Марка каркаса	Поз.	Наименование		Кол.	Масса ед., кг	Общая масса, кг
Кр 8-1	1	ф20 АтIVс,	ℓ=3900	2	9,6	20,3
	2	ф6 АI,	ℓ=370	14	0,08	
Кр10-1	1	ф20 АтIVс,	ℓ=3900	2	9,6	20,8
	2	ф6 АI,	ℓ=370	20	0,08	

Арматура класса А-I по ГОСТ 5781-82,
Ат-IVс по ГОСТ 10884-81*.

Нач. отд.	Бродский		
Н. контр.	Зорин		
Гл. констр.	Зорин		
Рук. гр.	Шахновский		
Инженер	Богнянская		
Рассчит.	Петраш		
Исполн.	Минаева		
Провер.	Богнянская		

3.015-3/82. ВУ-5-87

Каркас
Кр 8-1; Кр10-1

Стадия	Лист	Листов
Р		1

ХАРЬКОВСКИЙ ПРОМСТРОЙНИИПРОЕКТ

Инв.№ подл. | Подпись и дата | Взам. инв.№

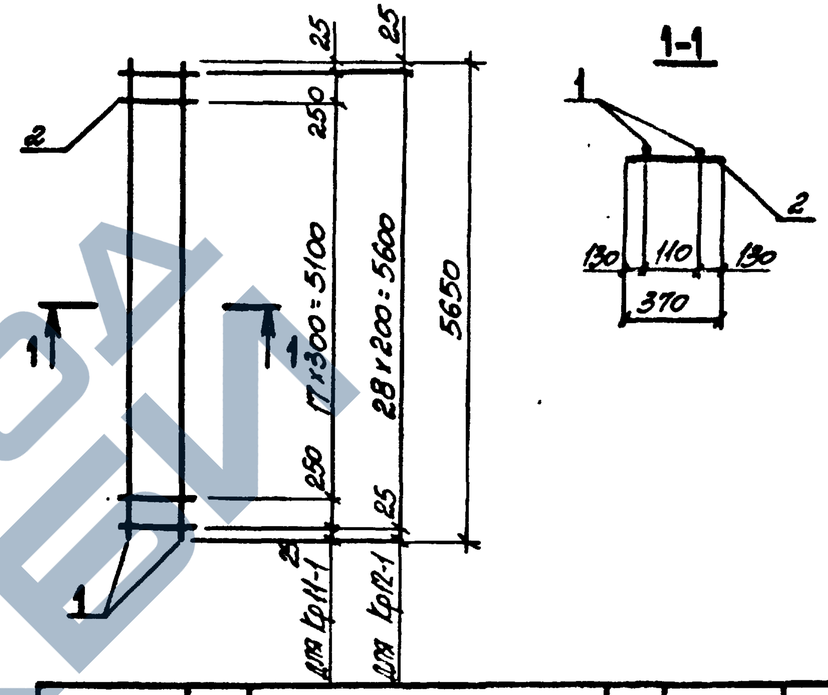

Марка каркаса	Поз.	Наименование		Кол.	Масса ед., кг	Общая масса, кг
Кр 11-1	1	ф16 АтIVс,	ℓ=5650	2	8,9	19,4
	2	ф6 АI,	ℓ=370	20	0,08	
Кр12-1	1	ф16 АтIVс,	ℓ=5650	2	8,9	20,1
	2	ф6 АI,	ℓ=370	29	0,08	

Арматура класса А-I по ГОСТ 5781-82,
Ат-IVс по ГОСТ 10884-81*.

Нач. отд.	Бродский		
Н. контр.	Зорин		
Гл. конст.	Зорин		
Рук. гр.	Шахновский		
Инженер	Богнянская		
Рассчит.	Петраш		
Исполн.	Минаева		
Провер.	Богнянская		

3.015-3/82. ВУ-5-88

Каркас
Кр11-1; Кр12-1

Стадия	Лист	Листов
Р		1

ХАРЬКОВСКИЙ ПРОМСТРОЙНИИПРОЕКТ

Инв.№ подл. | Подпись и дата | Взам. инв.№

https://zavodjbi.com/

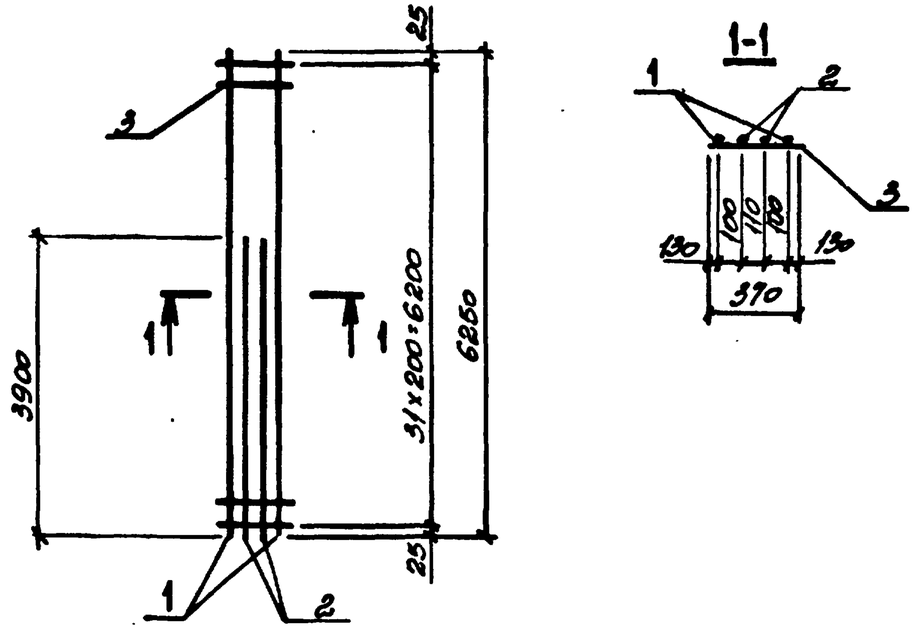

Марка каркаса	Поз.	Наименование		Кол.	Масса ед., кг	Общая масса, кг
Кр13-1	1	ф20 AT IIIc,	ℓ=6250	2	15,4	52,6
	2	ф20 AT IVc,	ℓ=3900	2	9,6	
	3	ф6 AI,	ℓ=370	32	0,08	
Кр13-2	1	ф22 AT IVc,	ℓ=6250	2	18,6	55,4
	2	ф18 AT IVc,	ℓ=3900	2	7,8	
	3	ф6 AI,	ℓ=370	32	0,08	
Кр13-3	1	ф22 AT IVc,	ℓ=6250	2	18,6	52,2
	2	ф16 AT IVc,	ℓ=3900	2	6,2	
	3	ф6 AI,	ℓ=370	32	0,08	

Арматура класса А-I по ГОСТ 5781-82,
Ат-IV по ГОСТ 10884-81*.

Нач. отд.	Бродский		3.015-3/82. II-5-89
Н. контр.	Зорин		
Гл. конст.	Зорин		
Рук. гр.	Шахновский		Каркас Кр13-1 ... Кр13-3
Разраб.	Болнянская		Стадия Р; Лист; Листов 1
Рассчит.	Петраш		ХАРЬКОВСКИЙ ПРОМСТРОЙНИИПРОЕКТ
Исполн.	Минаева		
Провер.	Болнянская		

Взам. инв. № | Подпись и дата | Инв. № подл.

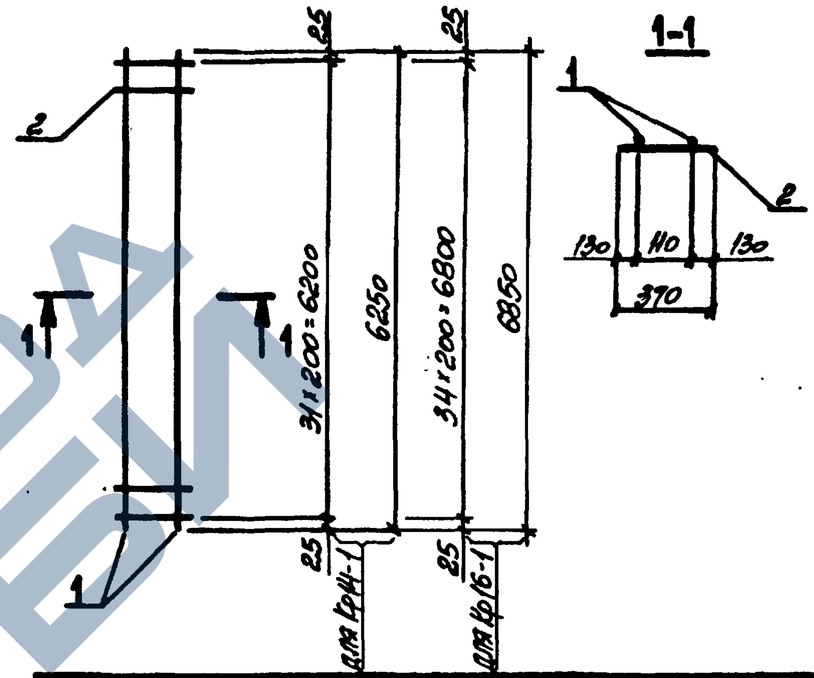

Марка каркаса	Поз.	Наименование		Кол.	Масса ед., кг	Общая масса, кг
Кр14-1	1	ф20 AT IVc,	ℓ=6250	2	15,4	33,4
	2	ф6 AI,	ℓ=370	32	0,08	
Кр16-1	1	ф20 AT IVc,	ℓ=6850	2	15,4	33,6
	2	ф6 AI,	ℓ=370	35	0,08	

Арматура класса А-I по ГОСТ 5781-82,
Ат-IVc по ГОСТ 10884-81*.

Нач. отд.	Бродский		3.015-3/82. II-5-90
Н. контр.	Зорин		
Гл. конст.	Зорин		
Рук. гр.	Шахновский		Каркас Кр14-1; Кр16-1
Разраб.	Болнянская		Стадия Р; Лист; Листов 1
Рассчит.	Петраш		ХАРЬКОВСКИЙ ПРОМСТРОЙНИИПРОЕКТ
Исполн.	Минаева		
Провер.	Болнянская		

Взам. инв. № | Подпись и дата | Инв. № подл.

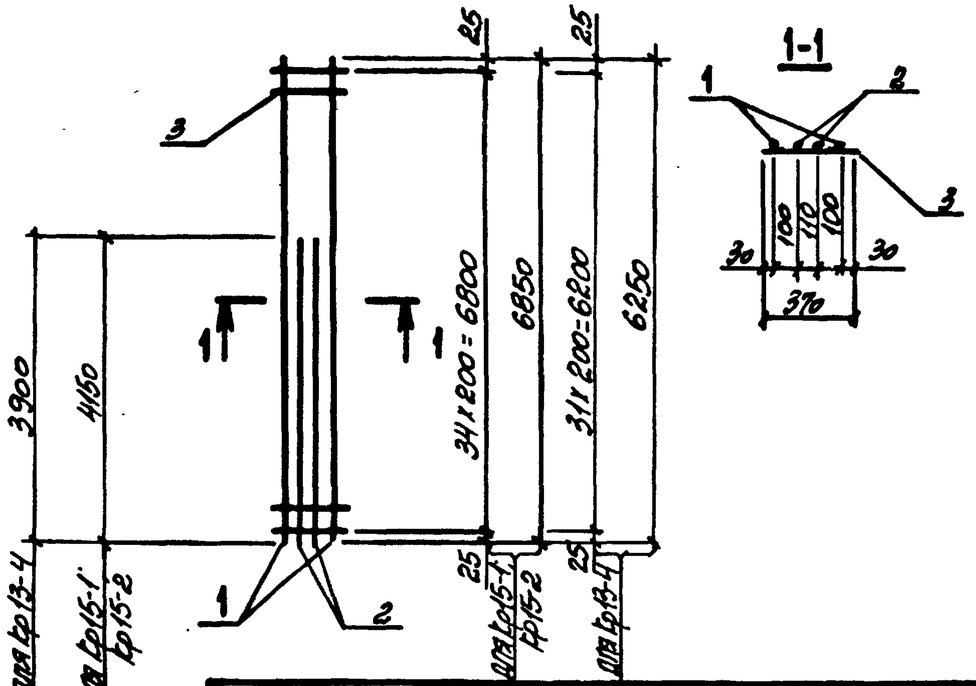

Марка каркаса	Поз.	Наименование		Кол.	Масса ед., кг	Общая масса, кг
Кр 15-1	1	ф20 АТ IVс,	ℓ=6850	2	15,4	54,2
	2	ф20 АТ IVс,	ℓ=4150	2	10,3	
	3	ф6 АI,	ℓ=370	35	0,08	
Кр 15-2	1	ф22 АТ IVс,	ℓ=6850	2	20,4	56,8
	2	ф16 АТ IVс,	ℓ=4150	2	6,6	
	3	ф6 АI,	ℓ=370	35	0,08	
Кр 13-4	1	ф16 АТ IVс,	ℓ=6250	2	9,9	34,8
	2	ф16 АТ IVс,	ℓ=3900	2	6,2	
	3	ф6 АI,	ℓ=370	32	0,08	

Арматура класса А-I по ГОСТ 5781-82,
АТ-IVс по ГОСТ 10884-81*.

Нач. отд.	Бродский		
Н. контр.	Зорин		
Гл. конст.	Зорин		
Рук. гр.	Шапковский		
Разраб.	Богданская		
Рассчит.	Петраш		
Исполн.	Минаева		
Провер.	Богданская		

3.015-3/82. IV-5-91

Каркас Кр15-1; Кр15-2; Кр13-4.

Стадия	Лист	Листов
Р		1

ХАРЬКОВСКИЙ ПРОМСТРОЙНИИПРОЕКТ

Взам. инв. № | Подпись и дата | Инв. № подл.

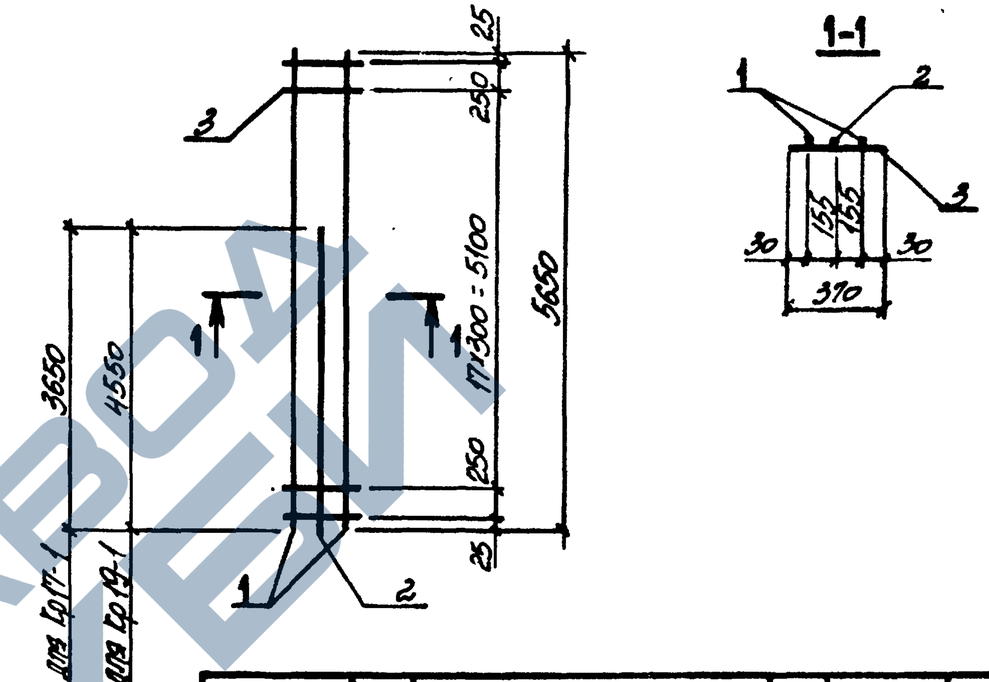

Марка каркаса	Поз.	Наименование		Кол.	Масса ед., кг	Общая масса, кг
Кр 17-1	1	ф22 АТ IVс,	ℓ=5650	2	16,8	41,0
	2	ф16 АТ IVс,	ℓ=3650	1	5,8	
	3	ф6 АI,	ℓ=370	20	0,08	
Кр 19-1	1	ф22 АТ IVс,	ℓ=5650	2	16,8	48,8
	2	ф22 АТ IVс,	ℓ=4550	1	13,6	
	3	ф6 АI,	ℓ=370	20	0,08	

Арматура класса А-I по ГОСТ 5781-82,
АТ-IVс по ГОСТ 10884-81*.

Нач. отд.	Бродский		
Н. контр.	Зорин		
Гл. конст.	Зорин		
Рук. гр.	Шапковский		
Разраб.	Богданская		
Рассчит.	Петраш		
Исполн.	Минаева		
Провер.	Богданская		

3.015-3/82. IV-5-92

Каркас Кр17-1; Кр19-1.

Стадия	Лист	Листов
Р		1

ХАРЬКОВСКИЙ ПРОМСТРОЙНИИПРОЕКТ

Взам. инв. № | Подпись и дата | Инв. № подл.

https://zavodjbi.com/

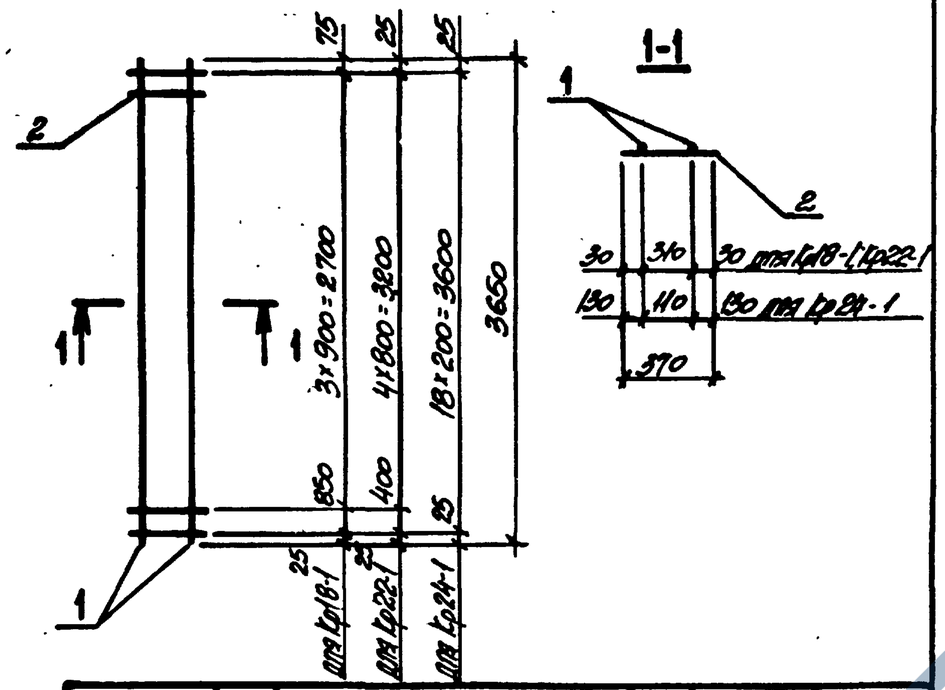

Марка каркаса	Поз.	Наименование	Кол.	Масса ед., кг	Общая масса, кг
Кр18-1	1	ф16АтIVс, l=3650	2	5,8	12,0
	2	ф6АI, l=370	5	0,08	
Кр22-1	1	ф16АтIVс, l=3650	2	5,8	12,1
	2	ф6АI, l=370	6	0,08	
Кр24-1	1	ф20АтIVс, l=3650	2	9,0	12,5
	2	ф6АI, l=370	19	0,08	

Арматура класса А-I по ГОСТ 5781-82,
Ат-IVс по ГОСТ 10884-81*

Нач. отд.	Бродский		
Н. контр.	Зорин		
Гл. конст.	Зорин		
Рук. гр.	Шахновский		
Разраб.	Богнянская		
Рассчит.	Петраш		
Исполн.	Миняева		
Провер.	Богнянская		

3.015-3/82. II-5-93

Каркас Кр18-1; Кр22-1; Кр24-1

Стадия	Лист	Листов
Р		1

ХАРЬКОВСКИЙ ПРОМСТРОЙНИИПРОЕКТ

Взам. инв. № | Подпись и дата | Инв. № подл.

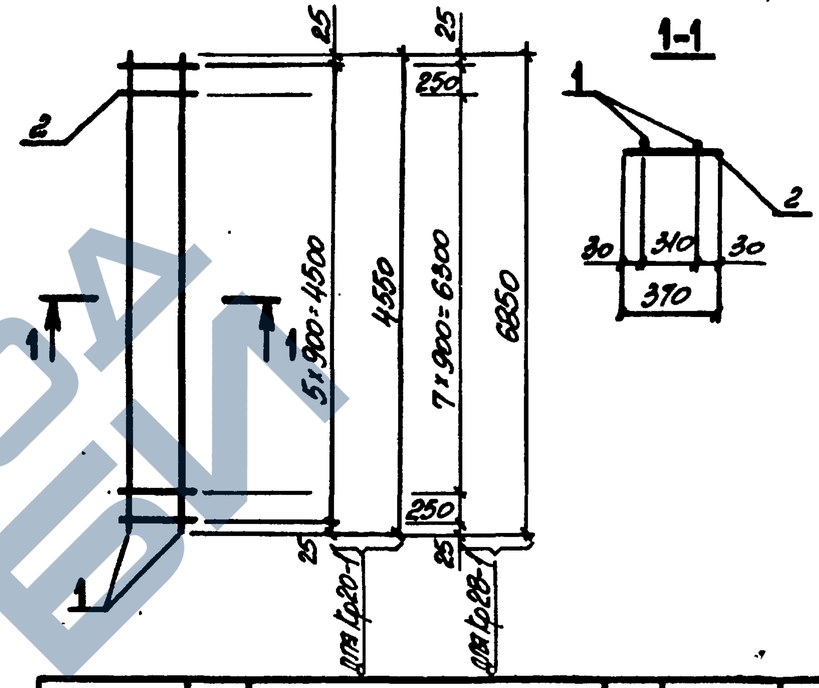

Марка каркаса	Поз.	Наименование	Кол.	Масса ед., кг	Общая масса, кг
Кр20-1	1	ф22АтIVс, l=4550	2	13,6	27,7
	2	ф6АI, l=370	6	0,08	
Кр28-1	1	ф20АтIVс, l=6850	2	16,9	34,6
	2	ф6АI, l=370	10	0,08	

Арматура класса А-I по ГОСТ 5781-82,
Ат-IVс по ГОСТ 10884-81*

Нач. отд.	Бродский		
Н. контр.	Зорин		
Гл. конст.	Зорин		
Рук. гр.	Шахновский		
Разраб.	Богнянская		
Рассчит.	Петраш		
Исполн.	Миняева		
Провер.	Богнянская		

3.015-3/82. II-5-94

Каркас Кр20-1; Кр28-1.

Стадия	Лист	Листов
Р		1

ХАРЬКОВСКИЙ ПРОМСТРОЙНИИПРОЕКТ

Взам. инв. № | Подпись и дата | Инв. № подл.

https://zavodjbi.com/

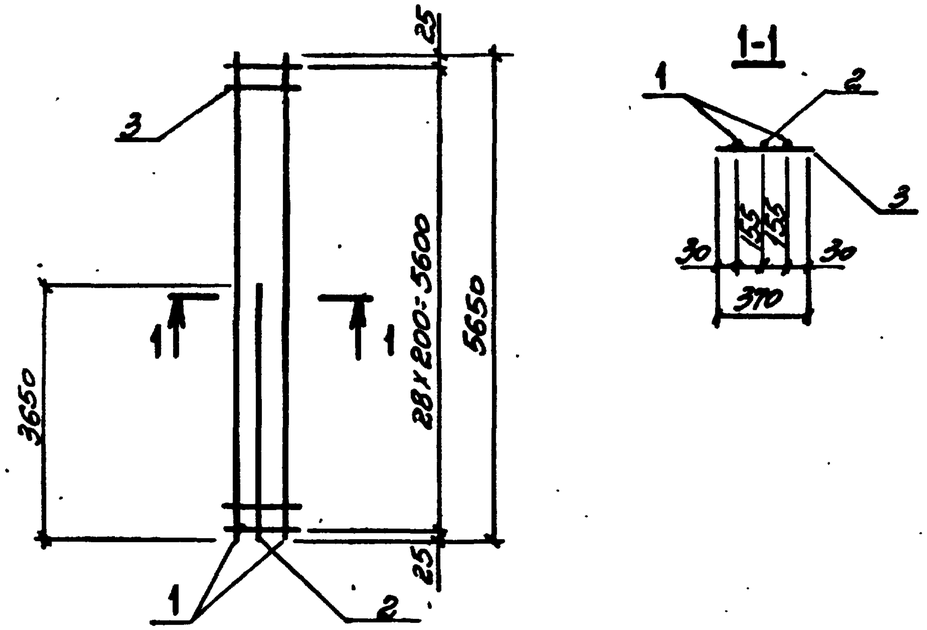

Марка каркаса	Поз.	Наименование		Кол.	Масса ед., кг	Общая масса, кг
Кр21-1	1	ф22АтIVс,	ℓ=5650	2	16,9	41,9
	2	ф16АтIVс,	ℓ=3650	1	5,8	
	3	ф6АI,	ℓ=370	29	0,08	
Кр21-2	1	ф25АтIVс,	ℓ=5650	2	21,8	58,8
	2	ф22АтIVс,	ℓ=3650	1	10,9	
	3	ф8АI,	ℓ=370	29	0,15	

Арматура класса А-I по ГОСТ 5781-82,
Ат-IVс по ГОСТ 10884-81*.

Нач. отд.	Бродский		
Н. контр.	Зорин		
Гл. конст.	Зорин		
Рук. гр.	Шахновский		
Разраб.	Болнянская		
Рассчит.	Петраш		
Исполн.	Минаева		
Провер.	Болнянская		

3.015-3/82 II-5-95

Каркас
Кр21-1; Кр21-2

Стадия	Лист	Листов
Р		1

ХАРЬКОВСКИЙ ПРОМСТРОЙНИИПРОЕКТ

Взам. инв. № | Подпись и дата | Инв. № подл.

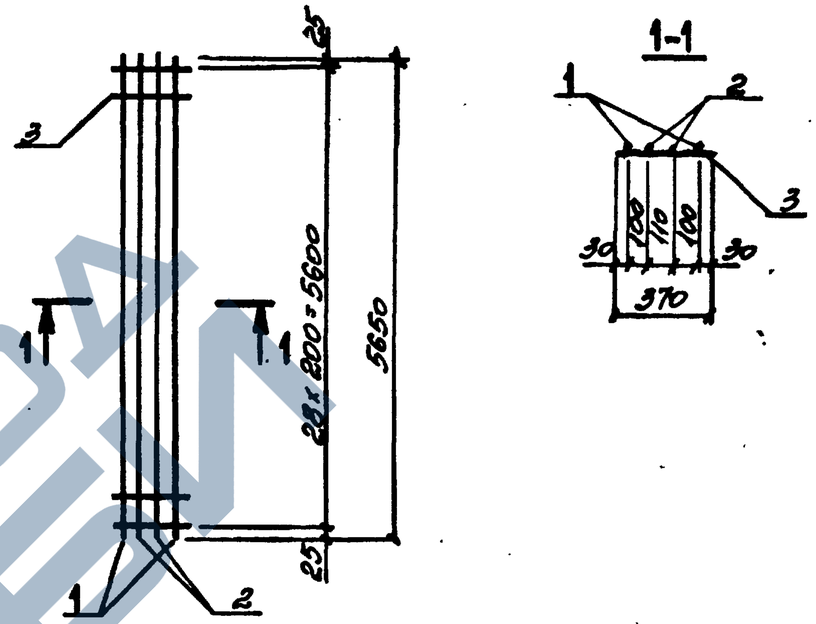

Марка каркаса	Поз.	Наименование		Кол.	Масса ед., кг	Общая масса, кг
Кр23-1	1	ф22АтIVс,	ℓ=5650	2	16,9	63,9
	2	ф20АтIVс,	ℓ=5650	2	13,9	
	3	ф6АI,	ℓ=370	29	0,08	

Арматура класса А-I по ГОСТ 5781-82,
Ат-IVс по ГОСТ 10884-81*.

Нач. отд.	Бродский		
Н. контр.	Зорин		
Гл. конст.	Зорин		
Рук. гр.	Шахновский		
Разраб.	Болнянская		
Рассчит.	Петраш		
Исполн.	Минаева		
Провер.	Болнянская		

3.015-3/82 II-5-96

Каркас
Кр23-1

Стадия	Лист	Листов
Р		1

ХАРЬКОВСКИЙ ПРОМСТРОЙНИИПРОЕКТ

Взам. инв. № | Подпись и дата | Инв. № подл.

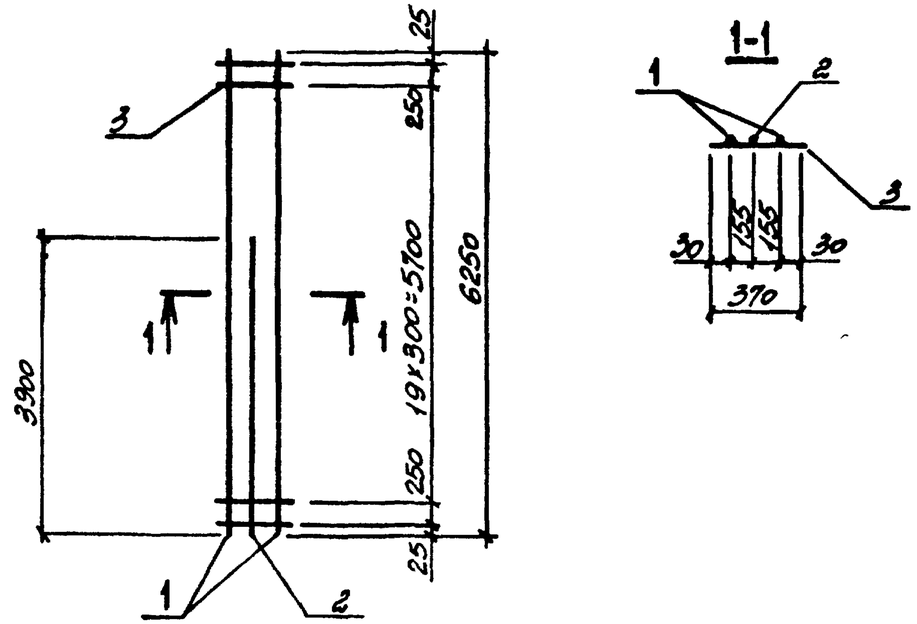

Марка каркаса	Поз.	Наименование		Кол.	Масса ед., кг	Общая масса, кг
Кр25-1	1	ф20 АтIVс,	ℓ=6250	2	15,4	42,2
	2	ф20 АтIVс,	ℓ=3900	1	9,6	
	3	ф6 АI,	ℓ=370	22	0,08	
Кр25-2	1	ф22 АтIVс,	ℓ=6250	2	18,6	50,7
	2	ф22 АтIVс,	ℓ=3900	1	11,6	
	3	ф6 АI,	ℓ=370	22	0,08	
Кр25-3	1	ф18 АтIVс,	ℓ=6250	2	12,5	34,6
	2	ф18 АтIVс,	ℓ=3900	1	7,8	
	3	ф6 АI,	ℓ=370	22	0,08	

Арматура класса А-I по ГОСТ 5781-82,
Ат-IVс по ГОСТ 10884-81*.

Нач. отд.	Бродский		3.015-3/82.IV-5-97
Н. контр.	Зорин		
Гл. констр.	Зорин		
Рук. гр.	Шахновский		Каркас Кр25-1... Кр25-3
Разраб.	Боднянская		
Рассчит.	Петраш		
Исполн.	Минаева		
Провер.	Боднянская		

Стадия	Лист	Листов
Р		1

ХАРЬКОВСКИЙ ПРОМСТРОЙНИИПРОЕКТ

Взам. инв.№ | Подпись и дата | Инв.№ подл.

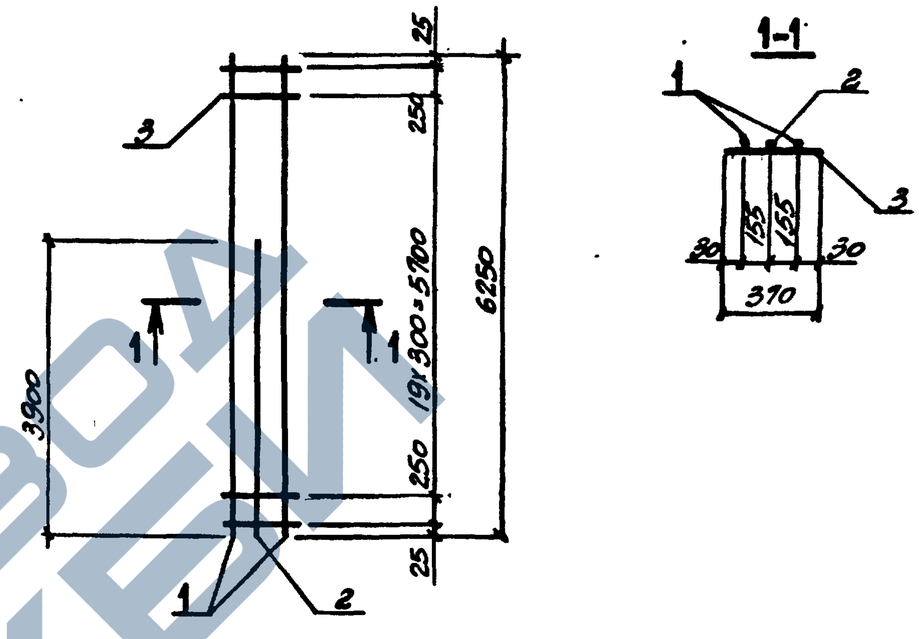

Марка каркаса	Поз.	Наименование		Кол.	Масса ед., кг	Общая масса, кг
Кр25-4	1	ф25 АтIVс,	ℓ=6250	2	24,1	63,1
	2	ф22 АтIVс,	ℓ=3900	1	11,6	
	3	ф8 АI,	ℓ=370	22	0,15	
Кр25-5	1	ф25 АтIVс,	ℓ=6250	2	24,1	59,3
	2	ф18 АтIVс,	ℓ=3900	1	7,8	
	3	ф8 АI,	ℓ=370	22	0,15	

Арматура класса А-I по ГОСТ 5781-82,
Ат-IVс по ГОСТ 10884-81*.

Нач. отд.	Бродский		3.015-3/82.IV-5-98
Н. контр.	Зорин		
Гл. конст.	Зорин		
Рук. гр.	Шахновский		Каркас Кр25-4; Кр25-5.
Разраб.	Боднянская		
Рассчит.	Петраш		
Исполн.	Минаева		
Провер.	Боднянская		

Стадия	Лист	Листов
Р		1

ХАРЬКОВСКИЙ ПРОМСТРОЙНИИПРОЕКТ

Взам. инв.№ | Подпись и дата | Инв.№ подл.

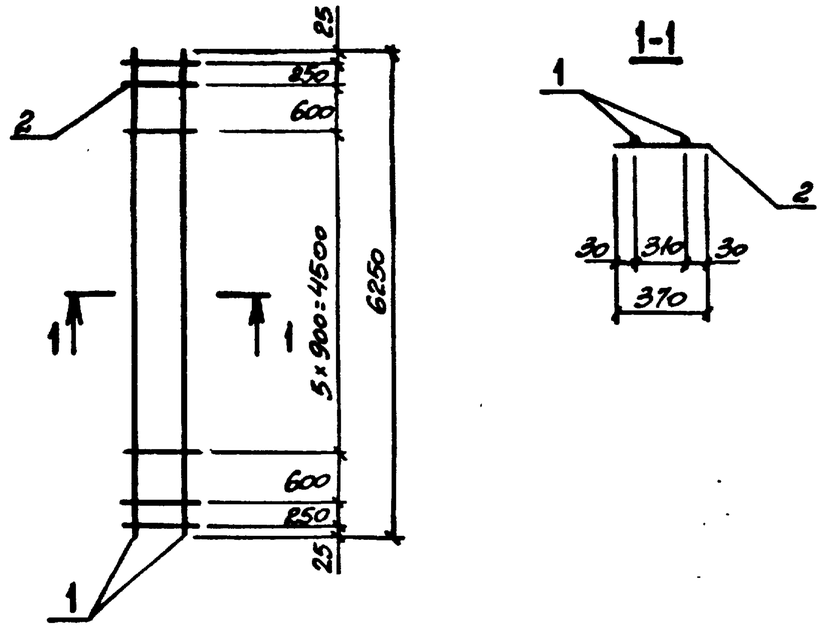

Марка каркаса	Поз.	Наименование		Кол.	Масса ед., кг	Общая масса, кг
Кр26-1	1	ф20АтIVс,	ℓ=6250	2	15,4	31,6
	2	ф6АI,	ℓ=370	10	0,08	
Кр26-2	1	ф22АтIVс,	ℓ=6250	2	18,6	38,1
	2	ф6АI,	ℓ=370	10	0,08	
Кр26-3	1	ф18АтIVс,	ℓ=6250	2	12,5	25,8
	2	ф6АI,	ℓ=370	10	0,08	
Кр26-4	1	ф25АтIVс,	ℓ=6250	2	24,1	49,7
	2	ф8АI,	ℓ=370	10	0,15	

Арматура класса А-I по ГОСТ 5781-82,
Ат-IVс по ГОСТ 10884-81*.

Взам. инв.№ | Подпись и дата | Инв.№ подл.

Нач. отд.	Бродский		
Н. контр.	Зорин		
Гл. конст.	Зорин		
Рук. гр.	Шахновский		
Разраб.	Болнянская		
Рассчит.	Петраш		
Исполн.	Минаева		
Провер.	Болнянская		

3.015-3/82 II-5-99

Каркас Кр26-1... Кр26-4

Стадия	Лист	Листов
Р		1

ХАРЬКОВСКИЙ ПРОМСТРОЙНИИПРОЕКТ

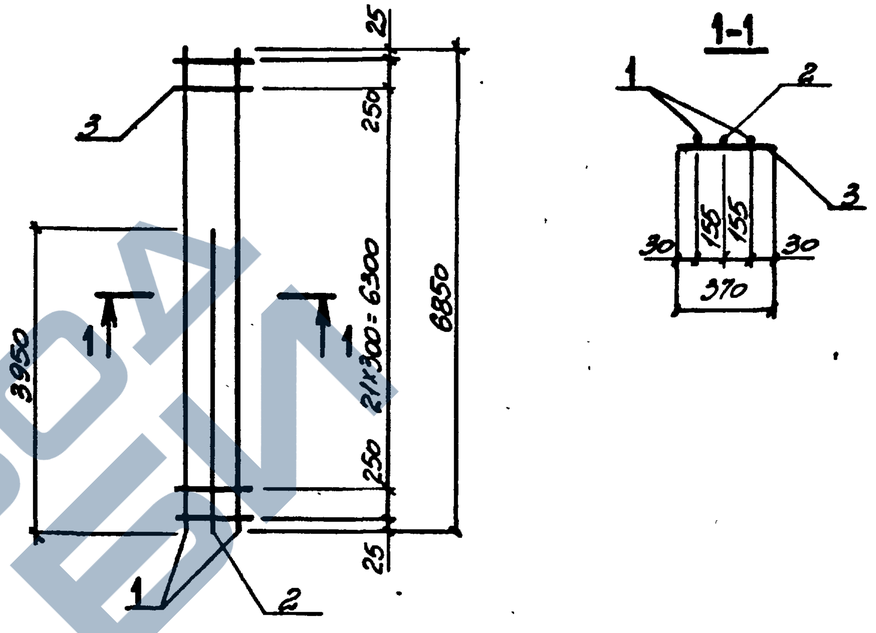

Марка каркаса	Поз.	Наименование		Кол.	Масса ед., кг	Общая масса, кг
Кр27-1	1	ф22АтIVс,	ℓ=6850	2	20,4	52,4
	2	ф20АтIVс,	ℓ=3950	1	9,7	
	3	ф6АI,	ℓ=370	24	0,08	
Кр27-2	1	ф22АтIVс,	ℓ=6850	2	20,4	54,6
	2	ф22АтIVс,	ℓ=3950	1	11,8	
	3	ф6АI,	ℓ=370	24	0,08	
Кр27-3	1	ф25АтIVс,	ℓ=6850	2	26,4	71,6
	2	ф25АтIVс,	ℓ=3950	1	15,2	
	3	ф8АI,	ℓ=370	24	0,15	

Арматура класса А-I по ГОСТ 5781-82,
Ат-IVс по ГОСТ 10884-81*.

Взам. инв.№ | Подпись и дата | Инв.№ подл.

Нач. отд.	Бродский		
Н. контр.	Зорин		
Гл. конст.	Зорин		
Рук. гр.	Шахновский		
Разраб.	Болнянская		
Рассчит.	Петраш		
Исполн.	Минаева		
Провер.	Болнянская		

3.015-3/82 II-5-100

Каркас Кр27-1... Кр27-3

Стадия	Лист	Листов
Р		1

ХАРЬКОВСКИЙ ПРОМСТРОЙНИИПРОЕКТ

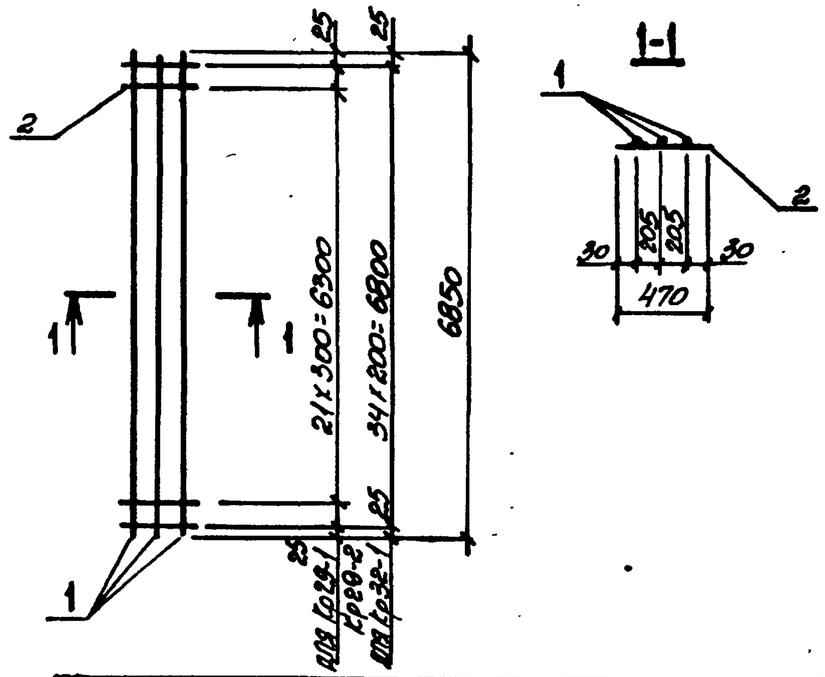

Марка каркаса	Поз.	Наименование		Кол.	Масса ед., кг	Общая масса, кг
Кр29-1	1	ф20АтIVс,	ℓ=6850	3	16,9	53,1
	2	ф6АI,	ℓ=470	24	0,1	
Кр29-2	1	ф28АтIVс,	ℓ=6850	3	33,1	103,9
	2	ф8АI,	ℓ=470	24	0,19	
Кр32-1	1	ф20АтIVс,	ℓ=6850	3	16,9	54,2
	2	ф6АI,	ℓ=470	35	0,1	

Арматура класса А-I по ГОСТ 5781-82,
Ат-IVс по ГОСТ 10884-81*.

Нач. отд.	Бродский		
Н. контр.	Зорин		
Гл. констр.	Зорин		
Рук. гр.	Шахновский		
Разраб.	Богнянская		
Рассчит.	Петраш		
Исполн.	Минаева		
Провер.	Богнянская		

3.015-3/82. II-5-101

Каркас Кр29-1; Кр29-2; Кр32-1.

Стадия	Лист	Листов
Р		1

ХАРЬКОВСКИЙ ПРОМСТРОЙНИИПРОЕКТ

Инв.№ подл. | Подпись и дата | Взам. инв.№

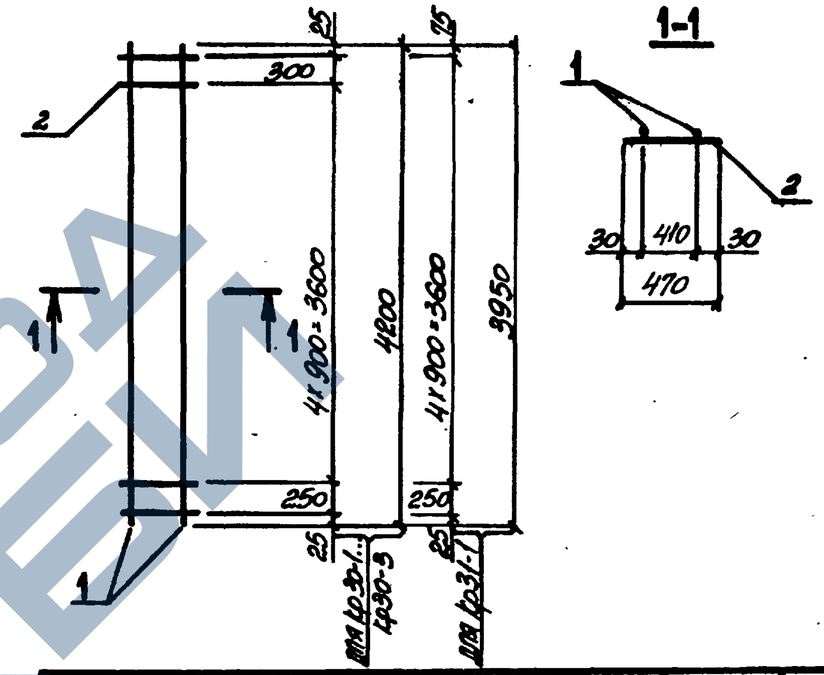

Марка каркаса	Поз.	Наименование		Кол.	Масса ед., кг	Общая масса, кг
Кр30-1	1	ф16АтIVс,	ℓ=4200	2	6,6	14,0
	2	ф6АI,	ℓ=470	7	0,1	
Кр30-2	1	ф22АтIVс,	ℓ=4200	2	12,5	26,4
	2	ф8АI,	ℓ=470	7	0,19	
Кр30-3	1	ф20АтIVс,	ℓ=4200	2	10,4	21,4
	2	ф6АI,	ℓ=470	7	0,1	
Кр31-1	1	ф22АтIVс,	ℓ=3950	2	11,8	24,7
	2	ф8АI,	ℓ=470	6	0,19	

Арматура класса А-I по ГОСТ 5781-82,
Ат-IVс по ГОСТ 10884-81*.

Нач. отд.	Бродский		
Н. контр.	Зорин		
Гл. конст.	Зорин		
Рук. гр.	Шахновский		
Разраб.	Богнянская		
Рассчит.	Петраш		
Исполн.	Минаева		
Провер.	Богнянская		

3.015-3/82. II-5-102

Каркас Кр30-1... Кр30-3; Кр31-1

Стадия	Лист	Листов
Р		1

ХАРЬКОВСКИЙ ПРОМСТРОЙНИИПРОЕКТ

Инв.№ подл. | Подпись и дата | Взам. инв.№

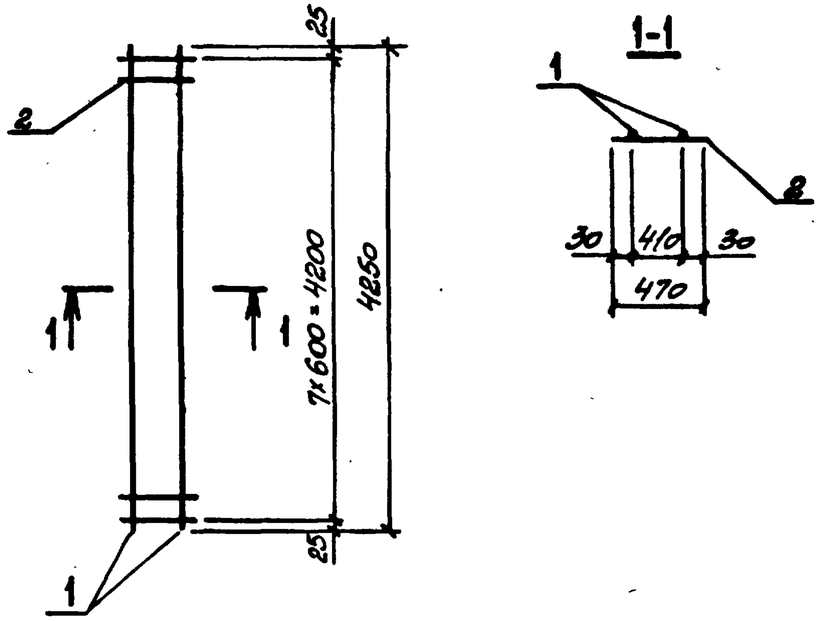

Марка каркаса	Поз.	Наименование		Кол.	Масса ед., кг	Общая масса, кг
Кр 33-1	1	ф16АтIVс,	ℓ=4250	2	6,7	14,2
	2	ф6АI,	ℓ=470	8	0,1	

Арматура класса А-I по ГОСТ 5781-82,
Ат-IVс по ГОСТ 10884-81*.

Нач. отд.	Бродский			3.015-3/82. II-5-103	
Н. контр.	Зорин				
Гл. конст.	Зорин				
Рук. гр.	Шахновский			Каркас Кр 33-1	Стадия: Р; Лист: ; Листов: 1
Разраб.	Волнянская				ХАРЬКОВСКИЙ ПРОМСТРОЙНИИПРОЕКТ
Рассчит.	Петраш				
Испотн.	Мнняева				
Провер.	Волнянская				

Взам. инв. № | Подпись и дата | Инв. № подл.

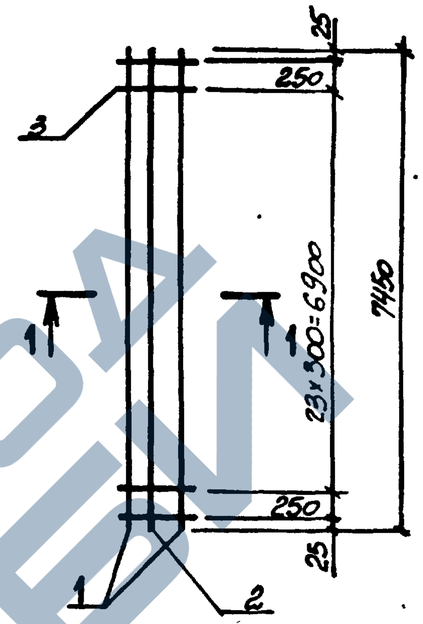

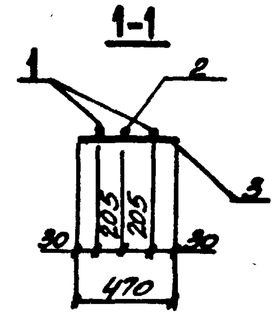

Марка каркаса	Поз.	Наименование		Кол.	Масса ед., кг	Общая масса, кг
Кр 34-1	1	ф25АтIVс,	ℓ=7450	2	28,7	84,5
	2	ф22АтIVс,	ℓ=7450	1	22,2	
	3	ф8АI,	ℓ=470	26	0,19	
Кр 34-2	1	ф22АтIVс,	ℓ=7450	2	22,2	65,4
	2	ф20АтIVс,	ℓ=7450	1	18,4	
	3	ф6АI,	ℓ=470	26	0,1	

Арматура класса А-I по ГОСТ 5781-82,
Ат-IVс по ГОСТ 10884-81*.

Нач. отд.	Бродский			3.015-3/82. II-5-104	
Н. контр.	Зорин				
Гл. конст.	Зорин				
Рук. гр.	Шахновский			Каркас Кр 34-1; Кр 34-2.	Стадия: Р; Лист: ; Листов: 1
Разраб.	Волнянская				ХАРЬКОВСКИЙ ПРОМСТРОЙНИИПРОЕКТ
Рассчит.	Петраш				
Испотн.	Мнняева				
Провер.	Волнянская				

Взам. инв. № | Подпись и дата | Инв. № подл.

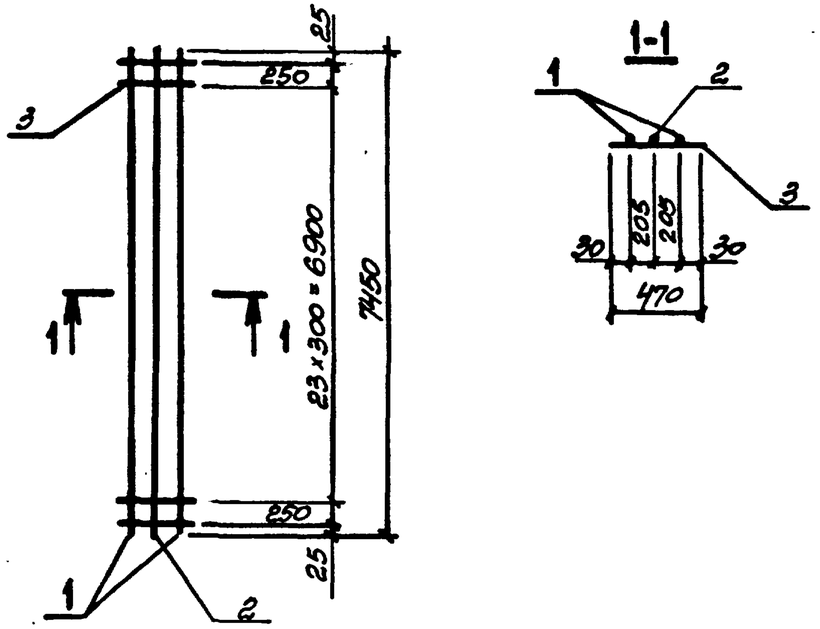

Марка каркаса	Поз.	Наименование		Кол.	Масса ед., кг	Общая масса, кг
Кр34-3	1	ф25АтIVс,	ℓ=7450	2	28,7	91,0
	2	ф25АтIVс,	ℓ=7450	1	28,7	
	3	ф8АI,	ℓ=470	26	0,19	
Кр34-4	1	ф20АтIVс,	ℓ=7450	2	18,4	51,1
	2	ф16АтIVс,	ℓ=7450	1	11,8	
	3	ф6АI,	ℓ=470	26	0,1	

Арматура класса А-I по ГОСТ 5781-82,
Ат-IVс по ГОСТ 10884-81*.

Нач. отд.	Бродский		
Н. контр.	Зорин		
Гл. конст.	Зорин		
Рук. гр.	Шаховский		
Разраб.	Болнянская		
Рассчит.	Петраш		
Исполн.	Минаева		
Провер.	Болнянская		

Взам. инв. № | Подпись и дата | Инв. № подл.

3.015-3/82. II-5-105

Каркас Кр34-3; Кр34-4

Стадия	Лист	Листов
Р		1

ХАРЬКОВСКИЙ ПРОМСТРОЙНИИПРОЕКТ

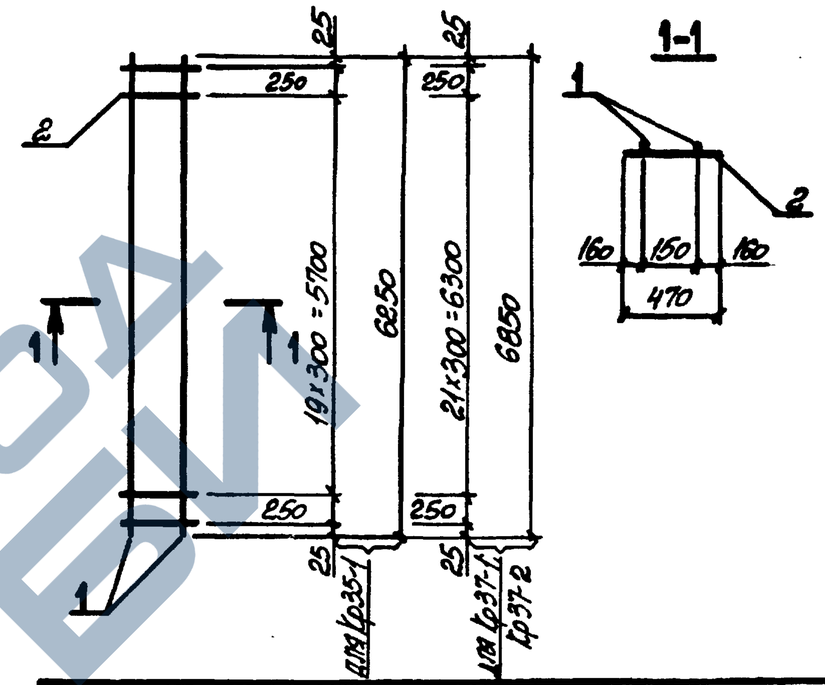

Марка каркаса	Поз.	Наименование		Кол.	Масса ед., кг	Общая масса, кг
Кр35-1	1	ф18АтIVс,	ℓ=6250	2	12,5	29,2
	2	ф8АI,	ℓ=470	22	0,19	
Кр37-1	1	ф22АтIVс,	ℓ=6850	2	20,4	45,4
	2	ф8АI,	ℓ=470	24	0,19	
Кр37-2	1	ф20АтIVс,	ℓ=6850	2	16,9	38,4
	2	ф8АI,	ℓ=470	24	0,19	

Арматура класса А-I по ГОСТ 5781-82,
Ат-IVс по ГОСТ 10884-81*.

Нач. отд.	Бродский		
Н. контр.	Зорин		
Гл. конс.	Зорин		
Рук. гр.	Шаховский		
Разраб.	Болнянская		
Рассчит.	Петраш		
Исполн.	Минаева		
Провер.	Болнянская		

Взам. инв. № | Подпись и дата | Инв. № подл.

3.015-3/82. II-5-106

Каркас Кр35-1; Кр37-1; Кр37-2

Стадия	Лист	Листов
Р		1

ХАРЬКОВСКИЙ ПРОМСТРОЙНИИПРОЕКТ

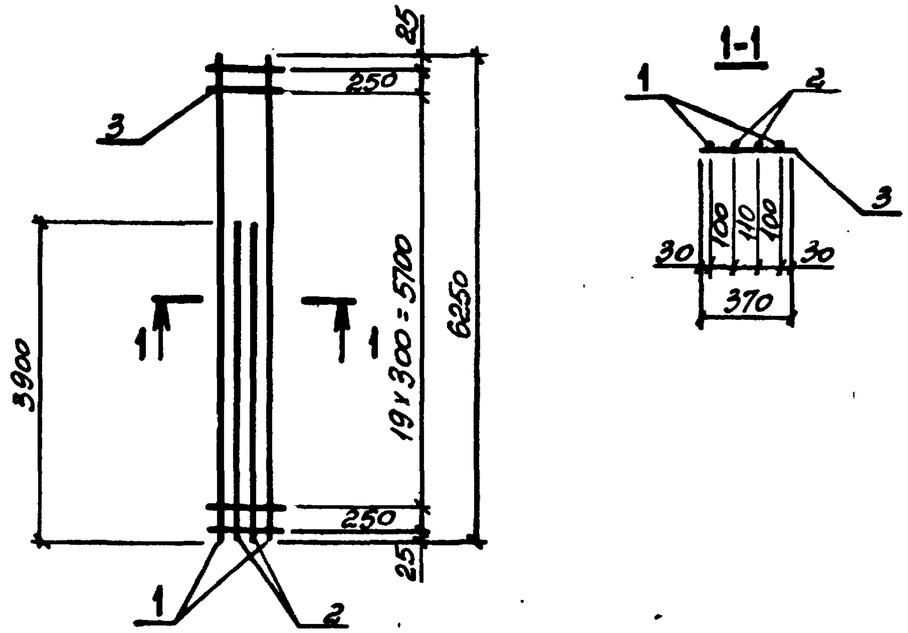

Марка каркаса	Поз.	Наименование		Кол.	Масса ед., кг	Общая масса, кг
Кр36-1	1	ф25АтIVс,	ℓ=6250	2	24,1	67,1
	2	ф18АтIVс,	ℓ=3900	2	7,8	
	3	ф8АI,	ℓ=370	22	0,15	
Кр36-2	1	ф22АтIVс,	ℓ=6250	2	18,6	54,6
	2	ф18АтIVс,	ℓ=3900	2	7,8	
	3	ф6АI,	ℓ=370	22	0,08	
Кр36-3	1	ф22АтIVс,	ℓ=6250	2	18,6	51,4
	2	ф16АтIVс,	ℓ=3900	2	6,2	
	3	ф6АI,	ℓ=370	22	0,08	

Арматура класса А-I по ГОСТ 5781-82,
Ат-IVс по ГОСТ 10884-81*.

Нач. отд.	Бродский		
Н. контр.	Зорин		
Гл. конс.	Зорин		
Рук. гр.	Шахновский		
Разраб.	Болнянская		
Рассчит.	Петраш		
Исполн.	Минаева		
Провер.	Болнянская		

Взам. инв. № | Подпись и дата | Инв. № подл.

3.015-3/82.II-5-107

Каркас Кр36-1;... Кр36-3

Стадия	Лист	Листов
Р		1

ХАРЬКОВСКИЙ ПРОМСТРОЙНИИПРОЕКТ

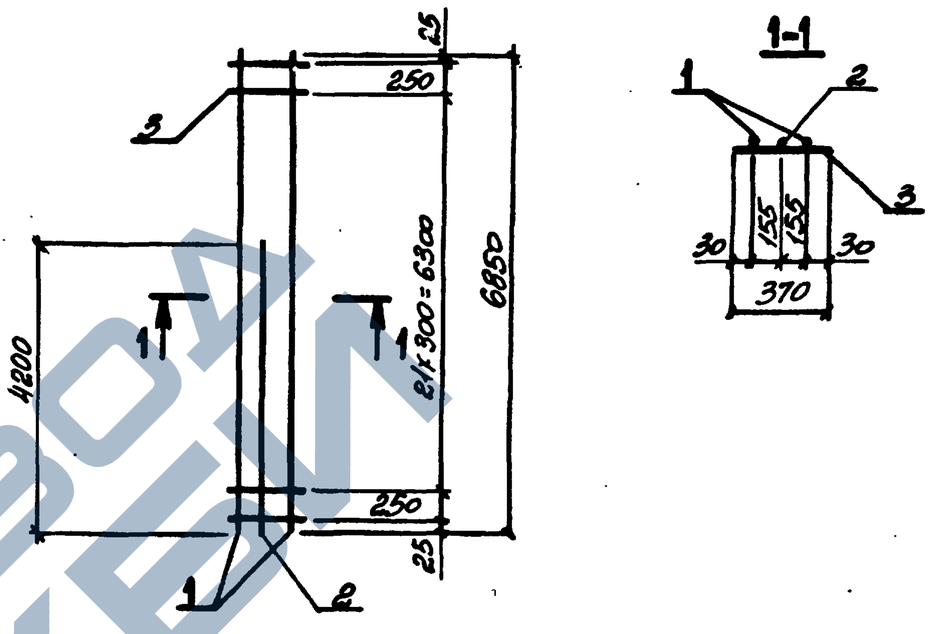

Марка каркаса	Поз.	Наименование		Кол.	Масса ед., кг	Общая масса, кг
Кр38-1	1	ф25АтIVс,	ℓ=6850	2	26,4	68,9
	2	ф22АтIVс,	ℓ=4200	1	12,5	
	3	ф8АI,	ℓ=370	24	0,15	
Кр38-2	1	ф25АтIVс,	ℓ=6850	2	26,4	72,6
	2	ф25АтIVс,	ℓ=4200	1	16,2	
	3	ф8АI,	ℓ=370	24	0,15	

Арматура класса А-I по ГОСТ 5781-82,
Ат-IVс по ГОСТ 10884-81*.

Нач. отд.	Бродский		
Н. контр.	Зорин		
Гл. конс.	Зорин		
Рук. гр.	Шахновский		
Разраб.	Болнянская		
Рассчит.	Петраш		
Исполн.	Минаева		
Провер.	Болнянская		

Взам. инв. № | Подпись и дата | Инв. № подл.

3.015-3/82.II-5-108

Каркас Кр38-1; Кр38-2

Стадия	Лист	Листов
Р		1

ХАРЬКОВСКИЙ ПРОМСТРОЙНИИПРОЕКТ

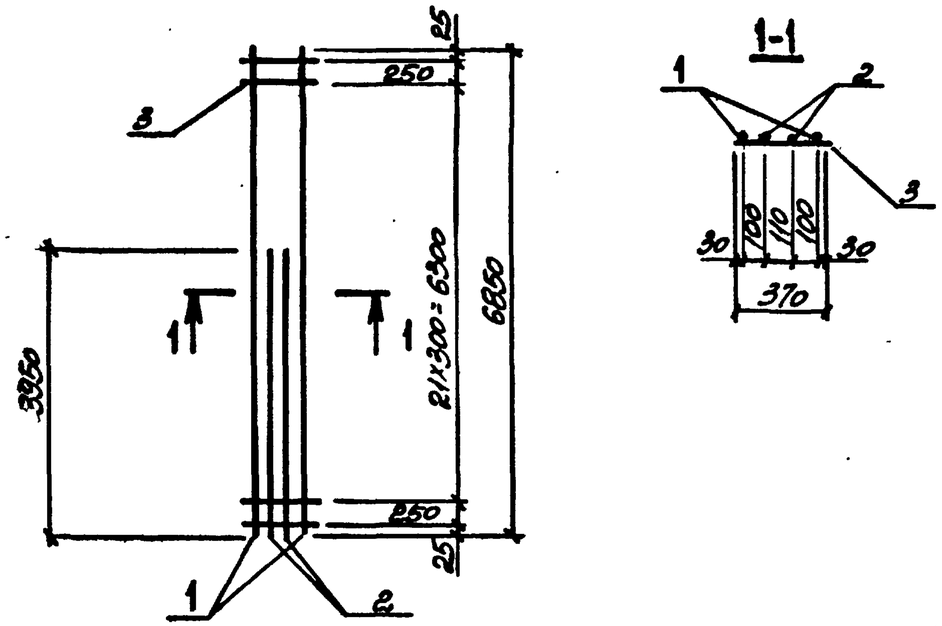

Марка каркаса	Поз.	Наименование		Кол.	Масса ед., кг	Общая масса, кг
Кр39-1	1	ф25АтIVс,	ℓ=6850	2	26,4	76,0
	2	ф20АтIVс,	ℓ=3950	2	9,8	
	3	ф6АI,	ℓ=370	24	0,15	
Кр39-2	1	ф28АтIVс,	ℓ=6850	2	33,1	89,3
	2	ф20АтIVс,	ℓ=3950	2	9,8	
	3	ф6АI,	ℓ=370	24	0,15	

Арматура класса А-I по ГОСТ 5781-82,
Ат-IVс, по ГОСТ 10884-81*.

Нач. отд.	Бродский		3.015-3/82 ВГ-5-109
Н. контр.	Зорин		
Гл. конст.	Зорин		
Рук. гр.	Шаховская		Каркас Кр39-1; Кр39-2.
Разраб.	Болнянская		Стадия Р; Лист; Листов 1
Рассчит.	Петраш		ХАРЬКОВСКИЙ ПРОМСТРОЙНИИПРОЕКТ
Исполн.	Минаева		
Провер.	Болнянская		

Инв. № подл. | Подпись и дата | Взам. инв. №

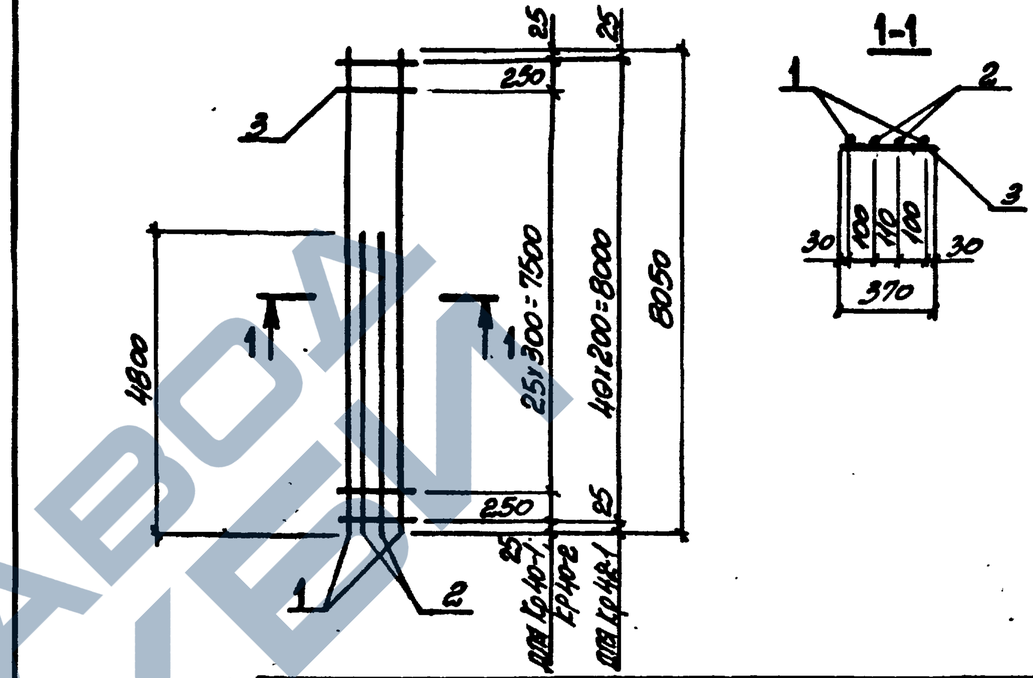

Марка каркаса	Поз.	Наименование		Кол.	Масса ед., кг	Общая масса, кг
Кр40-1	1	ф22АтIVс,	ℓ=8050	2	24,0	65,4
	2	ф16АтIVс,	ℓ=4800	2	7,6	
	3	ф6АI,	ℓ=370	28	0,08	
Кр40-2	1	ф22АтIVс,	ℓ=8050	2	24,0	64,4
	2	ф18АтIVс,	ℓ=4800	2	9,6	
	3	ф6АI,	ℓ=370	28	0,08	
Кр42-1	1	ф22АтIVс,	ℓ=8050	2	24,0	66,5
	2	ф16АтIVс,	ℓ=4800	2	7,6	
	3	ф6АI,	ℓ=370	41	0,08	

Арматура класса А-I по ГОСТ 5781-82,
Ат-IVс по ГОСТ 10884-81*.

Нач. отд.	Бродский		3.015-3/82 ВГ-5-110
Н. контр.	Зорин		
Гл. конст.	Зорин		
Рук. гр.	Шаховская		Каркас Кр40-1; Кр40-2; Кр42-1.
Разраб.	Болнянская		Стадия Р; Лист; Листов 1
Рассчит.	Петраш		ХАРЬКОВСКИЙ ПРОМСТРОЙНИИПРОЕКТ
Исполн.	Минаева		
Провер.	Болнянская		

Инв. № подл. | Подпись и дата | Взам. инв. №

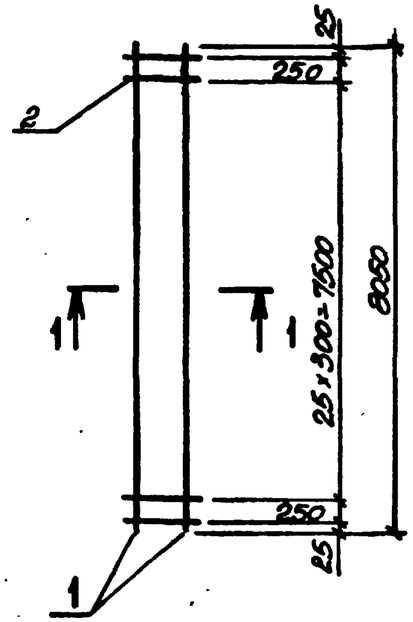

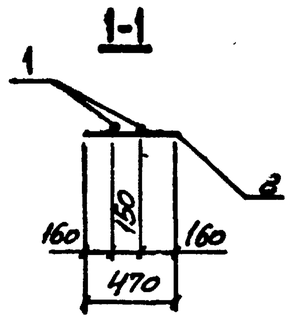

Марка каркаса	Поз.	Наименование		Кол.	Масса ед., кг	Общая масса, кг
Кр41-1	1	ф16АтIVс,	ℓ=8050	2	12,7	28,2
	2	ф6АI,	ℓ=470	28	0,10	
Кр41-2	1	ф18АтIVс,	ℓ=8050	2	16,1	35,0
	2	ф6АI,	ℓ=470	28	0,10	
Кр41-3	1	ф20АтIVс,	ℓ=8050	2	19,9	42,6
	2	ф6АI,	ℓ=470	28	0,10	
Кр41-4	1	ф22АтIVс,	ℓ=8050	2	24,0	50,8
	2	ф6АI,	ℓ=470	28	0,10	

Арматура класса А-I по ГОСТ 5781-82,
Ат-IVс по ГОСТ 10884-81*.

Инв.№ подл. | Подпись и дата | Взам. инв.№

Нач. отд.	Бродский		
Н. контр.	Зорин		
Гл. конс.	Зорин		
Рук. гр.	Шаховский		
Разраб.	Болнянская		
Рассчит.	Петраш		
Исполн.	Тинаева		
Провер.	Болнянская		

3.015-3/82. Ĭ-5-111

КАРКАС
Кр41-1 ... Кр41-4

Стадия	Лист	Листов
Р		1

ХАРЬКОВСКИЙ ПРОМСТРОЙНИИПРОЕКТ

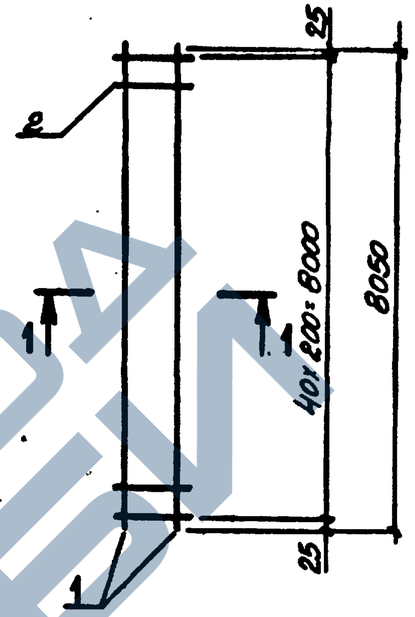

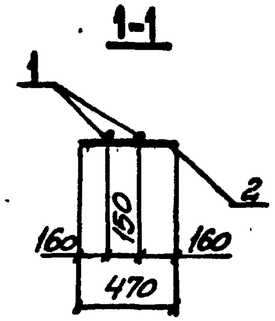

Марка каркаса	Поз.	Наименование		Кол.	Масса ед., кг	Общая масса, кг
Кр43-1	1	ф16АтIVс,	ℓ=8050	2	12,7	29,5
	2	ф6АI,	ℓ=470	41	0,10	
Кр43-2	1	ф20АтIVс,	ℓ=8050	2	19,9	43,9
	2	ф6АI,	ℓ=470	41	0,10	

Арматура класса А-I по ГОСТ 5781-82,
Ат-IVс по ГОСТ 10884-81*.

Инв.№ подл. | Подпись и дата | Взам. инв.№

Нач. отд.	Бродский		
Н. контр.	Зорин		
Гл. конс.	Зорин		
Рук. гр.	Шаховский		
Разраб.	Болнянская		
Рассчит.	Петраш		
Исполн.	Тинаева		
Провер.	Болнянская		

3.015-3/82. Ĭ-5-112

КАРКАС
Кр43-1, Кр43-2

Стадия	Лист	Листов
Р		1

ХАРЬКОВСКИЙ ПРОМСТРОЙНИИПРОЕКТ

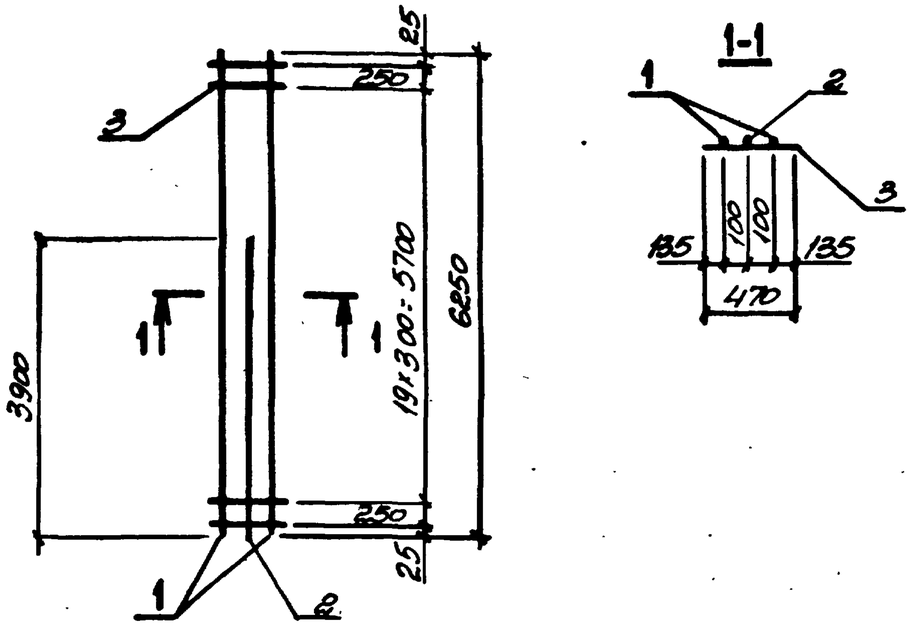

Марка каркаса	Поз.	Наименование	Кол.	Масса ед., кг	Общая масса, кг
Кр44-1	1	ф18Ат IVс, l=6250	2	12,5	35,0
	2	ф18Ат IVс, l=3900	1	7,8	
	3	ф6АI, l=470	22	0,10	
Кр44-2	1	ф16Ат IVс, l=6250	2	9,9	28,2
	2	ф16Ат IVс, l=3900	1	6,2	
	3	ф6АI, l=470	22	0,10	

Арматура класса А-I по ГОСТ 5781-82,
Ат-IVс по ГОСТ 10884-81*.

Нач. отд.	Бродский	
Н. контр.	Зорин	
Гл. конст.	Зорин	
Рук. гр.	Шахновский	
Разраб.	Боднянская	
Рассчит.	Петраш	
Исполн.	Минаева	
Провер.	Боднянская	

3.015-3/82. II-5-113

Каркас Кр44-1; Кр44-2

Стадия	Лист	Листов
Р		1

ХАРЬКОВСКИЙ ПРОМСТРОЙНИИПРОЕКТ

Взам. инв. №

Подпись и дата

Инв. № подл.

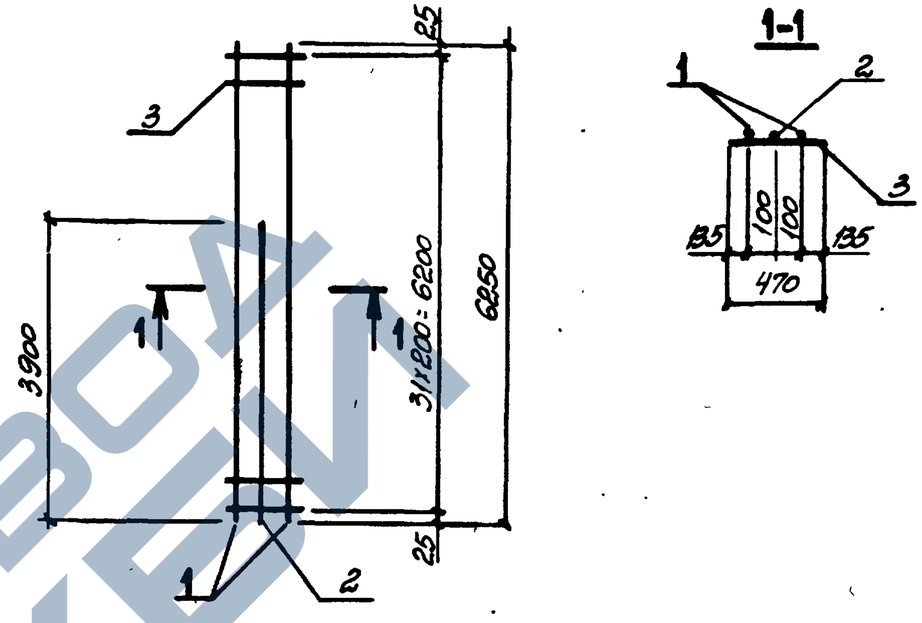

Марка каркаса	Поз.	Наименование	Кол.	Масса ед., кг	Общая масса, кг
Кр45-1	1	ф18Ат IVс, l=6250	2	12,5	36,0
	2	ф18Ат IVс, l=3900	1	7,8	
	3	ф6АI, l=470	32	0,10	
Кр45-2	1	ф16Ат IVс, l=6250	2	9,9	29,2
	2	ф16Ат IVс, l=3900	1	6,2	
	3	ф6АI, l=470	32	0,10	

Арматура класса А-I по ГОСТ 5781-82,
Ат-IVс по ГОСТ 10884-81*.

Нач. отд.	Бродский	
Н. контр.	Зорин	
Гл. конст.	Зорин	
Рук. гр.	Шахновский	
Разраб.	Боднянская	
Рассчит.	Петраш	
Исполн.	Минаева	
Провер.	Боднянская	

3.015-3/82. II-5-114

Каркас Кр45-1; Кр45-2

Стадия	Лист	Листов
Р		1

ХАРЬКОВСКИЙ ПРОМСТРОЙНИИПРОЕКТ

Взам. инв. №

Подпись и дата

Инв. № подл.

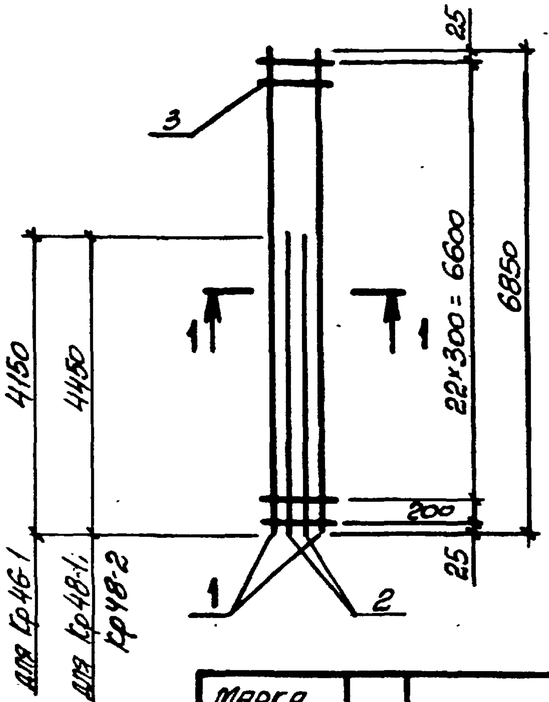

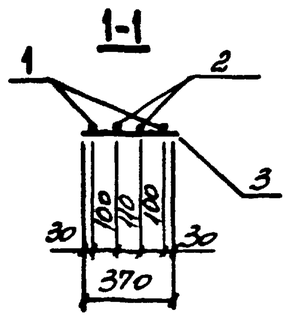

Марка каркаса	Поз	Наименование		Кол.	Масса ед., кг	Общая масса, кг
Кр46-1	1	ф22АтIVс,	ℓ=6850	2	20,4	55,9
	2	ф16АтIVс,	ℓ=4150	2	6,6	
	3	ф6АI,	ℓ=370	24	0,08	
Кр48-1	1	ф20АтIVс,	ℓ=6850	2	16,9	53,5
	2	ф18АтIVс,	ℓ=4450	2	8,9	
	3	ф6АI,	ℓ=370	24	0,08	
Кр48-2	1	ф20АтIVс,	ℓ=6850	2	16,9	57,7
	2	ф20АтIVс,	ℓ=4450	2	11,0	
	3	ф6АI,	ℓ=370	24	0,08	

Арматура класса А-I по ГОСТ 5781-82,
Ат-IVс по ГОСТ 10884-81*.

Нач. отд.	Бродский		
Н. контр.	Зорин		
Гл. конст.	Зорин		
Рук. гр.	Шаховский		
Разраб.	Болтянская		
Рассчит.	Петраш		
Исполн.	Минаева		
Провер.	Болтянская		

3.015-3/82. ВК-5-115

Каркас Кр46-1; Кр48-1; Кр48-2

Стадия	Лист	Листов
Р		1

ХАРЬКОВСКИЙ ПРОМСТРОЙНИИПРОЕКТ

Инв. № подл. | Подпись и дата | Взам. инв. №

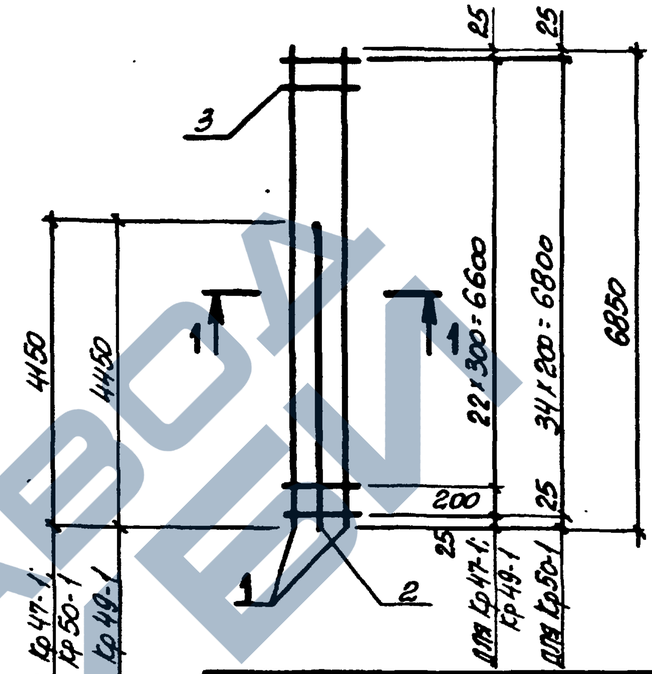

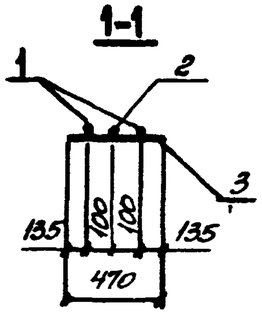

Марка каркаса	Поз	Наименование		Кол.	Масса ед., кг	Общая масса, кг
Кр47-1	1	ф16АтIVс,	ℓ=6850	2	10,8	30,6
	2	ф16АтIVс,	ℓ=4150	1	6,6	
	3	ф6АI,	ℓ=470	24	0,10	
Кр49-1	1	ф18АтIVс,	ℓ=6850	2	13,7	38,7
	2	ф18АтIVс,	ℓ=4450	1	8,9	
	3	ф6АI,	ℓ=470	24	0,10	
Кр50-1	1	ф16АтIVс,	ℓ=6850	2	10,8	31,7
	2	ф16АтIVс,	ℓ=4150	1	6,6	
	3	ф6АI,	ℓ=470	35	0,10	

Арматура класса А-I по ГОСТ 5781-82,
Ат-IVс по ГОСТ 10884-81*.

Нач. отд.	Бродский		
Н. контр.	Зорин		
Гл. конст.	Зорин		
Рук. гр.	Шаховский		
Разраб.	Болтянская		
Рассчит.	Петраш		
Исполн.	Минаева		
Провер.	Болтянская		

3.015-3/82. ВК-5-116

Каркас Кр47-1; Кр49-1; Кр50-1

Стадия	Лист	Листов
Р		1

ХАРЬКОВСКИЙ ПРОМСТРОЙНИИПРОЕКТ

Инв. № подл. | Подпись и дата | Взам. инв. №

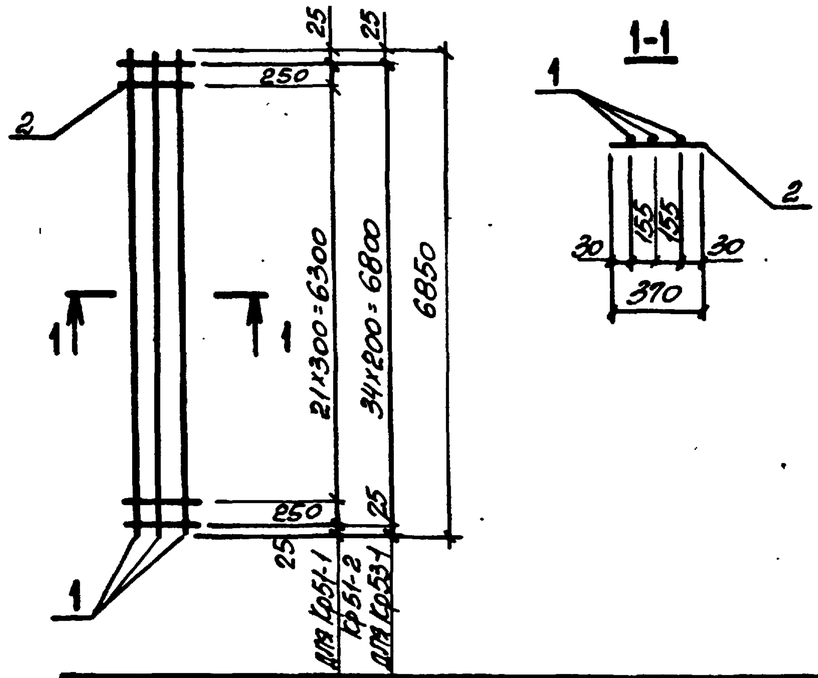

Марка каркаса	поз.	Наименование		Кол.	Масса ед., кг	Общая масса, кг
Кр51-1	1	ф20АтIVс,	ℓ=6850	3	16,9	52,7
	2	ф6АтI,	ℓ=370	24	0,08	
Кр51-2	1	ф22АтIVс,	ℓ=6850	3	20,4	63,1
	2	ф6АтI,	ℓ=370	24	0,08	
Кр53-1	1	ф22АтIVс,	ℓ=6850	3	20,4	64,0
	2	ф6АтI,	ℓ=370	35	0,08	

Арматура класса А-I по ГОСТ 5781-82,
Ат-IVс по ГОСТ 10884-81*.

Взам. инв. №

Подпись и дата

Инв. № подл.

Нач. отд.	Бродский		
Н. контр.	Зорин		
Гл. конс.	Зорин		
Рук. гр.	Маховский		
Разраб.	Большанская		
Рассчит.	Петраш		
Исполн.	Минаева		
Провер.	Большанская		

3.015-3/82 II-5-117

Каркас Кр51-1; Кр51-2; Кр53-1.

Стадия	Лист	Листов
Р		1

ХАРЬКОВСКИЙ ПРОМСТРОЙНИИПРОЕКТ

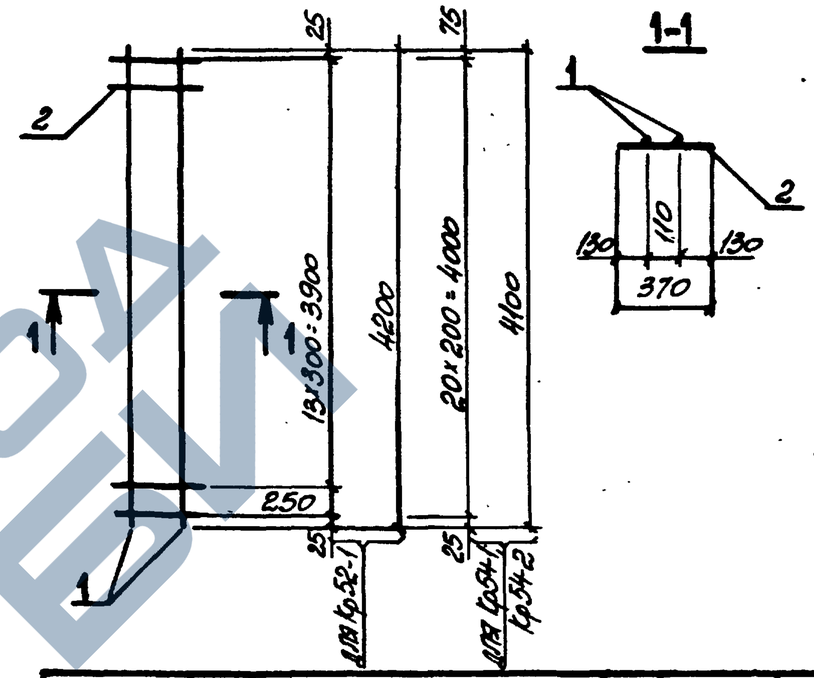

Марка каркаса	поз.	Наименование		Кол.	Масса ед., кг	Общая масса, кг
Кр52-1	1	ф20АтIVс,	ℓ=4200	2	10,4	22,0
	2	ф6АтI,	ℓ=370	15	0,08	
Кр54-1	1	ф20АтIVс,	ℓ=4100	2	10,1	21,9
	2	ф6АтI,	ℓ=370	21	0,08	
Кр54-2	1	ф22АтIVс,	ℓ=4100	2	12,3	26,2
	2	ф6АтI,	ℓ=370	21	0,08	

Арматура класса А-I по ГОСТ 5781-82,
Ат-IVс по ГОСТ 10884-81*.

Взам. инв. №

Подпись и дата

Инв. № подл.

Нач. отд.	Бродский		
Н. контр.	Зорин		
Гл. конс.	Зорин		
Рук. гр.	Маховский		
Разраб.	Большанская		
Рассчит.	Петраш		
Исполн.	Минаева		
Провер.	Большанская		

3.015-3/82 II-5-118

Каркас Кр52-1; Кр54-1; Кр54-2.

Стадия	Лист	Листов
Р		1

ХАРЬКОВСКИЙ ПРОМСТРОЙНИИПРОЕКТ

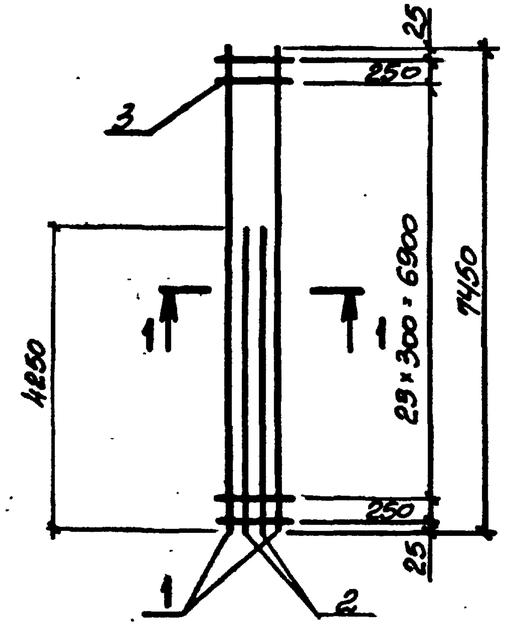

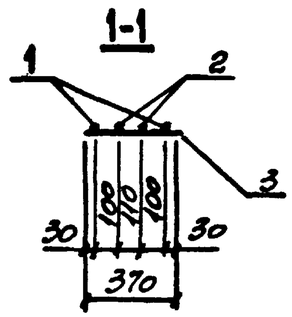

Марка каркаса	Поз.	Наименование		Кол.	Масса ед., кг	Общая масса, кг
Кр55-1	1	ф22АтIVс,	ℓ=7450	2	22,2	67,6
	2	ф20АтIVс,	ℓ=4250	2	19,5	
	3	ф6АI,	ℓ=370	26	0,08	

Арматура класса А-I по ГОСТ 5781-82,
Ат-IVс по ГОСТ 10884-81*.

Нач. отд.	Бродский		3.015-3/82 ІІ-5-119
Н. контр.	Зорин		
Гл. конст.	Зорин		
Рук. гр.	Шахновский		Каркас Кр55-1
Разраб.	Болнянская		Стадия: Р; Лист: ; Листов: 1
Рассчит.	Петраш		ХАРЬКОВСКИЙ ПРОМСТРОЙНИИПРОЕКТ
Исполн.	Минаева		
Провер.	Болнянская		

Инв. № подл. | Подпись и дата | Взам. инв. №

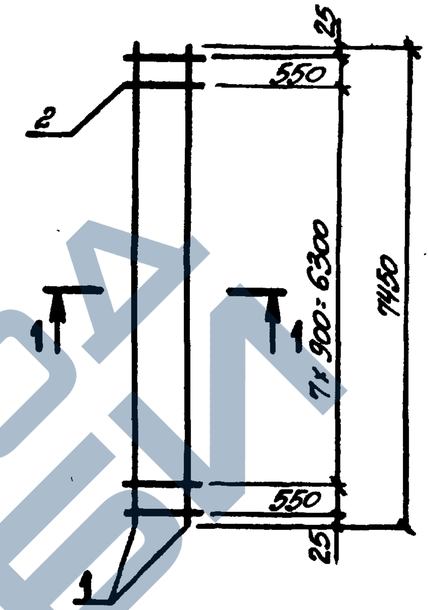

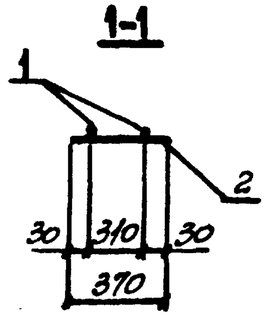

Марка каркаса	Поз.	Наименование		Кол.	Масса ед., кг	Общая масса, кг
Кр56-1	1	ф20АтIVс,	ℓ=7450	2	18,4	37,5
	2	ф6АI,	ℓ=370	10	0,08	

Арматура класса А-I по ГОСТ 5781-82,
Ат-IVс по ГОСТ 10884-81*.

Нач. отд.	Бродский		3.015-3/82 ІІ-5-120
Н. контр.	Зорин		
Гл. конст.	Зорин		
Рук. гр.	Шахновский		Каркас Кр56-1
Разраб.	Болнянская		Стадия: Р; Лист: ; Листов: 1
Рассчит.	Петраш		ХАРЬКОВСКИЙ ПРОМСТРОЙНИИПРОЕКТ
Исполн.	Минаева		
Провер.	Болнянская		

Инв. № подл. | Подпись и дата | Взам. инв. №

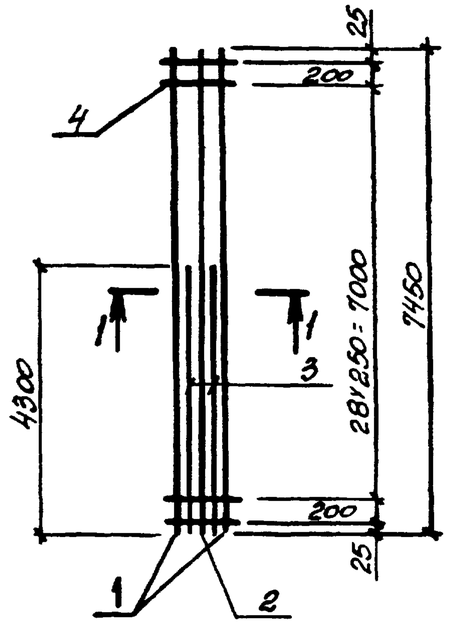

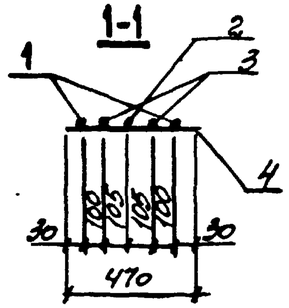

Марка каркаса	Поз.	Наименование		Кол.	Масса ед., кг	Общая масса, кг
Кр57-1	1	ф25АтIVс,	ℓ=7450	2	28,7	111,1
	2	ф22АтIVс,	ℓ=7450	1	22,2	
	3	ф22АтIVс,	ℓ=4300	2	12,8	
	4	ф8АI,	ℓ=470	31	0,19	

Арматура класса А-I по ГОСТ 5781-82,
Ат-IVс по ГОСТ 10884-81*.

Взам. инв. №
Подпись и дата
Инв. № подл.

Нач. отд.	Бродский		
Н. контр.	Зорин		
Гл. конст.	Зорин		
Рук. гр.	Шаховская		
Разраб.	Болнянская		
Рассчит.	Петраш		
Исполн.	Минаева		
Провер.	Болнянская		

3.015-3/82. II-5-121

Каркас
Кр57-1

Стадия	Лист	Листов
Р		1

ХАРЬКОВСКИЙ ПРОМСТРОЙНИИПРОЕКТ

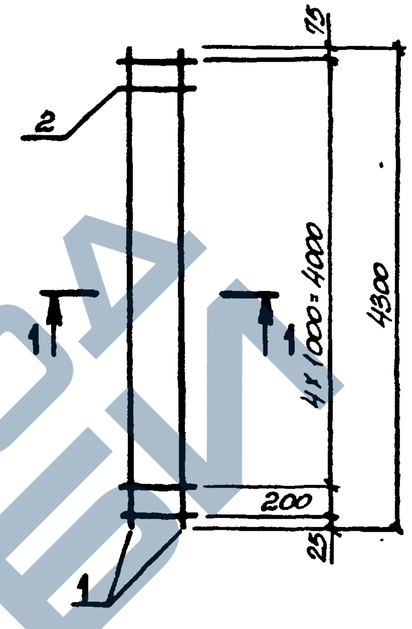

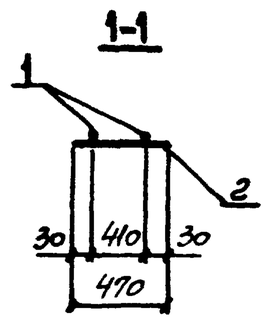

Марка каркаса	Поз.	Наименование		Кол.	Масса ед., кг	Общая масса, кг
Кр58-1	1	ф22АтIVс,	ℓ=4300	2	12,8	26,6
	2	ф8АI,	ℓ=470	6	0,19	

Арматура класса А-I по ГОСТ 5781-82,
Ат-IVс по ГОСТ 10884-81*.

Взам. инв. №
Подпись и дата
Инв. № подл.

Нач. отд.	Бродский		
Н. контр.	Зорин		
Гл. конст.	Зорин		
Рук. гр.	Шаховская		
Разраб.	Болнянская		
Рассчит.	Петраш		
Исполн.	Минаева		
Провер.	Болнянская		

3.015-3/82. II-5-122

Каркас
Кр58-1

Стадия	Лист	Листов
Р		1

ХАРЬКОВСКИЙ ПРОМСТРОЙНИИПРОЕКТ

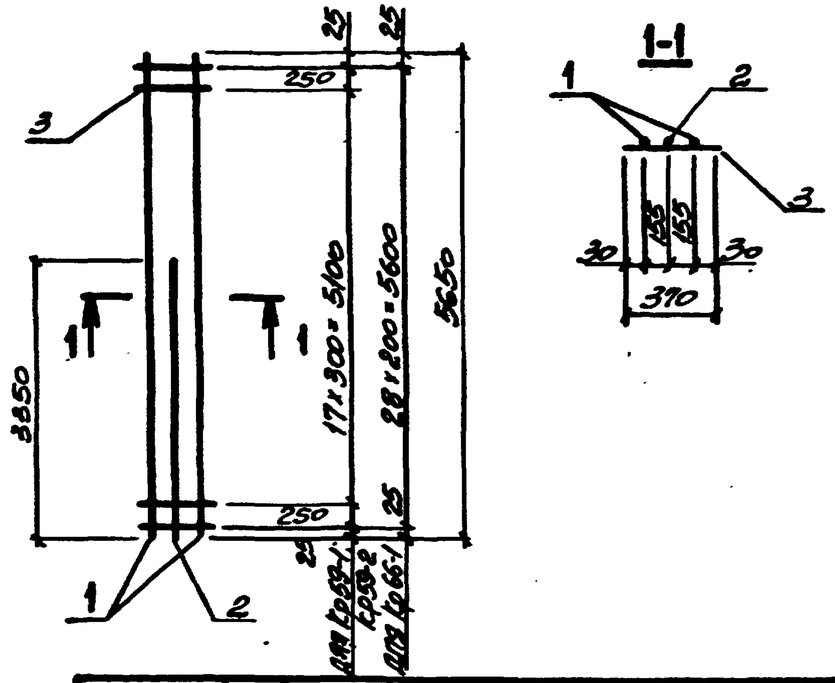

Марка каркаса	Поз.	Наименование	Кол.	Масса ед., кг	Общая масса, кг
Кр59-1	1	ф22АтIVс, ℓ=5650	2	16,9	45,4
	2	ф22АтIVс, ℓ=3350	1	10,0	
	3	ф6АI, ℓ=370	20	0,08	
Кр59-2	1	ф28АтIVс, ℓ=5650	2	27,3	70,5
	2	ф25АтIVс, ℓ=3350	1	12,9	
	3	ф8АI, ℓ=370	20	0,15	
Кр66-1	1	ф22АтIVс, ℓ=5650	2	16,9	46,1
	2	ф22АтIVс, ℓ=3350	1	10,0	
	3	ф6АI, ℓ=370	29	0,08	

Арматура класса А-I по ГОСТ 5781-82, Ат-IVс по ГОСТ 10884-81*.

Инв.№ подл. | Подпись и дата | Взам.инв.№

Нач.отд.	Бродский		
Н.контр.	Зорин		
Гл.конс.	Зорин		
Рук.гр.	Шахновский		
Разраб.	Болнзинская		
Рассчит.	Петраш		
Исполн.	Минаева		
Провер.	Болнзинская		

3.015-3/82. II-5-123

Каркас Кр59-1; Кр59-2; Кр66-1.

Стадия	Лист	Листов
Р		1

ХАРЬКОВСКИЙ ПРОМСТРОЙНИИПРОЕКТ

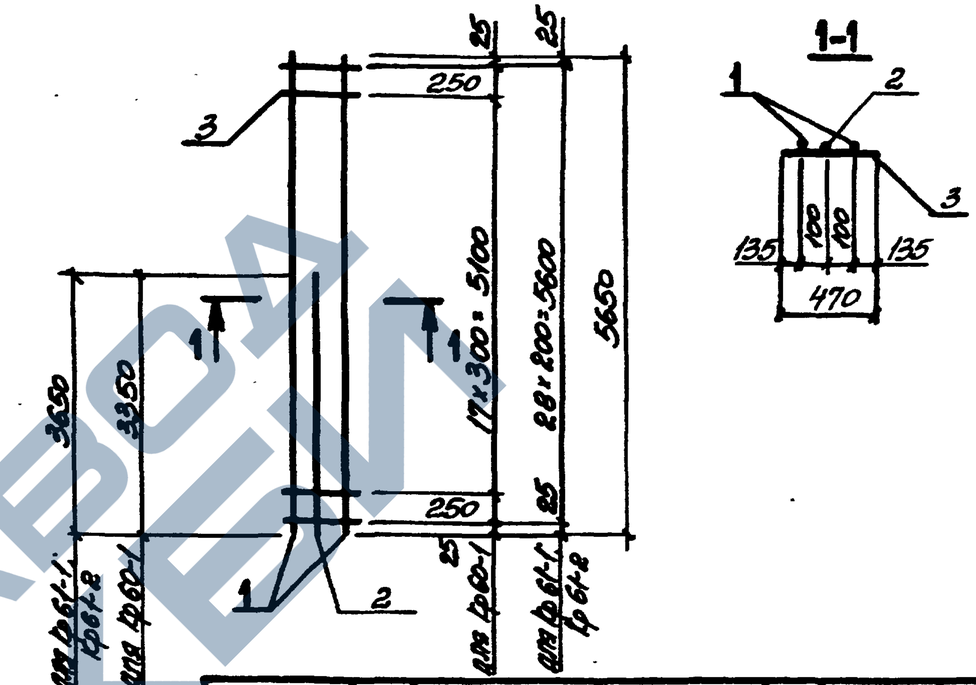

Марка каркаса	Поз.	Наименование	Кол.	Масса ед., кг	Общая масса, кг
Кр60-1	1	ф16АтIVс, ℓ=5650	2	8,9	25,1
	2	ф16АтIVс, ℓ=3350	1	5,3	
	3	ф6АI, ℓ=470	20	0,10	
Кр61-1	1	ф22АтIVс, ℓ=5650	2	16,9	45,5
	2	ф20АтIVс, ℓ=3650	1	9,0	
	3	ф6АI, ℓ=470	29	0,10	
Кр61-2	1	ф20АтIVс, ℓ=5650	2	13,9	39,7
	2	ф20АтIVс, ℓ=3650	1	9,0	
	3	ф6АI, ℓ=470	29	0,10	

Арматура класса А-I по ГОСТ 5781-82, Ат-IVс по ГОСТ 10884-81*.

Инв.№ подл. | Подпись и дата | Взам.инв.№

Нач.отд.	Бродский		
Н.контр.	Зорин		
Гл.конс.	Зорин		
Рук.гр.	Шахновский		
Разраб.	Болнзинская		
Рассчит.	Петраш		
Исполн.	Минаева		
Провер.	Болнзинская		

3.015-3/82. II-5-124

Каркас Кр60-1; Кр61-1; Кр61-2.

Стадия	Лист	Листов
Р		1

ХАРЬКОВСКИЙ ПРОМСТРОЙНИИПРОЕКТ

https://zavodjbi.com/

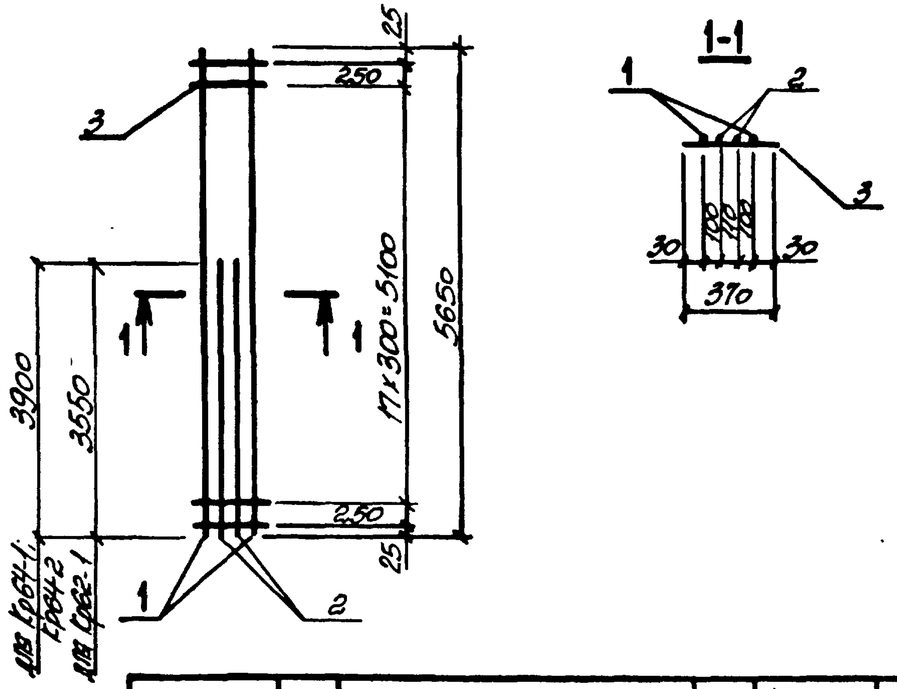

Марка каркаса	Поз.	Наименование		Кол.	Масса ед., кг	Общая масса, кг
Кр62-1	1	ф20 АтIVс,	ℓ=5650	2	13,9	40,7
	2	ф16 АтIVс,	ℓ=3550	2	5,6	
	3	ф6 АI,	ℓ=370	20	0,08	
Кр64-1	1	ф22 АтIVс,	ℓ=5650	2	16,9	54,6
	2	ф20 АтIVс,	ℓ=3900	2	9,6	
	3	ф6 АI,	ℓ=370	20	0,08	
Кр64-2	1	ф25 АтIVс,	ℓ=5650	2	21,8	69,8
	2	ф22 АтIVс,	ℓ=3900	2	11,6	
	3	ф8 АI,	ℓ=370	20	0,15	

Арматура класса А-I по ГОСТ 5781-82,
Ат-IVс по ГОСТ 10884-81*.

Взам. инв. №
Подпись и дата
Инв. № подл.

Нач. отд.	Бродский		
Н. контр.	Зорин		
Гл. конст.	Зорин		
Рук. гр.	Шапковская		
Разраб.	Болтянская		
Рассчит.	Петраш		
Исполн.	Минаева		
Провер.	Болтянская		

3.015-3/82. II-5-125

Каркас
Кр62-1; Кр64-1; Кр64-2

Стадия	Лист	Листов
Р		1

ХАРЬКОВСКИЙ ПРОМСТРОЙНИИПРОЕКТ

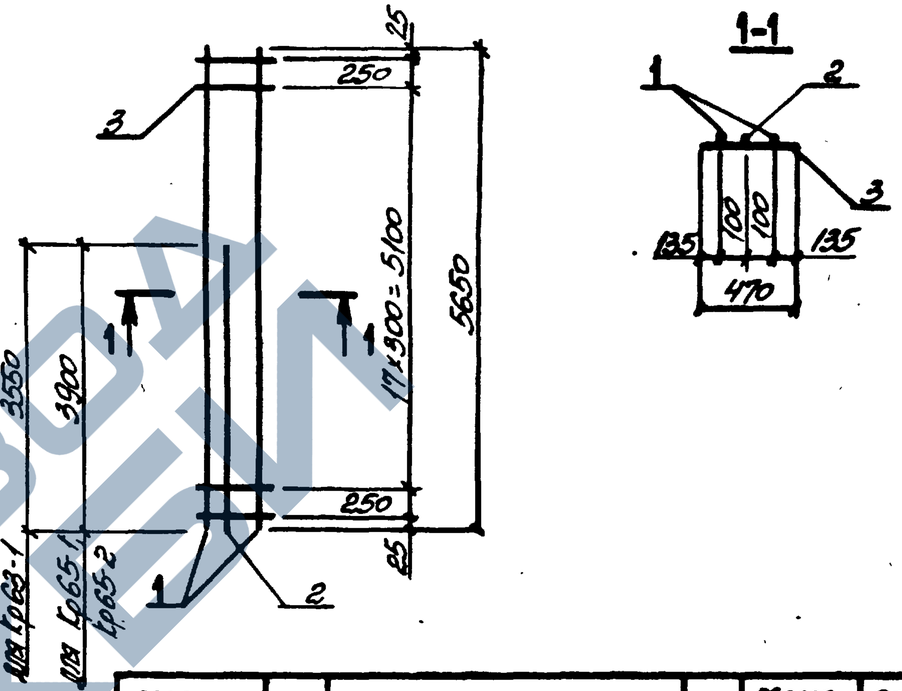

Марка каркаса	Поз.	Наименование		Кол.	Масса ед., кг	Общая масса, кг
Кр63-1	1	ф20 АтIVс,	ℓ=5650	2	13,9	38,6
	2	ф20 АтIVс,	ℓ=3550	1	8,7	
	3	ф6 АI,	ℓ=470	20	0,1	
Кр65-1	1	ф20 АтIVс,	ℓ=5650	2	13,9	39,5
	2	ф20 АтIVс,	ℓ=3900	1	9,6	
	3	ф6 АI,	ℓ=470	20	0,1	
Кр65-2	1	ф22 АтIVс,	ℓ=5650	2	16,9	48,4
	2	ф22 АтIVс,	ℓ=3900	1	11,6	
	3	ф8 АI,	ℓ=470	20	0,15	

Арматура класса А-I по ГОСТ 5781-82,
Ат-IVс по ГОСТ 10884-81*.

Взам. инв. №
Подпись и дата
Инв. № подл.

Нач. отд.	Бродский		
Н. контр.	Зорин		
Гл. конст.	Зорин		
Рук. гр.	Шапковская		
Разраб.	Болтянская		
Рассчит.	Петраш		
Исполн.	Минаева		
Провер.	Болтянская		

3.015-3/82. II-5-126

Каркас
Кр63-1; Кр65-1; Кр65-2

Стадия	Лист	Листов
Р		1

ХАРЬКОВСКИЙ ПРОМСТРОЙНИИПРОЕКТ

https://zavodjbi.com/

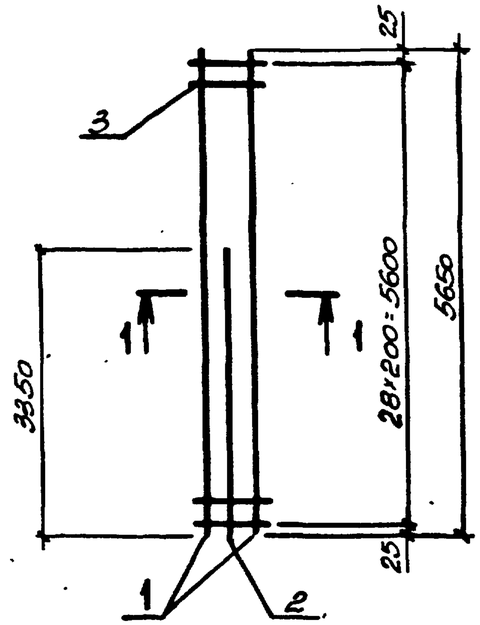

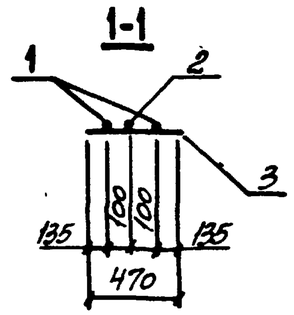

Марка каркаса	Поз.	Наименование		Кол.	Масса ед., кг	Общая масса, кг
Кр67-1	1	ф16АтIVс,	ℓ=5650	2	8,9	26,0
	2	ф16АтIVс,	ℓ=3350	1	5,3	
	3	ф6АI,	ℓ=470	29	0,10	

Арматура класса А-I по ГОСТ 5781-82,
Ат-IVс по ГОСТ 10884-81*.

Нач. отд.	Бродский		3.015-3/82. II-5-127
Н. контр.	Зорин		
Гл. конст.	Зорин		
Рук. гр.	Шахновский		Каркас Кр67-1.
Разраб.	Болнянская		
Рассчит.	Петраш		
Испол.	Тиняева		
Провер.	Болнянская		

Стадия	Лист	Листов
Р		1

ХАРЬКОВСКИЙ ПРОМСТРОЙНИИПРОЕКТ

Взам. инв. № | Подпись и дата | Инв. № подл.

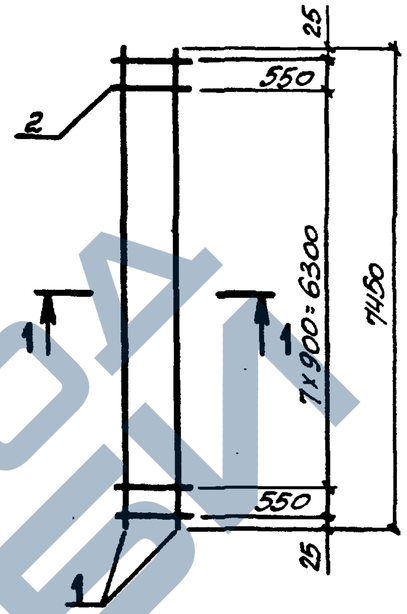

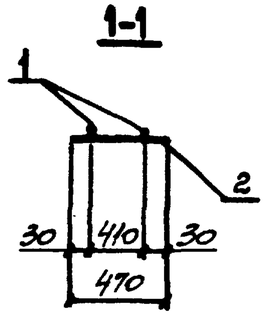

Марка каркаса	Поз.	Наименование		Кол.	Масса ед., кг	Общая масса, кг
Кр68-1	1	ф16АтIVс,	ℓ=7450	2	11,8	25,5
	2	ф8АI,	ℓ=470	10	0,19	
Кр68-2	1	ф18АтIVс,	ℓ=7450	2	14,9	30,8
	2	ф6АI,	ℓ=470	10	0,10	
Кр68-3	1	ф25АтIVс,	ℓ=7450	2	28,7	59,3
	2	ф8АI,	ℓ=470	10	0,19	

Арматура класса А-I по ГОСТ 5781-82,
Ат-IVс по ГОСТ 10884-81*.

Нач. отд.	Бродский		3.015-3/82. II-5-128
Н. контр.	Зорин		
Гл. конст.	Зорин		
Рук. гр.	Шахновский		Каркас Кр68-1... Кр68-3.
Разраб.	Болнянская		
Рассчит.	Петраш		
Испол.	Тиняева		
Провер.	Болнянская		

Стадия	Лист	Листов
Р		1

ХАРЬКОВСКИЙ ПРОМСТРОЙНИИПРОЕКТ

Взам. инв. № | Подпись и дата | Инв. № подл.

https://zavodjbi.com/

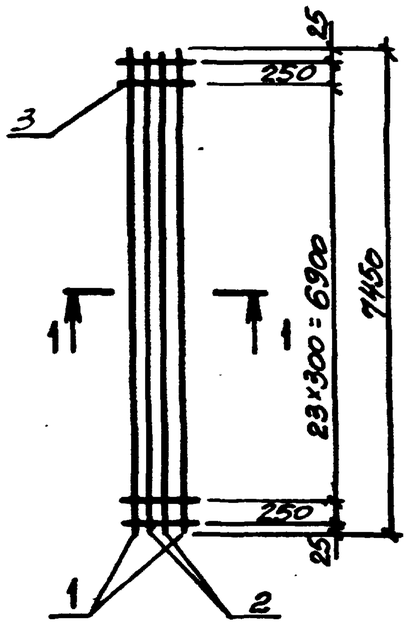

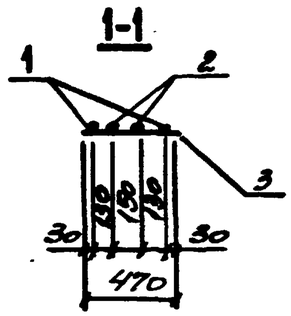

Марка каркаса	Поз.	Наименование		Кол.	Масса ед., кг	Общая масса, кг
Кр69-1	1	ф22АтIVс,	ℓ=7450	2	22,2	91,5
	2	ф22АтIVс,	ℓ=7450	2	22,2	
	3	ф6АI,	ℓ=470	26	0,10	
Кр69-2	1	ф25АтIVс,	ℓ=7450	2	28,7	99,1
	2	ф20АтIVс,	ℓ=7450	2	18,4	
	3	ф8АI,	ℓ=470	26	0,19	
Кр69-3	1	ф28АтIVс,	ℓ=7450	2	36,0	113,7
	2	ф20АтIVс,	ℓ=7450	2	18,4	
	3	ф8АI,	ℓ=470	26	0,19	

Арматура класса А-I по ГОСТ 5781-82,
Ат-IVс по ГОСТ 10884-81*.

Нач. отд.	Бродский		
Н. контр.	Зорин		
Гл. конс.	Зорин		
Рук. гр.	Шаховская		
Разраб.	Болнянская		
Рассчит.	Петраш		
Исполн.	Минаева		
Провер.	Болнянская		

3.015-3/82 II-5-129

Каркас Кр69-1...Кр69-3

Стадия	Лист	Листов
Р		1

ХАРЬКОВСКИЙ ПРОМСТРОЙНИИПРОЕКТ

Инв. № подл. | Подпись и дата | Взам. инв. №

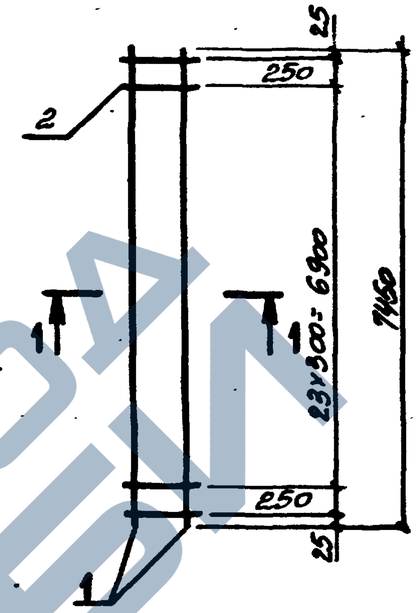

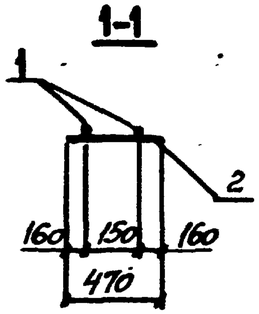

Марка каркаса	Поз.	Наименование		Кол.	Масса ед., кг	Общая масса, кг
Кр70-1	1	ф18АтIVс,	ℓ=7450	2	14,9	34,7
	2	ф8АI,	ℓ=470	26	0,19	
Кр70-2	1	ф16АтIVс,	ℓ=7450	2	11,8	26,2
	2	ф6АI,	ℓ=470	26	0,10	
Кр70-3	1	ф20АтIVс,	ℓ=7450	2	18,4	41,7
	2	ф8АI,	ℓ=470	26	0,19	

Арматура класса А-I по ГОСТ 5781-82,
Ат-IVс по ГОСТ 10884-81*.

Нач. отд.	Бродский		
Н. контр.	Зорин		
Гл. конс.	Зорин		
Рук. гр.	Шаховская		
Разраб.	Болнянская		
Рассчит.	Петраш		
Исполн.	Минаева		
Провер.	Болнянская		

3.015-3/82 II-5-130

Каркас Кр70-1...Кр70-3.

Стадия	Лист	Листов
Р		1

ХАРЬКОВСКИЙ ПРОМСТРОЙНИИПРОЕКТ

Инв. № подл. | Подпись и дата | Взам. инв. №

https://zavodjbi.com/

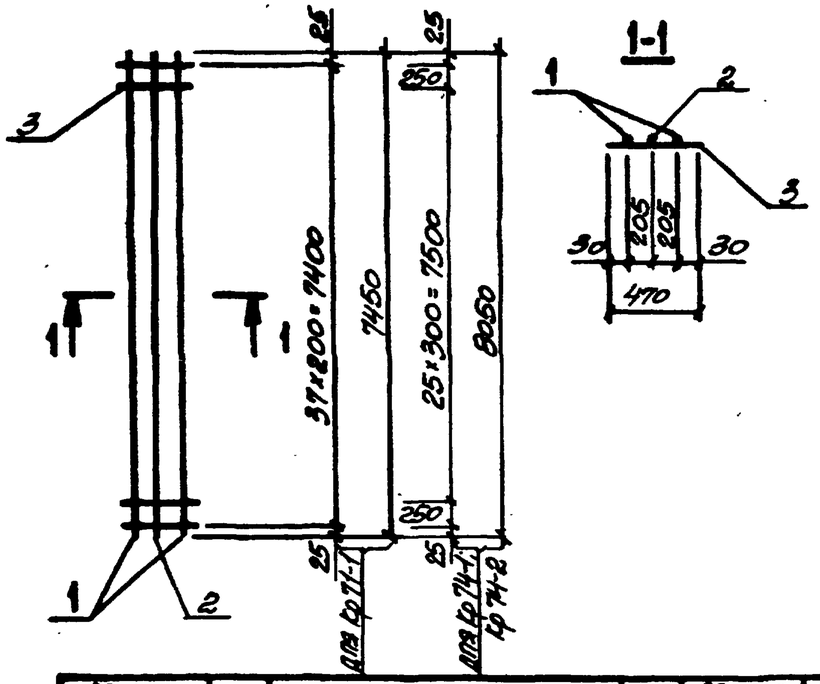

Марка каркаса	Поз.	Наименование		Кол.	Масса ед., кг	Общая масса, кг
Кр 71-1	1	ф20 AT-IVc,	l=7450	2	18,4	523
	2	ф16 AT-IVc,	l=7450	1	11,8	
	3	ф6 AT-I,	l=470	38	0,10	
Кр 74-1	1	ф22 AT-IVc,	l=8050	2	24,0	74,9
	2	ф22 AT-IVc,	l=8050	1	24,0	
	3	ф6 AT-I,	l=470	28	0,10	
Кр 74-2	1	ф25 AT-IVc,	l=8050	2	31,0	91,3
	2	ф22 AT-IVc,	l=8050	1	24,0	
	3	ф8 AT-I,	l=470	28	0,19	

Арматура класса A-I по ГОСТ 5781-82,
AT-IVc по ГОСТ 10884-81*.

Нач. отд.	Бродский		
Н. контр.	Зорин		
Гл. конст.	Зорин		
Рук. гр.	Шахновский		
Разраб.	Болтянская		
Рассчит.	Петраш		
Исполн.	Минаева		
Провер.	Болтянская		

3.015-3/82. II-5-131

Каркас Кр 71-1; Кр 74-1; Кр 74-2.

Стадия	Лист	Листов
Р		1

ХАРЬКОВСКИЙ ПРОМСТРОЙНИИПРОЕКТ

Взам. инв. №

Подпись и дата

Инв. № подл.

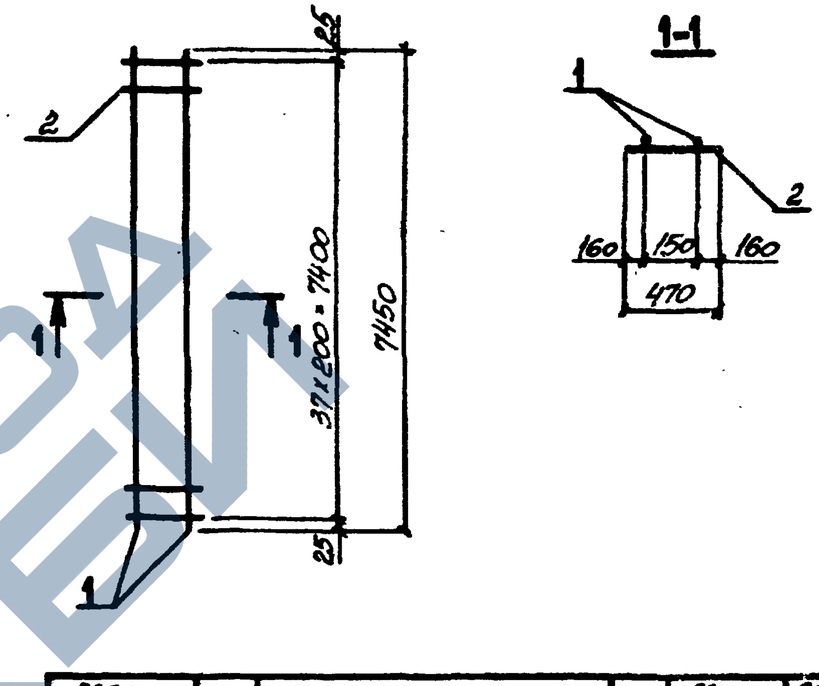

Марка каркаса	Поз.	Наименование		Кол.	Масса ед., кг	Общая масса, кг
Кр 72-1	1	ф16 AT-IVc,	l=7450	2	11,8	27,3
	2	ф6 AT-I,	l=470	38	0,10	

Арматура класса A-I по ГОСТ 5781-82,
AT-IVc по ГОСТ 10884-81*.

Нач. отд.	Бродский		
Н. контр.	Зорин		
Гл. конт.	Зорин		
Рук. гр.	Шахновский		
Разраб.	Болтянская		
Рассчит.	Петраш		
Исполн.	Минаева		
Провер.	Болтянская		

3.015-3/82. II-5-132

Каркас Кр 72-1.

Стадия	Лист	Листов
Р		1

ХАРЬКОВСКИЙ ПРОМСТРОЙНИИПРОЕКТ

Взам. инв. №

Подпись и дата

Инв. № подл.

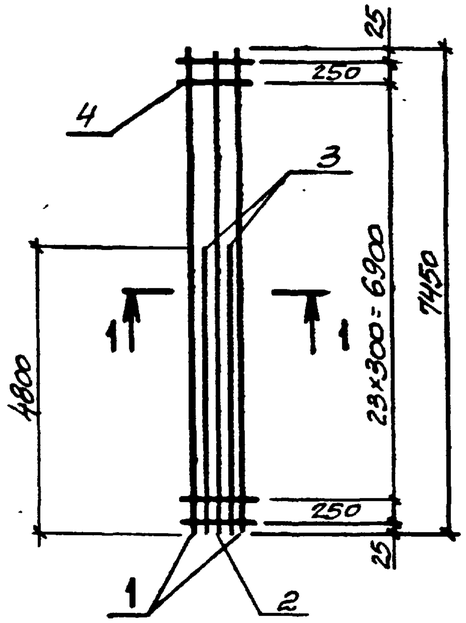

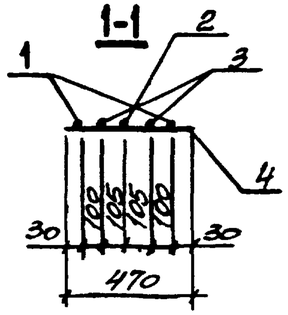

Марка каркаса	Поз.	Наименование		Кол.	Масса ед., кг	Общая масса, кг
Кр73-1	1	ф28 АтIVс,	ℓ=7450	2	36,0	142,5
	2	ф25 АтIVс,	ℓ=7450	1	28,7	
	3	ф25 АтIVс,	ℓ=4800	2	18,5	
	4	ф8 АI,	ℓ=470	26	0,19	

Арматура класса А-I по ГОСТ 5781-82, Ат-IVс по ГОСТ 10884-81.

Нач. отд.	Бродский		3.015-3/82. II-5-133
Н. контр.	Зорин		
Гл. конст.	Зорин		
Рук. гр.	Шаховский		Каркас Кр73-1.
Разраб.	Боднянская		
Рассчит.	Петраш		
Исполн.	Минаева		
Провер.	Боднянская		

Стадия	Лист	Листов
Р		1

ХАРЬКОВСКИЙ ПРОМСТРОЙНИИПРОЕКТ

Взам. инв. № | Подпись и дата | Инв. № подл.

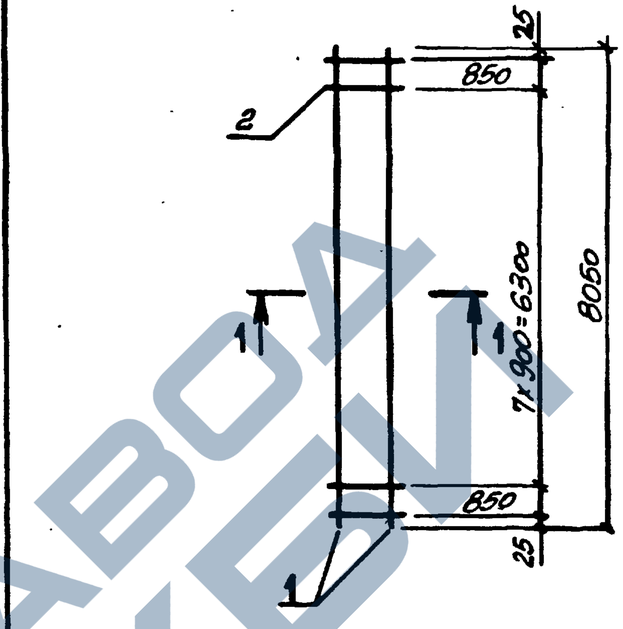

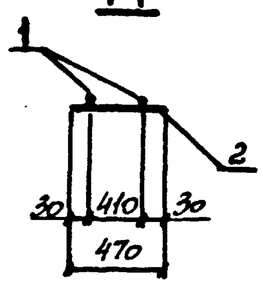

Марка каркаса	Поз.	Наименование		Кол.	Масса ед., кг	Общая масса, кг
Кр75-1	1	ф22 АтIVс,	ℓ=8050	2	24,0	49,0
	2	ф6 АI,	ℓ=470	10	0,10	
Кр75-2	1	ф20 АтIVс,	ℓ=8050	2	19,8	41,7
	2	ф8 АI,	ℓ=470	10	0,19	

Арматура класса А-I по ГОСТ 5781-82, Ат-IVс по ГОСТ 10884-81.

Нач. отд.	Бродский		3.015-3/82. II-5-134
Н. контр.	Зорин		
Гл. конст.	Зорин		
Рук. гр.	Шаховский		Каркас Кр75-1; Кр75-2.
Разраб.	Боднянская		
Рассчит.	Петраш		
Исполн.	Минаева		
Провер.	Боднянская		

Стадия	Лист	Листов
Р		1

ХАРЬКОВСКИЙ ПРОМСТРОЙНИИПРОЕКТ

Взам. инв. № | Подпись и дата | Инв. № подл.

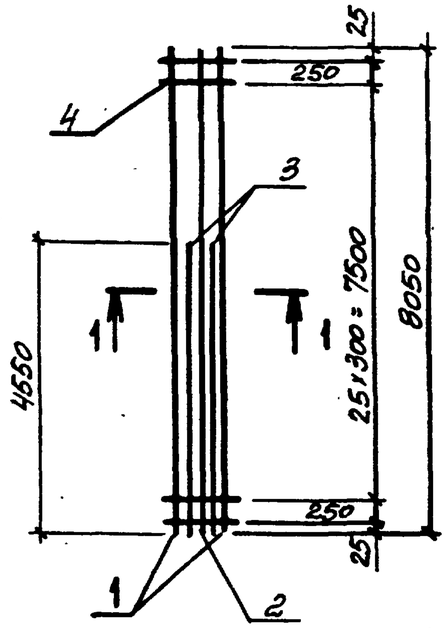

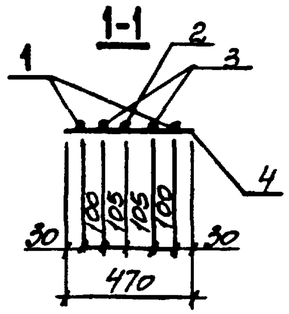

Марка каркаса	Поз.	Наименование		Кол.	Масса ед., кг	Общая масса, кг
Кр76-1	1	ф25 АтIVс,	ℓ=8050	2	31,0	109,6
	2	ф20 АтIVс,	ℓ=8050	1	19,8	
	3	ф20 АтIVс,	ℓ=4550	2	11,2	
	4	ф8 АI,	ℓ=470	28	0,19	
Кр76-2	1	ф28 АтIVс,	ℓ=8050	2	38,9	125,4
	2	ф20 АтIVс,	ℓ=8050	1	19,8	
	3	ф20 АтIVс,	ℓ=4550	2	11,2	
	4	ф8 АI,	ℓ=470	28	0,19	

Арматура класса А-I по ГОСТ 5781-82,
Ат-IVс по ГОСТ 10884-81*.

Нач. отд.	Бродский		
Н. контр.	Зорин		
Гл. констр.	Зорин		
Рук. гр.	Шахновский		
Разраб.	Богнянская		
Рассчит.	Петраш		
Исполн.	Миняева		
Провер.	Богнянская		

3.015-3/82. II-5-135

Каркас
Кр76-1; Кр76-2.

Стадия	Лист	Листов
Р		1

ХАРЬКОВСКИЙ ПРОМСТРОЙНИИПРОЕКТ

Взам. инв. № | Подпись и дата | Инв. № подл.

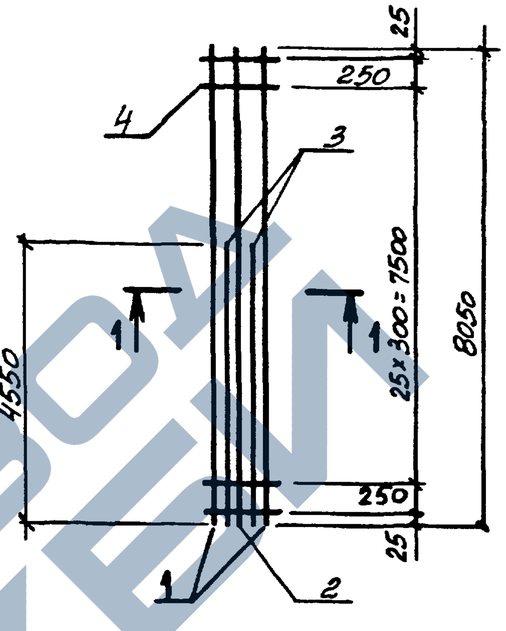

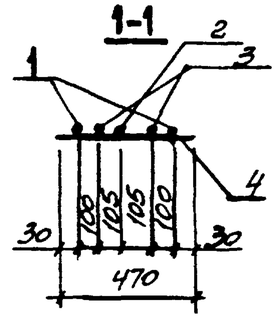

Марка каркаса	Поз.	Наименование		Кол.	Масса ед., кг	Общая масса, кг
Кр76-3	1	ф22 АтIVс,	ℓ=8050	2	24,0	93,0
	2	ф20 АтIVс,	ℓ=8050	1	19,8	
	3	ф20 АтIVс,	ℓ=4550	2	11,2	
	4	ф6 АI,	ℓ=470	28	0,10	

Арматура класса А-I по ГОСТ 5781-82,
Ат-IVс по ГОСТ 10884-81*.

Нач. отд.	Бродский		
Н. контр.	Зорин		
Гл. констр.	Зорин		
Рук. гр.	Шахновский		
Разраб.	Богнянская		
Рассчит.	Петраш		
Исполн.	Миняева		
Провер.	Богнянская		

3.015-3/82. II-5-136

Каркас
Кр76-3

Стадия	Лист	Листов
Р		1

ХАРЬКОВСКИЙ ПРОМСТРОЙНИИПРОЕКТ

Взам. инв. № | Подпись и дата | Инв. № подл.

https://zavodjki.com/

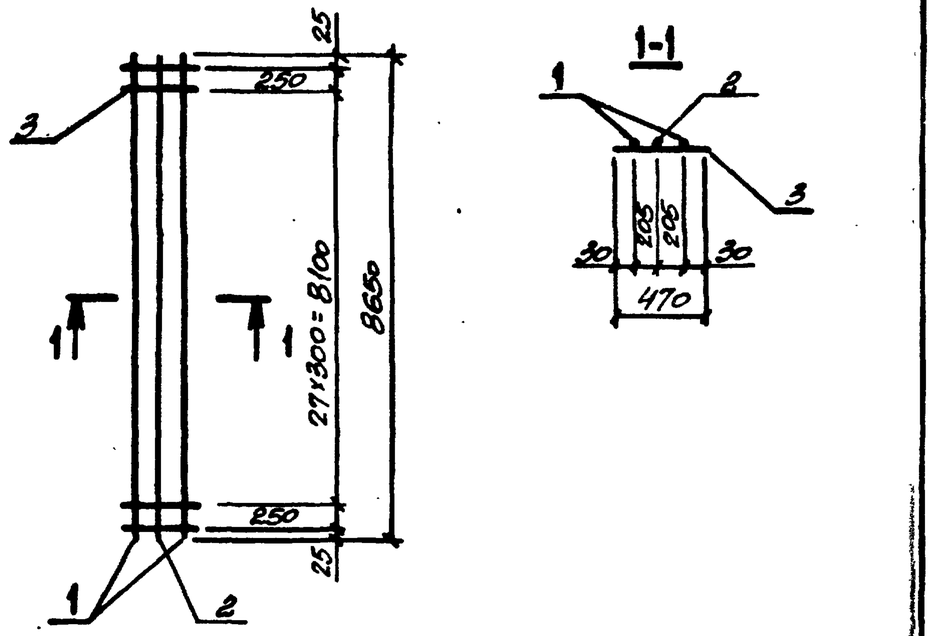

Марка каркаса	Поз.	Наименование		Кол.	Масса ед., кг	Общая масса, кг
Кр77-1	1	ф22АтIVс,	ℓ=8650	2	25,8	83,1
	2	ф22АтIVс,	ℓ=8650	1	25,8	
	3	ф8АI,	ℓ=470	30	0,19	
Кр77-2	1	ф25АтIVс,	ℓ=8650	2	33,3	98,1
	2	ф22АтIVс,	ℓ=8650	1	25,8	
	3	ф8АI,	ℓ=470	30	0,19	

Арматура класса А-I по ГОСТ 5781-82,
Ат-IVс по ГОСТ 10884-81*.

Нач. отд.	Бродский		
Н. контр.	Зорин		
Гл. конст.	Зорин		
Рук. гр.	Шахновский		
Разраб.	Болнзянская		
Рассчит.	Петраш		
Исполн.	Минаева		
Провер.	Болнзянская		

Взам. инв.№ | Подпись и дата | Инв.№ подл.

3.015-3/82 ГТ-5-137

Каркас Кр77-1; Кр77-2.

Стадия	Лист	Листов
Р		1

ХАРЬКОВСКИЙ ПРОМСТРОЙНИИПРОЕКТ

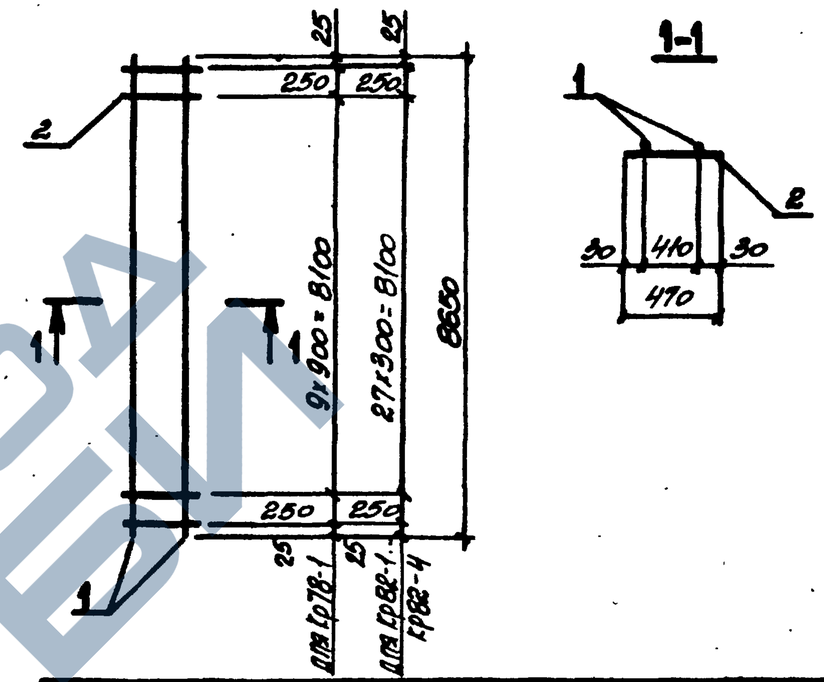

Марка каркаса	Поз.	Наименование		Кол.	Масса ед., кг	Общая масса, кг
Кр78-1	1	ф22АтIVс,	ℓ=8650	2	25,8	53,9
	2	ф8АI,	ℓ=470	12	0,19	
Кр82-1	1	ф16АтIVс,	ℓ=8650	2	13,6	30,2
	2	ф6АI,	ℓ=470	30	0,10	
Кр82-2	1	ф20АтIVс,	ℓ=8650	2	21,3	45,6
	2	ф6АI,	ℓ=470	30	0,10	
Кр82-3	1	ф18АтIVс,	ℓ=8650	2	17,3	40,3
	2	ф8АI,	ℓ=470	30	0,19	
Кр82-4	1	ф18АтIVс,	ℓ=8650	2	17,3	37,6
	2	ф6АI,	ℓ=470	30	0,10	

Арматура класса А-I по ГОСТ 5781-82
Ат-IVс по ГОСТ 10884-81*.

Нач. отд.	Бродский		
Н. контр.	Зорин		
Гл. конст.	Зорин		
Рук. гр.	Шахновский		
Разраб.	Болнзянская		
Рассчит.	Петраш		
Исполн.	Минаева		
Провер.	Болнзянская		

Взам. инв.№ | Подпись и дата | Инв.№ подл.

3.015-3/82 ГТ-5-138

Каркас Кр78-1; Кр82-1...Кр82-4

Стадия	Лист	Листов
Р		1

ХАРЬКОВСКИЙ ПРОМСТРОЙНИИПРОЕКТ

https://zavodgk.com/

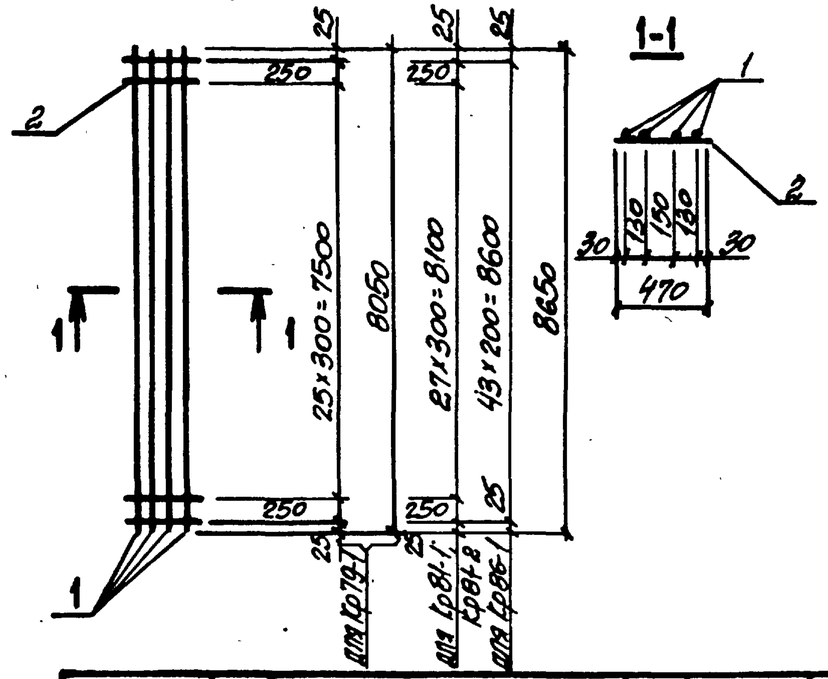

Марка каркаса	Поз.	Наименование		Кол.	Масса ед., кг	Общая масса, кг
Кр79-1	1	ф20АтIVс,	ℓ=8050	4	19,9	82,4
	2	ф6АI,	ℓ=470	28	0,1	
Кр81-1	1	ф20АтIVс,	ℓ=8650	4	21,3	88,2
	2	ф6АI,	ℓ=470	30	0,1	
Кр81-2	1	ф25АтIVс,	ℓ=8650	4	33,3	138,9
	2	ф8АI,	ℓ=470	30	0,19	
Кр86-1	1	ф20АтIVс,	ℓ=8650	4	21,3	89,6
	2	ф6АI,	ℓ=470	44	0,1	

Арматура класса А-I по ГОСТ 5781-82,
Ат-IVс по ГОСТ 10884-81*.

Нач. отд.	Бродский		
Н. контр.	Зорин		
Гл. конст.	Зорин		
Рук. гр.	Шахновский		
Разраб.	Болнянская		
Рассчит.	Петраш		
Исполн.	Миннаева		
Провер.	Болнянская		

3.015-3/82. II-5-139

Каркас Кр79-1; Кр81-1; Кр81-2; Кр86-1.

Стадия	Лист	Листов
Р		1

ХАРЬКОВСКИЙ ПРОМСТРОЙНИИПРОЕКТ

Взам. инв. № | Подпись и дата | Инв. № подл.

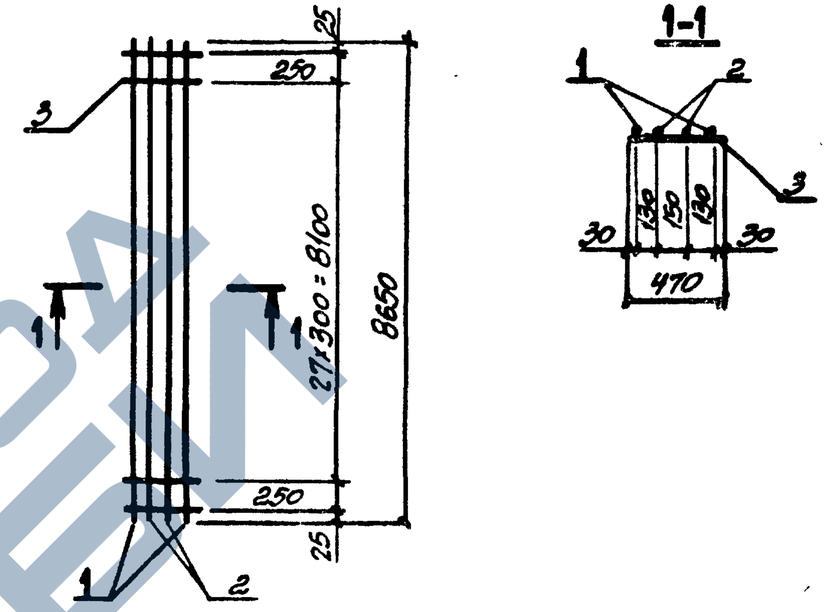

Марка каркаса	Поз.	Наименование		Кол.	Масса ед., кг	Общая масса, кг
Кр81-3	1	ф25АтIVс,	ℓ=8650	2	33,3	124,0
	2	ф22АтIVс,	ℓ=8650	2	25,8	
	3	ф8АI,	ℓ=470	30	0,19	
Кр81-4	1	ф28АтIVс,	ℓ=8650	2	41,8	156,0
	2	ф25АтIVс,	ℓ=8650	2	33,3	
	3	ф8АI,	ℓ=470	30	0,19	

Арматура класса А-I по ГОСТ 5781-82,
Ат-IVс по ГОСТ 10884-81*.

Нач. отд.	Бродский		
Н. контр.	Зорин		
Гл. конс.	Зорин		
Рук. гр.	Шахновский		
Разраб.	Болнянская		
Рассчит.	Петраш		
Исполн.	Миннаева		
Провер.	Болнянская		

3.015-3/82. II-5-140

Каркас Кр81-3; Кр81-4.

Стадия	Лист	Листов
Р		1

ХАРЬКОВСКИЙ ПРОМСТРОЙНИИПРОЕКТ

Взам. инв. № | Подпись и дата | Инв. № подл.

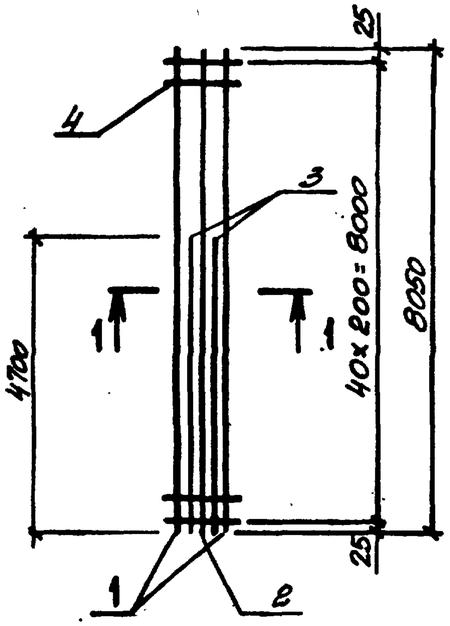

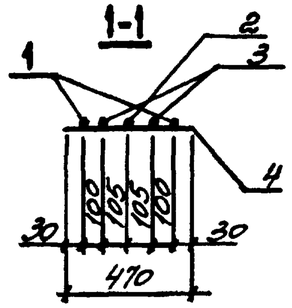

Марка каркаса	Поз.	Наименование		Кол.	Масса ед., кг	Общая масса, кг
Кр80-1	1	ф22АтIVс,	ℓ=8050	2	24,0	104,1
	2	ф22АтIVс,	ℓ=8050	1	24,0	
	3	ф22АтIVс,	ℓ=4700	2	14,0	
	4	ф6АI,	ℓ=470	41	0,1	
Кр80-2	1	ф22АтIVс,	ℓ=8050	2	24,0	79,6
	2	ф16АтIVс,	ℓ=8050	1	12,7	
	3	ф16АтIVс,	ℓ=4700	2	7,4	
	4	ф6АI,	ℓ=470	41	0,1	

Арматура класса А-I по ГОСТ 5781-82,
Ат-IVс по ГОСТ 10884-81*.

Нач. отд.	Бродский		
Н. контр.	Зорин		
Гл. конст.	Зорин		
Рук. гр.	Шаховский		
Разраб.	Боднянская		
Рассчит.	Петраш		
Исполн.	Минаева		
Провер.	Боднянская		

3.015-3/82 ТП-5-141

Каркас Кр80-1; Кр80-2.

Стадия	Лист	Листов
Р		1

ХАРЬКОВСКИЙ ПРОМСТРОЙНИИПРОЕКТ

Взам. инв. № | Подпись и дата | Инв. № подл.

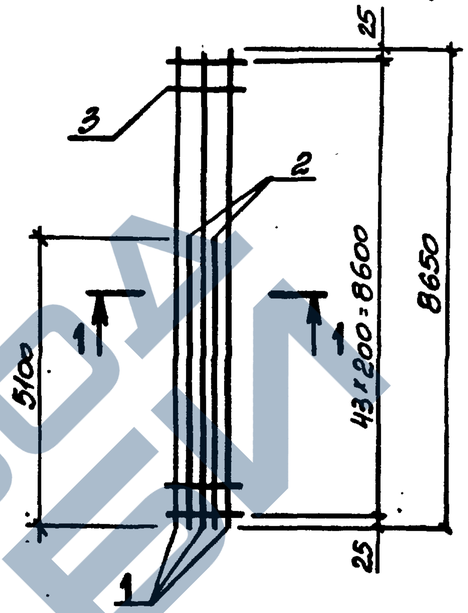

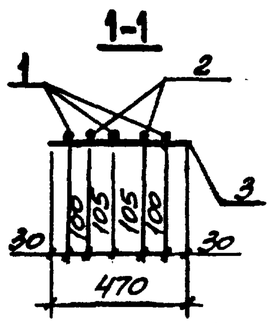

Марка каркаса	Поз.	Наименование		Кол.	Масса ед., кг	Общая масса, кг
Кр83-1	1	ф22АтIVс,	ℓ=8650	3	25,8	112,2
	2	ф22АтIVс,	ℓ=5100	2	15,2	
	3	ф6АI,	ℓ=470	44	0,1	
Кр83-2	1	ф20АтIVс,	ℓ=8650	3	21,3	93,5
	2	ф20АтIVс,	ℓ=5100	2	12,6	
	3	ф6АI,	ℓ=470	44	0,1	

Арматура класса А-I по ГОСТ 5781-82,
Ат-IVс по ГОСТ 10884-81*.

Нач. отд.	Бродский		
Н. контр.	Зорин		
Гл. конст.	Зорин		
Рук. гр.	Шаховский		
Разраб.	Боднянская		
Рассчит.	Петраш		
Исполн.	Минаева		
Провер.	Боднянская		

3.015-3/82 ТП-5-142

Каркас Кр83-1; Кр83-2.

Стадия	Лист	Листов
Р		1

ХАРЬКОВСКИЙ ПРОМСТРОЙНИИПРОЕКТ

Взам. инв. № | Подпись и дата | Инв. № подл.

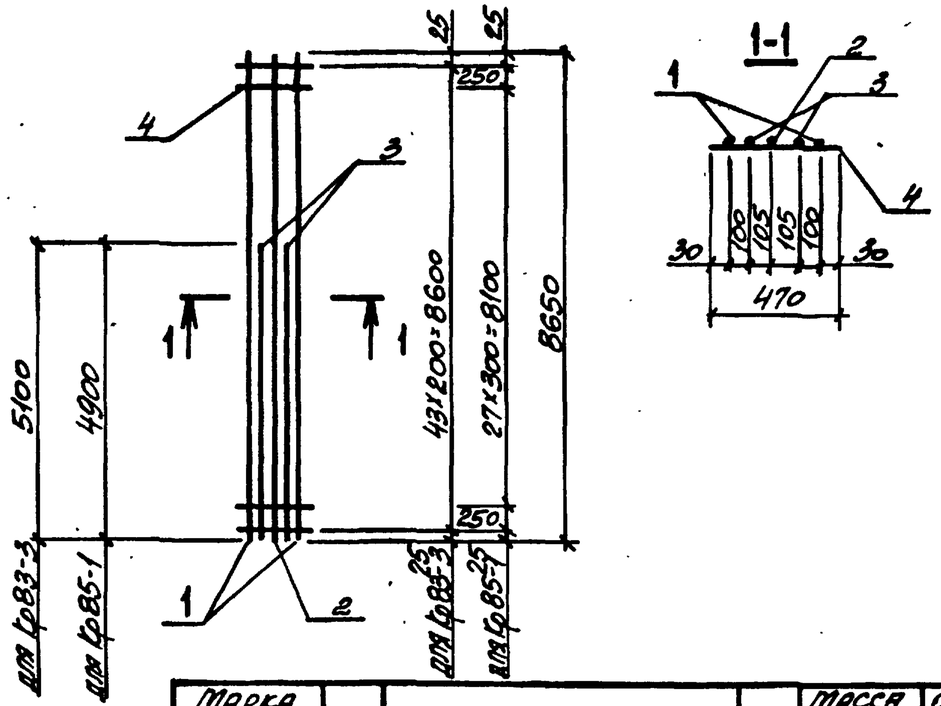

Марка каркаса	Поз.	Наименование		Кол.	Масса ед., кг	Общая масса, кг
Кр83-3	1	ф20АтIVс,	ℓ=8650	2	21,3	76,6
	2	ф16АтIVс,	ℓ=8650	1	13,6	
	3	ф16АтIVс,	ℓ=5100	2	8,0	
	4	ф6АI,	ℓ=470	44	0,1	
Кр85-1	1	ф22АтIVс,	ℓ=8650	2	25,8	100,1
	2	ф20АтIVс,	ℓ=8650	1	21,3	
	3	ф20АтIVс,	ℓ=4900	2	12,1	
	4	ф6АI,	ℓ=470	30	0,1	

Арматура класса А-I по ГОСТ 5781-82,
Ат-IVс по ГОСТ 10884-81*.

Нач. отд.	Бродский		
Н. контр.	Зорин		
Гл. конст.	Зорин		
Рук. гр.	Шахновский		
Разраб.	Бодянская		
Рассчит.	Петраш		
Исполн.	Минаева		
Провер.	Бодянская		

3.015-3/82 II-5-143

Каркас Кр83-3; Кр85-1.

Стадия	Лист	Листов
Р		1

ХАРЬКОВСКИЙ ПРОМСТРОЙНИИПРОЕКТ

Инв.№ подл. | Подпись и дата | Взам. инв.№

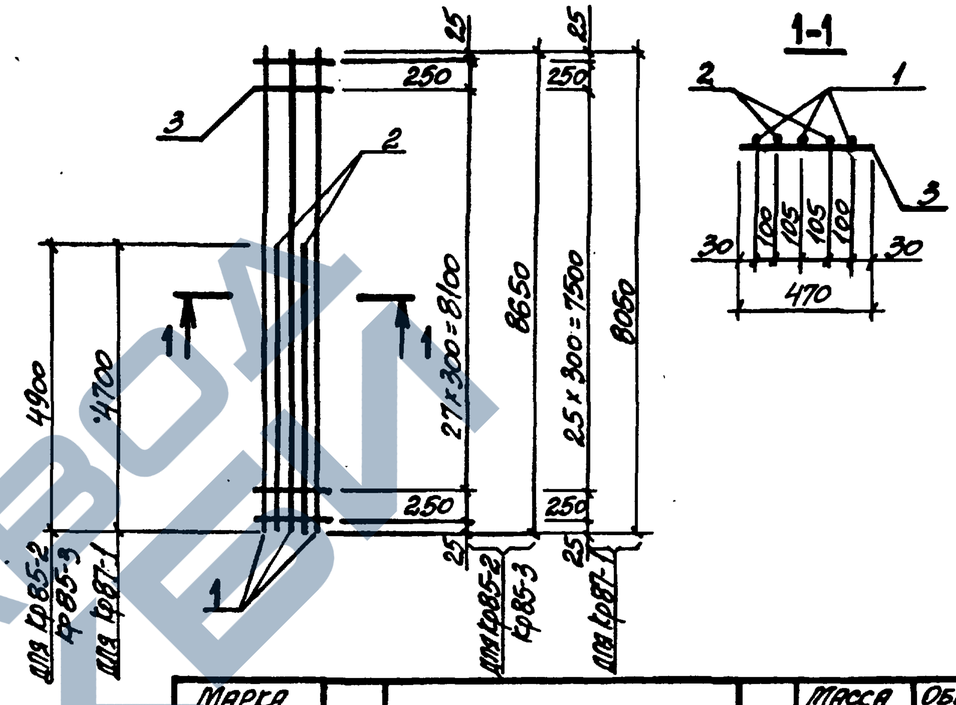

Марка каркаса	Поз.	Наименование		Кол.	Масса ед., кг	Общая масса, кг
Кр85-2	1	ф22АтIVс,	ℓ=8650	3	25,8	109,6
	2	ф22АтIVс,	ℓ=4900	2	14,6	
	3	ф6АI,	ℓ=470	30	0,1	
Кр85-3	1	ф20АтIVс,	ℓ=8650	3	21,3	91,1
	2	ф20АтIVс,	ℓ=4900	2	12,1	
	3	ф6АI,	ℓ=470	30	0,1	
Кр87-1	1	ф18АтIVс,	ℓ=8050	3	16,1	69,9
	2	ф18АтIVс,	ℓ=4700	2	9,4	
	3	ф6АI,	ℓ=470	28	0,1	

Арматура класса А-I по ГОСТ 5781-82,
Ат-IVс по ГОСТ 10884-81*.

Нач. отд.	Бродский		
Н. контр.	Зорин		
Гл. конст.	Зорин		
Рук. гр.	Шахновский		
Разраб.	Бодянская		
Рассчит.	Петраш		
Исполн.	Минаева		
Провер.	Бодянская		

3.015-3/82 II-5-144

Каркас Кр85-2, Кр85-3; Кр87-1.

Стадия	Лист	Листов
Р		1

ХАРЬКОВСКИЙ ПРОМСТРОЙНИИПРОЕКТ

Инв.№ подл. | Подпись и дата | Взам. инв.№

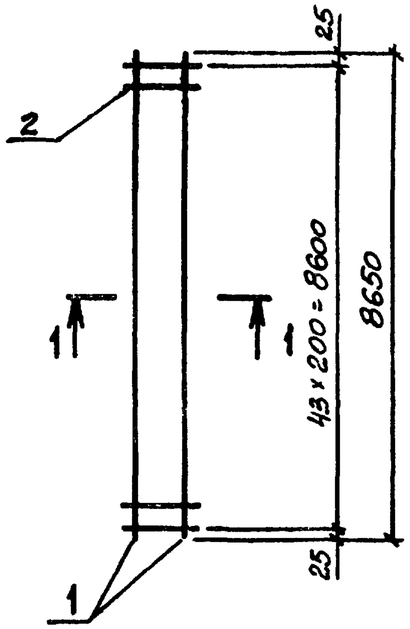

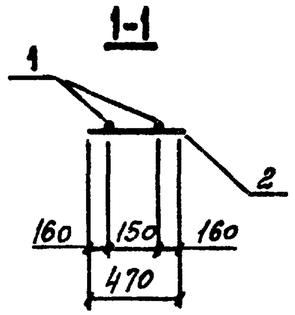

Марка каркаса	Поз.	Наименование		Кол.	Масса ед., кг	Общая масса, кг
Кр84-1	1	ф20 AT IVc,	ℓ=8650	2	21,3	47,0
	2	ф6 AI,	ℓ=470	44	0,1	
Кр84-2	1	ф16 AT IVc,	ℓ=8650	2	13,6	31,6
	2	ф6 AI,	ℓ=470	44	0,1	

Арматура класса A-I по ГОСТ 5781-82,
AT-IVc по ГОСТ 10884-81*.

Нач. отд.	Бродский		
Н. контр.	Зорин		
Гл. конст.	Зорин		
Рук. гр.	Шаховский		
Разраб.	Боднянская		
Рассчит.	Петраш		
Исполн.	Минаева		
Провер.	Боднянская		

3.015-3/82. II-5-145

Каркас
Кр84-1; Кр84-2.

Стадия	Лист	Листов
Р		1

ХАРЬКОВСКИЙ ПРОМСТРОЙНИИПРОЕКТ

Инв. № подл. | Подпись и дата | Взам. инв. №

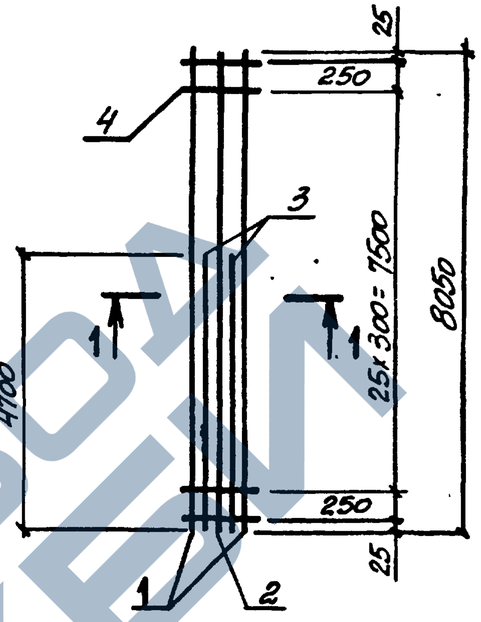

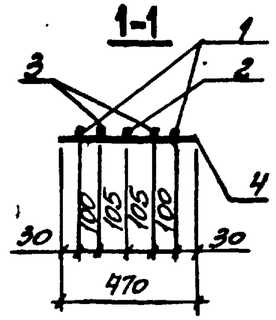

Марка каркаса	Поз.	Наименование		Кол.	Масса ед., кг	Общая масса, кг
Кр87-2	1	ф22 AT IVc,	ℓ=8050	2	24,0	85,7
	2	ф18 AT IVc,	ℓ=8050	1	16,1	
	3	ф18 AT IVc,	ℓ=4700	2	9,4	
	4	ф6 AI,	ℓ=470	28	0,1	
Кр87-3	1	ф22 AT IVc,	ℓ=8050	2	24,0	76,3
	2	ф16 AT IVc,	ℓ=8050	1	12,7	
	3	ф16 AT IVc,	ℓ=4700	2	7,4	
	4	ф6 AI,	ℓ=470	28	0,1	

Арматура класса A-I по ГОСТ 5781-82,
AT-IVc по ГОСТ 10884-81*.

Нач. отд.	Бродский		
Н. контр.	Зорин		
Гл. конст.	Зорин		
Рук. гр.	Шаховский		
Разраб.	Боднянская		
Рассчит.	Петраш		
Исполн.	Минаева		
Провер.	Боднянская		

3.015-3/82. II-5-146

Каркас
Кр87-2; Кр87-3

Стадия	Лист	Листов
Р		1

ХАРЬКОВСКИЙ ПРОМСТРОЙНИИПРОЕКТ

Инв. № подл. | Подпись и дата | Взам. инв. №

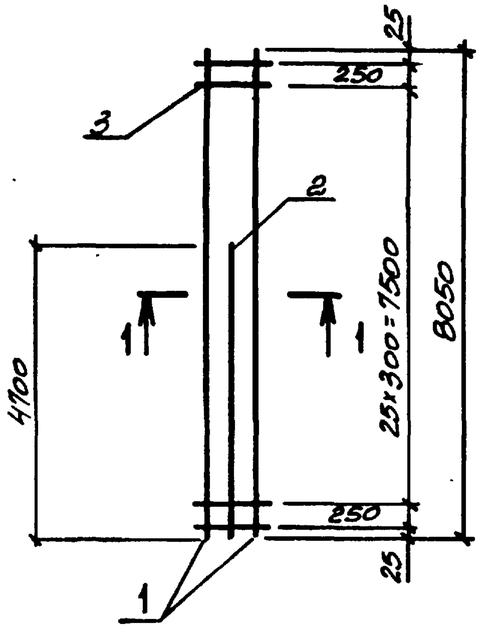

Марка каркаса	Поз.	Наименование		Кол.	Масса ед., кг	Общая масса, кг
Кр88-1	1	ф16АтIVс,	ℓ=8050	2	12,7	35,6
	2	ф16АтIVс,	ℓ=4700	1	7,4	
	3	ф6АI,	ℓ=470	28	0,1	
Кр88-2	1	ф18АтIVс,	ℓ=8050	2	16,1	44,4
	2	ф18АтIVс,	ℓ=4700	1	9,4	
	3	ф6АI,	ℓ=470	28	0,1	

Арматура класса А-I по ГОСТ 5781-82,
Ат-IVс по ГОСТ 10884-81*.

Нач. отд.	Бродский		
Н. контр.	Зорин		
Гл. констр.	Зорин		
Рук. гр.	Шахновский		
Разраб.	Боднянская		
Рассчит.	Петраш		
Исполн.	Минаева		
Провер.	Боднянская		

3.015-3/82 I-5-147

Каркас
Кр88-1; Кр88-2.

Стадия	Лист	Листов
Р		1

ХАРЬКОВСКИЙ ПРОМСТРОЙНИИПРОЕКТ

Взам. инв. № | Подпись и дата | Инв. № подл.

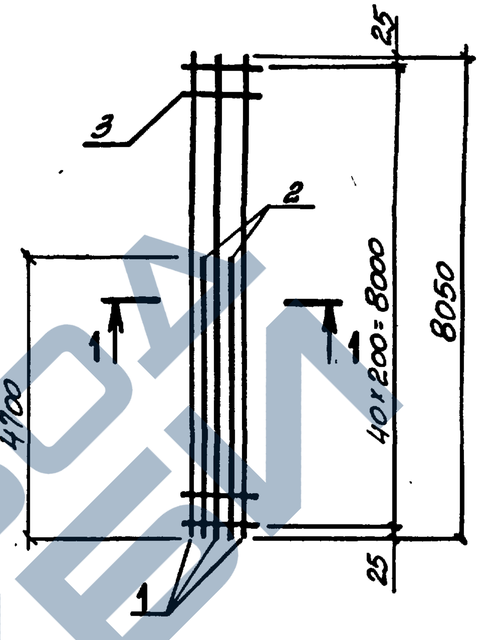

Марка каркаса	Поз.	Наименование		Кол.	Масса ед., кг	Общая масса, кг
Кр89-1	1	ф18АтIVс,	ℓ=8050	3	16,1	71,2
	2	ф18АтIVс,	ℓ=4700	2	9,4	
	3	ф6АI,	ℓ=470	41	0,1	

Арматура класса А-I по ГОСТ 5781-82,
Ат-IVс по ГОСТ 10884-81*.

Нач. отд.	Бродский		
Н. контр.	Зорин		
Гл. конст.	Зорин		
Рук. гр.	Шахновский		
Разраб.	Боднянская		
Рассчит.	Петраш		
Исполн.	Минаева		
Провер.	Боднянская		

3.015-3/82 I-5-148

Каркас
Кр89-1

Стадия	Лист	Листов
Р		1

ХАРЬКОВСКИЙ ПРОМСТРОЙНИИПРОЕКТ

Взам. инв. № | Подпись и дата | Инв. № подл.

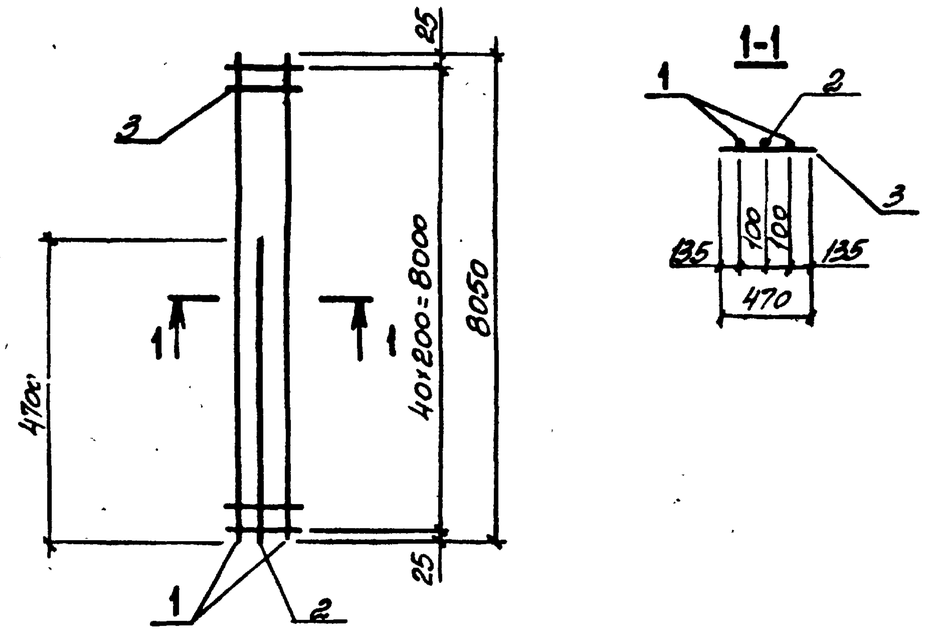

Марка каркаса	Поз.	Наименование		Кол.	Масса ед., кг	Общая масса, кг
Кр 90-1	1	ф16 Ат IVс,	ℓ=8050	2	12,7	36,9
	2	ф16 Ат IVс,	ℓ=4700	1	7,4	
	3	ф6 АI,	ℓ=470	41	0,1	
Кр 90-2	1	ф16 Ат IVс,	ℓ=8050	2	12,7	40,6
	2	ф16 Ат IVс,	ℓ=4700	1	7,4	
	3	ф8 АI,	ℓ=470	41	0,19	

Арматура класса А-I по ГОСТ 5781-82,
Ат-IVс по ГОСТ 10884-81*.

Взам. инв. № | Подпись и дата | Инв. № подл.

Нач. отд.	Бродский		
Н. контр.	Зорин		
Гл. констр.	Зорин		
Рук. гр.	Шехновская		
Разраб.	Боднянская		
Рассчит.	Петраш		
Исполн.	Минаева		
Провер.	Боднянская		

3.015-3/82. I-5-149

Каркас
Кр 90-1; Кр 90-2.

Стадия	Лист	Листов
Р		1

ХАРЬКОВСКИЙ ПРОМСТРОЙНИИПРОЕКТ

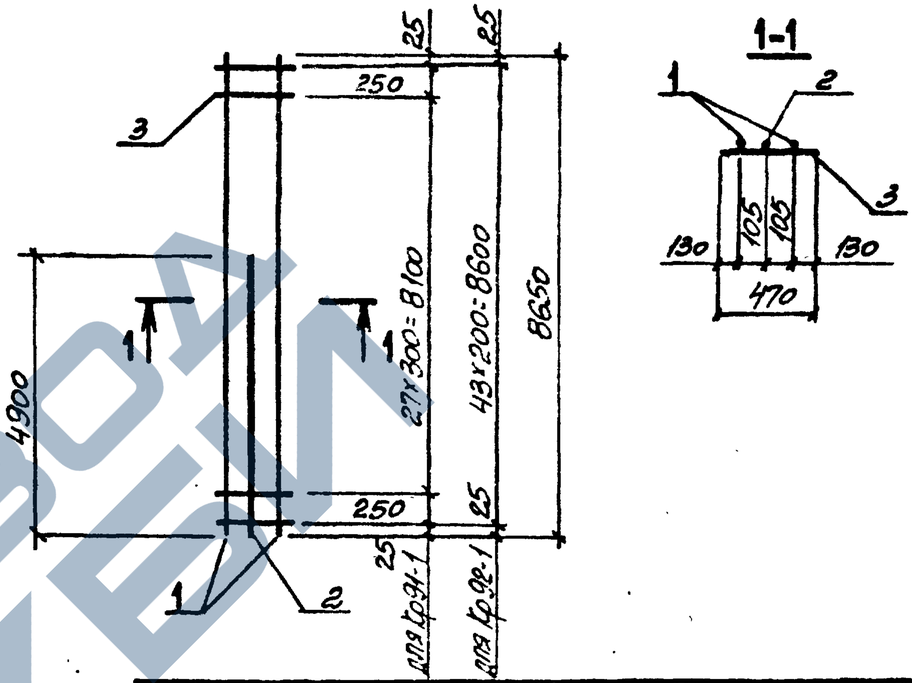

Марка каркаса	Поз.	Наименование		Кол.	Масса ед., кг	Общая масса, кг
Кр 91-1	1	ф16 Ат IVс,	ℓ=8650	2	13,7	38,1
	2	ф16 Ат IVс,	ℓ=4900	1	7,7	
	3	ф6 АI,	ℓ=470	30	0,1	
Кр 92-1	1	ф16 Ат IVс,	ℓ=8650	2	13,7	39,5
	2	ф16 Ат IVс,	ℓ=4900	1	7,7	
	3	ф6 АI,	ℓ=470	44	0,1	

Арматура класса А-I по ГОСТ 5781-82,
Ат-IVс по ГОСТ 10884-81*.

Взам. инв. № | Подпись и дата | Инв. № подл.

Нач. отд.	Бродский		
Н. контр.	Зорин		
Гл. конст.	Зорин		
Рук. гр.	Шехновская		
Разраб.	Боднянская		
Рассчит.	Петраш		
Исполн.	Минаева		
Провер.	Боднянская		

3.015-3/82. I-5-150

Каркас
Кр 91-1; Кр 92-1.

Стадия	Лист	Листов
Р		1

ХАРЬКОВСКИЙ ПРОМСТРОЙНИИПРОЕКТ

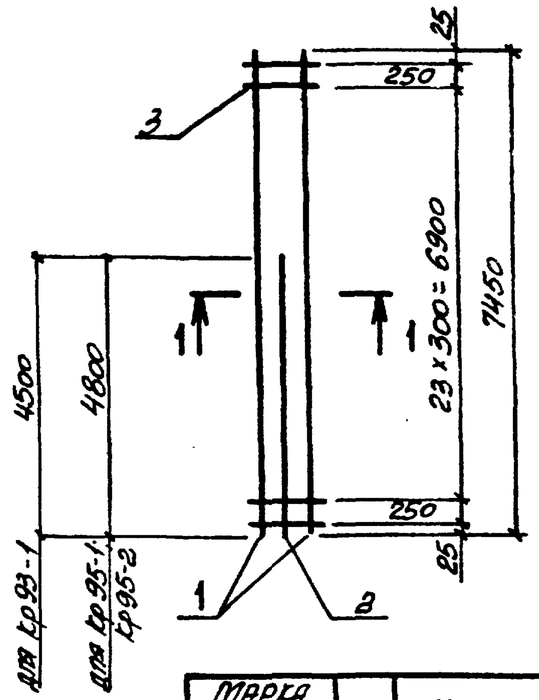

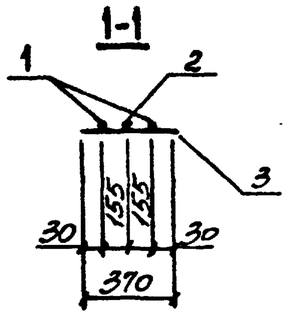

Марка каркаса	Поз.	Наименование		Кол.	Масса ед., кг	Общая масса, кг
Кр 93-1	1	ф20 АтIVс,	ℓ=7450	2	18,4	50,0
	2	ф20 АтIVс,	ℓ=4500	1	11,1	
	3	ф6 АI,	ℓ=370	26	0,08	
Кр 95-1	1	ф22 АтIVс,	ℓ=7450	2	22,2	58,4
	2	ф20 АтIVс,	ℓ=4800	1	11,9	
	3	ф6 АI,	ℓ=370	26	0,08	
Кр 95-2	1	ф25 АтIVс,	ℓ=7450	2	28,7	79,8
	2	ф25 АтIVс,	ℓ=4800	1	18,5	
	3	ф8 АI,	ℓ=370	26	0,15	

Арматура класса А-I по ГОСТ 5781-82,
Ат-IVс по ГОСТ 10884-81*.

Нач. отд.	Бродский		3.015-3/82. II-5-151
Н. контр.	Зорин		
Гл. конст.	Зорин		
Рук. гр.	Шахновская		Каркас Кр 93-1; Кр 95-1; Кр 95-2.
Разраб.	Богданская		Стадия Р; Лист; Листов 1
Рассчит.	Петраш		ХАРЬКОВСКИЙ ПРОМСТРОЙНИИПРОЕКТ
Исполн.	Минаева		
Провер.	Богданская		

Взам. инв. № | Подпись и дата | Инв. № подл.

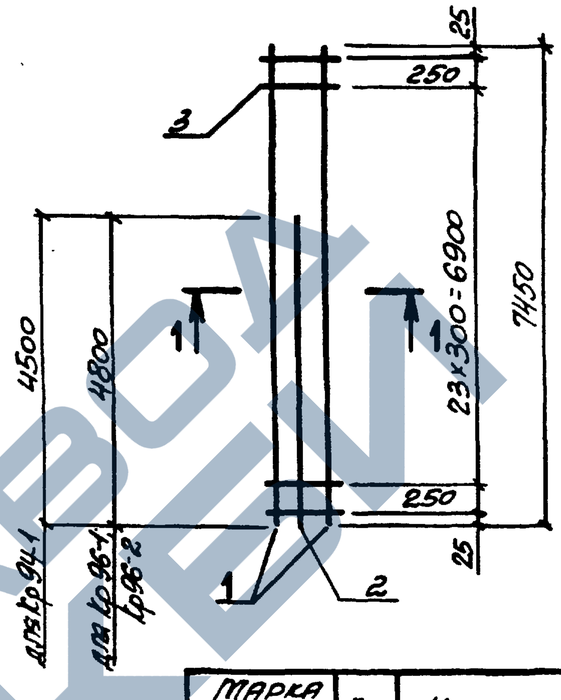

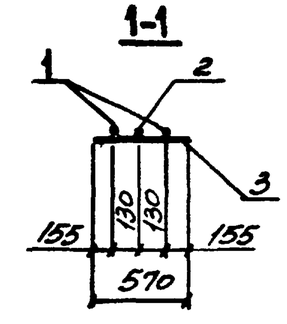

Марка каркаса	Поз.	Наименование		Кол.	Масса ед., кг	Общая масса, кг
Кр 94-1	1	ф20 АтIVс,	ℓ=7450	2	18,4	47,3
	2	ф16 АтIVс,	ℓ=4500	1	7,1	
	3	ф6 АI,	ℓ=570	26	0,13	
Кр 96-1	1	ф20 АтIVс,	ℓ=7450	2	18,4	52,1
	2	ф20 АтIVс,	ℓ=4800	1	11,9	
	3	ф6 АI,	ℓ=570	26	0,13	
Кр 96-2	1	ф22 АтIVс,	ℓ=7450	2	22,2	62,1
	2	ф22 АтIVс,	ℓ=4800	1	14,3	
	3	ф6 АI,	ℓ=570	26	0,13	

Арматура класса А-I по ГОСТ 5781-82,
Ат-IVс по ГОСТ 10884-81*.

Нач. отд.	Бродский		3.015-3/82. II-5-152
Н. контр.	Зорин		
Гл. конст.	Зорин		
Рук. гр.	Шахновская		Каркас Кр 94-1; Кр 96-1; Кр 96-2
Разраб.	Богданская		Стадия Р; Лист; Листов 1
Рассчит.	Петраш		ХАРЬКОВСКИЙ ПРОМСТРОЙНИИПРОЕКТ
Исполн.	Минаева		
Провер.	Богданская		

Взам. инв. № | Подпись и дата | Инв. № подл.

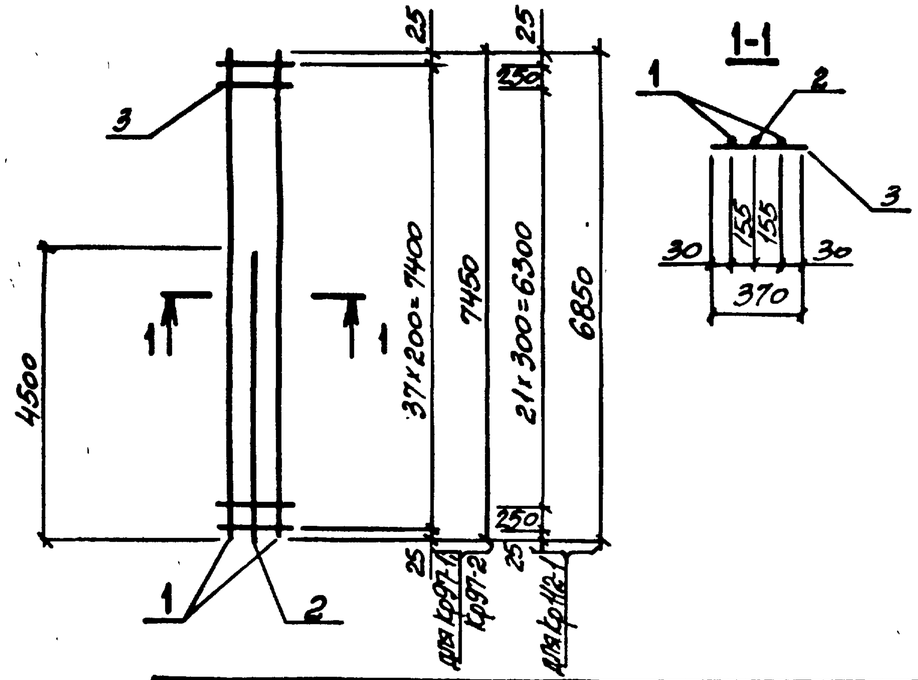

Марка каркаса	Поз.	Наименование		Кол.	Масса ед., кг	Общая масса, кг
Кр 97-1	1	ф20АтIVс,	ℓ=7450	2	18,4	50,9
	2	ф20АтIVс,	ℓ=4500	1	11,1	
	3	ф6АI,	ℓ=370	38	0,08	
Кр 97-2	1	ф28АтIVс,	ℓ=7450	2	36,0	91,1
	2	ф22АтIVс,	ℓ=4500	1	13,4	
	3	ф8АI,	ℓ=370	38	0,15	
Кр 112-1	1	ф25АтIVс,	ℓ=6850	2	26,4	73,7
	2	ф25АтIVс,	ℓ=4500	1	17,3	
	3	ф8АI,	ℓ=370	24	0,15	

Арматура класса А-I по ГОСТ 5781-82,
Ат-IVс по ГОСТ 10884-81*.

Взам. инв. №

Подпись и дата

Инв. № подл.

Нач. отд.	Бродский	
Н. контр.	Зорин	
Гл. констр.	Зорин	
Рук. гр.	Шаховский	
Разраб.	Бодянская	
Рассчит.	Петраш	
Исполн.	Минаева	
Провер.	Бодянская	

3.015-3/82. II-5-153

Каркас
Кр 97-1; Кр 97-2; Кр 112-1.

Стадия	Лист	Листов
Р		1

ХАРЬКОВСКИЙ ПРОМСТРОЙНИИПРОЕКТ

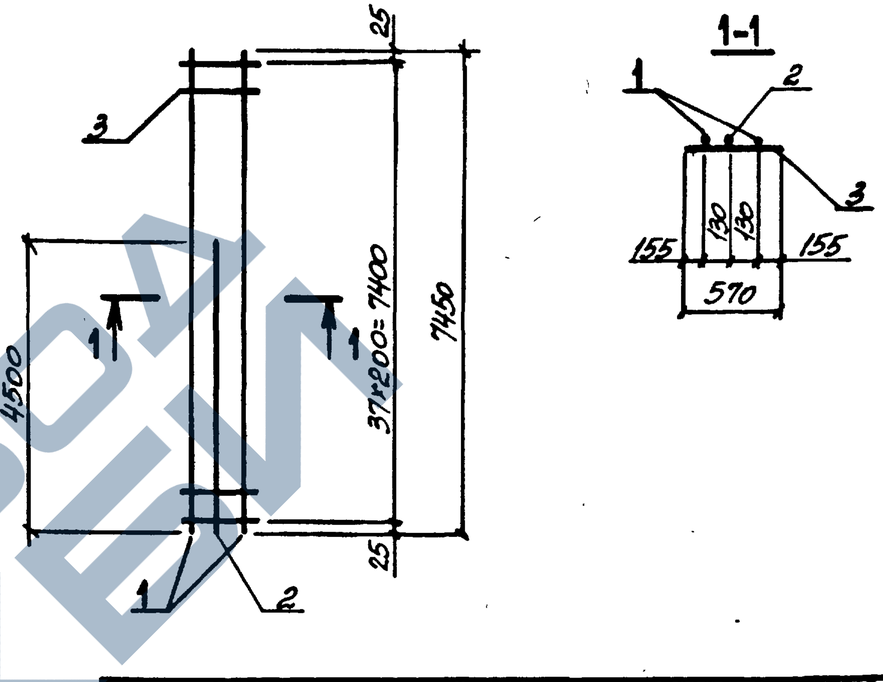

Марка каркаса	Поз.	Наименование		Кол.	Масса ед., кг	Общая масса, кг
Кр 98-1	1	ф20АтIVс,	ℓ=7450	2	18,4	48,8
	2	ф16АтIVс,	ℓ=4500	1	7,1	
	3	ф6АI,	ℓ=570	38	0,13	

Арматура класса А-I по ГОСТ 5781-82,
Ат-IVс по ГОСТ 10884-81*.

Взам. инв. №

Подпись и дата

Инв. № подл.

Нач. отд.	Бродский	
Н. контр.	Зорин	
Гл. конст.	Зорин	
Рук. гр.	Шаховский	
Разраб.	Бодянская	
Рассчит.	Петраш	
Исполн.	Минаева	
Провер.	Бодянская	

3.015-3/82. II-5-154

Каркас
Кр 98-1.

Стадия	Лист	Листов
Р		1

ХАРЬКОВСКИЙ ПРОМСТРОЙНИИПРОЕКТ

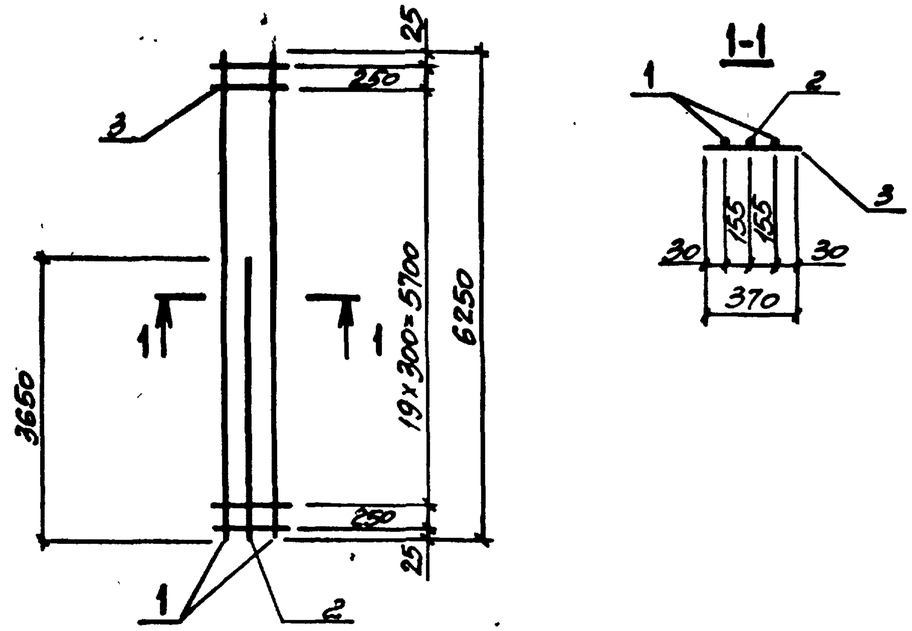

Марка каркаса	Поз.	Наименование		Кол.	Масса ед., кг	Общая масса, кг
Кр 99-1	1	ф22 АтIVс,	ℓ=6250	2	18,6	46,3
	2	ф18 АтIVс,	ℓ=3650	1	7,3	
	3	ф6 АI,	ℓ=370	22	0,08	
Кр 99-2	1	ф22 АтIVс,	ℓ=6250	2	18,6	48,0
	2	ф20 АтIVс,	ℓ=3650	1	9,0	
	3	ф6 АI,	ℓ=370	22	0,08	
Кр 99-3	1	ф22 АтIVс,	ℓ=6250	2	18,6	49,9
	2	ф22 АтIVс,	ℓ=3650	1	10,9	
	3	ф6 АI,	ℓ=370	22	0,08	

Арматура класса А-I по ГОСТ 5781-82,
Ат-IVс по ГОСТ 10884-81*.

Нач. отд.	Бродский		3.015-3/82. II-5-155
Н. контр.	Зорин		
Гл. конст.	Зорин		
Рук. гр.	Шахновский		Каркас Кр 99-1... Кр 99-3.
Разраб.	Болнянская		Стадия: Р; Лист: ; Листов: 1
Рассчит.	Петраш		ХАРЬКОВСКИЙ ПРОМСТРОЙНИИПРОЕКТ
Исполн.	Минаева		
Провер.	Болнянская		

Инв.№ подл. | Подпись и дата | Взам. инв.№

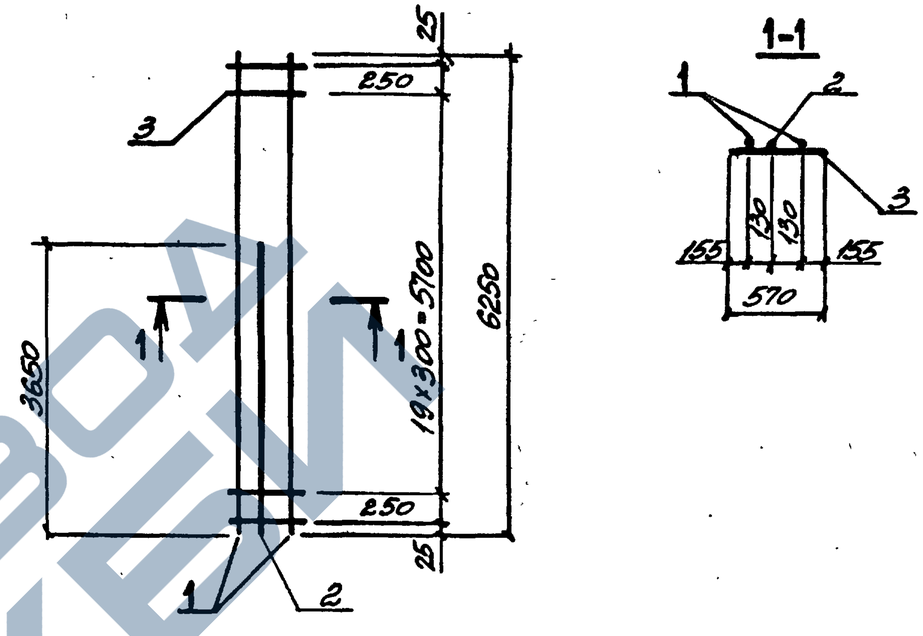

Марка каркаса	Поз.	Наименование		Кол.	Масса ед., кг	Общая масса, кг
Кр 100-1	1	ф22 АтIVс,	ℓ=6250	2	18,6	51,0
	2	ф22 АтIVс,	ℓ=3650	1	10,9	
	3	ф6 АI,	ℓ=570	22	0,13	

Арматура класса А-I по ГОСТ 5781-82,
Ат-IVс по ГОСТ 10884-81*.

Нач. отд.	Бродский		3.015-3/82. II-5-156
Н. контр.	Зорин		
Гл. конст.	Зорин		
Рук. гр.	Шахновский		Каркас Кр 100-1.
Разраб.	Болнянская		Стадия: Р; Лист: ; Листов: 1
Рассчит.	Петраш		ХАРЬКОВСКИЙ ПРОМСТРОЙНИИПРОЕКТ
Исполн.	Минаева		
Провер.	Болнянская		

Инв.№ подл. | Подпись и дата | Взам. инв.№

https://zavodjbi.com/

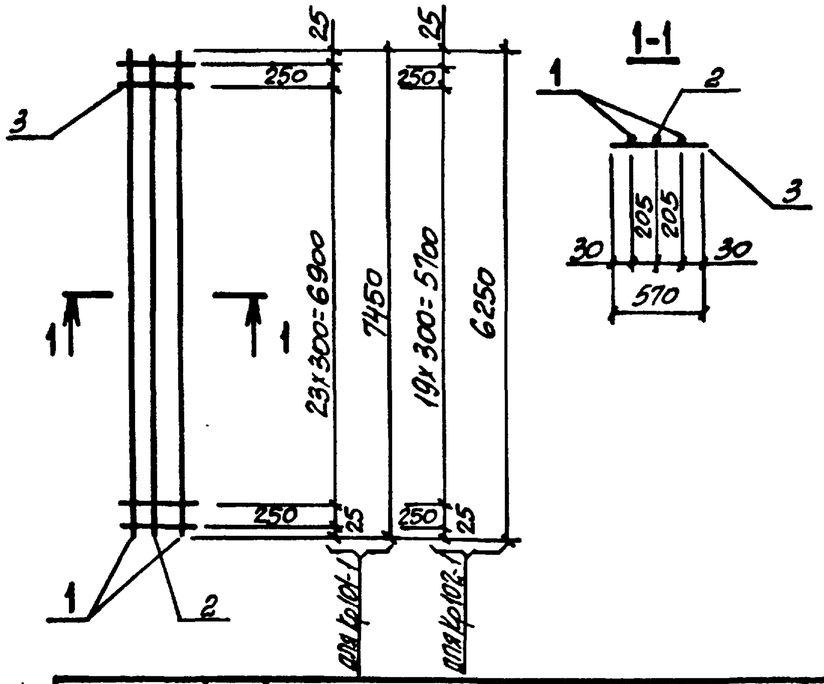

Марка каркаса	Поз.	Наименование		Кол.	Масса ед., кг	Общая масса, кг
Кр 101-1	1	ф28 АтIVс,	ℓ=7450	2	36,0	96,4
	2	ф20 АтIVс,	ℓ=7450	1	18,4	
	3	ф8 АI,	ℓ=570	26	0,23	
Кр 102-1	1	ф25 АтIVс,	ℓ=6250	2	24,1	77,4
	2	ф25 АтIVс,	ℓ=6250	1	24,1	
	3	ф8 АI,	ℓ=570	22	0,23	

Арматура класса А-I по ГОСТ 5781-82,
Ат-IVс по ГОСТ 10884-81*.

Нач. отд.	Бронский		3.015-3/82. II-5-157
Н. контр.	Зорин		
Гл. констр.	Зорин		
Рук. гр.	Шаховский		Каркас Кр 101-1; Кр 102-1.
Разраб.	Болнянская		Стадия Р; Лист; Листов 1
Рассчит.	Петраш		ХАРЬКОВСКИЙ ПРОМСТРОЙНИИПРОЕКТ
Исполн.	Минаева		
Провер.	Болнянская		

Инв. № подл. | Подпись и дата | Взам. инв. №

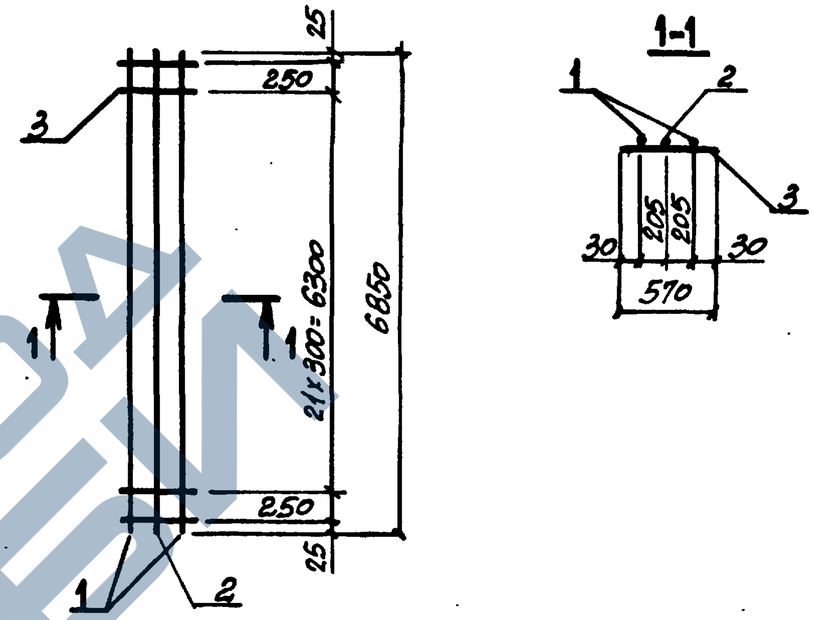

Марка каркаса	Поз.	Наименование		Кол.	Масса ед., кг	Общая масса, кг
Кр 103-1	1	ф28 АтIVс,	ℓ=6850	2	33,0	97,9
	2	ф25 АтIVс,	ℓ=6850	1	26,4	
	3	ф8 АI,	ℓ=570	24	0,23	

Арматура класса АI по ГОСТ 5781-82,
Ат-IVс по ГОСТ 10884-81*.

Нач. отд.	Бронский		3.015-3/82. II-5-158
Н. контр.	Зорин		
Гл. конст.	Зорин		
Рук. гр.	Шаховская		Каркас К 103-1.
Разраб.	Болнянская		Стадия Р; Лист; Листов 1
Рассчит.	Петраш		ХАРЬКОВСКИЙ ПРОМСТРОЙНИИПРОЕКТ
Исполн.	Минаева		
Провер.	Болнянская		

Инв. № подл. | Подпись и дата | Взам. инв. №

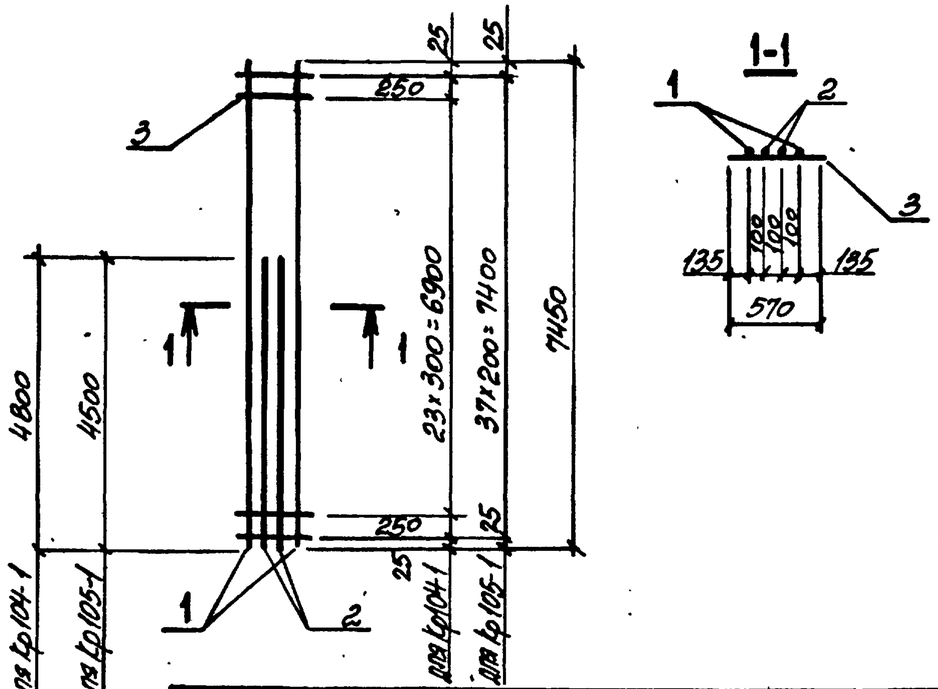

Марка каркаса	Поз.	Наименование		Кол.	Масса ед., кг	Общая масса, кг
Кр104-1	1	ф25АтIVс,	ℓ=7450	2	28,7	87,2
	2	ф20АтIVс,	ℓ=4800	2	11,9	
	3	ф8АI,	ℓ=510	26	0,23	
Кр105-1	1	ф22АтIVс,	ℓ=7450	2	22,2	79,9
	2	ф22АтIVс,	ℓ=4500	2	13,4	
	3	ф8АI,	ℓ=570	38	0,23	

Арматура класса А-I по ГОСТ 5781-82,
Ат-IVс по ГОСТ 10884-81*.

Нач. отд.	Бронский		
Н. контр.	Зорин		
Гл. констр.	Зорин		
Рук. гр.	Шахновский		
Разраб.	Болнянская		
Рассчит.	Петраш		
Испол.	Минаева		
Провер.	Болнянская		

3.015-3/82. II-5-159

Каркас
Кр104-1; Кр105-1.

Стадия	Лист	Листов
Р		1

ХАРЬКОВСКИЙ ПРОМСТРОЙНИИПРОЕКТ

Взам. инв. №
Подпись и дата
Инв. № подл.

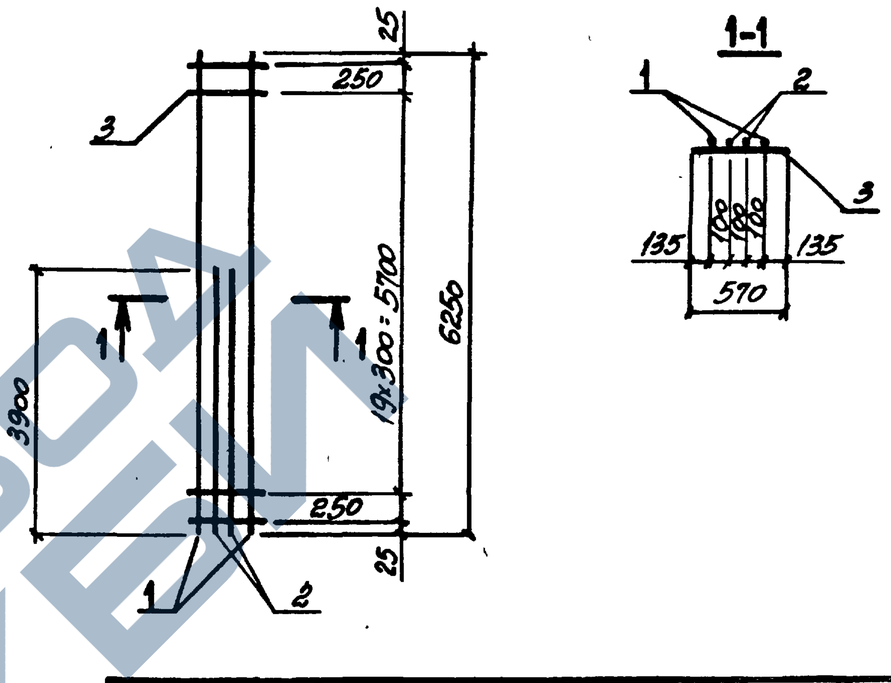

Марка каркаса	Поз.	Наименование		Кол.	Масса ед., кг	Общая масса, кг
Кр106-1	1	ф20АтIVс,	ℓ=6250	2	15,4	52,9
	2	ф20АтIVс,	ℓ=3900	2	9,6	
	3	ф6АI,	ℓ=570	22	0,13	
Кр106-2	1	ф16АтIVс,	ℓ=6250	2	9,9	35,1
	2	ф16АтIVс,	ℓ=3900	2	6,2	
	3	ф6АI,	ℓ=570	22	0,13	

Арматура класса А-I по ГОСТ 5781-82,
Ат-IVс по ГОСТ 10884-81*.

Нач. отд.	Бронский		
Н. контр.	Зорин		
Гл. констр.	Зорин		
Рук. гр.	Шахновский		
Разраб.	Болнянская		
Рассчит.	Петраш		
Испол.	Минаева		
Провер.	Болнянская		

3.015-3/82. II-5-160

Каркас
Кр106-1; Кр106-2.

Стадия	Лист	Листов
Р		1

ХАРЬКОВСКИЙ ПРОМСТРОЙНИИПРОЕКТ

Взам. инв. №
Подпись и дата
Инв. № подл.

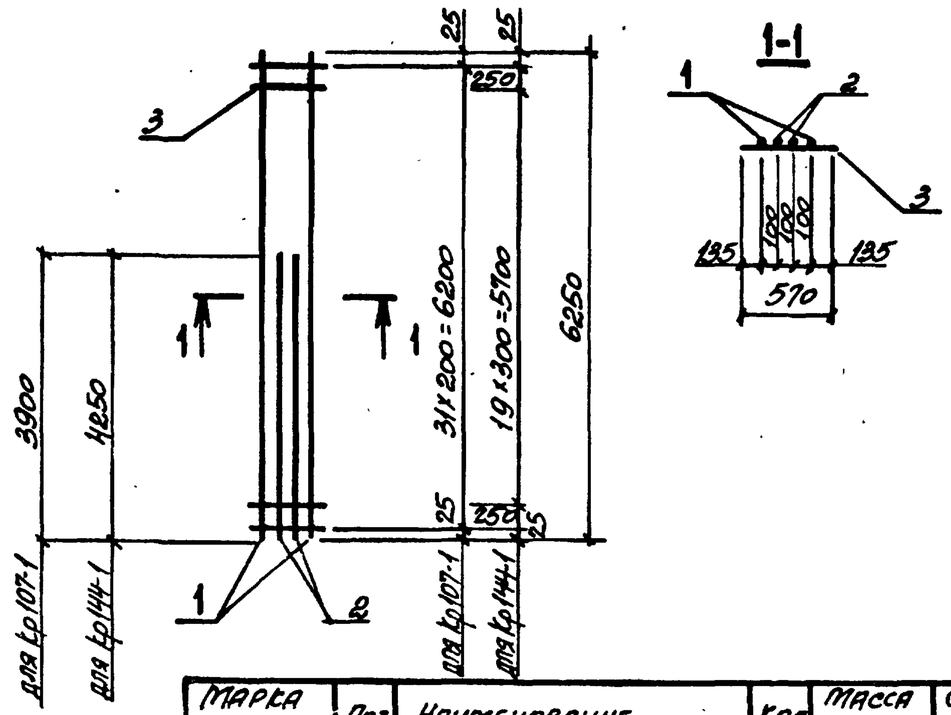

Марка каркаса	Поз.	Наименование		Кол.	Масса ед., кг	Общая масса, кг
Кр107-1	1	ф16АтIVс,	ℓ=6250	2	9,9	36,4
	2	ф16АтIVс,	ℓ=3900	2	6,2	
	3	ф6АI,	ℓ=570	32	0,13	
Кр144-1	1	ф20АтIVс,	ℓ=6250	2	15,4	54,7
	2	ф20АтIVс,	ℓ=4250	2	10,5	
	3	ф6АI,	ℓ=570	22	0,13	

Арматура класса А-I по ГОСТ 5781-82, Ат-IVс по ГОСТ 10884-81*.

Нач. отд.	Бродский		3.015-3/82.II-5-161
Н. контр.	Зорин		
Гл. констр.	Зорин		
Рук. гр.	Шаховский		Каркас Кр107-1; Кр144-1.
Разраб.	Болтянская		Стадия Р; Лист; Листов 1
Рассчит.	Петраш		ХАРЬКОВСКИЙ ПРОМСТРОЙНИИПРОЕКТ
Испотн.	Минаева		
Провер.	Болтянская		

Инв.№ подл. | Подпись и дата | Взам. инв.№

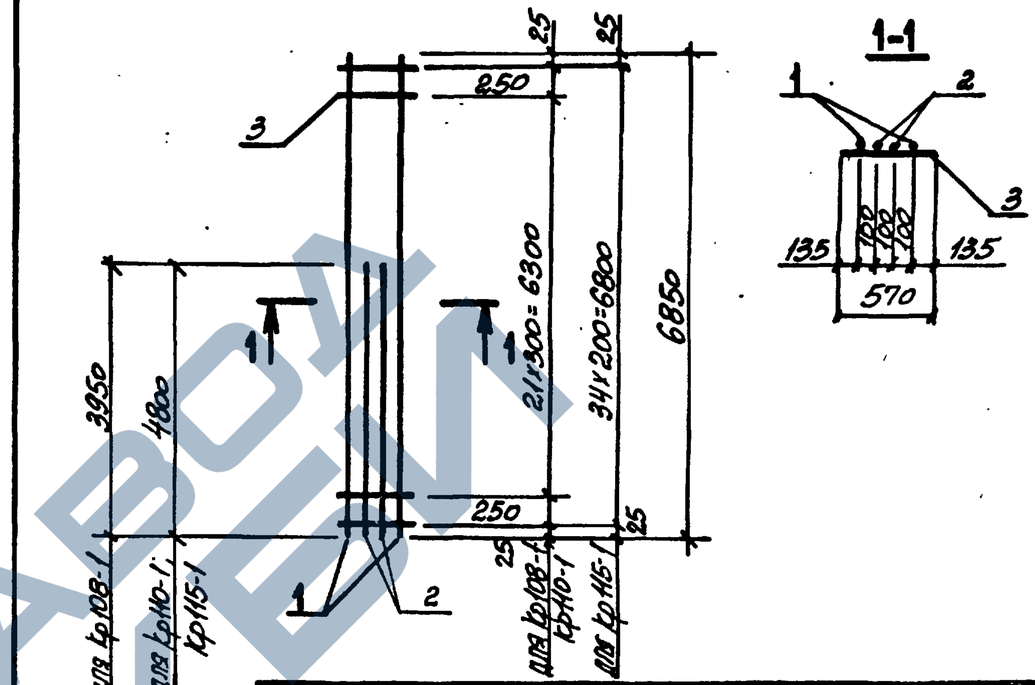

Марка каркаса	Поз.	Наименование		Кол.	Масса ед., кг	Общая масса, кг
Кр108-1	1	ф20АтIVс,	ℓ=6850	2	16,9	56,5
	2	ф20АтIVс,	ℓ=3950	2	9,8	
	3	ф6АI,	ℓ=570	24	0,13	
Кр110-1	1	ф16АI,	ℓ=6850	2	10,8	39,9
	2	ф16АтIVс,	ℓ=4800	2	7,6	
	3	ф6АI,	ℓ=570	24	0,13	
Кр115-1	1	ф16АтIVс,	ℓ=6850	2	10,8	41,4
	2	ф16АтIVс,	ℓ=4800	2	7,6	
	3	ф6АI,	ℓ=570	35	0,13	

Арматура класса А-I по ГОСТ 5781-82, Ат-IVс по ГОСТ 10884-81*.

Нач. отд.	Бродский		3.015-3/82.II-5-162
Н. контр.	Зорин		
Гл. констр.	Зорин		
Рук. гр.	Шаховский		Каркас Кр108-1; Кр110-1; Кр115-1.
Разраб.	Болтянская		Стадия Р; Лист; Листов 1
Рассчит.	Петраш		ХАРЬКОВСКИЙ ПРОМСТРОЙНИИПРОЕКТ
Испотн.	Минаева		
Провер.	Болтянская		

Инв.№ подл. | Подпись и дата | Взам. инв.№

https://zavodjbi.com/

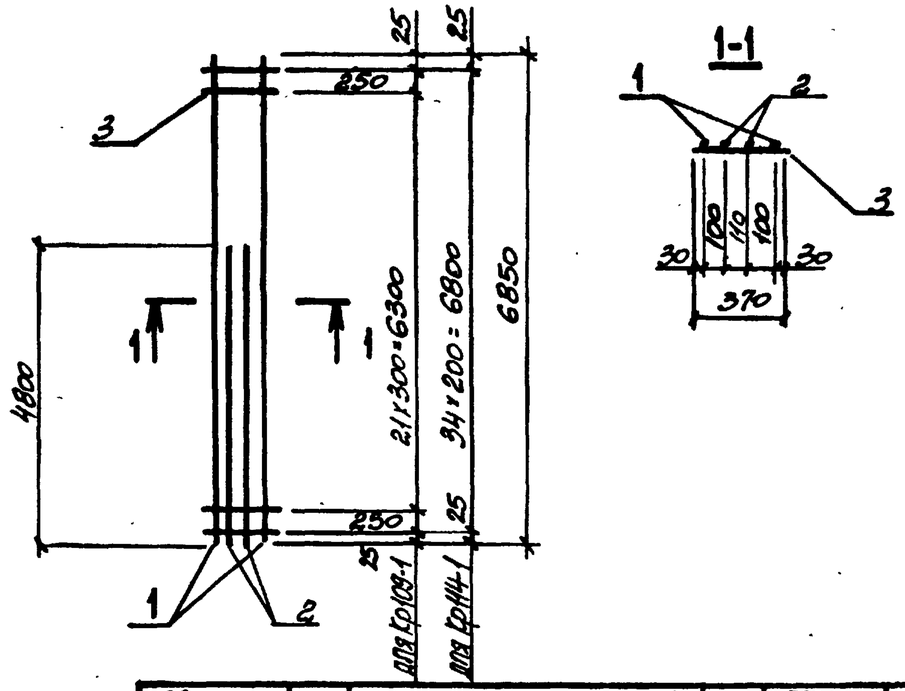

Марка каркаса	Поз.	Наименование		Кол.	Масса, ед., кг	Общая масса, кг
Кр 109-1	1	ф16АтIVс,	ℓ=6850	2	10,8	38,7
	2	ф16АтIVс,	ℓ=4800	2	7.6	
	3	ф6АI,	ℓ=370	24	0,08	
Кр114-1	1	ф16АтIVс,	ℓ=6850	2	10,8	39,6
	2	ф16АтIVс,	ℓ=4800	2	7.6	
	3	ф6АI,	ℓ=370	35	0,08	

Арматура класса А-I по ГОСТ 5781-82,
Ат-IVс по ГОСТ 10884-81*.

Нач. отд.	Бродский		
Н. контр.	Зорин		
Гл. конст.	Зорин		
Рук. гр.	Шехновский		
Разраб.	Болтянская		
Рассчит.	Петраш		
Исполн.	Минаева		
Провер.	Болтянская		

3.015-3/82 II-5-163

Каркас Кр109-1; Кр114-1.

Стадия	Лист	Листов
Р		1

ХАРЬКОВСКИЙ ПРОМСТРОЙНИИПРОЕКТ

Взам. инв. №

Подпись и дата

Инв. № подл.

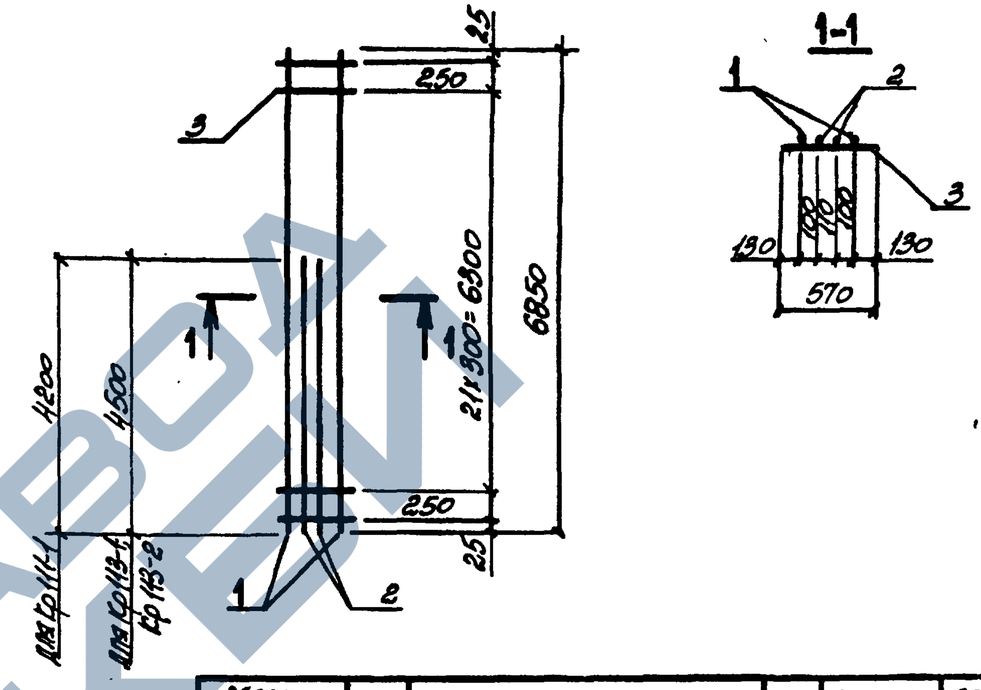

Марка каркаса	Поз.	Наименование		Кол.	Масса ед., кг	Общая масса, кг
Кр 111-1	1	ф18АтIVс,	ℓ=6850	2	13,7	49,7
	2	ф18АтIVс,	ℓ=4200	2	8,4	
	3	ф8АI,	ℓ=570	24	0,23	
Кр113-1	1	ф20АтIVс,	ℓ=6850	2	16,9	61,5
	2	ф20АтIVс,	ℓ=4500	2	11,1	
	3	ф8АI,	ℓ=570	24	0,23	
Кр113-2	1	ф20АтIVс,	ℓ=6850	2	16,9	59,1
	2	ф20АтIVс,	ℓ=4500	2	11,1	
	3	ф6АI,	ℓ=570	24	0,13	

Арматура класса А-I по ГОСТ 5781-82,
Ат-IVс по ГОСТ 10884-81*.

Нач. отд.	Бродский		
Н. контр.	Зорин		
Гл. констр.	Зорин		
Рук. гр.	Шехновский		
Разраб.	Болтянская		
Рассчит.	Петраш		
Исполн.	Минаева		
Провер.	Болтянская		

3.015-3/82.II-5-164

Каркас Кр111-1; Кр113-1; Кр113-2

Стадия	Лист	Листов
Р		1

ХАРЬКОВСКИЙ ПРОМСТРОЙНИИПРОЕКТ

Взам. инв. №

Подпись и дата

Инв. № подл.

https://zavodjbi.com/

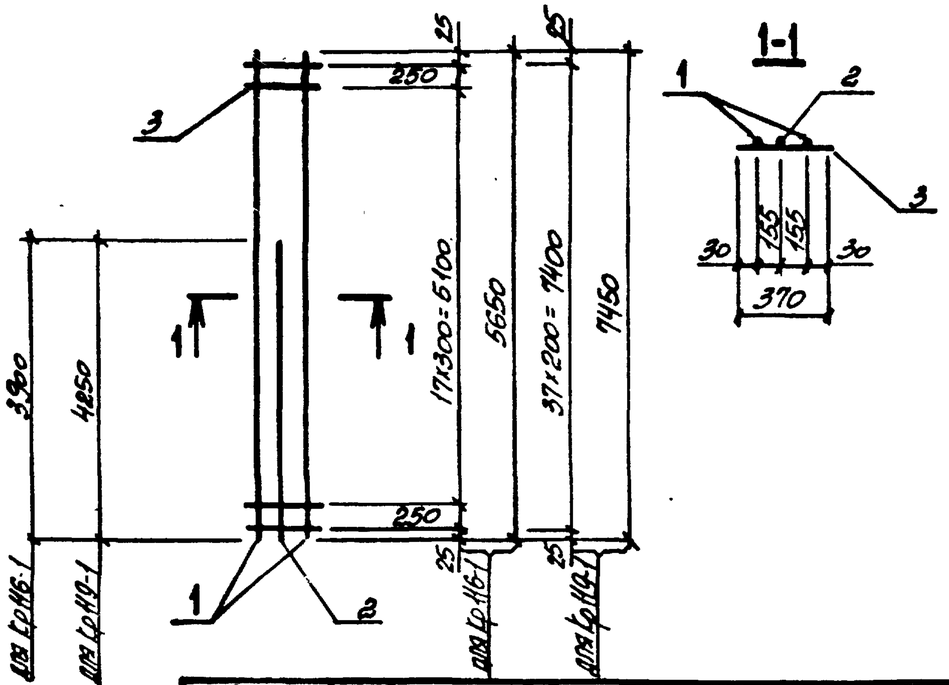

Марка каркаса	Поз.	Наименование	Кол.	Масса ед., кг	Общая масса, кг
Кр116-1	1	ф20Ат IVс, ℓ=5650	2	14,0	39,2
	2	ф20Ат IVс, ℓ=3900	1	9,6	
	3	ф6АI, ℓ=370	20	0,08	
Кр119-1	1	ф28Ат IVс, ℓ=7450	2	36,0	86,2
	2	ф18Ат IVс, ℓ=4250	1	8,5	
	3	ф8АI, ℓ=370	38	0,15	

Арматура класса А-I по ГОСТ 5781-82,
Ат-IVс по ГОСТ 10884-81*.

Нач. отд.	Бродский	
Н. контр.	Зорин	
Гл. констр.	Зорин	
Рук. гр.	Шахновский	
Разраб.	Боднянская	
Рассчит.	Петраш	
Исполн.	Минаева	
Провер.	Боднянская	

3.015-3/82. II-5-165

Каркас Кр 116-1; Кр 119-1.

Стадия	Лист	Листов
Р		1

ХАРЬКОВСКИЙ ПРОМСТРОЙНИИПРОЕКТ

Взам. инв. №
Подпись и дата
Инв. № подл.

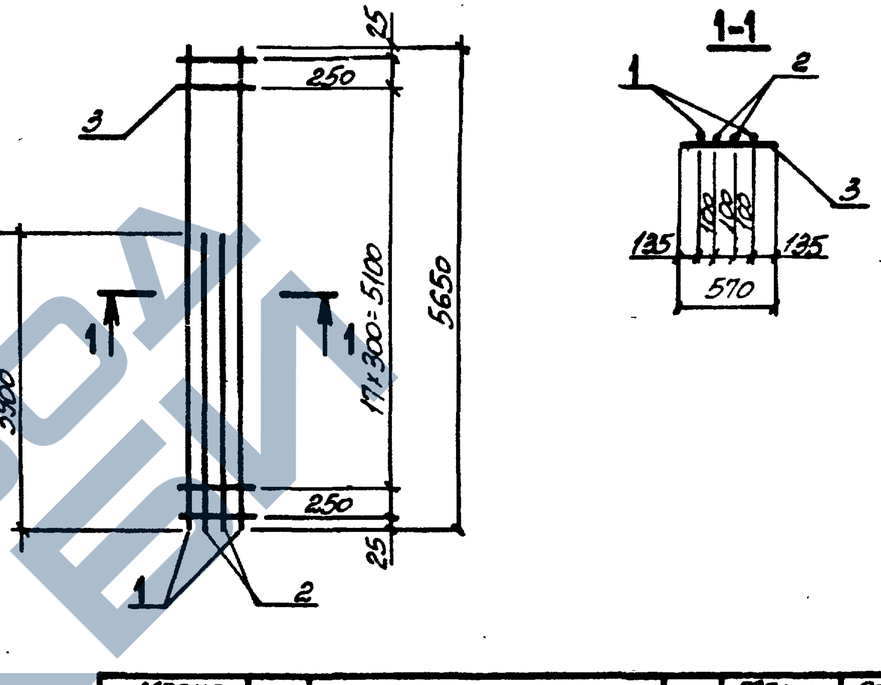

Марка каркаса	Поз.	Наименование	Кол.	Масса ед., кг	Общая масса, кг
Кр 117-1	1	ф20Ат IVс, ℓ=5650	2	14,0	49,8
	2	ф20Ат IVс, ℓ=3900	2	9,6	
	3	ф6АI, ℓ=570	20	0,13	

Арматура класса А-I по ГОСТ 5781-82,
Ат-IVс по ГОСТ 10884-81*.

Нач. отд.	Бродский	
Н. контр.	Зорин	
Гл. констр.	Зорин	
Рук. гр.	Шахновский	
Разраб.	Боднянская	
Рассчит.	Петраш	
Исполн.	Минаева	
Провер.	Боднянская	

3.015-3/82. II-5-166

Каркас Кр 117-1.

Стадия	Лист	Листов
Р		1

ХАРЬКОВСКИЙ ПРОМСТРОЙНИИПРОЕКТ

Взам. инв. №
Подпись и дата
Инв. № подл.

ЗАВОД КЕМ

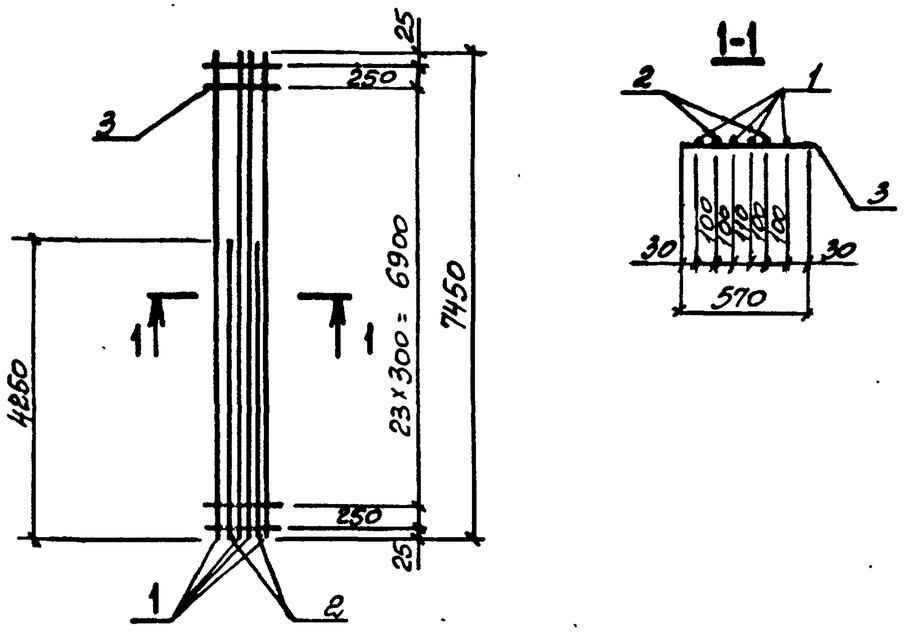

Марка каркаса	Поз.	Наименование		Кол.	Масса ед., кг	Общая масса, кг
Кр118-1	1	ф25 АтIVс,	ℓ= 7450	4	28,7	153,6
	2	ф25 АтIVс,	ℓ= 4250	2	16,4	
	3	ф8 АI,	ℓ= 570	26	0,23	

Арматура класса А-I по ГОСТ 5781-82,
Ат-IVс по ГОСТ 10884-81*.

Нач. отд.	Бродский		
Н. контр.	Зорин		
Гл. констр.	Зорин		
Рук. гр.	Шахновский		
Разраб.	Болнянская		
Рассчит.	Петраш		
Исполн.	Минаева		
Провер.	Болнянская		

3.015-3/82. II-5-167

Каркас Кр118-1.

Стадия	Лист	Листов
Р		1

ХАРЬКОВСКИЙ ПРОМСТРОЙНИИПРОЕКТ

Взам. инв. № | Подпись и дата | Инв. № подл.

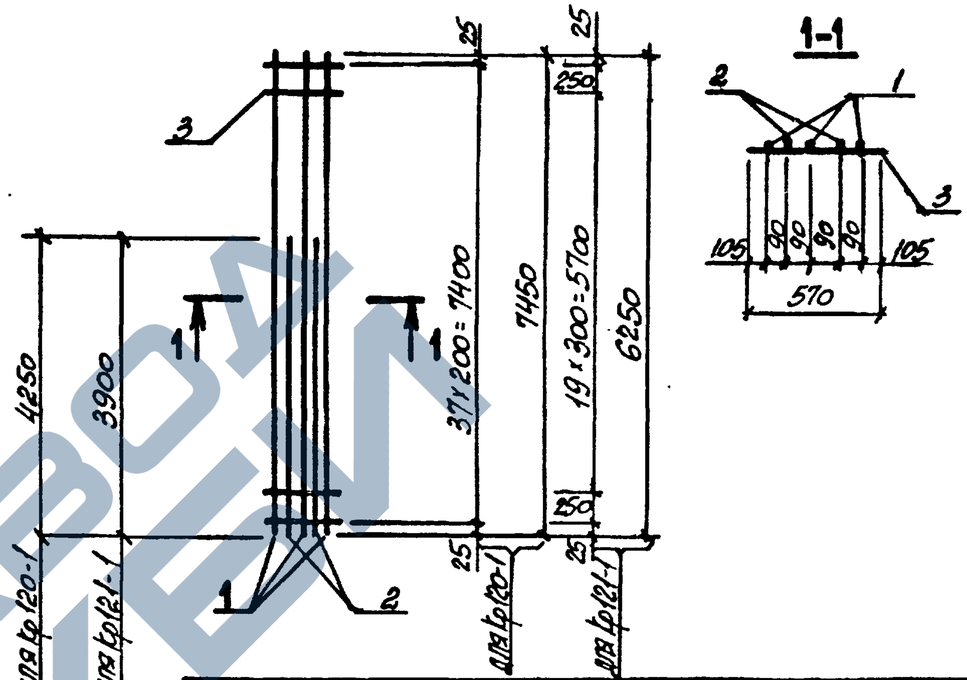

Марка каркаса	Поз.	Наименование		Кол.	Масса ед., кг	Общая масса, кг
Кр120-1	1	ф18 АтIVс,	ℓ=7450	3	14,9	70,4
	2	ф18 АтIVс,	ℓ=4250	2	8,5	
	3	ф8 АI,	ℓ=570	38	0,23	
Кр121-1	1	ф18 АтIVс,	ℓ=6250	3	12,5	56,0
	2	ф18 АтIVс,	ℓ=3900	2	7,8	
	3	ф6 АI,	ℓ=570	22	0,13	

Арматура класса АI по ГОСТ 5781-82,
Ат-IVс по ГОСТ 10884-81*.

Нач. отд.	Бродский		
Н. контр.	Зорин		
Гл. конст.	Зорин		
Рук. гр.	Шахновский		
Разраб.	Болнянская		
Рассчит.	Петраш		
Исполн.	Минаева		
Провер.	Болнянская		

3.015-3/82. II-5-168

Каркас Кр120-1; Кр121-1.

Стадия	Лист	Листов
Р		1

ХАРЬКОВСКИЙ ПРОМСТРОЙНИИПРОЕКТ

Взам. инв. № | Подпись и дата | Инв. № подл.

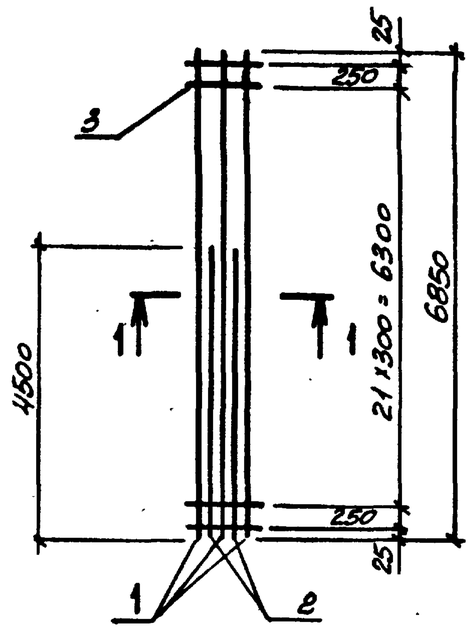

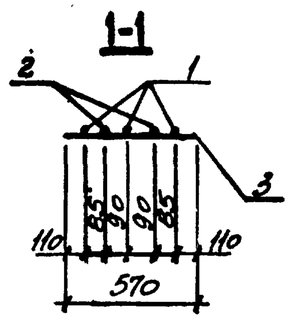

Марка каркаса	Поз.	Наименование		Кол.	Масса ед., кг	Общая масса, кг
Кр 122-1	1	ф20 AT IVc,	ℓ=6850	3	16,9	76,0
	2	ф20 AT IVc,	ℓ=4500	2	11,1	
	3	ф6 AI,	ℓ=570	24	0,13	

Арматура класса A-I по ГОСТ 5781-82,
Ат-IVс по ГОСТ 10884-81*.

Нач. отд.	Бродский			3.015-3/82.ГТ-5-169
Н. контр.	Зорин			
Гл. констр.	Зорин			
Рук. гр.	Шраховский			Каркас Кр 122-1.
Разраб.	Болнянская			
Рассчит.	Петраш			
Исполн.	Минаева			
Провер.	Болнянская			

Стадия	Лист	Листов
Р		1

ХАРЬКОВСКИЙ ПРОМСТРОЙНИИПРОЕКТ

Взам. инв. № | Подпись и дата | Инв. № подл.

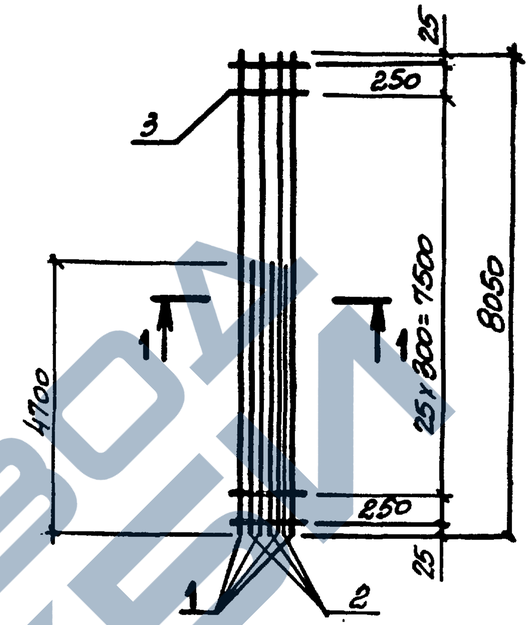

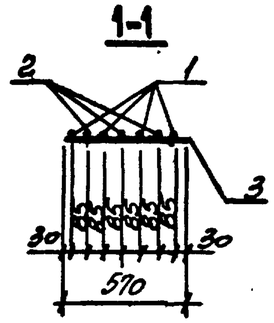

Марка каркаса	Поз.	Наименование		Кол.	Масса ед., кг	Общая масса, кг
Кр 123-1	1	ф18 AT IVc,	ℓ=8050	4	16,1	96,2
	2	ф18 AT IVc,	ℓ=4700	3	9,4	
	3	ф6 AI,	ℓ=570	28	0,13	

Арматура класса A-I по ГОСТ 5781-82,
Ат-IVс по ГОСТ 10884-81*.

Нач. отд.	Бродский			3.015-3/82.ГТ-5-170
Н. контр.	Зорин			
Гл. констр.	Зорин			
Рук. гр.	Шраховский			Каркас Кр 123-1.
Разраб.	Болнянская			
Рассчит.	Петраш			
Исполн.	Минаева			
Провер.	Болнянская			

Стадия	Лист	Листов
Р		1

ХАРЬКОВСКИЙ ПРОМСТРОЙНИИПРОЕКТ

Взам. инв. № | Подпись и дата | Инв. № подл.

ЗАВОД ЖБИ

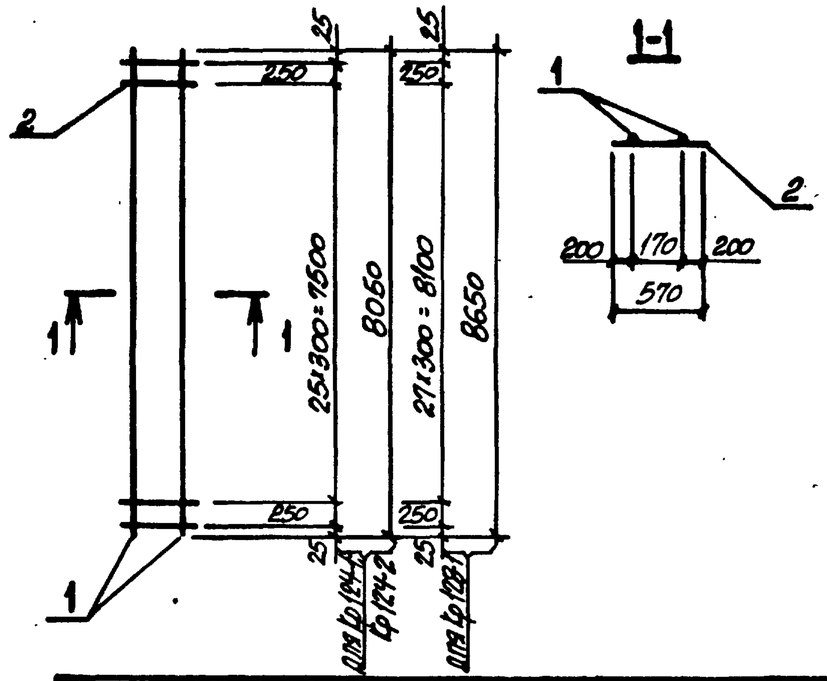

Марка каркаса	Поз.	Наименование	Кол.	Масса ед., кг	Общая масса, кг
Кр124-1	1	ф20АтIVс, ℓ=8050	2	19,9	46,2
	2	ф8АI, ℓ=570	28	0,23	
Кр124-2	1	ф20АтIVс, ℓ=8050	2	19,9	43,4
	2	ф6АI, ℓ=570	28	0,13	
Кр128-1	1	ф20АтIVс, ℓ=8650	2	21,4	49,7
	2	ф8АI, ℓ=570	30	0,23	

Арматура класса А-I по ГОСТ 5781-82,
Ат-IVс по ГОСТ 10884-81*.

Нач. отд.	Бролсский		
Н. контр.	Зорин		
Гл. конст.	Зорин		
Рук. гр.	Шахновский		
Разраб.	Богданская		
Рассчит.	Петраш		
Испол.	Минаева		
Провер.	Богданская		

3.015-3/82.I-5-171

Каркас Кр124-1; Кр124-2, Кр128-1.

Стадия	Лист	Листов
Р		1

ХАРЬКОВСКИЙ ПРОМСТРОЙНИИПРОЕКТ

Взам. инв. № | Подпись и дата | Инв. № подл.

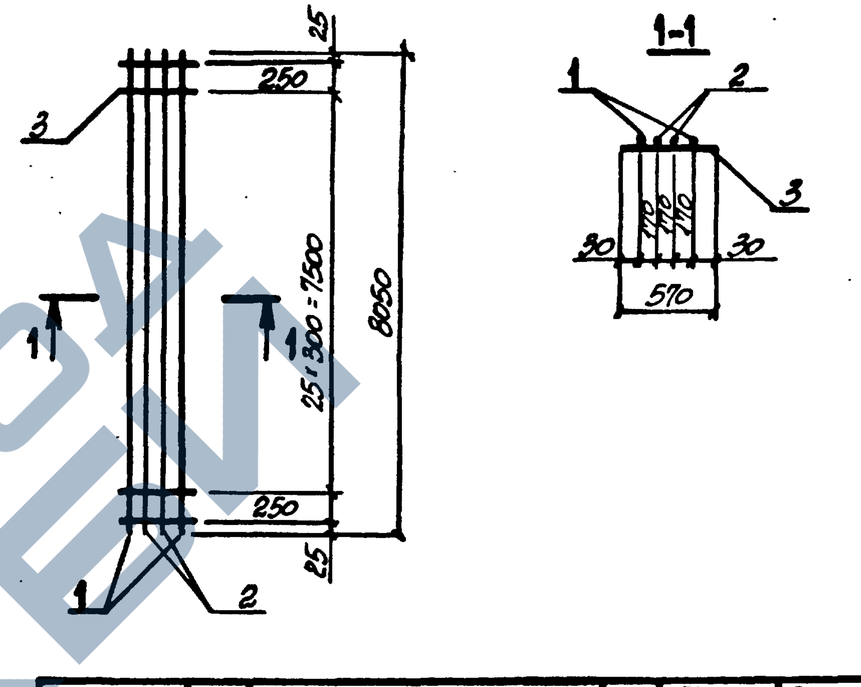

Марка каркаса	Поз.	Наименование	Кол.	Масса ед., кг	Общая масса, кг
Кр125-1	1	ф28АтIVс, ℓ=8050	2	38,9	146,2
	2	ф25АтIVс, ℓ=8050	2	31,0	
	3	ф8АI, ℓ=570	28	0,23	

Арматура класса А-I по ГОСТ 5781-82,
Ат-IVс по ГОСТ 10884-81*.

Нач. отд.	Бролсский		
Н. контр.	Зорин		
Гл. конст.	Зорин		
Рук. гр.	Шахновский		
Разраб.	Богданская		
Рассчит.	Петраш		
Испол.	Минаева		
Провер.	Богданская		

3.015-3/82.I-5-172

Каркас Кр125-1.

Стадия	Лист	Листов
Р		1

ХАРЬКОВСКИЙ ПРОМСТРОЙНИИПРОЕКТ

Взам. инв. № | Подпись и дата | Инв. № подл.

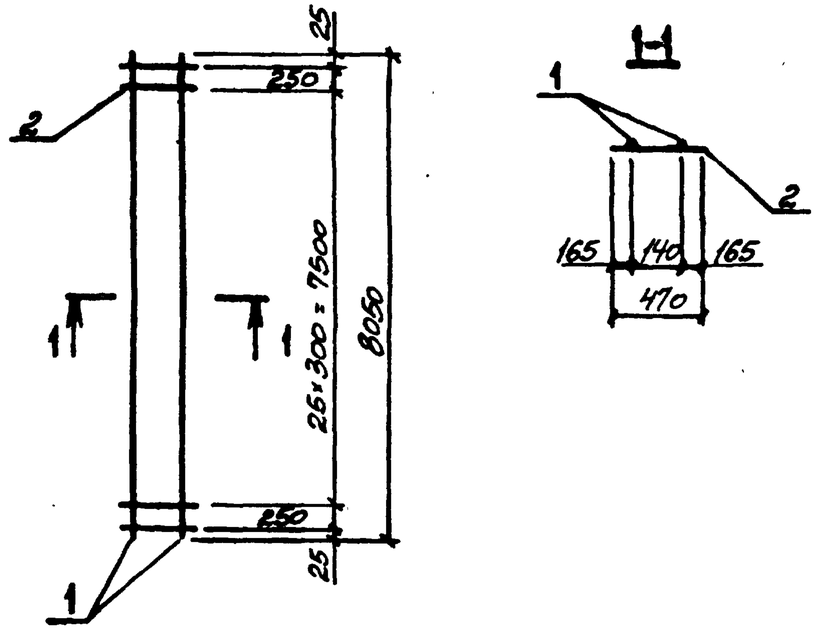

Марка каркаса	Поз.	Наименование		Кол.	Масса ед., кг	Общая масса, кг
Кр126-1	1	ф25АтIVс,	ℓ=8050	2	31,0	67,3
	2	ф8АI,	ℓ=470	28	0,19	
Кр126-2	1	ф16АтIVс,	ℓ=8050	2	12,7	30,7
	2	ф8АI,	ℓ=470	28	0,19	

Арматура класса А-I по ГОСТ 5781-82,
Ат-IVс по ГОСТ 10884-81*.

Нач. отд.	Бродский		3.015-3/82.ВК-5-173	
Н. контр.	Зорин			
Гл. конст.	Зорин			
Рук. гр.	Шахновский		Каркас Кр126-1; Кр126-2.	Стадия: Р; Лист: ; Листов: 1
Разраб.	Болнянская			Харьковский Промстройниипроект
Рассчит.	Петраш			
Испол.	Минаева			
Провер.	Болнянская			

Инв. № подл. | Подпись и дата | Взам. инв. №

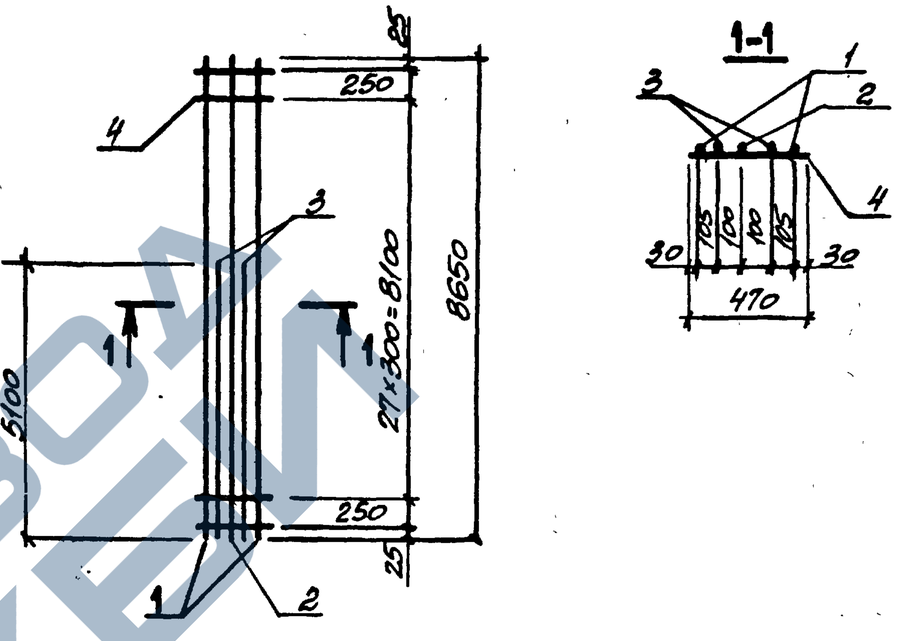

Марка каркаса	Поз.	Наименование		Кол.	Масса ед., кг	Общая масса, кг
Кр127-1	1	ф28АтIVс,	ℓ=8650	2	41,8	135,9
	2	ф20АтIVс,	ℓ=8650	1	21,4	
	3	ф20АтIVс,	ℓ=5100	2	12,6	
	4	ф8АI,	ℓ=470	30	0,19	
Кр127-2	1	ф20АтIVс,	ℓ=8650	2	21,4	92,4
	2	ф20АтIVс,	ℓ=8650	1	21,4	
	3	ф20АтIVс,	ℓ=5100	2	12,6	
	4	ф6АI,	ℓ=470	30	0,10	

Арматура класса А-I по ГОСТ 5781-82,
Ат-IVс по ГОСТ 10884-81*.

Нач. отд.	Бродский		3.015-3/82.ВК-5-174	
Н. контр.	Зорин			
Гл. конст.	Зорин			
Рук. гр.	Шахновский		Каркас Кр127-1; Кр127-2.	Стадия: Р; Лист: ; Листов: 1
Разраб.	Болнянская			Харьковский Промстройниипроект
Рассчит.	Петраш			
Испол.	Минаева			
Провер.	Болнянская			

Инв. № подл. | Подпись и дата | Взам. инв. №

https://zavodjbi.com/

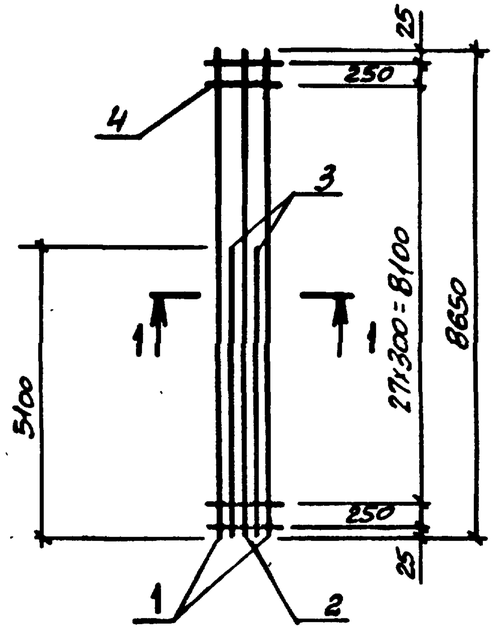

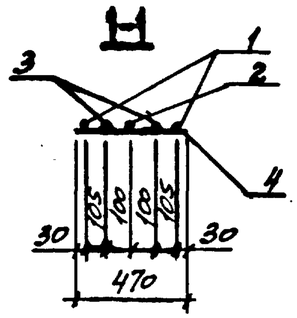

Марка каркаса	Поз.	Наименование	Кол.	Масса ед., кг	Общая масса, кг
Кр127-3	1	ф20 AT IVc, ℓ=8650	2	21,4	75,7
	2	ф16 AT IVc, ℓ=8650	1	13,7	
	3	ф16 AT IVc, ℓ=6100	2	8,1	
	4	ф6 AI, ℓ=470	30	0,10	

Арматура класса А-I по ГОСТ 5781-82,
Ат-IVс по ГОСТ 10884-81*.

Нач. отд.	Бродский		
Н. контр.	Зорин		
Гл. конст.	Зорин		
Рук. гр.	Шахновский		
Разраб.	Боднянская		
Рассчит.	Петраш		
Исполн.	Минаева		
Провер.	Боднянская		

3.015-3/82. I-5-175

Каркас Кр127-3.

Стадия	Лист	Листов
Р		1

ХАРЬКОВСКИЙ ПРОМСТРОЙНИИПРОЕКТ

Взам. инв. № | Подпись и дата | Инв. № подл.

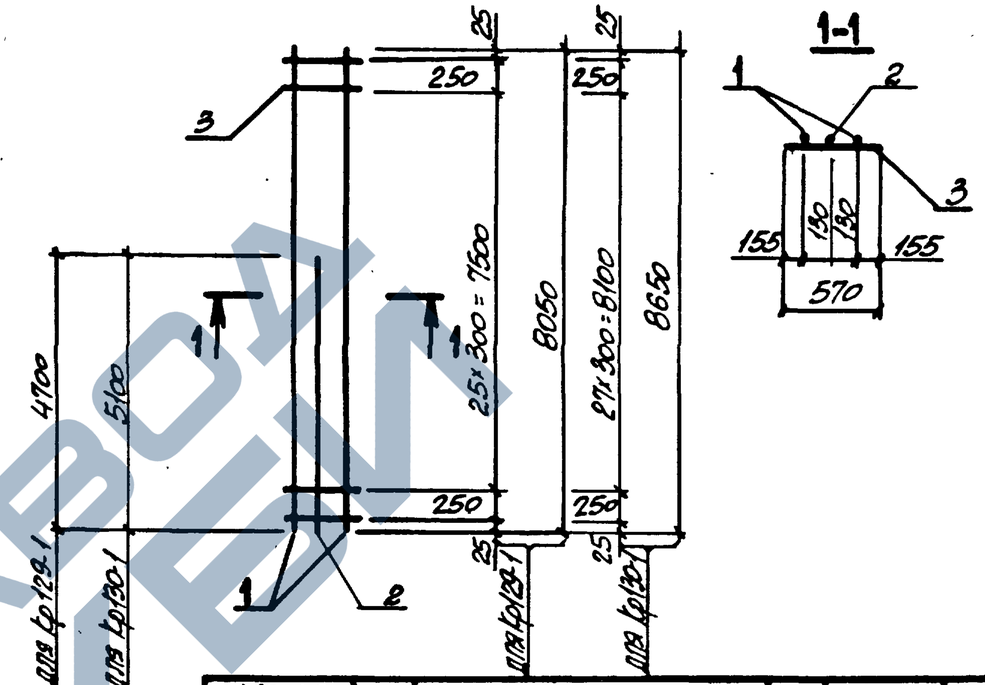

Марка каркаса	Поз.	Наименование	Кол.	Масса ед., кг	Общая масса, кг
Кр129-1	1	ф18 AT IVc, ℓ=8050	2	16,1	45,2
	2	ф18 AT IVc, ℓ=4700	1	9,4	
	3	ф6 AI, ℓ=570	28	0,13	
Кр130-1	1	ф20 AT IVc, ℓ=8650	2	21,4	59,3
	2	ф20 AT IVc, ℓ=5100	1	12,6	
	3	ф6 AI, ℓ=570	30	0,13	

Арматура класса А-I по ГОСТ 5781-82,
Ат-IVс по ГОСТ 10884-81*.

Нач. отд.	Бродский		
Н. контр.	Зорин		
Гл. конст.	Зорин		
Рук. гр.	Шахновский		
Разраб.	Боднянская		
Рассчит.	Петраш		
Исполн.	Минаева		
Провер.	Боднянская		

3.015-3/82. II-5-176

Каркас Кр129-1; Кр130-1.

Стадия	Лист	Листов
Р		1

ХАРЬКОВСКИЙ ПРОМСТРОЙНИИПРОЕКТ

Взам. инв. № | Подпись и дата | Инв. № подл.

https://zavodjbi.com/

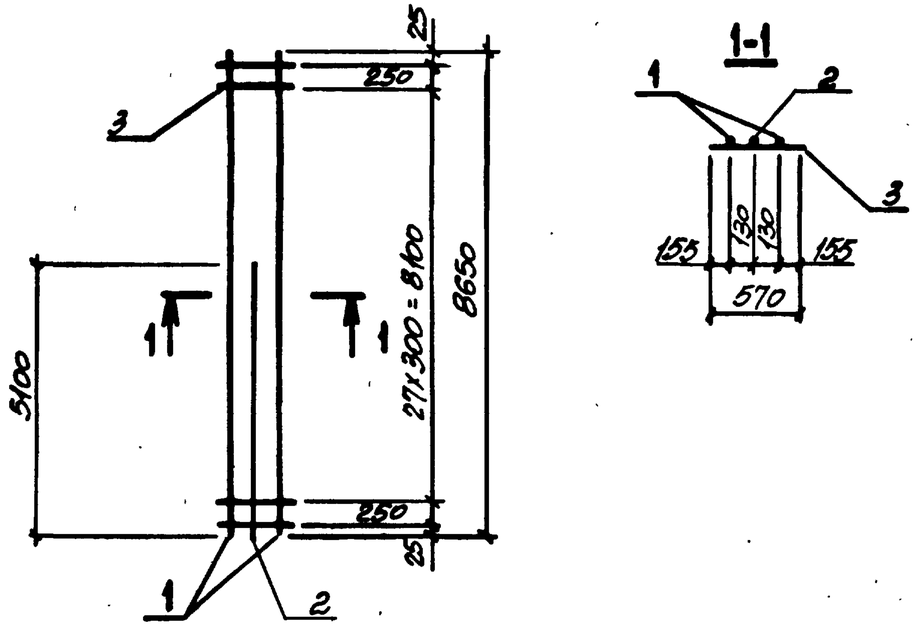

Марка каркаса	Поз.	Наименование		Кол.	Масса ед., кг	Общая масса, кг
Кр130-2	1	ф22АтIVс,	ℓ=8650	2	25,8	73,7
	2	ф22АтIVс,	ℓ=5100	1	15,2	
	3	ф8АI,	ℓ=570	30	0,23	
Кр130-3	1	ф25АтIVс,	ℓ=8650	2	33,3	93,1
	2	ф25АтIVс,	ℓ=5100	1	19,6	
	3	ф8АI,	ℓ=570	30	0,23	

Арматура класса А-I по ГОСТ 5781-82,
Ат-IVс по ГОСТ 10884-81*.

Нач. отд.	Бродский		
Н. контр.	Зорин		
Гл. конст.	Зорин		
Рук. гр.	Шахновский		
Разраб.	Водянская		
Рассчит.	Петраш		
Исполн.	Минаева		
Провер.	Водянская		

3.015-3/82. II-5-177

Каркас
Кр130-2; Кр130-3.

Стадия	Лист	Листов
Р		1

ХАРЬКОВСКИЙ ПРОМСТРОЙНИИПРОЕКТ

Взам. инв. № | Подпись и дата | Инв. № подл.

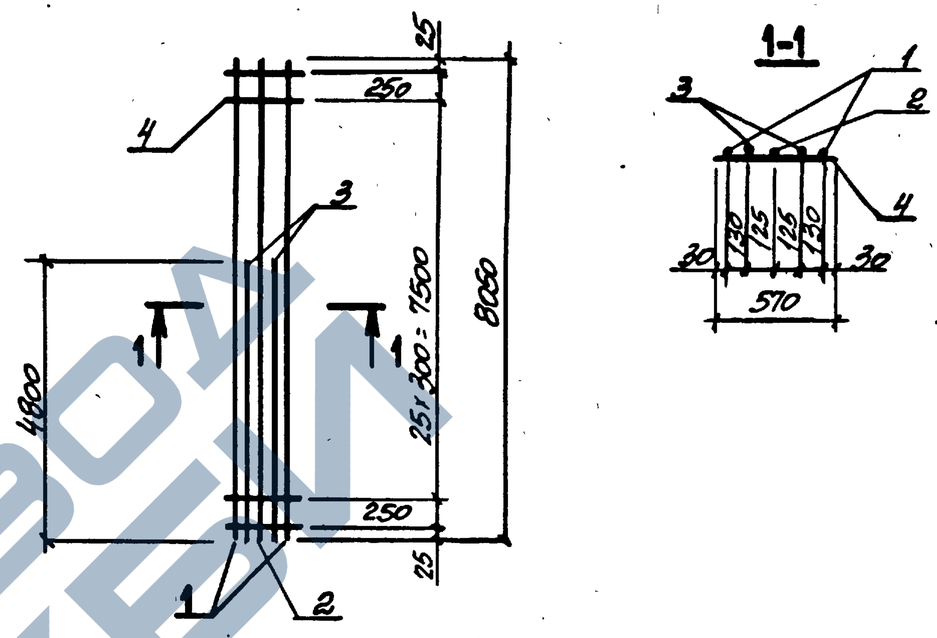

Марка каркаса	Поз.	Наименование		Кол.	Масса ед., кг	Общая масса, кг
Кр131-1	1	ф20АтIVс,	ℓ=8050	2	19,9	71,3
	2	ф16АтIVс,	ℓ=8050	1	12,7	
	3	ф16АтIVс,	ℓ=4800	2	7,6	
	4	ф6АI,	ℓ=570	28	0,13	
Кр131-2	1	ф22АтIVс,	ℓ=8050	2	24,0	104,2
	2	ф22АтIVс,	ℓ=8050	1	24,0	
	3	ф22АтIVс,	ℓ=4800	2	14,3	
	4	ф6АI,	ℓ=570	28	0,13	

Арматура класса А-I по ГОСТ 5781-82,
Ат-IVс по ГОСТ 10884-81*.

Нач. отд.	Бродский		
Н. контр.	Зорин		
Гл. конст.	Зорин		
Рук. гр.	Шахновский		
Разраб.	Водянская		
Рассчит.	Петраш		
Исполн.	Минаева		
Провер.	Водянская		

3.015-3/82. II-5-178

Каркас
Кр131-1; Кр131-2.

Стадия	Лист	Листов
Р		1

ХАРЬКОВСКИЙ ПРОМСТРОЙНИИПРОЕКТ

Взам. инв. № | Подпись и дата | Инв. № подл.

https://zavodgi.com/

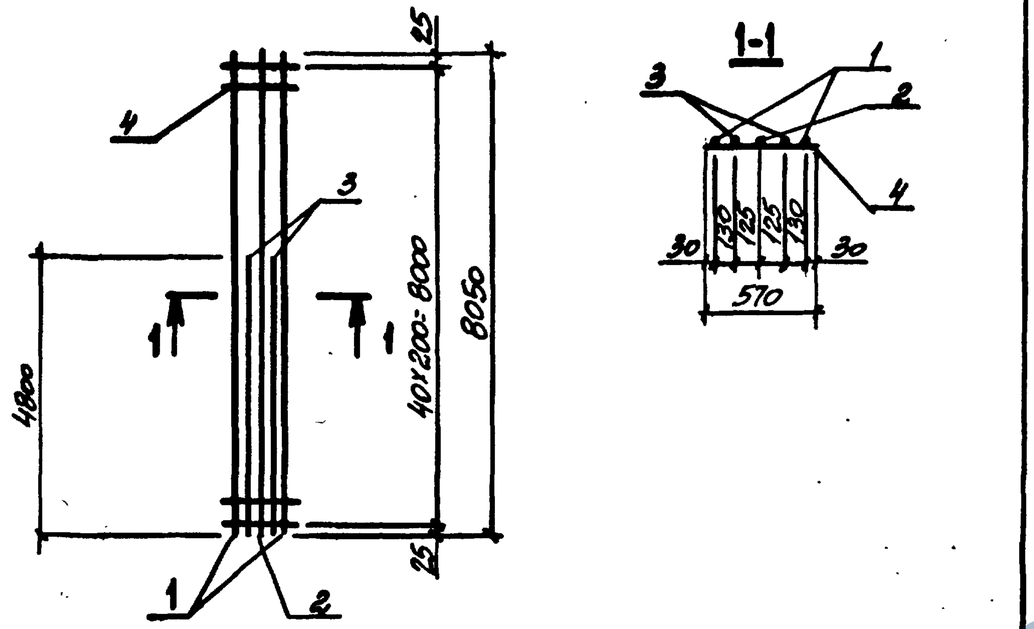

Марка каркаса	Поз.	Наименование		Кол.	Масса ед., кг	Общая масса, кг
Кр132-1	1	ф20 АтIVс,	ℓ=8050	2	19,9	73,0
	2	ф16 АтIVс,	ℓ=8050	1	12,7	
	3	ф16 АтIVс,	ℓ=4800	2	7,6	
	4	ф6 АI,	ℓ=570	41	0,13	

Арматура класса А-I по ГОСТ 5781-82,
Ат-IVс по ГОСТ 10884-81*.

Нач. отд.	Бродский		3.015-3/82.ГТ-5-179
Н. контр.	Зорин		
Гл. констр.	Зорин		
Рук. гр.	Шахновский		Каркас Кр 132-1.
Разраб.	Болнянская		Стадия Р; Лист; Листов 1
Рассчит.	Петраш		ХАРЬКОВСКИЙ ПРОМСТРОЙНИИПРОЕКТ
Исполн.	Минаева		
Провер.	Болнянская		

Взам. инв. № | Подпись и дата | Инв. № подл.

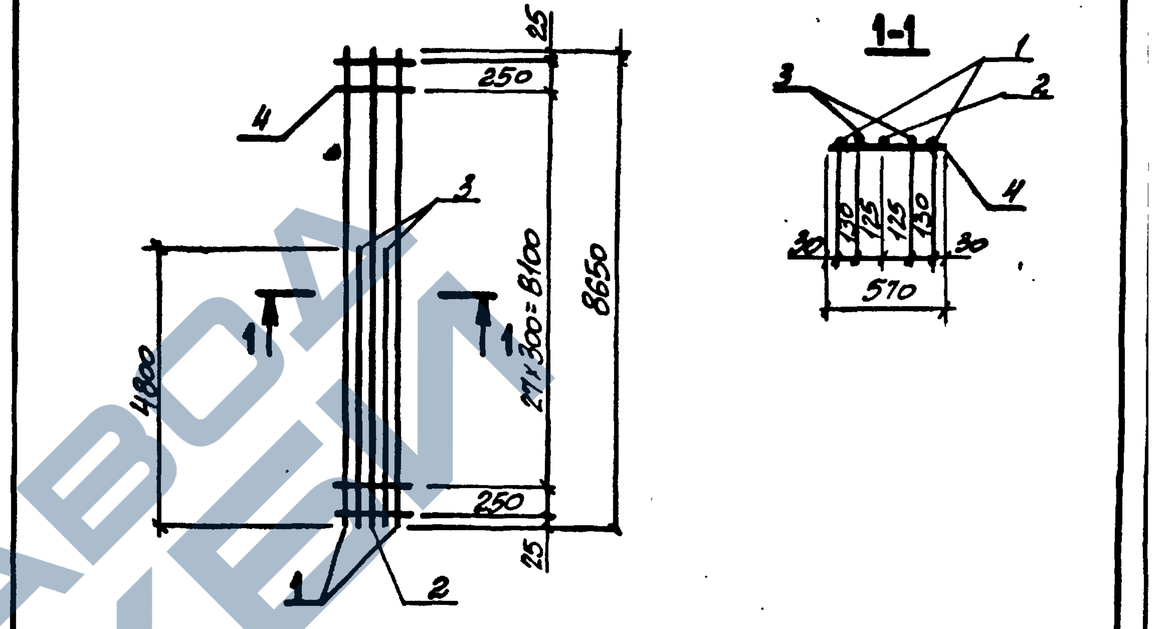

Марка каркаса	Поз.	Наименование		Кол.	Масса ед., кг	Общая масса, кг
Кр133-1	1	ф20 АтIVс,	ℓ=8650	2	21,4	75,6
	2	ф16 АтIVс,	ℓ=8650	1	13,7	
	3	ф16 АтIVс,	ℓ=4800	2	7,6	
	4	ф6 АI,	ℓ=570	30	0,13	
Кр133-2	1	ф20 АтIVс,	ℓ=8650	2	21,4	83,2
	2	ф18 АтIVс,	ℓ=8650	1	17,3	
	3	ф18 АтIVс,	ℓ=4800	2	9,6	
	4	ф6 АI,	ℓ=570	30	0,13	

Арматура класса А-I по ГОСТ 5781-82,
Ат-IVс по ГОСТ 10884-81*.

Нач. отд.	Бродский		3.015-3/82.ГТ-5-180
Н. контр.	Зорин		
Гл. конст.	Зорин		
Рук. гр.	Шахновский		Каркас Кр 133-1; Кр 133-2.
Разраб.	Болнянская		Стадия Р; Лист; Листов 1
Рассчит.	Петраш		ХАРЬКОВСКИЙ ПРОМСТРОЙНИИПРОЕКТ
Исполн.	Минаева		
Провер.	Болнянская		

Взам. инв. № | Подпись и дата | Инв. № подл.

https://zavodgi.com/

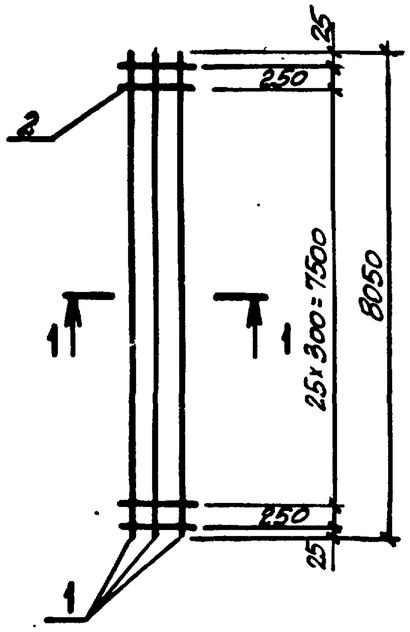

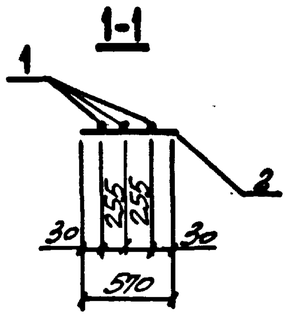

Марка каркаса	Поз	Наименование		Кол.	Масса ед., кг	Общая масса, кг
Кр134-1	1	ф25АтIVс,	l=8050	3	31,0	99,4
	2	ф8АI,	l=570	28	0,23	

Арматура класса А-I по ГОСТ 5781-82,
Ат-IVс по ГОСТ 10884-81*.

Нач. отд.	Бродский		
Н. контр.	Зорин		
Гл. констр.	Зорин		
Рук. гр.	Шахновский		
Разраб.	Боднянская		
Рассчит.	Петраш		
Исполн.	Минаева		
Провер.	Боднянская		

3.015-3/82. II-5-181

Каркас Кр134-1.

Стадия	Лист	Листов
Р		1

ХАРЬКОВСКИЙ ПРОМСТРОЙНИИПРОЕКТ

Инв. № подл. | Подпись и дата | Взам. инв. №

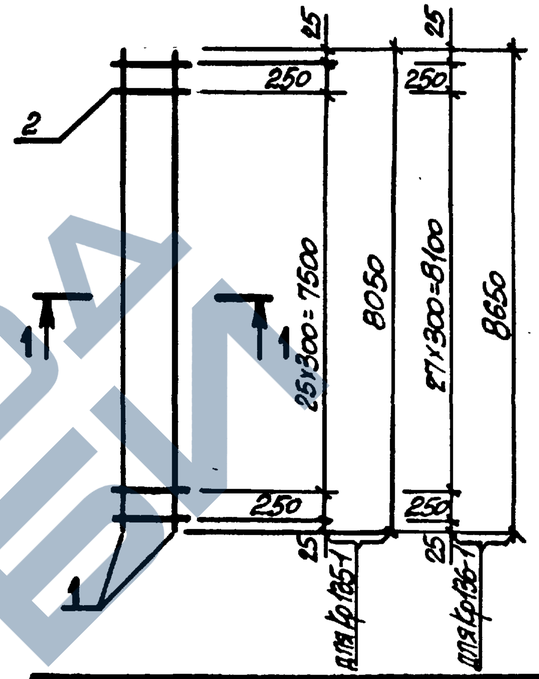

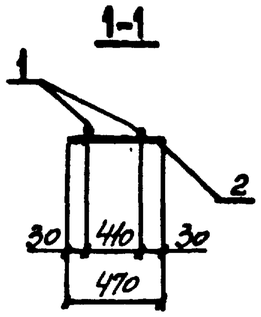

Марка каркаса	Поз.	Наименование		Кол.	Масса ед., кг	Общая масса, кг
Кр135-1	1	ф22АтIVс,	l=8050	2	24,0	53,3
	2	ф8АI,	l=470	28	0,19	
Кр136-1	1	ф25АтIVс,	l=8650	2	33,3	72,3
	2	ф8АI,	l=470	30	0,19	

Арматура класса А-I по ГОСТ 5781-82,
Ат-IVс по ГОСТ 10884-81*.

Нач. отд.	Бродский		
Н. контр.	Зорин		
Гл. конс.	Зорин		
Рук. гр.	Шахновский		
Разраб.	Боднянская		
Рассчит.	Петраш		
Исполн.	Минаева		
Провер.	Боднянская		

3.015-3/82 II-5-182

Каркас Кр135-1; Кр136-1.

Стадия	Лист	Листов
Р		1

ХАРЬКОВСКИЙ ПРОМСТРОЙНИИПРОЕКТ

Инв. № подл. | Подпись и дата | Взам. инв. №

ЗАВОД ЖБИ

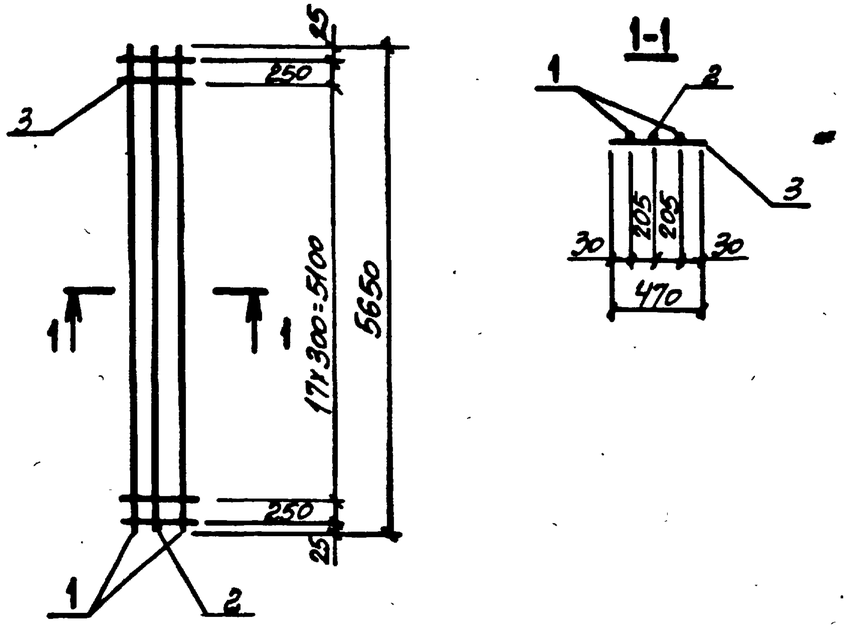

Марка каркаса	Поз.	Наименование		Кол.	Масса ед., кг	Общая масса, кг
Кр137-1	1	ф28АтIVс,	ℓ=5650	2	27.3	63,4
	2	ф12АтIVс,	ℓ=5650	1	5,0	
	3	ф8АI,	ℓ=470	20	0,19	

Арматура класса А-I по ГОСТ 5781-82,
Ат-IVс по ГОСТ 10884-81*.

Нач. отд.	Бродский		3.015-3/82. I-5-183	
Н. контр.	Зорин			
Гл. конст.	Зорин			
Рук. гр.	Шахновский		Каркас Кр137-1.	Стадия: Р; Лист: ; Листов: 1
Разраб.	Болнянская			
Рассчит.	Петраш			ХАРЬКОВСКИЙ ПРОМСТРОЙНИИПРОЕКТ
Исполн.	Тиняева			
Провер.	Болнянская			

Инв.№ подл. | Подпись и дата | Взам. инв.№

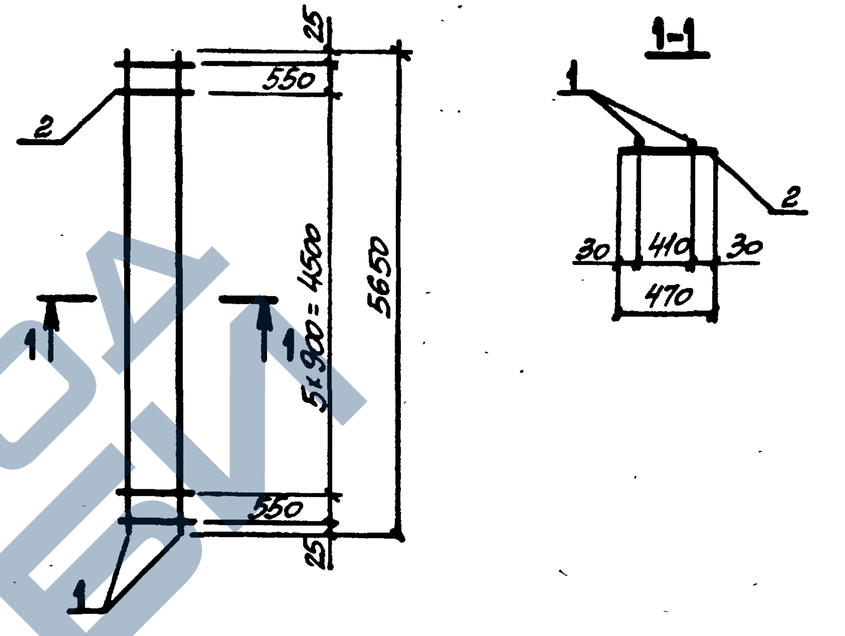

Марка каркаса	Поз.	Наименование		Кол.	Масса ед., кг	Общая масса, кг
Кр138-1	1	ф20АтIVс,	ℓ=5650	2	14,0	29,5
	2	ф8АI,	ℓ=470	8	0,19	

Арматура класса А-I по ГОСТ 5781-82,
Ат-IVс по ГОСТ 10884-81*.

Нач. отд.	Бродский		3.015-3/82. I-5-184	
Н. контр.	Зорин			
Гл. конст.	Зорин			
Рук. гр.	Шахновский		Каркас Кр138-1.	Стадия: Р; Лист: ; Листов: 1
Разраб.	Болнянская			
Рассчит.	Петраш			ХАРЬКОВСКИЙ ПРОМСТРОЙНИИПРОЕКТ
Исполн.	Тиняева			
Провер.	Болнянская			

Инв.№ подл. | Подпись и дата | Взам. инв.№

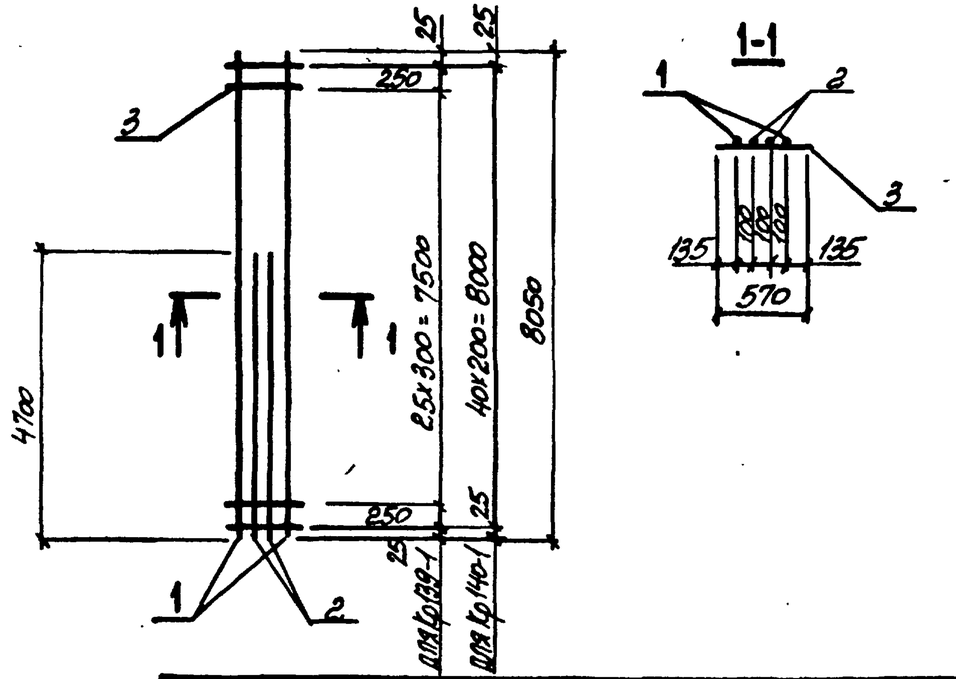

Марка каркаса	Поз.	Наименование		Кол.	Масса ед., кг	Общая масса, кг
Кр 139-1	1	ф22 AT IVc,	ℓ=8050	2	24.0	79.6
	2	ф22 AT IVc,	ℓ=4700	2	14.0	
	3	ф6 AI,	ℓ=570	28	0,13	
Кр 140-1	1	ф22 AT IVc,	ℓ=8050	2	24.0	81.3
	2	ф22 AT IVc,	ℓ=4700	2	14.0	
	3	ф6 AI,	ℓ=570	41	0,13	

Арматура класса A-I по ГОСТ 5781-82,
AT-IVc по ГОСТ 10884-81*.

Нач. отд.	Бродский		
Н. контр.	Зорин		
Гл. конст.	Зорин		
Рук. гр.	Шахновский		
Разраб.	Болнянская		
Рассчит.	Петраш		
Исполн.	Минаева		
Провер.	Болнянская		

3.015-3/82. II-5-185

Каркас Кр 139-1; Кр 140-1.

Стадия	Лист	Листов
Р		1

ХАРЬКОВСКИЙ ПРОМСТРОЙНИИПРОЕКТ

Взам. инв. № | Подпись и дата | Инв. № подл.

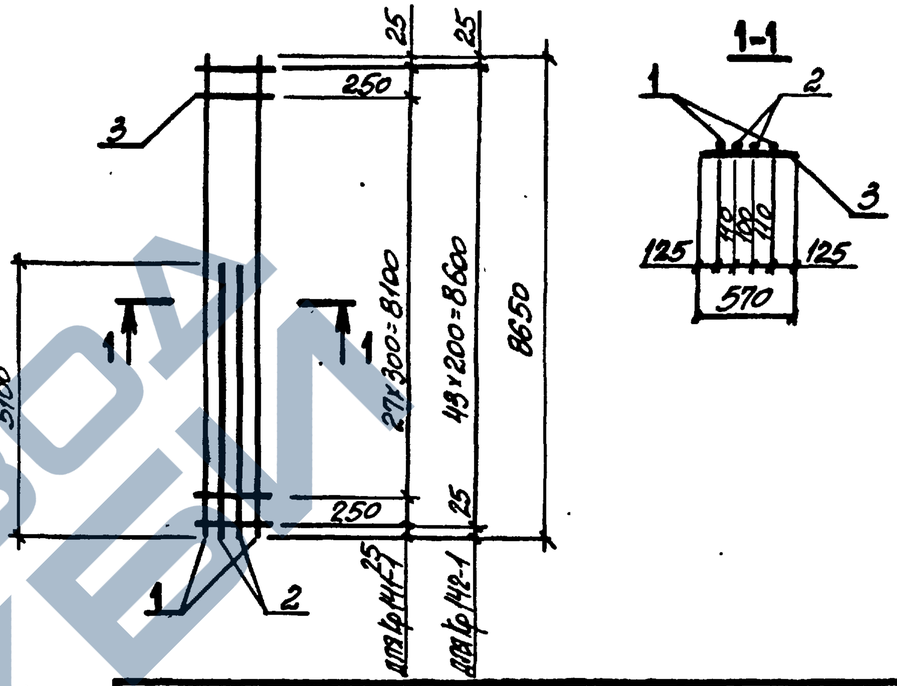

Марка каркаса	Поз.	Наименование		Кол.	Масса ед., кг	Общая масса, кг
Кр 141-1	1	ф20 AT IVc,	ℓ=8650	2	21.4	71.9
	2	ф20 AT IVc,	ℓ=5100	2	12.6	
	3	ф6 AI,	ℓ=570	30	0,13	
Кр 142-1	1	ф20 AT IVc,	ℓ=8650	2	21.4	73.7
	2	ф20 AT IVc,	ℓ=5100	2	12.6	
	3	ф6 AI,	ℓ=570	44	0,13	

Арматура класса A-I по ГОСТ 5781-82,
AT-IVc по ГОСТ 10884-81*.

Нач. отд.	Бродский		
Н. контр.	Зорин		
Гл. конст.	Зорин		
Рук. гр.	Шахновский		
Разраб.	Болнянская		
Рассчит.	Петраш		
Исполн.	Минаева		
Провер.	Болнянская		

3.015-3/82. II-5-186

Каркас Кр 141-1; Кр 142-1.

Стадия	Лист	Листов
Р		1

ХАРЬКОВСКИЙ ПРОМСТРОЙНИИПРОЕКТ

Взам. инв. № | Подпись и дата | Инв. № подл.

https://zavodjbi.com/

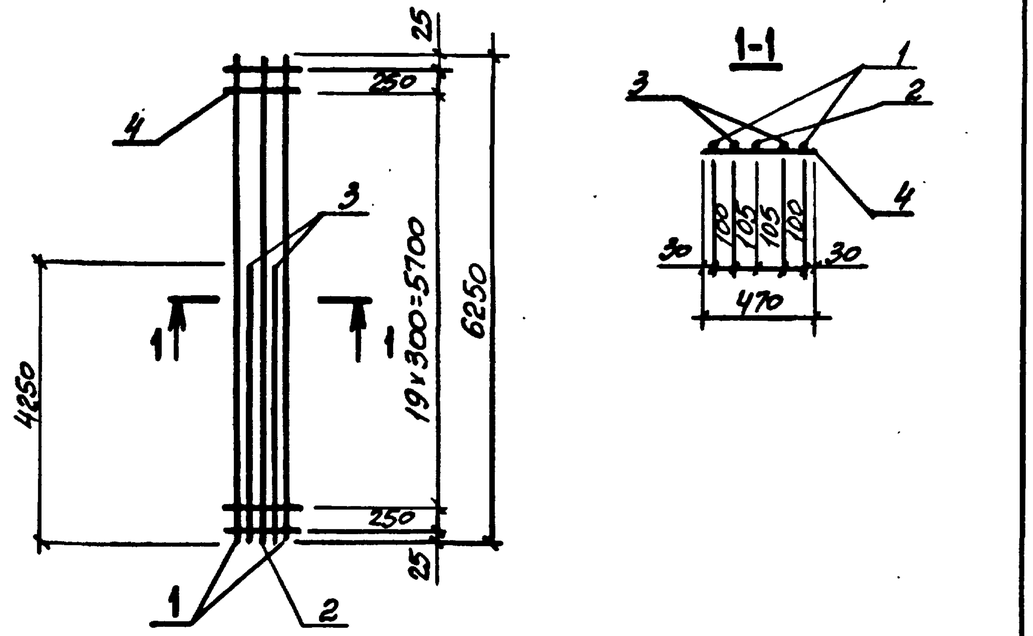

Марка каркаса	Поз.	Наименование	Кол.	Масса ед., кг	Общая масса, кг
Кр143-1	1	ф22АтIVс, ℓ=6250	2	18,6	75,8
	2	ф20АтIVс, ℓ=6250	1	15,4	
	3	ф20АтIVс, ℓ=4250	2	10,5	
	4	ф6АI, ℓ=470	22	0,10	

Арматура класса А-I по ГОСТ 5781-82,
Ат-IVс по ГОСТ 10884-81*.

Нач. отд.	Бродский			3.015-3/82.I-5-187
Н. контр.	Зорин			
Гл. констр.	Зорин			
Рук. гр.	Шаховский			Каркас Кр143-1.
Разраб.	Болнянская			
Рассчит.	Петраш			
Исполн.	Минаева			
Провер.	Болнянская			

Стадия	Лист	Листов
Р		1

ХАРЬКОВСКИЙ ПРОМСТРОЙНИИПРОЕКТ

Взам. инв. №

Подпись и дата

Инв. № подл.

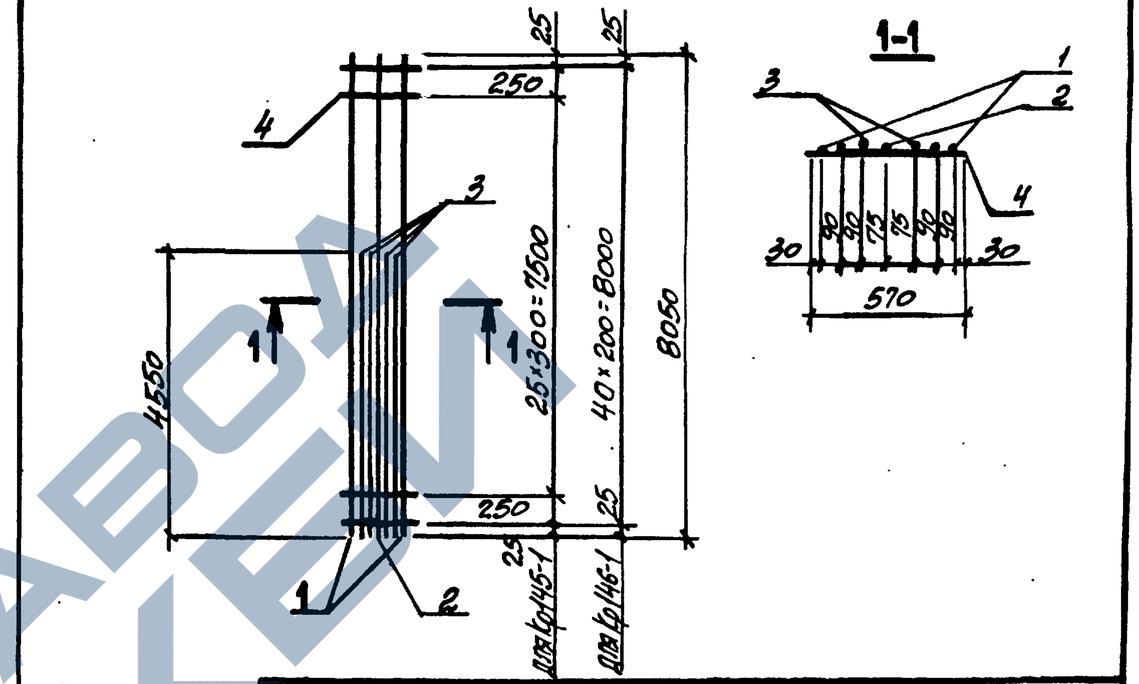

Марка каркаса	Поз.	Наименование	Кол.	Масса ед., кг	Общая масса, кг
Кр145-1	1	ф25АтIVс, ℓ=8050	2	31,0	109,9
	2	ф16АтIVс, ℓ=8050	1	12,7	
	3	ф16АтIVс, ℓ=4550	4	7,2	
	4	ф8АI, ℓ=570	28	0,23	
Кр146-1	1	ф25АтIVс, ℓ=8050	2	31,0	112,9
	2	ф16АтIVс, ℓ=8050	1	12,7	
	3	ф16АтIVс, ℓ=4550	4	7,2	
	4	ф8АI, ℓ=570	41	0,23	

Арматура класса А-I по ГОСТ 5781-82,
Ат-IVс по ГОСТ 10884-81*.

Нач. отд.	Бродский			3.015-3/82.I-5-188
Н. контр.	Зорин			
Гл. констр.	Зорин			
Рук. гр.	Шаховский			Каркас Кр145-1; Кр146-1.
Разраб.	Болнянская			
Рассчит.	Петраш			
Исполн.	Минаева			
Провер.	Болнянская			

Стадия	Лист	Листов
Р		1

ХАРЬКОВСКИЙ ПРОМСТРОЙНИИПРОЕКТ

Взам. инв. №

Подпись и дата

Инв. № подл.

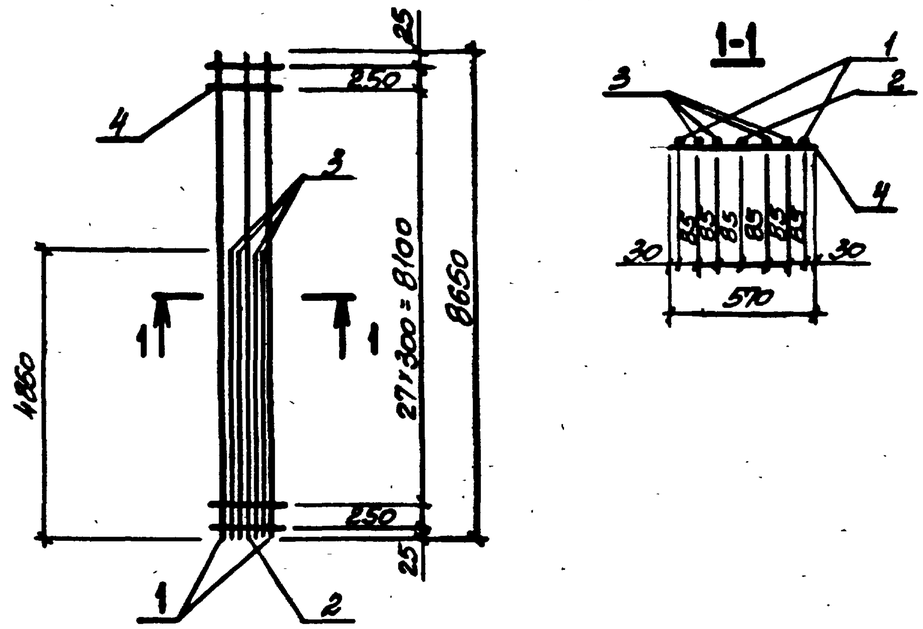

Марка каркаса	Поз.	Наименование		Кол.	Масса ед., кг	Общая масса, кг
Кр147-1	1	ф22АтIVс,	ℓ=8650	2	25,8	111,6
	2	ф18АтIVс,	ℓ=8650	1	17,3	
	3	ф18АтIVс,	ℓ=4850	4	9,7	
	4	ф6АI,	ℓ=570	30	0,13	

Арматура класса AI по ГОСТ 5781-82,
Ат-IVс по ГОСТ 10884-81*.

Нач. отд.	Бродский		3.015-3/82. II-5-189
Н. контр.	Зорин		
Гл. констр.	Зорин		
Рук. гр.	Шахновский		Каркас Кр147-1.
Разраб.	Болнянская		Стадия: Р; Лист: ; Листов: 1
Рассчит.	Петраш		ХАРЬКОВСКИЙ ПРОМСТРОЙНИИПРОЕКТ
Исполн.	Минаева		
Провер.	Болнянская		

Взам. инв. № | Подпись и дата | Инв. № подл.

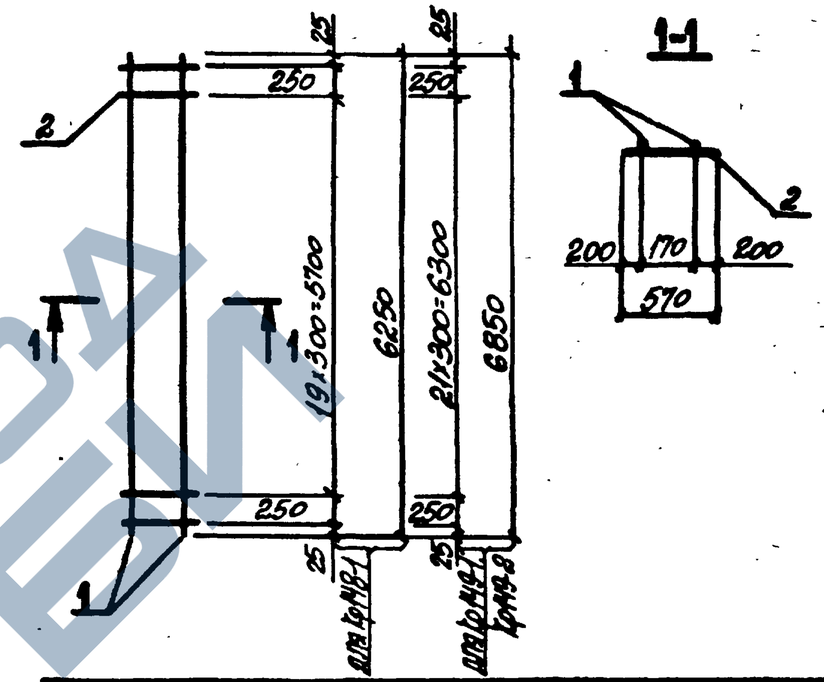

Марка каркаса	Поз.	Наименование		Кол.	Масса ед., кг	Общая масса, кг
Кр148-1	1	ф20АтIVс,	ℓ=6250	2	15,4	33,7
	2	ф6АI,	ℓ=570	22	0,13	
Кр149-1	1	ф22АтIVс,	ℓ=6850	2	20,4	43,9
	2	ф6АI,	ℓ=570	24	0,13	
Кр149-2	1	ф20АтIVс,	ℓ=6850	2	16,9	39,3
	2	ф8АI,	ℓ=570	24	0,23	

Арматура класса A-I по ГОСТ 5781-82,
Ат-IVс по ГОСТ 10884-81*.

Нач. отд.	Бродский		3.015-3/82. II-5-190
Н. контр.	Зорин		
Гл. констр.	Зорин		
Рук. гр.	Шахновский		Каркас Кр148-1; Кр149-1, Кр149-2.
Разраб.	Болнянская		Стадия: Р; Лист: ; Листов: 1
Рассчит.	Петраш		ХАРЬКОВСКИЙ ПРОМСТРОЙНИИПРОЕКТ
Исполн.	Минаева		
Провер.	Болнянская		

Взам. инв. № | Подпись и дата | Инв. № подл.

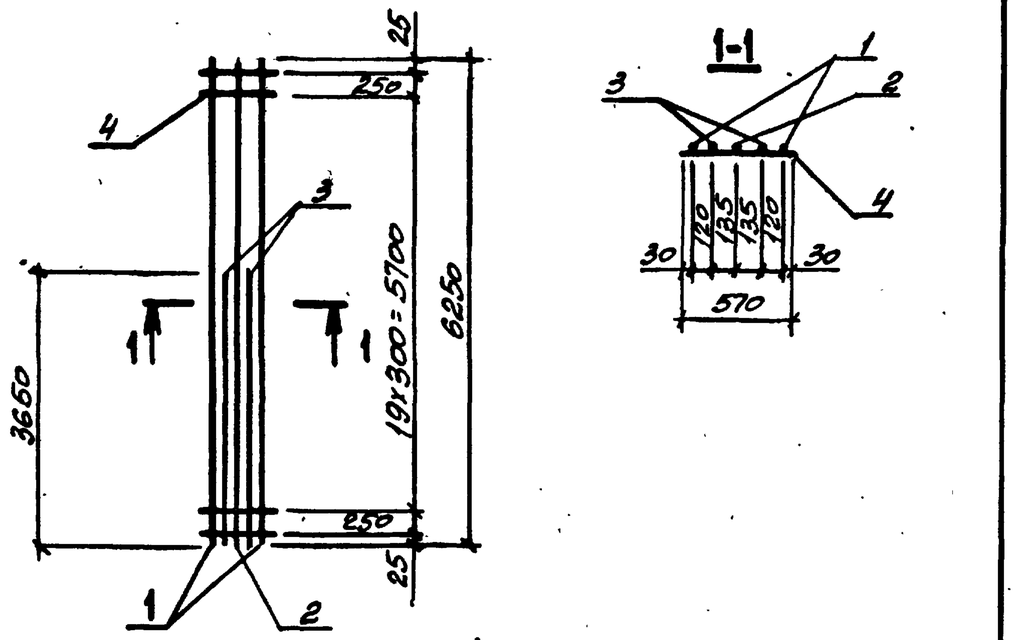

Марка каркаса	Поз.	Наименование		Кол.	Масса ед., кг	Общая масса, кг
Кр150-1	1	ф25АтIVс,	ℓ=6250	2	24,1	93,7
	2	ф22АтIVс,	ℓ=6250	1	18,6	
	3	ф22АтIVс,	ℓ=3650	2	10,9	
	4	ф8АI,	ℓ=570	22	0,23	
Кр150-2	1	ф22АтIVс,	ℓ=6250	2	18,6	67,2
	2	ф18АтIVс,	ℓ=6250	1	12,5	
	3	ф18АтIVс,	ℓ=3650	2	7,3	
	4	ф6АI,	ℓ=570	22	0,13	

Арматура класса АI по ГОСТ 5781-82,
Ат-IVс по ГОСТ 10884-81*.

Нач. отд.	Бродский		
Н. контр.	Зорин		
Гл. констр.	Зорин		
Рук. гр.	Шаховский		
Разраб.	Больянская		
Рассчит.	Петраш		
Исполн.	Миняева		
Провер.	Больянская		

3.015-3/82 II-5-191

Каркас Кр150-1; Кр150-2.

Стадия	Лист	Листов
Р		1

ХАРЬКОВСКИЙ ПРОМСТРОЙНИИПРОЕКТ

Взам. инв. № | Подпись и дата | Инв. № подл.

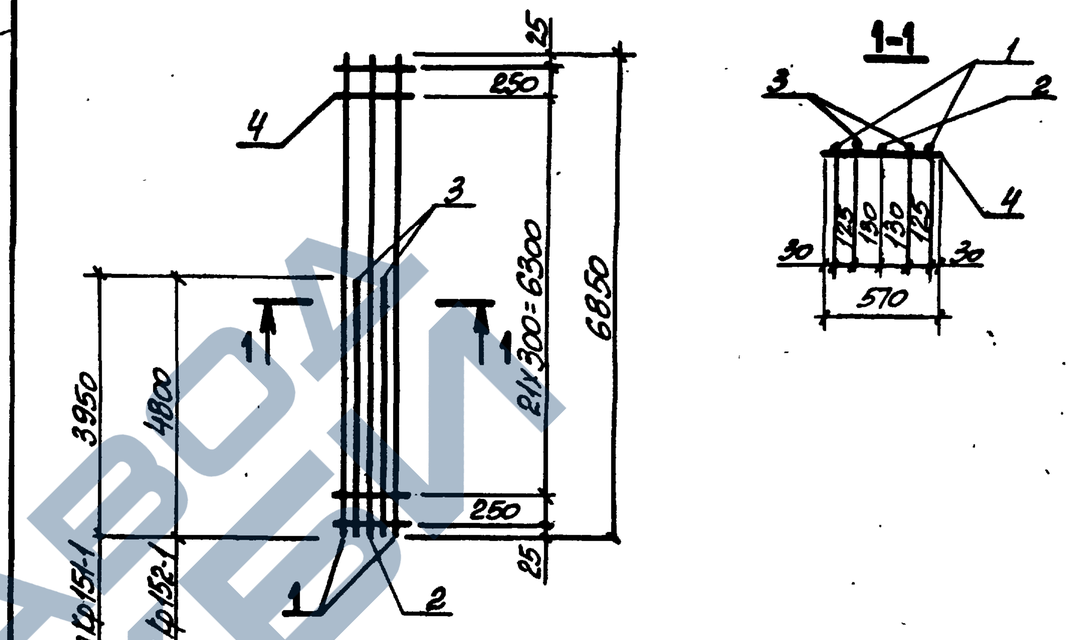

Марка каркаса	Поз.	Наименование		Кол.	Масса ед., кг	Общая масса, кг
Кр151-1	1	ф28АтIVс,	ℓ=6850	2	33,1	108,2
	2	ф20АтIVс,	ℓ=6850	1	16,9	
	3	ф20АтIVс,	ℓ=3950	2	9,8	
	4	ф8АI,	ℓ=570	24	0,23	
Кр152-1	1	ф25АтIVс,	ℓ=6850	2	26,4	121,7
	2	ф25АтIVс,	ℓ=6850	1	26,4	
	3	ф25АтIVс,	ℓ=4800	2	18,5	
	4	ф8АI,	ℓ=570	24	0,23	

Арматура класса АI по ГОСТ 5781-82,
Ат-IVс по ГОСТ 10884-81*.

Нач. отд.	Бродский		
Н. контр.	Зорин		
Гл. констр.	Зорин		
Рук. гр.	Шаховский		
Разраб.	Больянская		
Рассчит.	Петраш		
Исполн.	Миняева		
Провер.	Больянская		

3.015-3/82 II-5-192

Каркас Кр151-1; Кр152-1.

Стадия	Лист	Листов
Р		1

ХАРЬКОВСКИЙ ПРОМСТРОЙНИИПРОЕКТ

Взам. инв. № | Подпись и дата | Инв. № подл.

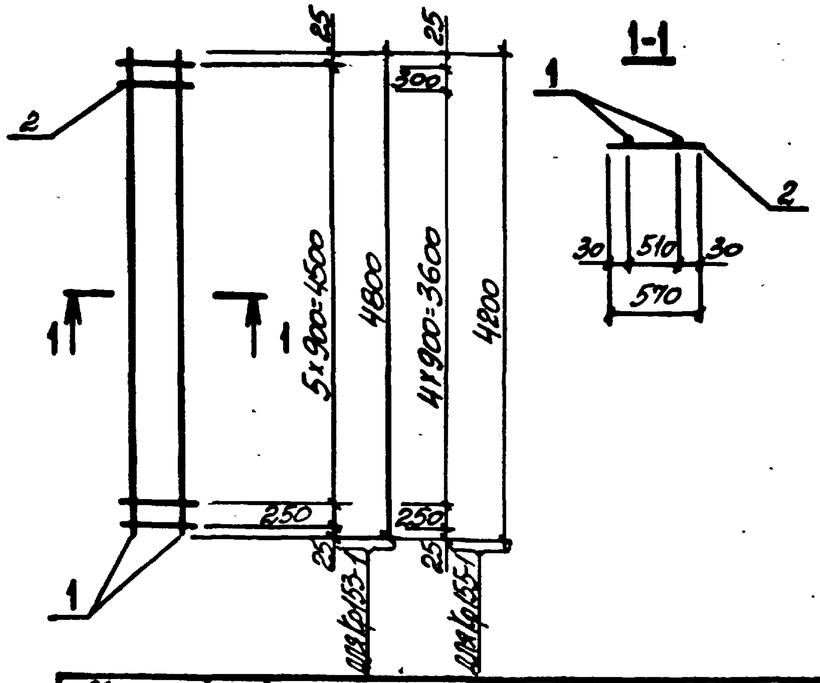

Марка каркаса	Поз.	Наименование		Кол.	Масса ед., кг	Общая масса, кг
Кр153-1	1	ф18 АтIVс,	ℓ=4800	2	9,6	20,8
	2	ф6 АI,	ℓ=570	7	0,23	
Кр155-1	1	ф18 АтIVс,	ℓ=4200	2	8,4	17,7
	2	ф6 АI,	ℓ=570	7	0,13	

Арматура класса А-I по ГОСТ 5781-82,
Ат-IVс по ГОСТ 10884-81*.

Нач. отд.	Бродский		3.015-3/82. I-5-193
Н. контр.	Зорин		
Гл. конс.	Зорин		
Рук. гр.	Шаяновский		Каркас Кр 153-1; Кр 155-1.
Разраб.	Болтянская		Стадия Р; Лист; Листов 1
Рассчит.	Петраш		ХАРЬКОВСКИЙ ПРОМСТРОЙНИИПРОЕКТ
Испол.	Минаева		
Провер.	Болтянская		

Взам. инв. № | Подпись и дата | Инв. № подл.

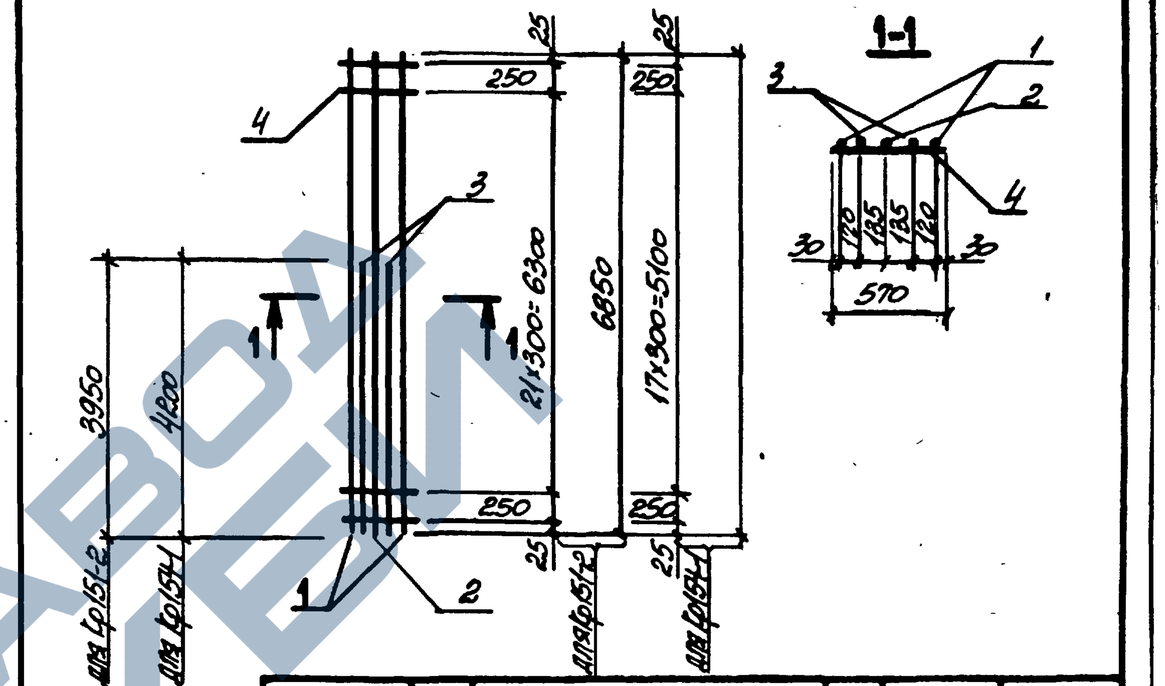

Марка каркаса	Поз.	Наименование		Кол.	Масса ед., кг	Общая масса, кг
Кр151-2	1	ф22 АтIVс,	ℓ=6850	2	20,4	73,4
	2	ф18 АтIVс,	ℓ=6850	1	13,7	
	3	ф18 АтIVс,	ℓ=3950	2	7,9	
	4	ф6 АI,	ℓ=570	24	0,13	
Кр154-1	1	ф22 АтIVс,	ℓ=5650	2	16,8	78,0
	2	ф22 АтIVс,	ℓ=5650	1	16,8	
	3	ф22 АтIVс,	ℓ=4200	2	12,5	
	4	ф6 АI,	ℓ=570	20	0,13	

Арматура класса А-I по ГОСТ 5781-82,
Ат-IVс по ГОСТ 10884-81*.

Нач. отд.	Бродский		3.015-3/82. I-5-194
Н. контр.	Зорин		
Гл. конс.	Зорин		
Рук. гр.	Шаяновский		Каркас Кр 151-2; Кр 154-1.
Разраб.	Болтянская		Стадия Р; Лист; Листов 1
Рассчит.	Петраш		ХАРЬКОВСКИЙ ПРОМСТРОЙНИИПРОЕКТ
Испол.	Минаева		
Провер.	Болтянская		

Взам. инв. № | Подпись и дата | Инв. № подл.

https://zavodjbi.com/

https://zavodjbi.com/

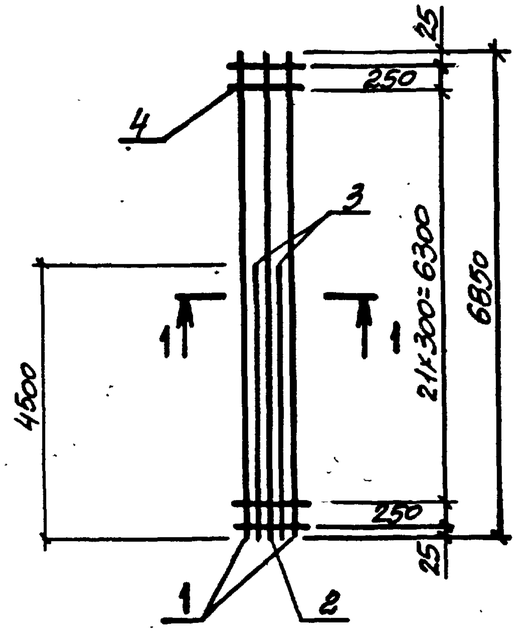

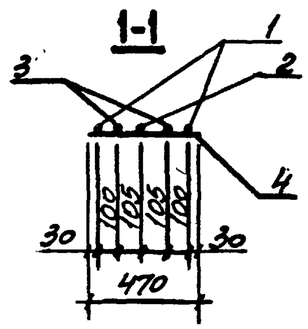

Марка каркаса	Поз.	Наименование		Кол.	Масса ед., кг	Общая масса, кг
Кр 156-1	1	ф22 AтIVс,	ℓ=6850	2	20,4	82,3
	2	ф20 AтIVс,	ℓ=6850	1	16,9	
	3	ф20 AтIVс,	ℓ=4500	2	11,1	
	4	ф6 AI,	ℓ=470	24	0,10	

Арматура класса А-I по ГОСТ 5781-82,
Ат-IVс по ГОСТ 10884-81*.

Нач. отд.	Бронский		3.015-3/82.I-5-195	
Н. контр.	Зорин			
Гл. конст.	Зорин			
Рук. гр.	Шаховская		Каркас Кр 156-1.	Стадия: Р; Лист: ; Листов: 1
Разраб.	Болнянская			ХАРЬКОВСКИЙ ПРОМСТРОЙНИИПРОЕКТ
Рассчит.	Петраш			
Испол.	Минаева			
Провер.	Болнянская			

Инв. № подл. | Подпись и дата | Взам. инв. №

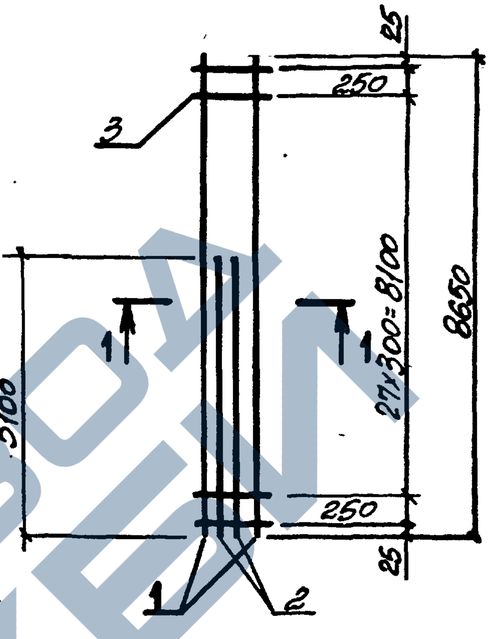

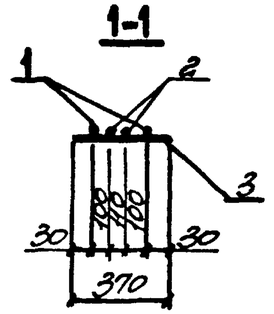

Марка каркаса	Поз.	Наименование		Кол.	Масса ед., кг	Общая масса, кг
Кр157-1	1	ф22 AтIVс,	ℓ=8650	2	25,8	70,0
	2	ф16 AтIVс,	ℓ=5100	2	8,0	
	3	ф6 AI,	ℓ=370	30	0,08	
Кр157-2	1	ф22 AтIVс,	ℓ=8650	2	25,8	84,4
	2	ф22 AтIVс,	ℓ=5100	2	15,2	
	3	ф6 AI,	ℓ=370	30	0,08	

Арматура класса А-I по ГОСТ 5781-82,
Ат-IVс по ГОСТ 10884-81*.

Нач. отд.	Бронский		3.015-3/82.I-5-196	
Н. контр.	Зорин			
Гл. конст.	Зорин			
Рук. гр.	Шаховская		Каркас Кр157-1; Кр157-2.	Стадия: Р; Лист: ; Листов: 1
Разраб.	Болнянская			ХАРЬКОВСКИЙ ПРОМСТРОЙНИИПРОЕКТ
Рассчит.	Петраш			
Испол.	Минаева			
Провер.	Болнянская			

Инв. № подл. | Подпись и дата | Взам. инв. №

https://zavodjbi.com/

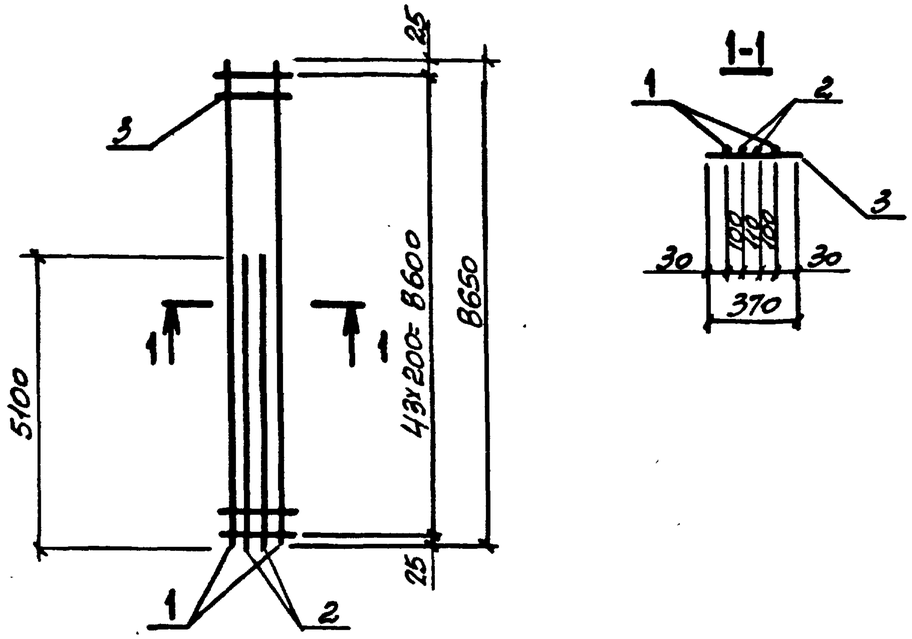

Марка каркаса	Поз.	Наименование		Кол.	Масса ед., кг	Общая масса, кг
Кр 158-1	1	ф22АтIVс,	ℓ=8650	2	25,8	71,1
	2	ф16АтIVс,	ℓ=5100	2	8,0	
	3	ф6АI,	ℓ=370	44	0,08	
Кр 158-2	1	ф22АтIVс,	ℓ=8650	2	25,8	85,5
	2	ф22АтIVс,	ℓ=5100	2	15,2	
	3	ф6АI,	ℓ=370	44	0,08	

Арматура класса А-I по ГОСТ 5781-82,
Ат-IVс по ГОСТ 10884-81*.

Нач. отд.	Бродский		
Н. контр.	Зорин		
Гл. конст.	Зорин		
Рук. гр.	Шахновский		
Разраб.	Боднянская		
Рассчит.	Петраш		
Исполн.	Минаева		
Провер.	Боднянская		

3.015-3/82.II-5-197

Каркас
Кр 158-1; Кр 158-2.

Стадия	Лист	Листов
Р		1

ХАРЬКОВСКИЙ ПРОМСТРОЙНИИПРОЕКТ

Взам. инв. № | Подпись и дата | Инв. № подл.

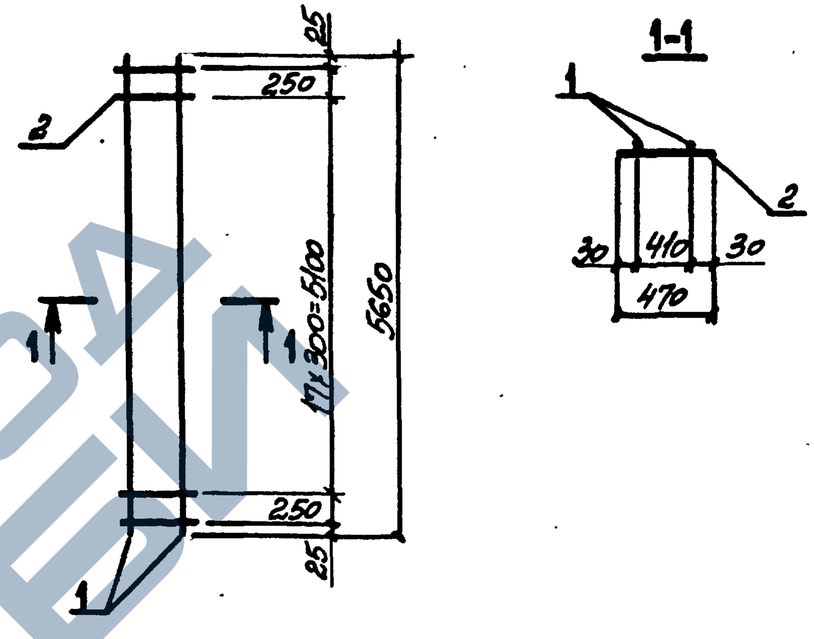

Марка каркаса	Поз.	Наименование		Кол.	Масса ед., кг	Общая масса, кг
Кр 159-1	1	ф18АтIVс,	ℓ=5650	2	11,3	24,6
	2	ф6АI,	ℓ=470	20	0,10	
Кр 159-2	1	ф20АтIVс,	ℓ=5650	2	14,0	39,0
	2	ф6АI,	ℓ=470	20	0,10	
Кр 159-3	1	ф16АтIVс,	ℓ=5650	2	8,9	19,8
	2	ф6АI,	ℓ=470	20	0,10	
Кр 159-4	1	ф25АтIVс,	ℓ=5650	2	21,8	47,4
	2	ф8АI,	ℓ=470	20	0,19	

Арматура класса А-I по ГОСТ 5781-82,
Ат-IVс по ГОСТ 10884-81*.

Нач. отд.	Бродский		
Н. контр.	Зорин		
Гл. конст.	Зорин		
Рук. гр.	Шахновский		
Разраб.	Боднянская		
Рассчит.	Петраш		
Исполн.	Минаева		
Провер.	Боднянская		

3.015-3/82.I-5-198

Каркас
Кр 159-1 ... Кр 159-4.

Стадия	Лист	Листов
Р		1

ХАРЬКОВСКИЙ ПРОМСТРОЙНИИПРОЕКТ

Взам. инв. № | Подпись и дата | Инв. № подл.

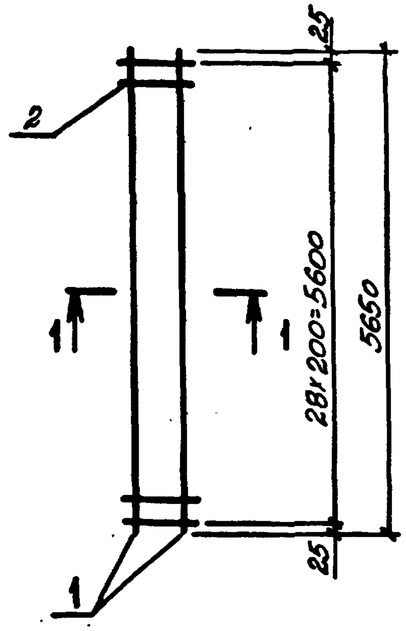

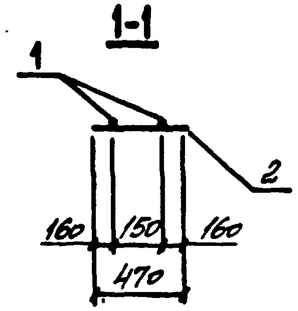

Марка каркаса	Поз.	Наименование		Кол.	Масса ед., кг	Общая масса, кг
Кр160-1	1	ф22АтIVс,	ℓ=5650	2	16,8	39,1
	2	ф8АI,	ℓ=470	29	0,19	
Кр160-2	1	ф20АтIVс,	ℓ=5650	2	14,0	30,9
	2	ф6АI,	ℓ=470	29	0,10	
Кр160-3	1	ф16АтIVс,	ℓ=5650	2	8,9	20,7
	2	ф6АI,	ℓ=470	29	9,10	

Арматура класса А-I по ГОСТ 5781-82.
Ат-IVс по ГОСТ 10884-81*.

Взам. инв. №
Подпись и дата
Инв. № подл.

Нач. отд.	Бродский		
Н. контр.	Зорин		
Гл. констр.	Зорин		
Рук. гр.	Шаховский		
Разраб.	Боднянская		
Рассчит.	Петраш		
Исполн.	Минаева		
Провер.	Боднянская		

3.015-3/82.II-5-199

Каркас Кр160-1... Кр160-3.

Стадия	Лист	Листов
Р		1

ХАРЬКОВСКИЙ ПРОМСТРОЙНИИПРОЕКТ

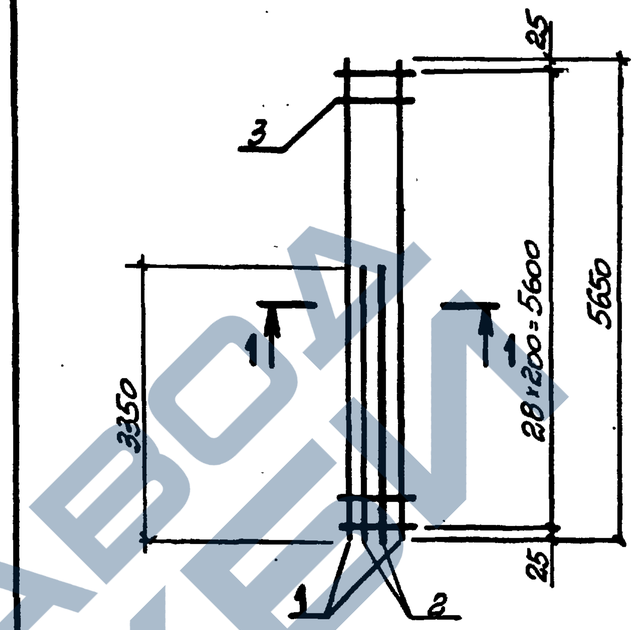

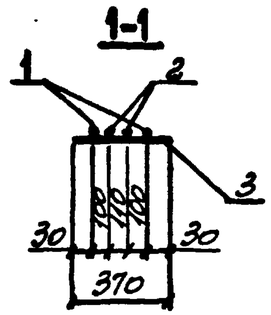

Марка каркаса	Поз.	Наименование		Кол.	Масса ед., кг	Общая масса, кг
Кр161-1	1	ф20АтIVс,	ℓ=5650	2	14,0	40,9
	2	ф16АтIVс,	ℓ=3350	2	5,3	
	3	ф6АI,	ℓ=370	29	0,08	
Кр161-2	1	ф16АтIVс,	ℓ=5650	2	8,9	30,7
	2	ф16АтIVс,	ℓ=3350	2	5,3	
	3	ф6АI,	ℓ=370	29	0,08	

Арматура класса А-I по ГОСТ 5781-82,
Ат-IVс по ГОСТ 10884-81*.

Взам. инв. №
Подпись и дата
Инв. № подл.

Нач. отд.	Бродский		
Н. контр.	Зорин		
Гл. констр.	Зорин		
Рук. гр.	Шаховский		
Разраб.	Боднянская		
Рассчит.	Петраш		
Испол.	Минаева		
Провер.	Боднянская		

3.015-3/82.II-5-200

Каркас Кр161-1, Кр161-2.

Стадия	Лист	Листов
Р		1

ХАРЬКОВСКИЙ ПРОМСТРОЙНИИПРОЕКТ

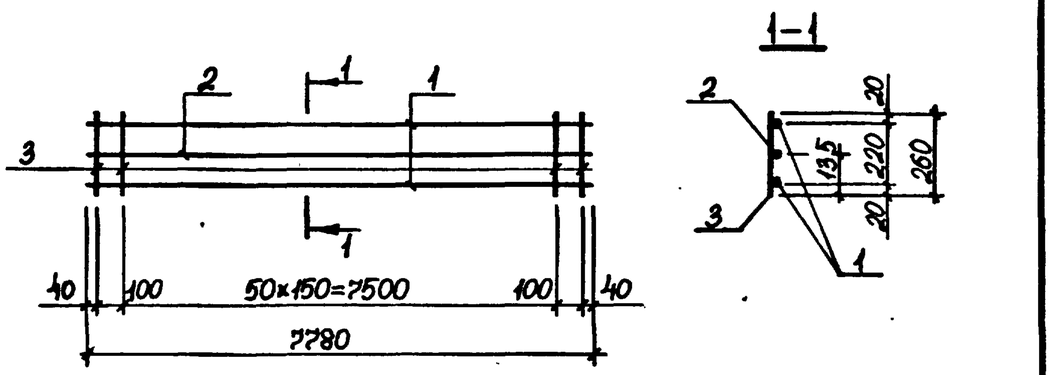

Марка каркаса	Поз.	Наименование	Кол.	Масса ед., кг	Общая масса, кг
Кр162-1	1	Ф10АтIVс, ℓ=7780	2	4,8	14,5
	2	Ф6АI, ℓ=7780	1	1,7	
	3	Ф6АI, ℓ=260	53	0,06	
Кр163-1	1	Ф12АтIVс, ℓ=7780	2	6,9	18,7
	2	Ф6АI, ℓ=7780	1	1,7	
	3	Ф6АI, ℓ=260	53	0,06	
Кр164-1	1	Ф14АтIVс, ℓ=7780	2	9,4	23,7
	2	Ф6АI, ℓ=7780	1	1,7	
	3	Ф6АI, ℓ=260	53	0,06	

Арматура класса А–I по ГОСТ 5781–82,
Ат–IVс по ГОСТ 10884–81*

Нач.отд.	Бродский		
Н.контр.	Зорин		
Гл.конст.	Зорин		
Рук. гр.	Шахновский		
Разраб.	Боднянская		
Рассчит.	Петраш		
Исполн.	Жучкова		
Провер.	Боднянская		

3.015–3/82.II–5–201

Каркас Кр162-1...Кр164-1

Стадия	Лист	Листов
Р		1

ХАРЬКОВСКИЙ ПРОМСТРОЙНИИПРОЕКТ

Взам. инв. № | Подпись и дата | Инв. № подл.

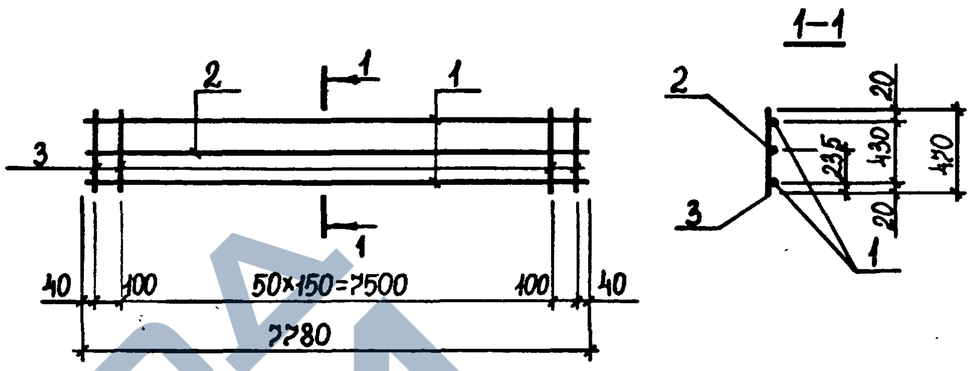

Марка каркаса	Поз.	Наименование	Кол.	Масса ед., кг	Общая масса, кг
Кр165-1	1	Ф10АтIVс, ℓ=7780	2	4,8	16,6
	2	Ф6АI, ℓ=7780	1	1,7	
	3	Ф6АI, ℓ=470	53	0,1	

Арматура класса А–I по ГОСТ 5781–82,
Ат–IVс по ГОСТ 10884–81*

Нач.отд.	Бродский		
Н.контр.	Зорин		
Гл.конст.	Зорин		
Рук. гр.	Шахновский		
Разраб.	Боднянская		
Рассчит.	Петраш		
Исполн.	Жучкова		
Провер.	Боднянская		

3.015–3/82.II–5–202

Каркас Кр165-1

Стадия	Лист	Листов
Р		1

ХАРЬКОВСКИЙ ПРОМСТРОЙНИИПРОЕКТ

Взам. инв. № | Подпись и дата | Инв. № подл.

https://zavodgk.com/

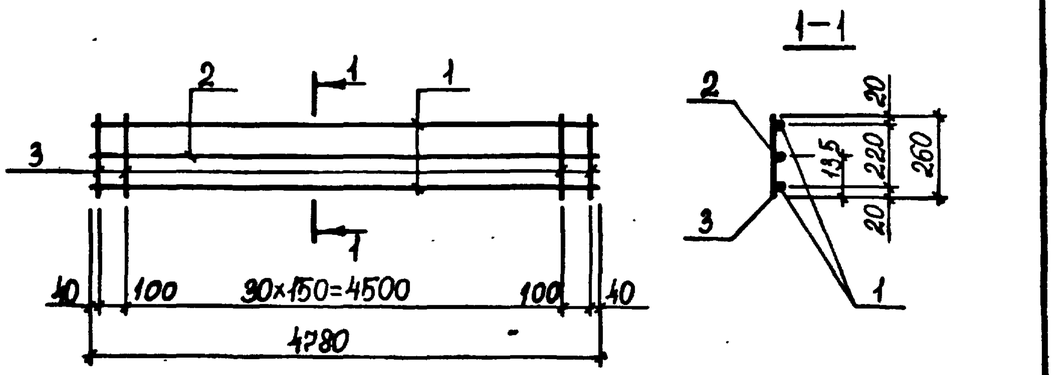

Марка каркаса	Поз.	Наименование	Кол	Масса ед., кг	Общая масса, кг
Кр 166-1	1	Ф16 АтIVс, ℓ=4780	2	7,6	19,6
	2	Ф6 АI, ℓ=4780	1	1,1	
	3	Ф8 АI, ℓ=260	33	0,1	

Арматура класса А-I по ГОСТ 5781-82,
Ат-IVс по ГОСТ 10884-81*

Нач.отд.	Бродский		
Н.контр.	Зорин		
Гл.констр.	Зорин		
Рук. гр.	Шахновский		
Разраб.	Боднянская		
Рассчит.	Петраш		
Исполн.	Жучкова		
Провер.	Боднянская		

3.015-3/82.II-5-203

Каркас Кр 166-1

Стадия	Лист	Листов
Р		1

ХАРЬКОВСКИЙ ПРОМСТРОЙНИИПРОЕКТ

Взам. инв. № | Подпись и дата | Инв. № подл.

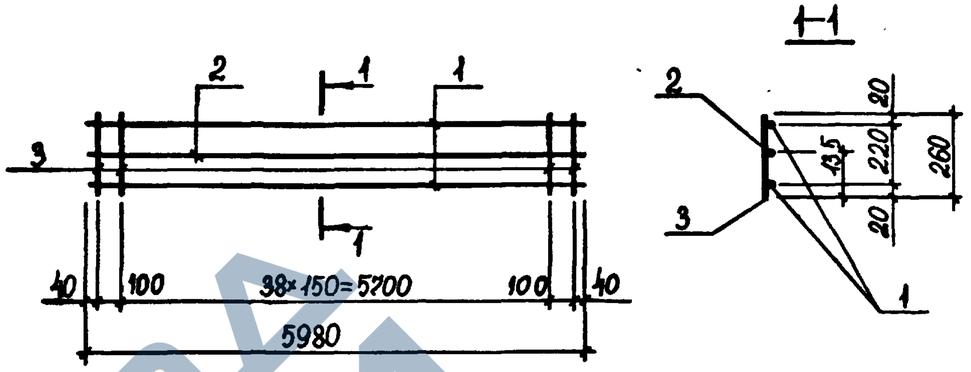

Марка каркаса	Поз.	Наименование	Кол.	Масса ед., кг	Общая масса, кг
Кр 167-1	1	Ф14 АтIVс, ℓ=5980	2	7,2	18,2
	2	Ф6 АI, ℓ=5980	1	1,3	
	3	Ф6 АI, ℓ=260	11	0,06	

Арматура класса А-I по ГОСТ 5781-82,
Ат-IVс по ГОСТ 10884-81*

Нач.отд.	Бродский		
Н.контр.	Зорин		
Гл.конст.	Зорин		
Рук. гр.	Шахновский		
Разраб.	Боднянская		
Рассчит.	Петраш		
Исполн.	Жучкова		
Провер.	Боднянская		

3.015-3/82.II-5-204

Каркас Кр 167-1

Стадия	Лист	Листов
Р		1

ХАРЬКОВСКИЙ ПРОМСТРОЙНИИПРОЕКТ

Взам. инв. № | Подпись и дата | Инв. № подл.

https://zavodgi.com/

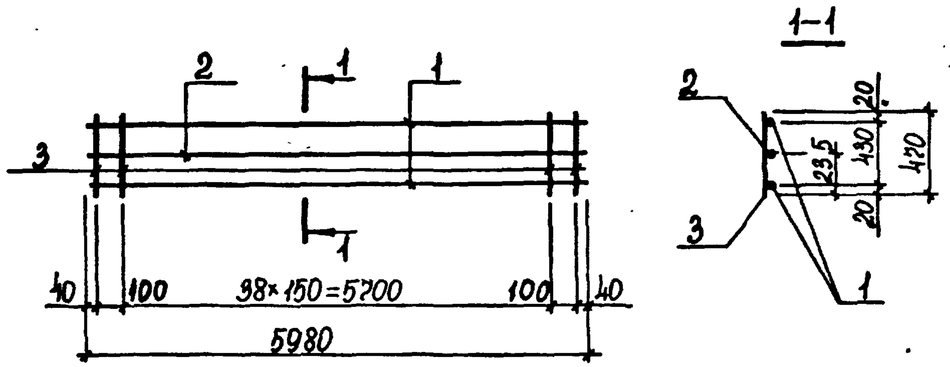

Марка каркаса	Поз.	Наименование	Кол.	Масса ед., кг	Общая масса, кг
Кр 168-1	1	⌀14 АтIVс, ℓ=5980	2	7,2	24,6
	2	⌀8 АI, ℓ=5980	1	2,4	
	3	⌀8 АI, ℓ=470	41	0,19	
Кр 169-1	1	⌀10 АтIVс, ℓ=5980	2	3,7	12,8
	2	⌀6 АI, ℓ=5980	1	1,3	
	3	⌀6 АI, ℓ=470	41	0,1	

Арматура класса А-I по ГОСТ 5781-82,
Ат-IVс по ГОСТ 10884-81*

Нач.отд.	Бродский		
Н.контр.	Зорин		
Гл.констр.	Зорин		
Рук.гр.	Шахновский		
Разраб.	Боднянская		
Рассчит.	Петраш		
Исполн.	Жучкова		
Провер.	Боднянская		

3.015-3/82.II-5-205

Каркас
Кр 168-1; Кр 169-1

Стадия	Лист	Листов
Р		1

ХАРЬКОВСКИЙ ПРОМСТРОЙНИИПРОЕКТ

Взам. инв. № | Подпись и дата | Инв. № подл.

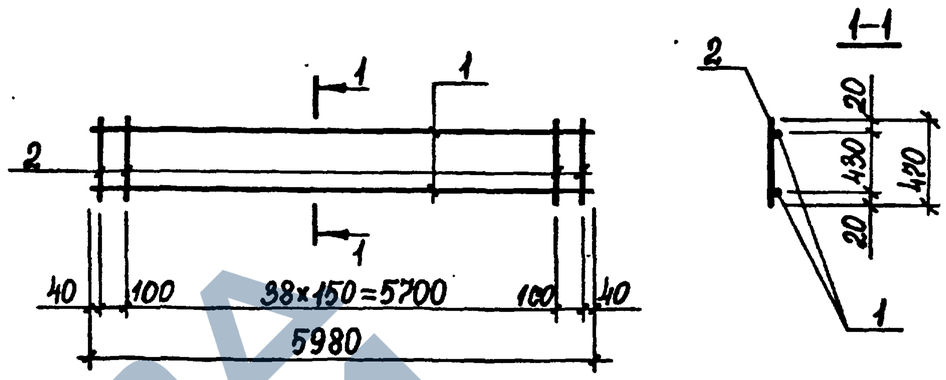

Марка каркаса	Поз.	Наименование	Кол.	Масса ед., кг	Общая масса, кг
Кр 170-1	1	⌀10 АтIVс, ℓ=5980	2	3,7	11,8
	2	⌀6 АI, ℓ=470	44	0,1	

Арматура класса А-I по ГОСТ 5781-82,
Ат-IVс по ГОСТ 10884-81*

Нач.отд.	Бродский		
Н.контр.	Зорин		
Гл.конст.	Зорин		
Рук. гр.	Шахновский		
Разраб.	Боднянская		
Рассчит.	Петраш		
Исполн.	Жучкова		
Провер.	Боднянская		

3.015-3/82.II-5-206

Каркас Кр 170-1

Стадия	Лист	Листов
Р		1

ХАРЬКОВСКИЙ ПРОМСТРОЙНИИПРОЕКТ

Взам. инв. № | Подпись и дата | Инв. № подл.

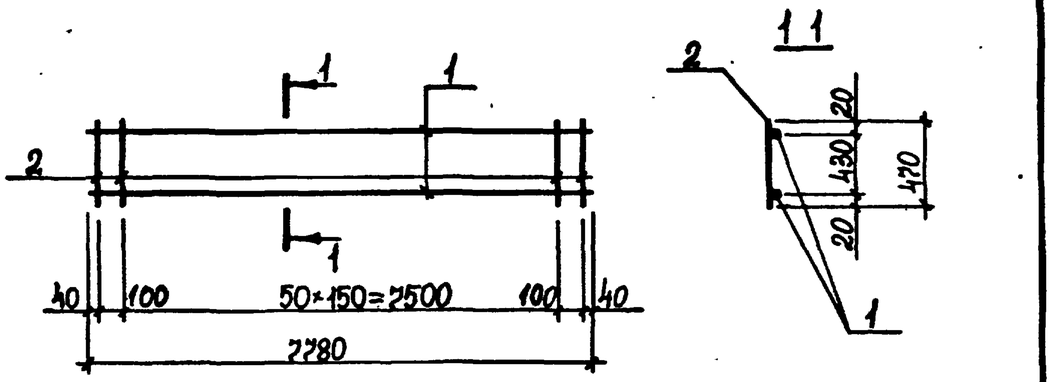

Марка каркаса	Поз.	Наименование	Кол.	Масса ед., кг	Общая масса, кг
Кр 171-1	1	Ф10 АтIVс , ℓ=7780	2	4,8	14,9
	2	Ф6 АI , ℓ=470	53	0,1	
Кр 173-1	1	Ф12 АтIVс , ℓ=7780	2	6,9	19,1
	2	Ф6 АI , ℓ=470	53	0,1	
Кр 175-1	1	Ф18 АтIVс , ℓ=7780	2	15,6	36,5
	2	Ф6 АI , ℓ=470	53	0,1	

Арматура класса А-I по ГОСТ 5781-82,
Ат-IVс по ГОСТ 10884-81*

Нач.отд.	Бродский		
Н.контр.	Зорин		
Гл.конст.	Зорин		
Рук.гр.	Шахновский		
Разраб.	Боднянская		
Рассчит.	Петраш		
Исполн.	Жучкова		
Провер.	Боднянская		

3.015-3/82.II-5-207

Каркас
Кр 171-1; Кр 173-1;
Кр 175-1

Стадия	Лист	Листов
Р		1

ХАРЬКОВСКИЙ ПРОМСТРОЙНИИПРОЕКТ

Взам. инв. № | Подпись и дата | Инв. № подл.

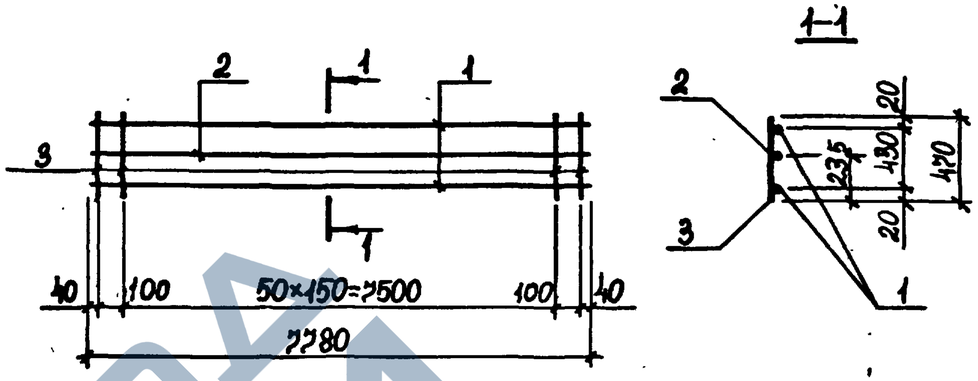

Марка каркаса	Поз.	Наименование	Кол.	Масса ед., кг	Общая масса, кг
Кр 172-1	1	Ø 12 АтIVс , ℓ=7780	2	6,9	20,8
	2	Ø 6 АI , ℓ=7780	1	1,7	
	3	Ø 6 АI , ℓ=470	53	0,1	
Кр 174-1	1	Ø 18 АтIVс , ℓ=7780	2	15,6	38,2
	2	Ø 6 АI , ℓ=7780	1	1,7	
	3	Ø 6 АI , ℓ=470	53	0,1	

Арматура класса А-I по ГОСТ 5781-82,
Ат-IVс по ГОСТ 10884-81*

Нач.отд.	Бродский		
Н.контр.	Зорин		
Гл.конст.	Зорин		
Рук.гр.	Шахновский		
Разраб.	Боднянская		
Рассчит.	Петраш		
Исполн.	Жучкова		
Провер.	Боднянская		

3.015-3/82.II-5-208

Каркас
Кр 172-1; Кр 174-1

Стадия	Лист	Листов
Р		1

ХАРЬКОВСКИЙ ПРОМСТРОЙНИИПРОЕКТ

Взам. инв. № | Подпись и дата | Инв. № подл.