ТИПОВЫЕ КОНСТРУКЦИИ, ИЗДЕЛИЯ И УЗЛЫ ЗДАНИЙ И СООРУЖЕНИЙ

СЕРИЯ 1.020.1-2с/89

КОНСТРУКЦИИ КАРКАСА МЕЖВИДОВОГО ПРИМЕНЕНИЯ МНОГОЭТАЖНЫХ ОБЩЕСТВЕННЫХ ЗДАНИЙ, ПРОИЗВОДСТВЕННЫХ И ВСПОМОГАТЕЛЬНЫХ ЗДАНИЙ ПРОМЫШЛЕННЫХ ПРЕДПРИЯТИЙ ДЛЯ СТРОИТЕЛЬСТВА В РАЙОНАХ СЕЙСМИЧНОСТЬЮ 7,8 И 9 БАЛЛОВ И В НЕСЕЙСМИЧЕСКИХ РАЙОНАХ, С ИЗГОТОВЛЕНИЕМ ИЗДЕЛИЙ КАРКАСА В ЕДИНЫХ ОПАЛУБОЧНЫХ ФОРМАХ

ВЫПУСК 2-9

КОЛОННЫ СЕЧЕНИЕМ 400Х400 ММ ДЛЯ ЗДАНИЙ С ВЫСОТАМИ ЭТАЖЕЙ 5,4- 6,0 И 6,0 (7,2) М

РАБОЧИЕ ЧЕРТЕЖИ

1962-22

https://zavodpk.com/

ТИПОВЫЕ КОНСТРУКЦИИ, ИЗДЕЛИЯ И УЗЛЫ ЗДАНИЙ И СООРУЖЕНИЙ

СЕРИЯ 1.020.1-2с/89

КОНСТРУКЦИИ КАРКАСА МЕЖВИДОВОГО ПРИМЕНЕНИЯ МНОГОЭТАЖНЫХ ОБЩЕСТВЕННЫХ ЗДАНИЙ, ПРОИЗВОДСТВЕННЫХ И ВСПОМОГАТЕЛЬНЫХ ЗДАНИЙ ПРОМЫШЛЕННЫХ ПРЕДПРИЯТИЙ ДЛЯ СТРОИТЕЛЬСТВА В РАЙОНАХ СЕЙСМИЧНОСТЬЮ 7,8 И 9 БАЛЛОВ И В НЕСЕЙСМИЧЕСКИХ РАЙОНАХ, С ИЗГОТОВЛЕНИЕМ ИЗДЕЛИЙ КАРКАСА В ЕДИНЫХ ОПАЛУБОЧНЫХ ФОРМАХ

ВЫПУСК 2-9

КОЛОННЫ СЕЧЕНИЕМ 400Х400 ММ ДЛЯ ЗДАНИЙ С ВЫСОТАМИ ЭТАЖЕЙ 5,4- 6,0 И 6,0 (7,2) М

РАБОЧИЕ ЧЕРТЕЖИ

РАЗРАБОТАНЫ:
ТБИЛЗНИИЭП

ДИРЕКТОР ИНСТИТУТА Н.А.ЭДИШЕРАШВИЛИ
ГЛ.КОНСТРУКТОР ИНСТ. А.Г.ЧИКОБАВА
НАЧАЛЬНИК ОТДЕЛА Г.В.ТУРМАНИДЗЕ
ГЛ.ИНЖ.ПРОЕКТА Н.А.КАПАНАДЗЕ
ПРИ УЧАСТИИ НИИЖБ ГОССТРОЯ СССР

СОГЛАСОВАНО С ЦНИИСК им.В.А.КУЧЕРЕНКО
ЗАМ.ДИРЕКТОРА О.О.АНДРЕЕВ
ЗАВ.ЛАБ.СЕЙСМОСТОЙКИХ КОНСТРУКЦИЙ ЗДАНИЙ А.В.ЧЕРКАШИН
СТ.НАУЧНЫЙ СОТР. С.А.МИНАКОВ

УТВЕРЖДЕНЫ ГОСКОМАРХИТЕКТУРЫ
ПРИКАЗ ОТ 25.12.1989 г. №244
ВВЕДЕНЫ В ДЕЙСТВИЕ С 01.07.1990 г.
ТБИЛЗНИИЭП ПРИКАЗ №174 ОТ 27.12.1989 г.

Обозначение	Наименование	Стр.
1.020.1-2с/89 2-9	Содержание	2
ТТ	Техническое требование	5
К 1	Колонна 1КВ 54.45-…-С 1КВ54.45-…	9
К 2	Колонна 1КВ 54.45-…-С 1КВ54.45-…	9
К 3	Колонна 1КВ 54.45-11-С 1КВ54.45-11	10
К 4	Колонна 2КВ 54.45-…-С 2КВ54.45-…	10
К 5	Колонна 2КВ 54.45-…-С 2КВ 54.45-…	11
К 6	Колонна 2КВ 54.45-…-С 2КВ 54.45-…	11
К 7	Колонна 3КВ 54.45-…-С 3КВ 54.45-…	12
К 8	Колонна 3КВ54.45-…-С 3КВ 54.45-…	12
К 9	Колонна 3КВ 54.45-11-С 3КВ54.45-11	13
К10	Колонна 4КВ54.45-…-С 4КВ54.45-…	13
К11	Колонна 4КВ 54.45-…-С 4КВ 54.45-…	14
К12	Колонна 4КВ54.45-…-С 4КВ54.45-…	14
К13	Колонна 5КВ54.45-…-С 5КВ54.45-…	15
К14	Колонна 5КВ 54.45-…-С 5КВ 54.45-…	15
К15	Колонна 5КВ 54.45-…-С 5КВ 54.45-…	16
К16	Колонна 5КВ 54.45-…-С$_н$ 5КВ 54.45-…-Н	16
К17	Колонна 5КВ 54.45-…-С$_н$ 5КВ 54.45-…-Н	17
К18	Колонна 5КВ 54.45-…-С$_н$ 5КВ 54.45-…-Н	17
К19	Колонна 1КВ 60.51-…-С 1КВ 60.51-…	18
К20	Колонна 1КВ 60.51-…-С 1КВ 60.51-…	18
К21	Колонна 1КВ 60.51-11-С 1КВ 60.51-11	19
К22	Колонна 2КВ 60.51-…-С 2КВ 60.51-…	19
К23	Колонна 2КВ 60.51-…-С 2КВ 60.51-…	20
К24	Колонна 2КВ 60.51-…-С 2КВ 60.51-…	20
К25	Колонна 3КВ 60.51-…-С 3КВ 60.51-…	21
К26	Колонна 3КВ 60.51-…-С 3КВ 60.51-…	21
К27	Колонна 3КВ 60.51-11-С 3КВ 60.51-11	22
К28	Колонна 4КВ 60.51-…-С 4КВ 60.51-…	22
К29	Колонна 4КВ 60.51-…-С 4КВ 60.51-…	23
К30	Колонна 4КВ60.51-…-С 4КВ 60.51-…	23
К31	Колонна 5КВ 60.51-…-С 5КВ 60.51-…	24
К32	Колонна 5КВ 60.51-…-С 5КВ 60.51-…	24
К33	Колонна 5КВ 60.51-…-С 5КВ 60.51-…	25
К34	Колонна 5КВ 60.51-…-С$_н$ 5КВ 60.51-…-Н	25
К35	Колонна 5КВ 60.51-…-С$_н$ 5КВ 60.51-…-Н	26
К36	Колонна 5КВ 60.51-…-С$_н$ 5КВ 60.51-…-Н	26
К37	Колонна 1КС 54.54-…-С 1КС 54.54-…	27
К38	Колонна 1КС 54.54-…-С 1КС 54.54-…	27
К39	Колонна 1КС 54.54-…-С 1КС 54.54-…	28
К40	Колонна 1КС 54.54-13-С 1КС 54.54-13	28
К41	Колонна 2КС 54.54-…-С 2КС 54.54-…	29
К42	Колонна 2КС 54.54-…-С 2КС 54.54-…	29
К43	Колонна 2КС 54.54-…-С 2КС 54.54-…	30
К44	Колонна 2КС 54.54-13-С 2КС 54.54-13	30
К45	Колонна 3КС 54.54-…-С 3КС 54.54-…	31
К46	Колонна 3КС 54.54-…-С 3КС 54.54-…	31
К47	Колонна 3КС 54.54-…-С 3КС 54.54-…	32
К48	Колонна 3КС 54.54-…-С 3КС 54.54-…	32
К49	Колонна 4КС 54.54-…-С 4КС 54.54-…	33
К50	Колонна 4КС 54.54-…-С 4КС 54.54-…	33
К51	Колонна 4КС 54.54-…-С 4КС 54.54-…	34
К52	Колонна 4КС 54.54-12-С 4КС 54.54-12	34
К53	Колонна 5КС 54.54-…-С 5КС 54.54-…	35
К54	Колонна 5КС 54.54-…-С 5КС 54.54-…	35
К55	Колонна 5КС 54.54-…-С 5КС 54.54-…	36

Разраб.	Нокель	
Проверил	Бускивадзе	
ГИП	Чкуасава	
Н.контр.	Чкуасава	

1.020.1-2с/89 2-9

Содержание

Стадия	Лист	Листов
Р	1	3

ТбилЗНИИЭП

Инв.№ подл. | Подп. и дата | Взам.инв.№

1.020.1-2с/89 В. 2-9

ЗАВОД ЖБИ

Формат А3

Обозначение	Наименование		Стр.
1.020.1-2с/89 2-9 К 56	Колонна 5КС 54.54-...-С	5КС 54.54-...	36
К 57	Колонна 5КС 54.54-...-Сн	5КС 54.54-...-н	37
К 58	Колонна 5КС 54.54-...-Сн	5КС 54.54-...-н	37
К 59	Колонна 5КС 54.54-...-Сн	5КС 54.54-...-н	38
К 60	Колонна 5КС 54.54-...-Сн	5КС 54.54-...-н	38
К 61	Колонна 1КС 60.60-...-С	1КС 60.60-...	39
К 62	Колонна 1КС 60.60-...-С	1КС 60.60-...	39
К 63	Колонна 1КС 60.60-...-С	1КС 60.60-...	40
К 64	Колонна 1КС 60.60-13-С	1КС 60.60-13	40
К 65	Колонна 2КС 60.60-...-С	2КС 60.60-...	41
К 66	Колонна 2КС 60.60-...-С	2КС 60.60-...	41
К 67	Колонна 2КС 60.60-...-С	2КС 60.60-...	42
К 68	Колонна 2КС 60.60-13-С	2КС 60.60-13	42
К 69	Колонна 3КС 60.60-...-С	3КС 60.60-...	43
К 70	Колонна 3КС 60.60-...-С	3КС 60.60-...	43
К 71	Колонна 3КС 60.60-...-С	3КС 60.60-...	44
К 72	Колонна 3КС 60.60-...-С	3КС 60.60-...	44
К 73	Колонна 4КС 60.60-...-С	4КС 60.60-...	45
К 74	Колонна 4КС 60.60-...-С	4КС 60.60-...	45
К 75	Колонна 4КС 60.60-...-С	4КС 60.60-...	46
К 76	Колонна 4КС 60.60-12-С	4КС 60.60-12	46
К 77	Колонна 5КС 60.60-...-С	5КС 60.60-...	47
К 78	Колонна 5КС 60.60-...-С	5КС 60.60-...	47
К 79	Колонна 5КС 60.60-...-С	5КС 60.60-...	48
К 80	Колонна 5КС 60.60-...-С	5КС 60.60-...	48
К 81	Колонна 5КС 60.60-...-Сн	5КС 60.60-...-н	49
К 82	Колонна 5КС 60.60-...-Сн	5КС 60.60-...-н	49
К 83	Колонна 5КС 60.60-...-Сн	5КС 60.60-...-н	50
К 84	Колонна 5КС 60.60-...-Сн	5КС 60.60-...-н	50
К 85	Колонна 1КВ 60.111-...-С	1КВ 60.111-...	51

Обозначение	Наименование		Стр.
1.020.1-2с/89 2-9 К 86	Колонна 1КВ 60.111-...-С	1КВ 60.111-...	52
К 87	Колонна 2КВ 60.111-...-С	2КВ 60.111-...	53
К 88	Колонна 2КВ 60.111-...-С	2КВ 60.111-...	54
К 89	Колонна 3КВ 60.111-...-С	3КВ 60.111-...	55
К 90	Колонна 3КВ 60.111-...-С	3КВ 60.111-...	56
К 91	Колонна 4КВ 60.111-...-С	3КВ 60.111-...	57
К 92	Колонна 4КВ 60.111-...-С	4КВ 60.111-...	58
К 93	Колонна 5КВ 60.111-...-С	5КВ 60.111-...	59
К 94	Колонна 5КВ 60.111-11-С	5КВ 60.111-11	60
К 95	Колонна 5КВ 60.111-...-Сн	5КВ 60.111-...-н	61
К 96	Колонна 5КВ 60.111-11-Сн	5КВ 60.111-11-н	62
К 97	Колонна 1КБ 60.127-...-С	1КБ 60.127-...	63
К 98	Колонна 1КБ 60.127-11-С	1КБ 60.127-11	64
К 99	Колонна 2КБ 60.127-...-С	2КБ 60.127-...	65
К 100	Колонна 2КБ 60.127-...-С	2КБ 60.127-...	66
К 101	Колонна 3КБ 60.127-...-С	3КБ 60.127-...	67
К 102	Колонна 3КБ 60.127-11-С	3КБ 60.127-11	68
К 103	Колонна 4КБ 60.127-...-С	4КБ 60.127-...	69
К 104	Колонна 4КБ 60.127-...-С	4КБ 60.127-...	70
К 105	Колонна 5КБ 60.127-...-С	5КБ 60.127-...	71
К 106	Колонна 5КБ 60.127-...-С	5КБ 60.127-...	72
К 107	Колонна 5КБ 60.127-...-Сн	5КБ 60.127-...-н	73
К 108	Колонна 5КБ 60.127-...-Сн	5КБ 60.127-...-н	74
К 109	Колонна 1КН 60.136-...-С	1КН 60.136-...	75
К 110	Колонна 1КН 60.136-...-С	1КН 60.136-...	76
К 111	Колонна 1КН 60.136-13-С	1КН 60.136-13	77
К 112	Колонна 2КН 60.136-...-С	2КН 60.136-...	78
К 113	Колонна 2КН 60.136-...-С	2КН 60.136-...	79
К 114	Колонна 2КН 60.136-13-С	2КН 60.136-13	80
К 115	Колонна 2КН 60.136-...-С	2КН 60.136-...	81

I.020.I-2c/89 В. 2-9
Взам. инв. №
Подпись и дата
Инв. № подл.
Копировал
Формат А3

Обозначение		Наименование		Стр.
1.020.1-2с/89 2-9	К 116	Колонна 3КН 60.136-…-С	3КН 60.136-…	82
	К 117	Колонна 3КН 60.136-…-С	3КН 60.136-…	83
	К 118	Колонна 4КН 60.136-…-С	4КН 60.136-…	84
	К 119	Колонна 4КН 60.136-…-С	4КН 60.136-…	85
	К 120	Колонна 4КН 60.136-12-С	4КН 60.136-12	86
	К 121	Колонна 5КН 60.136-…-С	5КН 60.136-…	87
	К 122	Колонна 5КН 60.136-…-С	5КН 60.136-…	88
	К 123	Колонна 5КН 60.136-…-С	5КН 60.136-…	89
	К 124	Колонна 5КН 60.136-…-Сн	5КН 60.136-…-н	90
	К 125	Колонна 5КН 60.136-…-Сн	5КН 60.136-…-н	91
	К 126	Колонна 5КН 60.136-…-Сн	5КН 60.136-…-н	92
	К 127	Колонна 1КН 60.148-…-С	1КН 60.148-…	93
	К 128	Колонна 1КН 60.148-…-С	1КН 60.148-…	94
	К 129	Колонна 1КН 60.148-13-С	1КН 60.148-…	95
	К 130	Колонна 2КН 60.148-…-С	2КН 60.148-…	96
	К 131	Колонна 2КН 60.148-…-С	2КН 60.148-…	97
	К 132	Колонна 2КН 60.148-…-С	2КН 60.148-…	98
	К 133	Колонна 3КН 60.148-…-С	3КН 60.148-…	99
	К 134	Колонна 3КН 60.148-…-С	3КН 60.148-…	100
	К 135	Колонна 3КН 60.148-…-С	3КН 60.148-…	101
	К 136	Колонна 4КН 60.148-…-С	4КН 60.148-…	102
	К 137	Колонна 4КН 60.148-…-С	4КН 60.148-…	103
	К 138	Колонна 4КН 60.148-12-С	4КН 60.148-12	104
	К 139	Колонна 5КН 60.148-…-С	5КН 60.148-…	105
	К 140	Колонна 5КН 60.148-…-С	5КН 60.148-…	106
	К 141	Колонна 5КН 60.148-…-С	5КН 60.148-…	107
	К 142	Колонна 5КН 60.148-…-Сн	5КН 60.148-…-н	108
	К 143	Колонна 5КН 60.148-…-Сн	5КН 60.148-…-н	109
	К 144	Колонна 5КН 60.148-…-Сн	5КН 60.148-…-н	110
	РС	Ведомость расхода стали на		111
		изделие		…

Инв. № подл. | Подпись и дата | Взам. инв. №

1020.1-2с/89 ВЗ 9

I. ОБЩАЯ ЧАСТЬ

I.I.Серия I.020.I-2с/89 вып.2-I содержит рабочие чертежи колонн сечением 400х400 мм для зданий с высотами этажей 5,4; 6,0(7,2)м, предназначенных для строительства общественных зданий, производственных и вспомогательных зданий промышленных предприятий в районах сейсмичностью 7,8 и 9 баллов и в несейсмических районах, с изготовлением колонн в единых опалубочных формах.

I.2. Состав серии, общие указания и номенклатура колонн приведены в выпуске 0-0.

I.3. Пространственные каркасы приведены в выпуске 2-10.

I.4. Детали колонн приведены в выпуске 2-I3.

I.5. Арматурные и закладные изделия приведены в выпуске 2-I4.

I.6. При применении колонн настоящего выпуска следует пользоваться рекомендациями, приведенными в выпуске 0-I "Указания по применению изделий".

I.7. Технические требования по изготовлению и приемке колонн приведены в выпуске 0-3 "Указания по заводской технологии изготовления изделий".

I.8. Указания по монтажу колонн приведены в выпуске 0-4 "Указания по монтажу каркаса".

I.9. Колонны разработаны в соответствии с требованиями СНиП 2.03.0I-84 "Бетонные и железобетонные конструкции" СНиП II-7-8I "Строительство в сейсмических районах", СНиП 2.0I.07-85 "Нагрузки и воздействия", СНиП 3.03.0I-87 "Несущие и ограждающие конструкции".

2. ОБЛАСТЬ ПРИМЕНЕНИЯ

2.I. Колонны применяются для каркасов многоэтажных зданий, возводимых в обычных условиях и в районах сейсмичностью 7,8 и 9 баллов в соответствии с главой СНиП II-7-8I в I-У ветровых районах СССР и I-УI районах по весу снегового покрова в соответствии со СНиП 2.0I.07-85.

2.2. Расчетная температура наружного воздуха - минус 40°.

2.3. Колонны предназначены для применения в условиях неагрессивной среды, а также в слабо- и среднеагрессивной газовых средах.

При применении колонн в зданиях с агрессивными средами в проекте должны быть приведены дополнительные требования к материалам в соответствии с главой СНиП 2.03.II-85 "Защита строительных конструкций от коррозии".

2.4. Предел огнестойкости колонн - 2,5 часа в соответствии с "Руководством по определению пределов огнестойкости конструкций, пределов распространения огня по конструкциям и групп возгораемости материалов", разработанным ЦНИИСК им.Кучеренко и НИИЖБ Госстроя СССР.

2.5. Колонны относятся к 3 категории требований по трещиностойкости конструкций.

3. ТЕХНИЧЕСКАЯ ХАРАКТЕРИСТИКА ИЗДЕЛИЙ

3.I. Колонны приняты трех, двух и одноэтажной разрезки.

3.2. По расположению по высоте здания колонны подразделяются на нижние, средние, верхние и бесстыковые - на всю высоту здания (для 2 этажных зданий).

Схемы расположения колонн по высоте здания см.вып.0-I.

3.3. Согласно ориентации колонн в плане здания они подразделя-

Разраб.	Чкуанава			I.020.I-2с/89 2-9 ТТ	
Проверил	Бускивадзе		03.09		
ГИП	Бускивадзе		03.09		
Гл.к.ОТА	Капанадзе			Технические требования	Стадия: Р; Лист: 1; Листов: 4
Зам.н.ОТА	Андреев				ТбилЗНИИЭП
Нач.ОТД	Турманидзе				
Н.контр	Бускивадзе				

Инв.№ подл. | Подп. и дата | Взам.инв.№

ЗАВОД ЖБИ

ФОРМАТ А3

ются на колонны, устанавливаемые по наружным осям (типы 3К, 4К); по внутренним осям с шарнирным опиранием плит перекрытий (тип 1К) и с жесткими рамными узлами (тип 2К); по внутренним осям у лестничных клеток (тип 3К) и угловые колонны (типы 5К; 5Кн) (см.рис.1).

Рис.1

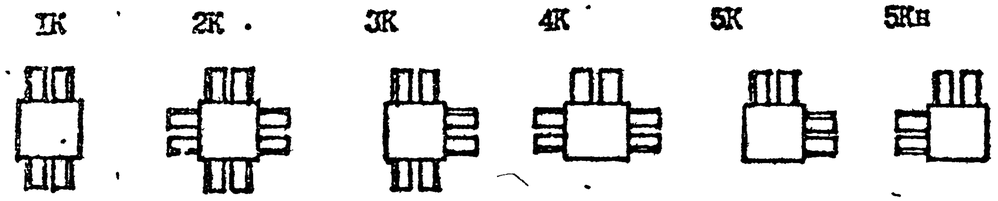

3.4. Для соединения с ригелями поперечного и продольного направлений в колоннах предусмотрены в верхней зоне выпуски арматуры в количестве двух или четырех, в зависимости от несущей способности колонны и узла соединения ригель-колонна, а в нижней зоне-металлические уголки,на которые устанавливаются ригели при монтаже каркаса.

3.5. Номенклатура содержит колонны,имеющие основные закладные изделия(типа МН1+МН5, МН5н) для опирания ригелей каркаса.

Для крепления стеновых панелей,диафрагм жесткости,лестничных ригелей в колоннах устанавливаются дополнительные закладные изделия при конкретном проектировании.

Примеры установки дополнительных закладных изделий в колоннах приведены в выпуске 0-1,соответствующие детали в выпуске 2-13

3.6. Колонны рассчитаны и законструированы в соответствии со СНиП 2.03.01-84 и СНиП II-7-81.

3.7. Класс тяжелого бетона для колонн принят В25; В30; В35;В40;В45.

3.8. Армирование колонн предусмотрено из стали класса А-III и А-I, ГОСТ 5781-82*.

3.9. Колонны армируются пространственными каркасами,собираемыми из стержней продольной арматуры в количестве 4 или 8, замкнутых хомутов, сеток косвенного армирования,отдельных стержней и закладных изделий.

3.10. В табл.1 приводятся армирование колонн, класс бетона и соответствующие индексы несущих способностей колонн.

Таблица 1

Индекс несущей способности	Класс бетона	Армирование	Индекс несущей способности	Класс бетона	Армирование
1	В25	4Ф20АШ	9	В30	4Ф40АШ
2	В25	4Ф25АШ	10	В40	4Ф40АШ
3	В30	4Ф25АШ	11	В35	8Ф32АШ
4	В30	4Ф28АШ	12	В45	8Ф32АШ
5	В25	4Ф32АШ	13	В35	8Ф36АШ
6	В30	4Ф32АШ	14	В45	8Ф36АШ
7	В30	4Ф36АШ			
8	В40	4Ф36АШ			

4. ТЕХНИЧЕСКИЕ ТРЕБОВАНИЯ

4.1. Колонны должны изготовляться в соответствии с рабочими чертежами выпусков 2-1 и 2-2 и требованиями ГОСТ 13015.0-83.

4.2. Колонны должны удовлетворять требованиям ГОСТ 13015.0-83, ГОСТ 21778-81, ГОСТ 21779-82 и ГОСТ 21780-83 по прочности,жесткости и трещиностойкости, по показателям фактической прочности бетона, по качеству материалов,применяемых при изготовлении бетона, по морозостойкости и водонепроницаемости бетона, к арматурным сталям, арматурным и закладным изделиям, а также к точности изготовления,качеству поверхностей, к внешнему виду конструкций.

4.3. Прочность бетона должна соответствовать проектному классу бетона по прочности на сжатие,назначенной при расчете колонн в зависимости от их несущей способности.

4.4. Бетон по морозостойкости и водонепроницаемости должен соответствовать маркам, назначаемым в конкретных проектах зданий,сог-

ласно СНиП 2.03.01-84 и СНиП 2.03.11-85, в зависимости от режима эксплуатации и климатических условий района строительства.

4.5. Значение нормируемой отпускной прочности бетона должно быть не менее 70% от класса бетона по прочности на сжатие в теплый период года и не менее 85% – в холодный период года, в соответствии с ГОСТ 13015.0-83.

4.6. Правила приемки, маркировки колонн, методы испытаний и контроля качества изделий должны соответствовать требованиям ГОСТ 13015.1-81, ГОСТ 13015.2-81, ГОСТ 13015.3-81.

5. ТРАНСПОРТИРОВАНИЕ И СКЛАДИРОВАНИЕ КОЛОНН

5.1. Транспортирование и складирование колонн следует производить в соответствии с требованиями ГОСТ 13015.4-84 и серии 1.020.1-2с/89, вып.0-4 "Указания по монтажу каркаса".

5.2. Строповку колонн при разгрузке с транспортных средств производить с помощью балансирной траверсы и пальцевых захватов, пропускаемых в отверстия, предназначенных для подъема колонн из формы.

5.3. Схема строповки колонн при разгрузке и погрузке:

а) при наличии двух отверстий

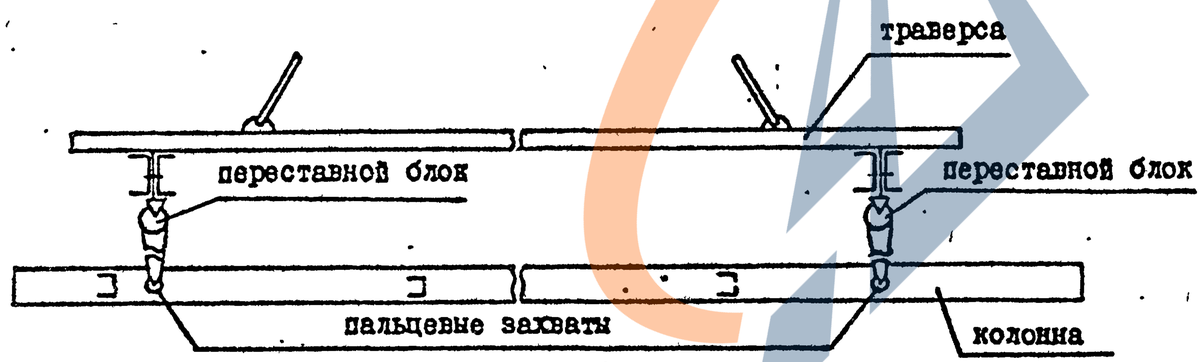

б) при наличии четырех отверстий.

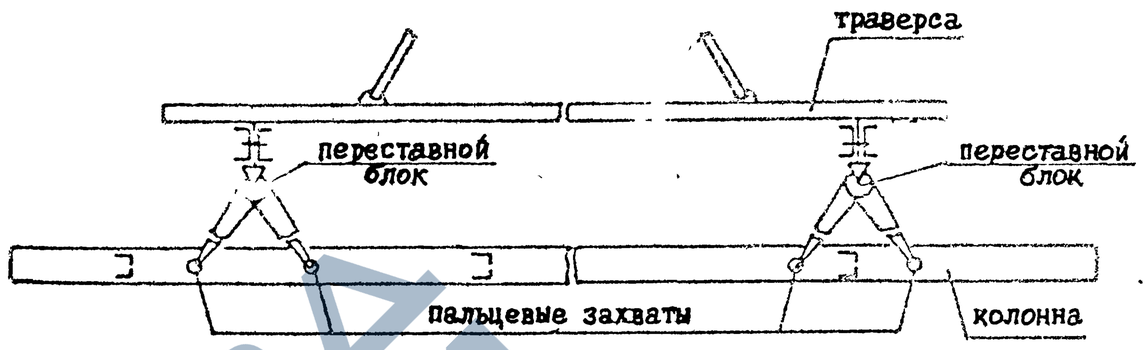

5.4. Перевозка колонн производится автомобильным транспортом на автопоездах с прицепами общего назначения или специализированными преимущественно в виде площадок с тягачами ЗИЛ-133081; КАМАЗ-54110; МАЗ504-А или КРАЗ-258.

5.5. Рекомендуемые автотранспортные средства

Таблица 2

Длина колонны, мм	Марки транспортных средств
до 6000	КАМАЗ-5320, КРАЗ-257; ОДАЗ-885; УПЛО-906; ЗИЛ-130
6000 - 8700	ОДАЗ-9370; МАЗ-5245; МАЗ-5205
8700 - 13150	УПР-12; Б-12; УПР-1212; УПЛ-1412
13150+18250	Б-18; ПК-2021

6. МАРКИРОВКА КОЛОНН

6.1. Маркировка колонн принята в соответствии с ГОСТ 23009-78.

6.2. В маркировке изделий приняты следующие буквенно-цифровые группы обозначений:

(1) К (2) (3) (4) - (5) - (6) (7)

I группа — II группа — III группа

1.020.1-2с/89 В 2-9

Взам. инв. № | Подпись и дата | Инв. № подл.

Первая группа:

(1) - тип колонны в зависимости от расположения в плане здания - от I до 5, (см.пункт 3.3, лист I)

К - наименование изделия - колонна

(2) - тип колонны в зависимости от положения её по высоте здания

В - верхняя

С - средняя

Н - нижняя

Б - бесстыковая

(3) - высота типового этажа, в дециметрах

(4) - длина колонны, в дециметрах

Вторая группа:

(5) - индекс несущей способности колонн - от I до I4 - (см. табл.I)

Третья группа:

(6) - индекс "С" - колонна, применяемая в сейсмических районах.

(7) - индекс "Н" - колонна зеркального изображения.

В третью группу также включаются дополнительные характеристики, отражающие особые условия применения изделий, как например стойкость к воздействию агрессивной среды, а также конструктивные особенности - наличие дополнительных закладных изделий и т.д.

6.3. Пример маркировки колонны:

5КН 60.I40-II-СН

- 5 тип колонны в плане
- КН колонна нижняя
- 60 высота типового этажа в дециметрах
- I40 длина колонны в дециметрах
- II индекс несущей способности
- С применяемая в сейсмических районах
- Н колонна зеркального изображения

ЗАВОД ЖБИ

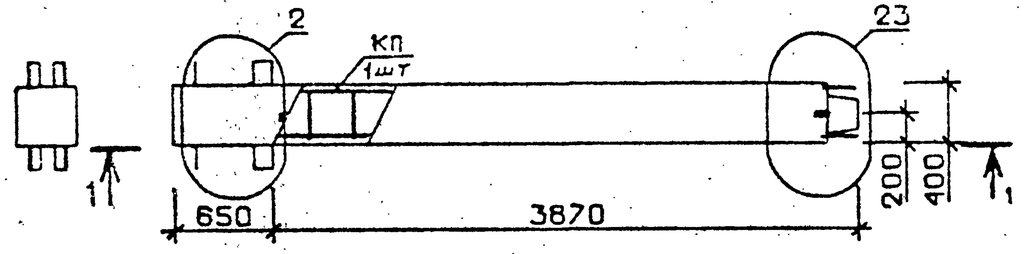

1-1

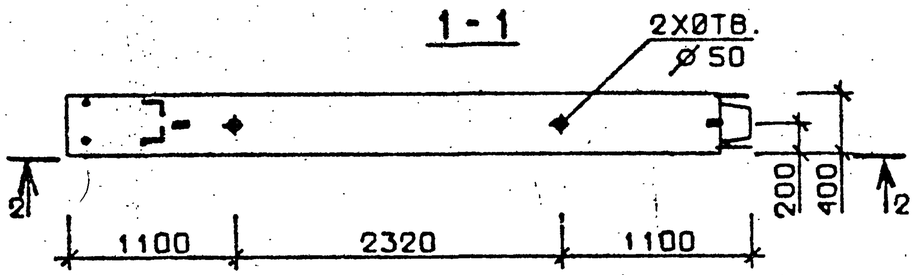

2-2

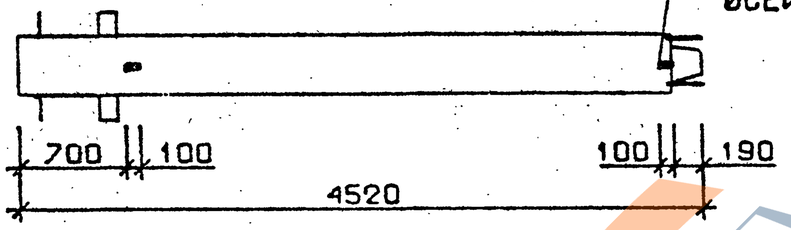

Марка колонны	Масса, т	Класс бетона,	Объем бетона м³	Расход стали кг	Марка арматурного изделия	Обозначение документа
1КВ 54.45-1-С	1,807	В25	0,72	107,4	КП1с	В.2-10 К1
1КВ 54.45-2-С				132,6	КП2с	
1КВ 54.45-1	1,807	В25	0,72	104,1	КП1	В.2-10 К67
1КВ 54.45-2				129,3	КП2	

Технические требования см. I.020.I-2с/89 В.2-9 ТТ
Детали см. I.020.I-2с/89 В.2-13

Разраб.	Тавшавадзе		
Проверил	Чкванава		
ГИП	Бускивадзе		
Н. контр.	Бускивадзе		

1.020.1-2с/89 2-9 К1

Колонна 1КВ54.45-...-С 1КВ54.45-...

Стадия	Лист	Листов
Р		1

ТбилЗНИИЭП

Формат А4

Взам. инв. № | Подпись и дата | Инв. № подл.

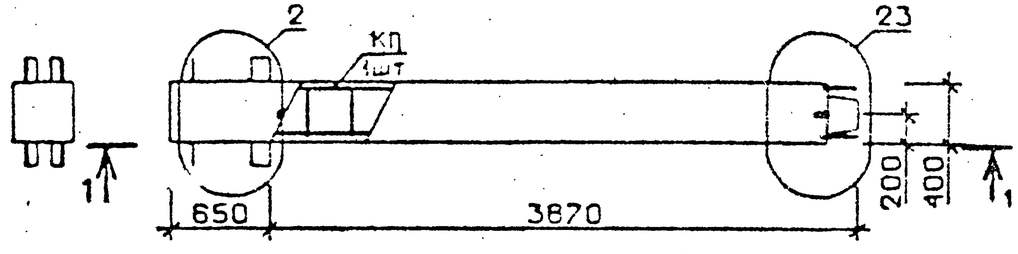

1-1

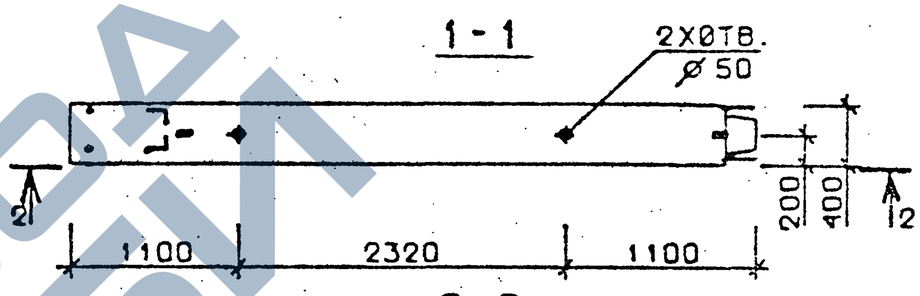

2-2

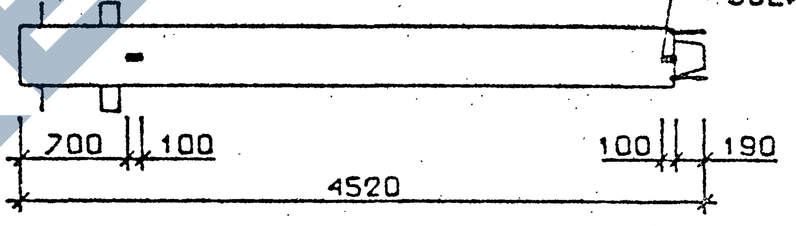

Марка колонны	Масса, т	Класс бетона	Объем бетона, м³	Расход стали кг	Марка арматурного изделия	Обозначение документа
1КВ 54.45-4-С	1,807	В30	0,72	150,2	КП3с	В.2-10 К1
1КВ 54.45-5-С		В25		176,6	КП4с	
1КВ 54.45-4	1,807	В30	0,72	146,9	КП3	В.2-10 К67
1КВ 54.45-5		В25		173,3	КП4	

Технические требования см. I.020.I-2с/89 Б.2-9 ТТ
Детали см. I.020.I-2с/89 В.2-13

Разраб.	Тавшавадзе		
Проверил	Чкванава		
ГИП	Бускивадзе		13.09
Н. контр.	Бускивадзе		

1.020.1-2с/89 2-9 К2

Колонна 1КВ54.45-...-С 1КВ54.45-...

Стадия	Лист	Листов
Р		1

ТбилЗНИИЭП

Формат А4

Взам. инв. № | Подпись и дата | Инв. № подл.

ЗАВОД ЖБИ

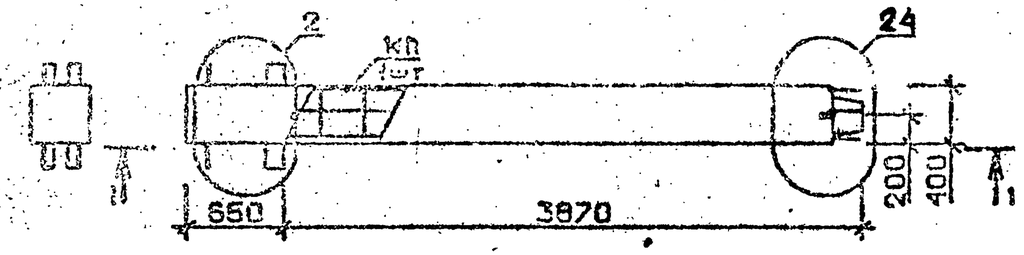

Марка колонны	Масса, т	Класс бетона	Объем бетона, м³	Расход стали кг	Марка арматурного изделия	Обозначение документа
1КВ 54.45-11-С	1,807	В35	0,72	294,5	КП5с	В.2-10 К1
1КВ 54.45-11				288,2	КП5	К67

Технические требования см. I.020.I-2с/89 В.2-9 ТТ
Детали см. I.020.I-2с/89 В.2-I3

Разраб.	Чанкветадзе		1.020.1-2с/89 2-9 К3
Проверил	Чиванава		
ГИП	Бускивадзе		
Н. контр.	Бускивадзе		

Колонна 1КВ 54.45-11-С 1КВ 54.45-11

Стадия	Лист	Листов
Р		1

ТбилЗНИИЭП

Формат А4

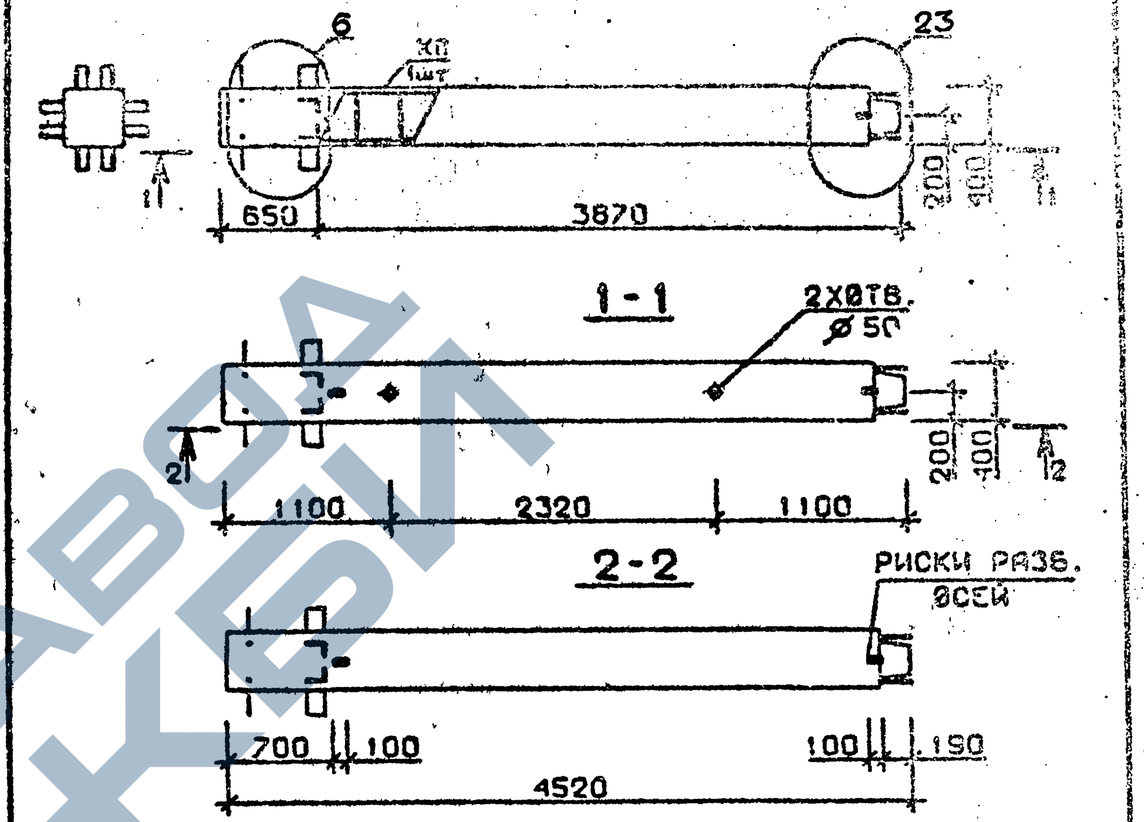

Марка колонны	Масса, т	Класс бетона	Объем бетона, м³	Расход стали кг	Марка арматурного изделия	Обозначение документ
2КВ 54.45-1-С	1,807	В25	0,72	127,4	КП6с	В.2-10 К1
2КВ 54.45-2-С				152,6	КП7с	
2КВ 54.45-1	1,807	В25	0,72	124,1	КП6	В.2-10 К67
2КВ 54.45-2				149.3	КП7	

Технические требования см. I.020.I-2с/89 В.2-9 ТТ
Детали см. I.020.I-2с/89 В.2-I3

Разраб.	Чанкветадзе		1.020.1-2с/89 2-9 К4
Проверил	Чиванава		
ГИП	Бускивадзе		
Н. контр.	Бускивадзе		

Колонна 2КВ 54.45-...-С 2КВ 54.45-...

Стадия	Лист	Листов
Р		1

ТбилЗНИИЭП

Формат А4

Взам. инв. № | Подпись и дата | Инв. № подл.

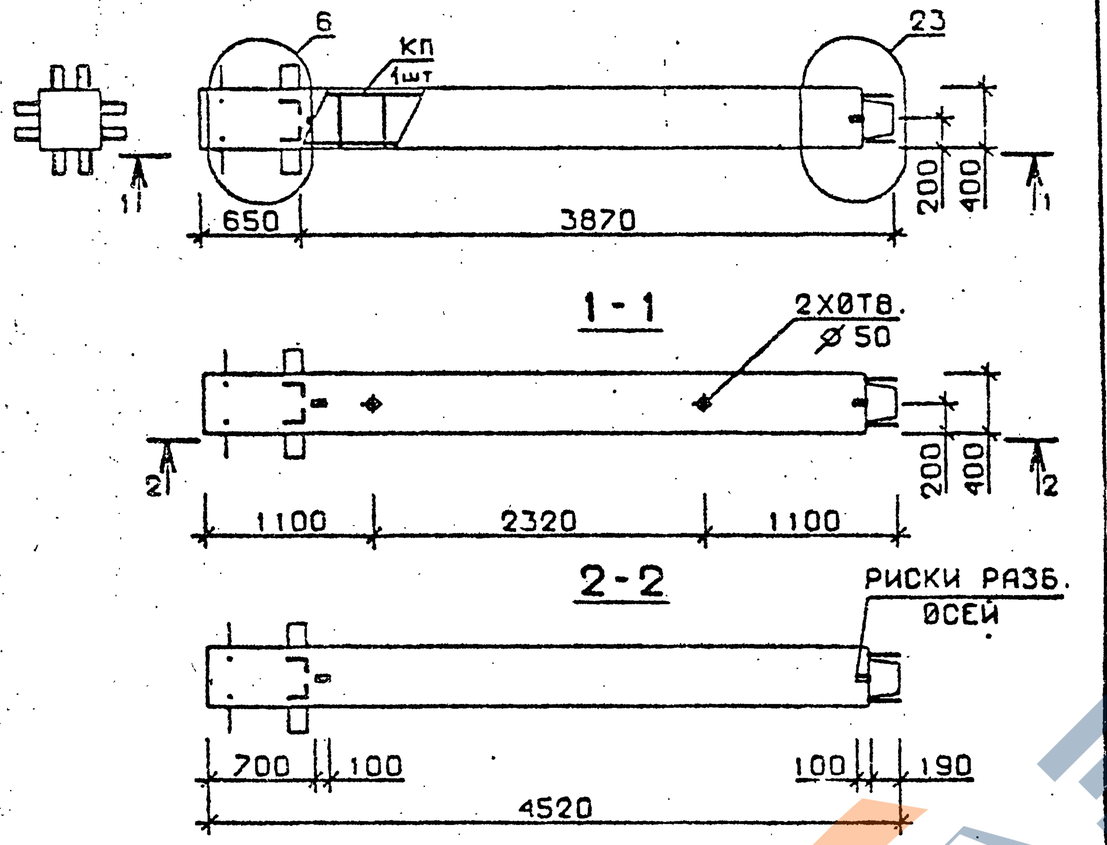

Марка колонны	Масса, т	Класс бетона	Объем бетона м³	Расход стали кг	Марка арматурного изделия	Обозначение документа
2 КВ 54.45-4-С	1,807	В 30	0,72	170,2	КП8с	В.1-10 К1
2 КВ 54.45-5-С		В 25		196,6	КП9с	
2 КВ 54.45-4	1,807	В 30	0,72	166,9	КП8	В.1-10 К67
2 КВ 54.45-5		В 25		193,3	КП9	

Технические требования см. I.020.I-2с/89 В.2-9 ТТ
Детали см. I.020.I-2с/89 В.2-13

Разраб.	Мосесова		1.020.1-2с/89 2-9 К5
Проверил	Чиванава		
ГИП	Бускивадзе		
Н. контр.	Бускивадзе		

Колонна 2 КВ 54.45-...-С
2 КВ 54.45-...

Стадия	Лист	Листов
Р		1

ТбилЗНИИЭП

Формат А4

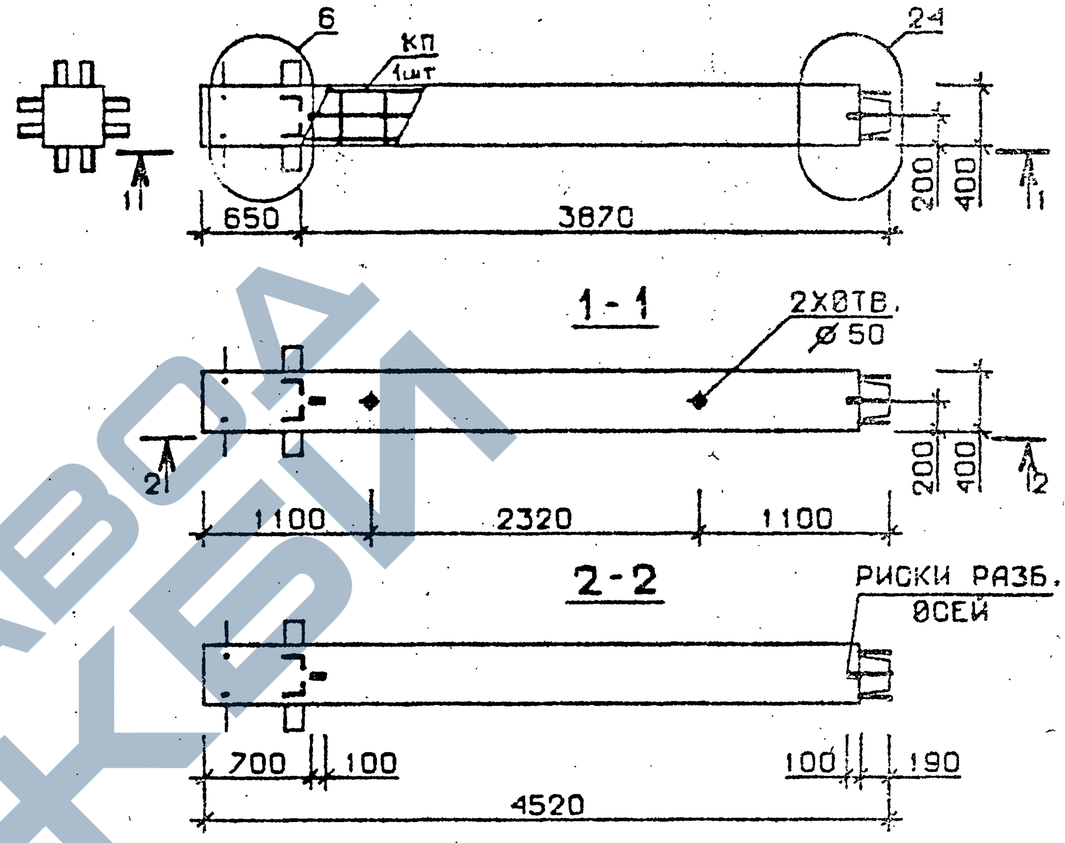

Марка колонны	Масса, т	Класс бетона	Объем бетона, м³	Расход стали кг	Марка арматурного изделия	Обозначение документа
2 КВ 54.45-11-С	1,807	В 35	0,72	313,6	КП10с	В.2-10 К2
2 КВ 54.45-13-С				389,1	КП11с	
2 КВ 54.45-11	1,807	В 35	0,72	310,3	КП10	В.2-10 К68
2 КВ 54.45-13				383,8	КП11	

Технические требования см. I.020.I-2с/89 В.2-9 ТТ
Детали см. I.020.I-2с/89 В.2-13

Разраб.	Мосесова		1.020.1-2с/89 2-9 К6
Проверил	Чиванава		
ГИП	Бускивадзе		
Н. контр.	Бускивадзе		

Колонна 2 КВ 54.45-...-С
2 КВ 54.45-...

Стадия	Лист	Листов
Р		1

ТбилЗНИИЭП

Формат А4

Взам. инв. № | Подпись и дата | Инв. № подл.

ЗАВОД КВИ

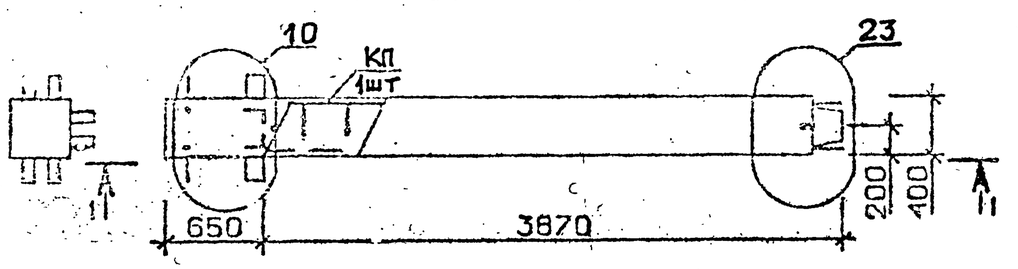

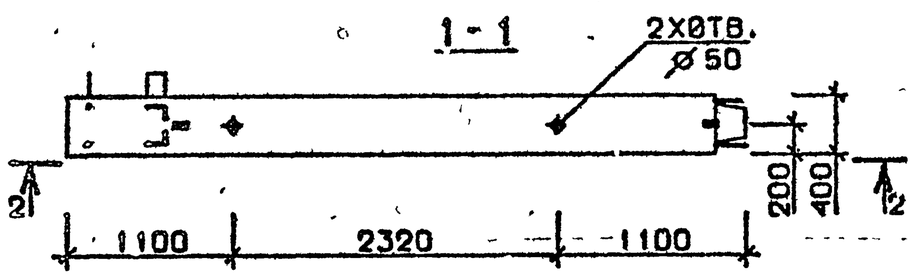

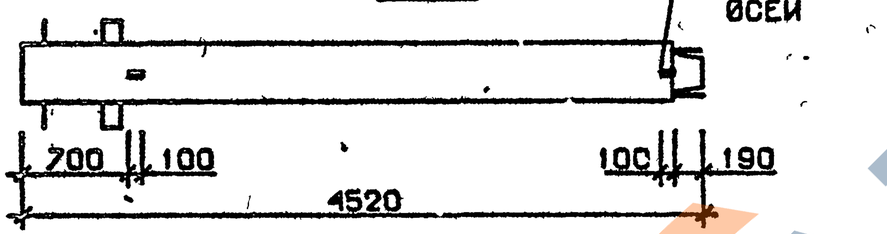

Марка колонны	Масса, т	Класс бетона	Объем бетона, м³	Расход стали кг	Марка арматурного изделия	Обозначение документа
3КВ 54.45-1-С	1,807	В25	0,72	121,1	КП12с	В 2-10 К2
3КВ 54.45-2-С				146,3	КП13с	
3КВ 54.45-1	1,807	В25	0,72	117,8	КП12	В.2-10 К68
3КВ 54.45-2				143.0	КП13	

Технические требования см. I.020.I-2с/89 В.2-9 ТТ
Детали см. I.020.I-2с/89 В.2-13

Разраб.	Маисурадзе		
Проверил	Чкванава		
ГИП	Бускиладзе		
Н.контр.	Бускиладзе		

1.020.1-2с/89 2-9 К7

Колонна
3КВ 54.45-...-С
3КВ 54.45-...

Стадия	Лист	Листов
Р		1

ТбилЗНИИЭП

Формат А4

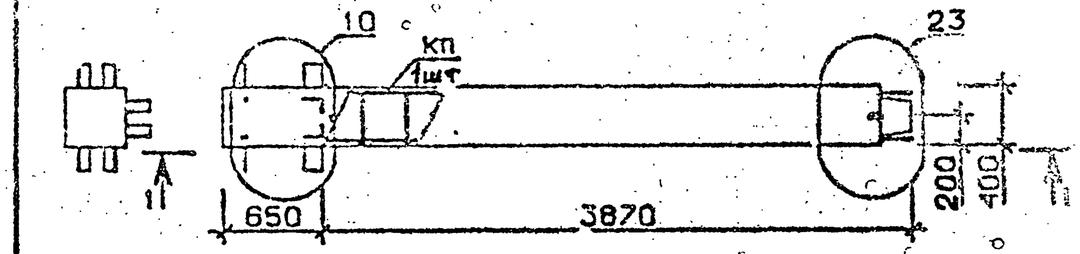

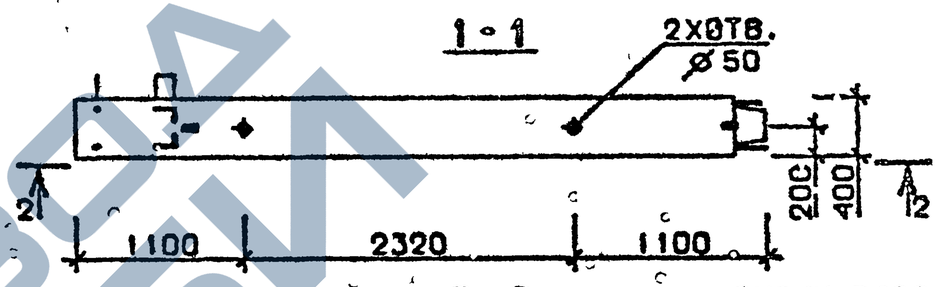

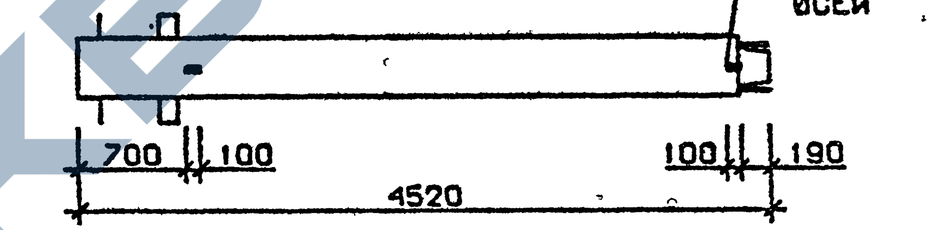

Марка колонны	Масса, т	Класс бетона	Объем бетона, м³	Расход стали кг	Марка арматурного изделия	Обозначение документа
3КВ 54.45-4-С	1,807	В30	0,72	163,9	КП14с	В 2-10 К2
3КВ 54.45-5-С		В25		190,8	КП15с	
3КВ 54.45-4	1,807	В30	0,72	160,6	КП14	В.2-10 К68
3КВ 54.45-5		В25		187,5	КП15	

Технические требования см. I.020.I-2с/89 В.2-9 ТТ
Детали см. I.020.I-2с/89 В.2-13

Разраб.	Маисурадзе		
Проверил	Чкванава		
ГИП	Бускиладзе		
Н.контр.	Бускиладзе		

1.020.1-2с/89 2-9 К8

Колонна
3КВ 54.45-...-С
3КВ 54.45-...

Стадия	Лист	Листов
Р		1

ТбилЗНИИЭП

Формат А4

Взам. инв. № | Подпись и дата | Инв. № подл.

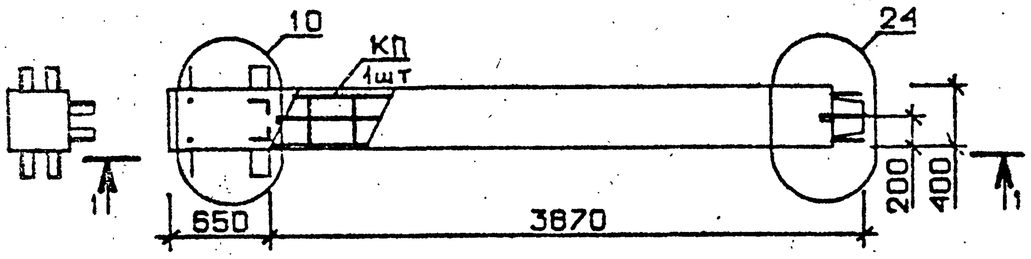

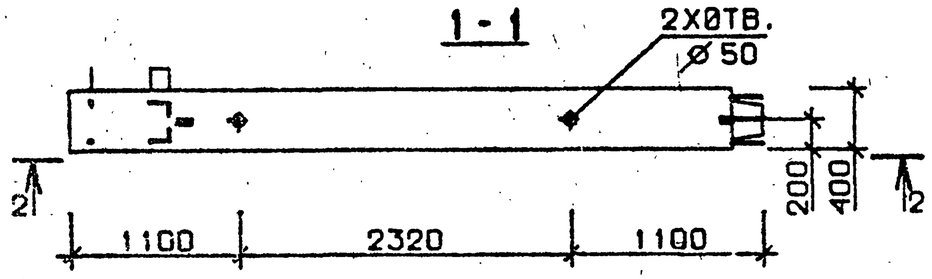

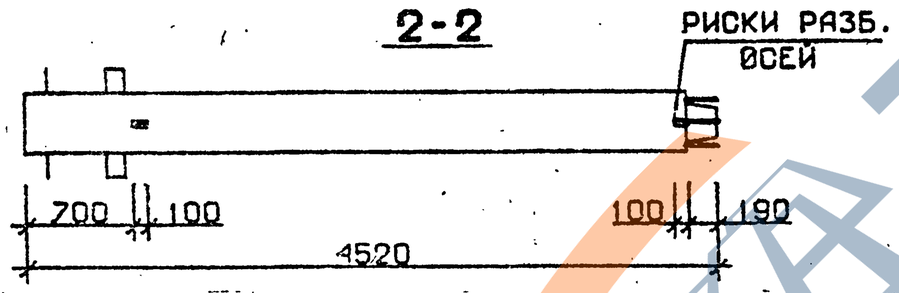

Марка колонны	Масса, т	Класс бетона	Объем бетона м³	Расход стали кг	Марка арматурного изделия	Обозначение документа
3КВ 54.45-11-С	1,807	В35	0,72	306,6	КП16с	В.2-10 К3
3 КВ 54.45-11	1,807	В35	0,72	303,3	КП 16	В.2-10 К69

Технические требования см.I.020.I-2с/89 В.2-9 ТТ
Детали см. I.020.I-2с/89 В.2-I3

Разраб.	Табшабадзе			1.020.1-2с/89 2-9 К9
Проверил	Чкванава			
ГИП	Бускиваадзе			
Н. контр.	Бускиваадзе			

Колонна 3КВ 54.45-11-С 3КВ 54.45-11

Стадия	Лист	Листов
Р		1

ТбилЗНИИЭП

Формат А4

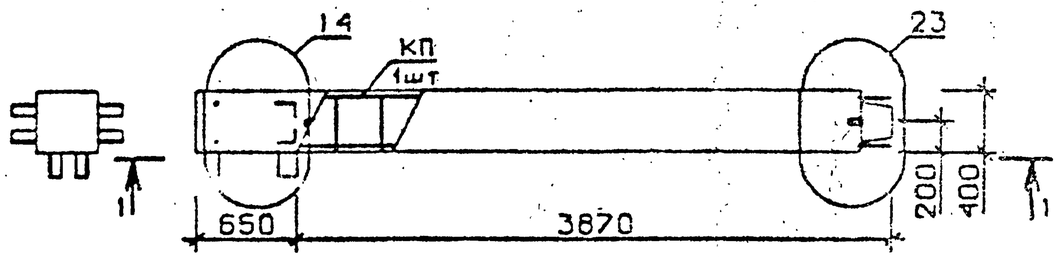

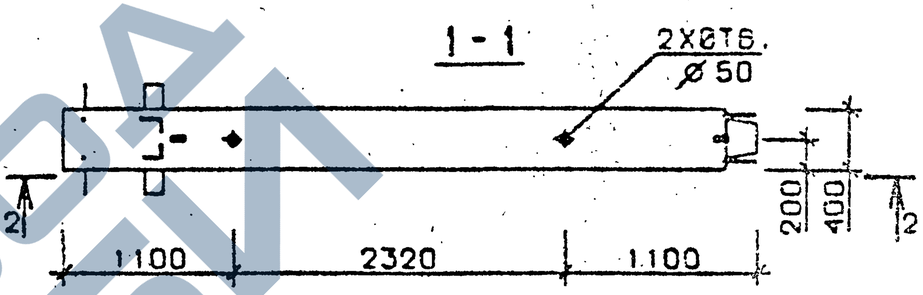

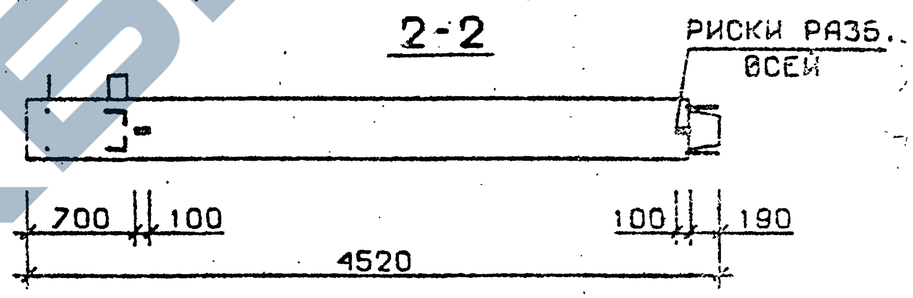

Марка колонны	Масса, т	Класс бетона	Объем бетона, м³	Расход стали кг	Марка арматурного изделия	Обозначение документа
4 КВ 54.45-1-С	1,807	В25	0,72	123,1	КП17с	В.2-10 К3
4 КВ 54.45-2-С				148,3	КП18с	
4 КВ 54.45-1	1,807	В25	0,72	119,8	КП17	В.2-10 К69
4 КВ 54.45-2				145,0	КП18	

Технические требования см.I.020.I-2с/89 В.2-9 ТТ
Детали см. I.020.I-2с/89 В.2-I3

Разраб.	Табшабадзе			1.020.1-2с/89 2-9 К10
Проверил	Чкванава			
ГИП	Бускиваадзе			
Н. контр.	Бускиваадзе			

Колонна 4КВ 54.45-...-С 4КВ 54.45-...

Стадия	Лист	Листов
Р		

ТбилЗНИИЭП

Формат А4

Взам. инв. №
Подпись и дата
Инв. № подл.

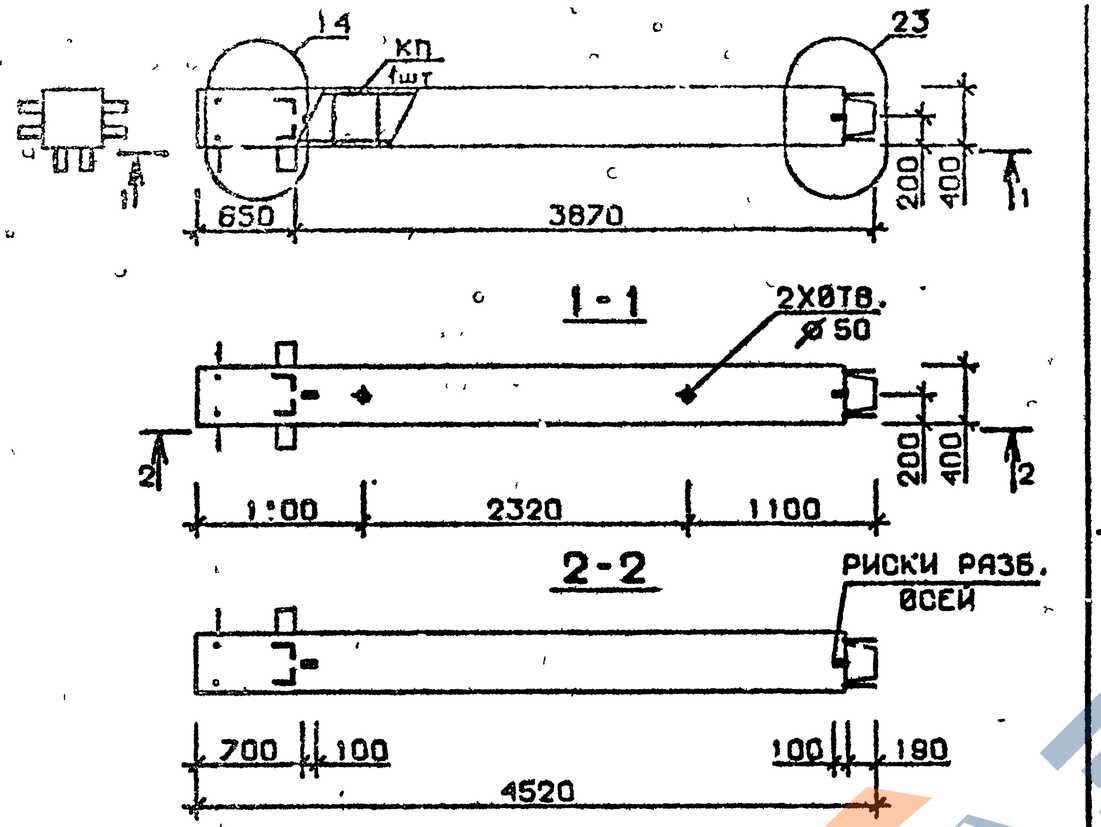

Марка колонны	Масса, т	Класс бетона,	Объем бетона м³	Расход стали кг	Марка арматурного изделия	Обозначение документа
4 КВ 54.45-4-С	1,807	В 30	0,72	165,9	КП19с	В.2-10 К3
4 КВ 54.45-5-С		В 25		192,3	КП20с	
4 КВ 54.45-4	1,807	В 30	0,72	162,6	КП19	В 2-10 К69
4 КВ 54.45-5		В 25		189,0	КП20	

Технические требования см. I.020.I-2с/89 В.2-9 ТТ
Детали см. I.020.I-2с/89 В.2-13

Инв. № подл. | Подпись и дата | Взам. инв. №

Разраб.	Чанкветадзе	
Проверил	Чиданава	
ГИП	Бускивадзе	
Н. контр.	Бускивадзе	

I.020.I-2с/89 2-9 К11

КОЛОННА
4 КВ 54.45-...-С
4 КВ 54.45-...

Стадия	Лист	Листов
Р		1

ТбилЗНИИЭП

Формат А4

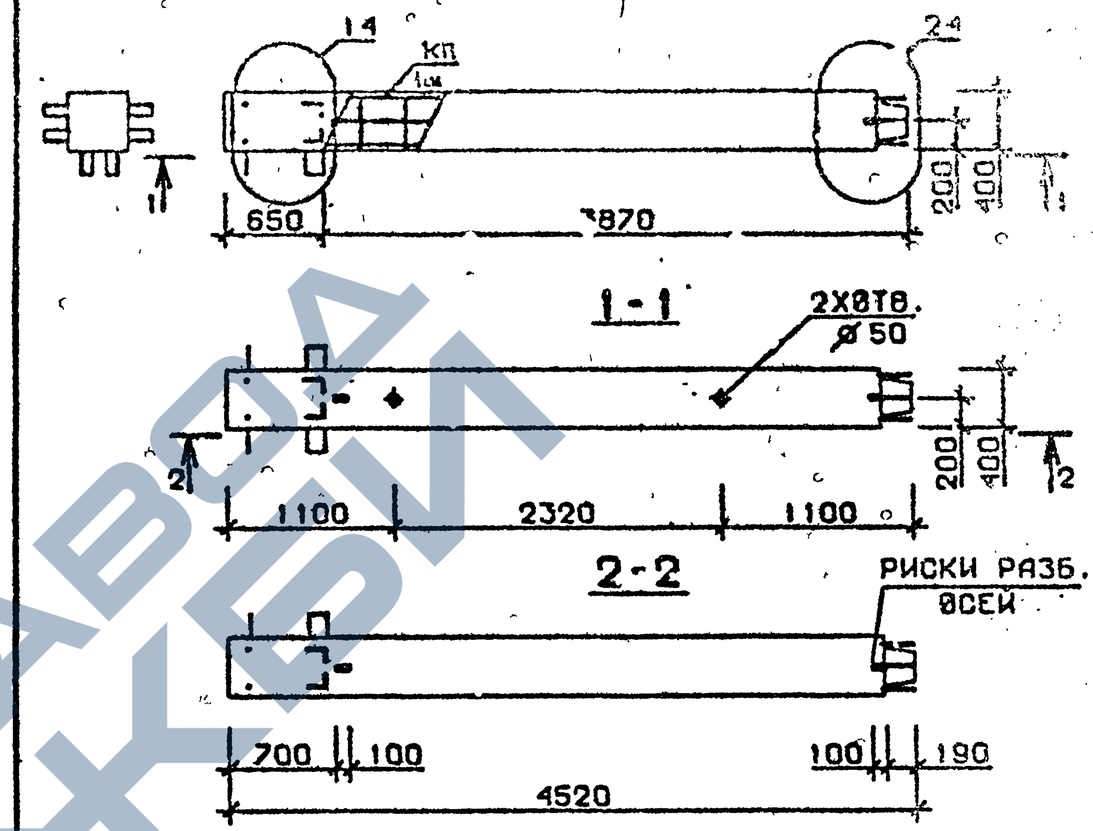

Марка колонны	Масса, т	Класс бетона	Объем бетона, м³	Расход стали кг	Марка арматурного изделия	Обозначение документа
4 КВ 54.45-11-С	1,807	В 35	0,72	308,6	КП21с	В.2-10 К3
4 КВ 54 45-13-С				383,9	КП22с	К4
4 КВ 54. 45-11	1,807	В35	0,72	305,3	КП21	В.2-10 К69
4 КВ 54. 45-13				378.6	КП22	К70

Технические требования см. I.020.I-2с/89 В.2-9 ТТ
Детали см. I.020.I-2с/89 В.2-13

Взам. инв. № | Подпись и дата | Инв. № подл.

Разраб.	Чанкветадзе	
Проверил	Чиданава	
ГИП	Бускивадзе	
Н. контр.	Бускивадзе	

I.020.I-2с/89 2-9 К12

КОЛОННА
4 КВ 54.45-...-С
4 КВ 54.45-...

Стадия	Лист	Листов
Р		1

ТбилЗНИИЭП

Формат А4

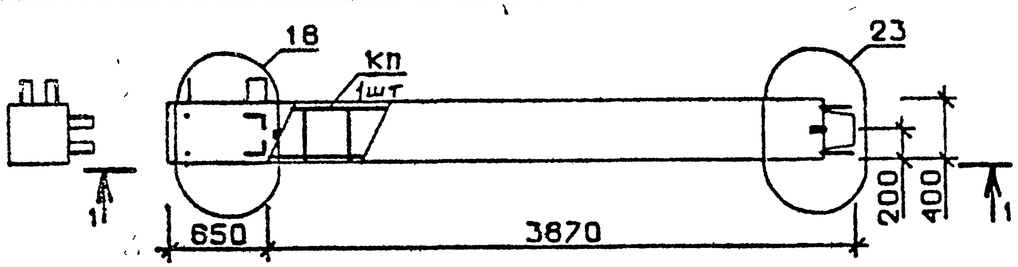

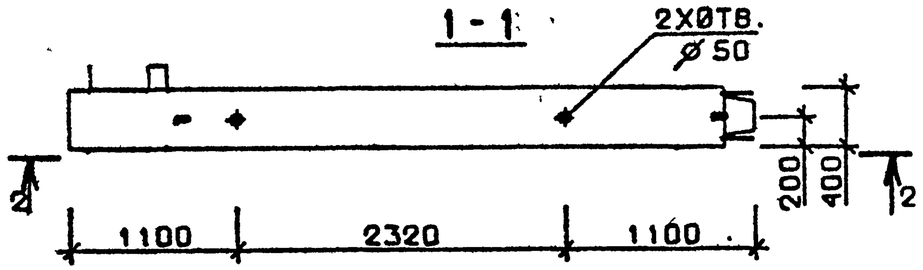

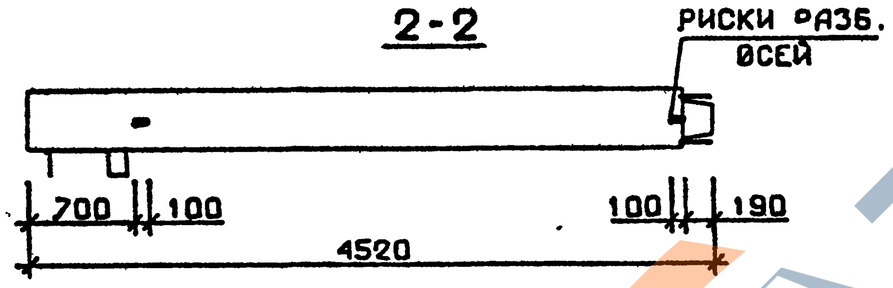

Марка колонны	Масса, т	Класс бетона	Объем бетона м³	Расход стали кг	Марка арматурного изделия	Обозначение документа
5 КВ 54.45-1-С	1,807	В25	0,72	116,8	КП23с	В.2-10 К4
5 КВ 54.45-2-С				141,9	КП24с	
5 КВ 54.45-1	1,807	В25	0,72	113.5	КП23	В.2-10 К70
5 КВ 54.45-2				138.6	КП24	

Технические требования см. I.020.I-2с/89 В.2-9 ТТ
Детали см. I.020.I-2с/89 В.2-I3

Разраб.	Мосесова		
Проверил	Чкванава		
ГИП	Бускивадзе		
Н. контр.	Бускивадзе		

1.020.1-2с/89 2-9 К13

К О Л О Н Н А
5 КВ 54.45-...-С
5 КВ 54.45-...

Стадия	Лист	Листов
Р		1

ТбилЗНИИЭП

Взам. инв. № | Подпись и дата | Инв. № подл.

Формат А4

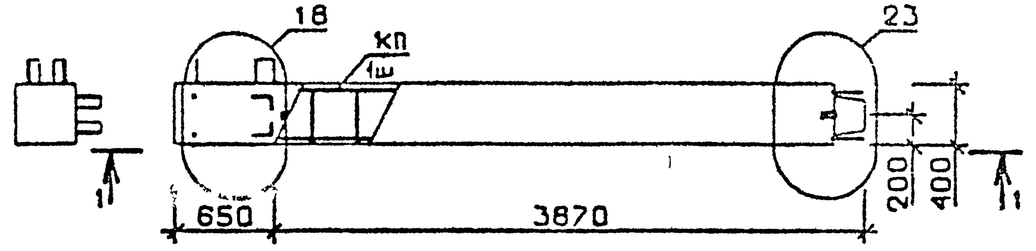

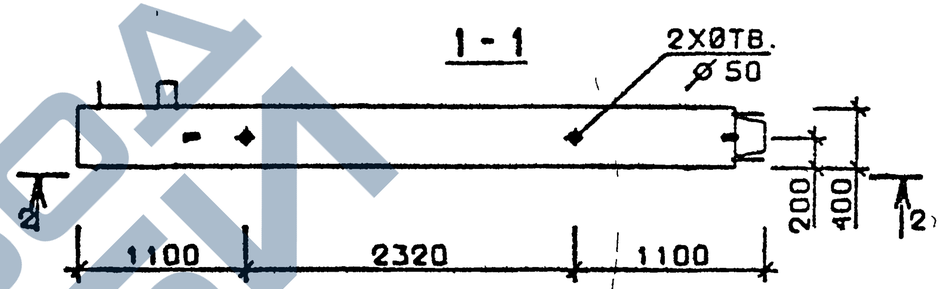

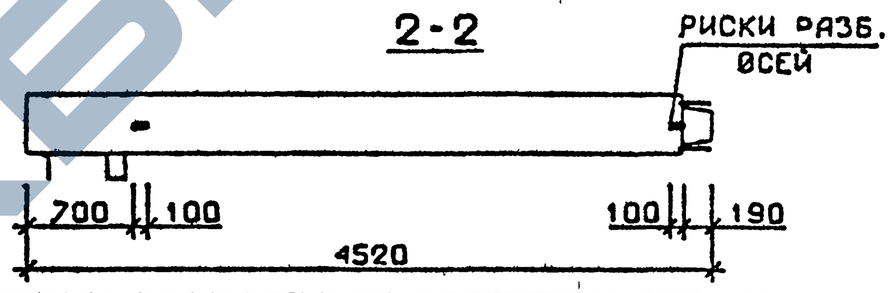

Марка колонны	Масса, т	Класс бетона	Объем бетона, м³	Расход стали кг	Марка арматурного изделия	Обозначение документа
5 КВ 54.45-4-С	1,807	В30	0,72	159,6	КП25с	В.2-10 К4
5 КВ 54.45-5-С		В25		185,9	КП26с	
5 КВ 54.45-4	1,807	В30	0,72	156.3	КП25	В.2-10 К70
5 КВ 54.45-5		В25		182.6	КП26	

Технические требования см. I.020.I-2с/89 В.2-9 ТТ
Детали см. I.020.I-2с/89 В.2-I3

Разраб.	Мосесова		
Проверил	Чкванава		
ГИП	Бускивадзе		
Н. контр.	Бускивадзе		

1.020.1-2с/89 2-9. К14

К О Л О Н Н А
5 КВ 54.45-...-С
5 КВ 54.45-...

Стадия	Лист	Листов
Р		1

ТбилЗНИИЭП

Взам. инв. № | Подпись и дата | Инв. № подл.

Формат А4

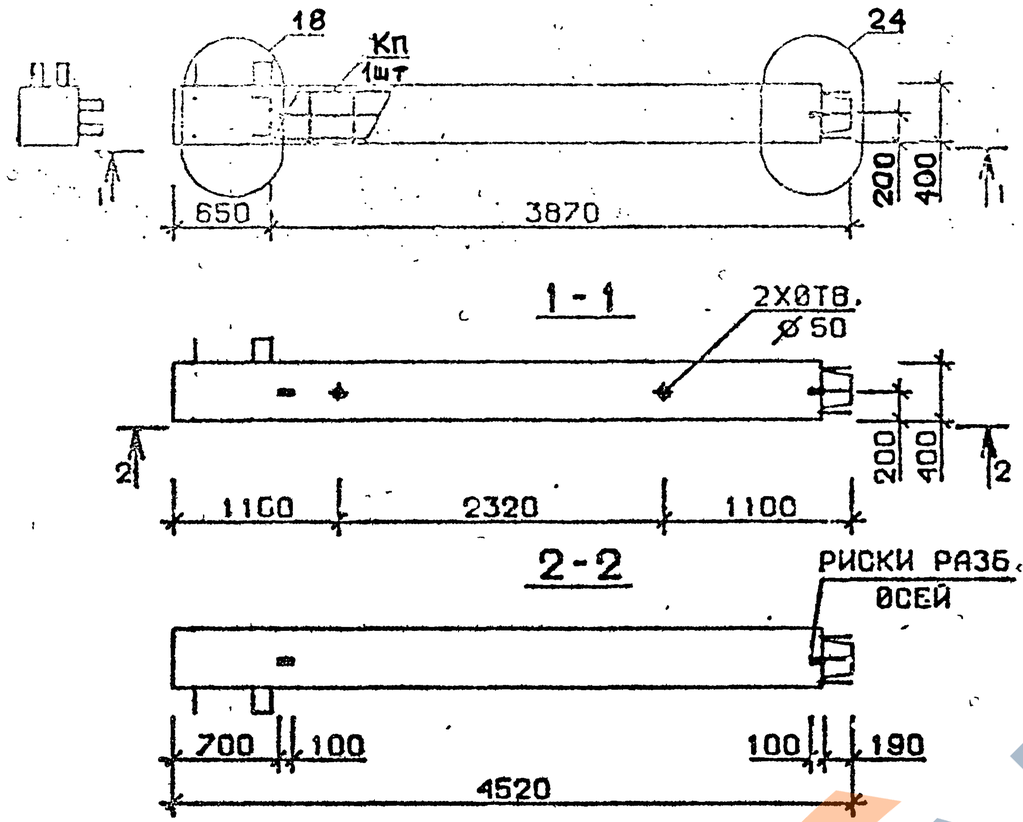

Марка колонны	Масса, т	Класс бетона	Объем бетона, м³	Расход стали кг	Марка арматурного изделия	Обозначение документа
5КВ 54.45-11-С	1,807	В35	0,72	301,6	КП27с	В 2-10 К4
5КВ 54.45-13-С				376,6	КП28с	К5
5КВ 54.45-11	1,807	В35	0,72	298,3	КП27	В.2-10 К70
5КВ 54.45-13				371,3	КП28	К71

Технические требования см. I.020.I-2с/89 В.2-9 ТТ
Детали см. I.020.I-2с/89 В.2-13

Разраб.	Максуразде		1.020.1-2с/89 2-9 К15
Проверил	Чкуанава		
ГИП	Бускивадзе		
Н.контр.	Бускивадзе		

Колонна
5КВ 54.45-...-С
5КВ 54.45-...

Стадия	Лист	Листов
Р		1

ТбилЗНИИЭП

Формат А4

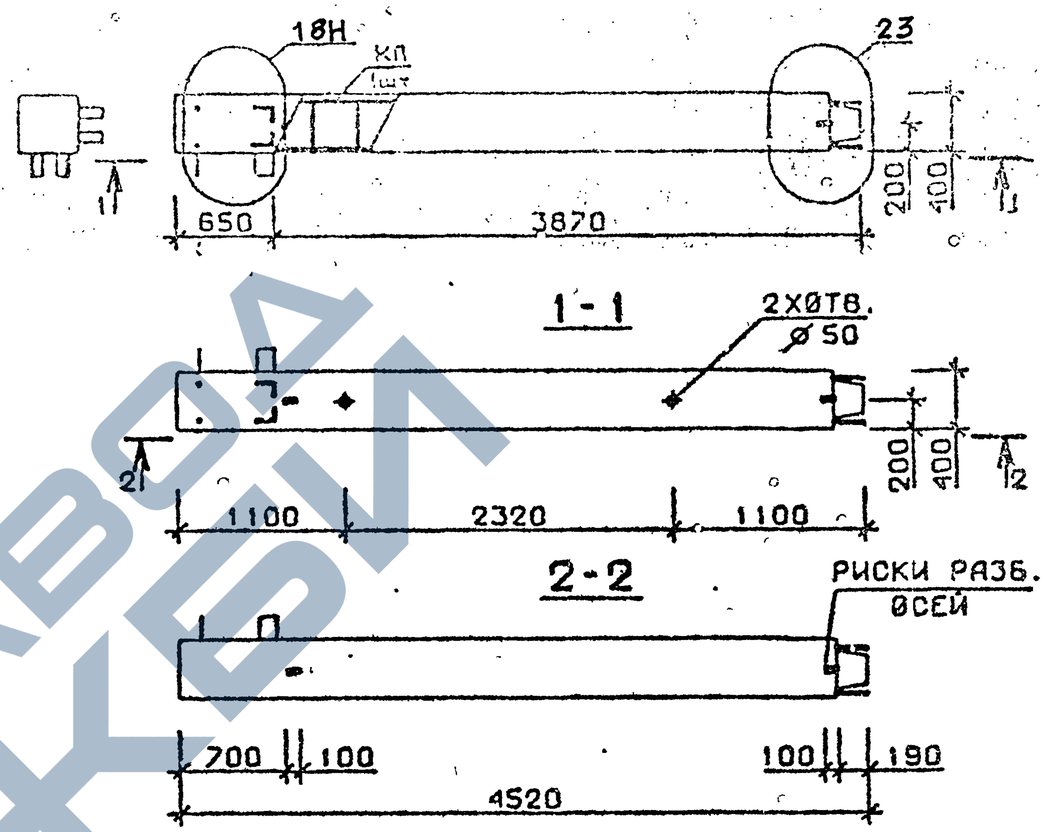

Марка колонны	Масса, т	Класс бетона	Объем бетона, м³	Расход стали кг	Марка арматурного изделия	Обозначение документа
5КВ 54.45-1-Сн	1,807	В25	0,72	116,8	КП23сн	В 2-10 К5
5КВ 54.45-2-Сн				141,9	КП24сн	
5КВ 54.45-1-н	1,807	В25	0,72	113,5	КП23н	В.2-10 К71
5КВ 54.45-2-н				138,6	КП24н	

Технические требования см. I.020.I-2с/89 В.2-9 ТТ
Детали см. I.020.I-2с/89 В.2-13

Разраб.	Максуразде		1.020.1-2с/89 2-9 К16
Проверил	Чкуанава		
ГИП	Бускивадзе		
Н.контр.	Бускивадзе		

Колонна
5КВ 54.45-...-Сн
5КВ 54.45-...-н

Стадия	Лист	Листов
Р		1

ТбилЗНИИЭП

Формат А4

Взам. инв. № | Подпись и дата | Инв. № подл.

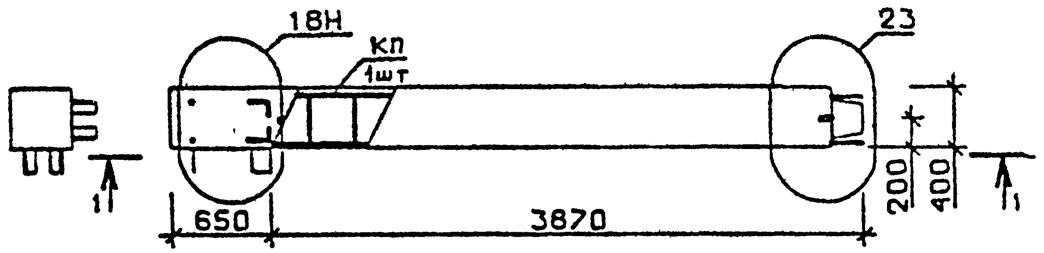

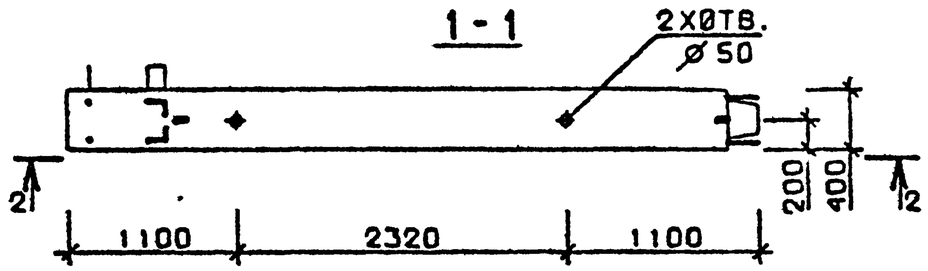

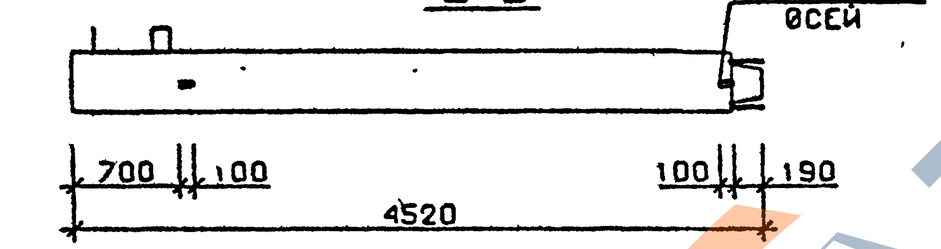

Марка колонны	Масса, т	Класс бетона	Объем бетона, м³	Расход стали кг	Марка арматурного изделия	Обозначение документа
5КВ 54.45-4-Сн	1,807	В30	0,72	159,6	КП25сн	В 2-10 К5
5КВ 54.45-5-Сн		В25		185,9	КП26сн	
5КВ 54.45-4-н	1,807	В30	0,72	156,3	КП25н	В 2-10 К71
5КВ 54.45-5-н		В25		182,6	КП26н	

Взам. инв. №

Подпись и дата

Инв. № подл.

Технические требования см. I.020.I-2с/89 В.2-9 ТТ
Детали см. I.020.I-2с/89 В.2-I3

Разраб.	Гавшабадзе			1.020.1-2с/89 2-9 К17	
Проверил	Чкванава				
ГИП	Бускивадзе				
Н. контр.	Бускивадзе			Колонна 5КВ 54.45-...-Сн 5КВ 54.45-...-н	Стадия Р; Лист; Листов 1; ТбилЗНИИЭП

Формат А4

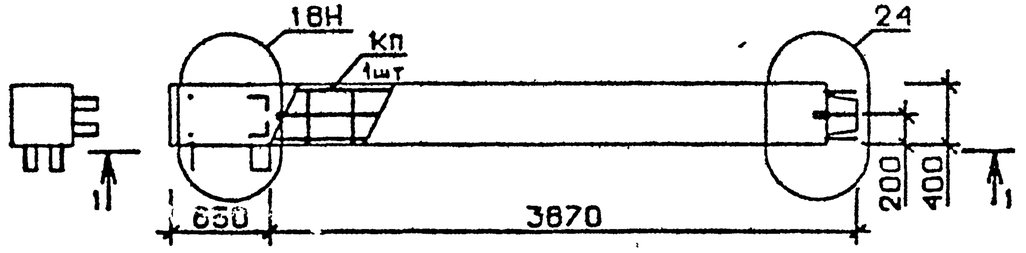

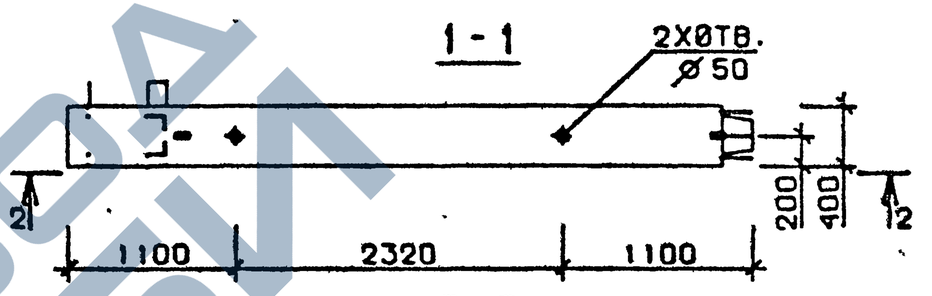

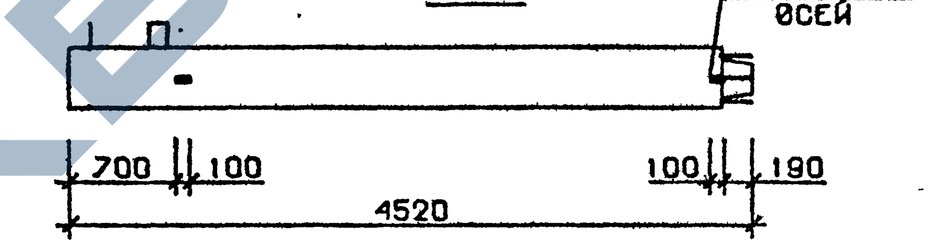

Марка колонны	Масса, т	Класс бетона	Объем бетона, м³	Расход стали кг	Марка арматурного изделия	Обозначение документа
5КВ 54.45-11-Сн	1,807	В35	0,72	301,6	КП27сн	В 2-10 К6
5КВ 54.45-13-Сн				376,6	КП28сн	
5КВ 54.45-11-н	1,807	В35	0,72	298,3	КП27н	В.2-10 К72
5КВ 54.45-13-н				371,3	КП28н	

Взам. инв. №

Подпись и дата

Инв. № подл.

Технические требования см. I.020.I-2с/89 В.2-9 ТТ
Детали см. I.020.I-2с/89 В.2-I3

Разраб.	Гавшавадзе			1.020.1-2с/89 2-9 К18	
Проверил	Чкванава				
ГИП	Бускивадзе				
Н. контр.	Бускивадзе			Колонна 5КВ 54.45-...-Сн 5КВ 54.45-...-н	Стадия Р; Лист; Листов 1; ТбилЗНИИЭП

Формат А4

ЗАВОД ЖБИ

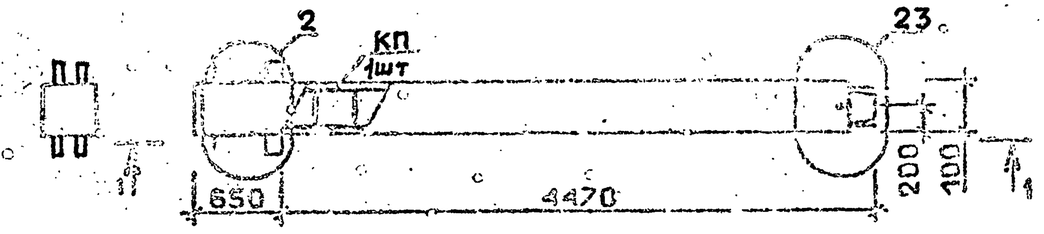

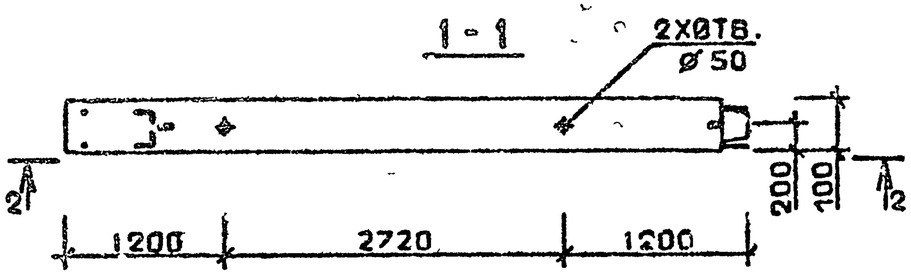

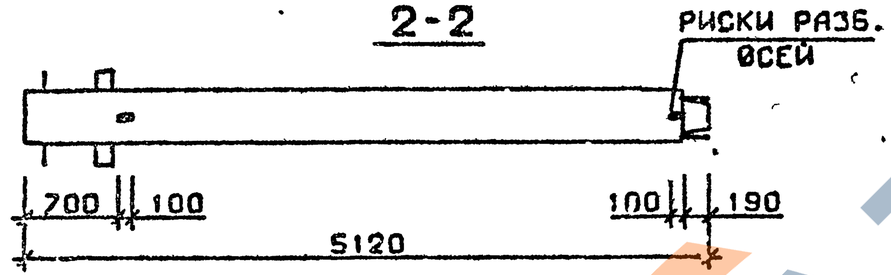

Марка колонны	Масса, т	Класс бетона	Объем бетона м³	Расход стали кг	Марка арматурного изделия	Обозначение документа
1КВ 60.51-1-С	2,047	В25	0,81	115,1	КП29с	В 2-10 К7
1КВ 60.51-2-С				143,1	КП30с	
1КВ 60.51-1	2,047	В25	0,81	111,8	КП29	В.2-10 К73
1КВ 60.51-2				139.8	КП30	

Технические требования см.I.020.I-2с/89 В.2-9 ТТ
Детали см. I.020.I-2с/89 В.2-13

Разраб.	Чанкветадзе		
Проверил	Чкуанава		
ГИП	Бускивадзе		
Н.контр.	Бускивадзе		

1.020.1-2с/89 2-9 К19

Колонна 1КВ 60.51-...-С 1КВ 60.51-...

Стадия	Лист	Листов
Р		1

ТбилЗНИИЭП

Формат А4

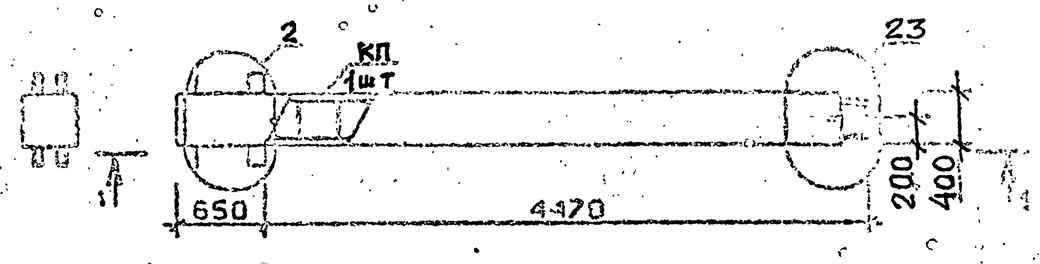

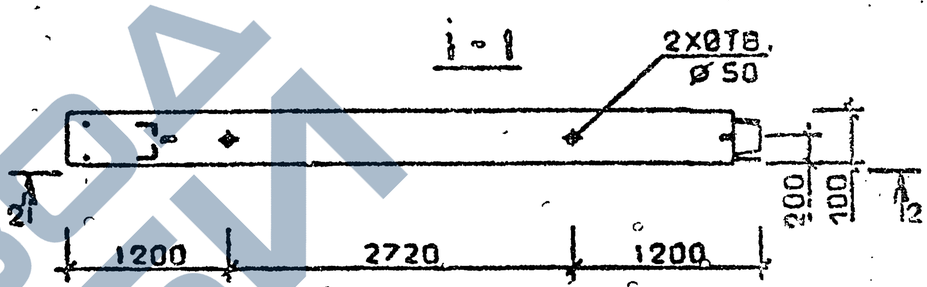

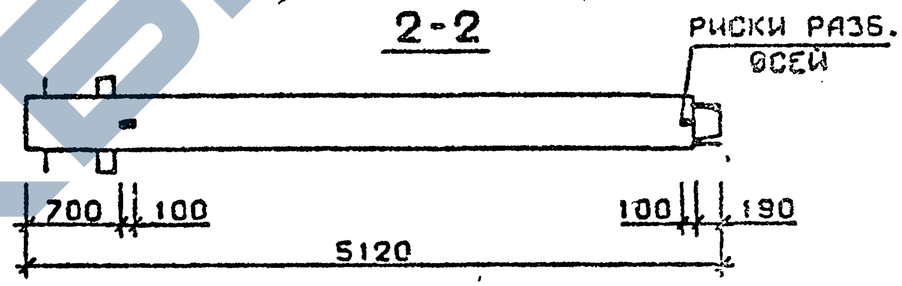

Марка колонны	Масса, т	Класс бетона	Объем бетона, м³	Расход стали кг	Марка арматурного изделия	Обозначение документа
1КВ 60.51-4-С	2,047	В30	0,81	163,1	КП31с	В 2-10 К7
1КВ 60.51-5-С		В25		194,7	КП32с	
1КВ 60.51-4	2,047	В30	0,81	159.3	КП31	В 2-10 К73
1КВ 60.51-5		В25		190.9	КП32	

Технические требования см.I.020.I-2с/89 В.2-9 ТТ
Детали см. I.020.I-2с/89 В.2-13

Разраб.	Чанкветадзе		
Проверил	Чкуанава		
ГИП	Бускивадзе		
Н.контр.	Бускивадзе		

1.020.1-2с/89 2-9 К20

Колонна 1КВ 60.51-...-С 1КВ 60.51-...

Стадия	Лист	Листов
Р		1

ТбилЗНИИЭП

Формат А4

Взам. инв. № | Подпись и дата | Инв. № подл.

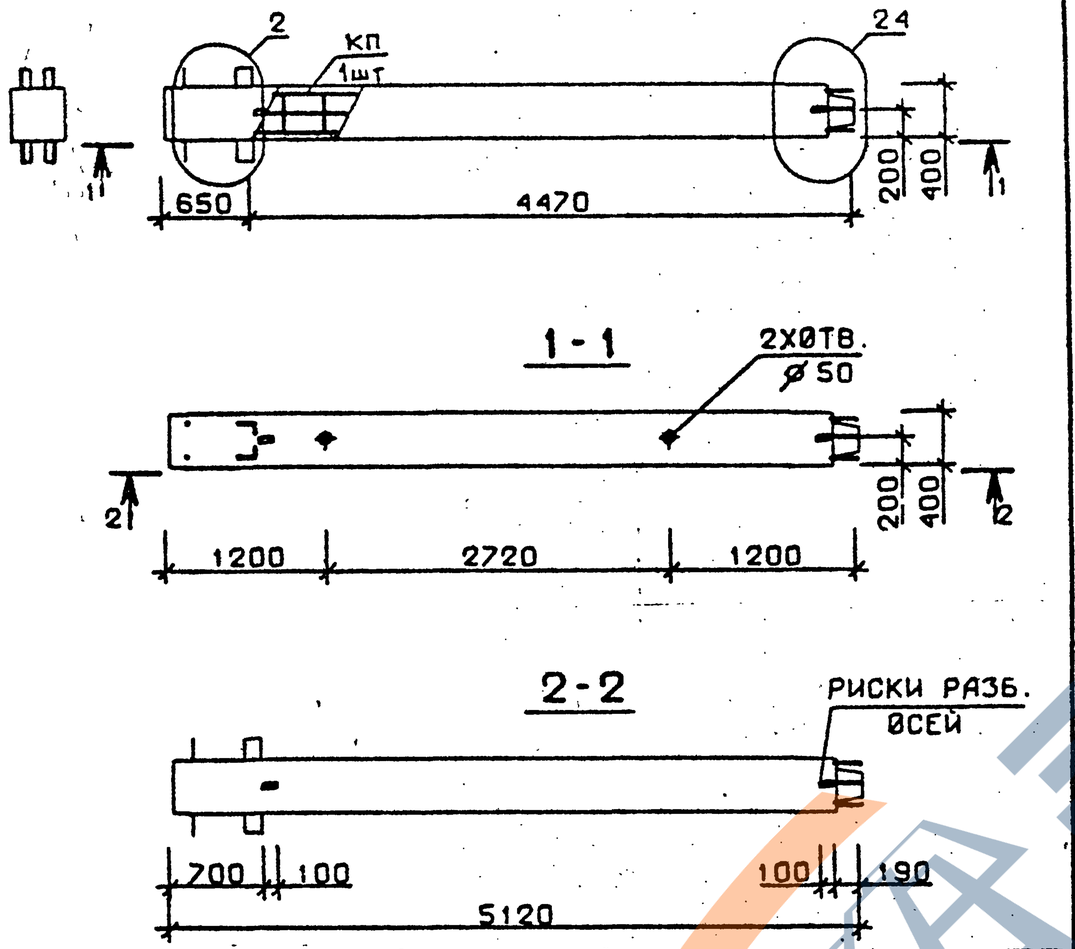

Марка колонны	Масса, т	Класс бетона	Объем бетона, м³	Расход стали кг	Марка арматурного изделия	Обозначение документа
1КВ 60.51-11-С	2,047	В35	0,81	326,7	КПК33с	В.2-10 К7
1КВ 60.51-11	2,047	В35	0,81	322,9	КПК33	К73

Технические требования см. I.020.I-2с/89 В.2-9 ТТ
Детали см. I.020.I-2с/89 В.2-I3

Разраб.	Мосесова		
Проверил	Чкванава		
ГИП	Бускивадзе		
Н. контр.	Бускивадзе		

I.020.I-2с/89 2-9 К21

Колонна
1КВ 60.51-11-С
1КВ 60.51-11

Стадия	Лист	Листов
Р		1

ТбилЗНИИЭП

Формат А4

Взам. инв. № | Подпись и дата | Инв. № подл.

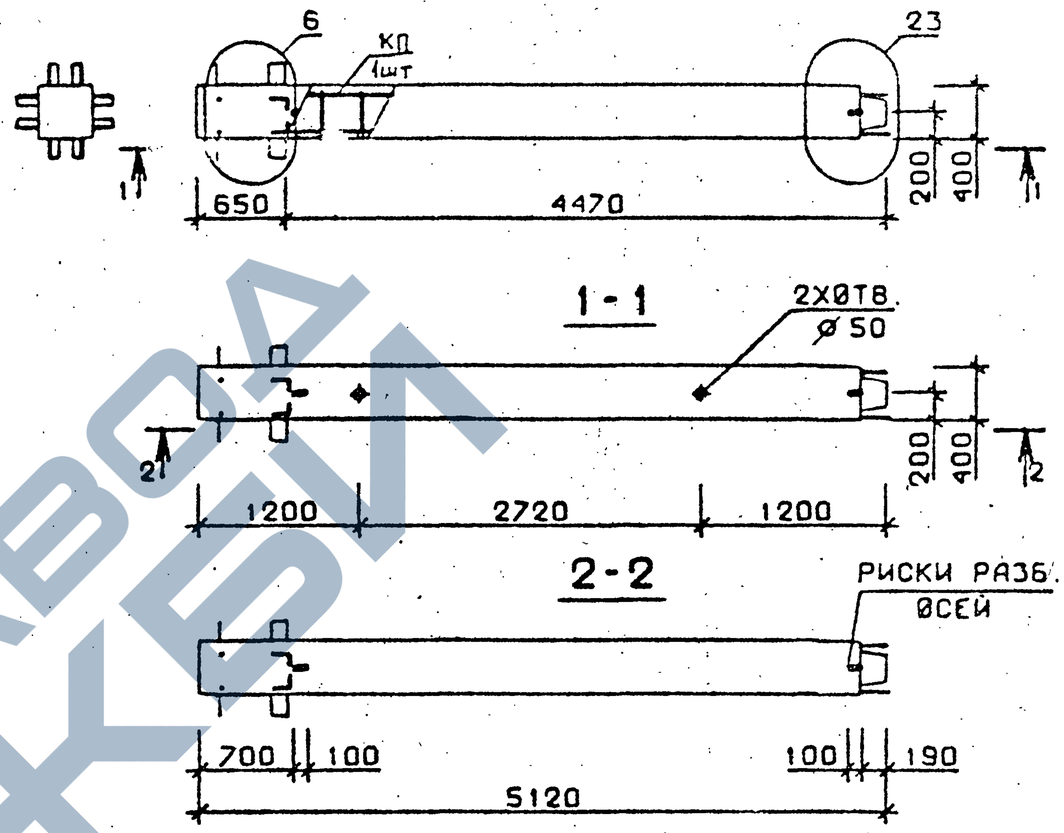

Марка колонны	Масса, т	Класс бетона	Объем бетона, м³	Расход стали кг	Марка арматурного изделия	Обозначение документа
2КВ 60.51-1-С	2,047	В25	0,81	135,3	КП34с	В.2-10 К7
2КВ 60.51-2-С				163,5	КП35С	
2КВ 60.51-1	2,047	В25	0,81	131,5	КП34	В.2-10 К73
2КВ 60.51-2				159,7	КП35	

Технические требования см. I.020.I-2с/89 В.2-9 ТТ
Детали см. I.020.I-2с/89 В.2-I3

Разраб.	Мосесова		
Проверил	Чкванава		
ГИП	Бускивадзе		
Н. контр.	Бускивадзе		

I.020.I-2с/89 2-9 К22

Колонна
2КВ 60.51-...-С
2КВ 60.51-...

Стадия	Лист	Листов
Р		1

ТбилЗНИИЭП

Формат А4

Взам. инв. № | Подпись и дата | Инв. № подл.

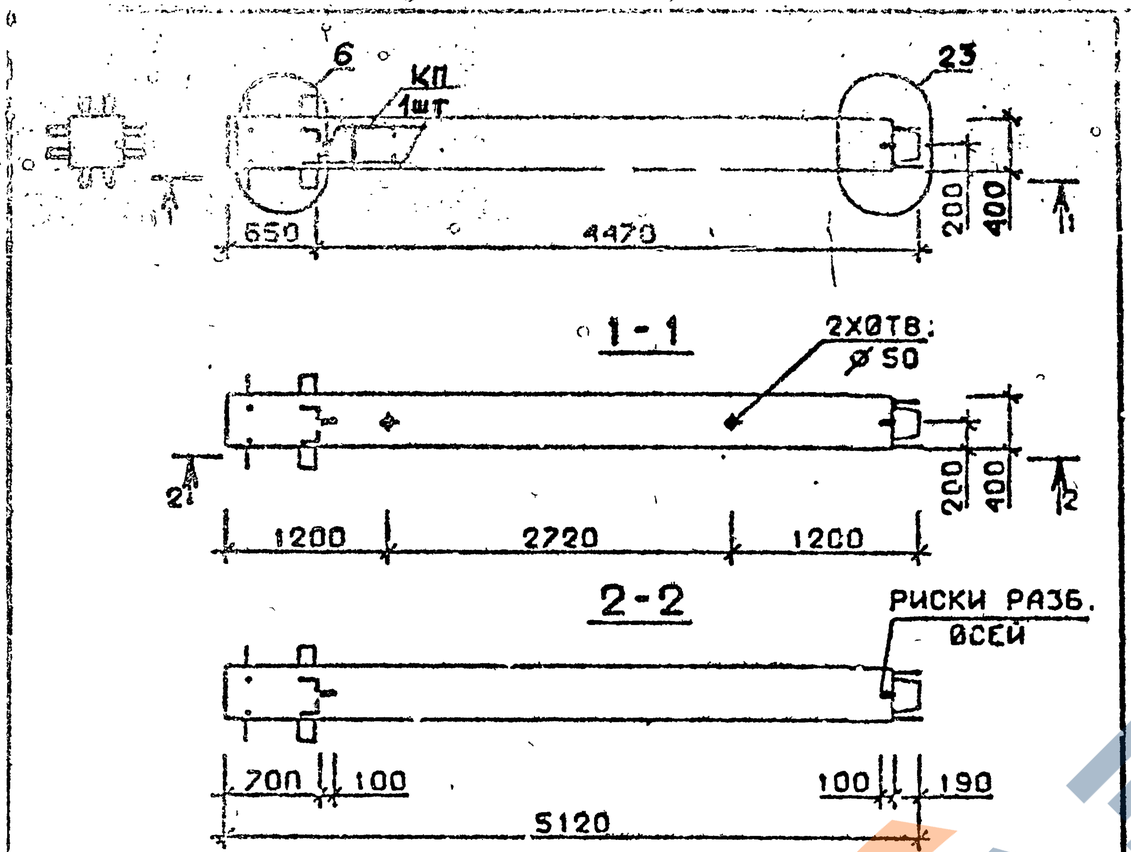

Марка колонны	Масса, т	Класс бетона	Объем бетона м³	Расход стали кг	Марка арматурного изделия	Обозначение документа
2КВ 60.51-4-С	2,047	В30	0,81	183,5	КП36с	В.2-10 К7
2КВ 60.51-5-С		В25		215,5	КП37с	
2КВ 60.51-4	2,047	В30	0,81	179,7	КП36	В.2-10 К73
2КВ 60.51-5		В25		211,7	КП37	

Технические требования см. I.020.I-2с/89 В.2-9 ТТ
Детали см. I.020.I-2с/89 В.2-I3

Взам. инв. № | Подпись и дата | Инв. № подл.

Разраб.	Мансурадзе		
Провер.	Чкванава		
ГИП	Бускивадзе		
Н. контр.	Бускивадзе		

I.020.I-2с/89 2-9 К23

Колонна 2КВ 60.51-...-С 2КВ 60.51-...

Стадия	Лист	Листов
Р		

ТбилЗНИИЭП

Формат А4

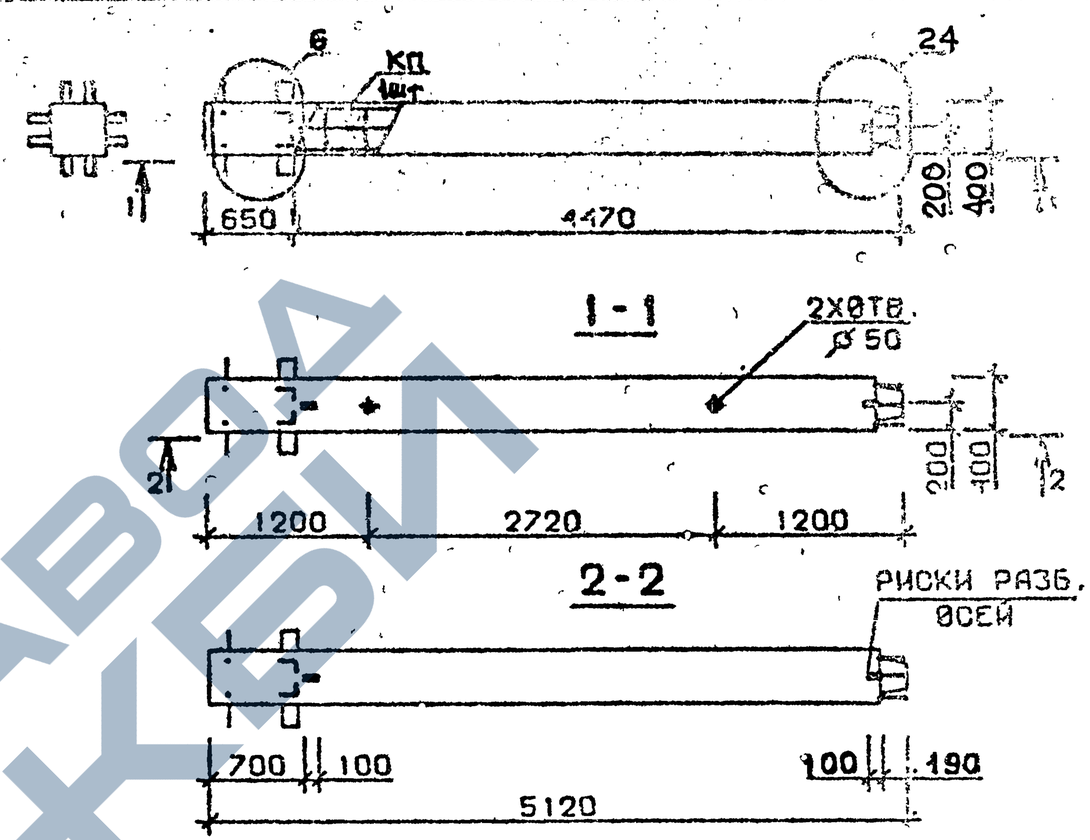

Марка колонны	Масса, т	Класс бетона	Объем бетона, м³	Расход стали кг	Марка арматурного изделия	Обозначение документа
2КВ 60.51-11-С	2,047	В35	0,81	345,7	КП38с	В.2-10 К8
2КВ 60.51-13-С				425,3	КП39с	
2КВ 60.51-11	2,047	В35	0,81	341,9	КП38	В.2-10 К74
2КВ 60.51-13				419,1	КП39	

Технические требования см. I.020.I-2с/89 В.2-9 ТТ
Детали см. I.020.I-2с/89 В.2-I3

Взам. инв. № | Подпись и дата | Инв. № подл.

Разраб.	Мансурадзе		
Провер.	Чкванава		
ГИП	Бускивадзе		
Н. контр.	Бускивадзе		

I.020.I-2с/89 2-9 К24

Колонна 2КВ 60.51-...-С 2КВ 60.51-...

Стадия	Лист	Листов
Р		

ТбилЗНИИЭП

Формат А4

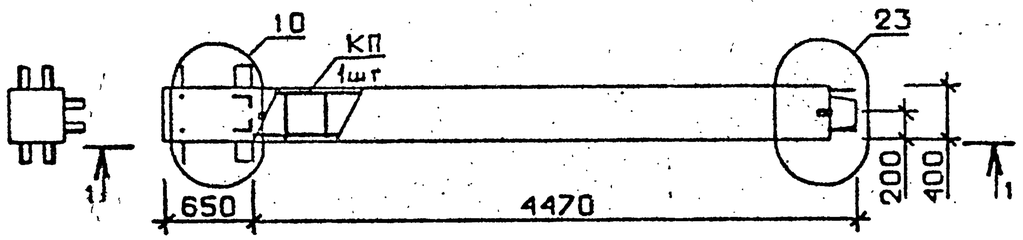

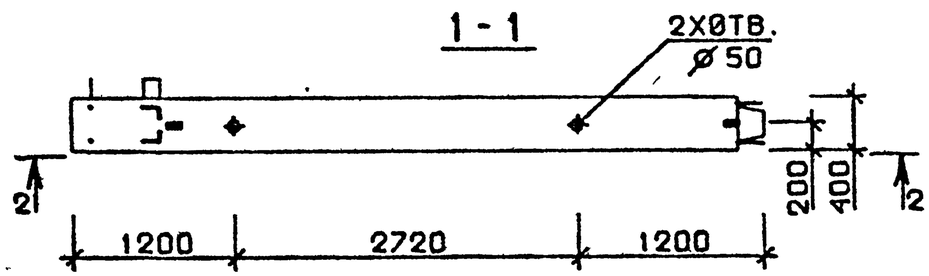

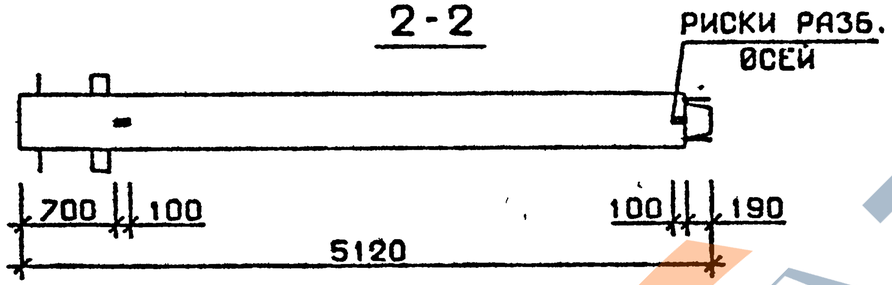

Марка колонны	Масса, т	Класс бетона	Объем бетона м³	Расход стали кг	Марка арматурного изделия	Обозначение документа
3 КВ 60.51-1-С	2,047	В25	0,81	128,8	КП40с	В.2-10 К8
3 КВ 60.51-2-С				157,2	КП41с	
3 КВ 60.51-1	2,047	В25	0,81	125.0	КП40	В.2-10 К74
3 КВ 60.51-2				153,4	КП41	

Взам. инв. №

Подпись и дата

Инв. № подл.

Технические требования см. I.020.I-2с/89 В.2-9 ТТ
Детали см. I.020.I-2с/89 В.2-I3

Разраб.	Тавшавадзе		
Проверил	Чкуанава		
ГИП	Бускивадзе		
Н. контр.	Бускивадзе		

1.020.1-2с/89 2-9 К25

Колонна
3КВ 60.51-...-С
3КВ 60.51-...

Стадия	Лист	Листов
Р		1

ТбилЗНИИЭП

Формат А4

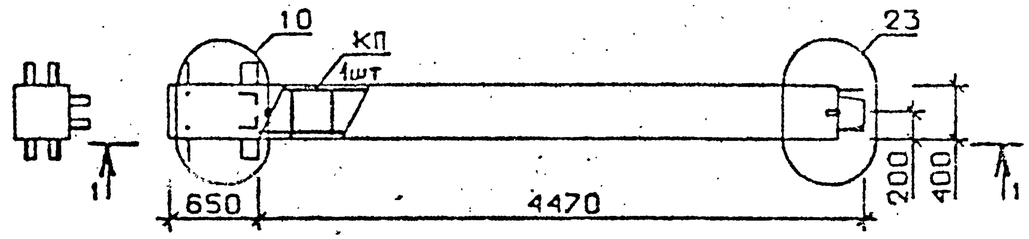

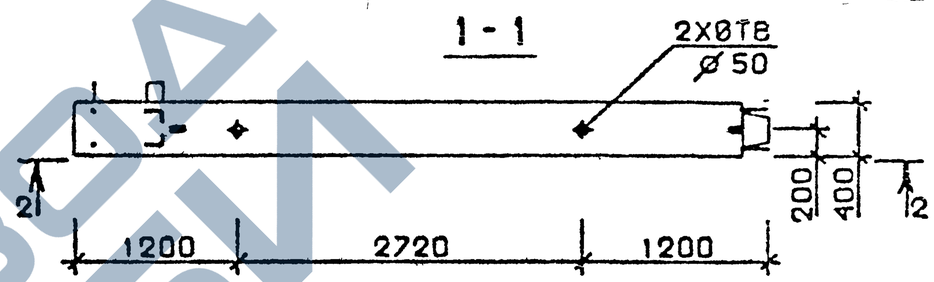

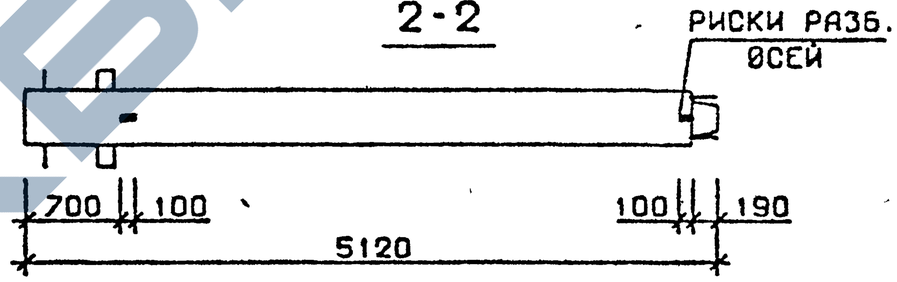

Марка колонны	Масса, т	Класс бетона	Объем бетона, м³	Расход стали кг	Марка арматурного изделия	Обозначение документа
3 КВ 60.51-4-С	2,047	В30	0,81	177,2	КП42с	В 2-10 К8
3 КВ 60.51-5-С		В25		207,2	КП43с	
3 КВ 60.51-4	2,047	В30	0,81	173,4	КП42	В.2-10 К74
3 КВ 60.51-5		В25		203.4	КП43	

Взам. инв. №

Подпись и дата

Инв. № подл.

Технические требования см. I.020.I-2с/89 В.2-9 ТТ
Детали см. I.020.I-2с/89 В.2-I3

Разраб.	Тавшавадзе		
Проверил	Чиванава		
ГИП	Бускивадзе		
Н. контр.	Бускивадзе		

1.020.1-2с/89 2-9 К26

Колонна
3КВ 60.51-...-С
3КВ 60.51-...

Стадия	Лист	Листов
Р		1

ТбилЗНИИЭП

Формат А4

ЗАВОД ЖБИ

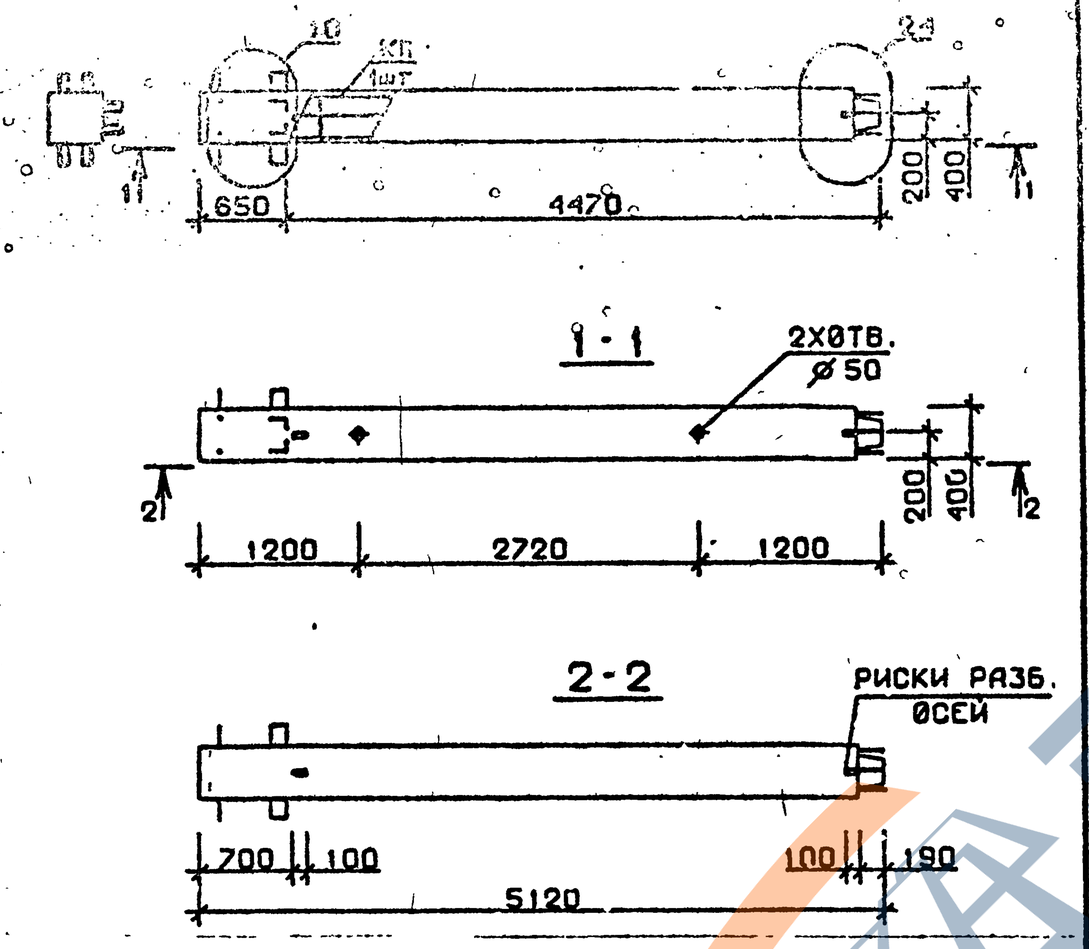

Марка колонны	Масса, т	Класс бетона,	Объем бетона м³	Расход стали кг	Марка арматурного изделия	Обозначение документа
3 КВ 60.51-11-С	2,047	В35	0,81	338,6	КП44с	В 2-10 К9
3 КВ 60.51-11	2,047	В35	0,81	334,8	КП44	К75

Технические требования см.I.020.I-2с/89 В.2-9 ТТ
Детали см. I.020.I-2с/89 В.2-I3

Разраб.	Чанкветадзе	
Проверил	Чкванава	
ГИП	Бускивадзе	
Н. контр.	Бускивадзе	

I.020.1-2с/89 2-9 К27

Колонна
3 КВ 60.51-11-С
3 КВ 60.51-11

Стадия	Лист	Листов
Р		1

ТбилЗНИИЭП

Формат А4

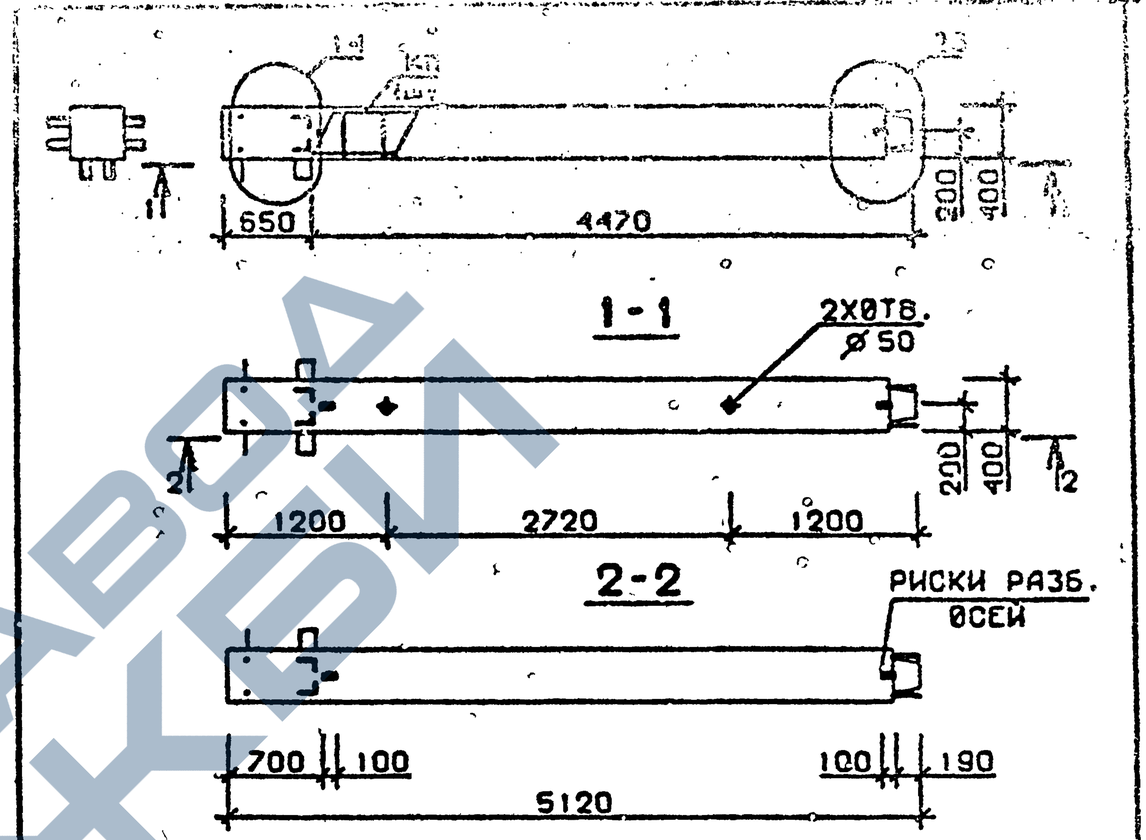

Марка колонны	Масса, т	Класс бетона	Объем бетона, м³	Расход стали кг	Марка арматурного изделия	Обозначение документа
4 КВ 60.51-1-С	2,047	В25	0,81	130,8	КП45с	В 2-10 К9
4 КВ 60.51-2-С				159,2	КП46с	
4 КВ 60.51-1	2,047	В25	0,81	126,8	КП45	В 2-10 К75
4 КВ 60.51-2				155,2	КП46	

Технические требования см.I.020.I-2с/89 В.2-9 ТТ
Детали см. I.020.I-2с/89 В.2-I3

Разраб.	Чанкветадзе	
Проверил	Чкванава	
ГИП	Бускивадзе	
Н. контр.	Бускивадзе	

I.020.1-2с/89 2-9 К28

Колонна
4 КВ 60.51-...-С
4 КВ 60.51-...

Стадия	Лист	Листов
Р		1

ТбилЗНИИЭП

Формат А4

I.020.I-2с/89 В. 2-9

Взам. инв. № | Подпись и дата | Инв. № подл.

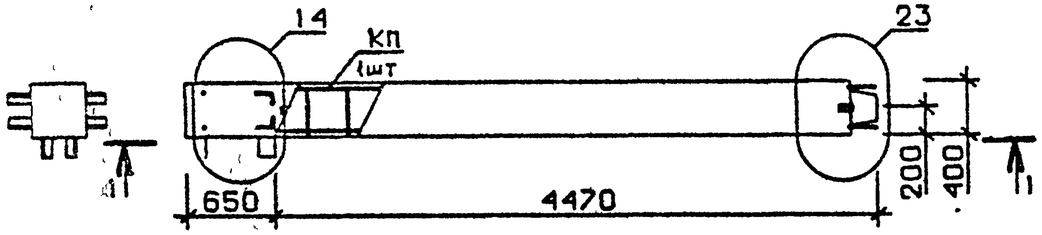

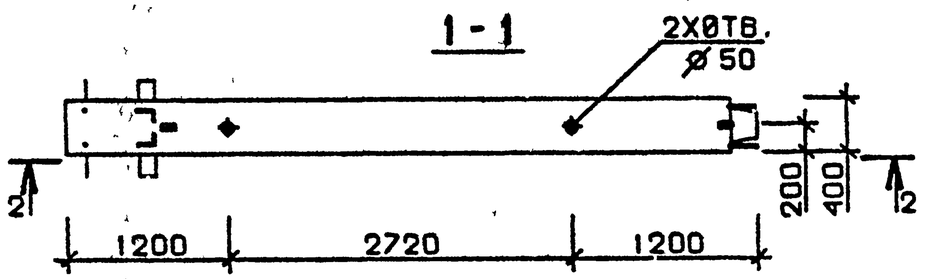

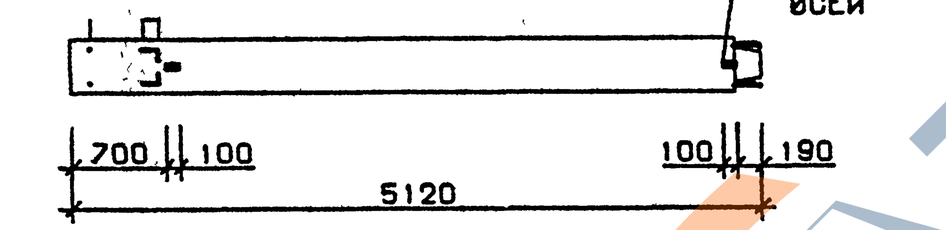

Марка колонны	Масса, т	Класс бетона	Объем бетона м³	Расход стали кг	Марка арматурного изделия	Обозначение документа
4КВ 60.51-4-С	2,047	В30	0,81	179,2	КП47с	В.2-10 К9
4КВ 60.51-5-С		В25		209,2	КП48с	
4КВ 60.51-4	2,047	В30	0,81	175,2	КП47	В.2-10 К75
4КВ 60.51-5		В25		205.2	КП48	

Технические требования см. I.020.I-2с/89 В.2-9 ТТ
Детали см. I.020.I-2с/89 В.2-I3

Разраб.	Мосесова		1.020.1-2с/89	2-9 К29
Проверил	Чиванава			
ГИП	Бускивадзе		Колонна 4КВ 60.51-...-С 4КВ 60.51-...	Стадия Р; Лист; Листов 1
Н.контр.	Бускивадзе		ТбилЗНИИЭП	

Взам. инв. № | Подпись и дата | Инв. № подл.

Формат А4

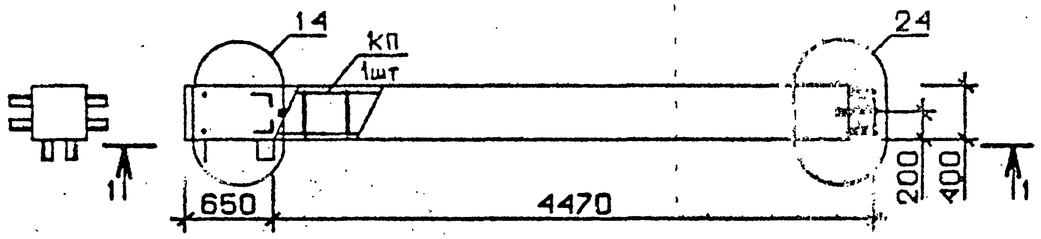

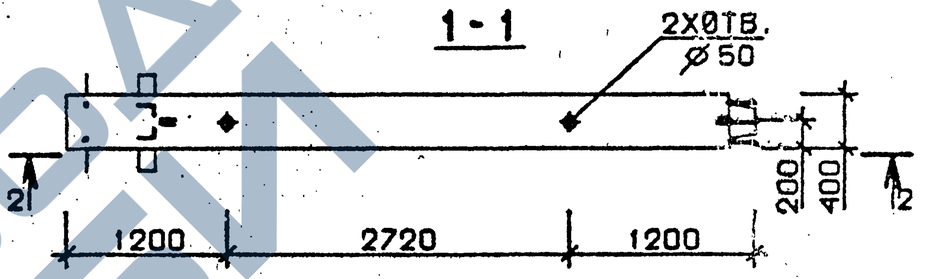

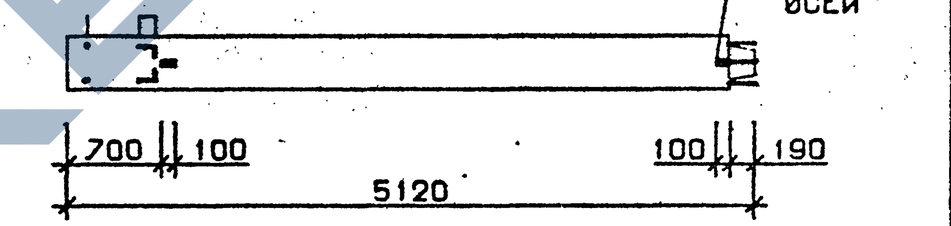

Марка колонны	Масса, т	Класс бетона	Объем бетона, м³	Расход стали кг	Марка арматурного изделия	Обозначение документа
4КВ 60.51-11-С	2,047	В35	0,81	340,6	КП49с	В 2-10 К9
4КВ 60.51-13-С				424,9	КП50с	К10
4КВ 60.51-11	2,047	В35	0,81	336.6	КП49	В.2-10 К75
4КВ 60.51-13				418.8	КП50	К76

Технические требования см. I.020.I-2с/89 В.2-9 ТТ
Детали см. I.020.I-2с/89 В.2-I3

Разраб.	Мосесова		1.020.1-2с/89	2-9 К30
Проверил	Чиванава			
ГИП	Бускивадзе		Колонна 4КВ 60.51-...-С 4КВ 60.51-...	Стадия Р; Лист; Листов 1
Н.контр.	Бускивадзе		ТбилЗНИИЭП	

Взам. инв. № | Подпись и дата | Инв. № подл.

Формат А4

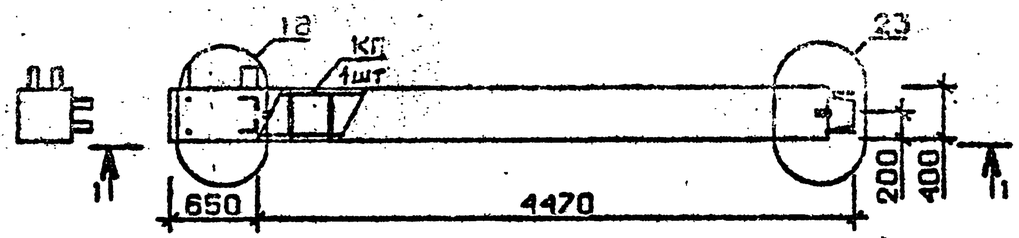

1-1

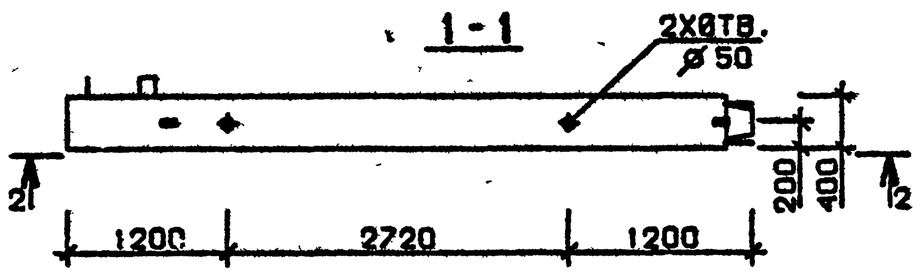

2-2

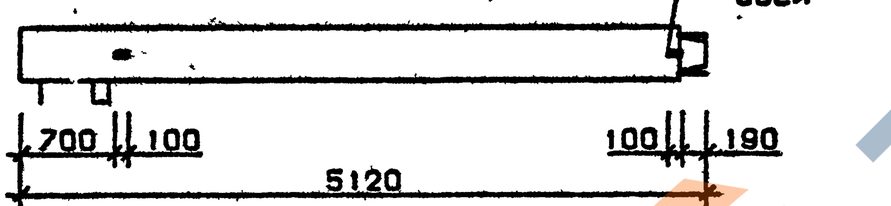

Марка колонны	Масса, т	Класс бетона	Объем бетона м³	Расход стали кг	Марка арматурного изделия	Обозначение документа
5КВ 60.51-1-С	2,047	В25	0,81	124,4	КП51с	В.2-10 К10
5КВ60.51-2-С				152,8	КП52с	
5КВ60.51-1	2,047	В25	0,81	120,6	КП51	В 2-10 К76
5КВ 60.51-2				149,0	КП52	

Технические требования см. I.020.I-2с/89 В.2-9 ТТ
Детали см. I.020.I-2с/89 В.2-13

Разраб.	Мосесова		1.020.1-2с/89	2-9 К31
Проверил	Чкванава			
ГИП	Бускивадзе			
Н. контр.	Бускивадзе		Колонна 5КВ 60.51-...-С 5КВ 60.51-...	Стадия Р; Лист; Листов 1
				ТбилЗНИИЭП

Формат А4

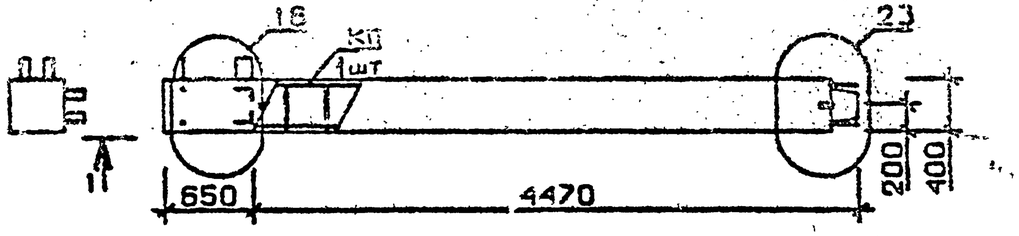

1-1

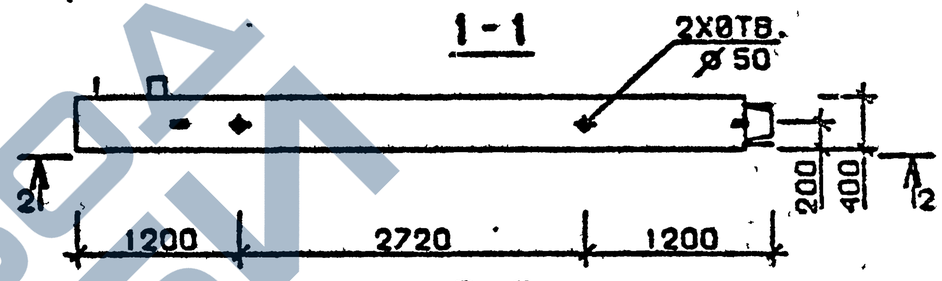

2-2

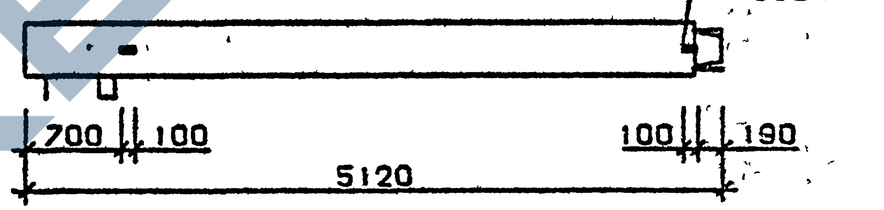

Марка колонны	Масса, т	Класс бетона	Объем бетона, м³	Расход стали кг	Марка арматурного изделия	Обозначение документа
5КВ 60.51-4-С	2,047	В30	0,81	172,4	КП53с	В 2-10 К10
5КВ 60.51-5-С		В25		202,8	КП54с	
5КВ 60.51-4	2,047	В30	0,81	169.0	КП53	В.2-10 К76
5КВ 60.51-5		В25		199.0	КП54	

Технические требования см. I.020.I-2с/89 В.2-9 ТТ
Детали см. I.020.I-2с/89 В.2-13

Разраб.	Мосесова		1.020.1-2с/89	2-9 К32
Проверил	Чкванава			
ГИП	Бускивадзе			
Н. контр.	Бускивадзе		Колонна 5КВ 60.51-...-С 5КВ 60.51-...	Стадия Р; Лист; Листов 1
				ТбилЗНИИЭП

Формат А4

Взам. инв. № | Подпись и дата | Инв. № подл.

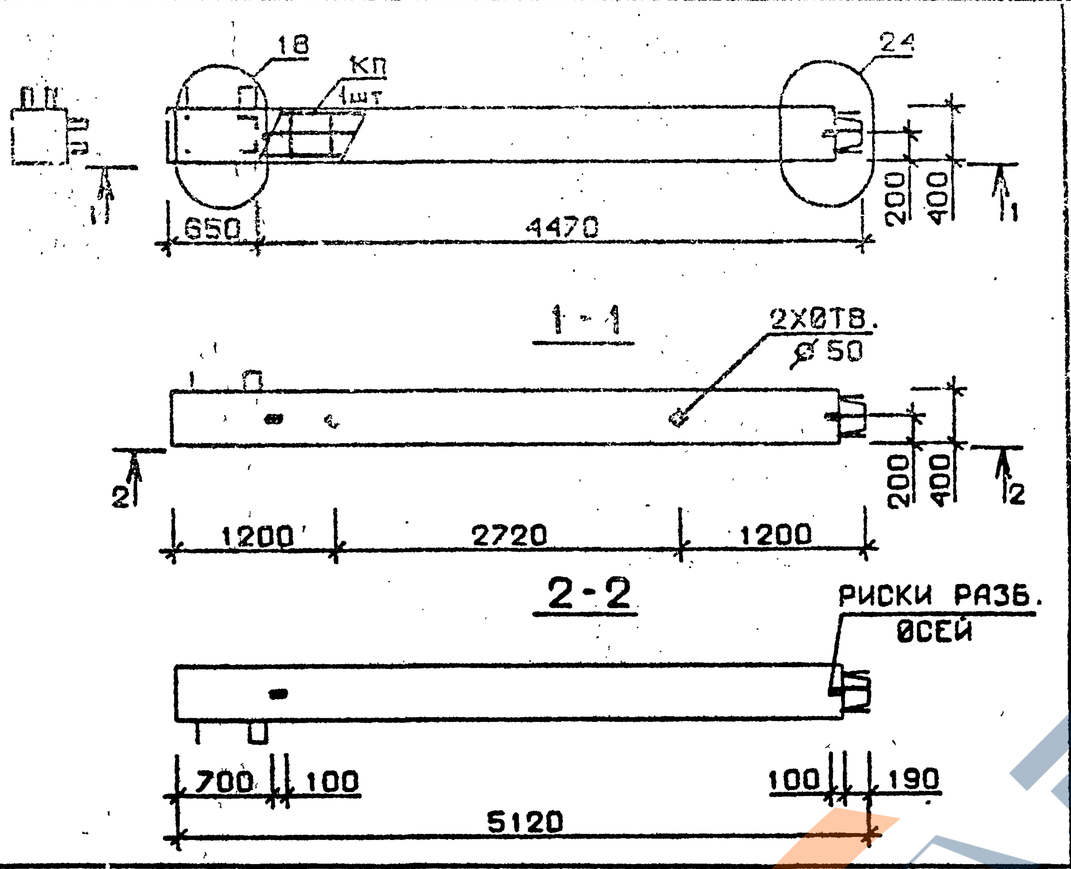

Марка колонны	Масса, т	Класс бетона,	Объем бетона м³	Расход стали кг	Марка арматурного изделия	Обозначение документа
5КВ 60.51-11-С	2,047	В35	0,81	333,6	КП55с	В.2-10 К10
5КВ 60.51-13-С				417,7	КП56с	К11
5КВ 60.51-11	2,047	В35	0,81	329,8	КП55	В.2-10 К76
5КВ 60.51-13				411,5	КП56	К77

Технические требования см. I.020.I-2с/89 В.2-9 ТТ
Детали см. I.020.I-2с/89 В.2-13

Разраб.	Мансурадзе		I.020.I-2с/89	2-9 К33
Проверил	Чкванава			
ГИП	Бускивадзе			
Н. контр.	Бускивадзе		Колонна 5КВ 60.51-...-С 5КВ 60.51-...	Стадия Р; Лист; Листов 1; ТбилЗНИИЭП

Взам. инв. № | Подпись и дата | Инв. № подл.

Формат А4

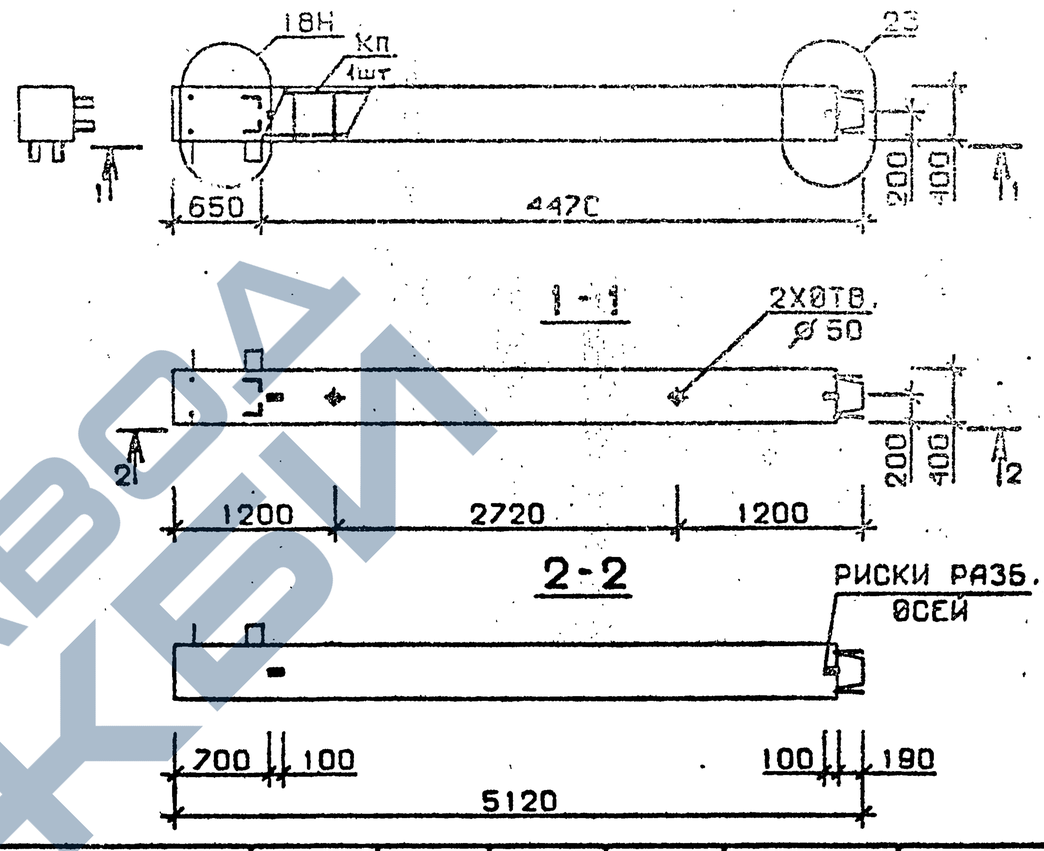

Марка колонны	Масса, т	Класс бетона	Объем бетона, м³	Расход стали кг	Марка арматурного изделия	Обозначение документа
5КВ 60.51-1-Сн	2,047	В25	0,81	124,4	КП51 сн	В.2-10 К11
5КВ 60.51-2-Сн				152,8	КП52 сн	
5КВ 60.51-1-н	2,047	В25	0,81	120,6	КП51 н	В.2-10 К77
5КВ 60.51-2-н				149,0	КП52 н	

Технические требования см. I.020.I-2с/89 В.2-9 ТТ
Детали см. I.020.I-2с/89 В.2-13

Разраб.	Мансурадзе		I.020.I-2с/89	2-9 К34
Проверил	Чкванава			
ГИП	Бускивадзе			
Н. контр.	Бускивадзе		Колонна 5КВ 60.51-...-Сн 5КВ 60.51-...-н	Стадия Р; Лист; Листов 1; ТбилЗНИИЭП

Взам. инв. № | Подпись и дата | Инв. № подл.

Формат А4

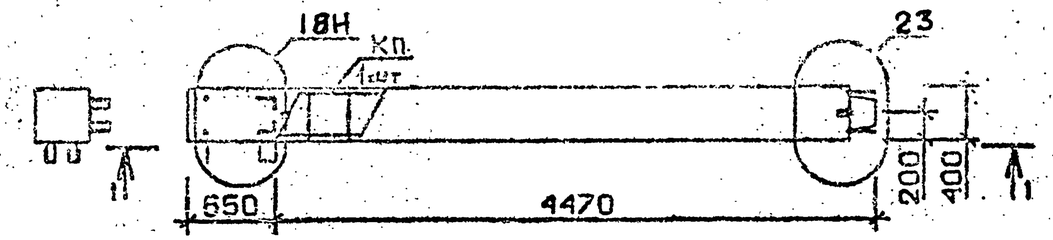

Марка колонны	Масса, т	Класс бетона	Объем бетона м³	Расход стали кг	Марка арматурного изделия	Обозначение документа
5КВ 60.51-4-Сн	2,047	В30	0,81	172,8	КП53сн	В.2-10 К11
5КВ 60.51-5-Сн		В25		202,8	КП54сн	
5КВ 60.51-4-н	2,047	В30	0,81	169,0	КП53н	В 2-10 К77
5КВ 60.51-5-н		В25		199,0	КП54н	

Технические требования см. I.020.I-2с/89 В.2-9 ТТ
Детали см. I.020.I-2с/89 В.2-13

Разраб.	Тавшавадзе		1.020.1-2с/89 2-9 К35
Проверил	Чкванава		
ГИП	Бускивадзе		
Н.контр.	Бускивадзе		

Колонна 5КВ 60.51-...-Сн 5КВ 60.51-...-н

Стадия	Лист	Листов
Р		1

ТбилЗНИИЭП

Формат А4

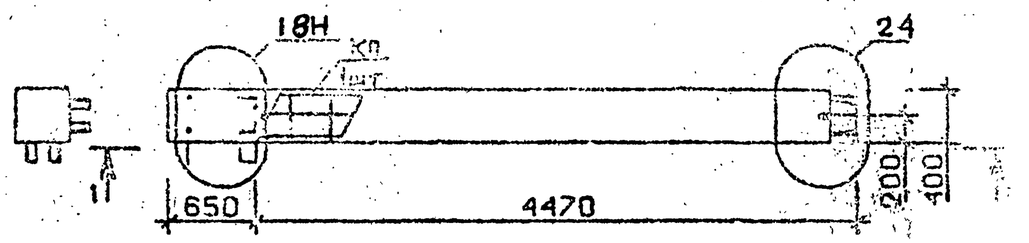

Марка колонны	Масса, т	Класс бетона	Объем бетона, м³	Расход стали кг	Марка арматурного изделия	Обозначение документа
5КВ 60.51-11-Сн	2,047	В35	0,81	333,6	КП55сн	В.2-10 К12
5КВ 60.51-13-Сн				417,7	КП56сн	
5КВ 60.51-11-н	2,047	В35	0,81	329,8	КП55н	В 2-10 К78
5КВ 60.51-13-н				411,5	КП56н	

Технические требования см. I.020.I-2с/89 В.2-9 ТТ
Детали см. I.020.I-2с/89 В.2-13

Разраб.	Тавшавадзе		1.020.1-2с/89 2-9 К36
Проверил	Чкванава		
ГИП	Бускивадзе		
Н.контр.	Бускивадзе		

Колонна 5КВ 60.51-...-Сн 5КВ 60.51-...-н

Стадия	Лист	Листов
Р		1

ТбилЗНИИЭП

Формат А4

Взам. инв. № | Подпись и дата | Инв. № подл.

Инв. №

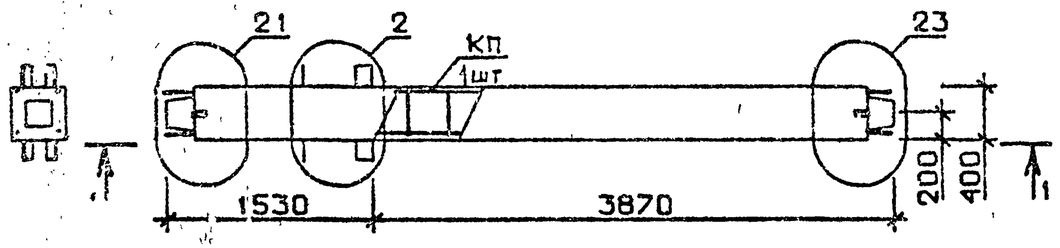

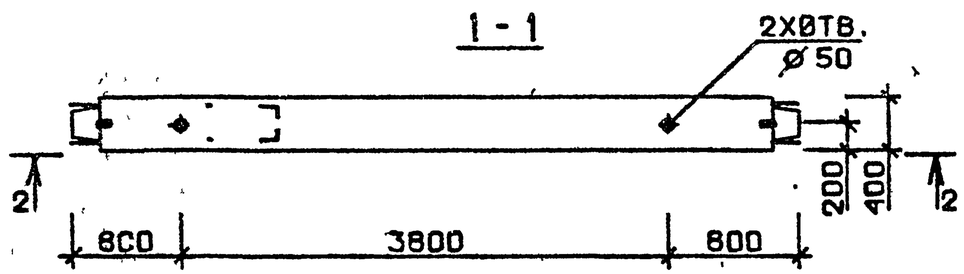

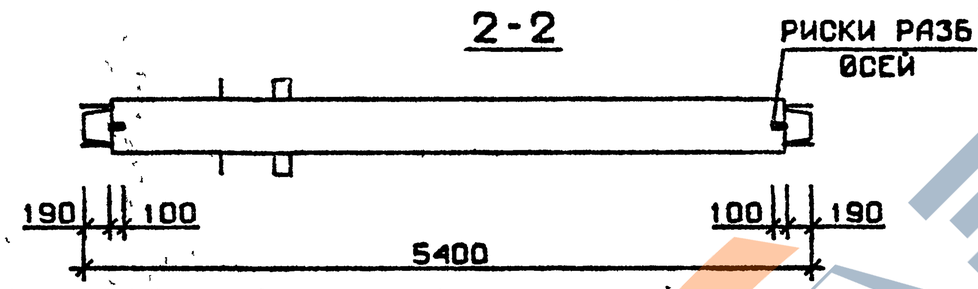

Марка колонны	Масса, т	Класс бетона,	Объем бетона м³	Расход стали кг	Марка арматурного изделия	Обозначение документа
1КС 54.54-1-С	2,159	В 25	0,86	131,9	КП57с	В 2-10 К13
1КС 54.54-3-С		В 30		161,9	КП58с	
1КС 54.54-1	2,159	В 25	0,86	127,5	КП57	В.2-10 К79
1КС 54.54-3		В 30		157,5	КП58	

Технические требования см. I.020.I-2с/89 В.2-9 ТТ
Детали см. I.020.I-2с/89 В.2-13

Разраб.	Тавшавадзе		
Проверил	Чкванава		
ГИП	Бускивадзе		
Н. контр.	Бускивадзе		

I.020.I-2с/89 2-9 К37

Колонна 1КС 54.54-...-С 1КС 54.54-...

Стадия	Лист	Листов
Р		1

ТбилЗНИИЭП

Формат А4

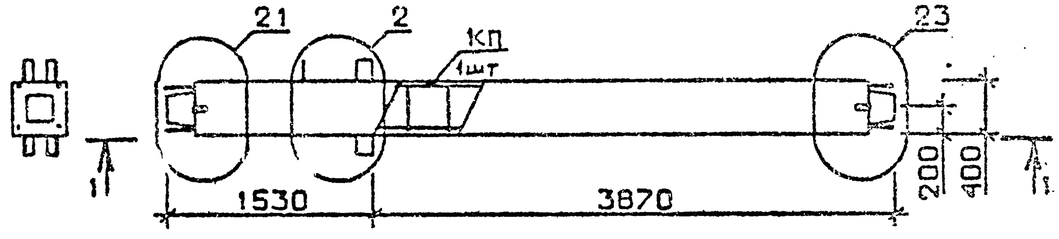

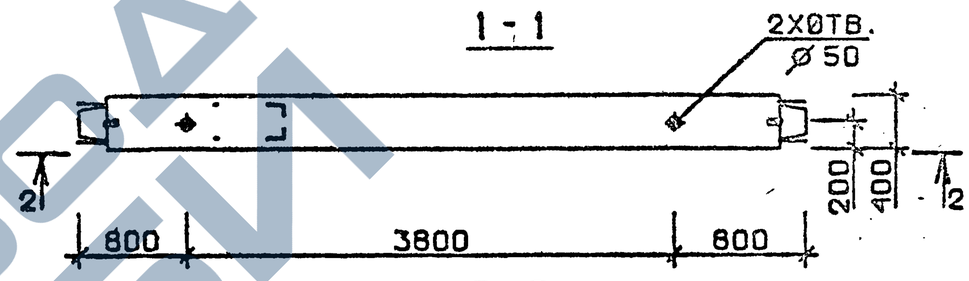

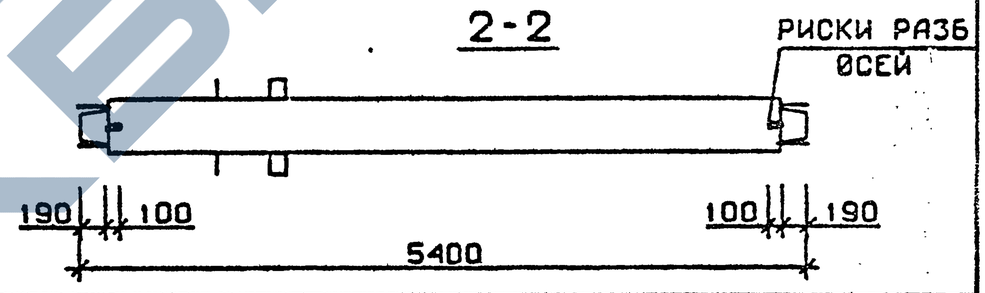

Марка колонны	Масса, т	Класс бетона	Объем бетона, м³	Расход стали кг	Марка арматурного изделия	Обозначение документа
1КС 54.54-4-С	2,159	В30	0,86	183,2	КП59с	В.2-10 К13
1КС 54.54-6-С				214,8	КП60с	
1КС 54.54-4	2,159	В30	0,86	178,8	КП59	В.2-10 К79
1КС 54.54-6				210,4	КП60	

Технические требования см. I.020.I-2с/89 В.2-9 ТТ
Детали см. I.020.I-2с/89 В.2-13

Разраб.	Тавшавадзе		
Проверил	Чкванава		
ГИП	Бускивадзе		
Н. контр.	Бускивадзе		

I.020.I-2с/89 2-9 К38

Колонна 1КС 54.54-...-С 1КС 54.54-...

Стадия	Лист	Листов
Р		1

ТбилЗНИИЭП

Формат А4

Взам. инв. № | Подпись и дата | Инв. № подл.

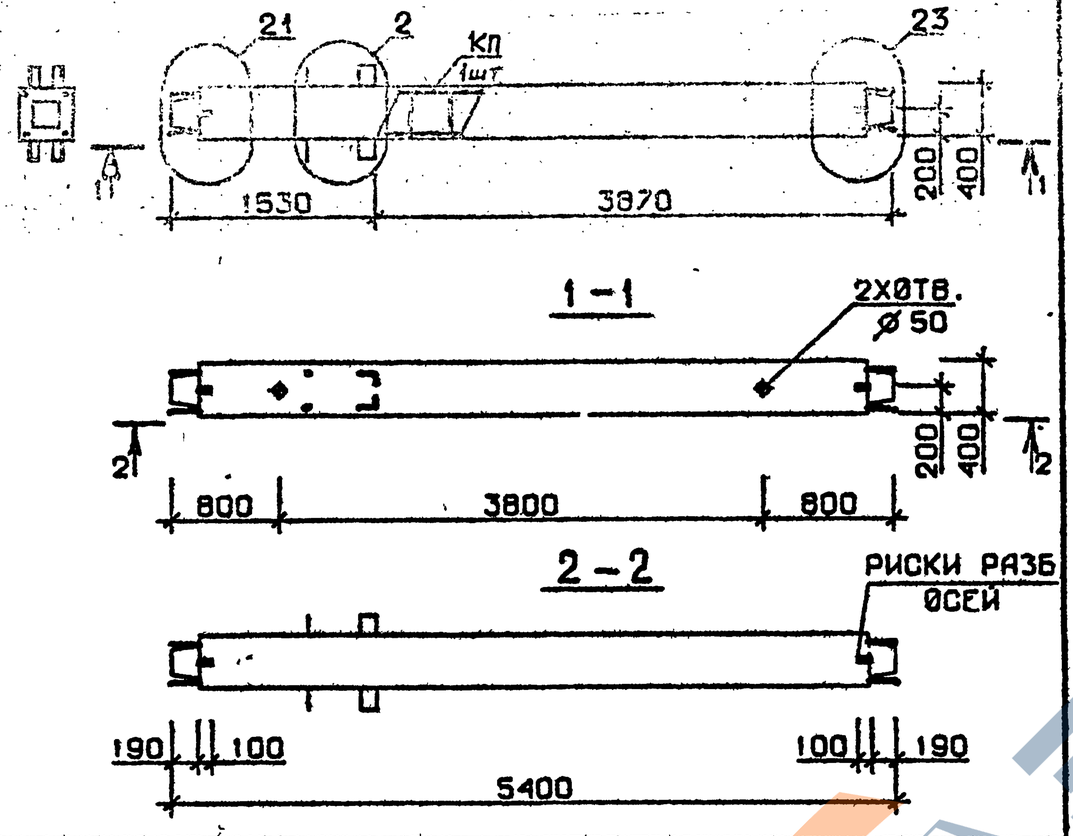

Марка колонны	Масса, т	Класс бетона,	Объем бетона м³	Расход стали кг	Марка арматурного изделия	Обозначение документа
1КС 54.54-7-С	2,159	В30	0,86	266,6	КП61с	В.2-10 К13
1КС 54.54-9-С				306,9	КП62с	
1КС 54.54-10-С		В40			КП62с	
1КС 54.54-7	2 159	В30	0,86	259.6	КП61	В.2-10 К79
1КС 54.54-9				300,0	КП62	
1КС 54.54-10		В40			КП62	

Технические требования см.I.020.I-2с/89 В.2-9 ТТ
Детали см. I.020.I-2с/89 В.2-I3

Разраб.	Чанцветадзе		1.020.1-2с/89 2-9 К39
Проверил	Чкванава		
ГИП	Бускивадзе		
Н.контр.	Бускивадзе		

К О Л О Н Н А
1КС 54.54-...-С
1КС 54.54-...

Стадия	Лист	Листов
Р		1

ТбилЗНИИЭП

Формат А4

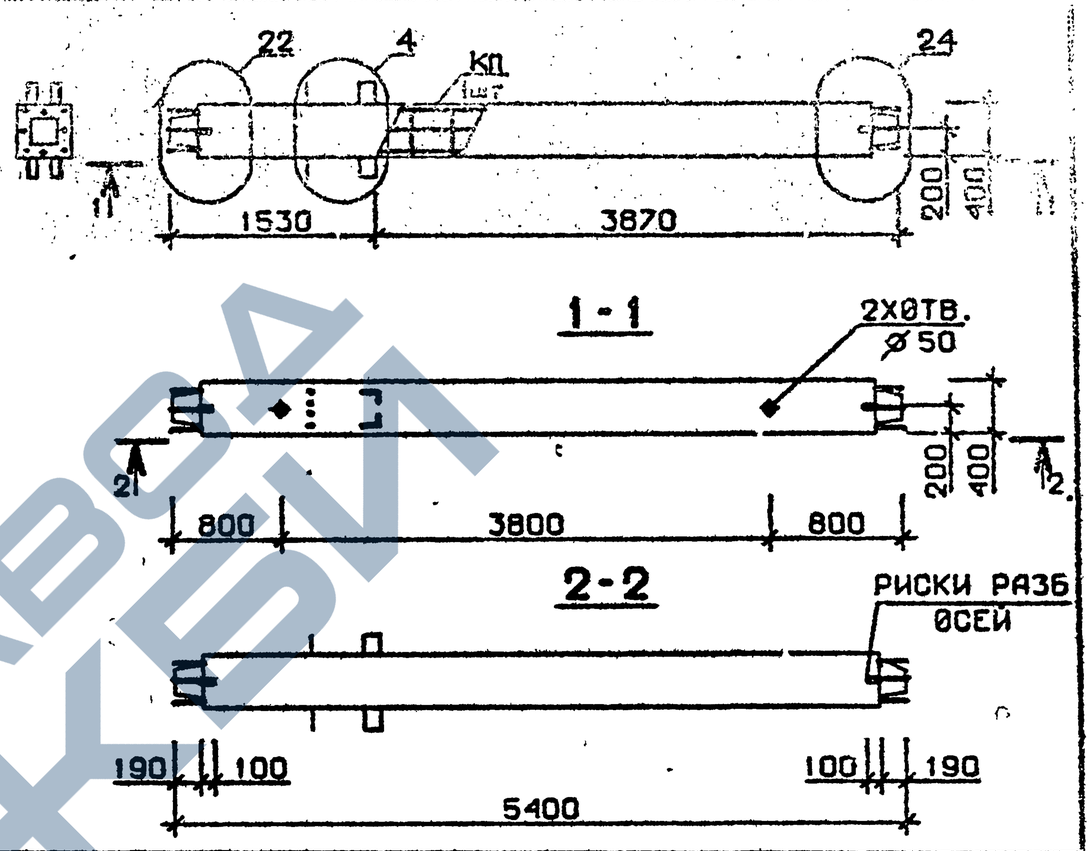

Марка колонны	Масса, т	Класс бетона	Объем бетона, м³	Расход стали кг	Марка арматурного изделия	Обозначение документа
1КС 54.54-13-С	2,159	В35	0,86	456,3	КП63с	В.2-10 К13
1КС 54.54-13	2,159	В35	0,86	449,3	КП63	К79

Технические требования см.I.020.I-2с/89 В.2-9 ТТ
Детали см. I.020.I-2с/89 В.2-I3

Разраб.	Чанцветадзе		1.020.1-2с/89 2-9 К40
Проверил	Чкванава		
ГИП	Бускивадзе		
Н.контр.	Бускивадзе		

К О Л О Н Н А
1КС 54.54-13-С
1КС 54.54-13

Стадия	Лист	Листов
Р		1

ТбилЗНИИЭП

Формат А4

Взам. инв. № | Подпись и дата | Инв. № подл.

I.020.I-2c/89 В. 2-9

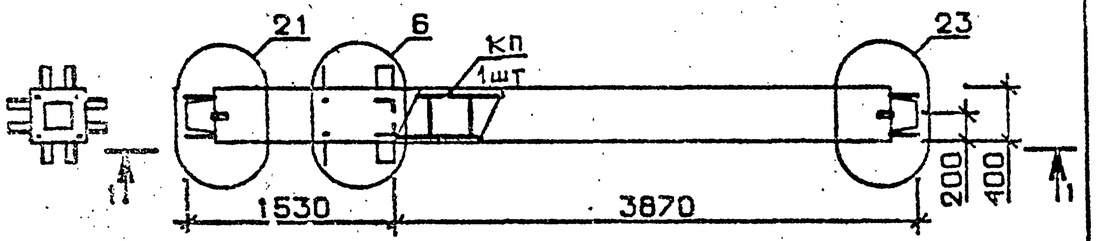

1-1

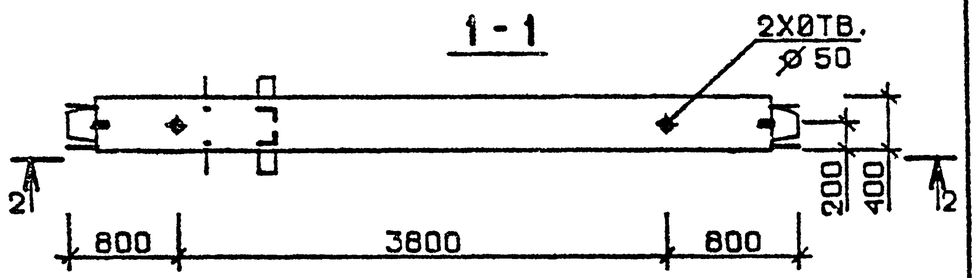

2-2

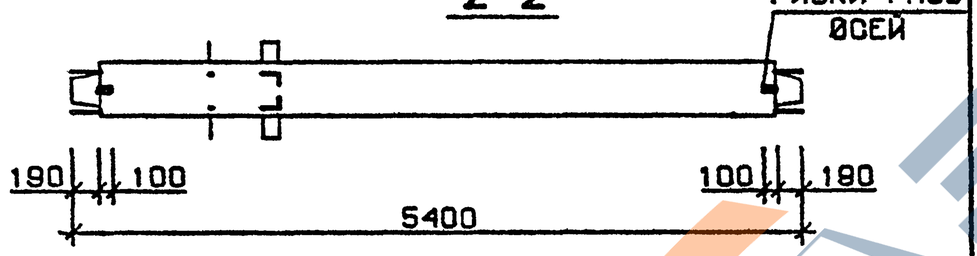

Марка колонны	Масса, т	Класс бетона	Объем бетона м³	Расход стали кг	Марка арматурного изделия	Обозначение документа
2 КС 54.54-1-С	2,159	В 25	0,86	155,9	КП64с	В.2-10 К14
2 КС 54.54-3-С		В 30		185,9	КП65с	
2 КС 54.54-1	2,159	В 25	0,86	151.5	КП64	В.2-10 К80
2 КС 54.54-3		В 30		181.5	КП65	

Взам. инв. №

Подпись и дата

Инв. № подл.

Технические требования см. I.020.I-2с/89 В.2-9 ТТ
Детали см. I.020.I-2с/89 В.2-I3

Разраб.	Мосесова		
Проверил	Чкуанава		
ГИП	Бускивадзе		
Н. контр.	Бускивадзе		

1.020.1-2с/89 2-9 К41

Колонна
2КС 54.54-...-С
2КС 54.54-...

Стадия	Лист	Листов
Р		1

ТбилЗНИИЭП

Формат А4

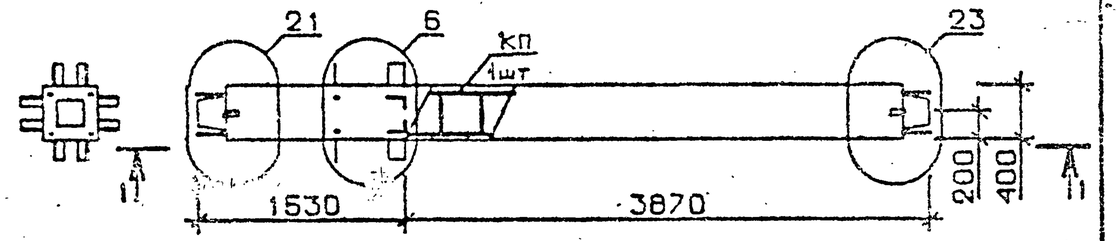

1-1

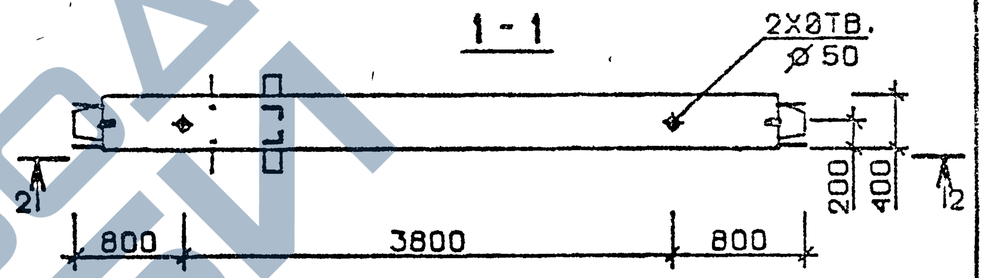

2-2

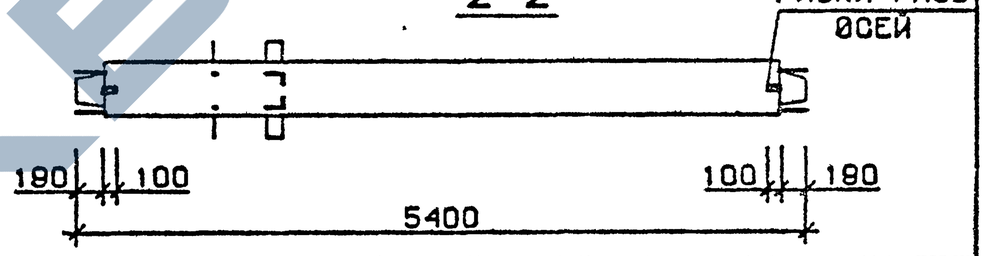

Марка колонны	Масса, т	Класс бетона	Объем бетона, м³	Расход стали кг	Марка арматурного изделия	Обозначение документа
2 КС 54.54-4-С	2,159	В 30	0,86	207,1	КП66с	В 2-10.К14
2 КС 54.54-6-С				238,7	КП67с	
2 КС 54.54-4	2,159	В 30	0,86	202.7	КП66	В.2-10 К80
2 КС 54.54-6				234.3	КП67	

Взам. инв. №

Подпись и дата

Инв. № подл.

Технические требования см. I.020.I-2с/89 В.2-9 ТТ
Детали см. I.020.I-2с/89 В.2-I3

Разраб.	Мосесова		
Проверил	Чкуанава		
ГИП	Бускивадзе		
Н. контр.	Бускивадзе		

1.020.1-2с/89 К42

Колонна
2КС 54.54-...-С
2КС 54.54-...

Стадия	Лист	Листов
Р		1

ТбилЗНИИЭП

Формат А4

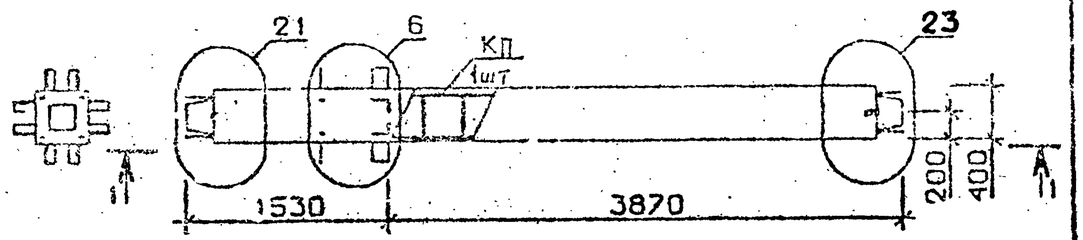

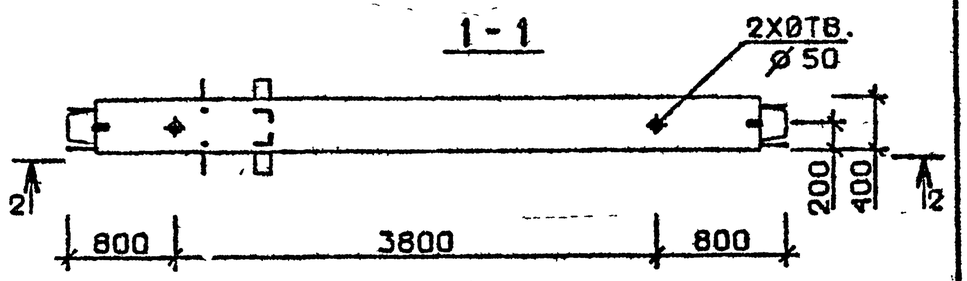

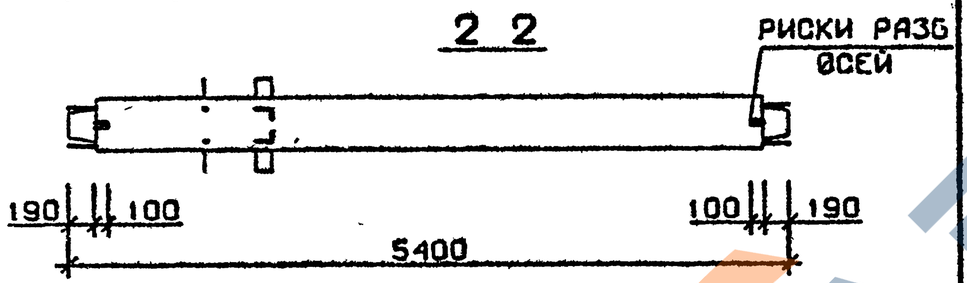

Марка колонны	Масса, т	Класс бетона	Объем бетона м³	Расход стали кг	Марка арматурного изделия	Обозначение документа
2 КС 54.54 - 7 - С	2,159	В 30	0,86	292,9	КП68с	В.2-10 К14
2 КС 54.54 - 9 - С				333,3	КП69с	
2 КС 54.54 - 10 - С		В 40			КП69с	
2 КС 54.54 - 7	2,159	В 30	0,86	285,9	КП68	В.2-10 К80
2 КС 54.54 - 9				326,3	КП69	
2 КС 54.54 - 10		В 40			КП69	

Технические требования см. I.020.I-2с/89 В.2-9 ТТ
Детали см. I.020.I-2с/89 В.2-13

Разраб.	Мансурадзе		I.020.I-2с/89 2-9 К43	
Проверил	Чкуанава			
ГИП	Бускивадзе			
Н. контр.	Бускивадзе		Колонна 2КС 54.54-...-С 2КС 54.54-...	Стадия Р; Лист; Листов 1
			ТбилЗНИИЭП	

Взам. инв. № | Подпись и дата | Инв. № подл.

Формат А4

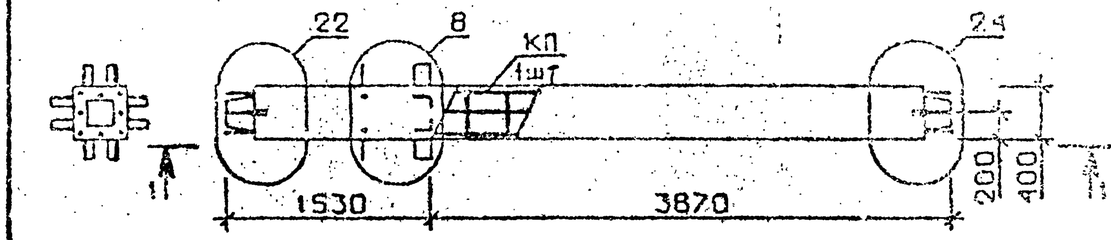

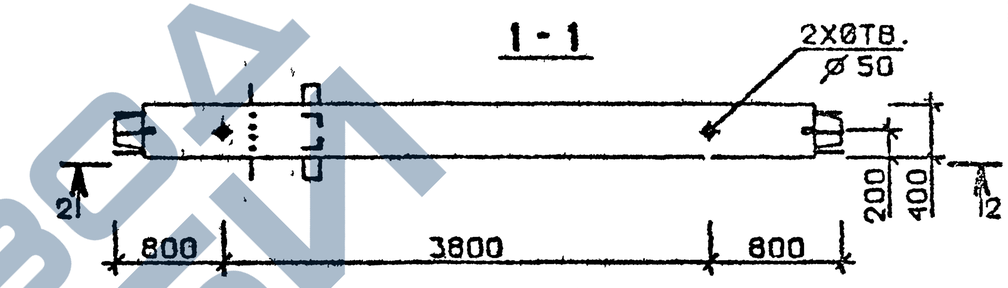

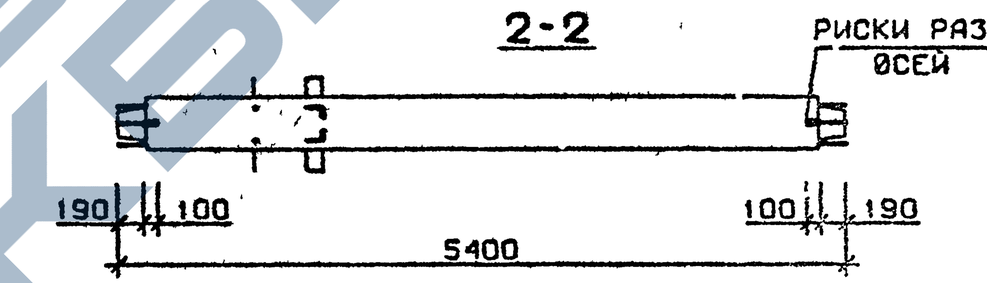

Марка колонны	Масса, т	Класс бетона	Объем бетона, м³	Расход стали кг	Марка арматурного изделия	Обозначение документа
2 КС 54.54 - 13 - С	2,159	В35	0,86	483,3	КП70с	В 2-10 К14
2 КС 54.54 - 13	2,159	В35	0,86	476,9	КП70	К80

Технические требования см. I.020.I-2с/89 В.2-9 ТТ
Детали см. I.020.I-2с/89 В.2-13

Разраб.	Мансурадзе		I.020.I-2с/89 2-3 К44	
Проверил	Чкуанава			
ГИП	Бускивадзе			
Н. контр.	Бускивадзе		Колонна 2КС 54.54-13-С 2КС 54.54-13	Стадия Р; Лист; Листов 1
			ТбилЗНИИЭП	

Взам. инв. № | Подпись и дата | Инв. № подл.

Формат А4

I.020.I-2с/89 В. 2-9

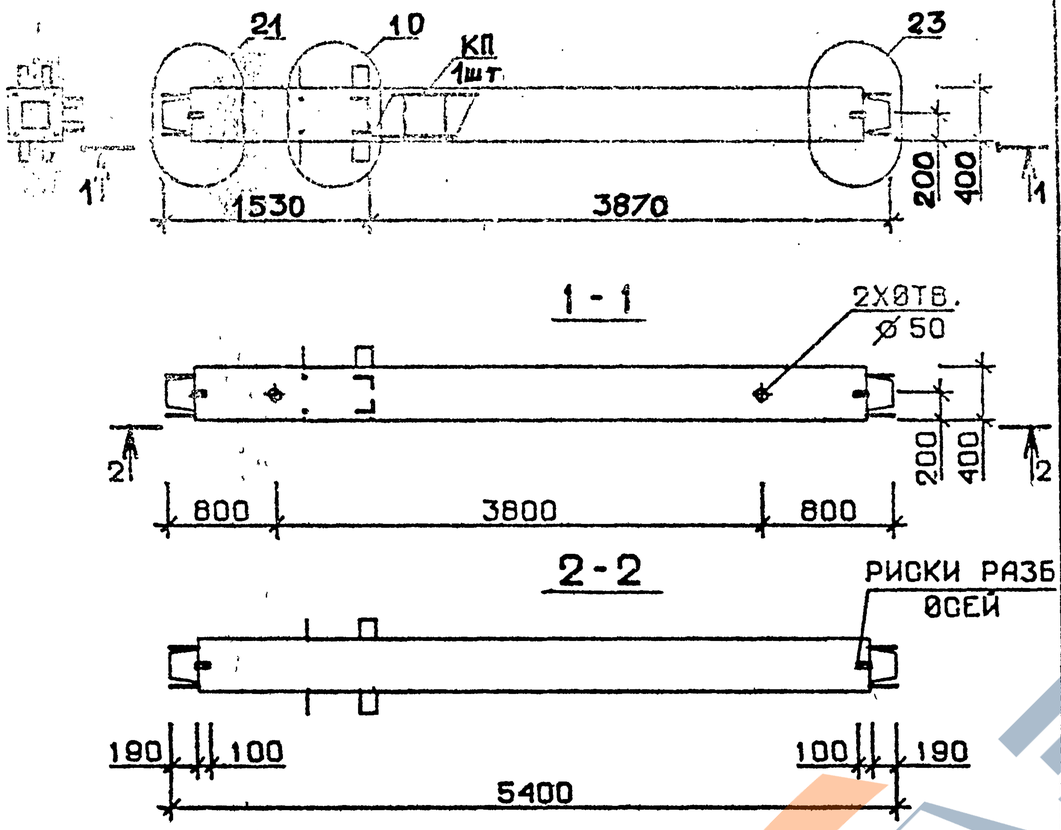

Марка колонны	Масса, т	Класс бетона	Объем бетона м³	Расход стали кг	Марка арматурного изделия	Обозначение документа
3 КС 54.54 – 1 – С	2,159	В 25	0,86	148,9	КП71с	В 2-10 К15
3 КС 54.54 – 3 – С		В 30		178,9	КП72с	
3 КС 54.54 – 1	2,159	В 25	0,86	144.5	КП71	В. 2-10 К81
3 КС 54.54 – 3		В 30		174.5	КП72	

Технические требования см. I.020.I-2с/89 В.2-9 ТТ
Детали см. I.020.I-2с/89 В.2-13

Разраб.	Тавшавадзе		1.020.1-2с/89	2-9 К45
Проверил	Чкванава			
ГИП	Бускивадзе			
Н. контр.	Бускивадзе		Колонна 3КС 54.54 – ... – С 3КС 54.54 – ...	Стадия Р; Лист; Листов 1; ТбилЗНИИЭП

Взам. инв. № | Подпись и дата | Инв. № подл.

Формат А4

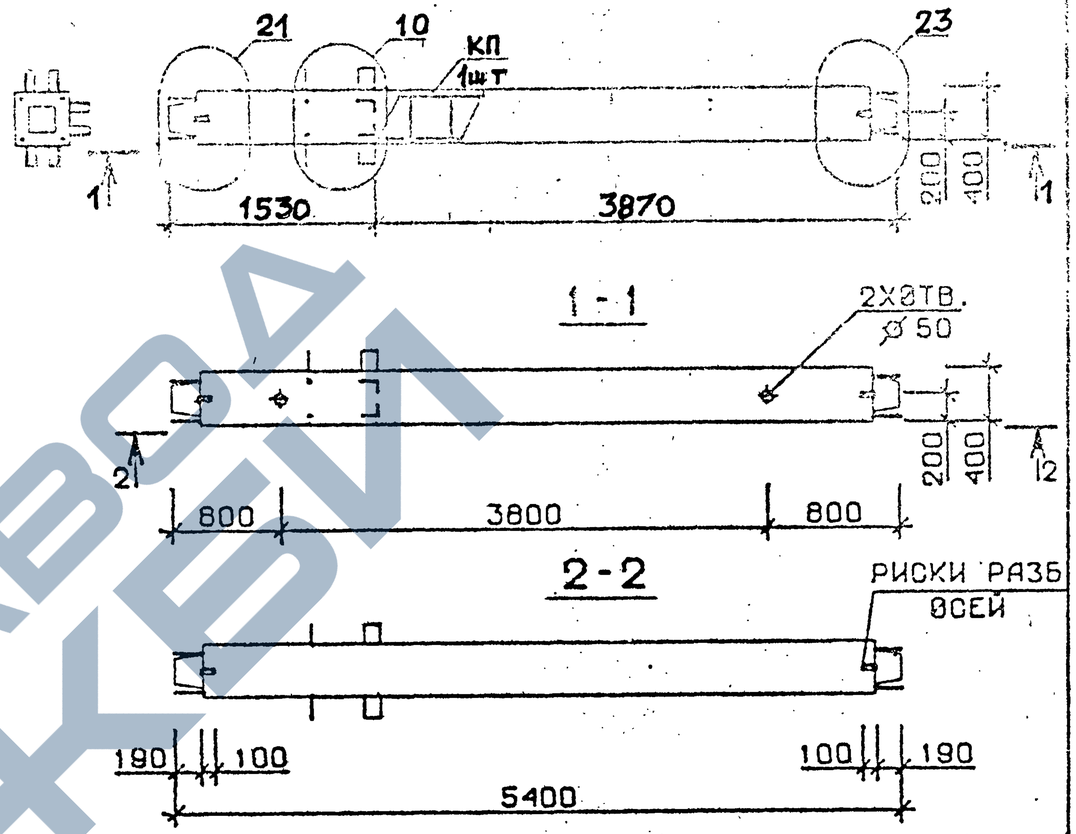

Марка колонны	Масса, т	Класс бетона	Объем бетона, м³	Расход стали кг	Марка арматурного изделия	Обозначение документа
3 КС 54.54 – 4 – С	2,159	В 30	0,86	200,1	КП73с	В.2-10 К15
3 КС 54.54 – 6 – С				231,7	КП74с	
3 КС 54.54 – 4	2,159	В 30	0,86	195,7	КП73	В.2-10 К81
3 КС 54.54 – 6				227,3	КП74	

Технические требования см. I.020.I-2с/89 В.2-9 ТТ
Детали см. I.020.I-2с/89 В.2-13

Разраб.	Тавшавадзе		1.020.1-2с/89	2-9 К46
Проверил	Чкванава			
ГИП	Бускивадзе			
Н. контр.	Бускивадзе		Колонна 3КС 54.54 – ... – С 3КС 54.54 – ...	Стадия Р; Лист; Листов 1; ТбилЗНИИЭП

Взам. инв. № | Подпись и дата | Инв. № подл.

Формат А4

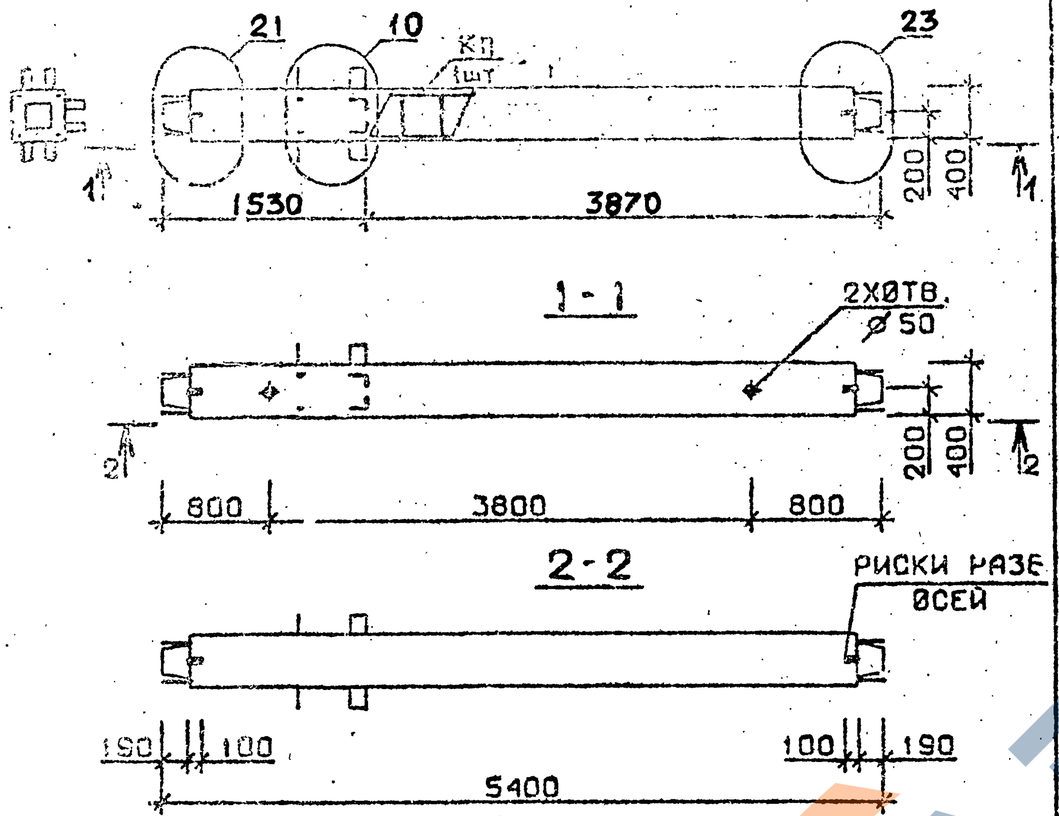

Марка колонны	Масса, т	Класс бетона	Объем бетона м³	Расход стали кг	Марка арматурного изделия	Обозначение документа
3 КС 54.54-7-С	2,159	В30	0,86	285,7	КП75с	В.2-10 К15
3 КС 54.54-9-С				326,1	КП76с	
3 КС 54.54-10-С		В40			КП76с	
3 КС 54.54-7	2,159	В30	0,86	278,7	КП75	В.2-10 К81
3 КС 54.54-9				319,1	КП76	
3 КС 54.54-10		В40			КП76	

Технические требования см. I.020.I-2с/89 В.2-9 ТТ
Детали см. I.020.I-2с/89 В.2-13

Разраб.	Чанкветадзе		I.020.I-2с/89 2-9 К47
Проверил	Чкванава		
ГИП	Бускивадзе		
Н. контр.	Бускивадзе		Колонна 3КС 54.54-...-С 3КС 54.54-...

Стадия Р | Лист | Листов

ТбилЗНИИЭП

Взам. инв. № | Подпись и дата | Инв. № подл.

Формат А4

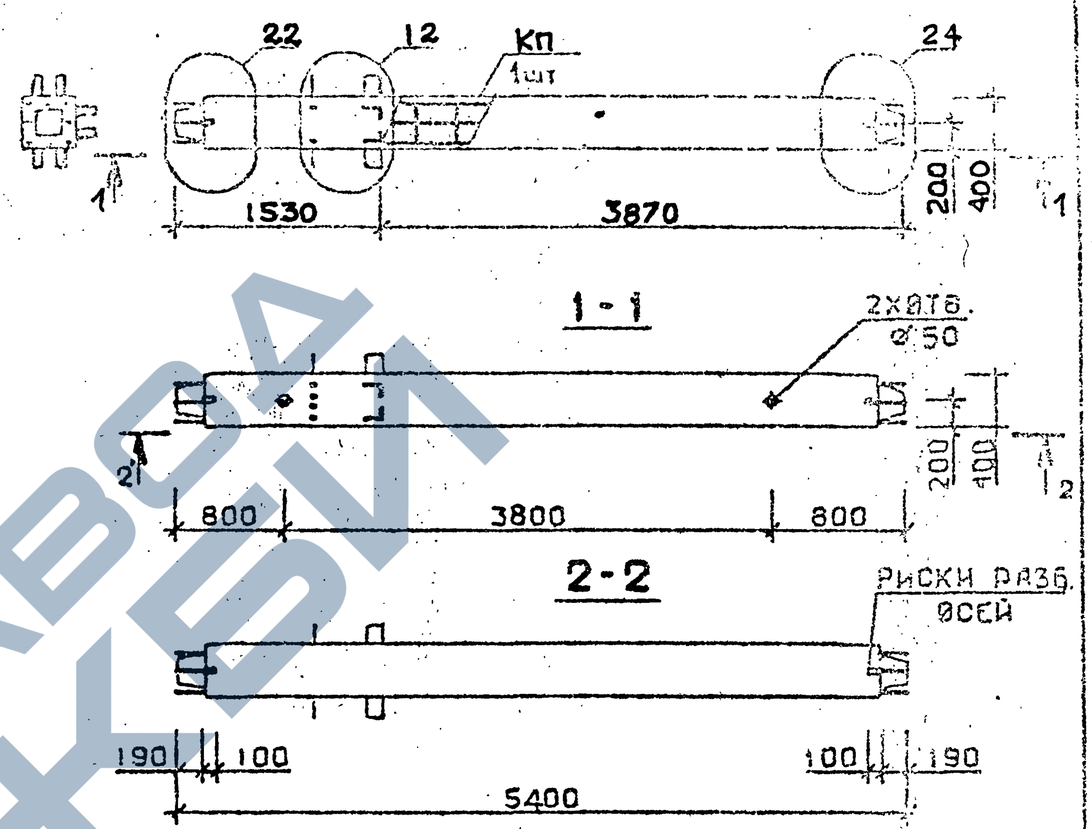

Марка колонны	Масса, т	Класс бетона	Объем бетона, м³	Расход стали кг	Марка арматурного изделия	Обозначение документа
3 КС 54.54-12-С	2,159	В45	0,86	384,3	КП77с	В.2-10 К15
3 КС 54.54-13-С		В35		469,6	КП78с	К16
3 КС 54.54-12	2,159	В45	0,86	379,9	КП77	В.2-10 К81
3 КС 54.54-13		В35		462,6	КП78	К82

Технические требования см. I.020.I-2с/89 В.2-9 ТТ
Детали см. I.020.I-2с/89 В.2-13

Разраб.	Чанкветадзе		I.020.I-2с/89 2-9 К48
Проверил	Чкванава		
ГИП	Бускивадзе		
Н. контр.	Бускивадзе		Колонна 3КС 54.54-...-С 3КС 54.54-...

Стадия Р | Лист | Листов

ТбилЗНИИЭП

Взам. инв. № | Подпись и дата | Инв. № подл.

Формат А4

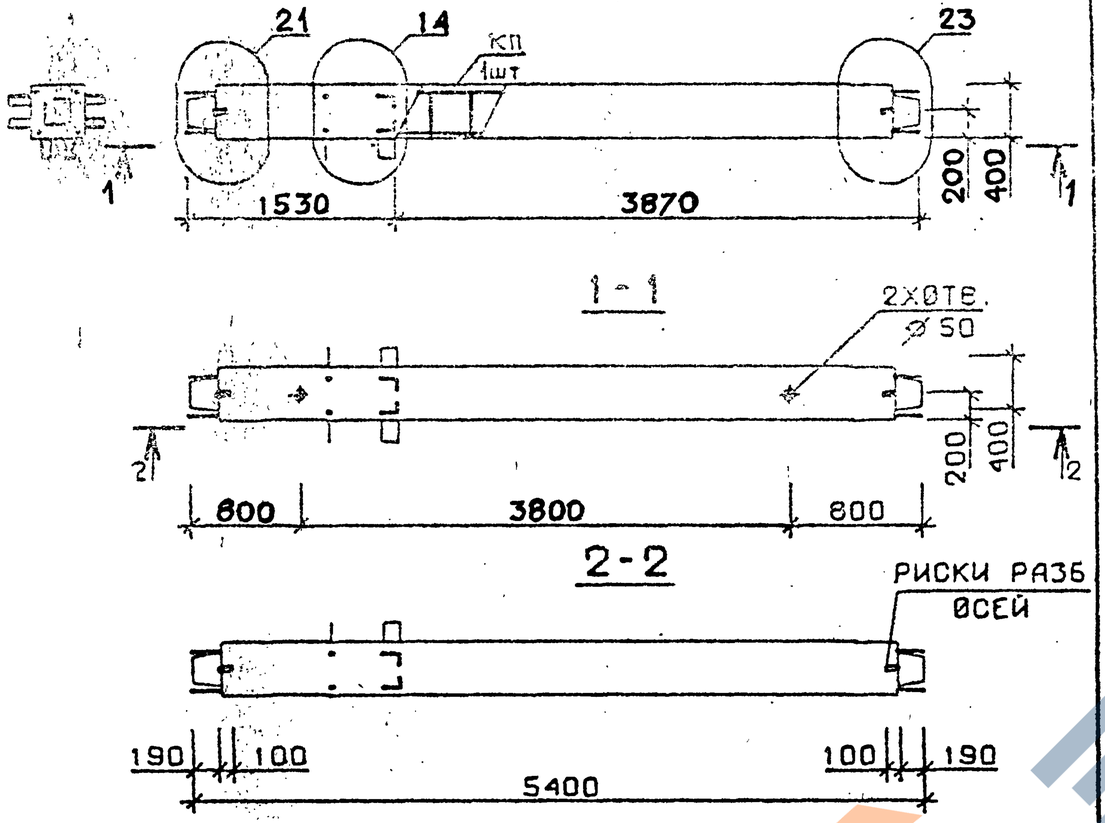

Марка колонны	Масса, т	Класс бетона,	Объем бетона м³	Расход стали кг	Марка арматурного изделия	Обозначение документа
4 КС 54.54-1-С	2,159	В 25	0,86	150,9	КП79с	В.2-10 К16
4 КС 54.54-3-С		В 30		180,9	КП80с	
4 КС 54.54-1	2,159	В 25	0,86	146.5	КП79	В.2-10 К82
4 КС 54.54-3		В 30		176,5	КП80	

Технические требования см.I.020.I-2с/89 В.2-9 ТТ
Детали см. I.020.I-2с/89 В.2-I3

Разраб.	Мосесова		1.020.1-2с/89 2-9 К49
Проверил	Чкванава		
ГИП	Бускивадзе		
Н. контр.	Бускивадзе		

Колонна 4 КС 54.54-...-С, 4 КС 54.54-...

Стадия	Лист	Листов
Р		1

ТбилЗНИИЭП

Формат А4

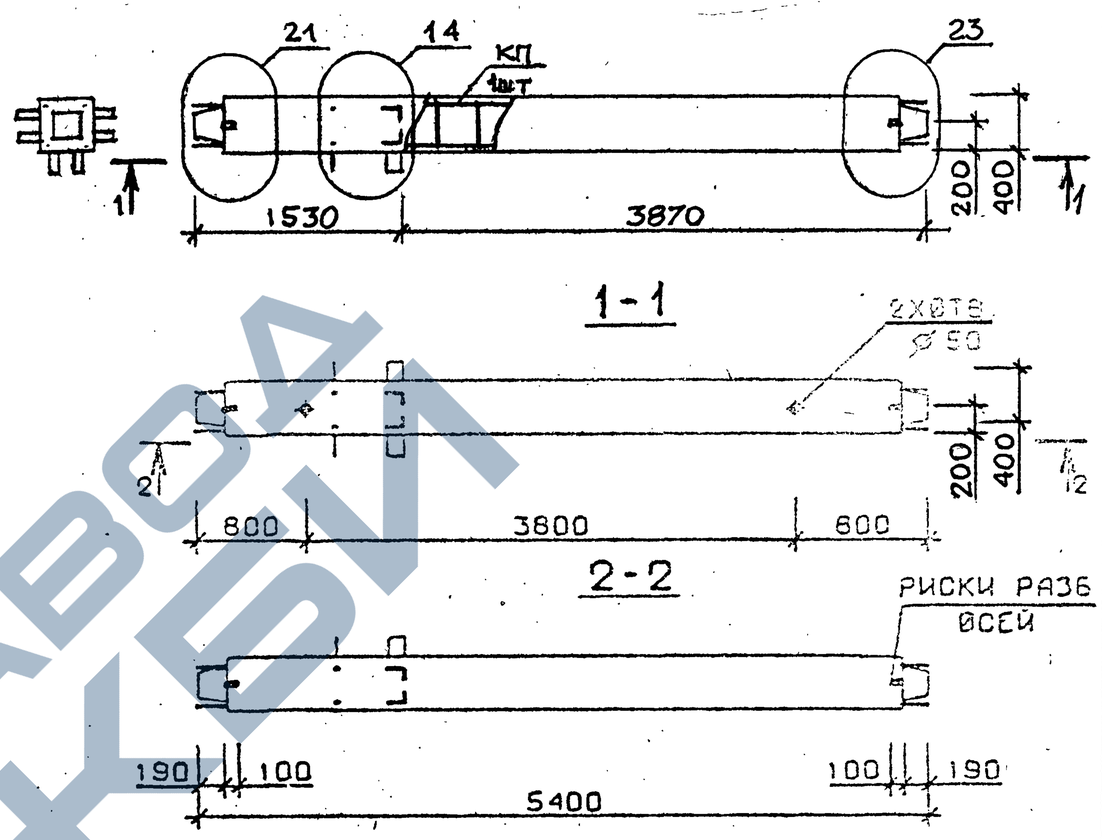

Марка колонны	Масса, т	Класс бетона	Объем бетона, м³	Расход стали кг	Марка арматурного изделия	Обозначение документа
4 КС 54.54-4-С	2,159	В30	0,86	202,2	КП81с	В 2-10 К16
4 КС 54.54-6-С				233,7	КП82с	
4 КС 54.54-4	2,159	В30	0,86	197.8	КП81	В.2-10 К82
4 КС 54.54-6				229,3	КП82	

Технические требования см.I.020.I-2с/89 В.2-9 ТТ
Детали см. I.020.I-2с/89 В.2-I3

Разраб.	Мосесова		1.020.1-2с/89 2-9 К50
Проверил	Чкванава		
ГИП	Бускивадзе		
Н. контр.	Бускивадзе		

Колонна 4 КС 54.54-...-С, 4 КС 54.54-...

Стадия	Лист	Листов
Р		1

ТбилЗНИИЭП

Формат А4

Взам. инв. № | Подпись и дата | Инв. № подл.

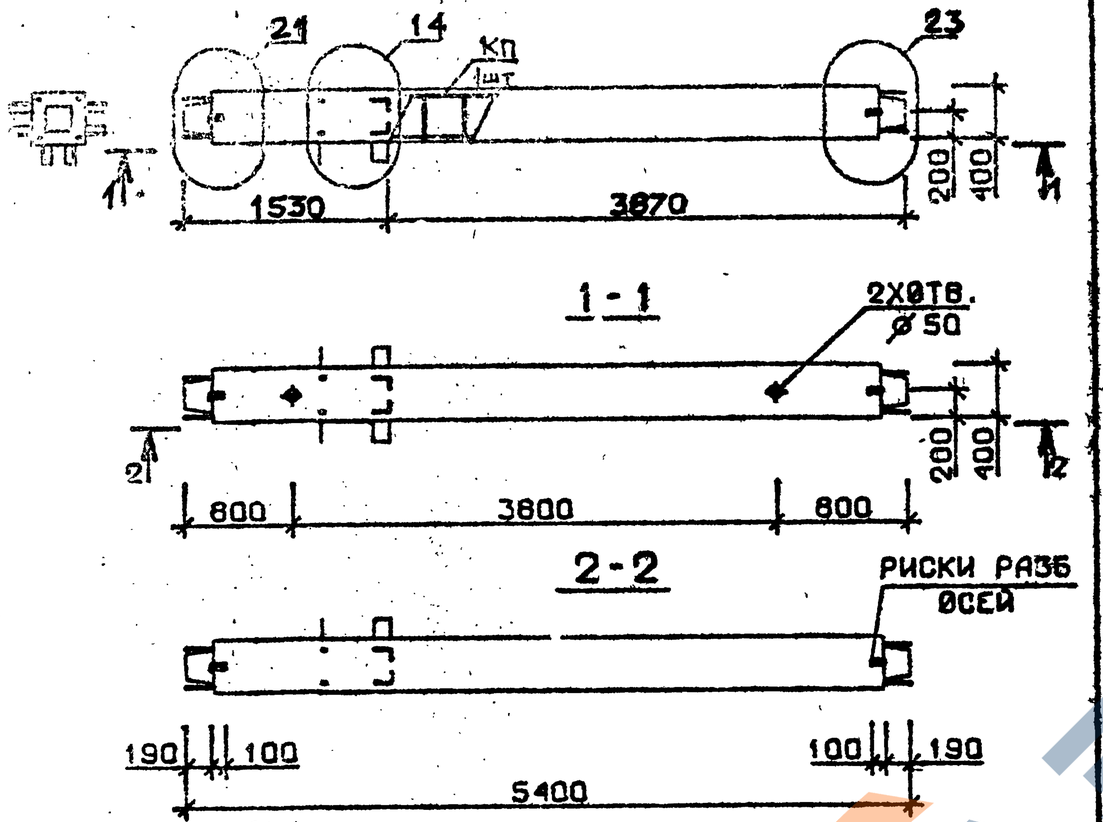

Марка колонны	Масса, т	Класс бетона	Объем бетона м³	Расход стали кг	Марка арматурного изделия	Обозначение документа
4 КС 54.54-7-С	2,159	В30	0,86	287,7	КП83с	В 2-10 К16
4 КС 54.54-9-С				328,1	КП84с	
4 КС 54.54-10-С		В40			КП84с	
4 КС 54.54-7	2,159	В30	0,86	280,7	КП83	В. 2-10 К82
4 КС 54.54-9				321,1	КП84	
4 КС 54.54-10		В40			КП84	

Технические требования см. I.020.I-2с/89 В.2-9 ТТ
Детали см. I.020.I-2с/89 В.2-13

Разраб.	Мансурадзе		1.020.1-2с/89 2-9 К51
Проверил	Чиванава		
ГИП	Бускивадзе		
Н. контр.	Бускивадзе		

Колонна 4КС 54 54-...-С 4КС 54.54-...

Стадия	Лист	Листов
Р		1

ТбилЗНИИЭП

Формат А4

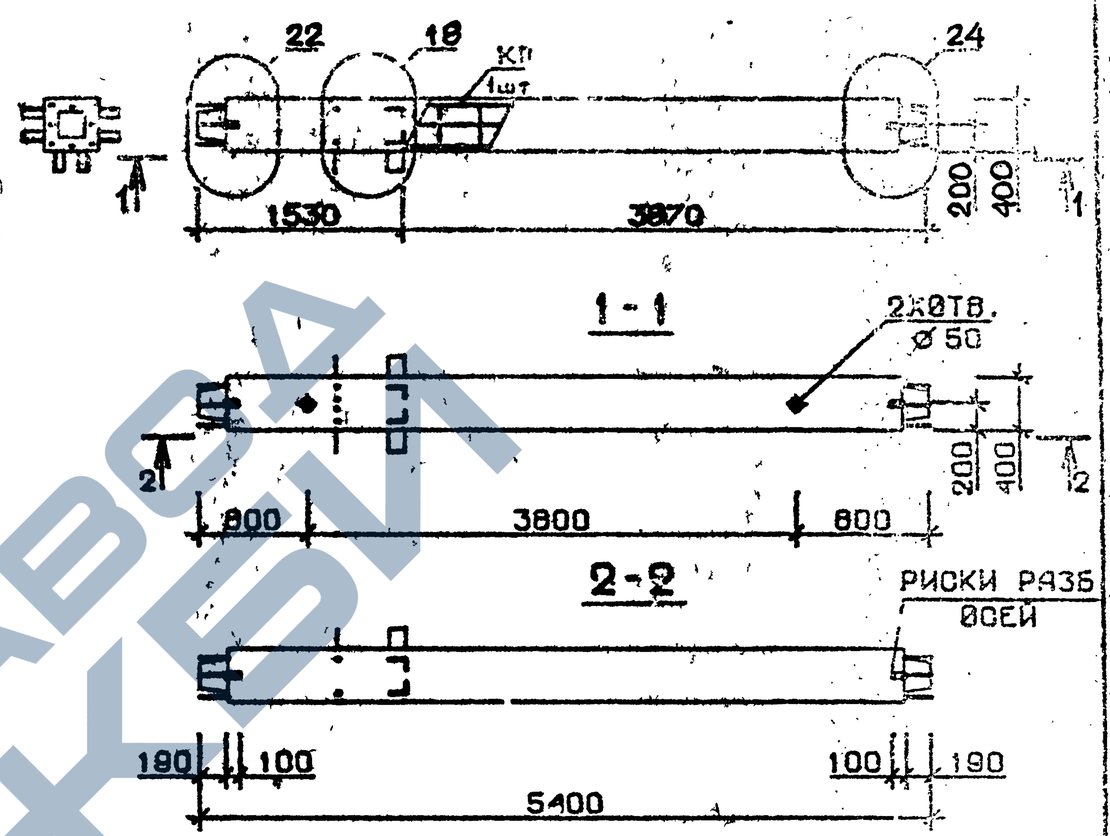

Марка колонны	Масса, т	Класс бетона	Объем бетона, м³	Расход стали кг	Марка арматурного изделия	Обозначение документа
4 КС 54.54-12-С	2,159	В45	0,86	382,3	КП85с	В.2-10 К17
4 КС 54.54-12	2,159	В45	0,86	377,9	КП85	К83

Технические требования см. I.020.I-2с/89 В.2-9 ТТ
Детали см. I.020.I-2с/89 В.2-13

Разраб.	Мансурадзе		1.020.1-2с/89 2-9 К52
Проверил	Чиванава		
ГИП	Бускивадзе		
Н. контр.	Бускивадзе		

Колонна 4КС 54.54-12-С 4КС 54.54-12

Стадия	Лист	Листов
Р		1

ТбилЗНИИЭП

Формат А4

Взам. инв. № | Подпись и дата | Инв. № подл.

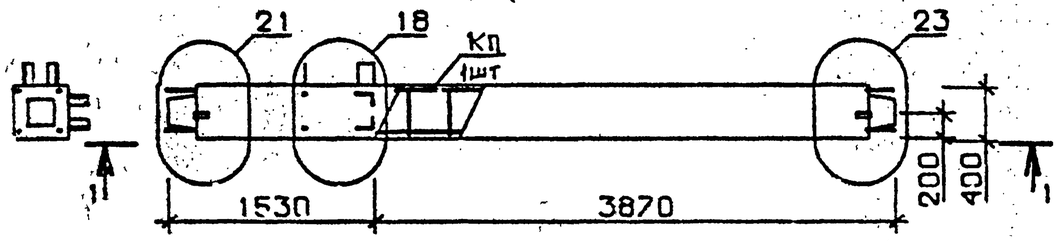

Марка колонны	Масса, т	Класс бетона,	Объем бетона м³	Расход стали кг	Марка арматурного изделия	Обозначение документа
5КС 54.54-1-С	2,159	В25	0,86	143,8	КП86с	В.2-10 К17
5КС 54.54-3-С		В30		173,8	КП87с	
5КС 54.54-1	2,159	В25	0,86	139,4	КП86	В.2-10 К83
5КС 54.54-3		В30		169,4	КП87	

Взам. инв. №

Подпись и дата

Инв. № подл.

Технические требования см. I.020.I-2с/89 В.2-9 ТТ
Детали см. I.020.I-2с/89 В.2-13

Разраб.	Тавшавадзе		
Проверил	Чкуанава		
ГИП	Бускивадзе		
Н. контр.	Бускивадзе		

I.020.1-2с/89 2-9 К53

Колонна
5КС 54.54-...-С
5КС 54.54-...

Стадия	Лист	Листов
Р		1

ТбилЗНИИЭП

Формат А4

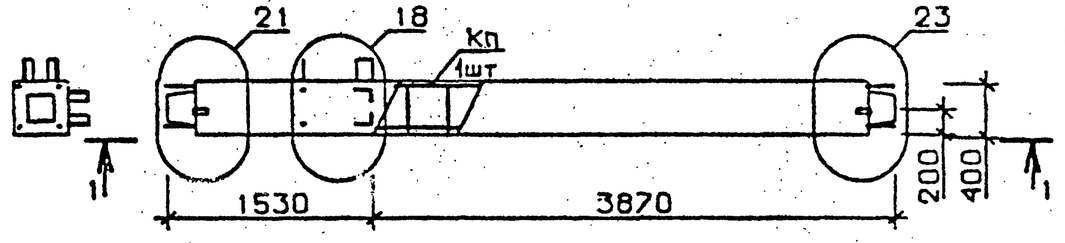

Марка колонны	Масса, т	Класс бетона	Объем бетона, м³	Расход стали кг	Марка арматурного изделия	Обозначение документа
5КС 54.54-4-С	2,159	В30	0,86	195,0	КП88с	В.2-10 К17
5КС 54.54-6-С				226,6	КП89с	
5КС 54.54-4	2,159	В30	0,86	190,6	КП88	В.2-10 К83
5КС 54.54-6				222,2	КП89	

Взам. инв. №

Подпись и дата

Инв. № подл.

Технические требования см. I.020.I-2с/89 В.2-9 ТТ
Детали см. I.020.I-2с/89 В.2-13

Разраб.	Тавшавадзе		
Проверил	Чкуанава		
ГИП	Бускивадзе		
Н. контр.	Бускивадзе		

I.020.1-2с/89 2-9 К54

Колонна
5КС 54.54-...-С
5КС 54.54-...

Стадия	Лист	Листов
Р		1

ТбилЗНИИЭП

Формат А4

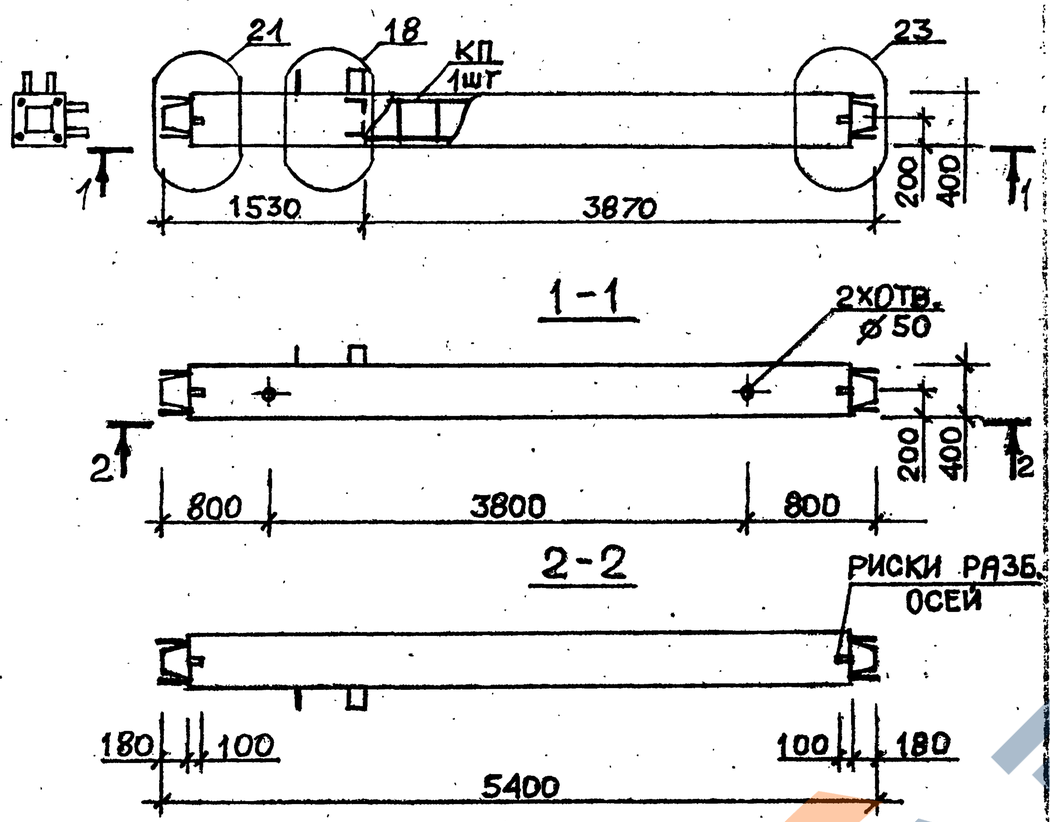

Марка колонны	Масса, т	Класс бетона	Объем бетона м³	Расход стали кг	Марка арматурного изделия	Обозначение документа
5КС 54.54-7-С	2,159	В30	0,86	280,4	КП90с	В.2-10 К18
5КС 54.54-8-С		В40			КП90с	
5КС 54.54-9-С		В30		320,8	КП91с	
5КС 54.54-7		В30		273,4	КП90	
5КС 54.54-8		В40			КП90	В.2-10 К84
5КС 54.54-9		В30		313,8	КП91	

Технические требования см. I.020.I-2с/89 В.2-9 ТТ
Детали см. I.020.I-2с/89 В.2-13

Разраб.	Шанкветадзе		
Проверил	Иванава		
ГИП	Бусквидзе		
Н. контр.	Бусквидзе		

1.020.1-2с/89 2-9 К55

Колонна
5КС 54.54-...-С
5КС 54.54-...

Стадия	Лист	Листов
Р		

ТбилЗНИИЭП

Формат А4

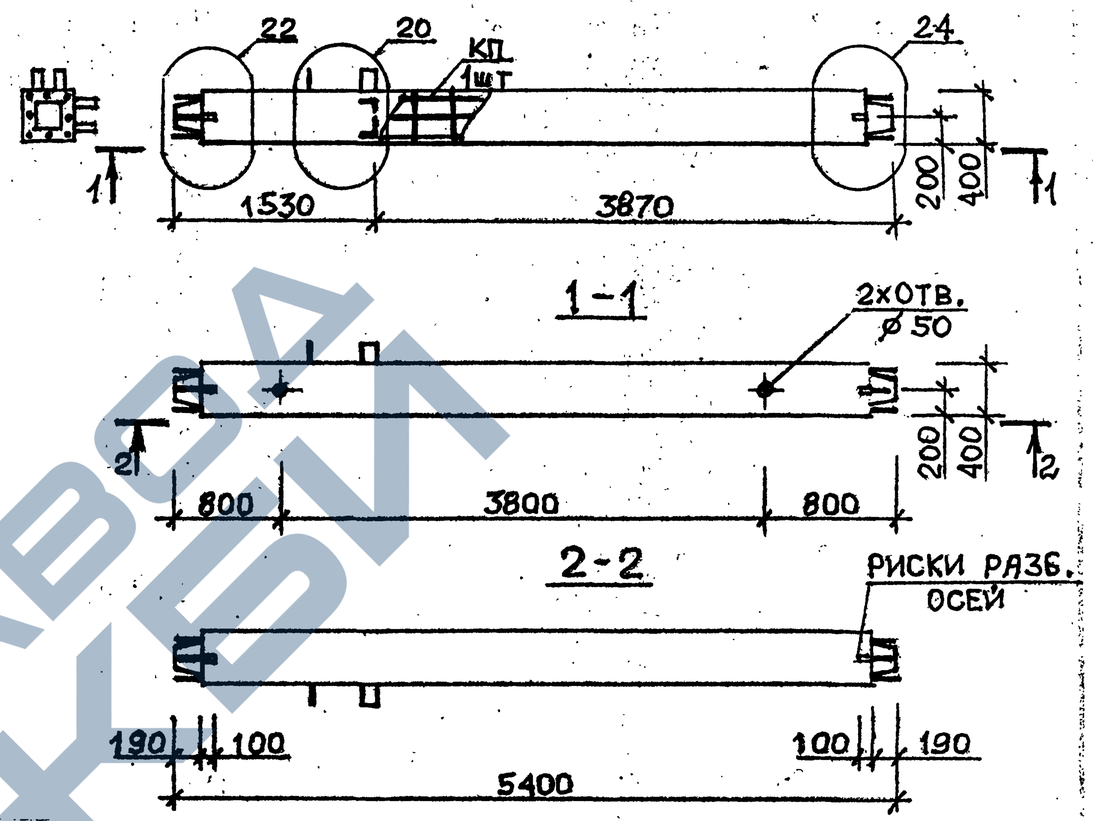

Марка колонны	Масса, т	Класс бетона	Объем бетона, м³	Расход стали кг	Марка арматурного изделия	Обозначение документа
5КС 54.54-11-С	2,159	В35	0,86	377,5	КП92с	В.2-10 К18
5КС 54.54-13-С				461,7	КП93с	
5КС 54.54-11				373,1	КП92	В.2-10 К84
5КС 54.54-13				454,7	КП93	

Технические требования см. I.020.I-2с/89 В.2-9 ТТ
Детали см. I.020.I-2с/89 В.2-13

Разраб.	Шанкветадзе		
Проверил	Иванава		
ГИП	Бусквидзе		
Н. контр.	Бусквидзе		

1.020.1-2с/89 2-9 К56

Колонна
5КС 54.54-...-С
5КС 54.54-...

Стадия	Лист	Листов
Р		

ТбилЗНИИЭП

Формат А4

Инв. № подл. | Подпись и дата | Взам. инв. №

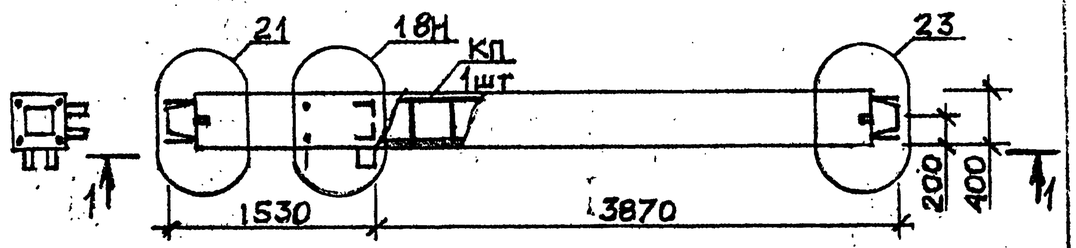

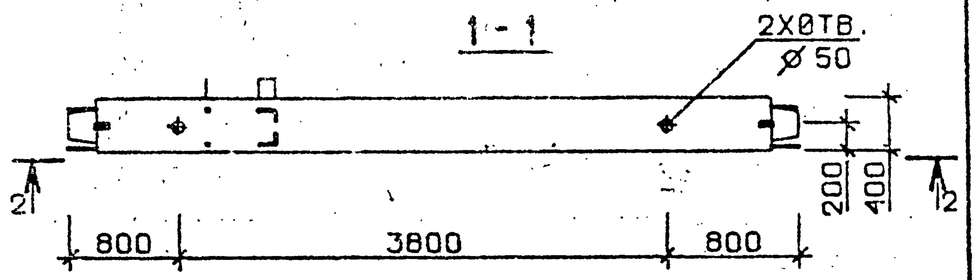

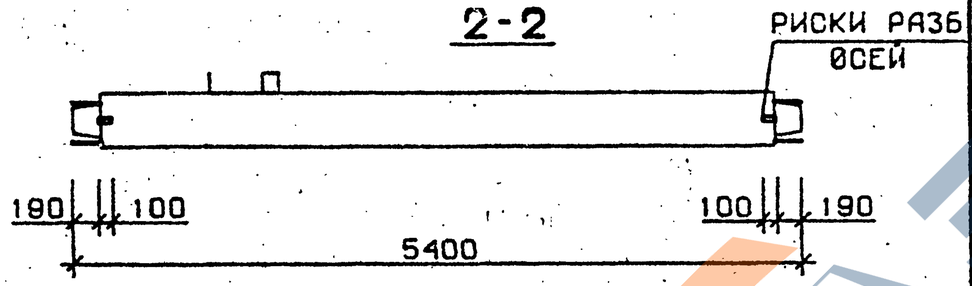

Марка колонны	Масса, т	Класс бетона	Объем бетона м³	Расход стали кг	Марка арматурного изделия	Обозначение документа
5 КС 54.54-1-Сн	2,159	В 25	0,86	143,8	КП86сн	В.2-10 К19
5 КС 54.54-3-Сн		В 30		173,8	КП87сн	
5 КС 54.54-1-н	2,159	В 25	0,86	139,4	КП86н	В.2-10 К85
5 КС 54.54-3-н		В 30		169,4	КП87н	

Взам. инв. №

Подпись и дата

Технические требования см. I.020.I-2с/89 В.2-9 ТТ
Детали см. I.020.I-2с/89 В.2-13

Разраб.	Мосесова		
Проверил	Чкванава		
ГИП	Бускивадзе		
Н. контр.	Бускивадзе		

1.020.1-2с/89 2-9 К57

Колонна
5 КС 54.54-...-Сн
5 КС 54.54-...-н

Стадия	Лист	Листов
Р		1

ТбилЗНИИЭП

Инв. № подл.

Формат А4

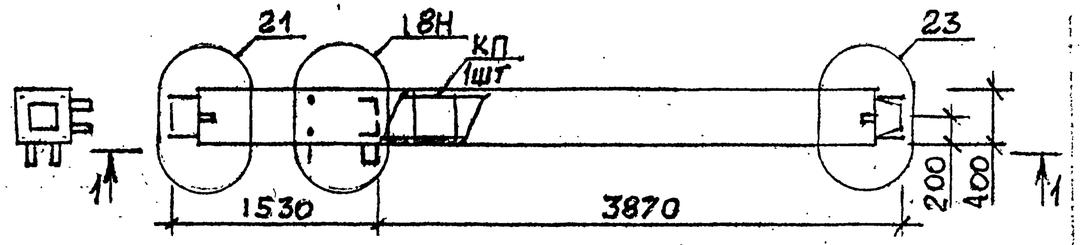

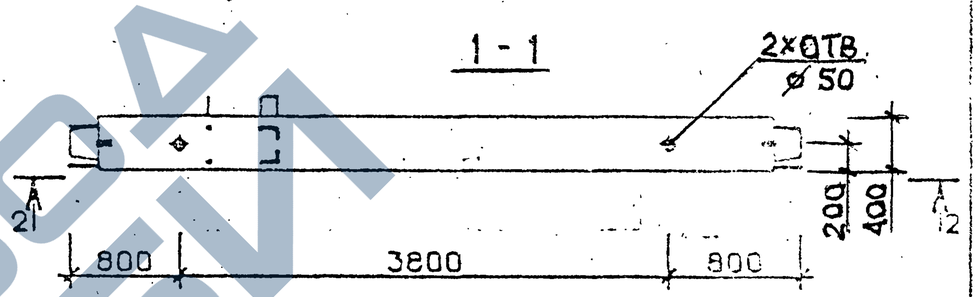

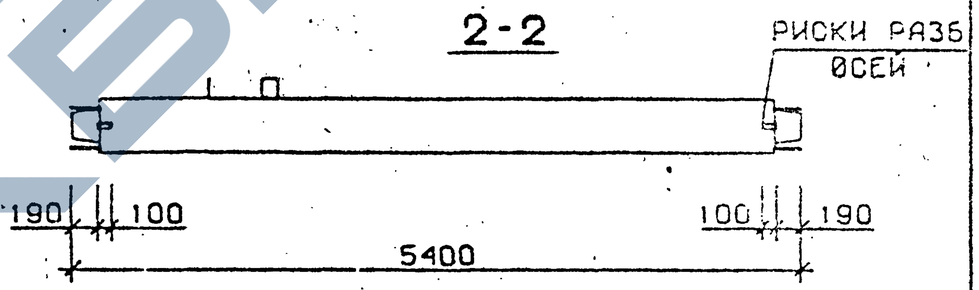

Марка колонны	Масса, т	Класс бетона	Объем бетона, м³	Расход стали кг	Марка арматурного изделия	Обозначение документа
5 КС 54.54-4-Сн	2,159	В 30	0,86	195,0	КП88сн	В.2-10 К19
5 КС 54.54-6-Сн				226,6	КП89сн	
5 КС 54.54-4-н	2,159	В 30	0,86	190,6	КП88н	В.2-10 К85
5 КС 54.54-6-н				222,2	КП89н	

Взам. инв. №

Подпись и дата

Технические требования см. I.020.I-2с/89 В.2-9 ТТ
Детали см. I.020.I-2с/89 В.2-13

Разраб.	Мосесова		
Проверил	Чкванава		
ГИП	Бускивадзе		
Н. контр.	Бускивадзе		

1.020.1-2с/89 2-9 К58

Колонна
5 КС 54.54-...-Сн
5 КС 54.54-...-н

Стадия	Лист	Листов
Р		1

ТбилЗНИИЭП

Инв. № подл.

Формат А4

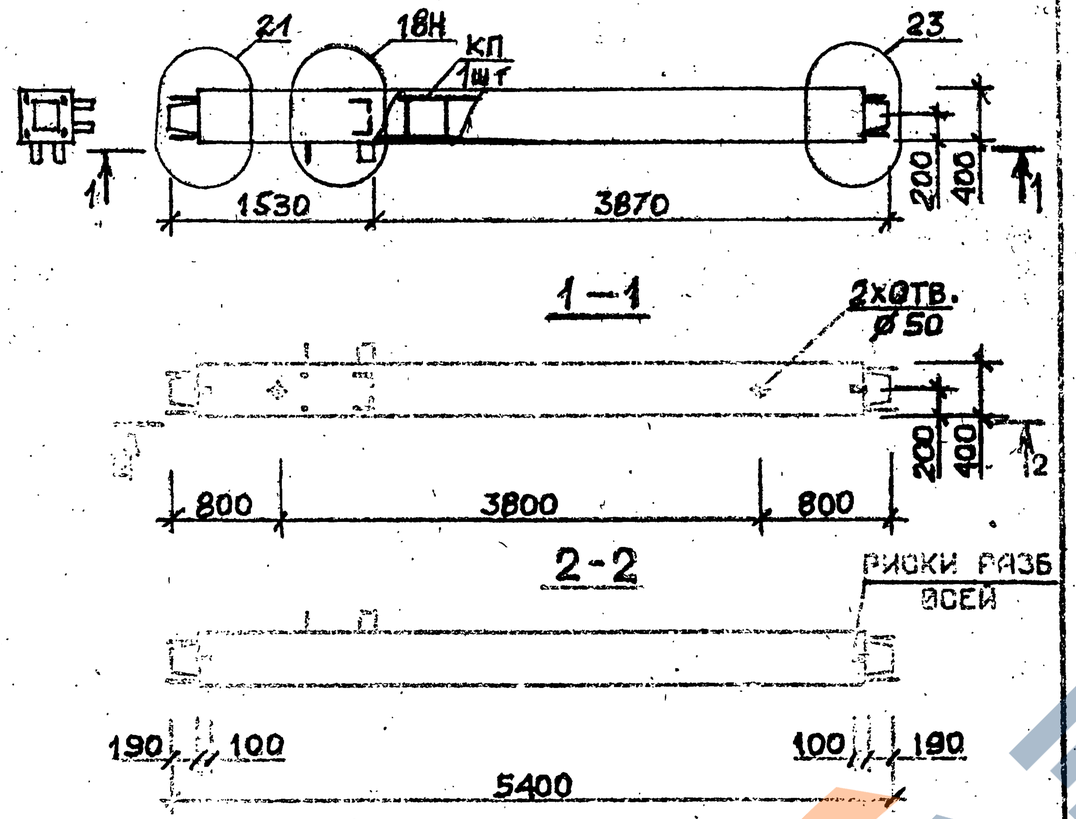

Марка колонны	Масса, т	Класс бетона	Объем бетона м³	Расход стали кг	Марка арматурного изделия	Обозначение документа
5КС 54.54-7-Сн	2,159	В30	0,86	280,4	КП90сн	В.2-10 К19
5КС 54.54-8-Сн		В40			КП90сн	
5КС 54.54-9-Сн		В30		320,8	КП91сн	
5КС 54.54-7	2,159	В30	0,86	273,4	КП90н	В.2-10 К85
5КС 54.54-8		В40			КП90н	
5КС 54.54-9		В30		313,8	КП91н	

Технические требования см. I.020.I-2с/89 В.2-9 ТТ
Детали см. I.020.I-2с/89 В.2-I3

Разраб.	Маисурадзе	
Проверил	Чиванава	
ГИП	Бускивадзе	
Н. контр.	Бускивадзе	

1.020.1-2с/89 2-9 К59

Колонна
5КС 54.54-...-Сн
5КС 54.54-...-н

Стадия	Лист	Листов
Р		1

ТбилЗНИИЭП

Формат А4

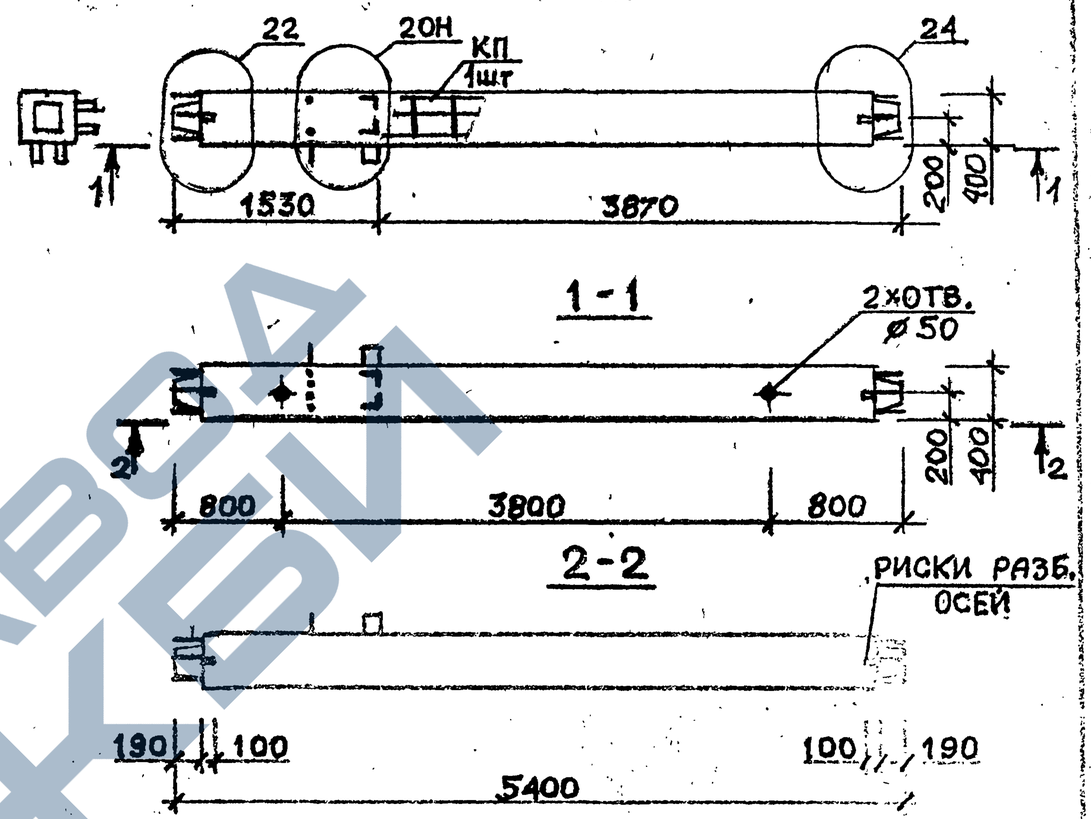

Марка колонны	Масса, т	Класс бетона	Объем бетона, м³	Расход стали кг	Марка арматурного изделия	Обозначение документа
5КС 54.54-11-Сн	2,159	В35	0,86	377,5	КП92сн	В.2-10 К20
5КС 54.54-13-Сн				461,7	КП93сн	
5КС 54.54-11-н	2,159	В35	0,86	373,1	КП92н	В.2-10 К86
5КС 54.54-13-н				454,7	КП93н	

Технические требования см. I.020.I-2с/89 В.2-9 ТТ
Детали см. I.020.I-2с/89 В.2-I3

Разраб.	Маисурадзе	
Проверил	Чиванава	
ГИП	Бускивадзе	
Н. контр.	Бускивадзе	

1.020.1-2с/89 2-9 К60

Колонна
5КС 54.54-...-Сн
5КС 54.54-...-н

Стадия	Лист	Листов
Р		1

ТбилЗНИИЭП

Формат А4

ЗАВОД ЖБИ

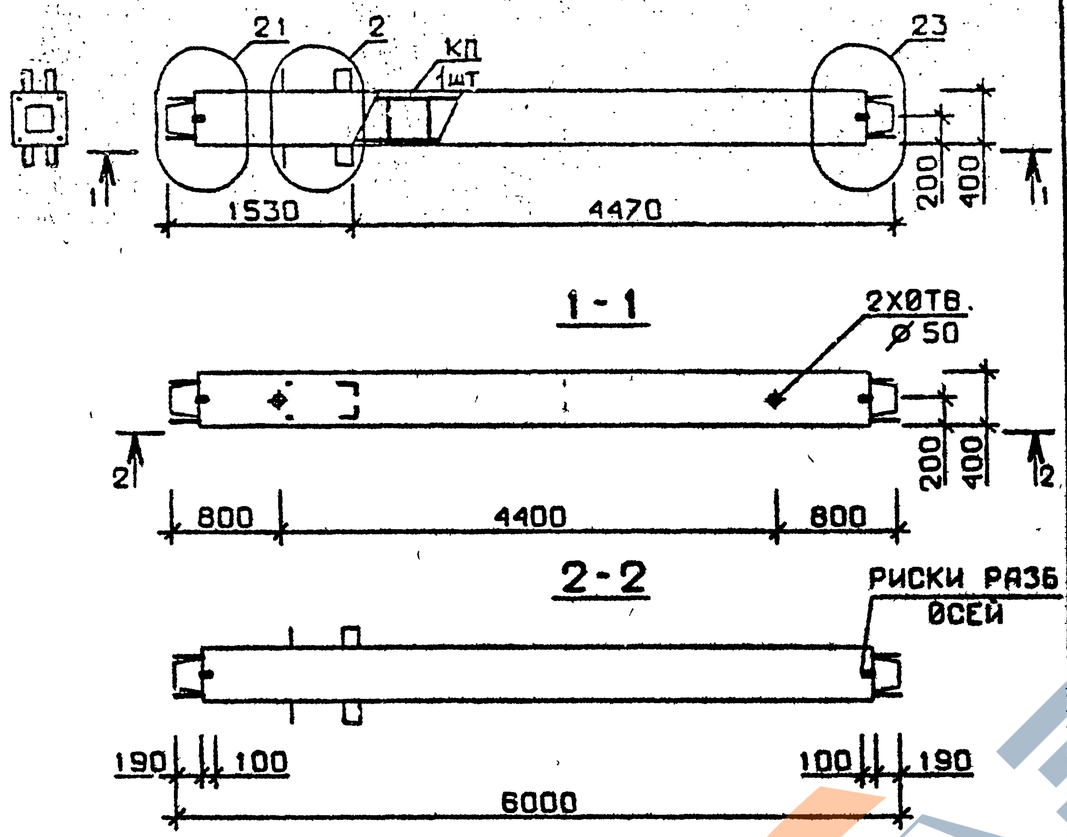

Марка колонны	Масса, т	Класс бетона	Объем бетона м³	Расход стали кг	Марка арматурного изделия	Обозначение документа
1 КС 60.60 -1- С	2,399	В 25	0,96	139,6	КП94с	В.2-10 К21
1 КС 60.60-3 -С		В 30		172,8	КП95с	
1 КС 60.60-4 -С				196,4	КП96с	
1 КС 60.60-1	2,399	В 25	0,96	134.6	КП94	В.2-10 К87
1 КС 60.60-3		В 30		167.3	КП95	
1 КС 60.60-4				190,9	КП96	

Технические требования см. I.020.I-2с/89 В.2-9 ТТ
Детали см. I.020.I-2с/89 В.2-I3

Разраб.	Тавшавадзе		1.020.1-2с/89	2-9 К61
Проверил	Чкванава			
ГИП	Бускивадзе			
Н. контр.	Бускивадзе			

Колонна 1КС 60.60-...-С 1КС 60.60-...

Стадия	Лист	Листов
Р		1

ТбилЗНИИЭП

Формат А4

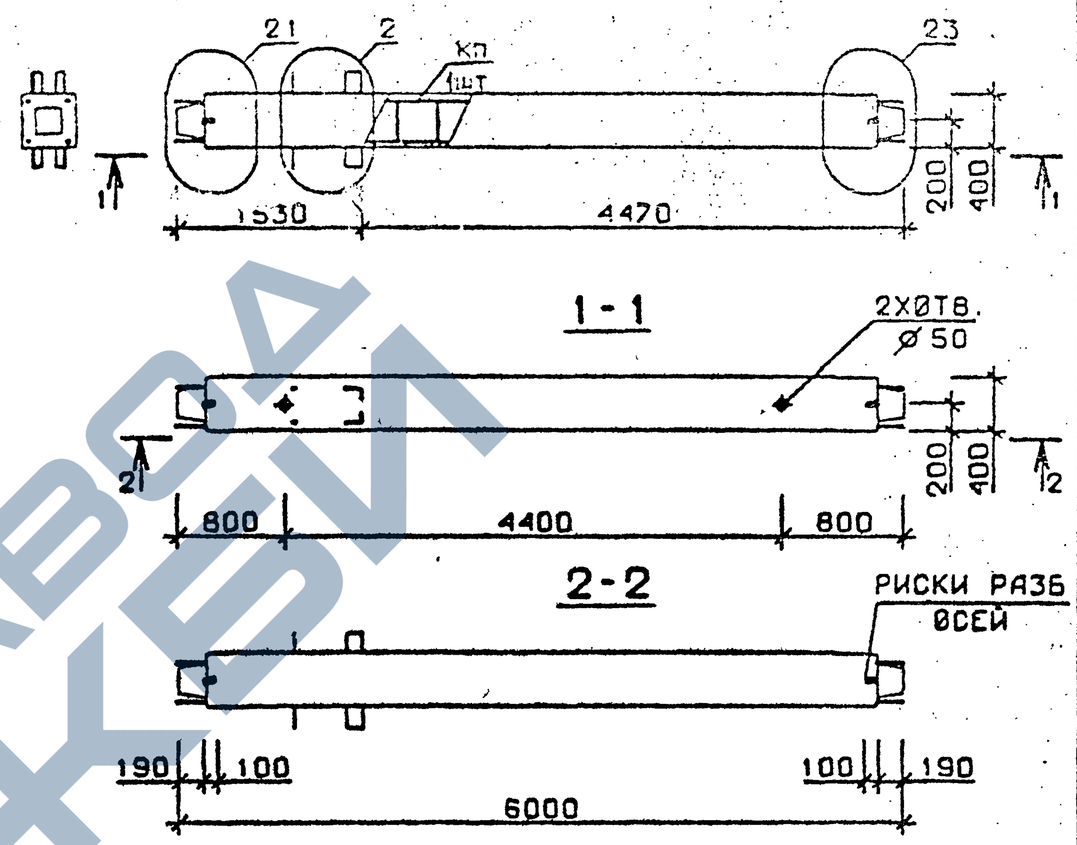

Марка колонны	Масса, т	Класс бетона	Объем бетона, м³	Расход стали кг	Марка арматурного изделия	Обозначение документа
1 КС 60.60 - 6 - С	2,399	В 30	0,96	231,6	КП97с	В.2-10 К21
1 КС 60.60 - 7 - С				283,4	КП98с	
1 КС 60.60 - 6	2,399	В 30	0,96	226.1	КП97	В.2-10 К87
1 КС 60.60 - 7				279.6	КП98	

Технические требования см. I.020.I-2с/89 В.2-9 ТТ
Детали см. I.020.I-2с/89 В.2-I3

Разраб.	Тавшавадзе		1.020.1-2с/89	2-9 К62
Проверил	Чкванава			
ГИП	Бускивадзе			
Н. контр.	Бускивадзе			

Колонна 1КС 60.60-...-С 1КС 60.60-...

Стадия	Лист	Листов
Р		1

ТбилЗНИИЭП

Формат А4

Взам. инв. № | Подпись и дата | Инв. № подл.

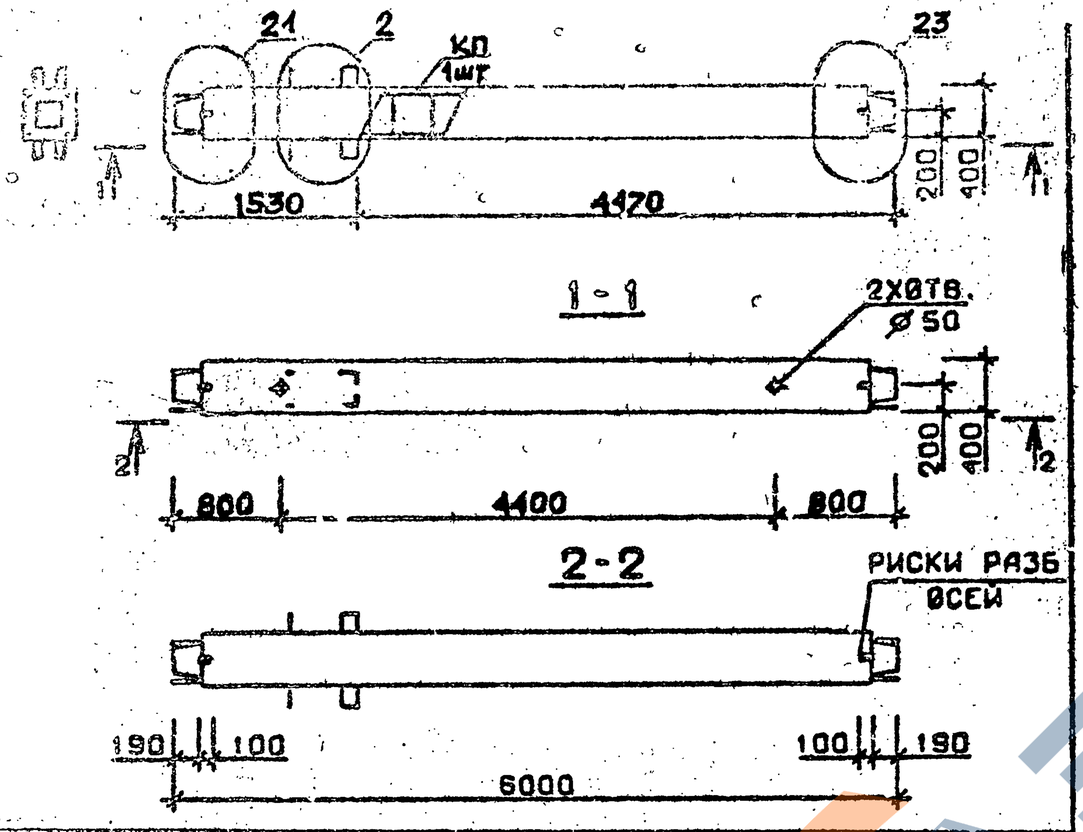

Марка колонны	Масса, т	Класс бетона	Объем бетона, м³	Расход стали кг	Марка арматурного изделия	Обозначение документа
1КС 60.60-9-С	2,399	В30	0,96	333,2	КП99с	В.2-10 К21
1КС 60.60-10-С		В40			КП99с	
1КС 60.60-9	2,399	В30	0,96	324,4	КП99	В.2-10 К87
1КС 60.60-10		В40			КП99	

Технические требования см. I.020.I-2с/89 В.2-9 ТТ
Детали см. I.020.I-2с/89 В.2-13

Разраб.	Чанкветадзе		
Проверил	Чквиава		
ГИП	Бусквадзе		
Н. контр.	Бусквадзе		

I.020.I-2с/89 2-9 К63

Колонна
1КС 60.60-...-С
1КС 60.60-...

Стадия	Лист	Листов
Р		

ТбилЗНИИЭП

Формат А4

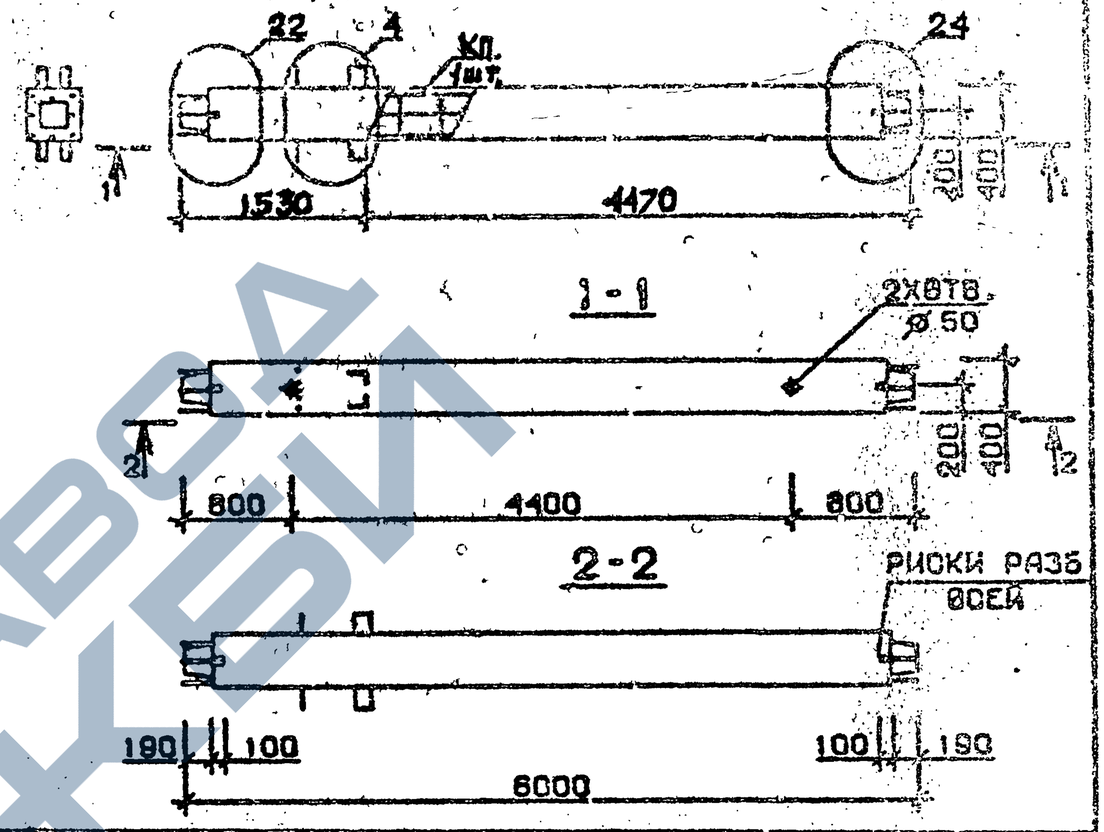

Марка колонны	Масса, т	Класс бетона	Объем бетона, м³	Расход стали кг	Марка арматурного изделия	Обозначение документа
1КС 60.60-13-С	2,399	В35	0,96	498,0	КП100с	В.2-10 К22
1КС 60.60-13	2,399	В35	0,96	489,2	КП100	К88

Технические требования см. I.020.I-2с/89 В.2-9 ТТ
Детали см. I.020.I-2с/89 В.2-13

Разраб.	Чанкветадзе		
Проверил	Чквиава		
ГИП	Бусквадзе		
Н. контр.	Бусквадзе		

I.020.I-2с/89 2-9 К64

Колонна
1КС 60.60-13-С
1КС 60.60-13

Стадия	Лист	Листов
Р		

ТбилЗНИИЭП

Формат А4

Взам. инв. № | Подпись и дата | Инв. № подл.

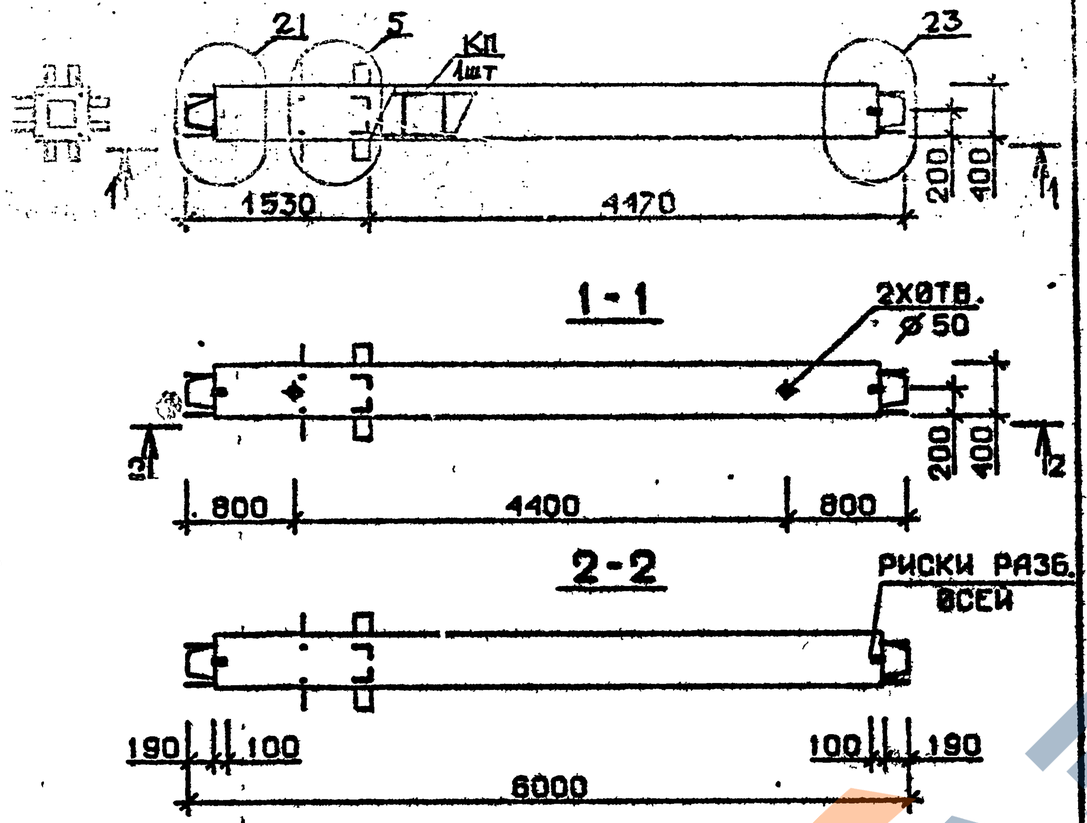

Марка колонны	Масса, т	Класс бетона	Объем бетона, м³	Расход стали кг	Марка арматурного изделия	Обозначение документа
2 КС 60.60-1-С	2,399	В 25	0,96	163,6	КП101с	В.2-10 К22
2 КС 60.60-3-С		В 30		196,7	КП102с	
2 КС 60.60-4-С				220,4	КП103с	
2 КС 60.60-1	2,399	В 25	0,96	158,1	КП101	В.2-10 К88
2 КС 60.60-3		В 30		191,2	КП102	
2 КС 60.60-4				214,9	КП103	

Технические требования см. I.020.I-2с/89 В.2-9 ТТ
Детали см. I.020.I-2с/89 В.2-13

Разраб.	Мосесова		1.020.1-2с/89	2-9 К65
Проверил	Чкванава			
ГИП	Бускивадзе			
Н.контр.	Бускивадзе		Колонна 2КС 60.60-...-С 2КС 60.60-...	Стадия Р; Лист; Листов 1
			ТбилЗНИИЭП	

Взам. инв. № | Подпись и дата | Инв. № подл.

Формат А4

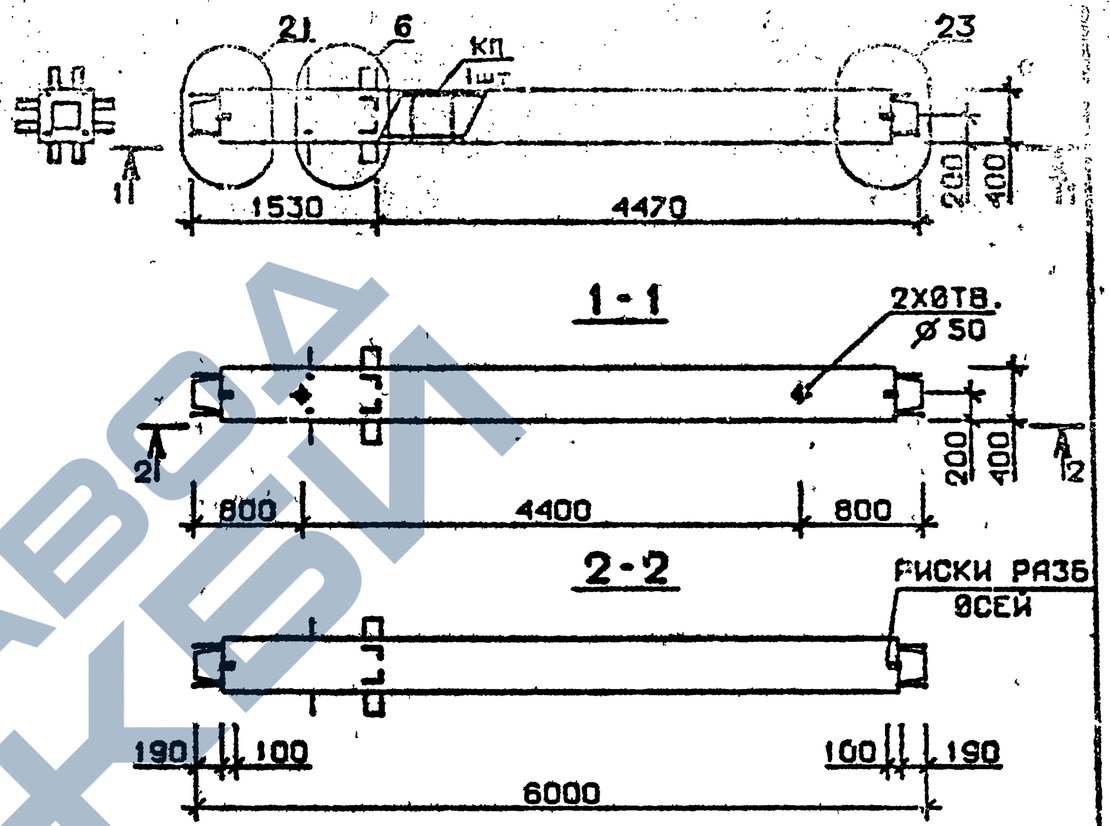

Марка колонны	Масса, т	Класс бетона	Объем бетона, м³	Расход стали кг	Марка арматурного изделия	Обозначение документа
2 КС 60.60-6-С	2,399	В 30	0,96	255,6	КП104с	В 2-10 К22
2 КС 60.60-7-С				314,8	КП105с	
2 КС 60.60-6	2,399	В 30	0,96	250,1	КП104	В.2-10 К88
2 КС 60.60-7				306,0	КП105	

Технические требования см. I.020.I-2с/89 В.2-9 ТТ
Детали см. I.020.I-2с/89 В.2-13

Разраб.	Мосесова		1.020.1-2с/89	2-9 К66
Проверил	Чкванава			
ГИП	Бускивадзе			
Н.контр.	Бускивадзе		Колонна 2КС 60.60-...-С 2КС 60.60-...	Стадия Р; Лист; Листов 1
			ТбилЗНИИЭП	

Взам. инв. № | Подпись и дата | Инв. № подл.

Формат А4

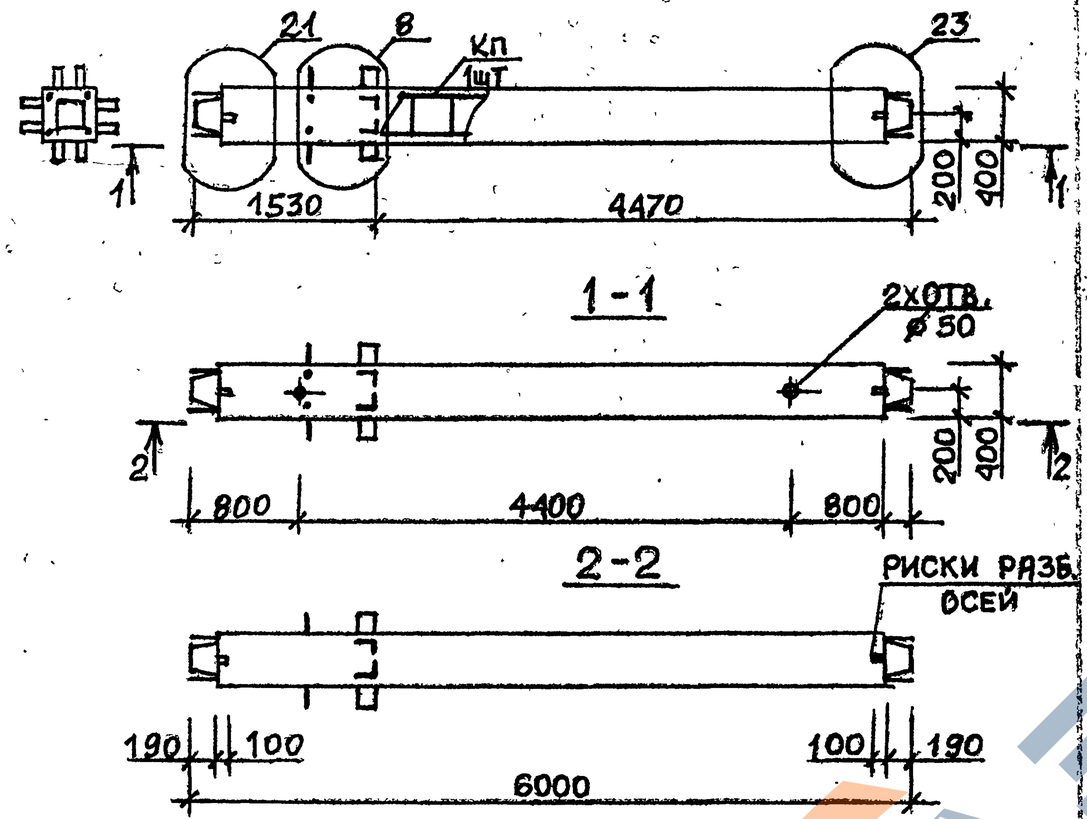

Марка колонны	Масса, т	Класс бетона	Объем бетона м³	Расход стали кг	Марка арматурного изделия	Обозначение документа
2КС 60.60-9-С	2,399	В30	0,96	359,6	КП106с	В.2-10 К22
2КС 60.60-10-С		В40			КП106с	
2КС 60.60-9	2,399	В30	0,96	350,8	КП106	В.2-10 К88
2КС 60.60-10		В40			КП106	

Технические требования см. I.020.I-2с/89 В.2-9 ТТ
Детали см. I.020.I-2с/89 В.2-13

1.020.1-2с/89 2-9 К67

Колонна
2КС 60.60-...-С
2КС 60.60-...

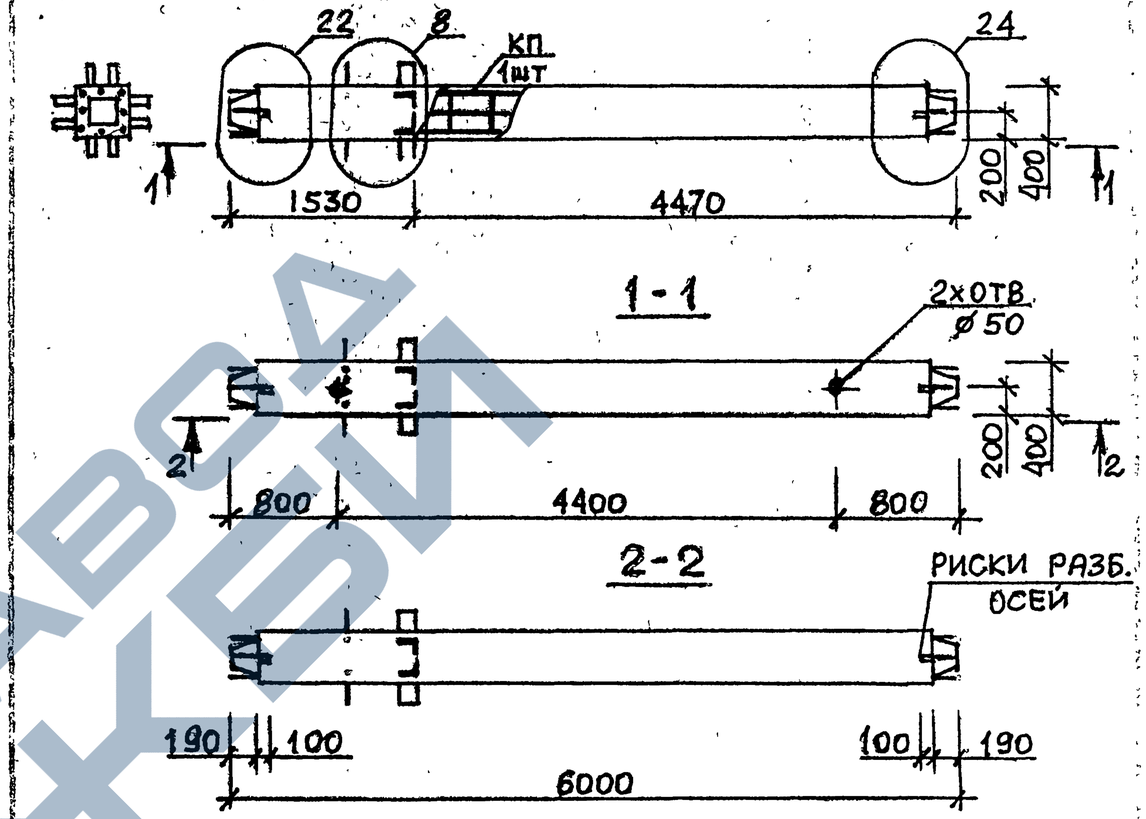

Марка колонны	Масса, т	Класс бетона	Объем бетона м³	Расход стали кг	Марка арматурного изделия	Обозначение документа
2КС 60.60-13-С	2,399	В35	0,96	523,6	КП107с	В.2-10 К23
2КС 60.60-13	2,399	В35	0,96	514,8	КП107	К89

Технические требования см. I.020.I-2с/89 В.2-9 ТТ
Детали см. I.020.I-2с/89 В.2-13

1.020.1-2с/89 2-9 К68

Колонна
2КС 60.60-13-С
2КС 60.60-13

Формат А4

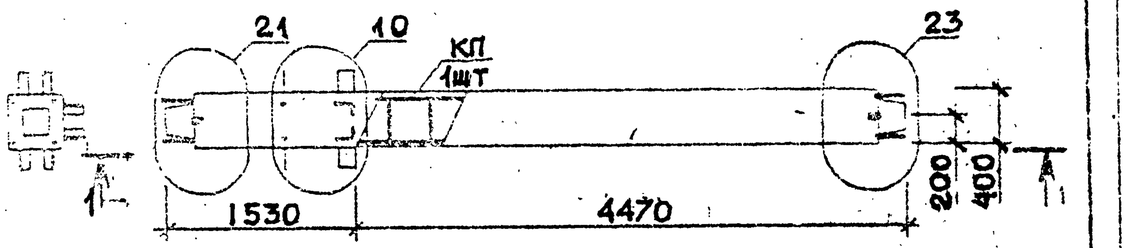

1 - 1

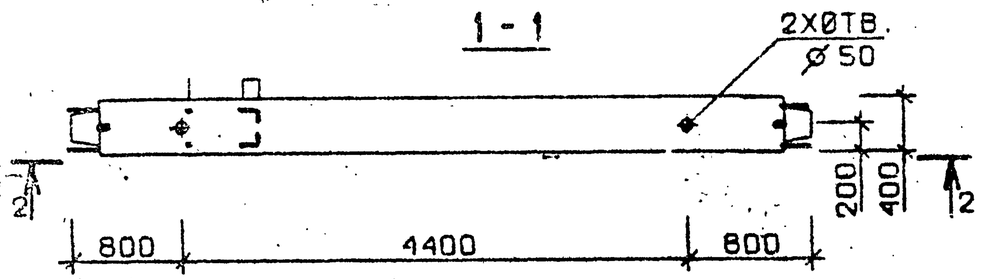

2 - 2

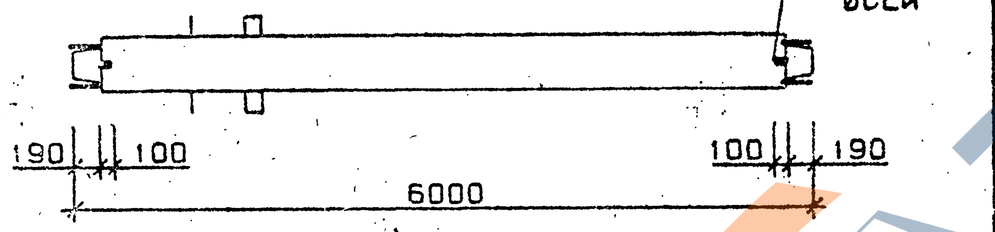

Марка колонны	Масса, т	Класс бетона	Объем бетона м³	Расход стали кг	Марка арматурного изделия	Обозначение документа
3 КС 60.60 - 1 - С	2,399	В 25	0,96	156,5	КП108с	В.2-10 К23
3 КС 60.60 - 3 - С		В 30		189,7	КП109с	
3 КС 60.60 - 4 - С				213,3	КП110с	
3 КС 60.60 - 1	2,399	В 25	0,96	151,0	КП108	В.2-10 К89
3 КС 60.60 - 3		В 30		184,2	КП109	
3 КС 60.60 - 4				207,8	КП110	

Технические требования см. I.020.I-2с/89 В.2-9 ТТ
Детали см. I.020.I-2с/89 В.2-I3

Разраб.	Тавшавадзе		
Проверил	Чкванава		
ГИП	Бусхивадзе		
Н. контр.	Бусхивадзе		

I.020.I-2с/89 2-9 К69

К О Л О Н Н А
3КС 60.60-...-С
3КС 60.60-...

Стадия	Лист	Листов
Р		1

ТбилЗНИИЭП

Формат А4

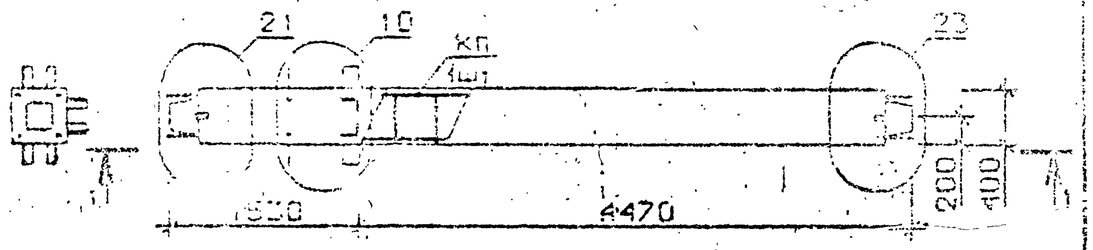

1 - 1

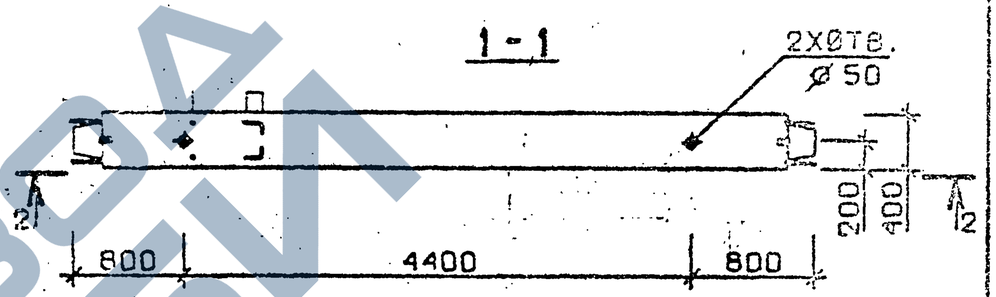

2 - 2

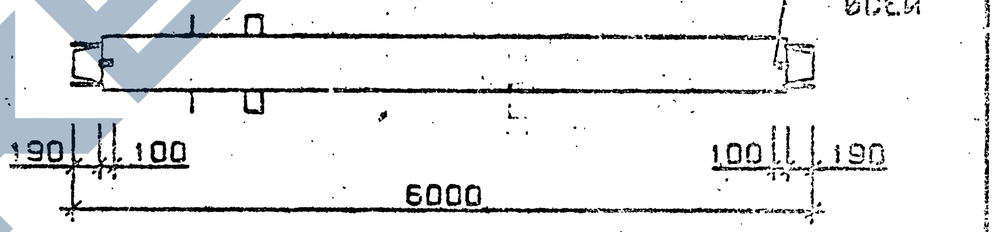

Марка колонны	Масса, т	Класс бетона	Объем бетона, м³	Расход стали кг	Марка арматурного изделия	Обозначение документа
3 КС 60.60 - 6 - С	2,399	В 30	0,96	248,5	КП111с	В.2-10 К23
3 КС 60.60 - 7 - С				307,5	КП112с	
3 КС 60.60 - 6	2,399	В 30	0,96	243,0	КП111	В.2-10 К89
3 КС 60.60 - 7				298,7	КП112	

Технические требования см. I.020.I-2с/89 В.2-9 ТТ
Детали см. I.020.I-2с/89 В.2-I3

Разраб.	Тавшавадзе		
Проверил	Чкванава		
ГИП	Бусхивадзе		
Н. контр.	Бусхивадзе		

I.020.I-2с/89 2-9 К70

К О Л О Н Н А
3КС 60.60-...-С
3КС 60.60-...

Стадия	Лист	Листов
Р		1

ТбилЗНИИЭП

Формат А4

Взам. инв. № | Подпись и дата | Инв. № подл.

ЗАВОД ЖБИ

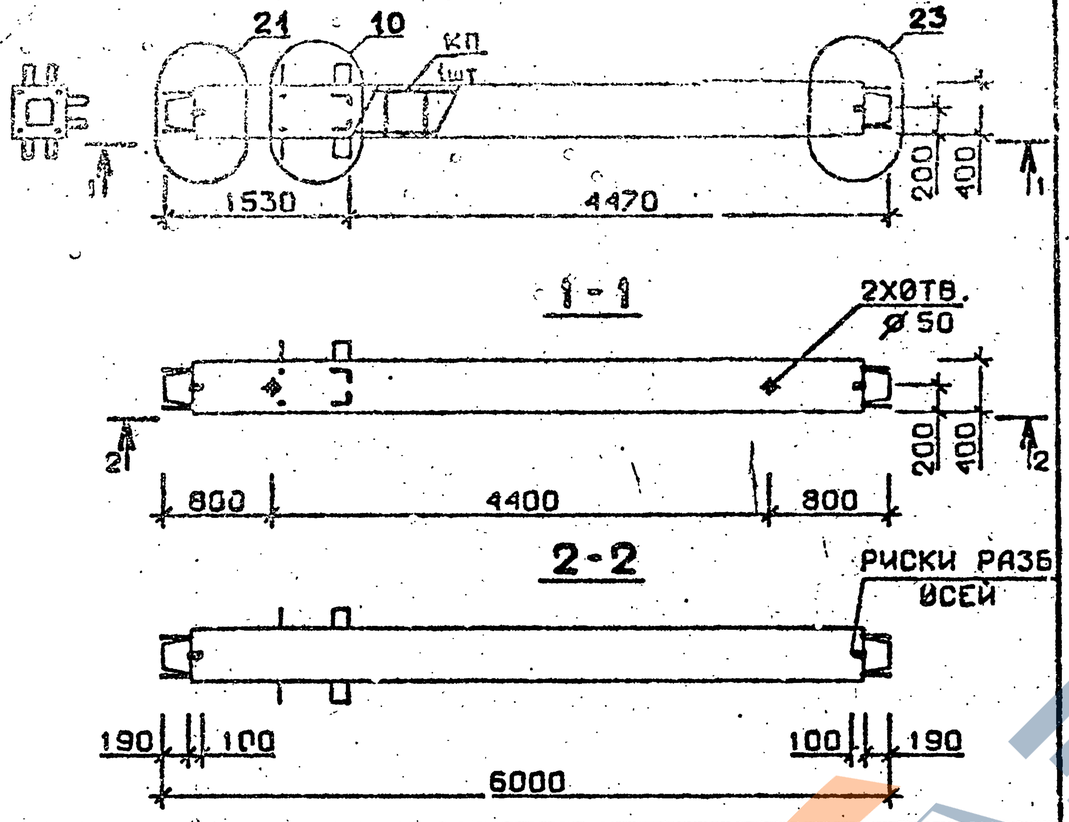

Марка колонны	Масса, т	Класс бетона	Объем бетона м³	Расход стали кг	Марка арматурного изделия	Обозначение документа
3 КС 60.60 - 9 - С	2,399	В30	0,96	352,3	КП113с	В.2-10 К23
3 КС 60.60 - 10 - С		В40			КП113с	
3 КС 60.60 - 9	2,399	В30	0,96	343,5	КП113	В.2-10 К89
3 КС 60.60 - 10		В40			КП113	

Технические требования см. I.020.I-2с/89 В.2-9 ТТ
Детали см. I.020.I-2с/89 В.2-13

Разраб.	Чанкветадзе		I.020.I-2с/89	2-9 К71
Проверил	Чкуанава			
ГИП	Бускивадзе			
Н. контр.	Бускивадзе		Колонна 3КС 60.60-...-С 3КС 60.60-...	Стадия Р; Лист; Листов 1
			ТбилЗНИИЭП	

Взам. инв. № | Подпись и дата | Инв. № подл.

Формат А4

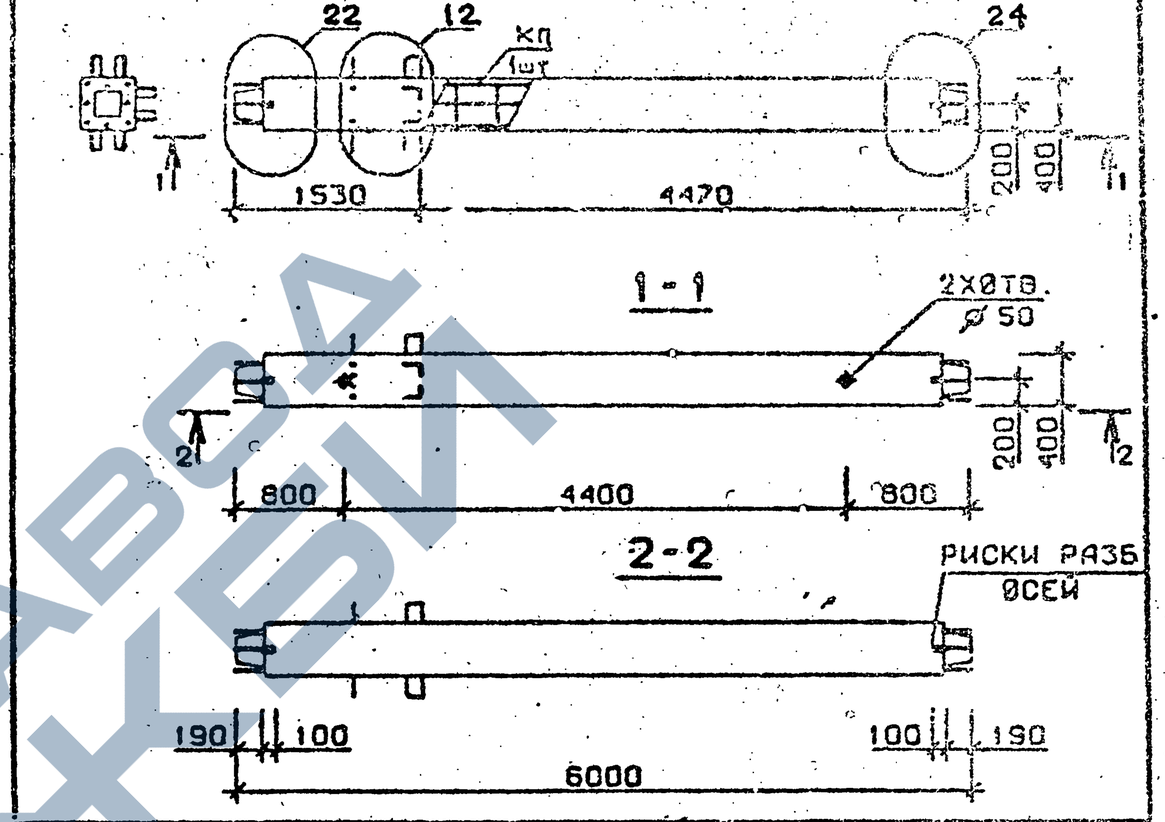

Марка колонны	Масса, т	Класс бетона	Объем бетона, м³	Расход стали кг	Марка арматурного изделия	Обозначение документа
3 КС 60.60 - 12 - С	2,399	В45	0,96	416,4	КП114с	В.2-10 К24
3 КС 60.60 - 13 - С		В35		510,6	КП115с	
3 КС 60.60 - 12	2,399	В45	0,96	410,9	КП114	В.2-10 К90
3 КС 60.60 - 13		В35		501.8	КП115	

Технические требования см. I.020.I-2с/89 В.2-9 ТТ
Детали см. I.020.I-2с/89 В.2-13

Разраб.	Чанкветадзе		I.020.I-2с/89	2-9 К72
Проверил	Чкуанава			
ГИП	Бускивадзе			
Н. контр.	Бускивадзе		Колонна 3КС 60.60-...-С 3КС 60.60-...	Стадия Р; Лист; Листов 1
			ТбилЗНИИЭП	

Взам. инв. № | Подпись и дата | Инв. № подл.

Формат А4

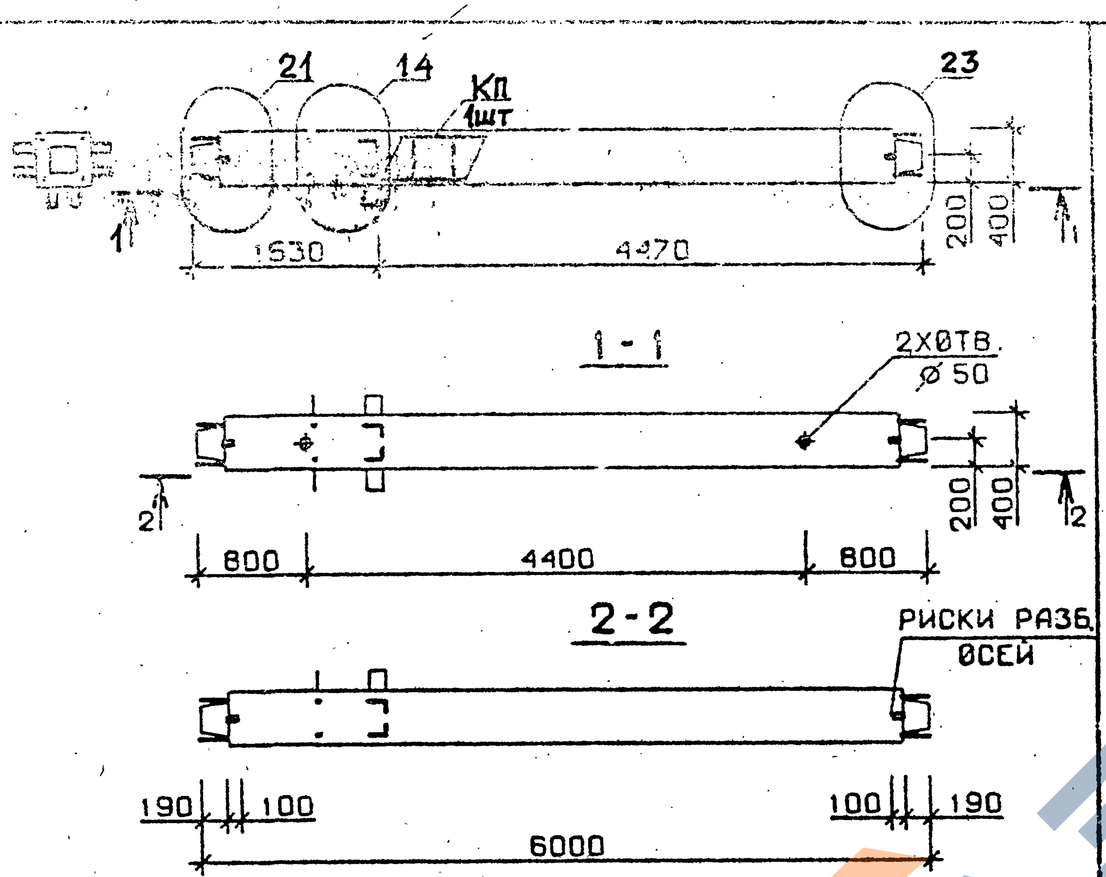

Марка колонны	Масса, т	Класс бетона	Объем бетона м³	Расход стали кг	Марка арматурного изделия	Обозначение документа
4 КС 60.60-1-С	2,399	В 25	0,96	158,5	КП116с	В.2-10 К24
4 КС 60.60-3-С		В 30		191,7	КП117с	
4 КС 60.60-4-С				215,3	КП118с	
4 КС 60.60-1	2,399	В 25	0,96	153,0	КП116	В.2-10 К90
4 КС 60.60-3		В 30		186,2	КП117	
4 КС 60.60-4				209,8	КП118	

Технические требования см.I.020.I-2с/89 В.2-9 ТТ
Детали см. I.020.I-2с/89 В.2-I3

Разраб.	Мосесова		
Проверил	Чкванава		
ГИП	Бускивадзе		
Н.контр.	Бускивадзе		

1.020.1-2с/89 2-9 К73

Колонна 4 КС 60.60-...-С 4 КС 60.60-...

Стадия	Лист	Листов
Р		1

ТбилЗНИИЭП

Формат А4

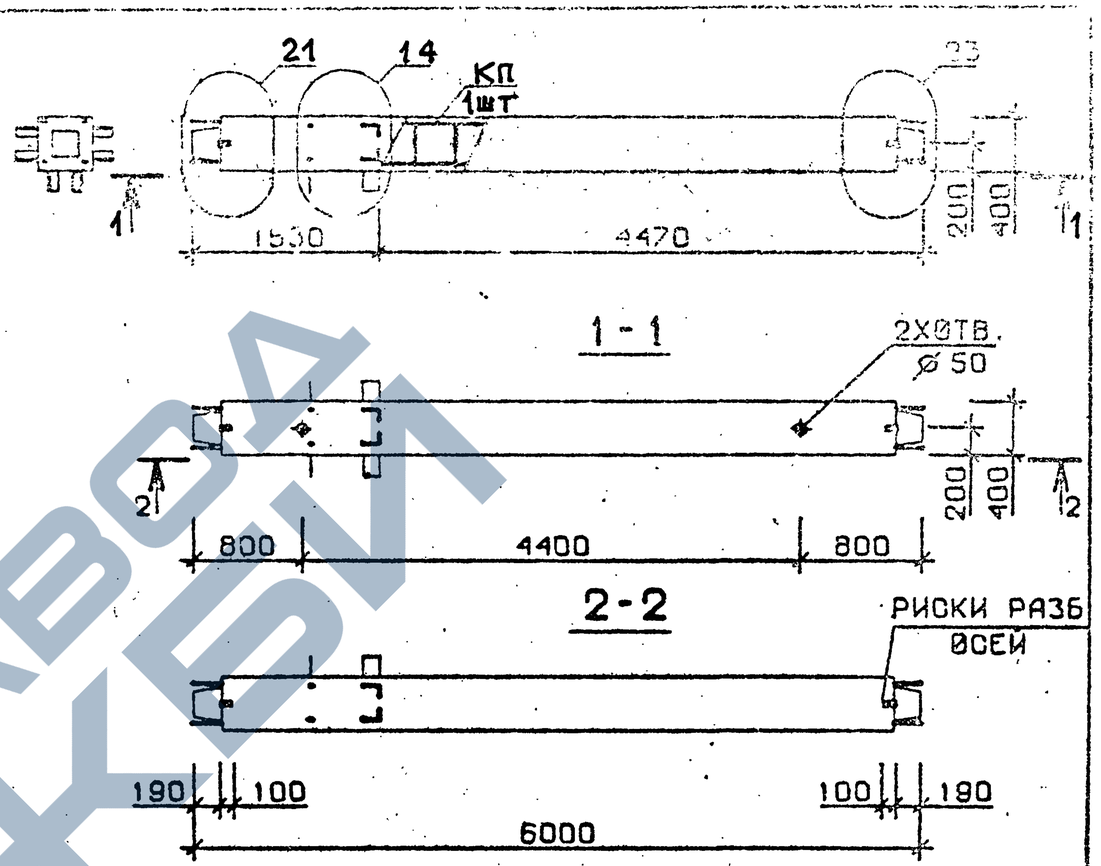

Марка колонн	Масса, т	Класс бетона	Объем бетона, м³	Расход стали кг	Марка арматурного изделия	Обозначение документа
4 КС 60.60-6-С	2,399	В 30	0,96	250,5	КП119с	В.2-10 К24
4 КС 60.60-7-С				309,5	КП120с	К25
4 КС 60.60-6	2.399	В 30	0,96	245,0	КП119	В.2-10 К90
4 КС 60.60-7				300,7	КП120	К91

Технические требования см.I.020.I-2с/89 В.2-9 ТТ
Детали см. I.020.I-2с/89 В.2-I3

Разраб.	Мосесова		
Проверил	Чкванава		
ГИП	Бускивадзе		
Н.контр.	Бускивадзе		

1.020.1-2с/89 2-9 К74

Колонна 4 КС 60.60-...-С 4 КС 60.60-...

Стадия	Лист	Листов
Р		1

ТбилЗНИИЭП

Формат А4

Взам. инв. № | Подпись и дата | Инв. № подл.

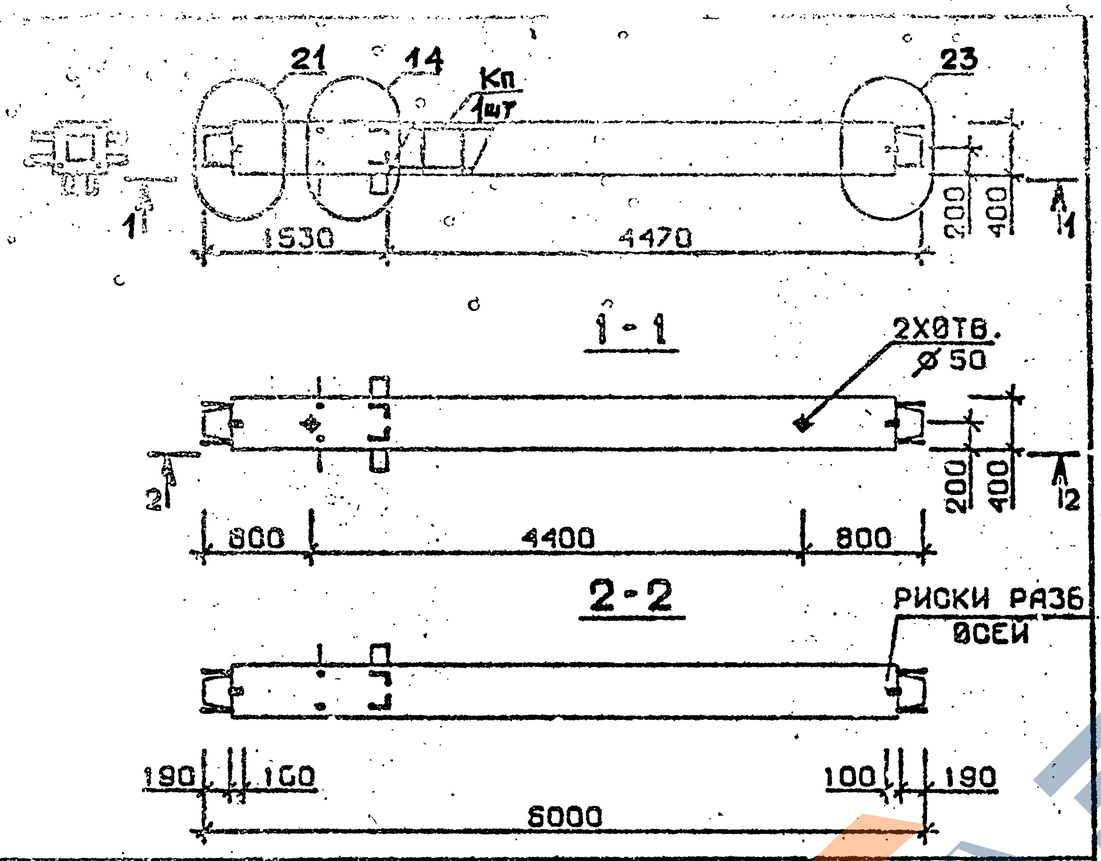

Марка колонны	Масса, т	Класс бетона	Объем бетона м³	Расход стали кг	Марка арматурного изделия	Обозначение документа
4 КС 60.60-9-С	2,399	В30	0,96	354,3	КП121с	В.2-10 К25
4 КС 60.60-10-С		В40			КП121с	
4 КС 60.60-9	2,399	В30	0,96	345,5	КП121	В.2-10 К91
4 КС 60.60-10		В40			КП121	

Технические требования см. I.020.I-2с/89 В.2-9 ТТ
Детали см. I.020.I-2с/89 В.2-13

Разраб.	Мансурадзе		
Проверил	Чкванава		
ГИП	Бускивадзе		
Н. контр.	Бускивадзе		

1.020.1-2с/89 2-9 К75

Колонна
4КС 60.60-...-С
4КС 60.60-...

Стадия	Лист	Листов
Р		1

ТбилЗНИИЭП

Формат А4

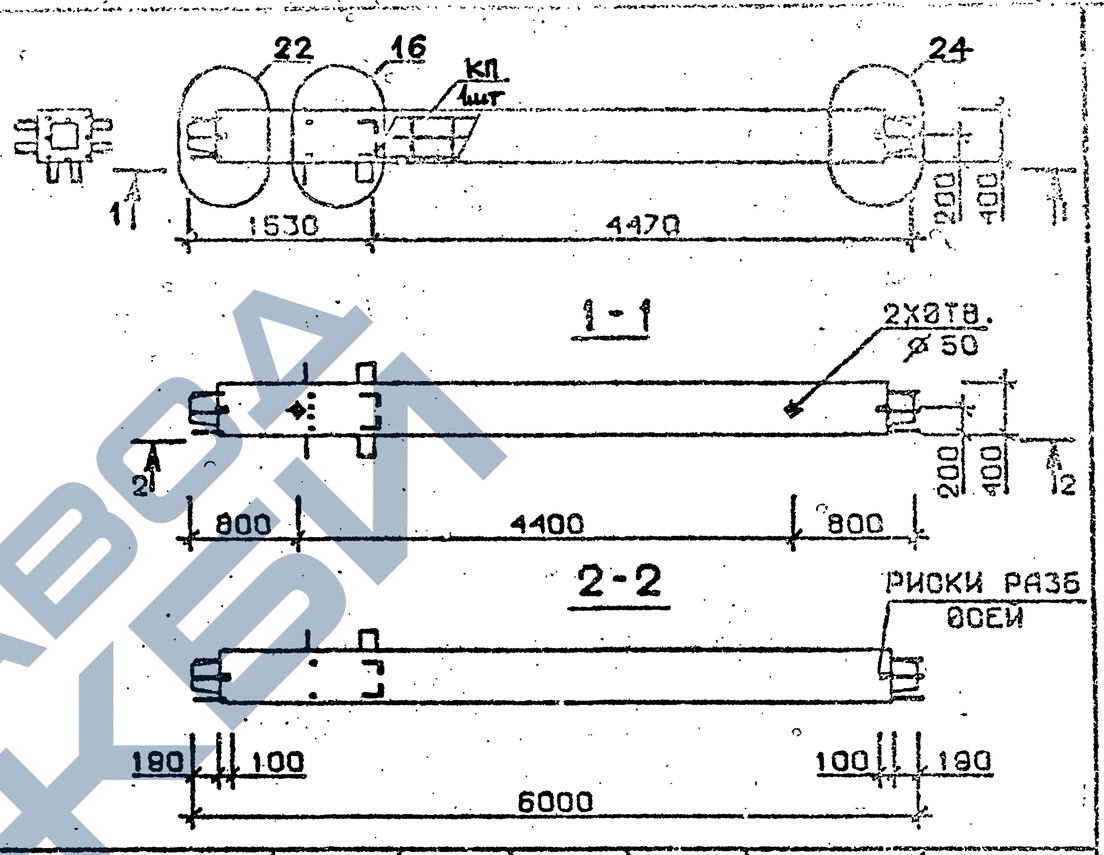

Марка колонны	Масса, т	Класс бетона	Объем бетона, м³	Расход стали кг	Марка арматурного изделия	Обозначение документа
4 КС 60.60-12-С	2,399	В45	0,96	413,6	КП122с	В.2-10 К25
4 КС 60.60-12	2,399	В45	0,96	408.1	КП122	К91

Технические требования см. I.020.I-2с/89 В.2-9 ТТ
Детали см. I.020.I-2с/89 В.2-13

Разраб.	Мансурадзе		
Проверил	Чкванава		
ГИП	Бускивадзе		
Н. контр.	Бускивадзе		

1.020.1-2с/89 2-9 К75

Колонна
4КС 60.60-12-С
4КС 60.60-12

Стадия	Лист	Листов
Р		1

ТбилЗНИИЭП

Формат А4

Взам. инв. № | Подпись и дата | Инв. № подл.

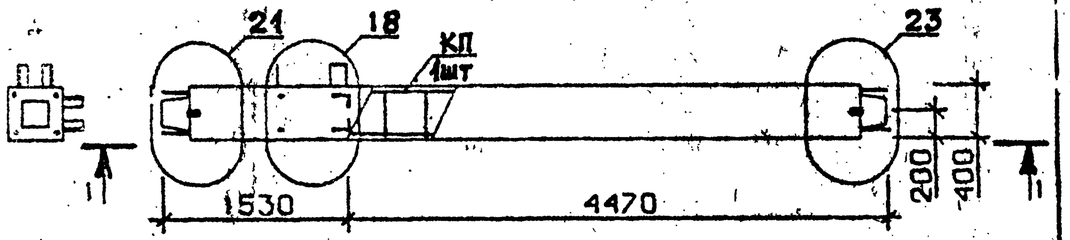

1-1

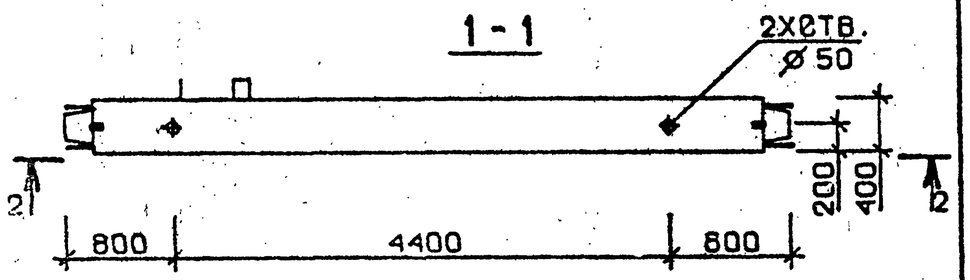

2-2

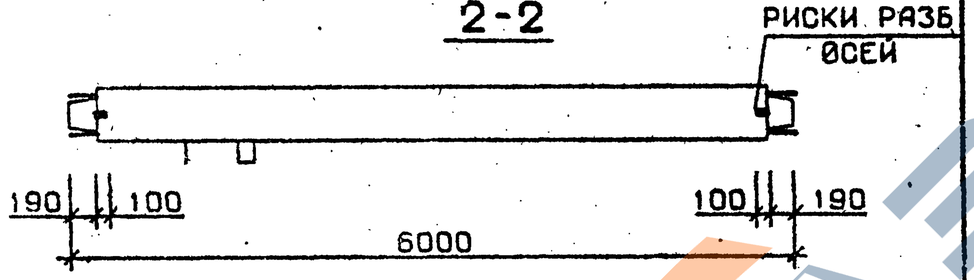

Марка колонны	Масса, т	Класс бетона	Объем бетона м³	Расход стали кг	Марка арматурного изделия	Обозначение документа
5 КС 60.60-1-С	2,399	В 25	0,96	151,5	КП123с	В.2-10 К26
5 КС 60.60-3-С		В 30		184,7	КП124с	
5 КС 60.60-4-С				208,3	КП125с	
5 КС 60.60-1	2,399	В 25	0,96	146,0	КП123	В.2-10 К92
5 КС 60.60-3		В 30		179,2	КП124	
5 КС 60.60-4				202,8	КП125	

Технические требования см. I.020.I-2с/89 В.2-9 ТТ
Детали см. I.020.I-2с/89 В.2-13

Разраб.	Тавшавадзе			1.020.1-2с/89 2-9 К77
Проверил	Чкванава			
ГИП	Бускивадзе			
Н. контр.	Бускивадзе			

Колонна
5 КС 60.60-...-С
5 КС 60.60-...

Стадия	Лист	Листов
Р		1

ТбилЗНИИЭП

Формат А4

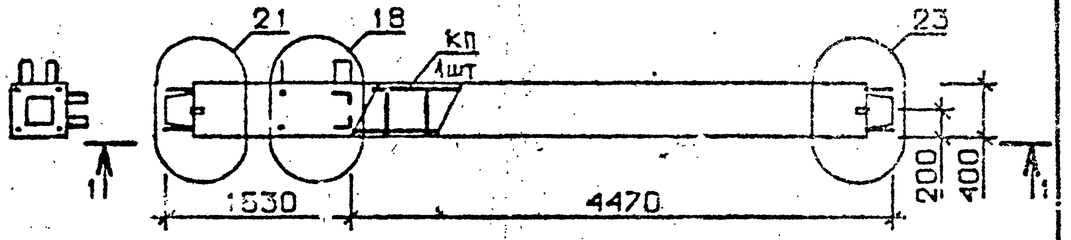

1-1

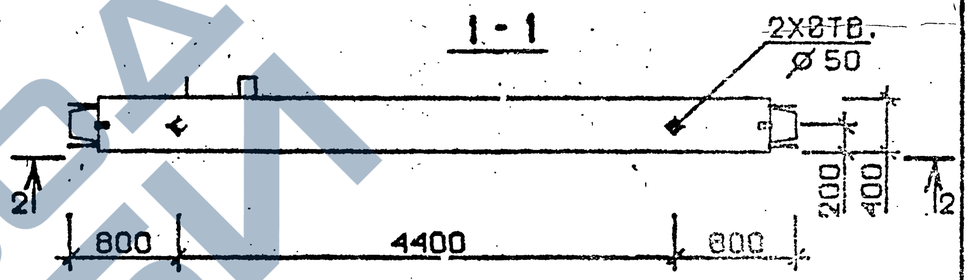

2-2

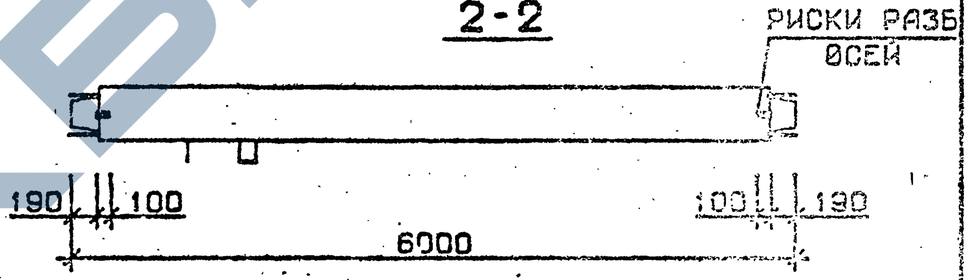

Марка колонны	Масса, т	Класс бетона	Объем бетона, м³	Расход стали кг	Марка арматурного изделия	Обозначение документа
5 КС 60.60-6-С	2,399	В 30	0,96	243,5	КП126с	В.2-10 К26
5 КС 60.60-7-С				302,3	КП127с	
5 КС 60.60-6	2,399	В 30	0,96	238,0	КП126	В.2-10 К92
5 КС 60.60-7				293,5	КП127	

Технические требования см. I.020.I-2с/89 В.2-9 ТТ
Детали см. I.020.I-2с/89 В.2-13

Разраб.	Тавшавадзе			1.020.1-2с/89 2-9 К78
Проверил	Чкванава			
ГИП	Бускивадзе			
Н. контр.	Бускивадзе			

Колонна
5 КС 60.60-...-С
5 КС 60.60-.

Стадия	Лист	Листов
Р		1

ТбилЗНИИЭП

Формат А4

Взам. инв. № | Подпись и дата | Инв. № подл.

ЗАВОД ЖБИ

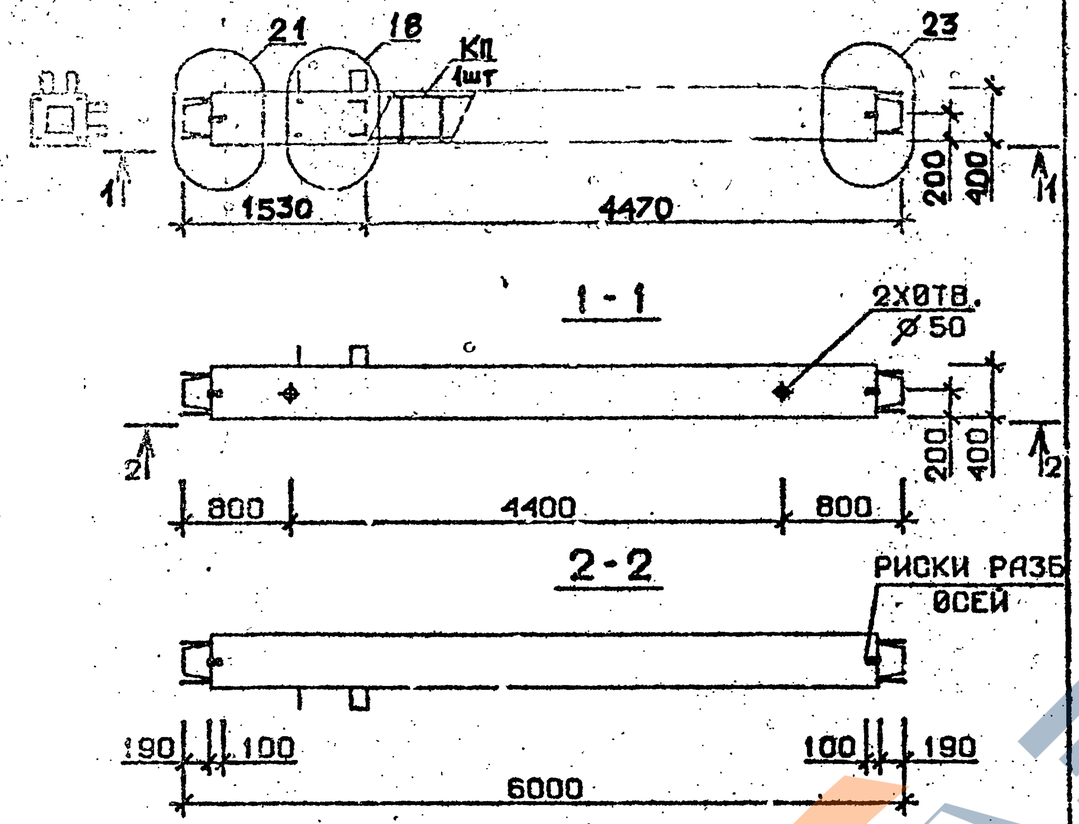

Марка колонны	Масса, т	Класс бетона	Объем бетона, м³	Расход стали кг	Марка арматурного изделия	Обозначение документа
5КС 60.60-8-С	2,399	В40	0,96	302,3	КП127с	В.2-10 К26
5КС 60.60-9-С		В30		347,1	КП128с	
5КС 60.60-8	2,399	В40	0,96	293,5	КП127	В.2-10 К92
5КС 60.60-9		В30		338,3	КП128	

Технические требования см. I.020.I-2с/89 В.2-9 ТТ
Детали см. I.020.I-2с/89 В.2-13

Взам. инв. № | Подпись и дата | Инв. № подл.

Разраб.	Чанкветадзе	
Проверил	Чиванава	
ГИП	Бускивадзе	
Н. контр.	Бускивадзе	

I.020.I-2с/89 2-9 К79

КОЛОННА
5КС 60.60-...-С
5КС 60.60-...

Стадия	Лист	Листов
Р		1

ТбилЗНИИЭП

Формат А4

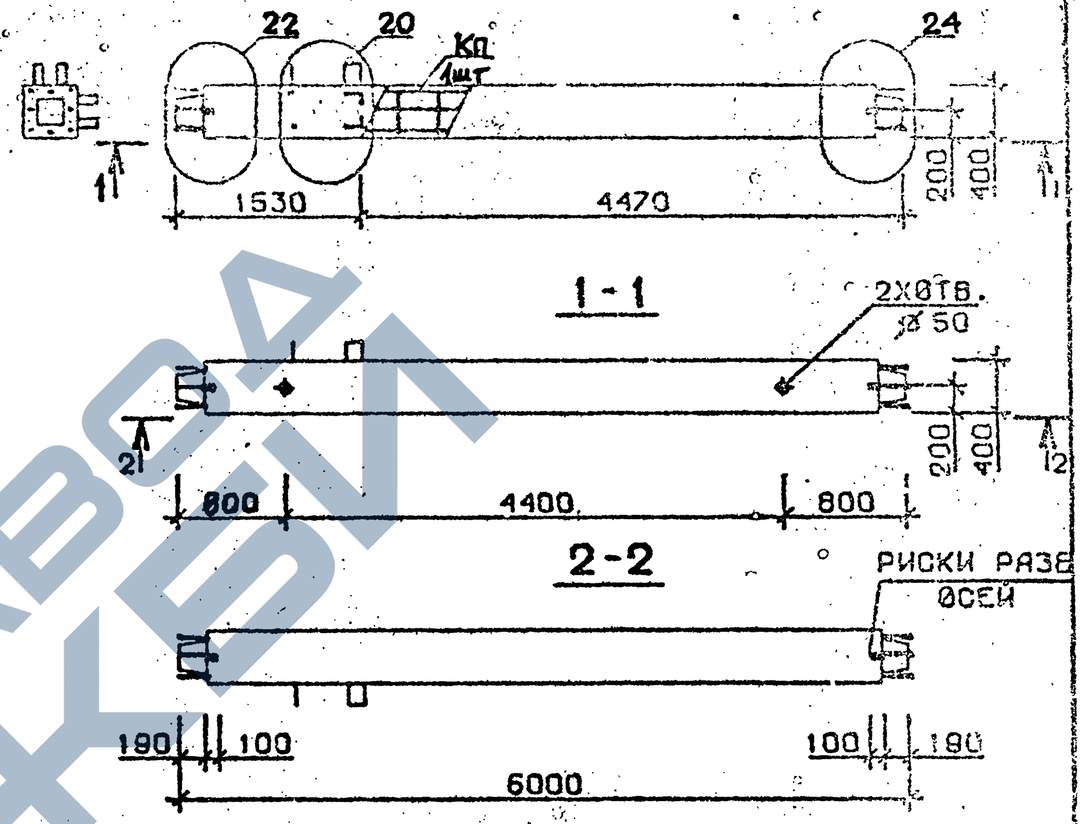

Марка колонны	Масса, т	Класс бетона	Объем бетона, м³	Расход стали кг	Марка арматурного изделия	Обозначение документа
5КС 60.60-11-С	2,399	В35	0,96	409,6	КП129с	В.2-10 К26
5КС 60.60-13-С				502,8	КП130с	К27
5КС 60.60-11	2,399	В35	0,96	404,1	КП129	В.2-10 К92
5КС 60.60-13				494,0	КП130	К93

Технические требования см. I.020.I-2с/89 В.2-9 ТТ
Детали см. I.020.I-2с/89 В.2-13

Взам. инв. № | Подпись и дата | Инв. № подл.

Разраб.	Чанкветадзе	
Проверил	Чиванава	
ГИП	Бускивадзе	
Н. контр.	Бускивадзе	

I.020.I-2с/89 2-9 К80

КОЛОННА
5КС 60.60-...-С
5КС 60.60-...

Стадия	Лист	Листов
Р		1

ТбилЗНИИЭП

Формат А4

ЗАВОД ЖБИ

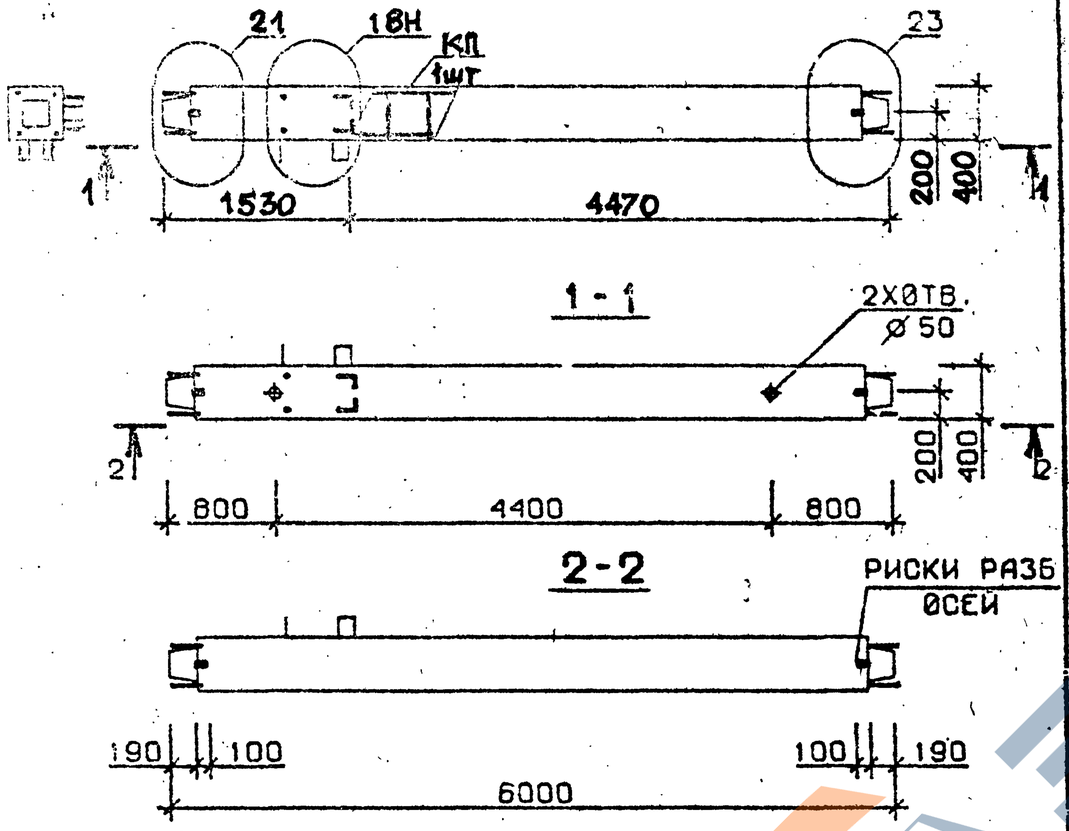

Марка колонны	Масса, т	Класс бетона	Объем бетона м³	Расход стали кг	Марка арматурного изделия	Обозначение документа
5КС 60.60-1-Сн	2,399	В25	0,96	151,5	КП123сн	В.2-10 К27
5КС 60.60-3-Сн		В30		184,7	КП124сн	
5КС 60.60-4-Сн				208,3	КП125сн	
5КС 60.60-1-н	2,399	В25	0,96	146.0	КП123н	В.2-10 К93
5КС 60.60-3-н		В30		179,2	КП124н	
5КС 60.60-4-н				202,8	КП125н	

Технические требования см.I.020.I-2с/89 В.2-9 ТТ
Детали см. I.020.I-2с/89 В.2-13

Разраб.	Мосесова		1.020.1-2с/89 2-9 К81
Проверил	Чкванава		
ГИП	Бускивадзе		
Н. контр.	Бускивадзе		

Колонна 5КС 60.60-...-Сн 5КС 60.60-...-н

Стадия	Лист	Листов
Р		

ТбилЗНИИЭП

Формат А4

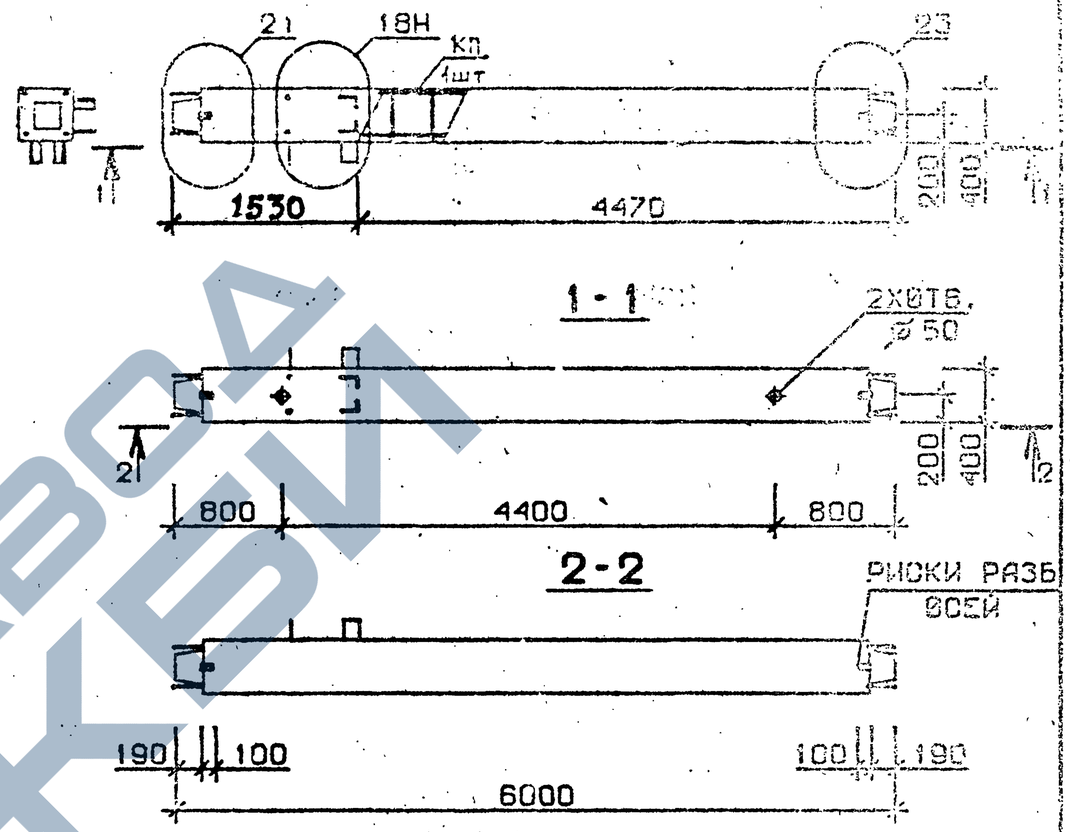

Марка колонны	Масса, т	Класс бетона	Объем бетона, м³	Расход стали кг	Марка арматурного изделия	Обозначение документа
5КС 60.60-6-Сн	2,399	В30	0,96	243,5	КП126сн	В.2-10 К27
5КС 60.60-7-Сн				302,3	КП127сн	
5КС 60.60-6-н	2,399	В30	0,96	238,0	КП126н	В.2-10 К93
5КС 60.60-7-н				293,5	КП127н	

Технические требования см.I.020.I-2с/89 В.2-9 ТТ
Детали см. I.020.I-2с/89 В.2-13

Разраб.	Мосесова		1.020.1-2с/89 2-9 К82
Проверил	Чкванава		
ГИП	Бускивадзе		
Н. контр.	Бускивадзе		

Колонна 5КС 60.60-...-Сн 5КС 60.60-...-н

Стадия	Лист	Листов
Р		1

ТбилЗНИИЭП

Формат А4

Взам. инв. № | Подпись и дата | Инв. № подл.

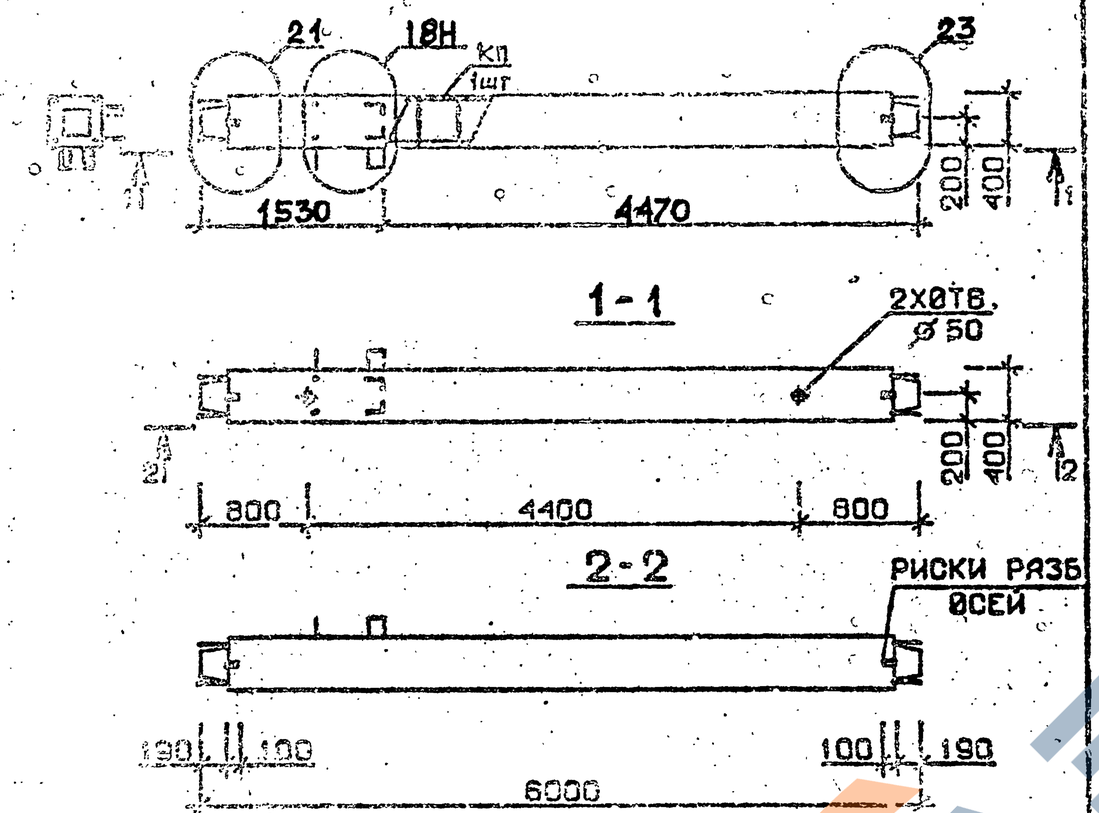

Марка колонны	Масса, т	Класс бетона	Объем бетона, м³	Расход стали, кг	Марка арматурного изделия	Обозначение серии, выпуска
5КС 60.60-В-Сн	2,399	В40	0,96	302,3	КП127сн	В.2-10 К27
5КС 60.60-9-Сн		В30		347,1	КП128сн	
5КС 60.60-В-н	2,399	В40	0,96	293,5	КП127н	В.2-10 К93
5КС 60.60-9-н		В30		338,3	КП128н	

Технические требования см. I.020.I-2с/89 В.2-9 ТТ
Детали см. I.020.I-2с/89 В.2-13

1.020.1-2с/89 2-9 К83

Колонна
5КС 60.60-...-Сн
5КС 60.60-...-н

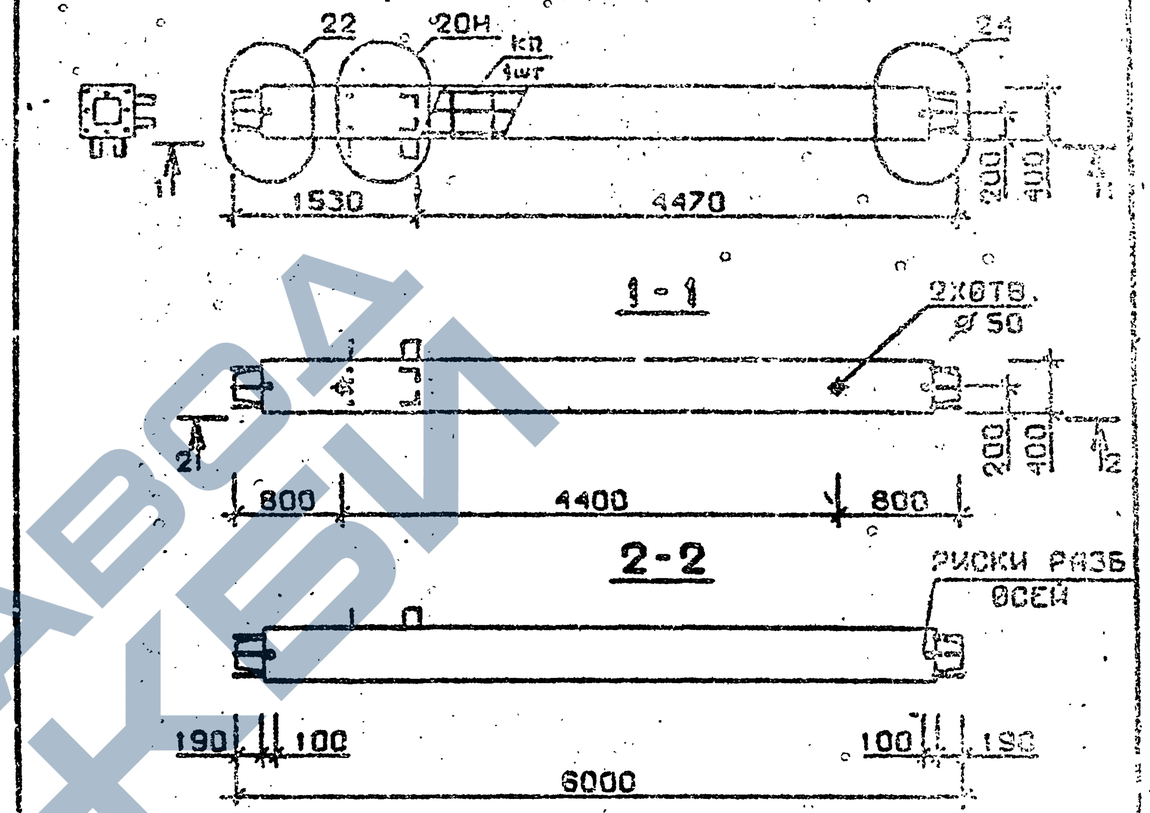

Марка колонны	Масса, т	Класс бетона	Объем бетона, м³	Расход стали, кг	Марка арматурного изделия	Обозначение серии, выпуска
5КС 60.60-11-Сн	2,399	В35	0,96	409,6	КП129сн	В.2-10 К28
5КС 60.60-13-Сн				502,8	КП130сн	
5КС 60.60-11-н	2,399	В35	0,96	404,4	КП129н	В.2-10 К94
5КС 60.60-13-н				494,0	КП130н	

Технические требования см. I.020.I-2с/89 В.2-9 ТТ
Детали см. I.020.I-2с/89 В.2-13

1.020.1-2с/89 2-9 К84

Колонна
5КС 60.60-...-Сн
5КС 60.60-...-н

Инв. № подл. | Подпись и дата | Взам. инв. №

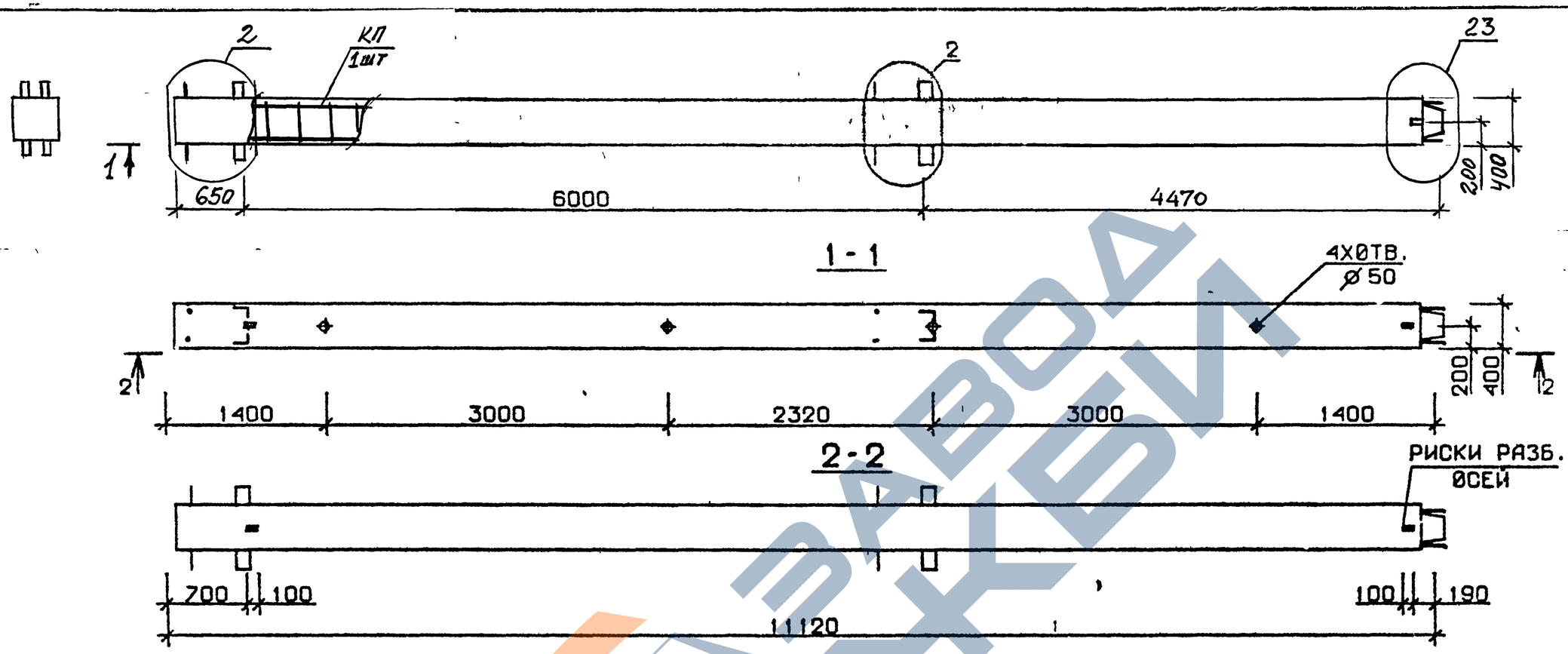

Марка колонны	Масса, т	Класс бетона	Объем бетона, м³	Расход стали кг	Марка арматурного изделия	Обозначение документа
1 КВ 60.111-1-С	4,447	В25	1,70	236,9	КП131с	В.2-10 К29
1 КВ 60.111-3-С		В30		298,5	КП132с	
1 КВ 60.111-4-С				342,1	КП133с	
1 КВ 60.111-5-С		В25		408,1	КП134с	
1 КВ 60.111-7-С		В30		514,5	КП135с	
1 КВ 60.111-9-С				596,5	КП136с	
1 КВ 60.111-1	4,447	В25	1,70	225.9	КП131	В.2-10 К95
1 КВ 60.111-3		В30		287.5	КП132	
1 КВ 60.111-4				331.1	КП133	
1 КВ 60.111-5		В25		397.1	КП134	
1 КВ 60.111-7		В30		496,9	КП135	
1 КВ 60.111-9				578.9	КП136	

Технические требования см. I.020.I-2с/89 В.2-9 ТТ
Детали см. I.020.I-2с/89 В.2-13

Разраб.	Гавшавадзе		
Проверил	Чиванава		
ГИП	Бускивадзе		
Н. контр.	Бускивадзе		

1.020.1-2с/89 2-9 К85

Колонна
1 КВ 60.111-...-С
1 КВ 60.111-...

Стадия	Лист	Листов
Р		

ТбилЗНИИЭП

Формат А3

Инв. № подл. | Подпись и дата | Взам. инв. №

I.020.I-2с/89 В. 2-9

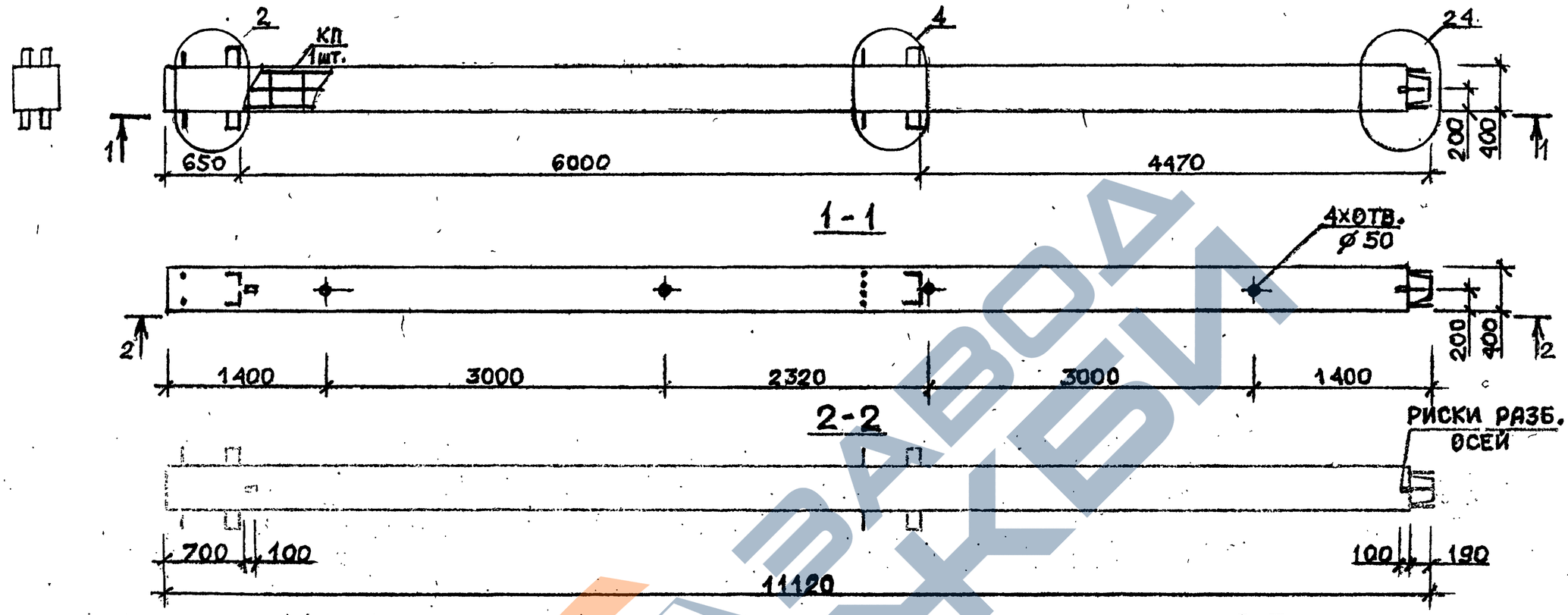

Марка колонны	Масса, т	Класс бетона	Объем бетона м³	Расход стали кг	Марка арматурного изделия	Обозначение документа
1КВ 60.111-11-С	4,447	В35	1,70	703,7	КП137с	В.2-10 К29
1КВ 60.111-13-С				888,5	КП138с	К30
1КВ 60.111-11	4,447	В35	1,70	652,7	КП137	В.2-10 К95
1КВ 60.111-13				870,9	КП138	К96

Технические требования см. I.020.I-2с/89 В.2-9 ТТ
Детали см. I.020.I-2с/89 В.2-13

Разраб.	Наниветадзе	
Провер.	Иванова	
ГИП	Бусиневадзе	
Н. контр.	Бусиневадзе	

I.020.I-2с/89 2-9 К86

Колонна
1КВ 60.111-...-С
1КВ 60.111-...

Стадия
Р
Тбил
Формат А2

ЗАВОД ЖБИ

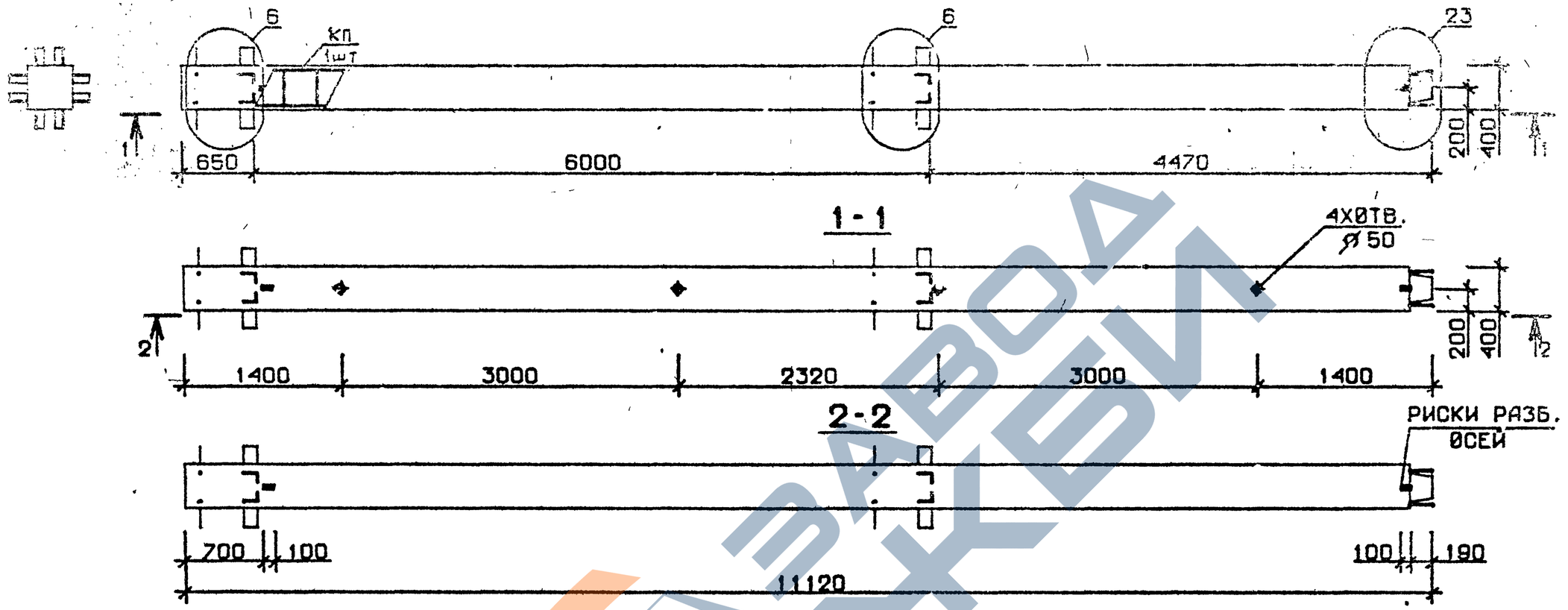

Марка колонны	Масса, т	Класс бетона	Объем бетона, м³	Расход стали кг	Марка арматурного изделия	Обозначение документа
2 КВ 60.111 – 1 – С	4,447	В 25	1,70	280,9	КП139с	В.2-10 К30
2 КВ 60.111 – 3 – С		В 30		342,5	КП140с	
2 КВ 60.111 – 4 – С				386,3	КП141с	
2 КВ 60.111 – 5 – С		В 25		451,3	КП142с	
2 КВ 60.111 – 7 – С		В 30		562,0	КП143с	
2 КВ 60.111 – 9 – С				644,0	КП144с	
2 КВ 60.111 – 1	4,447	В 25	1,70	269,9	КП139	В.2-10 К96
2 КВ 60.111 – 3		В 30		331,5	КП140	
2 КВ 60.111 – 4				375,3	КП141	
2 КВ 60.111 – 5		В 25		440,3	КП142	
2 КВ 60.111 – 7		В 30		544,4	КП143	
2 КВ 60.111 – 9				626,4	КП144	

Технические требования см. I.020.I-2с/89 В.2-9 ТТ
Детали см. I.020.I-2с/89 В.2-13

Разраб.	Мосесова		I.020.I-2с/89 2-9
Проверил	Чкванава		
ГИП	Бускивадзе		
Н. контр.	Бускивадзе		Колонна 2 КВ 60.111 –...– С; 2 КВ 60.111 –...
			Стадия Р; Лист; Листов
			ТбилЗНИИЭП

Инв. № подл. | Подпись и дата | Взам. инв. №

ЗАВОД КВИ

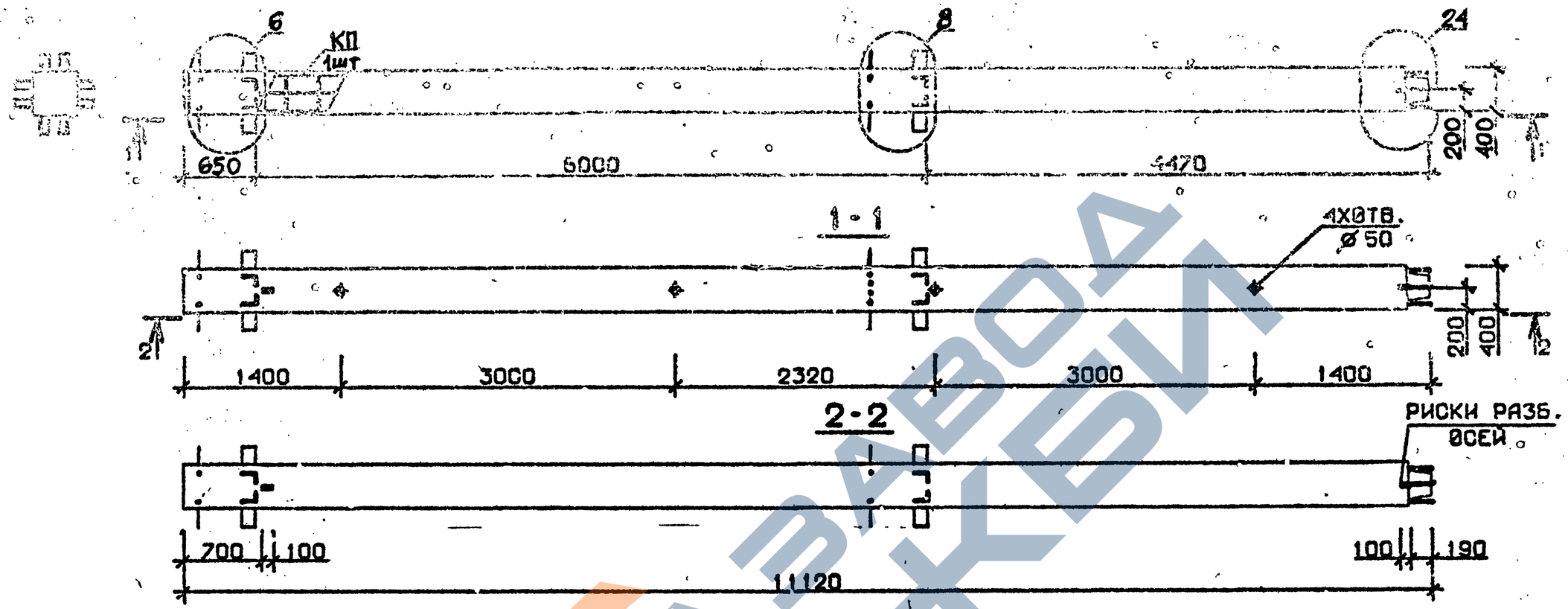

Марка колонны	Масса, т	Класс бетона	Объем бетона, м³	Расход стали кг	Марки арматурного изделия	Обозначение документа
2КВ 60.111-11-С	4,447	В35	1,70	746,0	КП145с	В.2-10 К31
2КВ 60.111-13-С				938,8	КП146с	
2КВ 60.111-11	4,447	В35	1,70	735,6	КП145	В.2-10 К97
2КВ 60.111-13				921,2	КП146	

Технические требования см. I.020.I-2с/89 В.2-9 ТТ
Детали см. I.020.I-2с/89 В.2-I3

Разраб.	Мансурадзе	
Проверил	Чиванава	
ГИП	Бускиладзе	
Н. контр.	Бускиладзе	

1.020.1-2с/89 2-9 К88

Колонна
2КВ 60.111-...-С
2КВ 60.111-...

Стадия	Лист	Листов
Р		1

ТбилЗНИИЭП

Формат А3

I.020.I-2с/89 В. 2-9

Инв. № подл. | Подпись и дата | Взам. инв. №

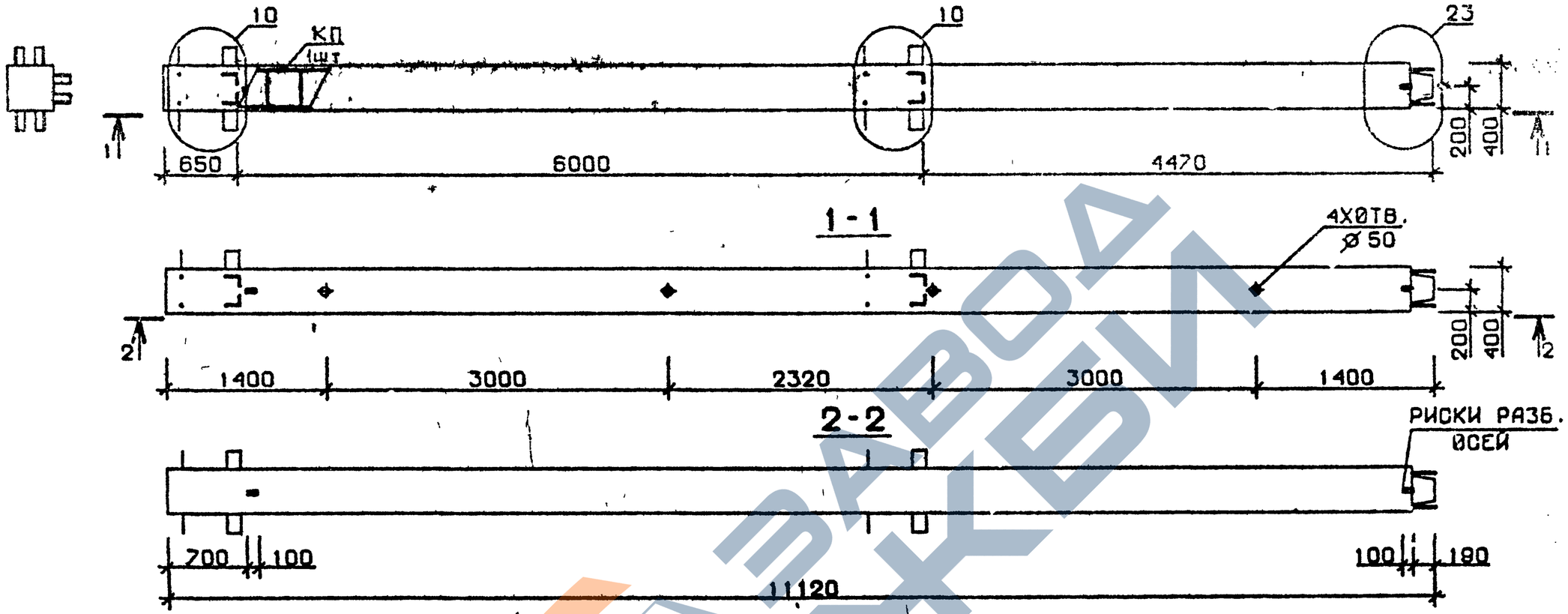

Марка колонны	Масса, т	Класс бетона	Объем бетона, м³	Расход стали кг	Марка арматурного изделия	Обозначение документа
3КВ 60.111-1-С	4,447	В 25	1,70	267,5	КП147с	В.2-10 К31
3КВ 60.111-3-С		В 30		329,2	КП148с	
3КВ 60.111-4-С				372,7	КП149с	
3КВ 60.111-5-С		В 25		438,0	КП150с	
3КВ 60.111-7-С		В 30		547,6	КП151с	К32
3КВ 60.111-9-С				629,4	КП152с	
3КВ 60.111-1	4,447	В 25	1,70	256,5	КП147	В.2-10 К97
3КВ 60.111-3		В 30		318,2	КП148	
3КВ 60.111-4				361,7	КП149	
3КВ 60.111-5		В 25		427,0	КП150	
3КВ 60.111-7		В 30		530,0	КП151	К98
3КВ 60.111-9				611,8	КП152	

Технические требования см. I.020.I-2с/89 В.2-9 ТТ
Детали см. I.020.I-2с/89 В.2-13

Разраб.	Гавшавадзе		
Проверил	Чкванава		
ГИП	Бусниадзе		
Н. контр.	Бусниадзе		

I.020.I-2с/89 2-9 К89

Колонна
3КВ 60.111-...-С
3КВ 60.111-...

Стадия	Лист	Листов
Р		1

ТбилЗНИИЭП

Взам. инв. № | Подпись и дата | Инв. № подл.

Формат А3

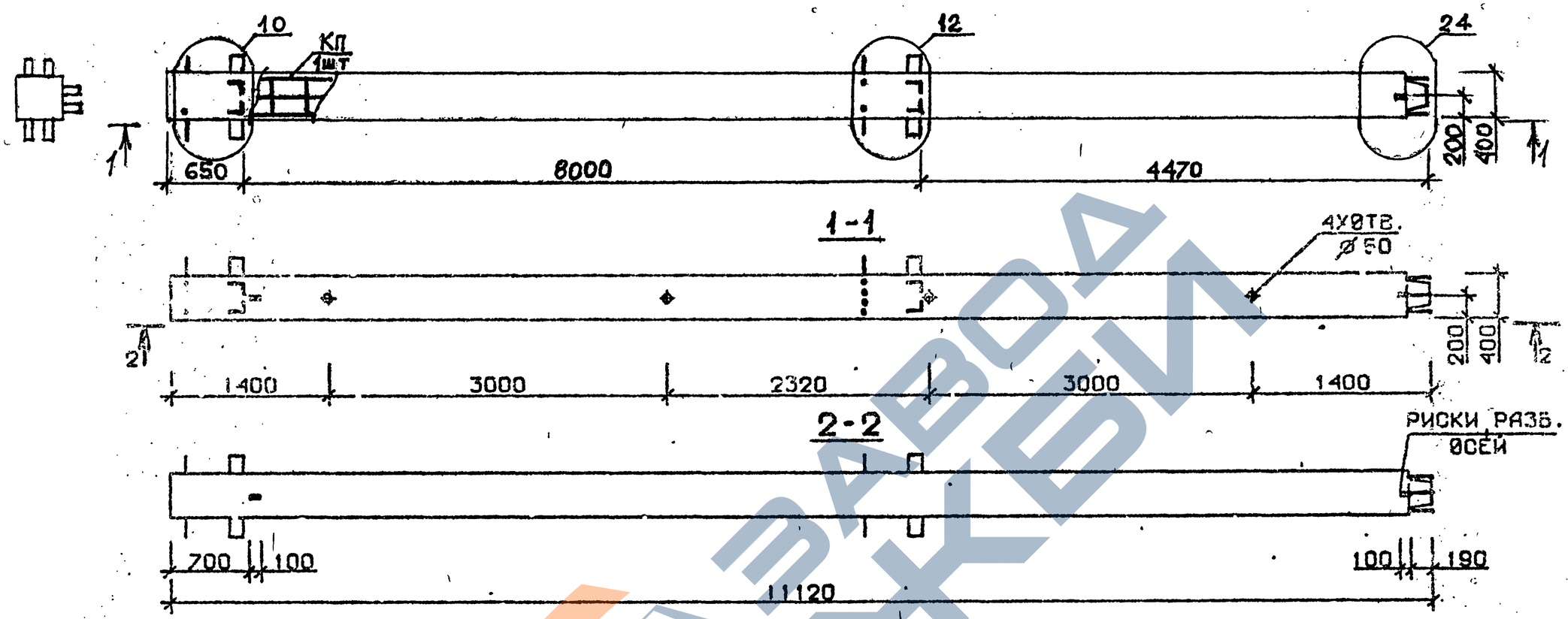

Марка колонны	Масса, т	Класс бетона	Объем бетона, м³	Расход стали кг	Марка арматурного изделия	Обозначение документа
3 КВ 60.111-11-С	4,447	В35	1,70	737,3	КП153с	В.2-10 К32
3 КВ 60.111-13-С				917,8	КП154с	
3 КВ 60.111-11	4,447	В35	1,70	726,3	КП153	В.2-10 К98
3 КВ 60.111-13				900,2	КП154	

Технические требования см. I.020.I-2с/89 В.2-9 ТТ
Детали см. I.020.I-2с/89 В.2-13

Разраб.	Чанкветадзе		I.020.I-2с/89 2-9 К90
Проверил	Чкуанава		
ГИП	Бускивадзе		Колонна 3 КВ 60.111-...-С 3 КВ 60.111-...
Н. контр.	Бускивадзе		Стадия Р; Лист; Листов 1
			ТбилЗНИИЭП

Формат А3

Инв. № подл. | Подпись и дата | Взам. инв. №

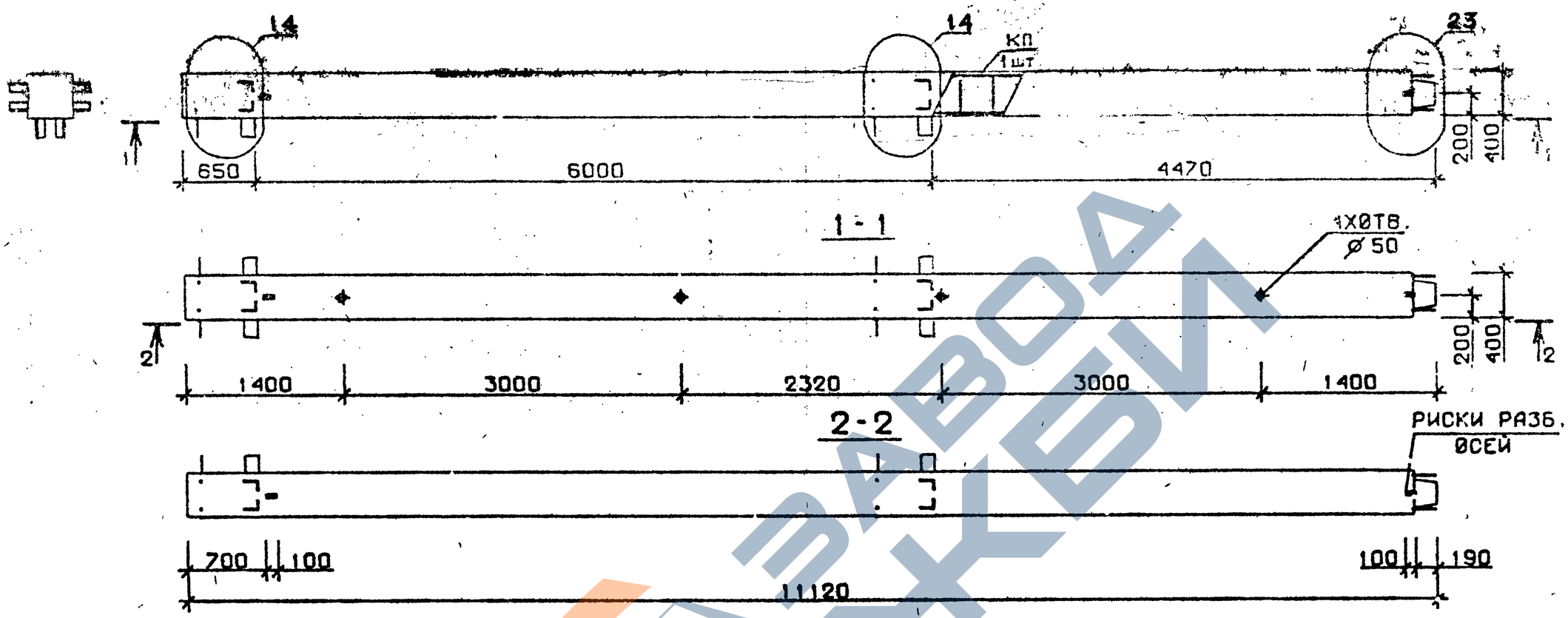

Марка колонны	Масса, т	Класс бетона	Объем бетона, м³	Расход стали кг	Марка арматурного изделия	Обозначение документа
4 КВ 60.111-1-С	4,447	В25	1,70	271,5	КП155с	В.2-10 К33
4 КВ 60.111-3-С		В30		333,1	КП156с	
4 КВ 60.111-4-С				376,7	КП157с	
4 КВ 60.111-5-С		В25		441,9	КП158с	
4 КВ 60.111-7-С		В30		551,6	КП159с	
4 КВ 60.111-9-С				633,6	КП160с	
4 КВ 60.111-1	4,447	В25	1,70	260,5	КП155	В.2-10 К99
4 КВ 60.111-3		В30		322,1	КП156	
4 КВ 60.111-4				365,7	КП157	
4 КВ 60.111-5		В25		430,9	КП158	
4 КВ 60.111-7		В30		534,0	КП159	
4 КВ 60.111-9				616,0	КП160	

Технические требования см. I.020.I-2с/89 В.2-9 ТТ
Детали см. I.020.I-2с/89 В.2-I3

Разраб.	Мосесова		
Проверил	Чиванава		
ГИП	Бускивадзе		
Н. контр.	Бускивадзе		

I.020.I-2с/89 2-9 К91

КОЛОННА
4 КВ 60.111-...-С
4 КВ 60.111-...

Стадия	Лист	Листов
Р		1

ТбилЗНИИЭП

Инв.№ подл. | Подпись и дата | Взам.инв.№

I.020.I-2с/89 В. 2-9

Формат А3

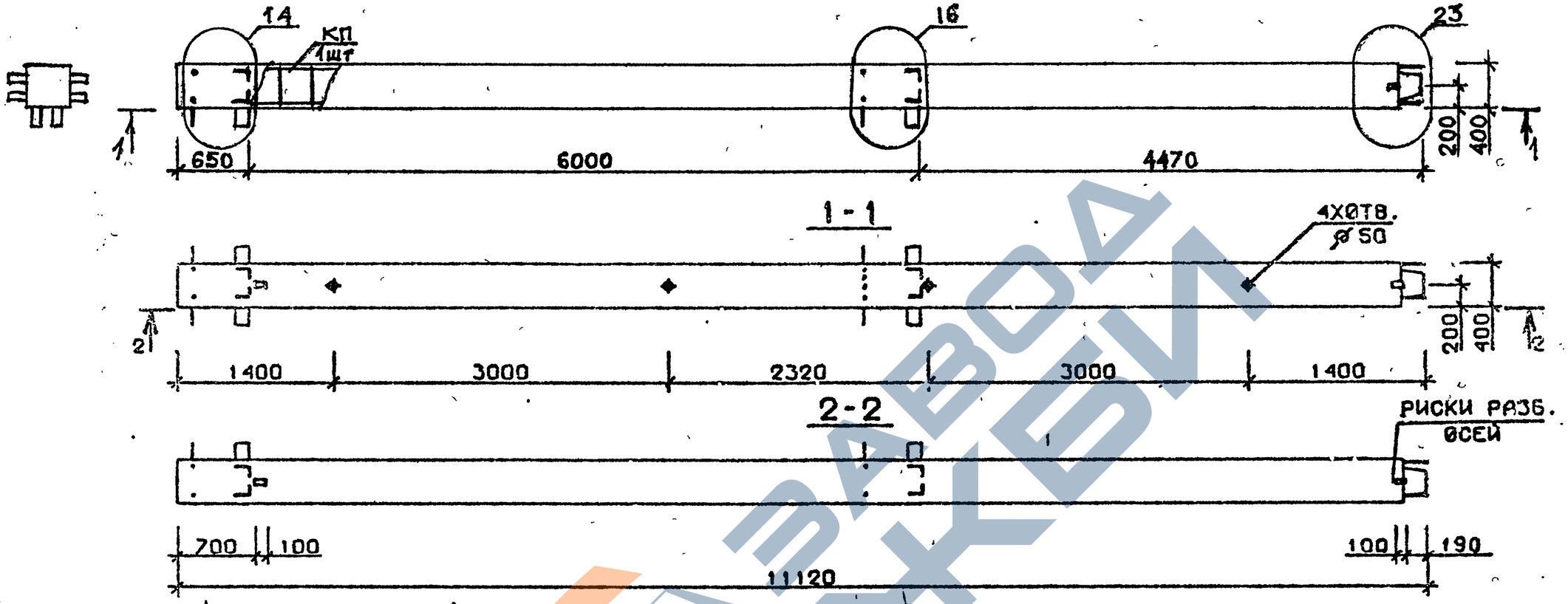

Марка колонны	Масса, т	Класс бетона	Объем бетона, м³	Расход стали кг	Марка арматурного изделия	Обозначение документа
4 КВ 60.111-11-С	4,447	В35	1,70	737,3	КП161с	В.2-10 К33
4 КВ 60.111-13-С				919,2	КП162с	К34
4 КВ 60.111-11	4,447	В35	1,70	726,3	КП161	В.2-10 К99
4 КВ 60.111-13				901,6	КП162	К100

Технические требования см. I.020.I-2с/89 В.2-9 ТТ
Детали см. I.020.I-2с/89 В.2-I3

Разраб.	Маисурадзе		
Проверил	Чкуанава		
ГИП	Бускивадзе		
Н. контр.	Бускивадзе		

I.020.I-2с/89 2-9 К92

Колонна
4 КВ 60.111-...-С
4 КВ 60.111-...

Стадия	Лист	Листов
Р		1

ТбилЗНИИЭП

Инв. № подл. | Подпись и дата | Взам. инв. №

Формат А3

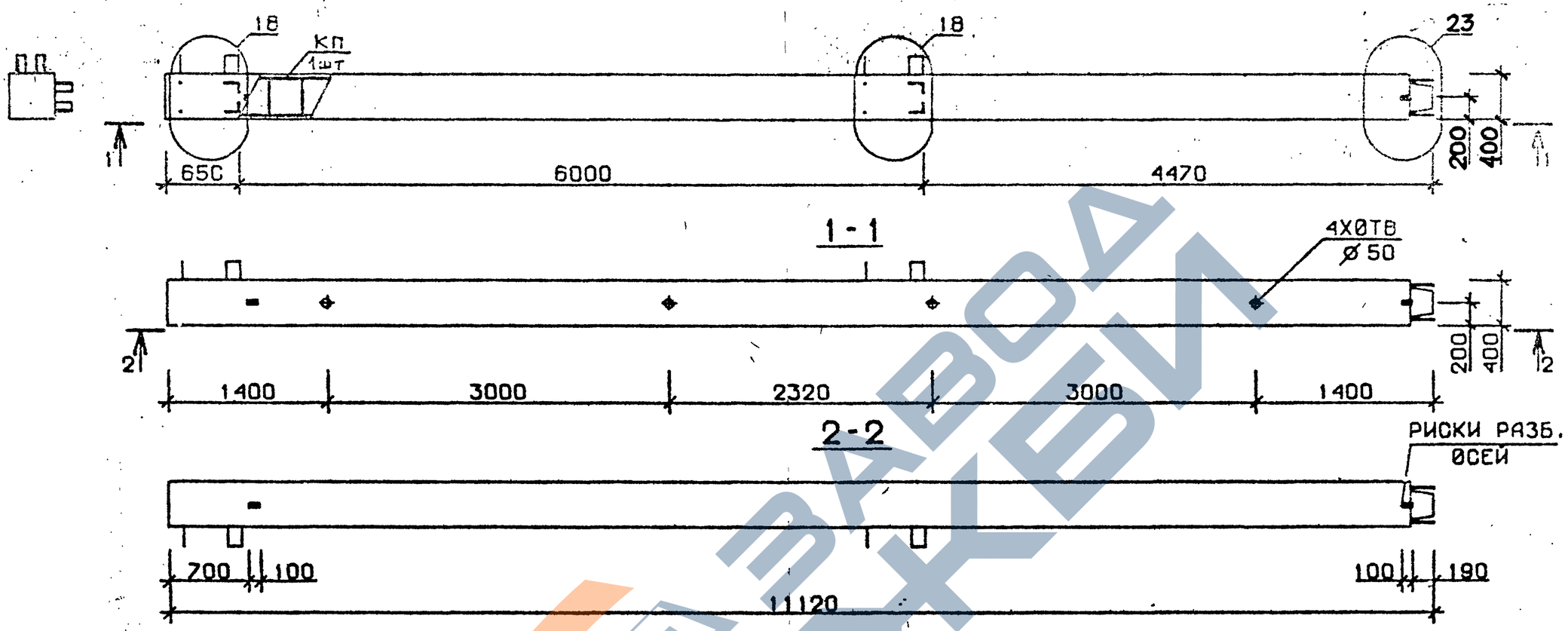

Марка колонны	Масса, т	Класс бетона	Объем бетона, м³	Расход стали кг	Марка арматурного изделия	Обозначение документа
5 КВ 60.111-1-С	4,447	В 25	1,70	258,2	КП163С	В.2-10 К34
5 КВ 60.111-3-С		В 30		319,8	КП164С	
5 КВ 60.111-4-С				363,4	КП165С	
5 КВ 60.111-5-С		В 25		428,6	КП166С	
5 КВ 60.111-7-С		В 30		537,4	КП167С	
5 КВ 60.111-9-С				619,4	КП168С	
5 КВ 60.111-1	4,447	В 25	1,70	247.2	КП163	В.2-10 К100
5 КВ 60.111-3		В 30		308,8	КП164	
5 КВ 60.111-4				352.4	КП165	
5 КВ 60.111-5		В 25		417,6	КП166	
5 КВ 60.111-7		В 30		519.7	КП167	
5 КВ 60.111-9				601.4	КП168	

Технические требования см. I.020.I-2с/89 В.2-9 ТТ
Детали см. I.020.I-2с/89 В.2-I3

Разраб.	Тавшавадзе		
Проверил	Чиванава		
ГИП	Бускивадзе		
Н. контр.	Бускивадзе		

I.020.I-2с/89 2-9 К93

Колонна
5 КВ 60.111-...-С
5 КВ 50.111-...

Стадия	Лист	Листов
Р		1

ТбилЗНИИЭП

Инв.№ подл. | Подпись и дата | Взам.инв.№

I.020.I-2с/89 В. 2-9

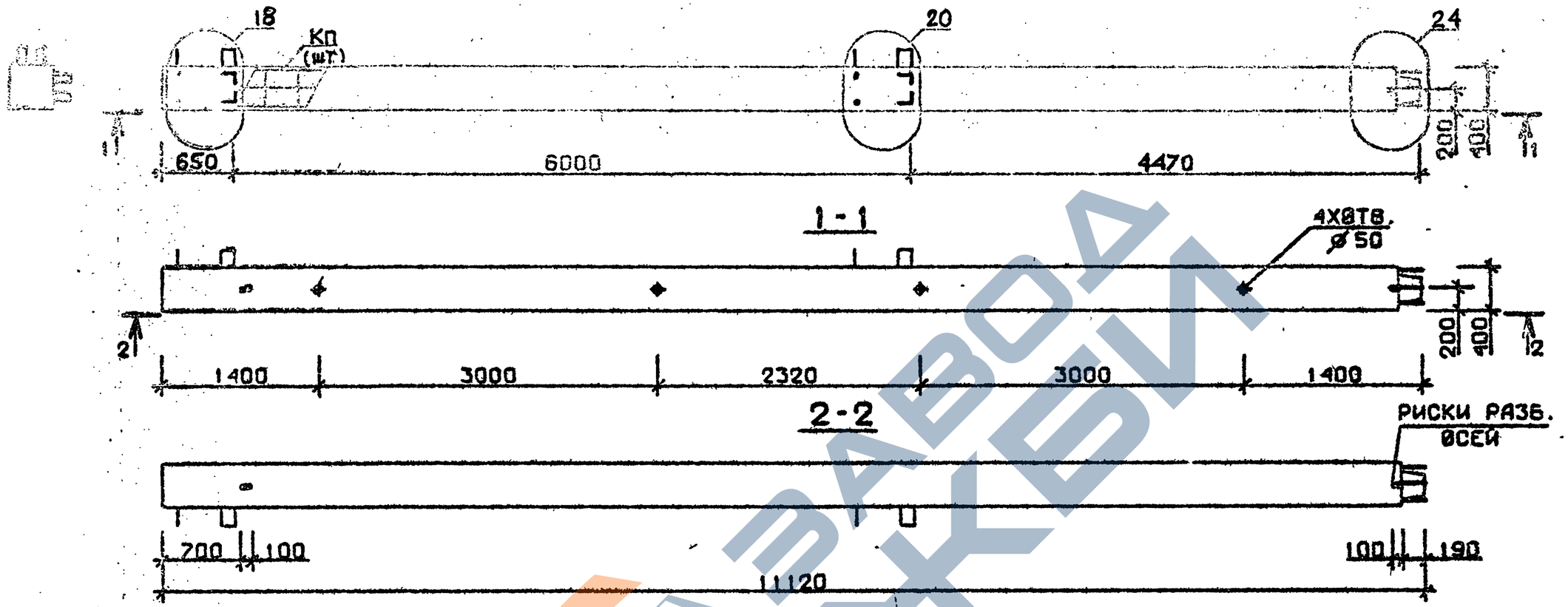

Марка колонны	Масса, т	Класс бетона	Объем бетона, м³	Расход стали кг	Марка арматурного изделия	Обозначение документа
5 КВ 60.111-11-С	4,447	В35	1,70	725,5	КП169с	В.2-10 К35
5 КВ 60.111-11	4,447	В35	1,70	714,5	КП169	К101

Технические требования см. I.020.I-2с/89 В.2-9 ТТ
Детали см. I.020.I-2с/89 В.2-13

Разраб.	Чанкветадзе	
Проверил	Чкванава	
ГИП	Бусниваадзе	
Н. контр.	Бусниваадзе	

I.020.I-2с/89 2-9 К94

Колонна
5 КВ 60.111-11-С
5 КВ 60.111-11

Стадия Р | Лист | Листов

ТбилЗНИИЭП

Формат А3

I.020.I-2с/89 В. 2-9

Инв. № подл. | Подпись и дата | Взам. инв. №

ЗАВОД КБИ

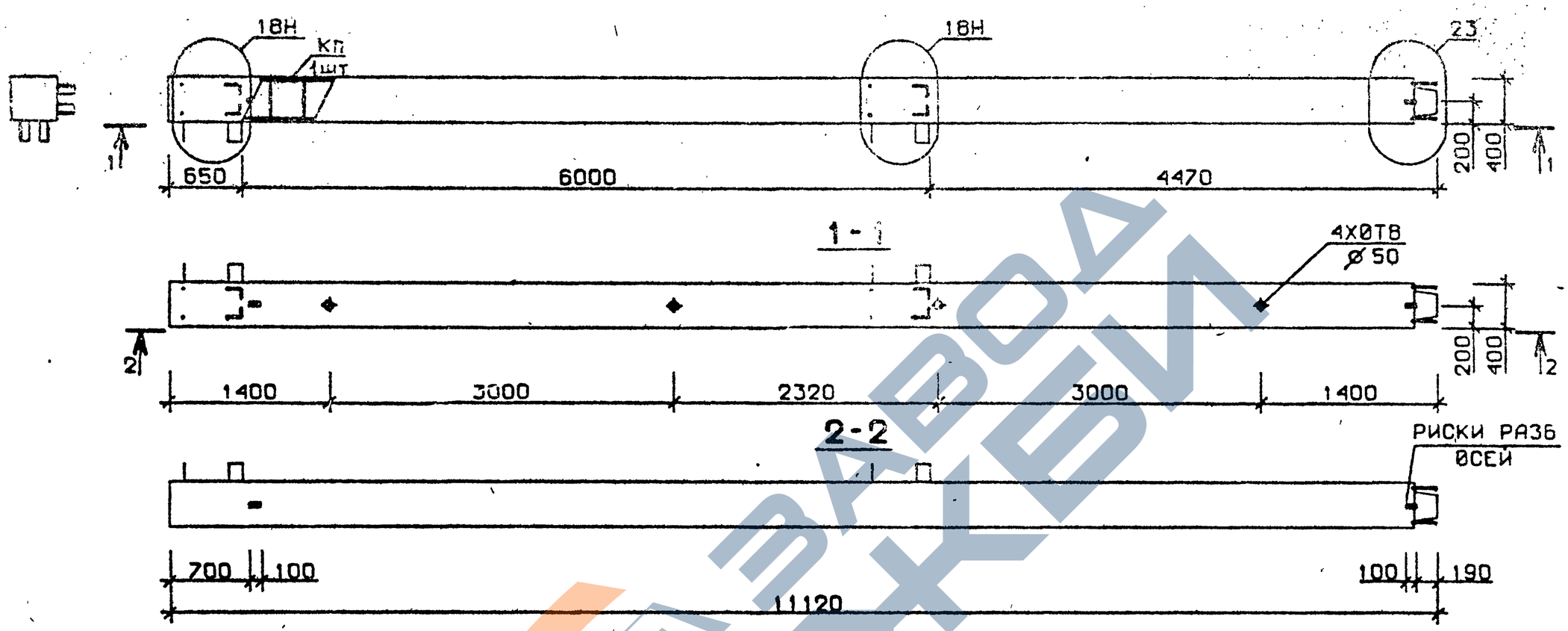

Марка колонны	Масса, т	Класс бетона	Объем бетона, м³	Расход стали кг	Марка арматурного изделия	Обозначение документа
5 КВ 60.111-1-Сн	4,447	В 25	1,70	258,2	КП163сн	В.2-10 К35
5 КВ 60.111-3-Сн		В 30		319,8	КП164сн	
5 КВ 60.111-4-Сн				363,4	КП165сн	
5 КВ 60.111-5-Сн		В 25		428,6	КП166сн	
5 КВ 60.111-7-Сн		В 30		537,4	КП167сн	К36
5 КВ 60.111-9-Сн				619,4	КП168сн	
5 КВ 60.111-1-н	4,447	В 25	1,70	247.2	КП163н	В.2-10 К101
5 КВ 60.111-3-н		В 30		308,8	КП164н	
5 КВ 60.111-4-н				352.4	КП165н	
5 КВ 60.111-5-н		В 25		417,6	КП166н	
5 КВ 60.111-7-н		В 30		519,7	КП167н	К102
5 КВ 60.111-9-н				601.4	КП168н	

Технические требования см. I.020.I-2с/89 В.2-9 ТТ
Детали см. I.020.I-2с/89 В.2-13

Разраб.	Мосесова		I.020.I-2с/89 2-9 К95
Проверил	Чкванава		
ГИП	Бускивадзе		Колонна 5 КВ 60.111-...-Сн 5 КВ 60.111-...-н
Н. контр.	Бускивадзе		ТбилЗНИИЭП

Стадия	Лист	Листов
Р		1

Инв. № подл. | Подпись и дата | Взам. инв. №

Формат А3

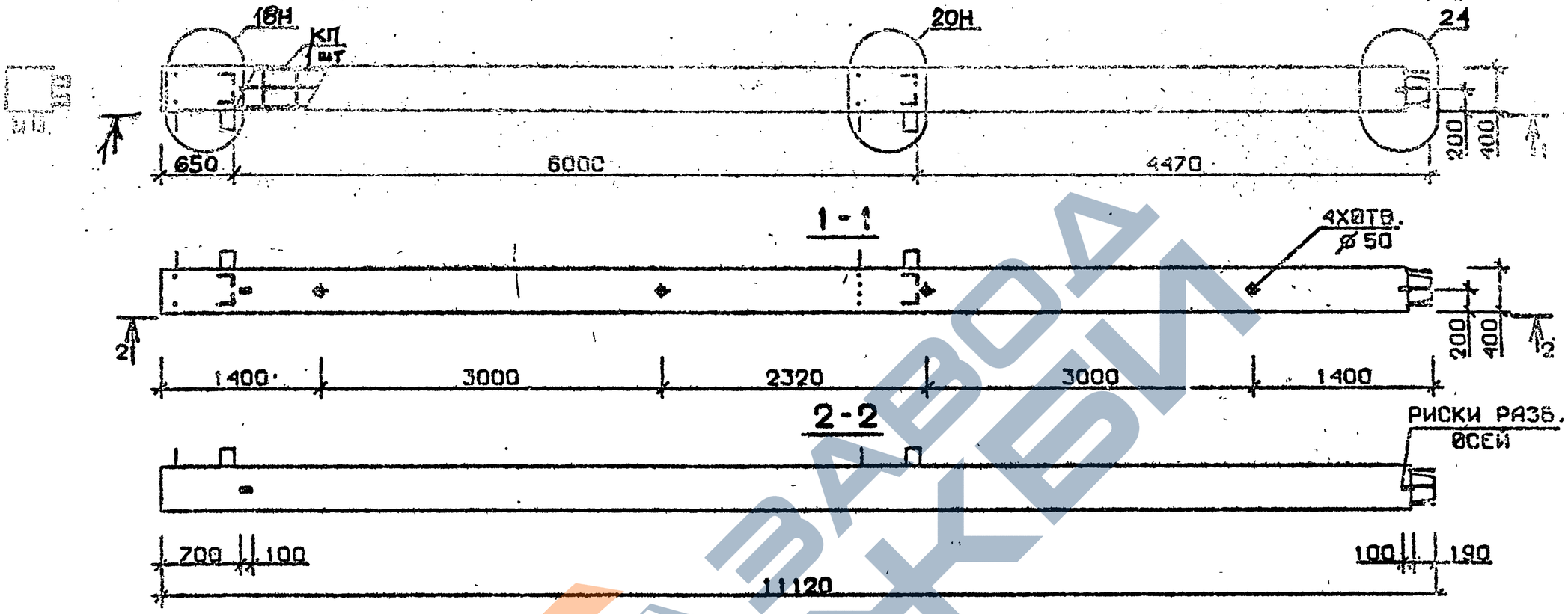

Марка колонны	Масса, т	Класс бетона	Объем бетона, м³	Расход стали кг	Марка арматурного изделия	Обозначение документа
5КВ 60.111-11-Сн	4,447	В35	1,70	725,5	КП169 Сн	В.2-10 К36
5КВ 60.111-11-н	4,447	В35	1,70	714,5	КП169 н	К102

Технические требования см. I.020.I-2с/89 В.2-9 ТТ
Детали см. I.020.I-2с/89 В.2-13

Разраб.	Тавшавадзе		
Проверил	Чиванава		
ГИП	Бжхивадзе		
Н. контр.	Бжхивадзе		

I.020.I-2с/89 2-9 К96

Колонна
5КВ 60.111-11-Сн
5КВ 60.111-11-н

Стадия	Лист	Листов
Р		

ТбилЗНИИЭП

Формат А3

Инв.№ | Подпись и дата | Взам.инв.№

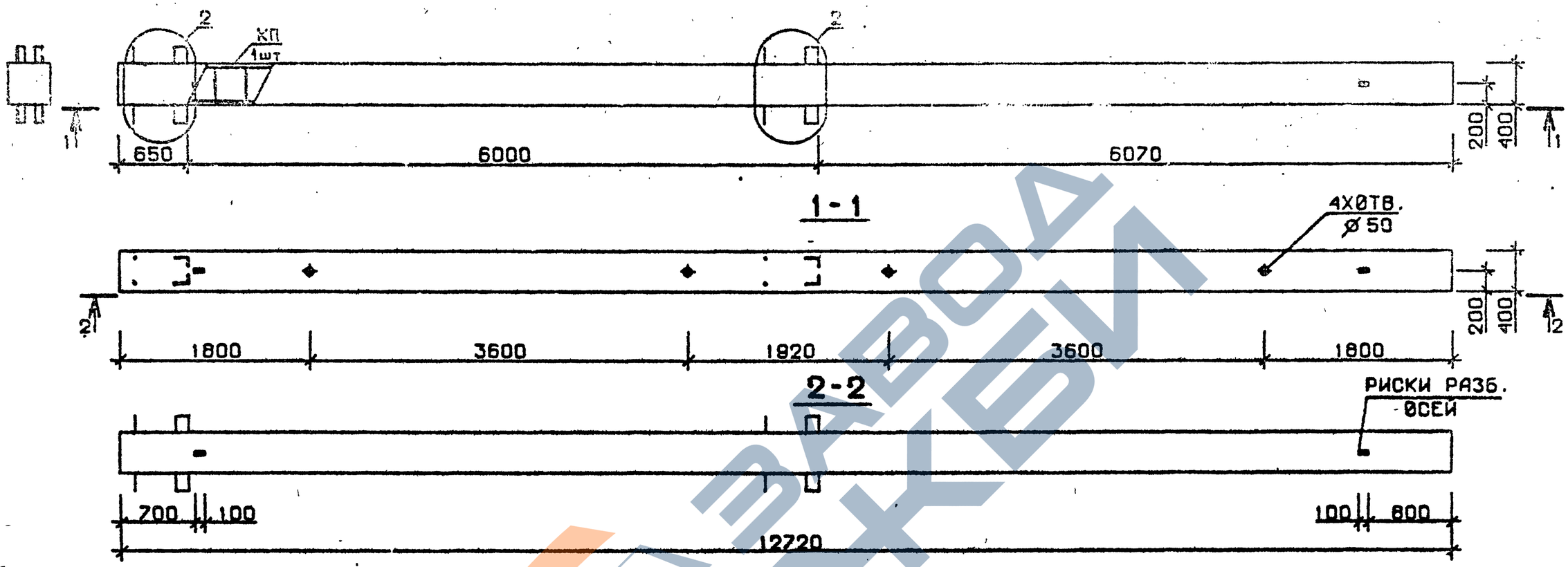

Марка колонны	Масса, т	Класс бетона	Объем бетона, м³	Расход стали кг	Марка арматурного изделия	Обозначение документа
1КБ 60.127-1-С	5,087	В25	2,03	257,1	КП170с	В.2-10 К37
1КБ 60.127-2-С				330,0	КП171с	
1КБ 60.127-4-С		В30		379,4	КП172с	
1КБ 60.127-6-С				458,0	КП173с	
1КБ 60.127-7-С				580,0	КП174с	
1КБ 60.127-10-С		В40		677,5	КП175с	
1КБ 60.127-1	5,087	В25	2,03	242,8	КП170	В.2-10 К103
1КБ 60.127-2				315,7	КП171	
1КБ 60.127-4		В30		365,1	КП172	
1КБ 60.127-6				443,7	КП173	
1КБ 60.127-7				557,1	КП174	
1КБ 60.127-10		В40		654,6	КП175	

Технические требования см. I.020.I-2с/89 В.2-9 ТТ
Детали см. I.020.I-2с/89 В.2-13

Разраб.	Гавшавадзе		I.020.I-2с/89 2-9 К97
Проверил	Бускивадзе		
ГИП	Чкуанава		Колонна 1КБ 60.127-...-С 1КБ 60.127-...
Н. контр.	Бускивадзе		Стадия Р; Лист; Листов 1
			ТбилЗНИИЭП

Инв.№ подл. | Подпись и дата | Взам.инв.№

Формат А3

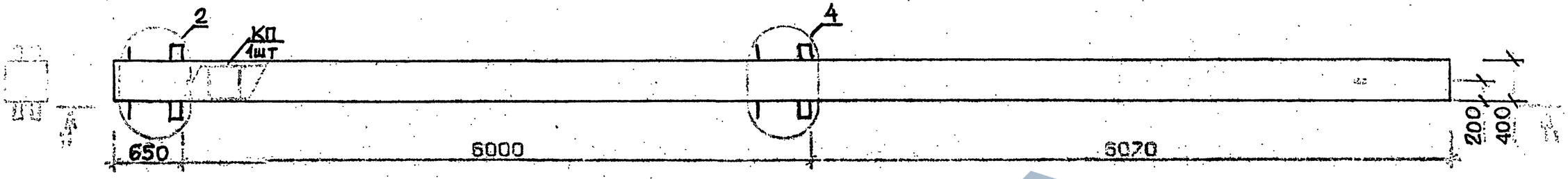

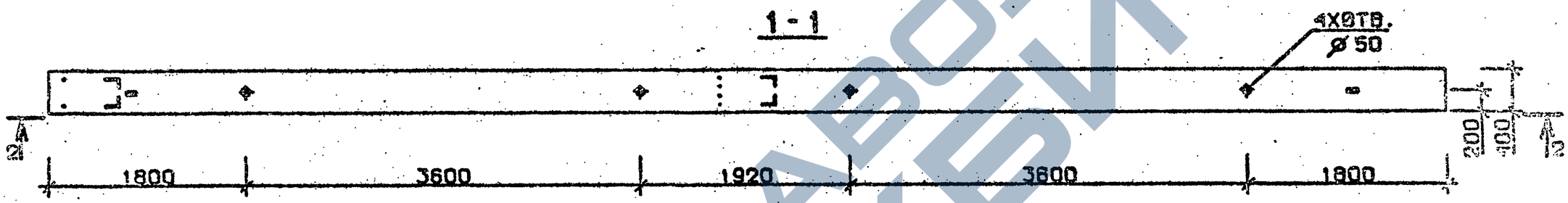

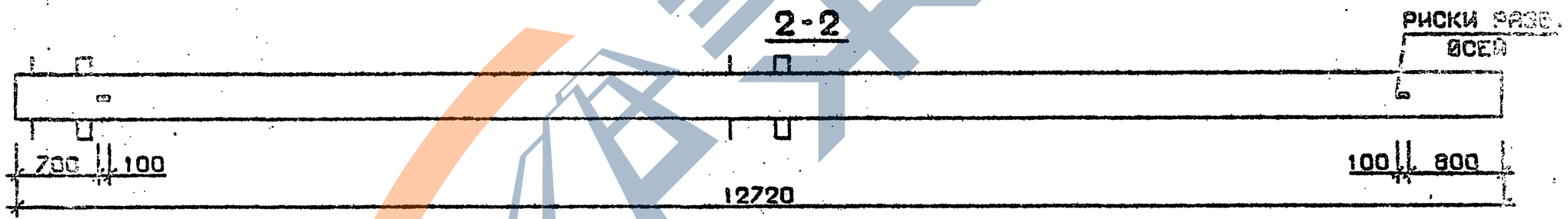

Марка колонны	Масса, т	Класс бетона	Объем бетона, м³	Расход стали кг	Марка арматурного изделия	Обозначение документа
1КБ 60.127-11-С	5,087	В35	2,03	792,4	КП176с	В.2-10К38
1КБ 60.127-11	5,087	В35	2,03	778,1	КП176	К104

Технические требования см.I.020.I-2с/89 В.2-9 ТТ
Детали см. I.020.I-2с/89 В.2-13

Разраб.	Тавшавадзе		
Проверил	Бускивадзе		
ГИП	Чквианава		
Н. контр.	Бускивадзе		

I.020.I-2с/89 2-9 К98

Колонна
1КБ 60.127-11-С
1КБ 60.127-11

Стадия	Лист	Листов
Р	1	1

ТбилЗНИИЭП

Формат А3

Взам.инв.№ | Подпись и дата | Инв.№ подл.

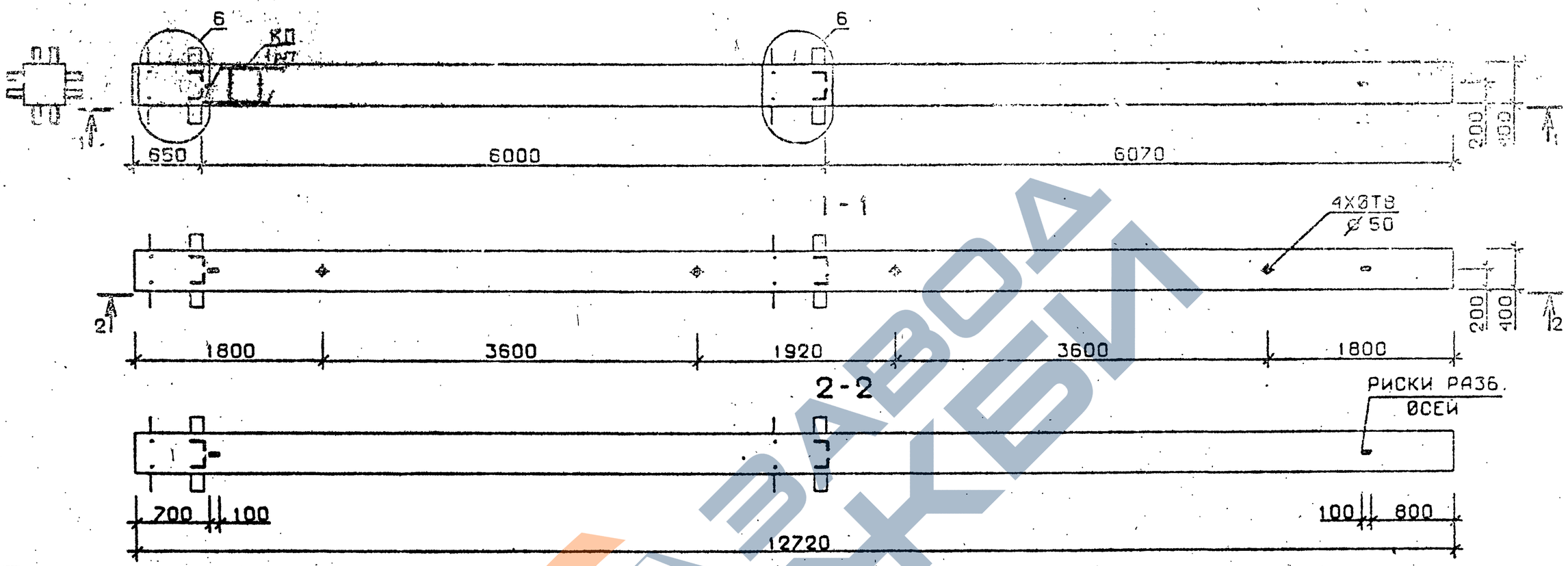

Марка колонны	Масса, т	Класс бетона	Объем бетона, м³	Расход стали кг	Марка арматурного изделия	Обозначение документа
2 КБ 60.127-1-С	5,087	В 25	2.03	302,6	КП177с	В.2-10 К38
2 КБ 60. 127-2-С				373,8	КП178с	
2 КБ 60. 127-4-С		В30		423,4	КП179 с	
2 КБ 60. 127-6-С				502,0	КП180с	
2КБ 60.127-7-С				627,3	КП181С	К39
2 КБ 60.127-10-С		В40		724,7	КП182с	
2 КБ 60. 127-1	5,087	В 25	2,03	287,3	КП177	В.2-10 К104
2 КБ 60. 127-2				359.5	КП178	
2 КБ 60. 127-4		В30		409.1	КП179	
2 КБ 60. 127-6				487,7	КП180	
2 КБ 60. 127-7				604,4	КП181	К105
2 КБ 60. 127-10		В40		701.8	КП182	

Технические требования см. I.020.I-2с/89 В.2-9 ТТ
Детали см. I.020.I-2с/89 В.2-I3

Разраб.	Гавшавадзе			I.020.I-2с/89 2-9 К99	
Проверил	Бусниадзе				
ГИП	Чкуанава			Колонна 2КБ 60.127-...-С 2КБ 60.127-...	Стадия Р; Лист; Листов 1
Н. контр.	Чкуанава				ТбилЗНИИЭП

Инв. № подл. | Подпись и дата | Взам. инв. №

Формат А3

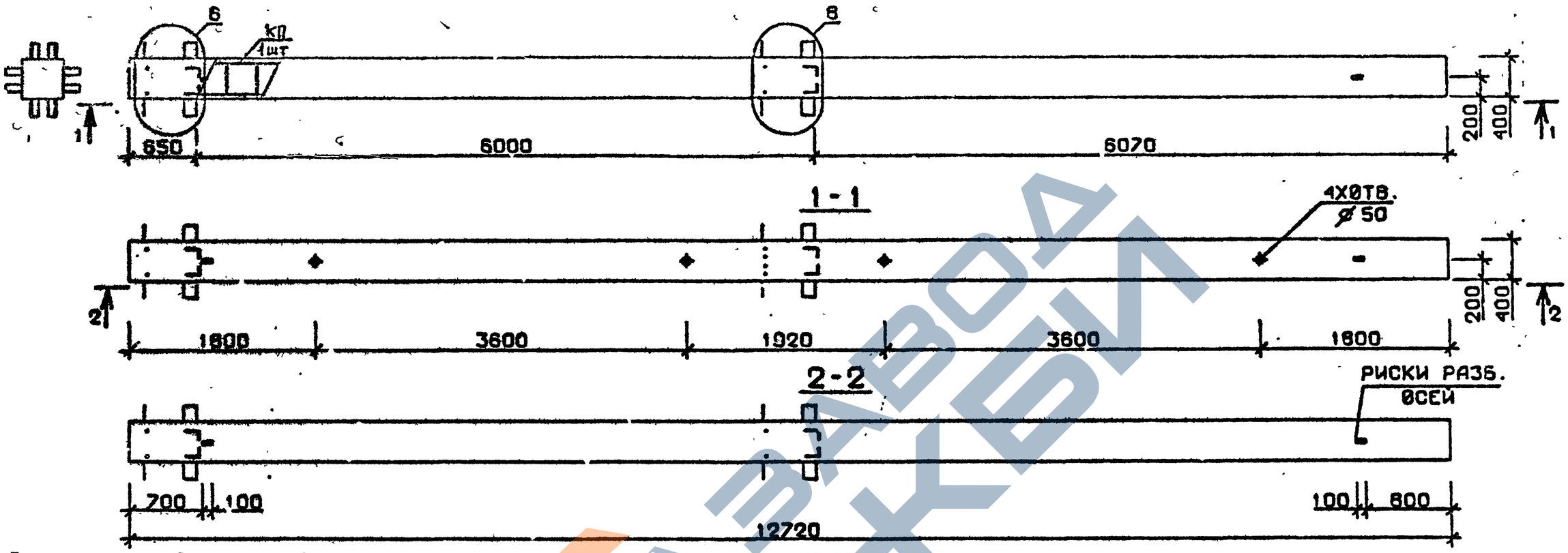

Марка колонны	Масса, т	Класс бетона	Объем бетона, м³	Расход стали кг	Марка арматурного изделия	Обозначение документа
2 КБ 60.127-11-С	5,087	В 35	2,03	835,4	КП183С	В.2-10 К39
2 КБ 60.127-13-С				1054,2	КП184С	
2 КБ 60.127-11	5,087	В 35	2,03	821,1	КП183	В.2-10 К105
2 КБ 60.127-13				1031,3	КП184	

Технические требования см. I.020.I-2с/89 В.2-9 ТТ
Детали см. I.020.I-2с/89 В.2-I3

Разраб.	Чанкветадзе		
Проверил	Бускивадзе		
ГИП	Чквианава		
Н. контр.	Чквианава		

I.020.1-2с/89 2-9 К100

Колонна
2 КБ 60.127-...-С
2 КБ 60.127-...

Стадия	Лист	Листов
Р		1

ТбилЗНИИЭП

Формат А3

Инв. № | Подпись и дата | Взам. инв. №

I.020.I-2с/89 В. 2-9

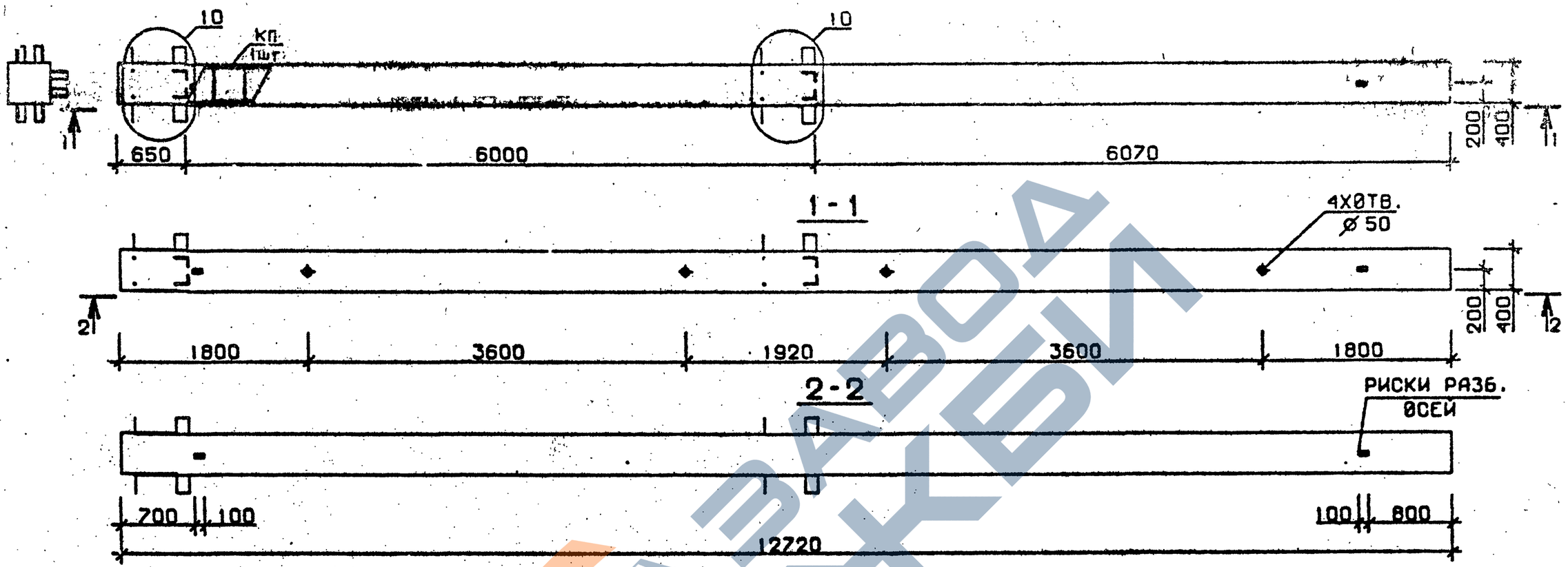

Марка колонны	Масса, т	Класс бетона	Объем бетона, м³	Расход стали кг	Марка арматурного изделия	Обозначение документа
3 КБ 60.127-1-С	5,087	В25	2,03	288,2	КП185с	В.2-10 К40
3 КБ 60.127-2-С				341,4	КП186с	
3 КБ 60.127-4-С		В30		410,4	КП187с	
3 КБ 60.127-6-С				488,6	КП188с	
3 КБ 60.127-7-С				613,4	КП189с	
3 КБ 60.127-10-С		В40		710,4	КП190с	
3 КБ 60.127-1	5,087	В25	2,03	273,9	КП185	В.2-10 К106
3 КБ 60.127-2				347,1	КП186	
3 КБ 60.127-4		В30		396,1	КП187	
3 КБ 60.127-6				474,3	КП188	
3 КБ 60.127-7				590,5	КП189	
3 КБ 60.127-10		В40		687,5	КП190	

Технические требования см. I.020.I-2с/89 В.2-9 ТТ
Детали см. I.020.I-2с/89 В.2-I3

Разраб.	Тавшавадзе		
Проверил	Бускивадзе		
ГИП	Чкванава		
Н. контр.	Чкванава		

I.020.I-2с/89 2-9 К101

Колонна
3 КБ 60.127-...-С
3 КБ 60.127-...

Стадия	Лист	Листов
Р		1

ТбилЗНИИЭП

Формат А3

I.020.I-2с/89 В. 2-9

Инв. № подл. | Подпись и дата | Взам. инв. №

ЗАВОД ЖБИ

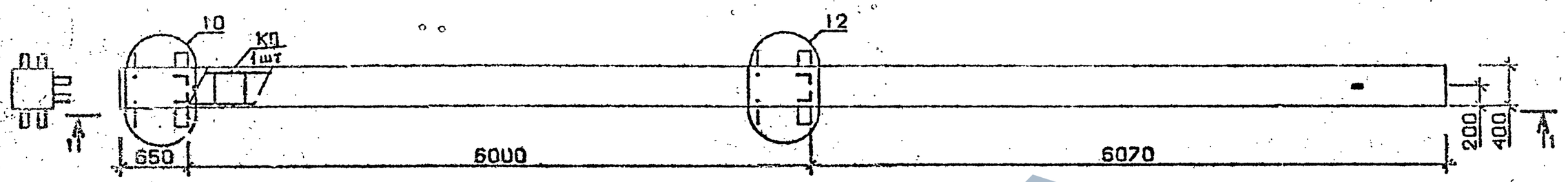

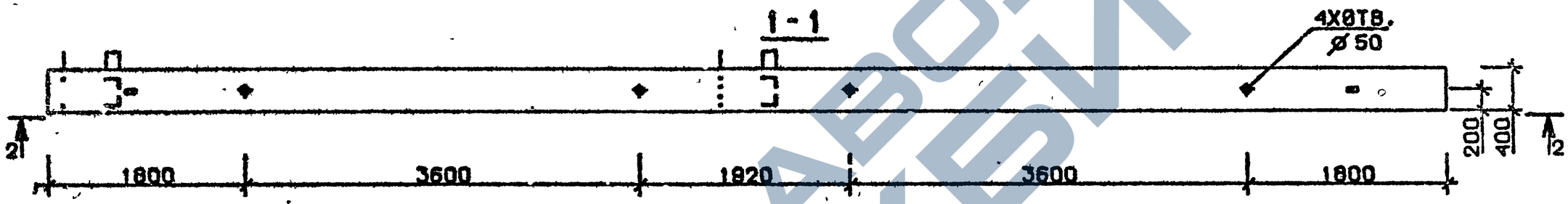

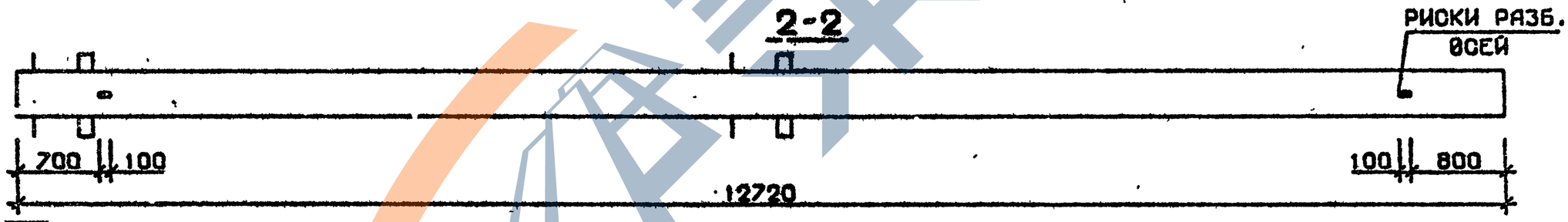

Марка колонны	Масса, т	Класс бетона	Объем бетона, м³	Расход стали кг	Марка арматурного изделия	Обозначение документа
3КБ 60.127-11-С	5,087	В35	2,05	826,6	КП191С	8.2-10 К41
3КБ 60.127-11	5,087	В35	2,03	812,3	КП191	К107

Технические требования см. I.020.I-2с/89 В.2-9 ТТ
Детали см. I.020.I-2с/89 Р.2-I3

Разраб.	Тавшавадзе		
Проверил	Бусиашвили		
ГИП	Чкуанава		
Н. контр.	Чкуанава		

1.020.1-2с/89 2-9 К102

Колонна
3КБ 60.127-11-С
3КБ 60.127-11

Стадия	Лист	Листов
Р		1

ТбилЗНИИЭП

Формат А3

Инв.№ | Подпись и дата | Взам.инв.№

I.020.I-20/89 В. 2-9

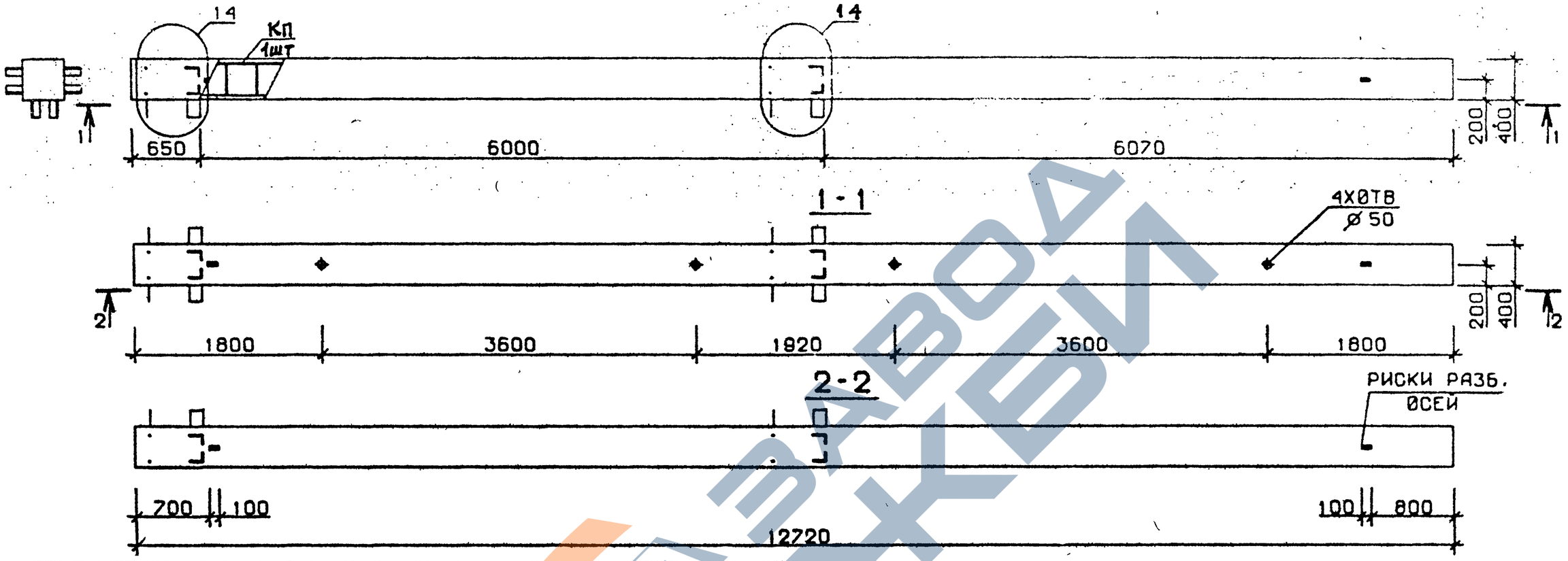

Марка колонны	Масса, т	Класс бетона	Объем бетона, м³	Расход стали кг	Марка арматурного изделия	Обозначение документа
4 КБ 60.127-1-С	5,087	В 25	2,03	292,2	КП192с	В.2-10 К41
4 КБ 60.127-2-С				364,4	КП193с	
4 КБ 60.127-4-С		В 30		414,4	КП194с	
4 КБ 60.127-6-С				492,6	КП195с	
4 КБ 60.127-7-С				617,4	КП196с	К42
4 КБ 60.127-10-С		В 40		714,4	КП197с	
4 КБ 60.127-1	5,087	В 25	2,03	277,9	КП192	В.2-10 К107
4 КБ 60.127-2				350,1	КП193	
4 КБ 60.127-4		В 30		400,1	КП194	
4 КБ 60.127-6				478,3	КП195	
4 КБ 60.127-7				594,5	КП196	К108
4 КБ 60.127-10		В 40		671,5	КП197	

Технические требования см. I.020.I-2с/89 В.2-9 ТТ
Детали см. I.020.I-2с/89 В.2-I3

Разраб.	Чанкветадзе	
Проверил	Бусниадзе	
ГИП	Чкванава	
Н. контр.	Чкванава	

I.020.I-2с/89 2-9 К103

Колонна
4 КБ 60.127-...-С
4 КБ 60.127-...

Стадия	Лист	Листов
Р		1

ТбилЗНИИЭП

Формат А3

Инв.№ подл. | Подпись и дата | Взам.инв.№

I.020.I-2с/89 В. 2-9

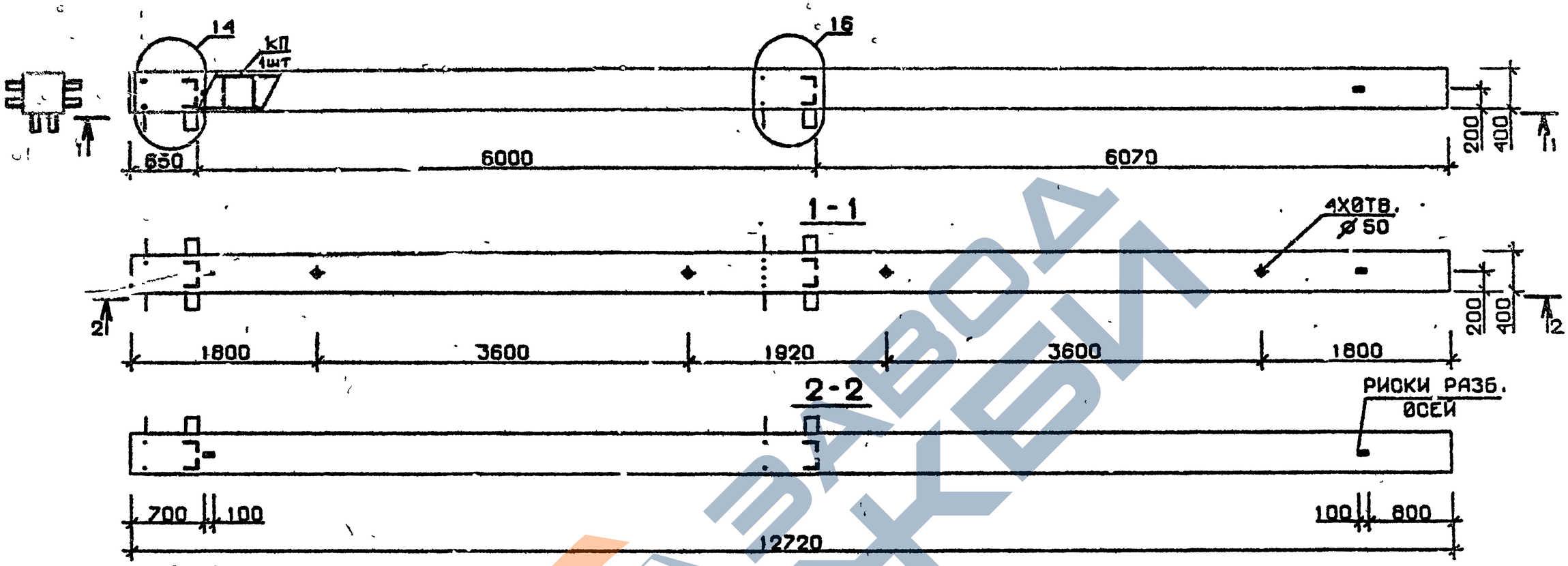

Марка колонны	Масса, т	Класс бетона	Объем бетона, м³	Расход стали кг	Марка арматурного изделия	Обозначение документа
4 КБ 60.127-11-С	5,087	В35	2,03	826,6	КП198с	В.2-10 К42
4 КБ 60.127-13-С				1035,3	КП199с	
4 КБ 60.127-11	5,087	В35	2,03	812,3	КП198	В.2-10 К108
4 КБ 60.127-13				1012,4	КП199	

Технические требования см. I.020.I-2с/89 В.2-9 ТТ
Детали см. I.020.I-2с/89 В.2-13

Разраб.	Тавшавадзе			I.020.I-2с/89	2-9 К104
Провер.	Бусниквадзе				
ГИП	Чкванава				
Н. контр.	Чкванава			Колонна 4 КБ 60.127-...,-С 4 КБ 60.127-...	Стадия Р; Лист; Листов 1
					ТбилЗНИИЭП

Инв.№ | Подпись и дата | Взам.инв.№

I.020.I-2с/89 | 2-9

Формат А3

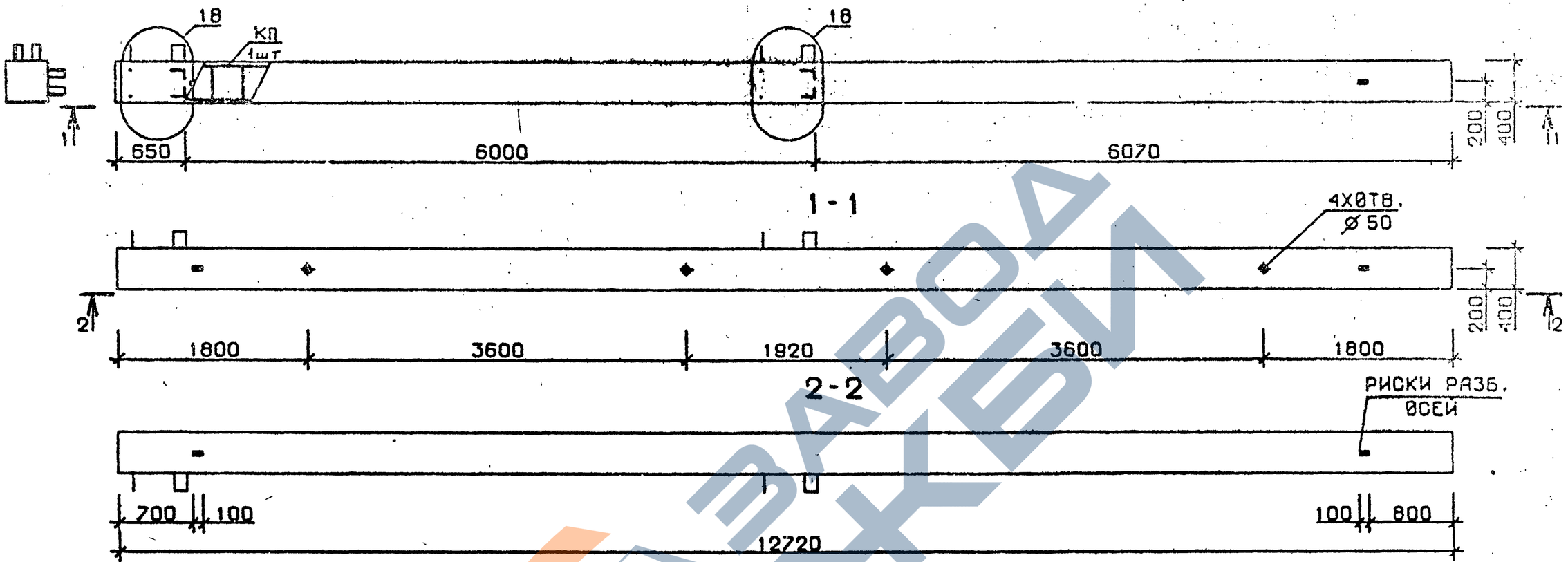

Марка колонны	Масса, т	Класс бетона	Объем бетона, м³	Расход стали кг	Марка арматурного изделия	Обозначение документа
5 КБ 60.127-1-С	5,087	В 25	2,03	278,9	КП200с	В.2-10 К43
5 КБ 60.127-2-С				351,1	КП201с	
5 КБ 60.127-4-С		В 30		400,7	КП202с	
5 КБ 60.127-6-С				479,3	КП203с	
5 КБ 60.127-7-С				603,7	КП204с	
5 КБ 60.127-1	5,087	В 25	2,03	264,6	КП200	В.2-10 К109
5 КБ 60.127-2				336,8	КП201	
5 КБ 60.127-4		В 30		386,4	КП202	
5 КБ 60.127-6				465,0	КП203	
5 КБ 60.127-7				580,8	КП204	

Технические требования см. I.020.I-2с/89 В.2-9 ТТ
Детали см. I.020.I-2с/89 В.2-I3

Разраб.	Тавшавадзе		
Проверил	Бускивадзе		
ГИП	Чиванава		
Н. контр.	Чиванава		

I.020.I-2с/89 2-9 К105

Колонна
5КБ 60.127-...-С
5КБ 60.127-...

Стадия	Лист	Листов
Р		1

ТбилЗНИИЭП

Инв.№ подл. | Подпись и дата | Взам. инв.№

I.020.I-2с/89 В. 2-9

Формат А3

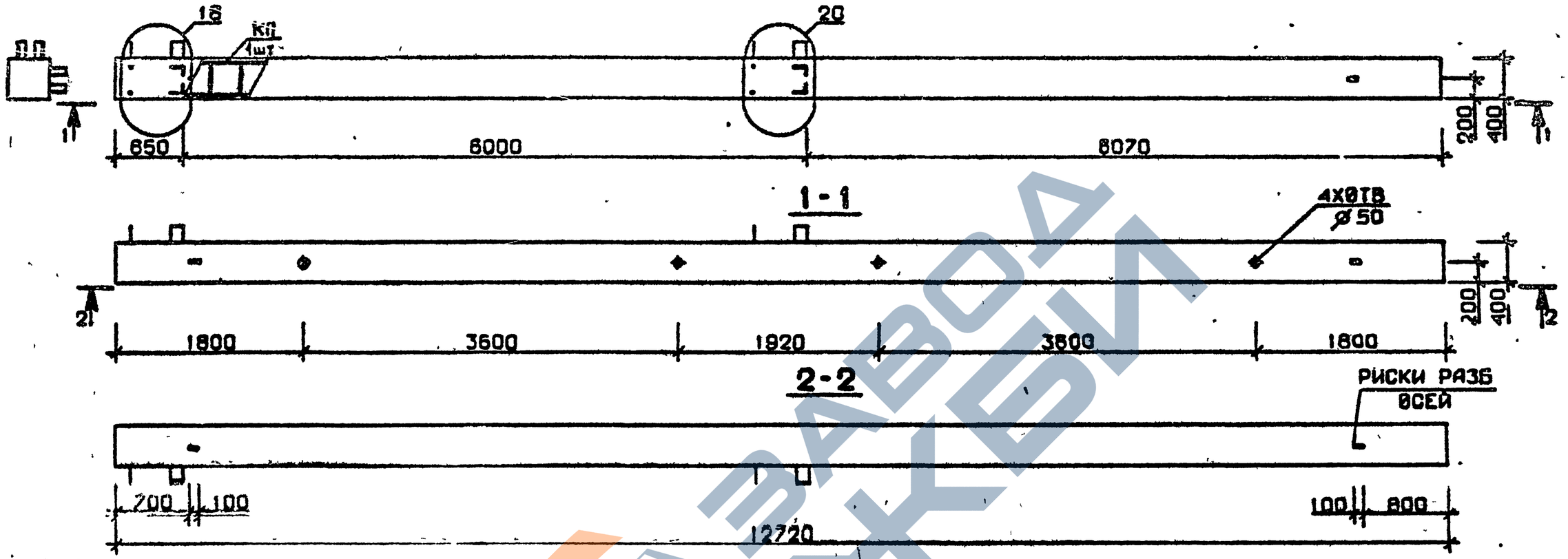

Марка колонны	Масса, т	Класс бетона	Объем бетона, м³	Расход стали кг	Марка арматурного изделия	Обозначение документа
5КБ 60.127-11-С	5,087	В35	2,03	814,7	КП205с	В 2-10 К44
5КБ 60.127-13-С				1020.4	КП206с	
5КБ 60.127-11	5,087	В35	2,03	800,4	КП205	В.2-10 К110
5КБ 60.127-13				997.5	КП206	

Технические требования см.I.020.I-2с/89 В.2-9 ТТ
Детали см. I.020.I-2с/89 В.2-I3

Разраб.	Чанкветадзе	
Проверил	Бусиашвили	
ГИП	Чиванава	
Н. контр.	Чиванава	

I.020.I-2с/89 2-9 КЖ6

Колонна
5КБ 60.127-...-С
5КБ 60.127-...

Стадия	Лист	Листов
Р		

ТбилЗНИИЭП

Инв.№ подл. | Подпись и дата | Взам.инв.№

Формат А3

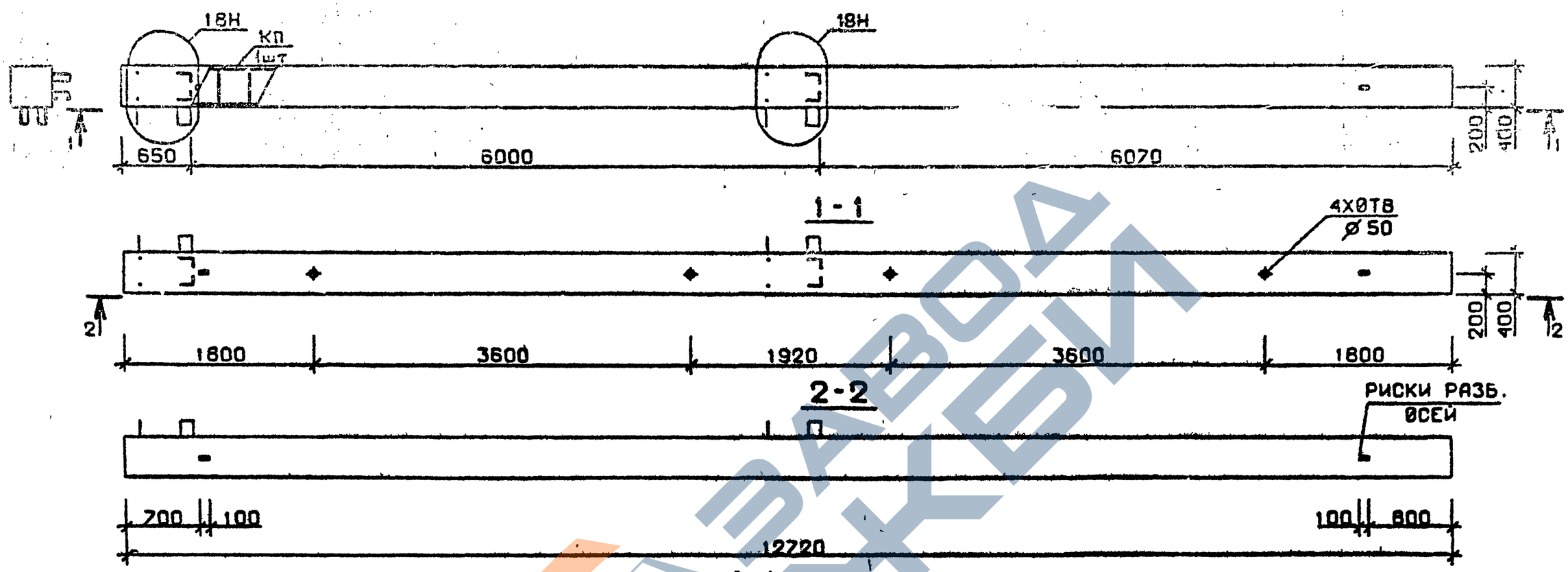

Марка колонны	Масса, т	Класс бетона	Объем бетона, м³	Расход стали кг	Марка арматурного изделия	Обозначение документа
5КБ 60.127-1-Сн	5,087	В25	2,03	278,9	КП200сн	В.2-10 К44
5КБ 60.127-2-Сн				351,1	КП201сн	
5КБ 60.127-4-Сн		В30		400,7	КП202сн	
5КБ 60.127-6-Сн				479,3	КП203сн	К45
5КБ 60.127-7-Сн				603,7	КП204сн	
5КБ 60.127-1-н	5,087	В25	2,03	264.6	КП200н	В.2-10 К110
5КБ 60.127-2-н				336.8	КП201н	
5КБ 60.127-4-н		В30		386,4	КП202н	
5КБ 60.127-6-н				465.0	КП203н	К111
5КБ 60.127-7-н				580.8	КП204н	

Технические требования см. I.020.I-2с/89 В.2-9 ТТ
Детали см. I.020.I-2с/89 В.2-13

Разраб.	Чанкветадзе		
Проверил	Бусниквадзе		
ГИП	Чибанава		
Н. контр.	Чибанава		

I.020.I-2с/89 2-9 К107

Колонна
5КБ 60.127-...-Сн
5КБ 60.127-...-н

Стадия	Лист	Листов
Р		1

ТбилЗНИИЭП

Формат А3

I.020.I-2с/89 В. 2-9

Инв. № подл. | Подпись и дата | Взам. инв. №

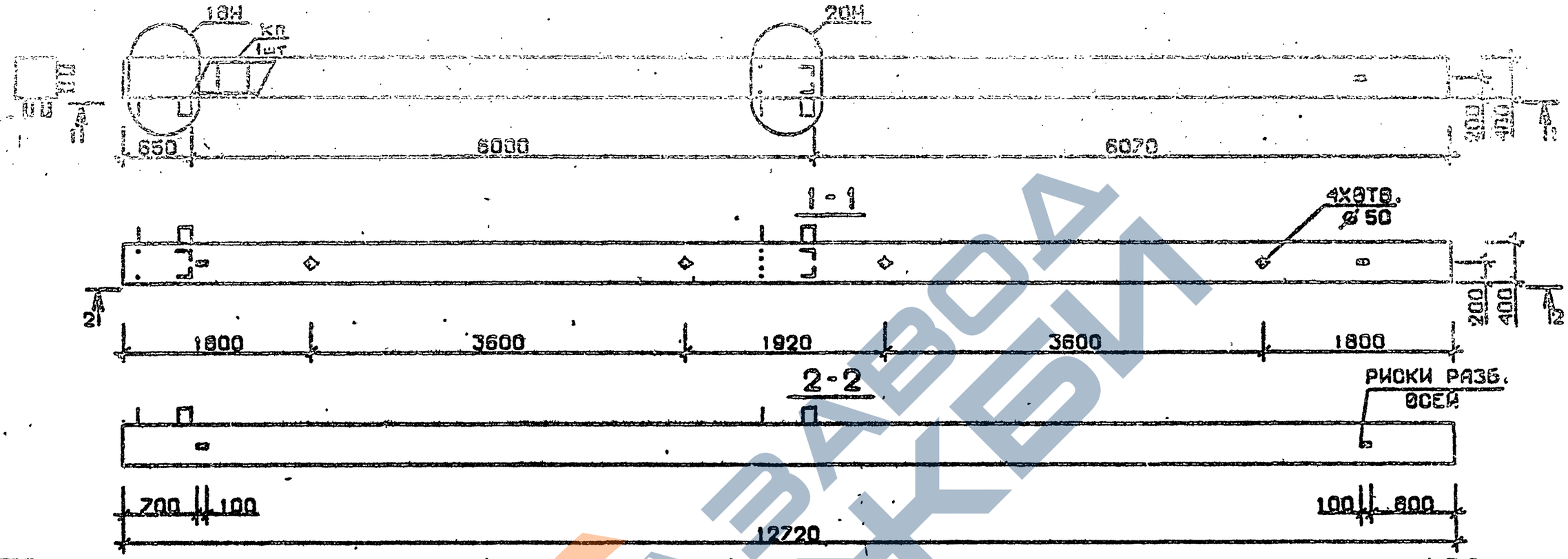

Марка колонны	Масса, т	Класс бетона	Объем бетона, м³	Расход стали кг	Марка арматурного изделия	Обозначение документа
5КБ 60.127-11-Сн	5,087	В35	2,03	814,7	КП205сн	В.2-10 К46
5КБ 60.127-13-Сн				1020,4	КП206сн	
5КБ 60.127-11-н	5,087	В35	2,03	800,4	КП205н	В.2-10 К112
5КБ 60.127-13-н				997,5	КП206н	

Технические требования см. I.020.I-2с/89 В.2-9 ТТ
Детали см. I.020.I-2с/89 В.2-I3

Разраб.	Гівшавадзе		I.020.1-2с/89 2-9 К108
Проверил	Бускивадзе		
ГИП	Чкванава		Колонна 5КБ60.127-...-Сн 5КБ60.127-...-н
Н. контр.	Чкванава		Стадия Р; Лист 1; Листов 1
			ТбилЗНИИЭП

Инв. № подл. | Подпись и дата | Взам. инв. №

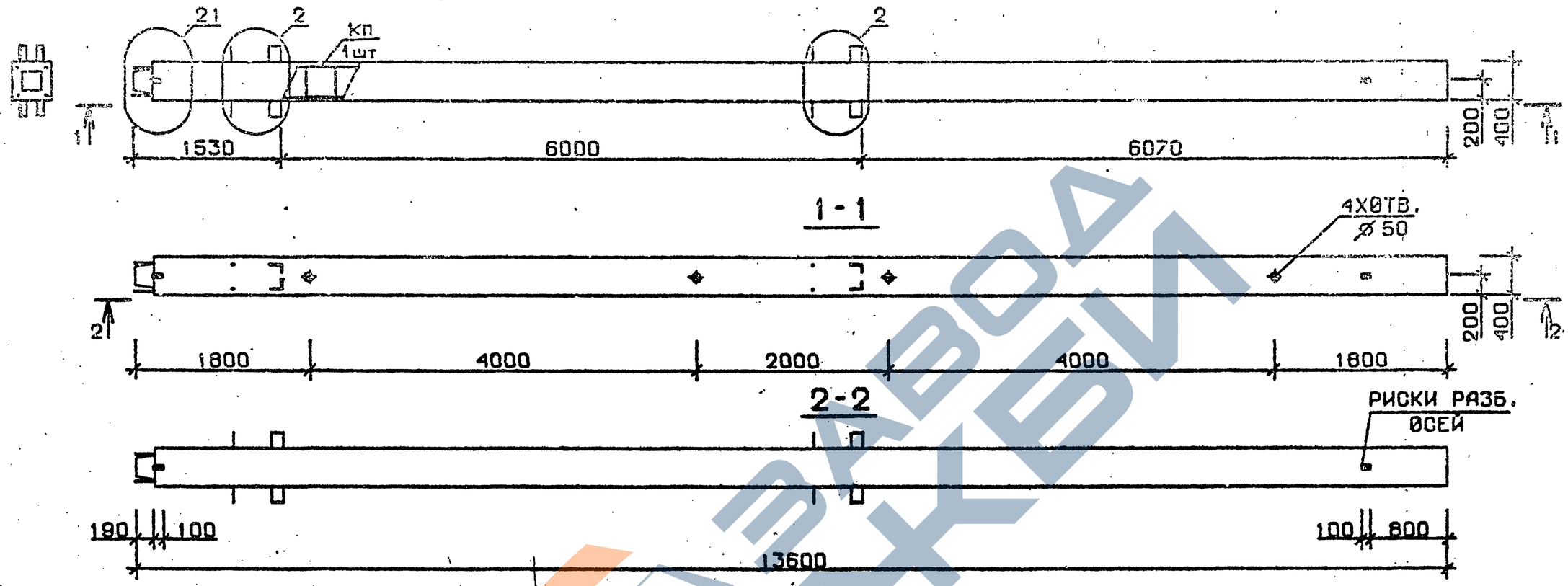

Марка колонны	Масса, т	Класс бетона	Объем бетона, м³	Расход стали кг	Марка арматурного изделия	Обозначение документа
1КН 60.136-1-С	5,44	В25	2,18	231,8	КП207С	В.2-10 К47
1КН 60.136-3-С		В30		359,7	КП208С	
1КН 60.136-4-С				412,4	КП209С	
1КН 60.136-6-С				496,6	КП210С	
1КН 60.136-1	5,44	В25	2,18	264,2	КП207	В.2-10 К113
1КН 60.136-3		В30		342,1	КП208	
1КН 60.136-4				394,8	КП209	
1КН 60.136-6				479,0	КП210	

Технические требования см. I.020.I-2с/89 В.2-9 ТТ
Детали см. I.020.I-2с/89 В.2-13

Разраб.	Тавшавадзе		
Проверил	Бусквашвили		
ГИП	Чкуанава		
Н. контр.	Чкуанава		

I.020.1-2с/89 2-9 К109

Колонна
1КН 60.136-...-С
1КН 60.136-...

Стадия	Лист	Листов
Р		1

ТбилЗНИИЭП

Формат А3

Взам. инв. № | Подпись и дата | Инв. № подл.

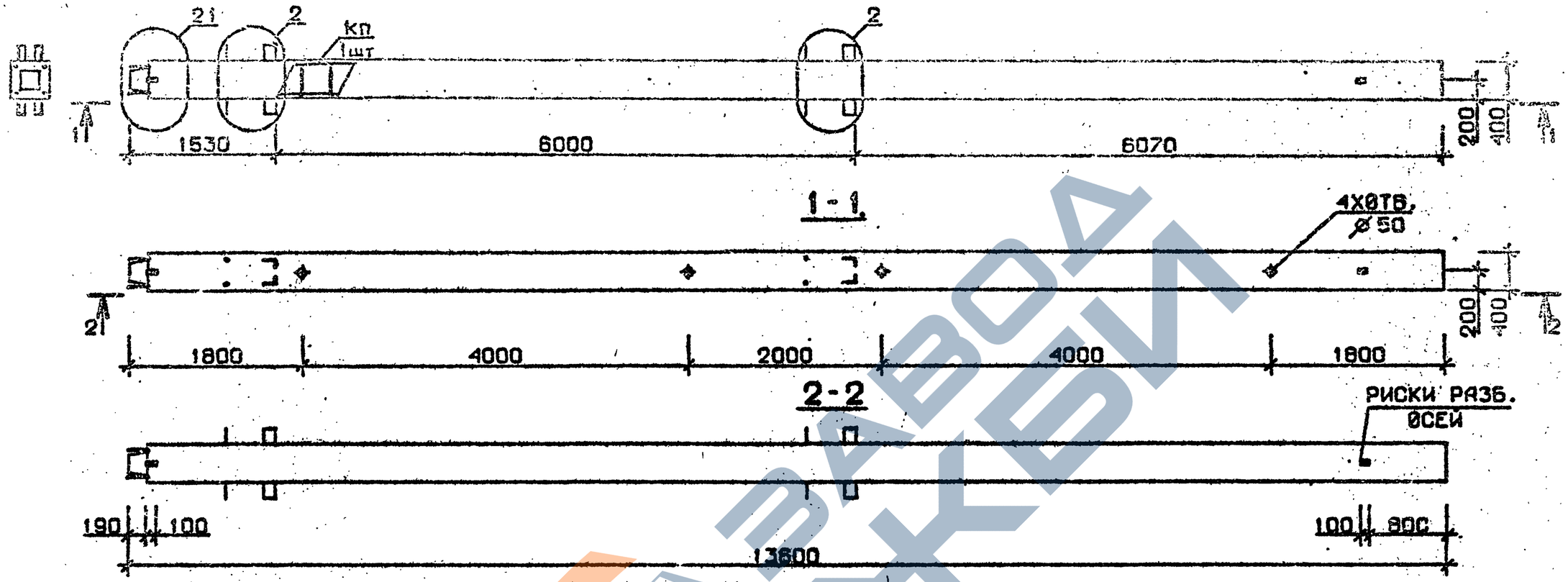

Марка колонны	Масса, т	Класс бетона	Объем бетона, м³	Расход стали кг	Марка арматурного изделия	Обозначение документа
1КН 60.136-7-С	5,44	В30	2,18	629,2	КП211с	В.2-10 К47
1КН 60.136-9-С				730,6	КП212с	К47
1КН 60.136-10-С		В40			КП212с	
1КН 60.136-7	5,44	В30	2,18	601,0	КП211	В.2-10 К113
1КН 60.136-9				702,4	КП212	К113
1КН 60.136-10		В40			КП212	

Технические требования см.I.020.I-2с/89 В.2-9 ТТ
Детали см. I.020.I-2с/89 В.2-13

Разраб.	Чанкветадзе		I.020.I-2с/89 2-9 К110
Проверил	Бускивадзе		
ГИП	Чкванава		Колонна 1КН60.136-...-С 1КН60.136-...
Н. контр.	Чкванава		Стадия Р; Лист; Листов 1; ТбилЗНИИЭП

Формат А3

I.020.I-2с/89 В. 2-9

Инв. № подл. | Подпись | Дата | Взам. инв. №

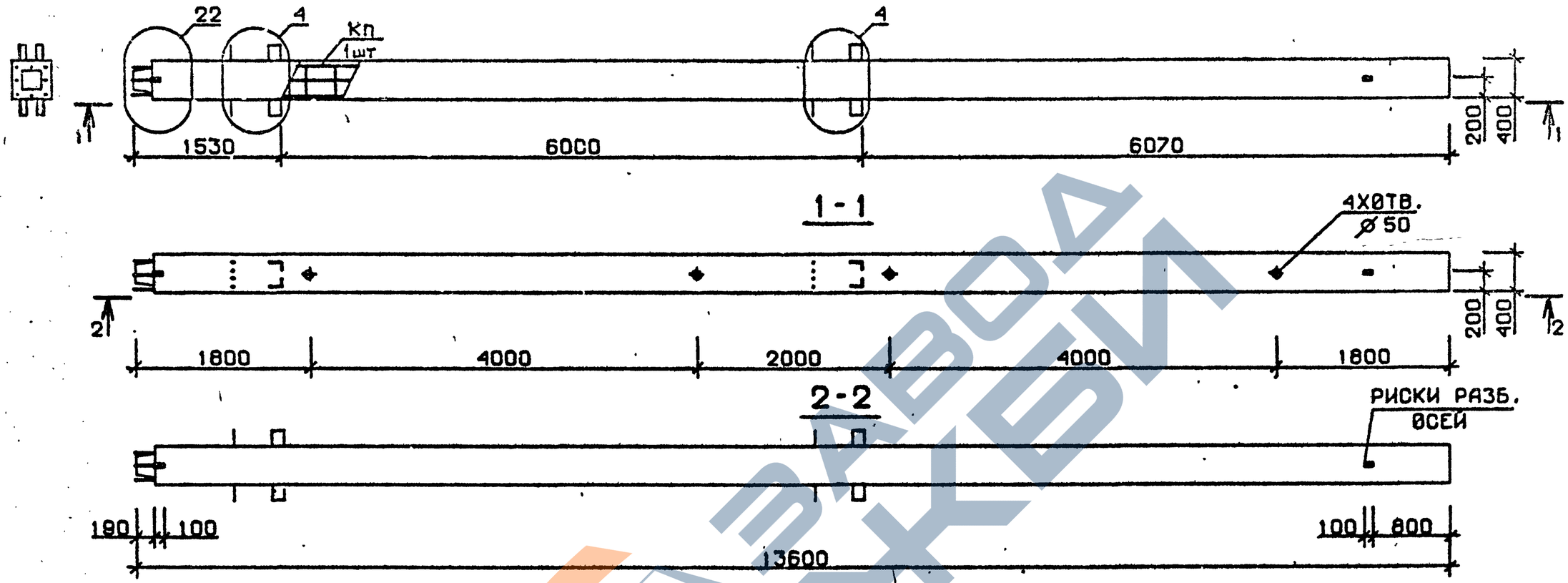

Марка колонны	Масса, т	Класс бетона	Объем бетона, м³	Расход стали кг	Марка арматурного изделия	Обозначение документа
1КН 60.136-13-С	5,44	В35	2,18	1101,2	КП213с	В.2-10 К48
1КН 60.136-13	5,44	В35	2,18	1073,0	КП213	К114

Технические требования см. I.020.I-2с/89 В.2-9 ТТ
Детали см. I.020.I-2с/89 В.2-13

Разраб.	Чанкветадзе		
Проверил	Бускивадзе		
ГИП	Чкванава		
Н. контр.	Чкванава		

I.020.I-2с/89 2-9 К111

Колонна
1КН60.136-13-С
1КН60.136-13

Стадия	Лист	Листов
Р		1

ТбилЗНИИЭП

Формат А3

Инв.№ подл. | Подпись и дата | Взам.инв.№

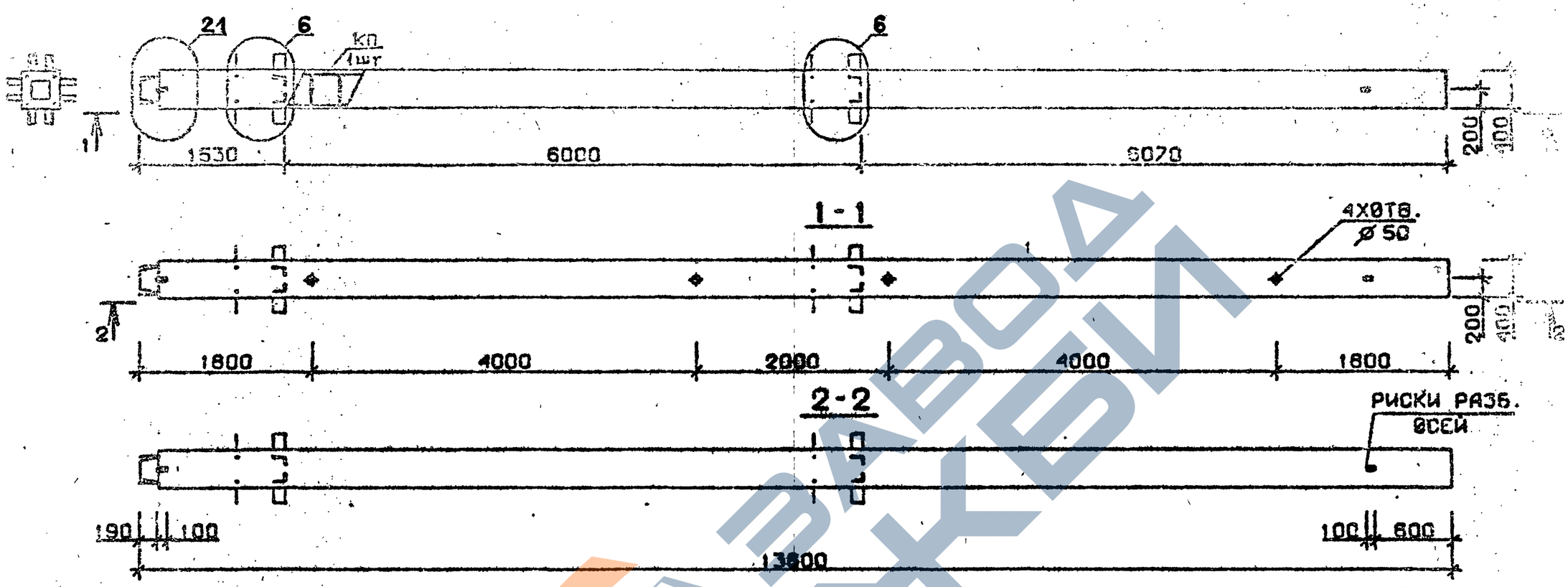

Марка колонны	Масса, т	Класс бетона	Объем бетона, м³	Расход стали кг	Марка арматурного изделия	Обозначение документа
2КН 60.136-1-С	5,44	В25	2,48	329,6	КП214с	В.2-10 К4Б
2КН 60.136-3-С		В30		407,6	КП215с	
2КН 60.136-4-С				460,2	КП216с	
2КН 60.136-6-С				544,4	КП217с	
2КН 60.136-1	5,44	В25	2,18	312,0	КП214	В.2-10 К4Б
2КН 60.136-3		В30		390,1	КП215	
2КН 60.136-4				442,6	КП216	
2КН 60.136-6				526,8	КП217	

Технические требования см. I.020.I-2с/89 В.2-9 ТТ
Детали см. I.020.I-2с/89 В.2-13

Разраб.	Гавшавадзе		
Проверил	Бускивадзе		
ГИП	Чкванава		
Н. контр.	Чкванава		

1.020.1-2с/89 2-9 К112

Колонна
2КН 60.136-...-С
2КН 60.136-...

Стадия Р | Лист | Листов 1

ТбилЗНИИЭП

Формат А3

Инв.№ | Подпись и дата | Взам.инв.№

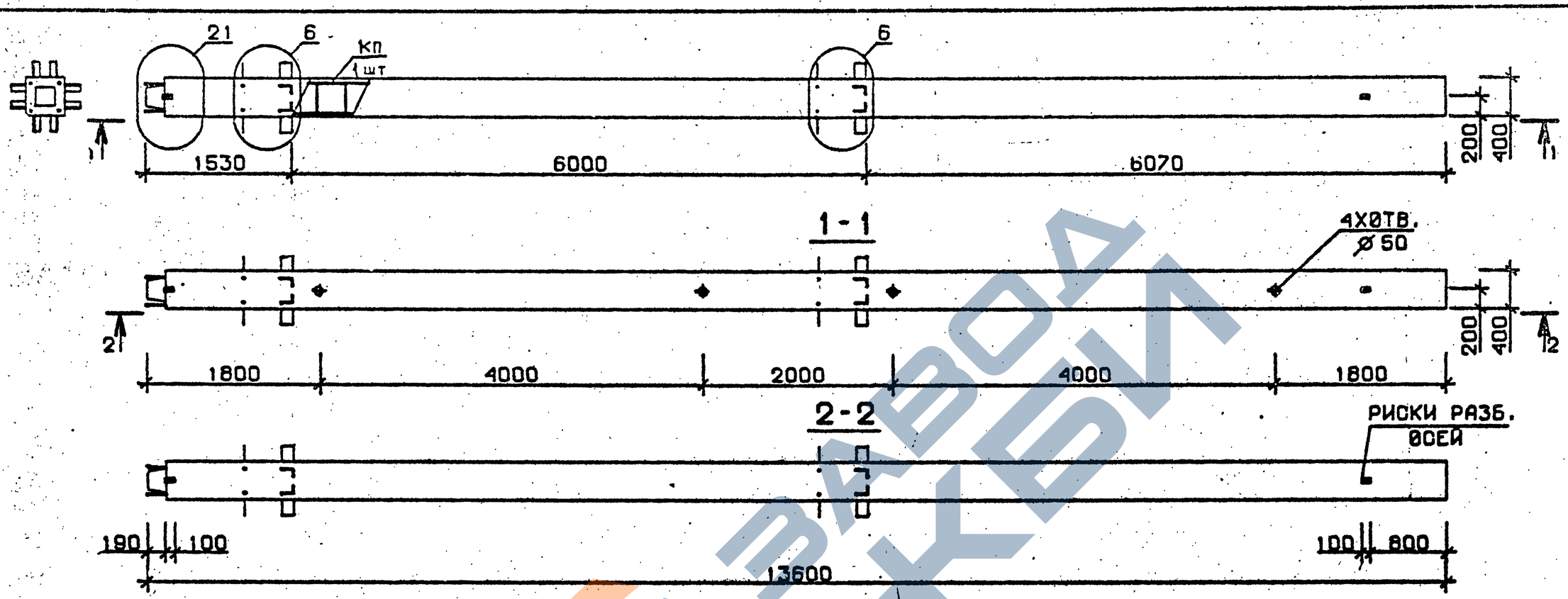

Марка колонны	Масса, т	Класс бетона	Объем бетона, м³	Расход стали кг	Марка арматурного изделия	Обозначение документа
2 КН 60.136-7-С	5,44	В 30	2,03	681,9	КП 218с	В.2-10 К49
2 КН 60.136-9-С				783,3	КП 219с	
2 КН 60.136-10-С		В40			КП 219с	
2 КН 60.136-7	5,44	В30	2,03	653.7	КП218	В.2-10 К115
2 КН 60.136-9				755.1	КП219	
2 КН 60.136-10		В40			КП219	

Технические требования см. I.020.I-2с/89 В.2-9 ТТ
Детали см. I.020.I-2с/89 В.2-I3

Разраб.	Гавшавадзе		
Проверил	Бускивадзе		
ГИП	Чкванава		
Н. контр.	Чкванава		

1.020.1-2с/89 2-9 К113

Колонна
2 КН 60.136-...-С
2 КН 60.136-...

Стадия	Лист	Листов
Р		1

ТбилЗНИИЭП

Формат А3

Взам. инв. № | Подпись и дата | Инв. № подл.

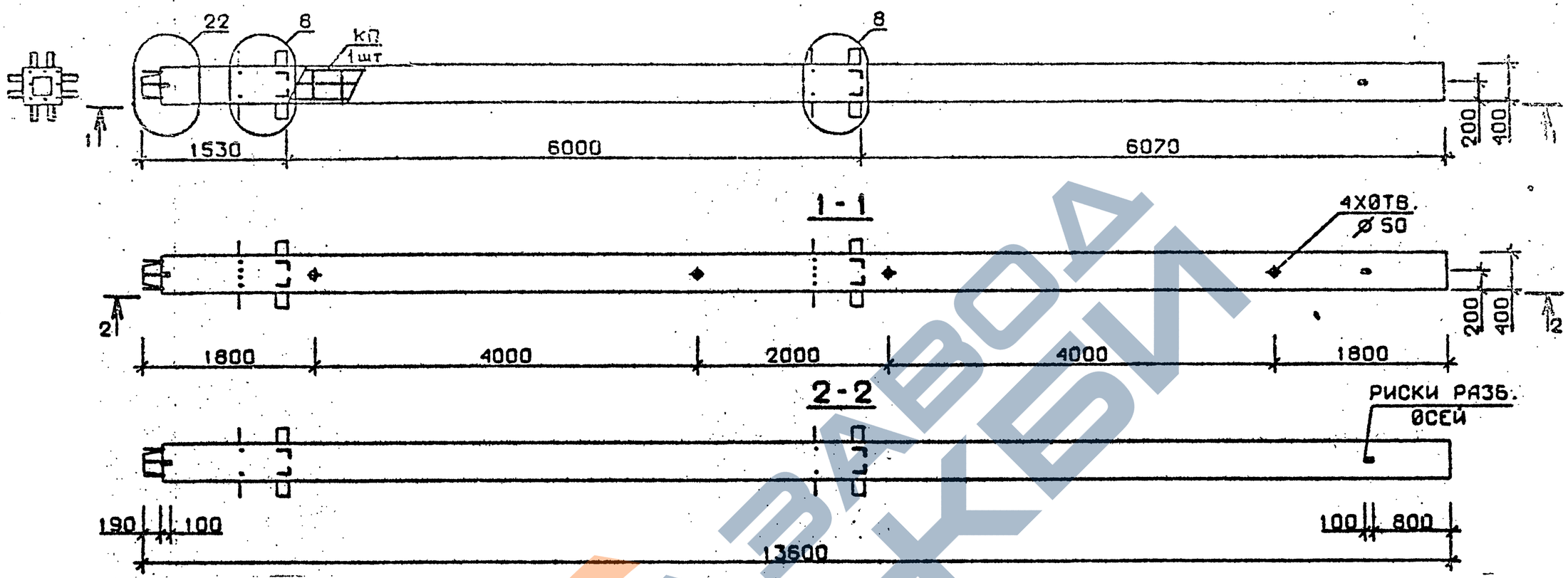

Марка колонны	Масса, т	Класс бетона	Объем бетона, м³	Расход стали кг	Марка арматурного изделия	Обозначение документа
2КН 60.136-13-С	5,44	В35	2,18	1153,9	КП220с	В.2-10 К49
2КН 60.136-13	5,44	В35	2,18	1125,7	КП220	К115

Технические требования см. I.020.I-2с/89 В.2-9 ТТ
Детали см. I.020.I-2с/89 В.2-13

Разраб.	Чанкветадзе		
Проверил	Бусквидзе		
ГИП	Чиванава		
Н. контр.	Чиванава		

I.020.I-2с/89 2-9 К114

Колонна
2КН 60.136-13-С
2КН 60.136-13

Стадия	Лист	Листов
Р		1

ТбилЗНИИЭП

Формат А3

Инв. № | Подпись и дата | Взам. инв. №

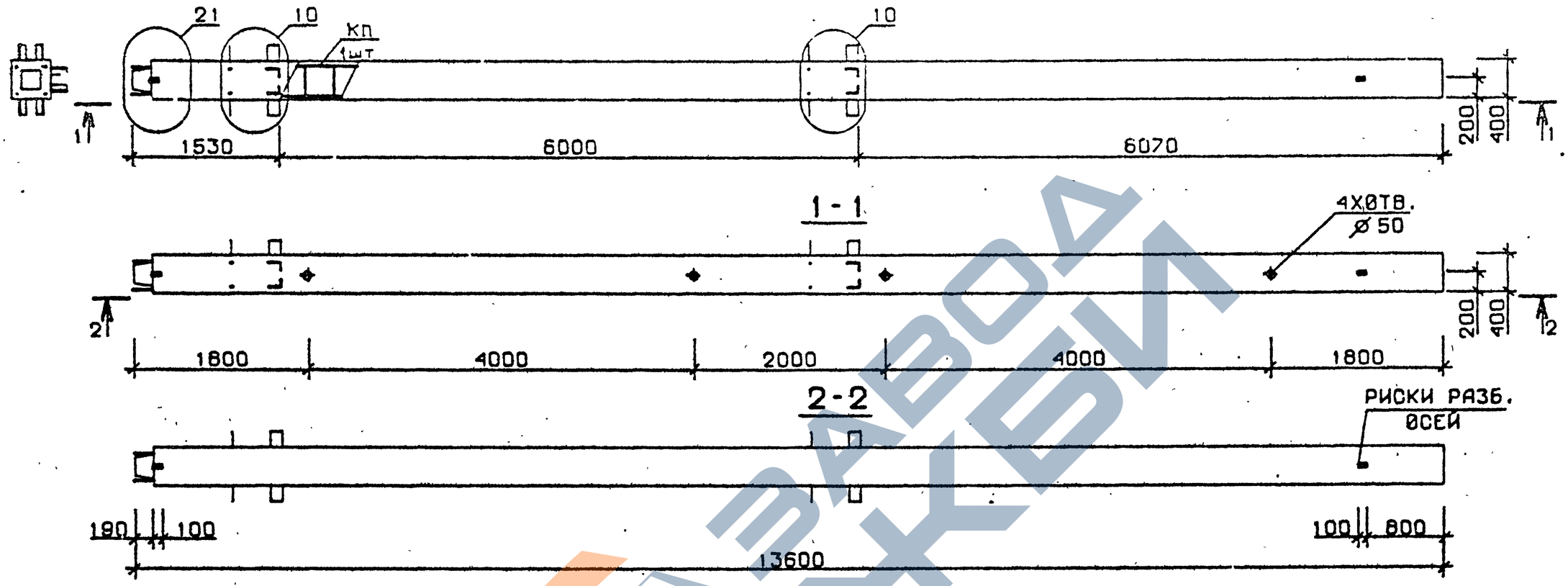

Марка колонны	Масса, т	Класс бетона	Объем бетона, м³	Расход стали кг	Марка арматурного изделия	Обозначение документа
3 КН 60.136-1-С	5,44	В25	2,18	315,6	КП221с	В.2-10 К49
3 КН 60.136-3-С		В30		393,0	КП222с	
3 КН 60.136-4-С				446,2	КП223с	
3 КН 60.136-6-С				530,4	КП224с	К50
3 КН 60.136-1	5,44	В25	2,18	298,0	КП221	В.2-10 К115
3 КН 60.136-3		В30		375,4	КП222	
3 КН 60.136-4				428,6	КП223	
3 КН 60.136-6				512,8	КП224	К116

Технические требования см. I.020.I-2c/89 В.2-9 ТТ
Детали см. I.020.I-2c/89 В.2-I3

Разраб.	Гавшавадзе		
Проверил	Бускивадзе		
ГИП	Чкуанава		
Н. контр.	Чкуанава		

1.020.1-2с/89 2-9 К115

Колонна
3КН 60.136-...-С
3КН 60.136-...

Стадия	Лист	Листов
Р		1

ТбилЗНИИЭП

Формат А3

Взам. инв. № | Подпись и дата | Инв. № подл.

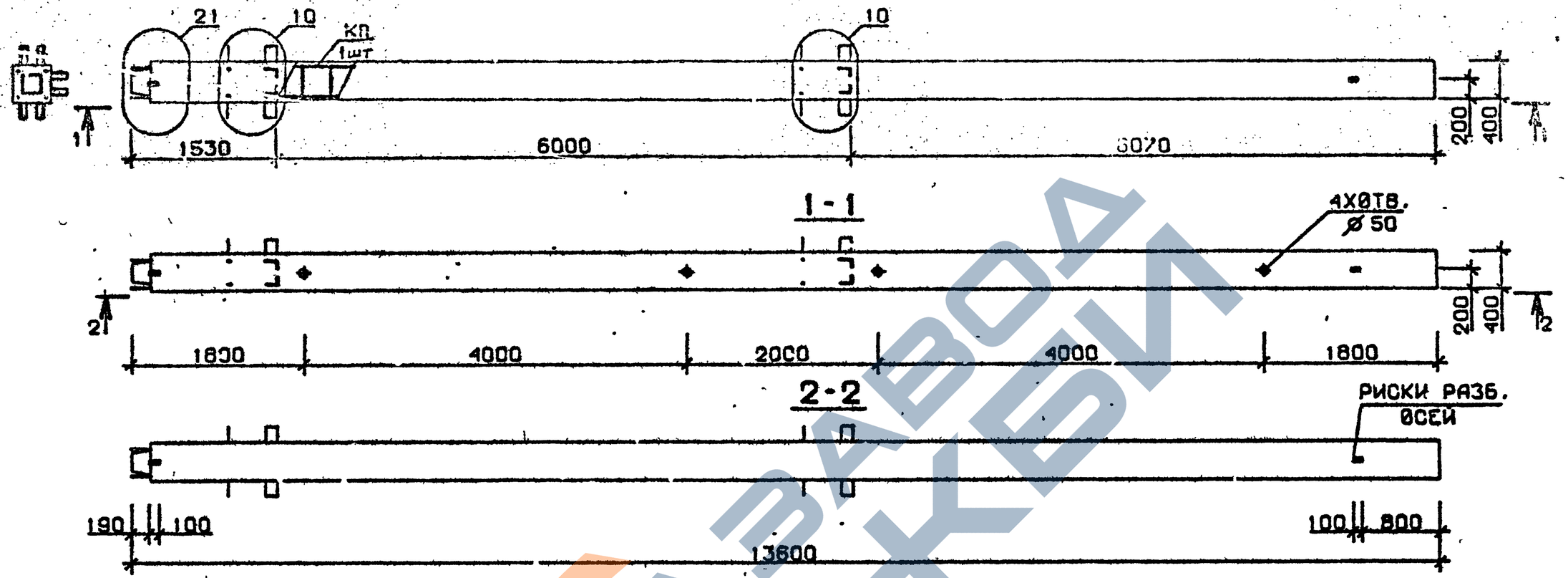

Марка колонны	Масса, т	Класс бетона	Объем бетона, м³	Расход стали кг	Марка арматурного изделия	Обозначение документа
3КН 60.136-7-С	5,44	В 30	2,18	666,5	КП225с	В.2-10 К50
3КН 60.136-9-С				768,7	КП226с	
3КН 60.136-10-С		В40			КП226с	
3КН 60.136-7	5,44	В 30	2,18	638.3	КП225	В.2-10 К116
3КН 60.136-9				740.5	КП226	
3КН 60.136-10		В40		740.5	КП226	

Технические требования см. I.020.I-2с/89 В.2-9 ТТ
Детали см. I.020.I-2с/89 В.2-13

Разраб.	Чанцветадзе		I.020.I-2с/89 2-9 К116
Проверил	Бусниваадзе		
ГИП	Чкуанава		Колонна 3КН 60.136-...-С 3КН 60.136-...
Н. контр.	Чкуанава		Стадия Р; Лист; Листов 1; ТбилЗНИИЭП

Инв. № | Подпись и д. та | Взам. инв. №

I.020.I-2с/89 В. 2-9

Формат А3

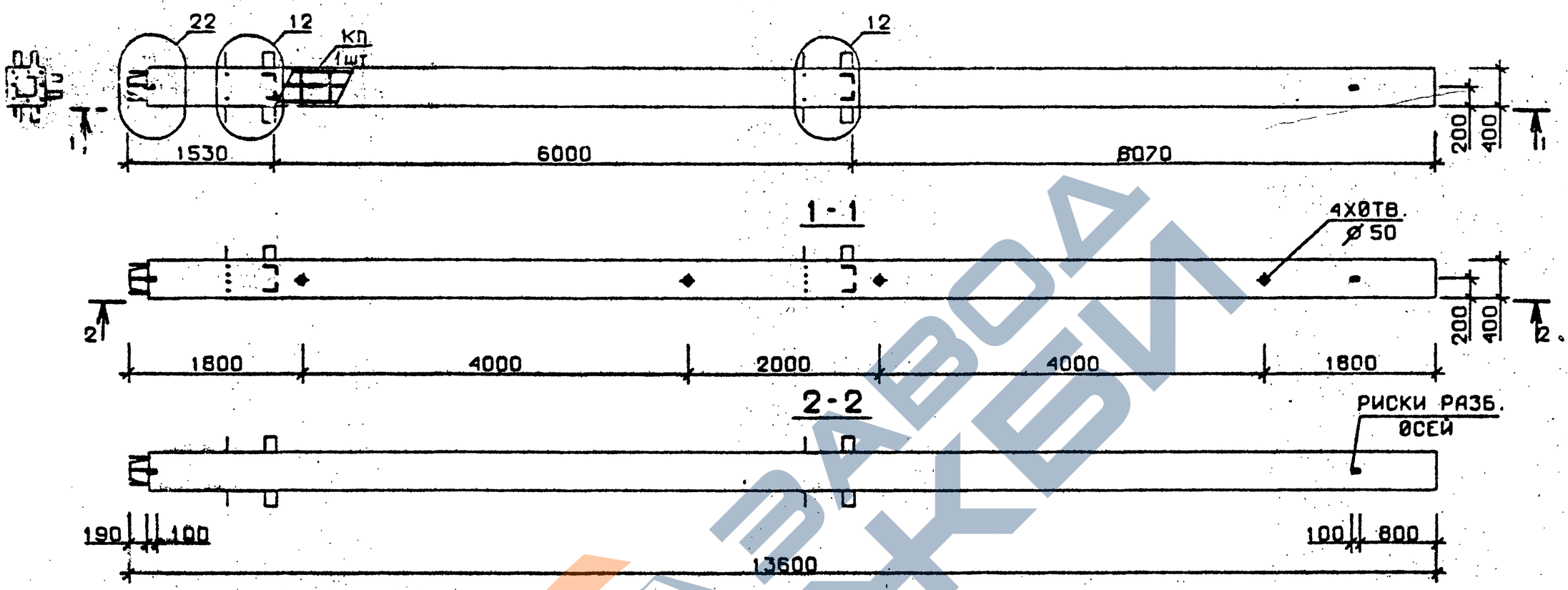

Марка колонны	Масса, т	Класс бетона	Объем бетона, м³	Расход стали кг	Марка арматурного изделия	Обозначение документа
3 КН 60.136-12-С	5,44	В 45	2,18	905,0	КП 227с	В. 2-10 К50
3 КН 60.136-13-С		В 35		1126,4	КП 228с	К51
3 КН 60.136-12	5,44	В45	2,18	887.4	КП 227	В. 2-10 К116
3 КН 60.136-13		В35		1098.2	КП 228	К117

Технические требования см. I.020.I-2с/89 В.2-9 ТТ
Детали см. I.020.I-2с/89 В.2-I3

Разраб.	Мосесова		
Проверил	Бускивадзе		
ГИП	Чкванава		
Н. контр.	Чкванава		

I.020.I-2с/89 2-9 К117

Колонна
3 КН 60.136-...-С
3 КН 60.136-...

Стадия	Лист	Листов
Р		1

ТбилЗНИИЭП

Формат А3

Инв. № подл. | Подпись и дата | Взам. инв. №

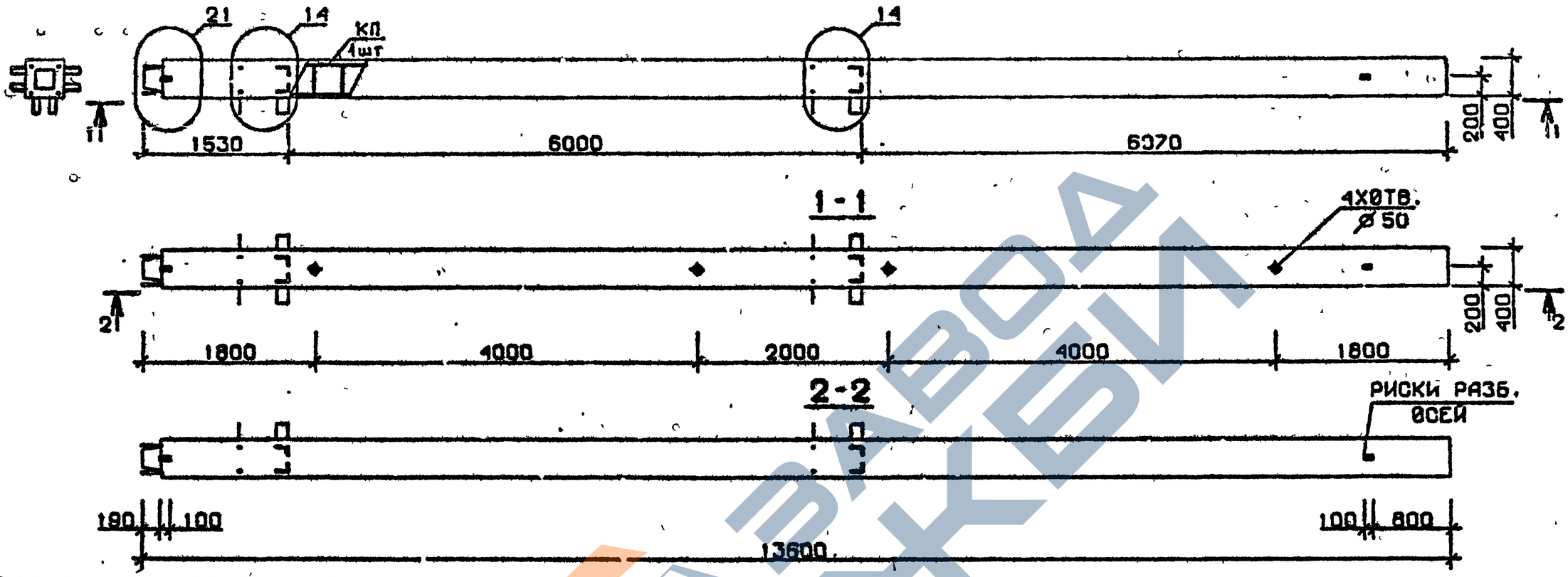

Марка колонны	Масса, т	Класс бетона	Объем бетона, м³	Расход стали кг	Марка арматурного изделия	Обозначение документа
4 КН 60.136-1-С	5,44	В 25	2,18	319,8	КП229с	В.2-10 К5т
4 КН 60.136-3-С		В 30		396,4	КП230с	
4 КН 60.136-4-С				450,2	КП231с	
4 КН 60.136-6-С				534,4	КП232с	
4 КН 60.136-1	5,44	В 25	2,18	302,2	КП229	В 2-10 К117
4 КН 60.136-3		В 30		378,8	КП230	
4 КН 60.136-4				432,6	КП231	
4 КН 60.136-6				516,8	КП232	

Технические требования см. 1.020.1-2с/89 В.2-9 ТТ
Детали см. 1.020.1-2с/89 В.2-13

Разраб.	Маисурадзе		1.020.1-2с/89 2-9 К118
Проверил	Бусниадзе		
ГИП	Чиванава		Колонна 4 КН 60.136-...-С 4 КН 60.136-...
Н. контр.	Чиванава		Стадия Р; Лист; Листов 1; ТбилЗНИИЭП

Инв. № подл. | Подпись и дата | Взам. инв. №

Формат А3

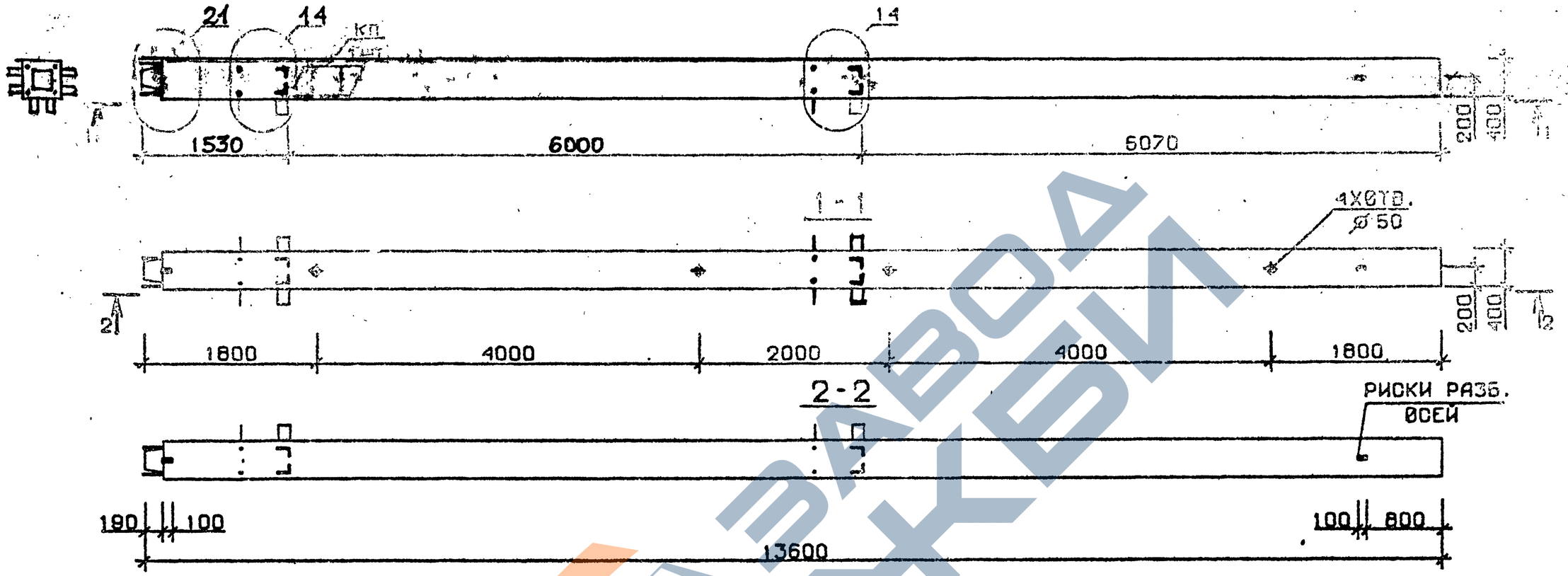

Марка колонны	Масса, т	Класс бетона	Объем бетона, м³	Расход стали кг	Марка арматурного изделия	Обозначение документа
4 КН 60.136-7-С	5,44	В30	2,18	671,4	КП233с	В.2-10 К52
4 КН 60.136-9-С				772.8	КП234с	
4 КН 60.136-10-С		В40			КП234с	
4 КН 60.136-7	5,44	В30	2,18	643.2	КП233	В.2-10 К118
4 КН 60.136-9				744.6	КП234	
4 КН 60.136-10		В40		744.6	КП234	

Технические требования см. I.020.I-2с/89 В.2-9 ТТ
Детали см. I.020.I-2с/89 В.2-I3

Разраб.	Тавшавадзе		1.020.1-2с/89 2-9 К 119
Проверил	Бусниваадзе		
ГИП	Чкуанава		Колонна 4 КН 60.136-...-С 4 КН 60.136-...
Н. контр.	Чкуанава		Стадия Р; Лист; Листов 1
			ТбилЗНИИЭП

Инв. № подл. | Подпись и дата | Взам. инв. №

Формат А3

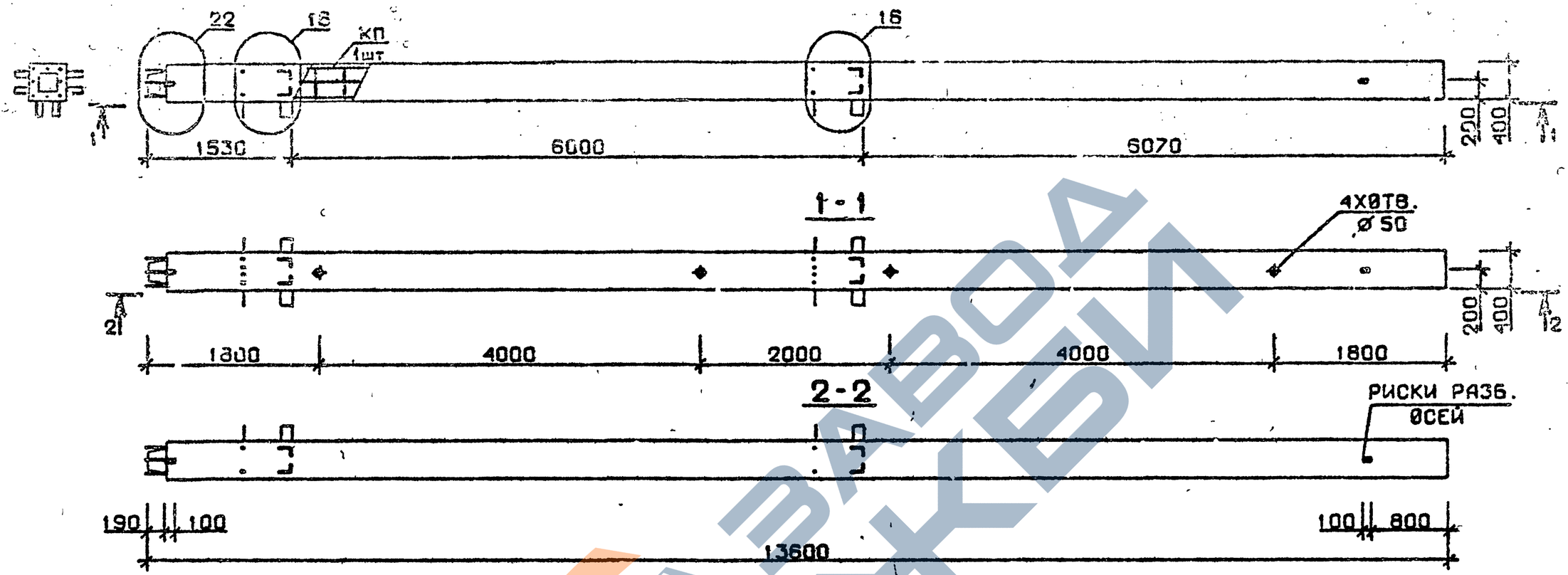

Марка колонны	Масса, т	Класс бетона	Объем бетона, м³	Расход стали кг	Марка арматурного изделия	Обозначение документа
4КН 60.136-12-С	5,44	В45	2,18	901,1	КП235с	В.2-10 К52
4КН 60.136-12	5,44	В45	2,18	883,5	КП235	К118

Технические требования см.I.020.I-2с/89 В.2-9 ТТ
Детали см. I.020.I-2с/39 В.2-I3

Разраб.	Мосесова		
Проверил	Бускивадзе		
ГИП	Чиванава		
Н.контр.	Чиванава		

1.020.1-2с/89 2-9 К120

Колонна
4КН 60.136-12-С
4КН 60.136-12

Стадия	Лист	Листов
Р		1

ТбилЗНИИЭП

Формат А3

Инв.№ | Подпись и дата | Взам.инв.№

I.020.I-2с/89 В. 2-9

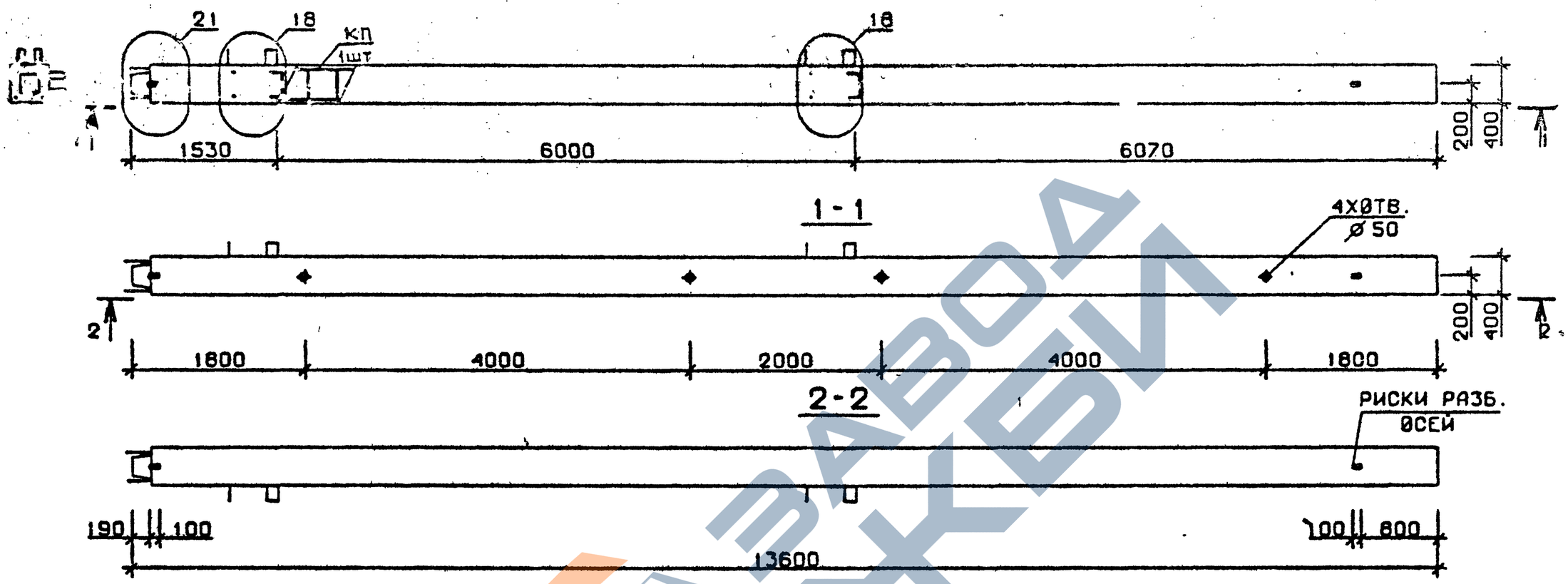

Марка колонны	Масса, т	Класс бетона	Объем бетона, м³	Расход стали кг	Марка арматурного изделия	Обозначение документа
5 КН 60.136 - 1-С	5,44	В 25	2,18	305,5	КП 236с	В.2-10 К53
5 КН 60.136 - 3-С		В 30		382,3	КП 237с	
5 КН 60.136 - 4-С				436,1	КП 238с	
5 КН 60.136 - 6-С				519,1	КП 239с	
5 КН 60.136 - 1	5,44	В 25	2,18	287.9	КП 236	В.2-10 К119
5 КН 60.136 - 3		В 30		364.7	КП 237	
5 КН 60.136 - 4				418,5	КП 238	
5 КН 60.136 - 6				501.5	КП 239	

Технические требования см. I.020.I-2c/89 В.2-9 ТТ
Детали см. I.020.I-2c/89 В.2-I3

Разраб.	Тавшавадзе		
Проверил	Бускивадзе		
ГИП	Чкванава		
Н. контр.	Чкванава		

I.020.I-2c/89 2-9 К121

Колонна
5 КН 60.136-...-С
5 КН 60.136-...

Стадия	Лист	Листов
Р		1

ТбилЗНИИЭП

Формат А3

Инв. № подл. | Подпись и дата | Взам. инв. №

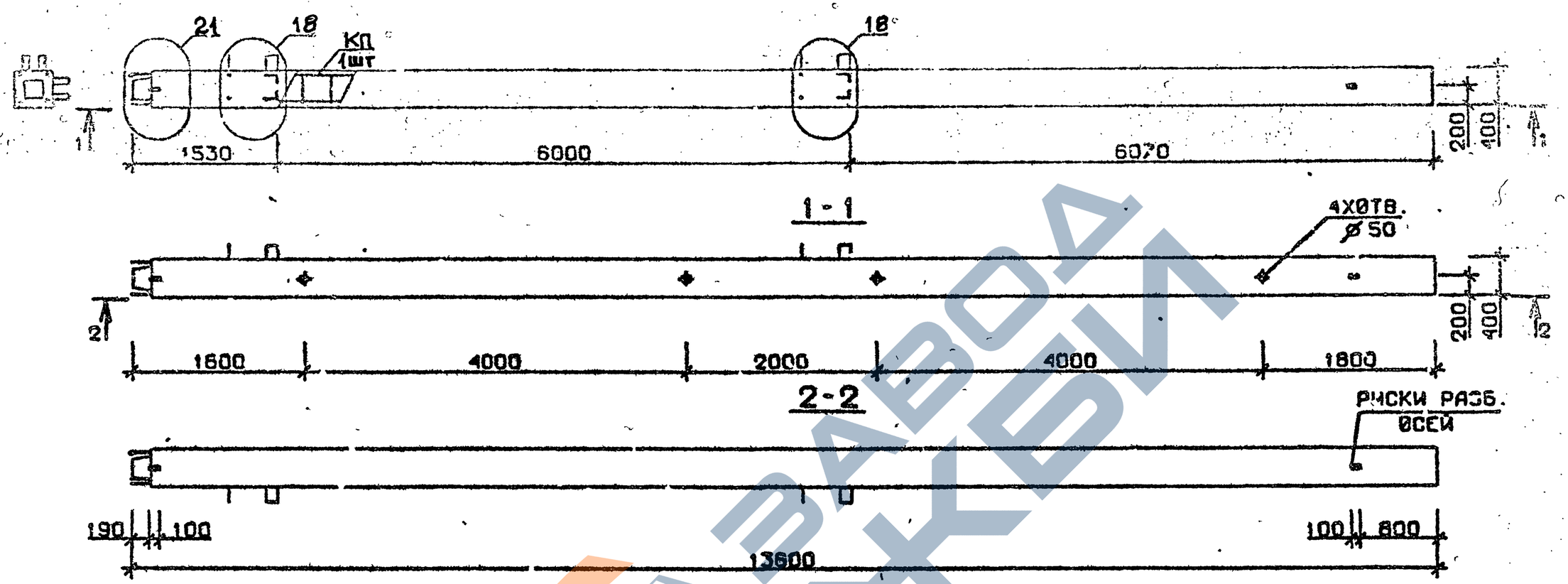

Марка колонны	Масса, т	Класс бетона	Объем бетона, м³	Расход стали кг	Марка арматурного изделия	Обозначение документа
5КН 60.136-7-С	5,44	В30	2,18	656,9	КН240с	В.2-10 К53
5КН 60.136-8-С		В40			КН240С	
5КН 60.136-9-С		В30		758,3	КН241С	
5КН 60.136-7	5,44	В30	2,18	628,7	КН240	В.2-10 К119
5КН 60.136-8		В40			КН240	
5КН 60.136-9		В30		730,1	КН241	

Технические требования см. I.020.I-2с/89 В.2-9 ТТ
Детали см. I.020.I-2с/89 В.2-13

Разраб.	Гавшавадзе		
Проверил	Бускиладзе		
ГИП	Чкуанава		
Н. контр.	Чкуанава		

I.020.I-2с/89 2-9 К122

Колонна
5КН 60.136-...-С
5КН 60.136-...

Стадия	Лист	Листов
Р		1

ТбилЗНИИЭП

Формат А3

Инв. № | Подпись и дата | Взам. инв. №

I.020.I-2с/89 В. 2-9

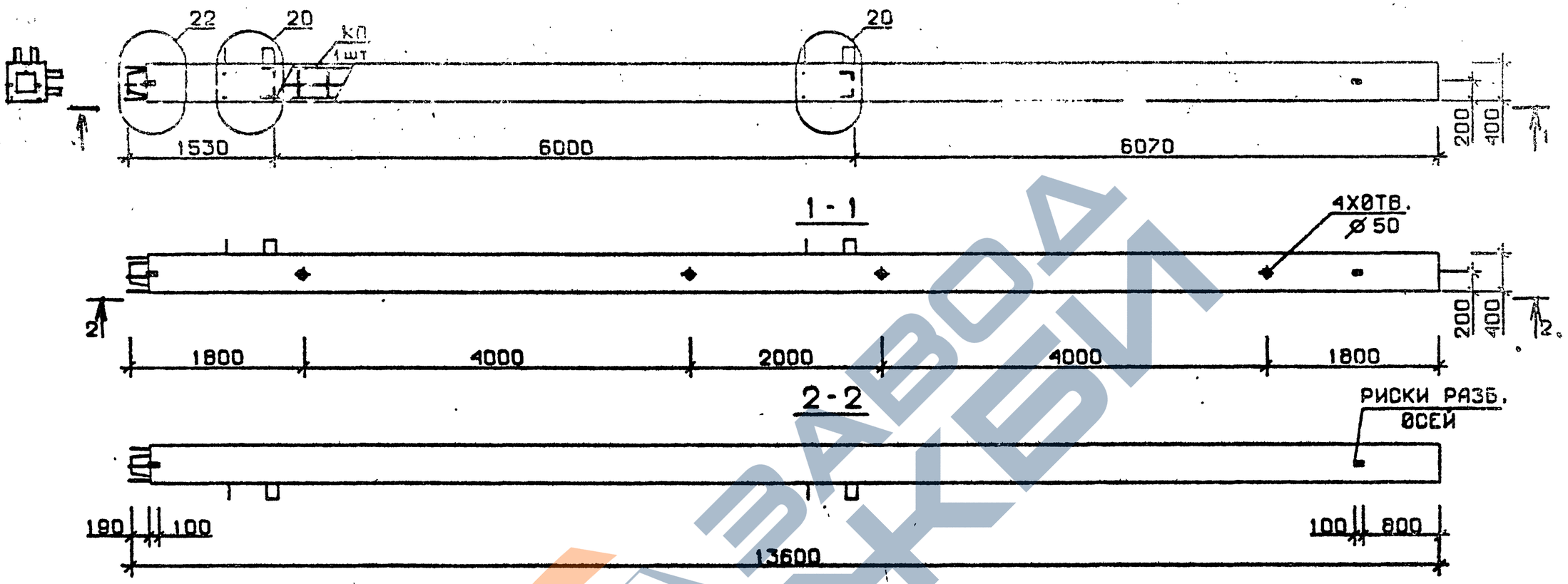

Марка колонны	Масса, т	Класс бетона	Объем бетона, м³	Расход стали кг	Марка арматурного изделия	Обозначение документа
5 КН 60.136-11-С	5,44	В35	2,18	891,4	КП242с	В.2-10 К54
5 КН 60.136-13-С				1110,7	КП243с	
5 КН 60.136-11	5,44	В35	2,18	873,8	КП242	В.2-10 К120
5 КН 60.136-13				1082,5	КП243	

Технические требования см. I.020.I-2с/89 В.2-9 ТТ
Детали см. I.020.I-2с/89 В.2-I3

Разраб.	Гавшавадзе		
Проверил	Бускивадзе		
ГИП	Чкванава		
Н. контр.	Чкванава		

I.020.1-2с/89 2-9 К123

Колонна
5 КН 60.136-...-С
5 КН 60.136-...

Стадия	Лист	Листов
Р		1

ТбилЗНИИЭП

Формат А3

Инв. № подл. | Подпись и дата | Взам. инв. №

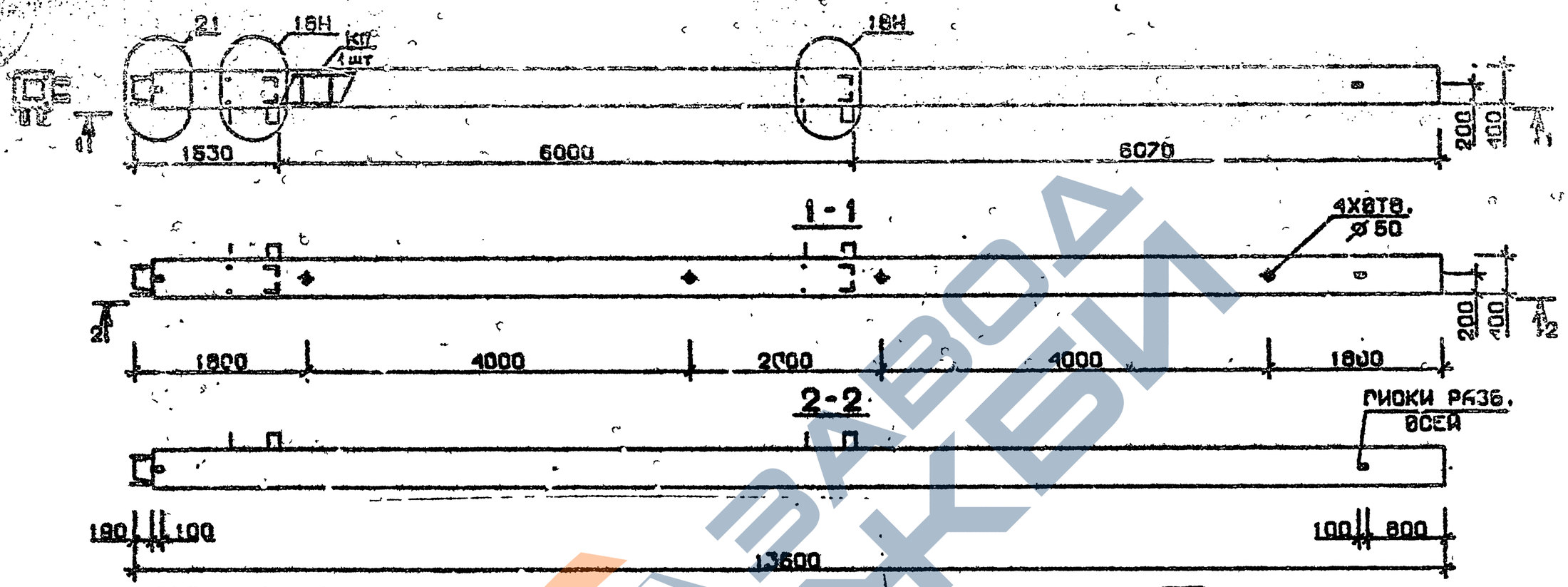

Марка колонны	Масса, т	Класс бетона	Объем бетона, м³	Расход стали кг	Марка арматурного изделия	Обозначение документа
5КН 60.136-1-Сн	5,44	В25	2,18	305,5	КП236Сн	В.2-10 К54
5КН 60.136-3-Сн		В30		382,4	КП237Сн	
5КН 60.136-4-Сн				436,1	КП238Сн	
5КН 60.136-6-Сн				519,1	КП239Сн	К55
5КН 60.136-1-н	5,44	В25	2,18	267,9	КП236н	В.2-10 К120
5КН 60.136-3-н		В30		364,7	КП237н	
5КН 60.136-4-н				418,5	КП238н	
5КН 60.136-6-н				501,5	КП239н	К121

Технические требования см. I.020.I-2с/89 В.2-9 ТТ
Детали см. I.020.I-2с/89 В.2-13

Разраб.	Гавшавадзе		1.020.1-2с/89 2-9 Р124
Проверил	Бусниквадзе		
ГИП	Чкуанава		Колонна 5КН 60.136-...-Сн 5КН 60.136-...-н
Н. контр.	Чкуанава		Стадия Р; Лист; Листов 1; ТбилЗНИИЭП

Инв. № подл. | Подпись и дата | Взам. инв. №

Формат А3

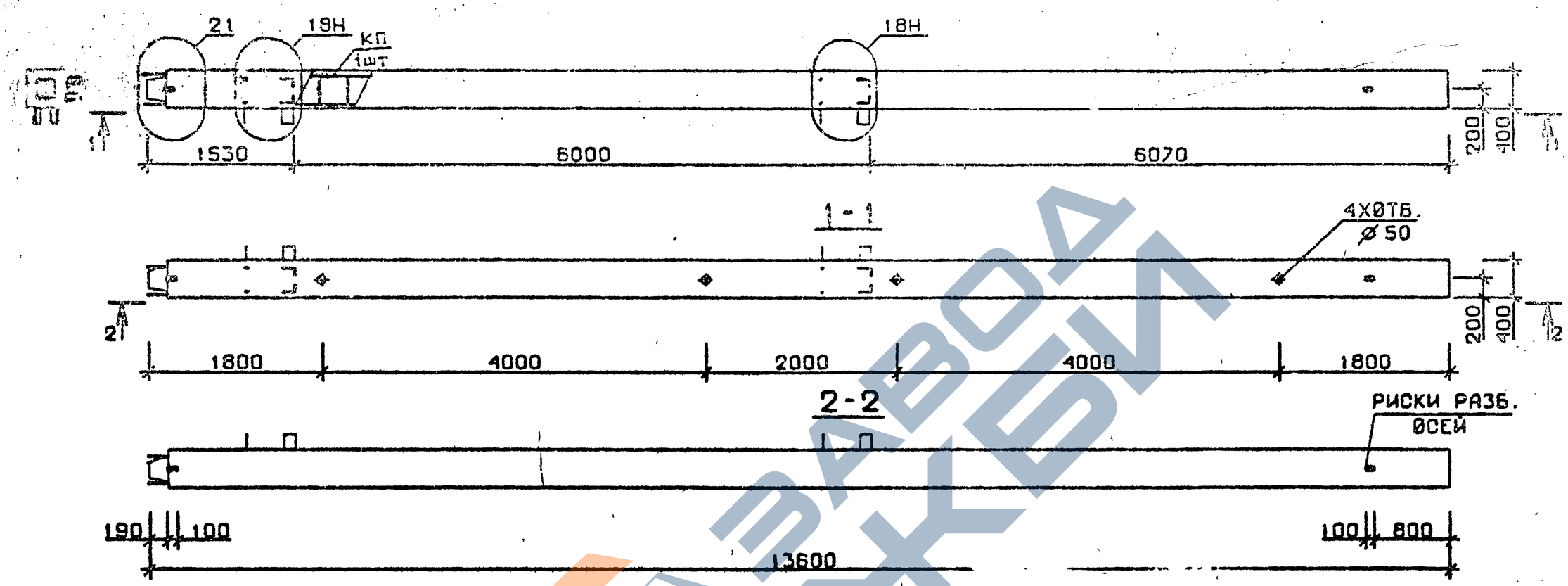

Марка колонны	Масса, т	Класс бетона	Объем бетона, м³	Расход стали кг	Марка арматурного изделия	Обозначение документа
5КН 60.136-7-Сн	5,44	В30	2,18	656,9	КП240сн	В.2-10 К55
5КН 60.136-8-Сн		В40			КП240сн	
5КН 60.136-9-Сн		В30		758,3	КП241сн	
5КН 60.136-7-н	5,44	В30	2,18	628,7	КП240н	В.2-10 К121
5КН 60.136-8-н		В40		628,7	КП240н	
5КН 60.136-9-н		В30		730,1	КП241н	

Технические требования см. I.020.I-2с/89 В.2-9 ТТ
Детали см. I.020.I-2с/89 В.2-13

Разраб.	Чанкветадзе		
Проверил	Бускиладзе		
ГИП	Чкванава		
Н. контр.	Чкванава		

1.020.1-2с/89 2-9 К125

Колонна
5КН60.136-...-Сн
5КН60.136-...-н

Стадия	Лист	Листов
Р		1

ТбилЗНИИЭП

Формат А3

Инв. № подл. | Подпись и дата | Взам. инв. №

I.020.I-2с/89 В. 2-9

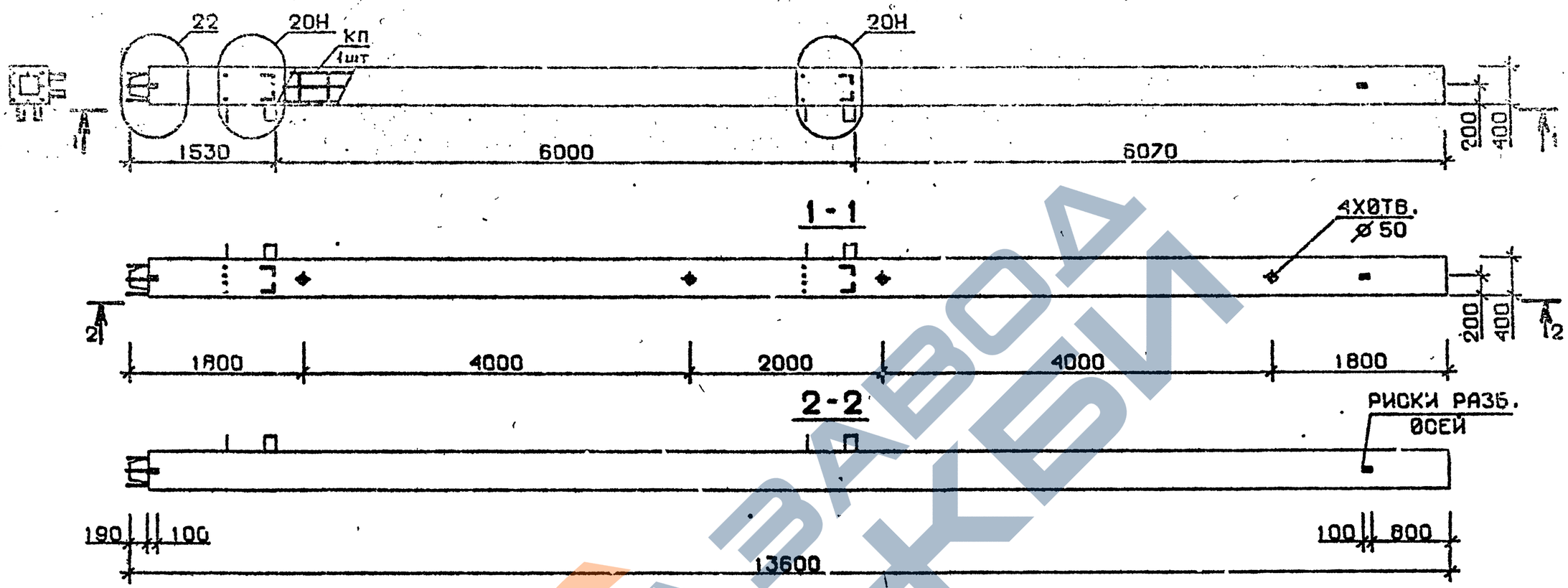

Марка колонны	Масса, т	Класс бетона	Объем бетона, м³	Расход стали кг	Марка арматурного изделия	Обозначение документа
5КН 60.136-11-Сн	5,44	В35	2,18	891,4	КП242сн	В.2-10 К56
5КН 60.136-13-Сн				1110,7	КП243сн	
5КН 60.136-11-н	5,44	В35	2,18	873,8	КП242н	В.2-10 К122
5КН 60.136-13-н				1082,5	КП243н	

Технические требования см. I.020.I-2с/89 В.2-9 ТТ
Детали см. I.020.I-2с/89 В.2-I3

Разраб.	Тавшавадзе		
Проверил	Бускивадзе		
ГИП	Чкуанава		
Н. контр.	Чкуанава		

I.020.I-2с/89 2-9 К126

Колонна
5КН 60.136-...-Сн
5КН 60.136-...-н

Стадия	Лист	Листов
Р		1

ТбилЗНИИЭП

Инв. № подл. | Подпись и дата | Взам. инв. №

I.020.I-2с/89 В.2-9

Формат А3

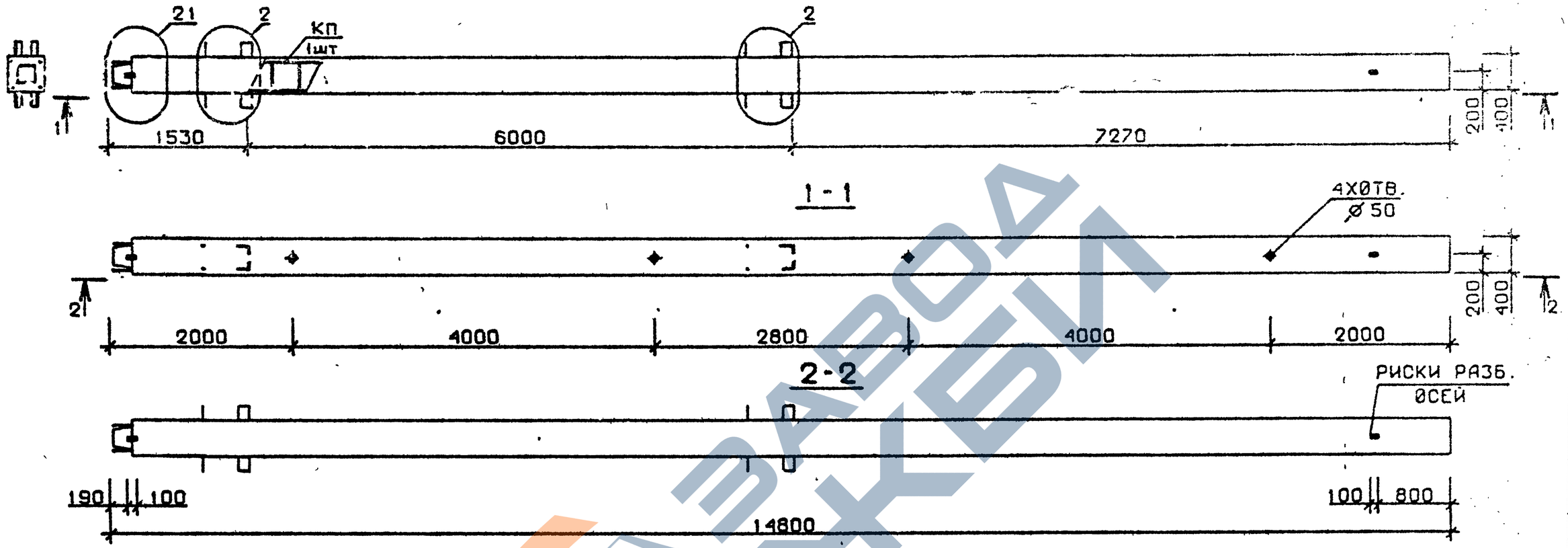

Марка колонны	Масса, т	Класс бетона	Объем бетона, м³	Расход стали кг	Марка арматурного изделия	Обозначение документа
1КН 60.148-1-С	5,919	В25	2,37	297,1	КП244с	В.2-10 К57
1КН 60.148-3-С		В30		381,5	КП245с	
1КН 60.148-4-С				438,9	КП246с	
1КН 60.148-6-С				529,9	КП247с	
1КН 60.148-1	5,919	В25	2,37	277,9	КП244	В.2-10 К123
1КН 60.148-3		В30		362,3	КП245	
1КН 60.148-4				419,7	КП246	
1КН 60.148-6				510,7	КП247	

Технические требования см. I.020.I-2о/89 В.2-9 ТТ
Детали см. I.020.I-2с/89 В.2-I3

Разраб.	Чанкветадзе		
Проверил	Бускивадзе		
ГИП	Чкванава		
Н. контр.	Чкванава		

I.020.1-2с/89 2-9 К127

Колонна
1КН 60.148-...-С
1КН 60.148-...

Стадия	Лист	Листов
Р		1

ТбилЗНИИЭП

Формат А3

Инв.№ подл. | Подпись и дата | Взам.инв.№

I.020.I-2с/89 В. 2-9

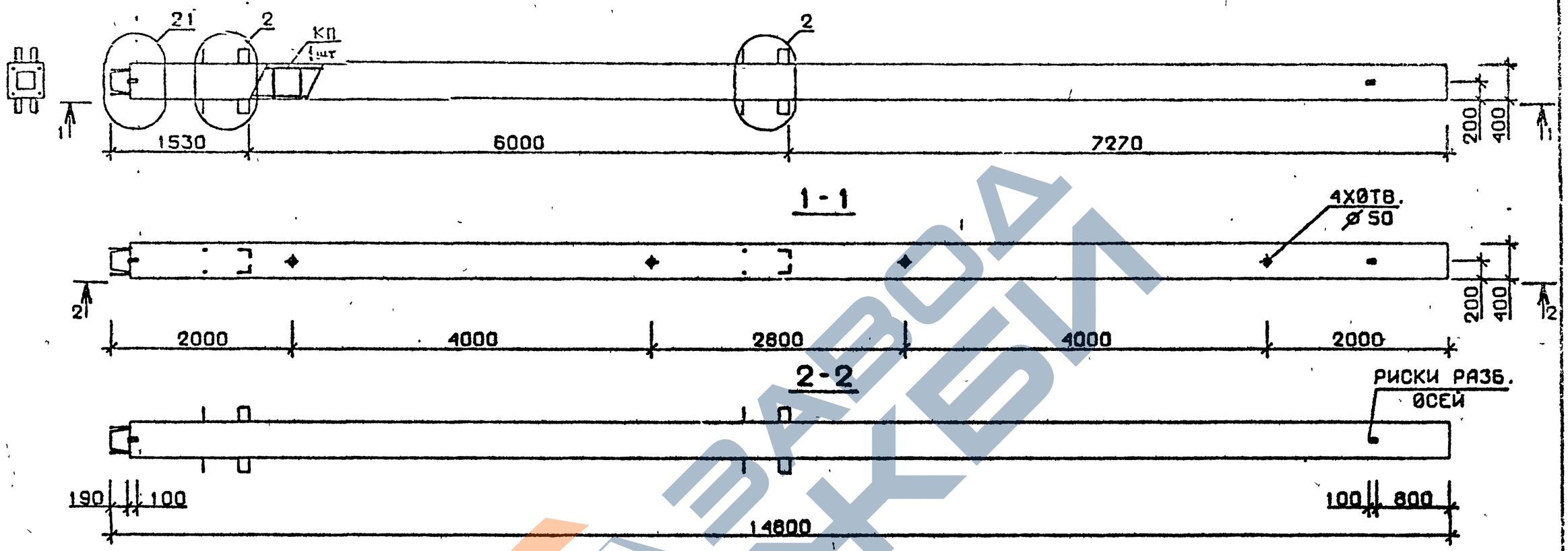

Марка колонны	Масса, т	Класс бетона	Объем бетона, м³	Расход стали кг	Марка арматурного изделия	Обозначение документа
1 КН 60.148-7-С	5,919	В 30	2,37	670,5	КП248с	В.2-10 К57
1 КН 60.148-9-С				783,9	КП249с	
1 КН 60.148-10-С		В 40			КП249с	
1 КН 60.148-7	5,919	В 30	2,37	639,7	КП248	В 2-10 К123
1 КН 60.148-9				753,1	КП249	
1 КН 60.148-10		В 40		753,1	КП249	

Технические требования см. I.020.I-2с/89 В.2-9 ТТ
Детали см. I.020.I-2с/89 В.2-I3

Разраб.	Тавшавадзе		
Проверил	Бускивадзе		
ГИП	Чкванава		
Н. контр.	Чкванава		

I.020.I-2с/89 2-9 К 128

Колонна
1КН 60.148-...-С
1КН 60.148-...

Стадия	Лист	Листов
Р		1

ТбилЗНИИЭП

Формат А3

I.020.I-2с/89 В. 2-9

Инв. № подл. | Подпись и дата | Взам. инв. №

ЗАВОД КБИ

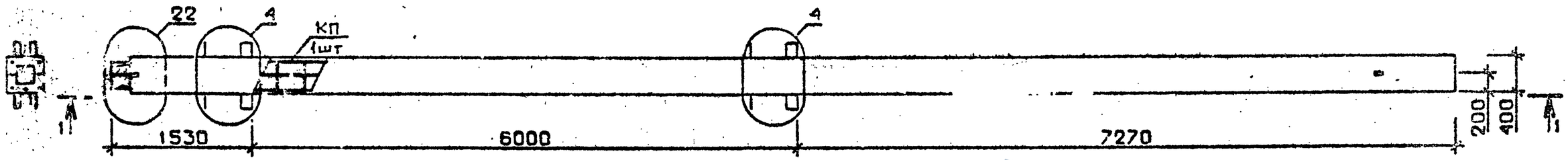

Марка колонны	Масса, т	Класс бетона	Объем бетона, м³	Расход стали кг	Марка арматурного изделия	Обозначение документа
1 КН 60.148-13-С	5,919	В35	2,37	1178,5	КП250с	В.2-10 К58
1 КН 60.148-13	5,919	В35	2,37	1147,7	КП250	К124

Технические требования см. I.020.I-2с/89 В.2-9 ТТ
Детали см. I.020.I-2с/89 В.2-13

Разраб.	Мосесова		
Проверил	Бусниадзе		
ГИП	Чиванава		
Н. контр.	Чиванава		

I.020.I-2с/89 2-9 К129

Колонна
1 КН 60.148-13-С
1 КН 60.148-13

Стадия	Лист	Листов
Р		1

ТбилЗНИИЭП

Формат А3

Инв. № подл. | Подпись и дата | Взам. инв. №

I.020.I-2с/89 В. 2-9

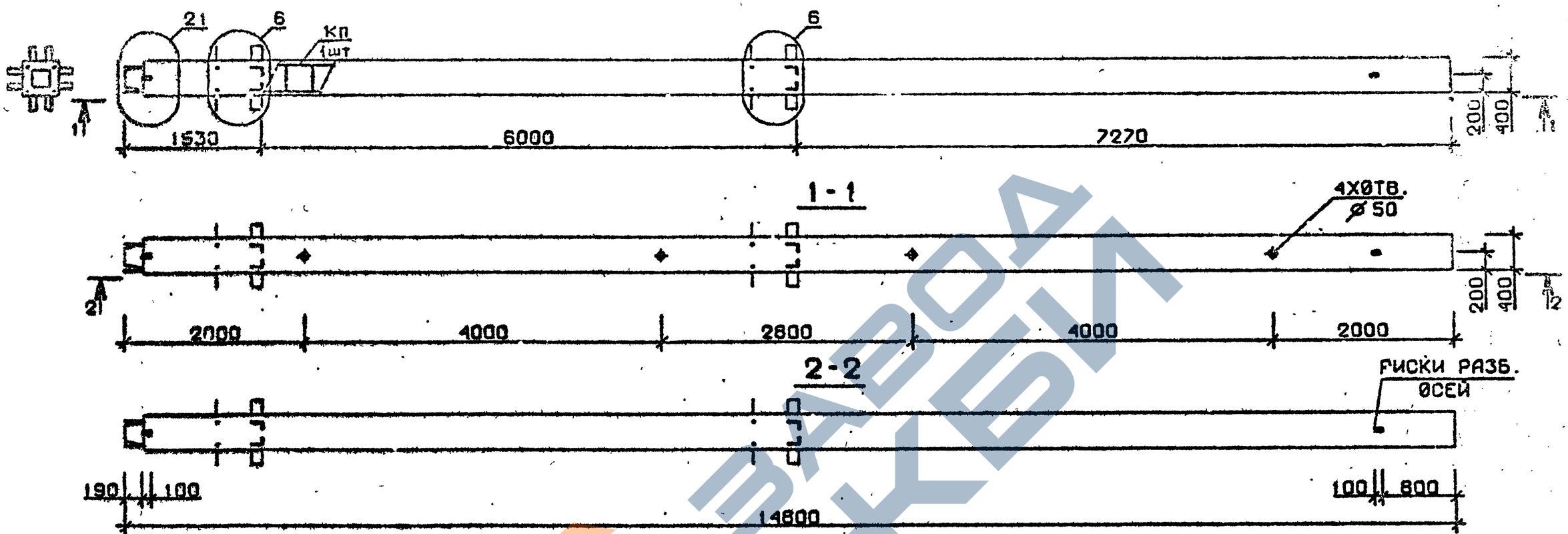

Марка колонны	Масса, т	Класс бетона	Объем бетона, м³	Расход стали кг	Марка арматурного изделия	Обозначение документа
2 КН 60.148-1-С	5,919	В 25	2,37	344,3	КП251с	В. 2-10 К58
2 КН 60.148-3-С		В 30		428,7	КП252с	
2 КН 60.148-4-С				486,7	КП253с	
2 КН 60.148-6-С				577,7	КП254с	
2 КН 60.148-1	5,919	В 25	2,37	325,7	КП251	В. 2-10 К124
2 КН 60.148-3		В 30		409,5	КП252	
2 КН 60.148-4				467,5	КП253	
2 КН 60.148-6				558.5	КП254	

Технические требования см. I.020.I-2с/89 В.2-9 ТТ
Детали см. I.020.I-2с/89 В.2-I3

Разраб.	Маисурадзе		I.020.I-2с/89 2-9 К130
Проверил	Бускиваадзе		
ГИП	Чиванава		
Н. контр.	Чиванава		Колонна 2 КН 60.148-...-С 2 КН 60.148-...
			Стадия: Р; Лист: ; Листов: 1
			ТбилЗНИИЭП

Инв. № подл. | Подпись и дата | Взам. инв. №

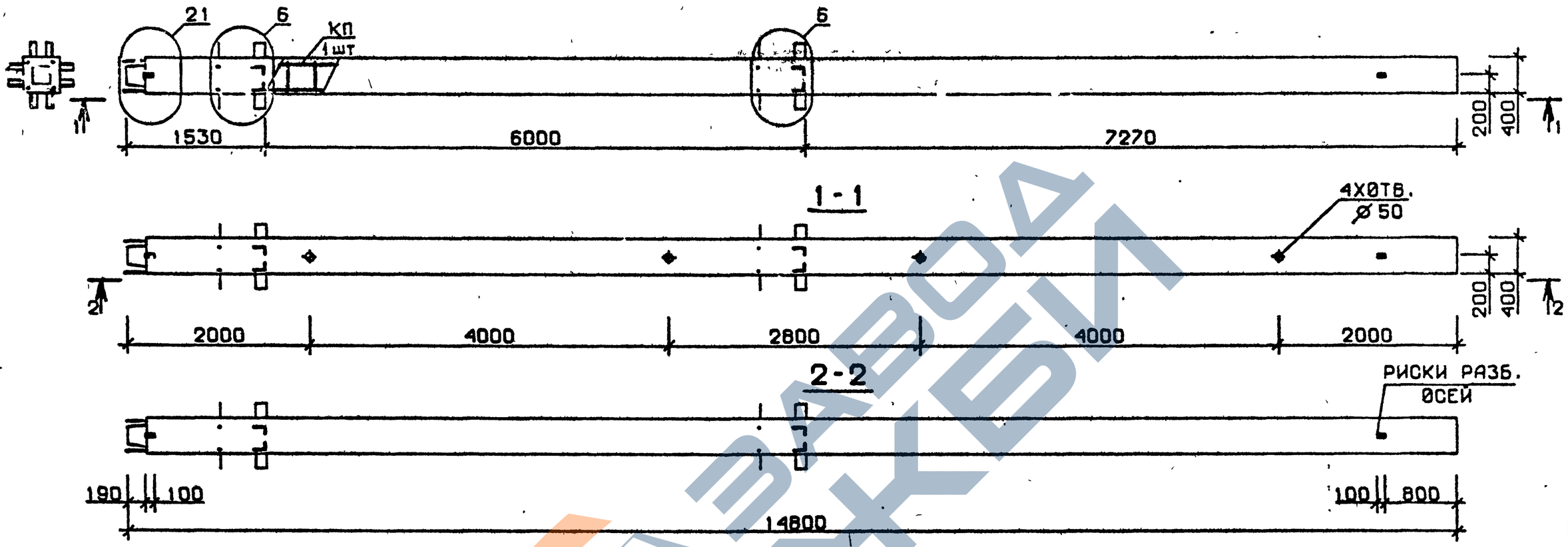

Марка колонны	Масса, т	Класс бетона	Объем бетона, м³	Расход стали кг	Марка арматурного изделия	Обозначение документа
2КН 60.148-7-С	5,919	В30	2,37	723,2	КП255С	В.2-10 К59
2КН 60.148-9-С				836,6	КП256С	
2КН 60.148-10-С		В40			КП256С	
2КН 60.148-7	5,919	В30	2,37	692,4	КП255	В.2-10 К125
2КН 60.148-9				805,8	КП256	
2КН 60.148-10		В40			КП256	

Технические требования см. I.020.I-2с/89 В.2-9 ТТ
Детали см. I.020.I-2с/89 В.2-I3

Разраб.	Чанкветадзе			I.020.I-2с/89 2-9 К131	
Проверил	Бускивадзе				
ГИП	Чкуанава				
Н. контр.	Чкуанава			Колонна 2КН 60.148-...-С 2КН 60.148-...	Стадия: Р; Лист: ; Листов: 1
					ТбилЗНИИЭП

Инв. № подл. | Подпись и дата | Взам. инв. №

I.020.I-2с/89 В. 2-9

Формат А3

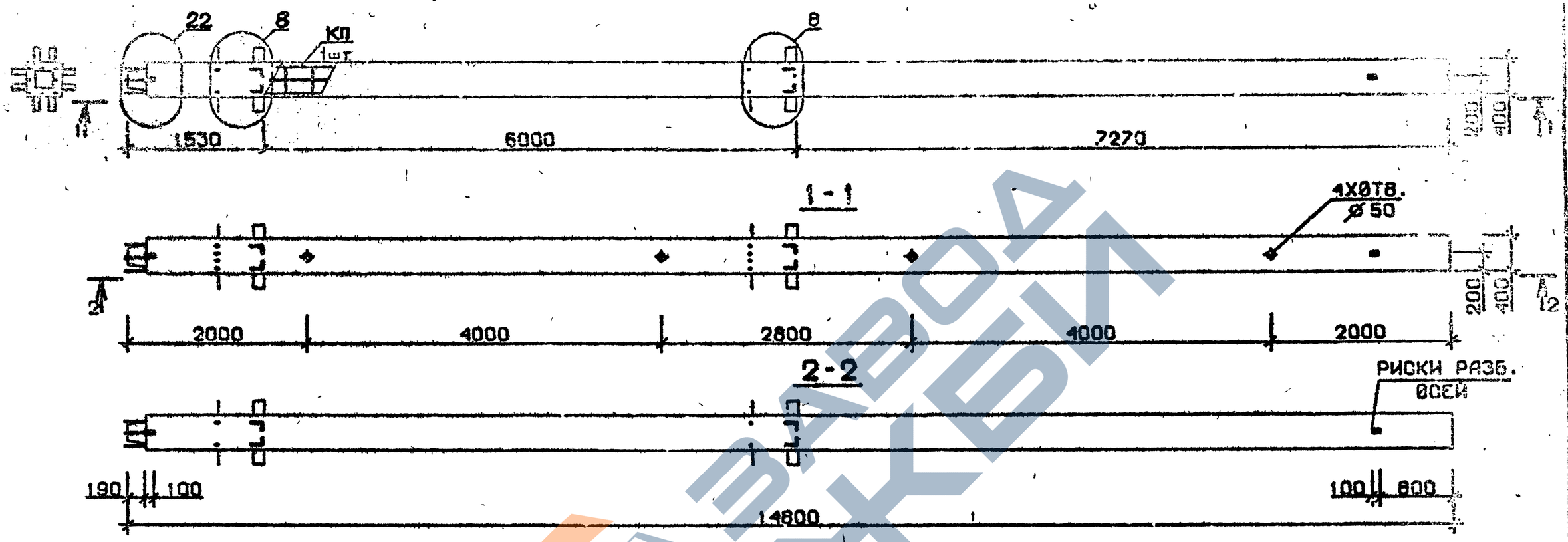

Марка колонны	Масса, т	Класс бетона	Объем бетона, м³	Расход стали кг	Марка арматурного изделия	Обозначение документа
2КН 60.148-13-С	5,919	В35	2,37	1231,2	КП257С	В.2-10 К59
2КН 60.148-13	3,919	В35	2,37	1200,4	КП 257	К125

Технические требования см. I.020.I-2с/89 В.2-9 ТТ
Детали см. I.020.I-2с/89 В.2-13

Разраб.	Гавшавадзе		I.020.I-2с/89 2-9 К132
Проверил	Бускивадзе		
ГИП	Чквианава		Колонна 2КН60.148-...-С 2КН60.148-...
Н. контр.	Чквианава		Стадия: Р; Лист; Листов; ТбилЗНИИЭП

Взам. инв. № | Подпись и | Инв.

Формат А3

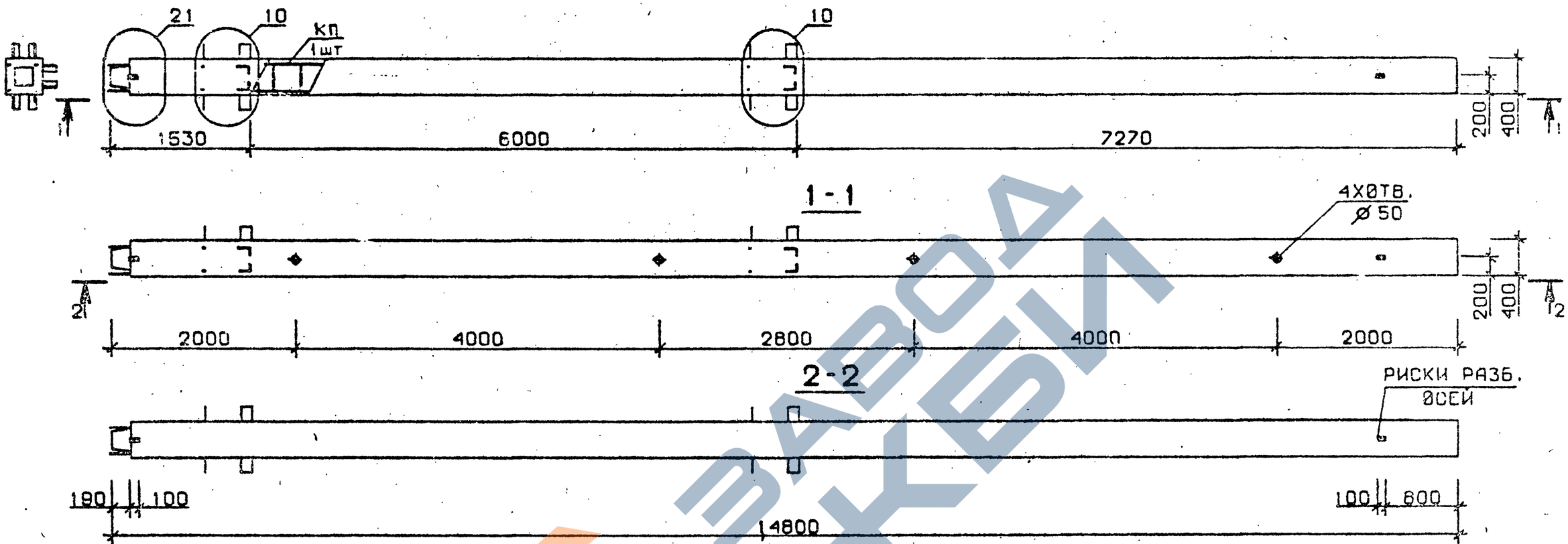

Марка колонны	Масса, т	Класс бетона	Объем бетона, м³	Расход стали кг	Марка арматурного изделия	Обозначение документа
3 КН 60.148-1-С	5,919	В 25	2,37	330,9	КП258с	В.2-10 К59
3 КН 60.148-3-С		В 30		414,7	КП259с	
3 КН 60.148-4-С				472,7	КП260с	
3 КН 60.148-6-С				564,1	КП261с	К60
3 КН 60.148-1	5,919	В 25	2,37	311,7	КП258	В.2-10 К125
3 КН 60.148-3		В 30		395,5	КП259	
3 КН 60.148-4				453,5	КП260	
3 КН 60.148-6				544,9	КП261	К126

Технические требования см. I.020.I-2c/89 В.2-9 ТТ
Детали см. I.020.I-2c/89 В.2-I3

Взам. инв. №
Подпись и дата
Инв. № подл.

Разраб.	Мосесова		
Проверил	Бускивадзе		
ГИП	Чкванава		
Н. контр.	Чкванава		

1.020.1-2с/89 2-9 К133

Колонна
3 КН 60.148-...-С
3 КН 60.148-...

Стадия	Лист	Листов
Р		1

ТбилЗНИИЭП

Формат А3

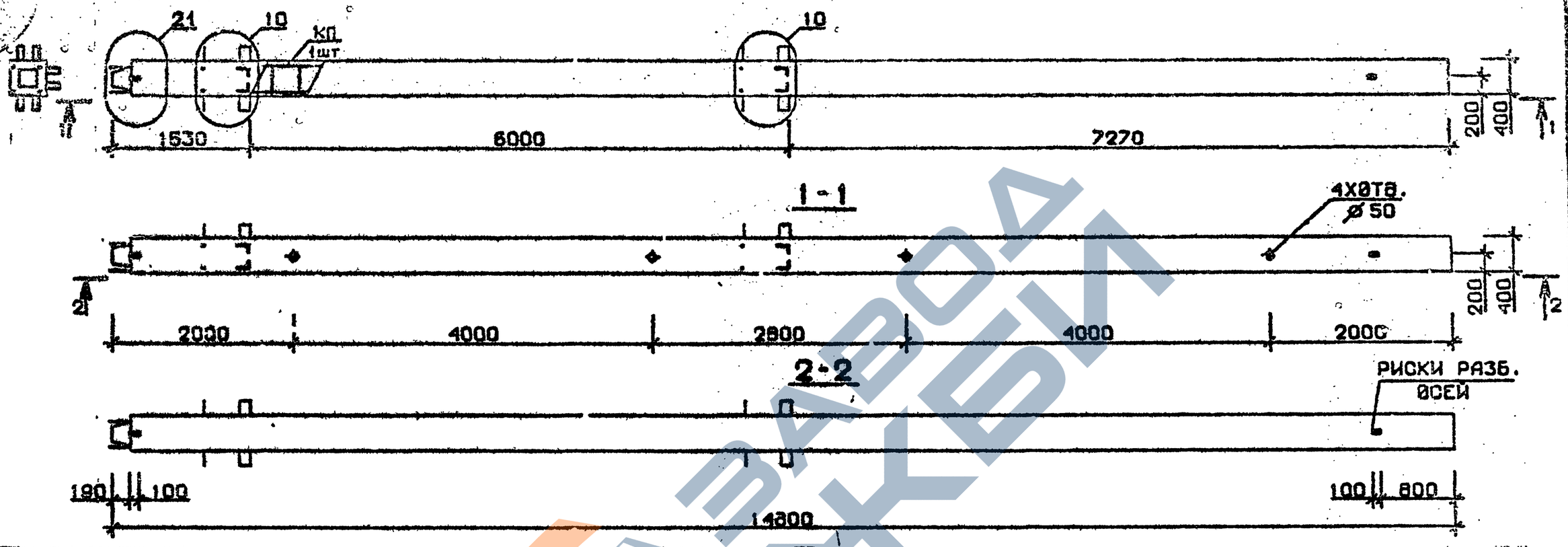

Марка колонны	Масса, т	Класс бетона	Объем бетона, м³	Расход стали кг	Марка арматурного изделия	Обозначение документа
3 КН 60.148-7-С	5,919	В 30	2,37	708,7	КП262с	В.2-10 К60
3 КН 60.148-9-С				822,1	КП263с	
3 КН 60.148-10-С		В 40			КП263с	
3 КН 60.148-7	5,919	В 30	2,37	677,9	КП262	В.2-10 К126
3 КН 60.148-9				791,3	КП 263	
3 КН 60.148-10		В 40			КП263	

Технические требования см. I.020.I-2с/89 В.2-9 ТТ
Детали см. I.020.I-2с/89 В.2-13

Разраб.	Майсурадзе		
Проверил	Бускивадзе		
ГИП	Чиванава		
Н. контр.	Чиванава		

I.020.I-2с/89 2-9 К 134

Колонна
3 КН 60.148-...-С
3 КН 60.148-...

Стадия	Лист	Листов
Р		1

ТбилЗНИИЭП

Формат А3

Инв.№ | Взам.инв.№ | Подпись и дата | Инв.№ подл.

I.020.I-2с/89 Вып. 2-9

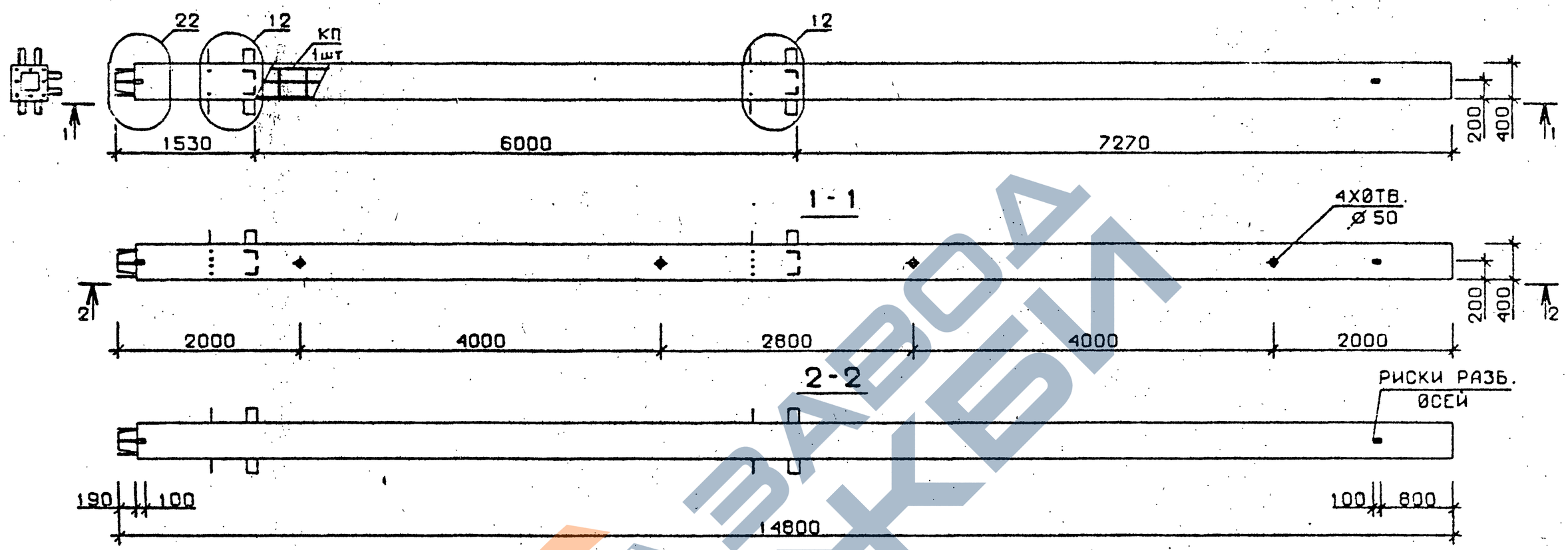

Марка колонны	Масса, т	Класс бетона	Объем бетона, м³	Расход стали кг	Марка арматурного изделия	Обозначение документа
3 КН 60.148-12-С	5,919	В 45	2,37	968,3	КП264с	В.2-10 К60
3 КН 60.148-13-С		В 35		1203,6	КП265с	К61
3 КН 60.148-12	5,919	В 45	2,37	949,1	КП264	В.2-10 К126
3 КН 60.148-13		В 35		1172,8	КП265	К127

Технические требования см. I.020.I-2с/89 В.2-9 ТТ
Детали см. I.020.I-2с/89 В.2-13

Разраб.	Тавшавадзе		
Проверил	Бускивадзе		
ГИП	Чкуанава		
Н. контр.	Чкуанава		

I.020.I-2с/89 2-9 К135

Колонна
3КН60.148-...-С
3КН60.148-...

Стадия	Лист	Листов
Р		1

ТбилЗНИИЭП

Формат А3

Инв.№ подл. | Подпись и дата | Взам.инв.№

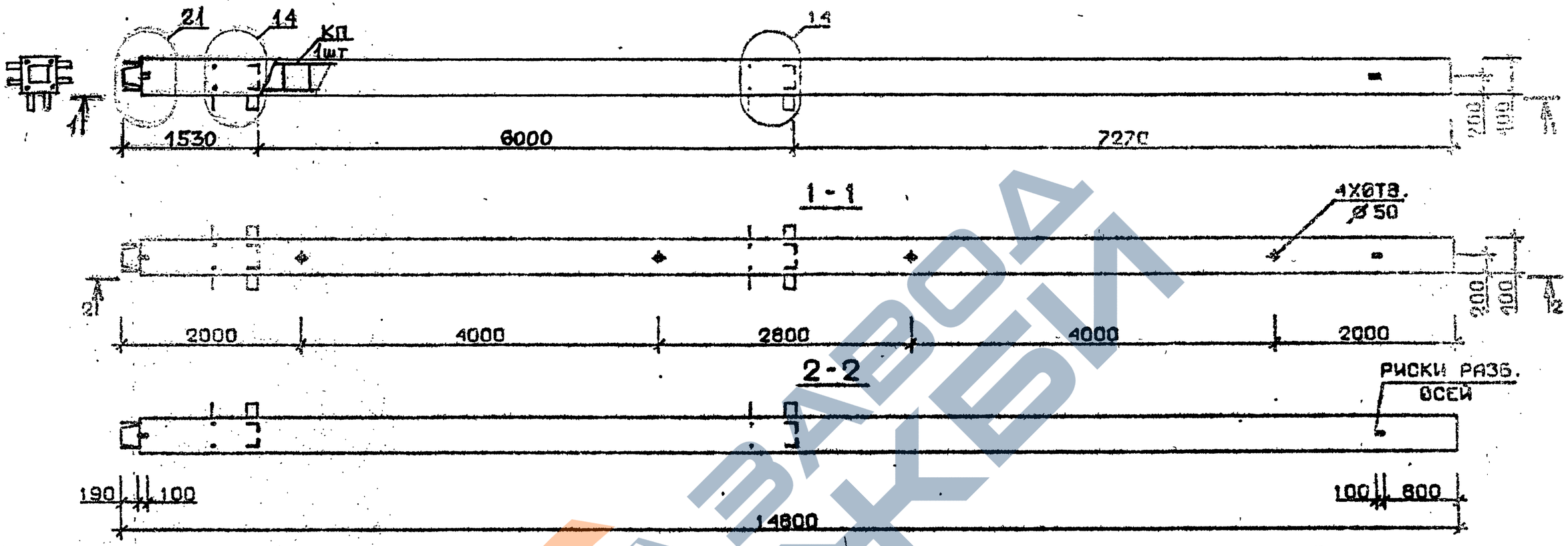

Марка колонны	Масса, т	Класс бетона	Объем бетона, м³	Расход стали кг	Марка арматурного изделия	Обозначение документа
4 КН 60.148-1-С	5,919	В 25	2,37	334,8	КП266С	В.2-10 К61
4 КН 60.148-3-С		В 30		419,6	КП267С	
4 КН 60.148-4-С				476,7	КП268С	
4 КН 60.148-6-С				567,7	КП269С	
4 КН 60.148-1	5,919	В 25	2,37	315,6	КП266	В.2-10 К127
4 КН 60.148-3		В 30		400,4	КП267	
4 КН 60.148-4				457,5	КП268	
4 КН 60.148-6				548,5	КП269	

Технические требования см. I.020.I-2с/89 В.2-9 ТТ
Детали см. I.020.I-2с/89 В.2-I3

Разраб.	Чанкветадзе		
Проверил	Бускивадзе		
ГИП	Чквадава		
Н. контр.	Чквадава		

I.020.I-2с/89 2-9 К136

Колонна 4КН 60.148-...-С 4КН60.148-...

Стадия	Лист	Листов
Р		

ТбилЗНИИЭП

Инв.№ подл. | Подпись и дата | Взам.инв.№

I.020.I-2с/89 В. 2-9

Формат А3

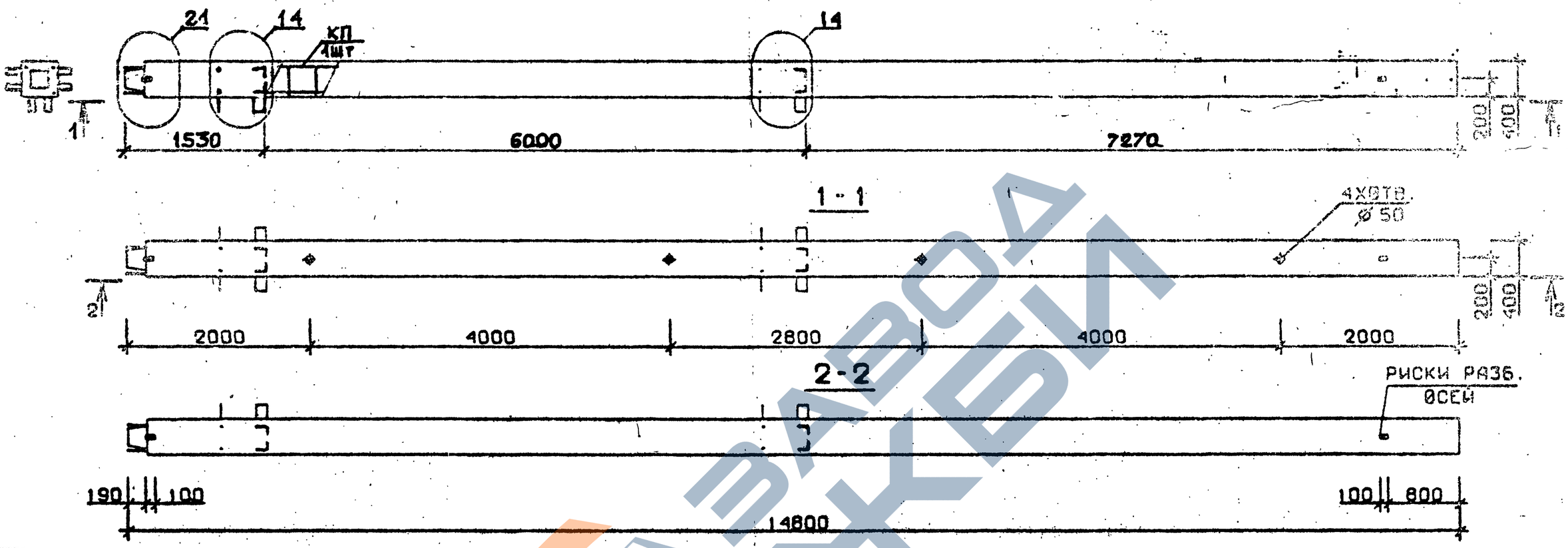

Марка колонны	Масса, т	Класс бетона	Объем бетона, м³	Расход стали кг	Марка арматурного изделия	Обозначение документа
4 КН 60.148-7-С	5,919	В30	2,37	712,7	КП270с	В.2-10 К62
4 КН 60.148-9-С				826,1	КП271с	
4 КН 60.148-10-С		В40			КП271с	
4 КН 60.148-7	5,919	В30	2,37	681,9	КП270	В.2-10К128
4 КН 60.148-9				795,3	КП271	
4 КН 60.148-10		В40			КП271	

Технические требования см. I.020.I-2с/89 В.2-9 ТТ
Детали см. I.020.I-2с/89 В.2-13

Разраб.	Мосесова		
Провери	Бускиндзе		
ГИП	Чкуанава		
Н. контр.	Чкуанава		

I.020.I-2с/89 2-9 К137

Колонна
4КН60.148-...-С
4КН60.148-...

Стадия	Лист	Листов
Р		1

ТбилЗНИИЭП

Формат А3

Инв.№ подл. | Подпись и дата | Взам.инв.№

I.020.I-2с/89 В. 2-9

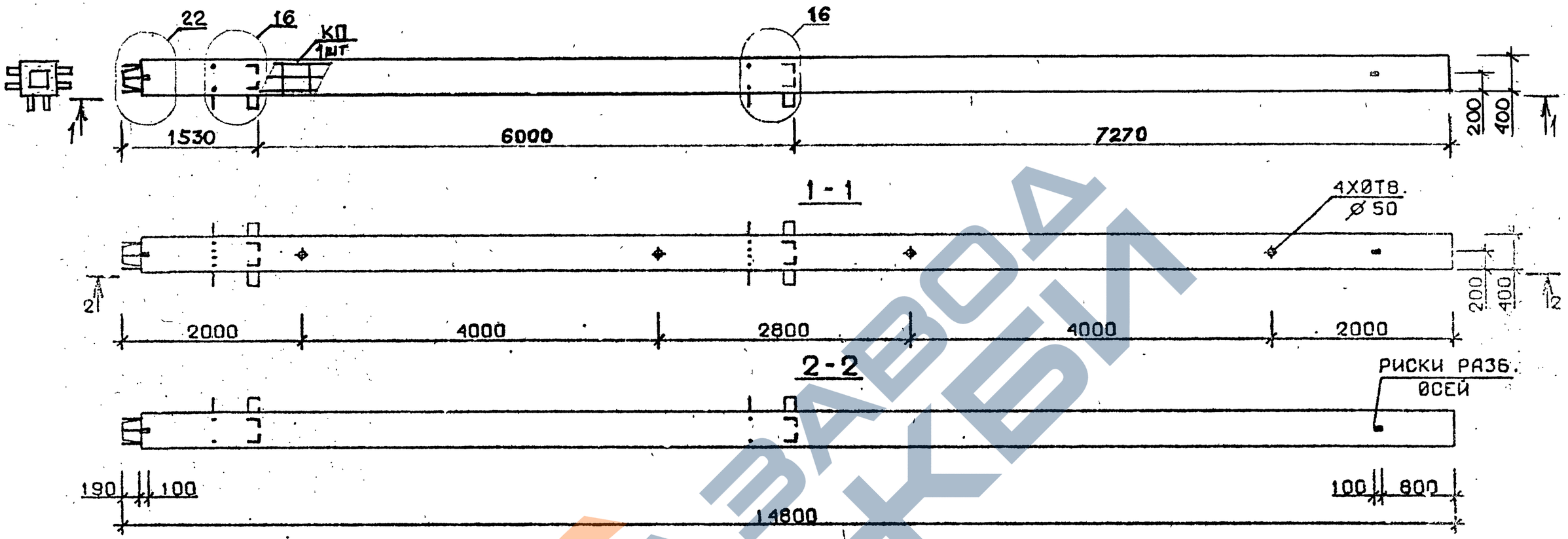

Марка колонны	Масса, т	Класс бетона	Объем бетона, м³	Расход стали кг	Марка арматурного изделия	Обозначение документа
4 КН 60.148-12-С	5,919	В 45	2,37	965,6	КП 272с	В.2-10 К62
4 КН 60.148-12	5,919	В 45	2,37	946,4	КП 272	К128

Технические требования см. I.020.I-2с/89 В.2-9 ТТ
Детали см. I.020.I-2с/89 В.2-13

Разраб.	Мансурадзе		I.020.1-2с/89	2-9 К138
Проверил	Бускивадзе			
ГИП	Чкванава		Колонна 4 КН 60.148-12-С 4 КН 60.148-12	Стадия Р; Лист; Листов 1
Н. контр.	Чкванава		ТбилЗНИИЭП	

Формат А3

Инв. № | Подпись и дата | Взам. инв. №

I.020.I-2с/89 В. 2-9

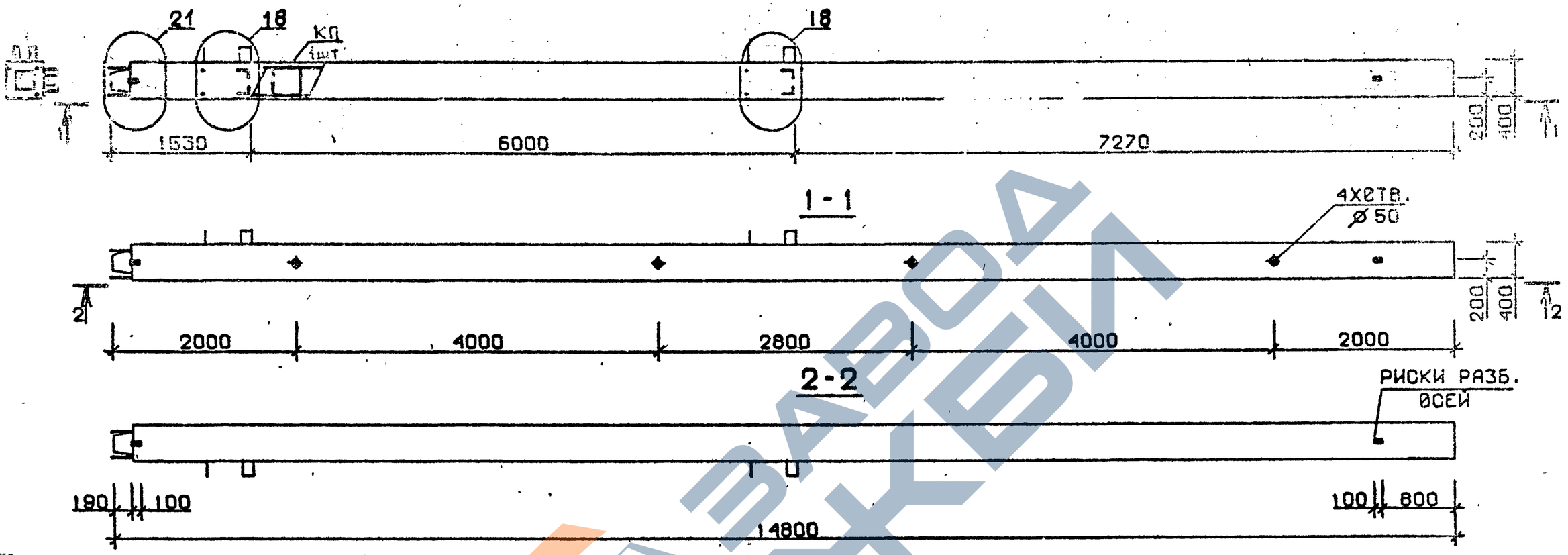

Марка колонны	Масса, т	Класс бетона	Объем бетона, м³	Расход стали кг	Марка арматурного изделия	Обозначение документа
5 КН 60.148-1-С	5,919	В25	2,37	320,8	КП274с	В.2-10 К63
5 КН 60.148-3-С		В30		404,6	КП275с	
5 КН 60.148-4-С				462,6	КП276с	
5 КН 60.148-6-С				553,6	КП277с	
5 КН 60.148-1	5,919	В25	2,37	301,6	КП274	В.2-10 К129
5 КН 60.148-3		В30		385,4	КП275	
5 КН 60.148-4				443,4	КП276	
5 КН 60.148-6				534,4	КП277	

Технические требования см. I.020.I-2с/89 В.2-9 ТТ
Детали см. I.020.I-2с/89 В.2-13

Разраб.	Тавшавадзе		
Проверил	Бускивадзе		
ГИП	Чквланава		
Н. контр.	Чквланава		

I.020.1-2с/89 2-9 К139

Колонна
5 КН 60.148-...-С
5 КН 60.148-...

Стадия	Лист	Листов
Р		1

ТбилЗНИИЭП

Формат А3

Инв.№ подл. | Подпись и дата | Взам.инв.№

I.020.I-2с/89 В. 2-9

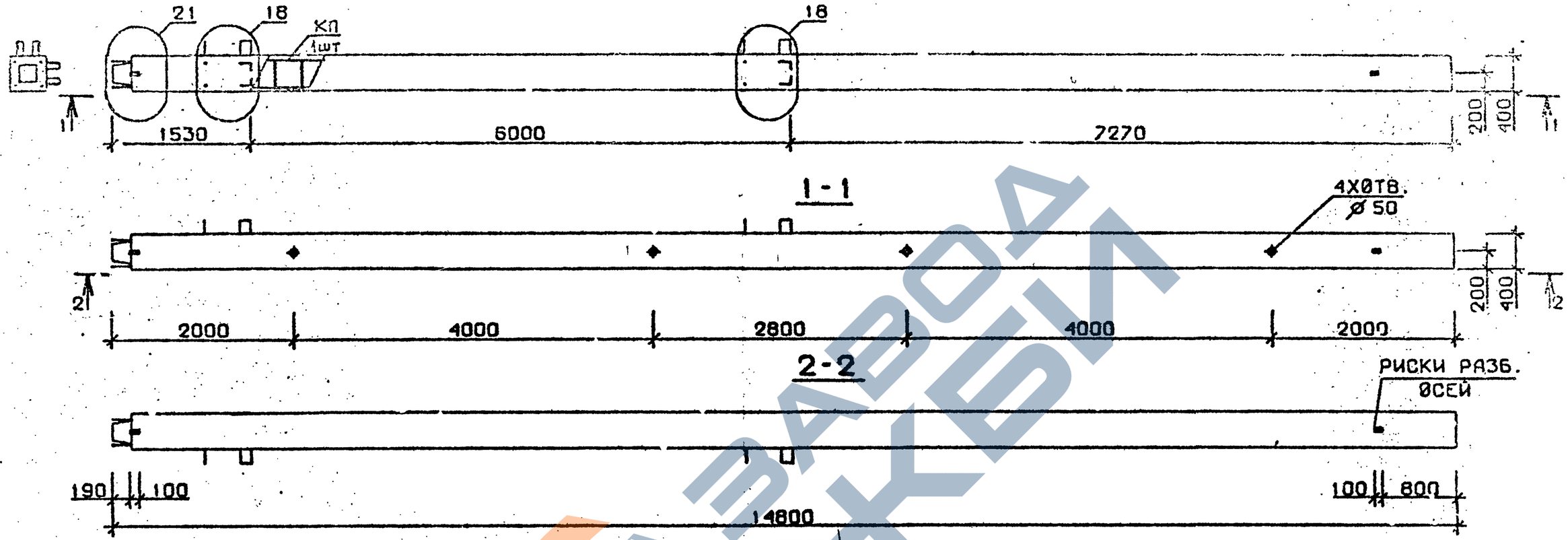

Марка колонны	Масса, т	Класс бетона	Объем бетона, м³	Расход стали кг	Марка арматурного изделия	Обозначение документа
5КН 60.148-7-С	5,919	В30	2,37	698,2	КП278с	В.2-10 К63
5КН 60.148-8-С		В40			КП278с	
5КН 60.148-9-С		Р30		811,6	КП279с	
5КН 60.148-7	5,919	В30	2,37	667.4	КП278	В.2-10 К129
5КН 60.148-8		В40		667.4	КП278	
5КН 60.148-9		В30		780,8	КП279	

Технические требования см. I.020.I-2с/89 В.2-9 ТТ
Детали см. I.020.I-2с/89 В.2-I3

Разраб.	Чаникветадзе		I.020.1-2с/89 2-9 К140
Проверил	Бускивадзе		
ГИП	Чкванава		Колонна 5КН 60.148-...-С 5КН 60.148-...
Н. контр.	Чкванава		Стадия Р; Лист 1; Листов 1
			ТбилЗНИИЭП

Инв. № | Подпись и дата | Взам. инв. №

Формат А3

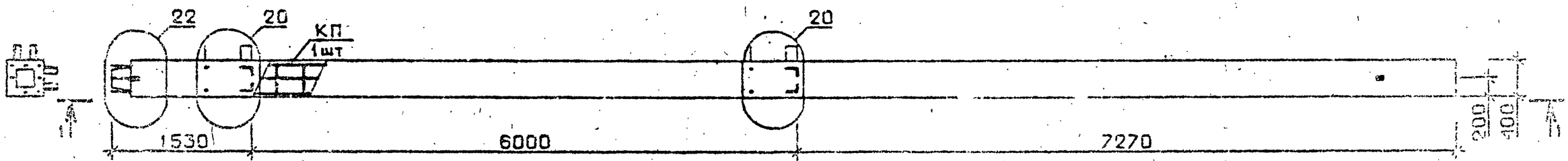

1-1

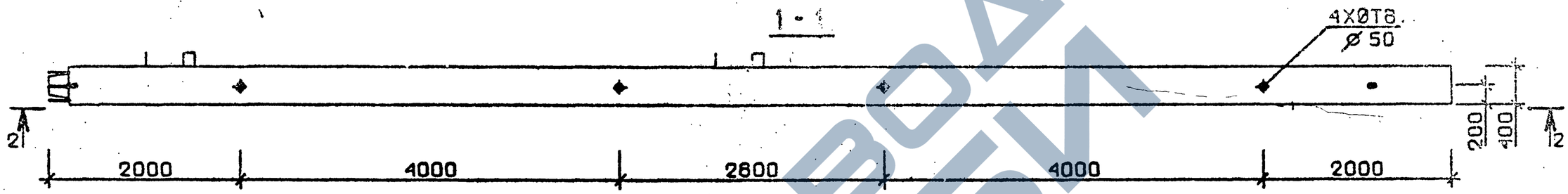

2-2

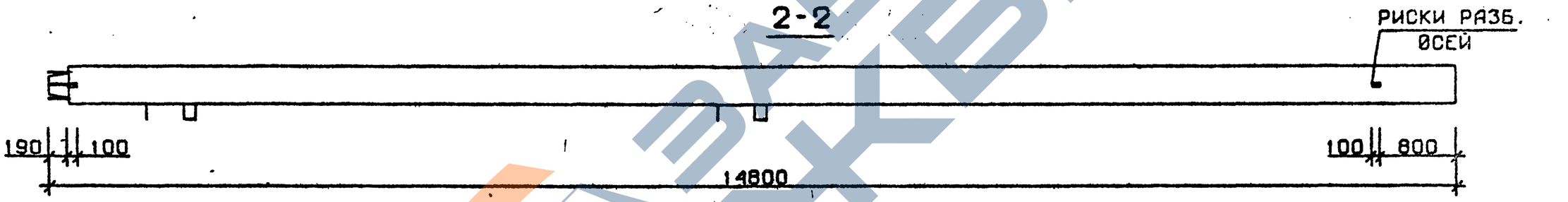

Марка колонны	Масса, т	Класс бетона	Объем бетона, м³	Расход стали кг	Марка арматурного изделия	Обозначение документа
5 КН 60.148-11-С	5,919	В35	2,37	954,7	КП280с	В.2-10 К64
5 КН 60.148-13-С				1188,1	КП281с	
5 КН 60.148-11	5,919	В35	2,37	935,5	КП280	В.2-10 К130
5 КН 60.148-13				1157,3	КП281	

Технические требования см. I.020.I-2с/89 В.2-9 ТТ
Детали см. I.020.I-2с/89 В.2-I3

Разраб.	Мосесова		
Проверил	Бускивадзе		
ГИП	Чкванава		
Н. контр.	Чкванава		

I.020.I-2с/89 2-9 К141

Колонна 5КН60.148-...-С 5КН60.148-...

Стадия	Лист	Листов
Р		1

ТбилЗНИИЭП

Формат А3

Инв.№ подл. | Подпись и дата | Взам.инв.№

I.020.I-2с/89 В. 2-9

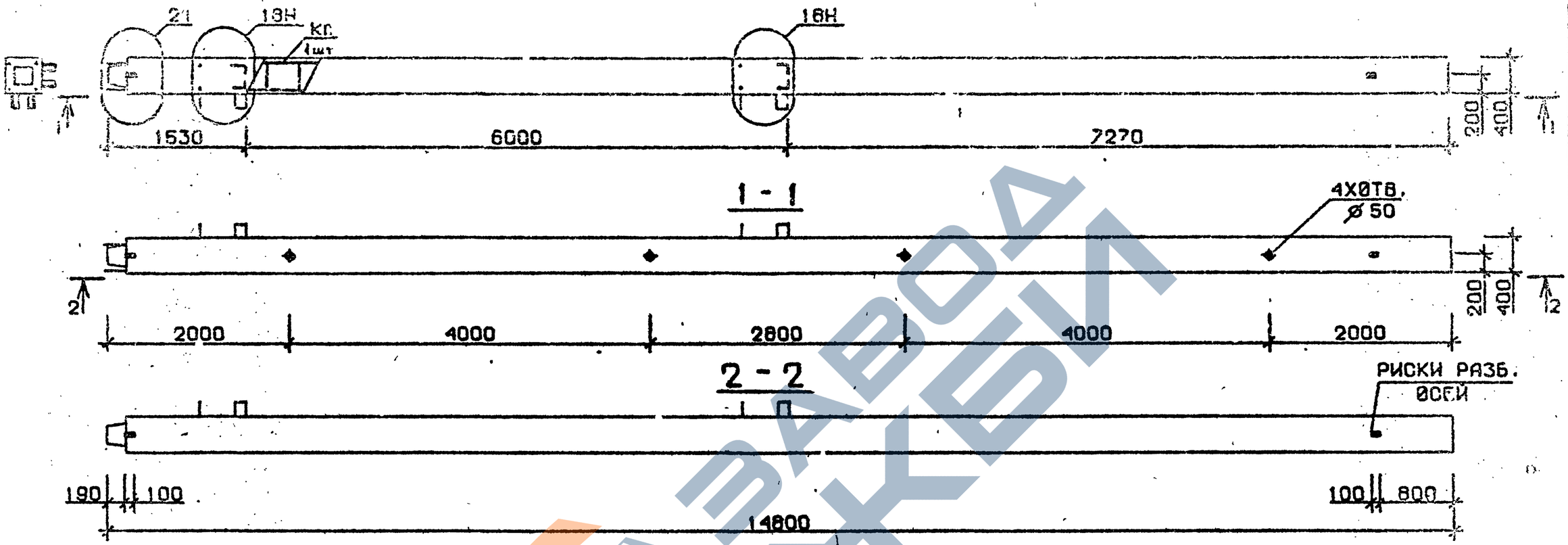

Марка колонны	Масса, т	Класс бетона	Объем бетона, м³	Расход стали кг	Марка арматурного изделия	Обозначение документа
5КН 60.148-1-Сн	5,919	В 25	2,37	320,8	КП 274 сн	В.2-10 К64
5КН 60.148-3-Сн		В 30		404,6	КП 275 сн	
5КН 60.148-4-Сн				462,6	КП 276 сн	
5КН 60.148-6-Сн				553,6	КП 277 сн	К65
5КН 60.148-1-Н	5,919	В 25	2,37	301,6	КП 274 н	В.2-10.К130
5КН 60.148-3-Н		В 30		385,4	КП 275 н	
5КН 60.148-4-Н				443,4	КП 276 н	
5КН 60.148-6-Н				534,4	КП 277 н	К131

Технические требования см. I.020.1-2с/89 В.2-9 ТТ
Детали см. I.020.I-2с/89 В.2-I3

Разраб.	Мансурадзе		1.020.1-2с/89 2-9 К142
Проверил	Бускивадзе		
ГИП	Чиванава		Колонна 5КН60.148-...-Сн 5КН60.148-...-Н
Н. контр.	Чиванава		Стадия Р; Лист; Листов 1; ТбилЗНИИЭП

Инв.№ подл. | Подпись и дата | Взам.инв.№

ЗАВОД ЖБИ

Формат А3

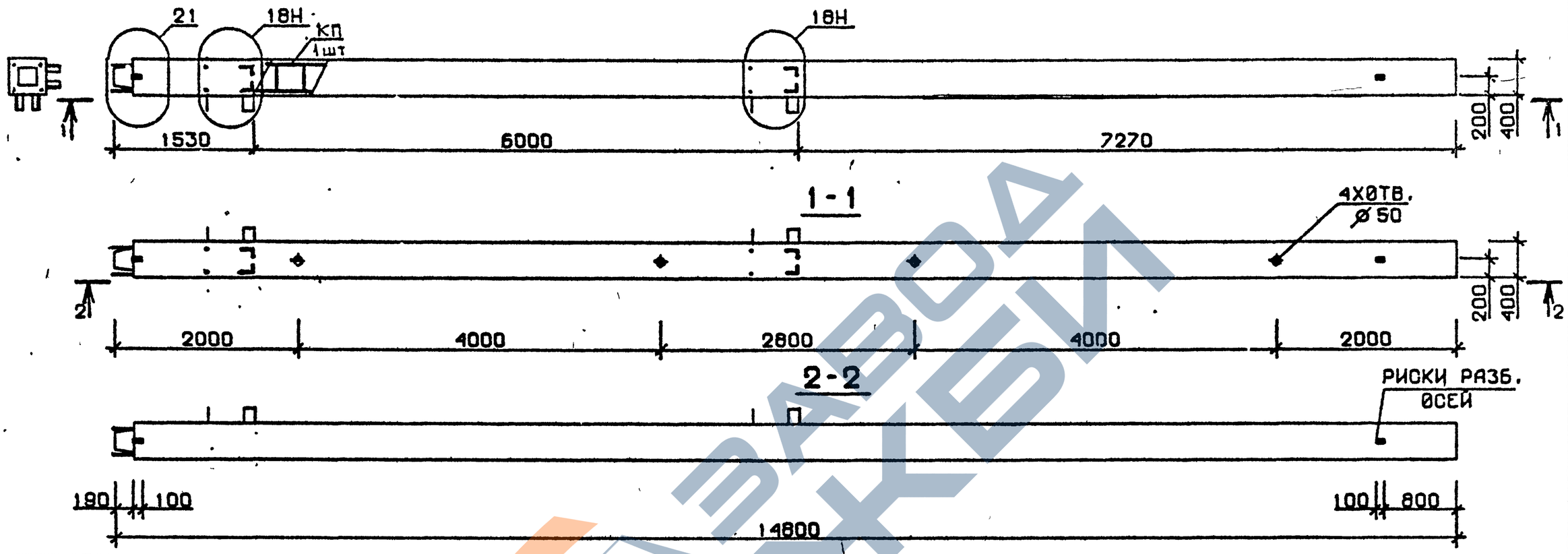

Марка колонны	Масса, т	Класс бетона	Объем бетона, м³	Расход стали кг	Марка арматурного изделия	Обозначение документа
5КН 60.148-7-Сн	5,919	В30	2,37	698,2	КП278сн	В.2-10 К65
5КН 60.148-8-Сн		В40			КП278сн	
5КН 60.148-9-Сн		В30		811,6	КП279сн	
5КН 60.148-7-н	5,919	В30	2,37	667,4	КП278н	В.2-10 К131
5КН 60.148-8-н		В40			КП278н	
5КН 60.148-9-н		В30		780,8	КП279н	

Технические требования см. I.020.I-2с/89 В.2-9 ТТ
Детали см. I.020.I-2с/89 В.2-I3

Разраб.	Тавшавадзе		
Проверил	Бусквадзе		
ГИП	Чкуанава		
Н. контр.	Чкуанава		

I.020.1-2с/89 2-9 К143

Колонна
5КН60.148-...-Сн
5КН60.148-...-н

Стадия	Лист	Листов
Р		1

ТбилЗНИИЭП

Формат А3

Инв.№ подл. | Подпись и дата | Взам.инв.№

I.020.I-2с/89 В. 2-9

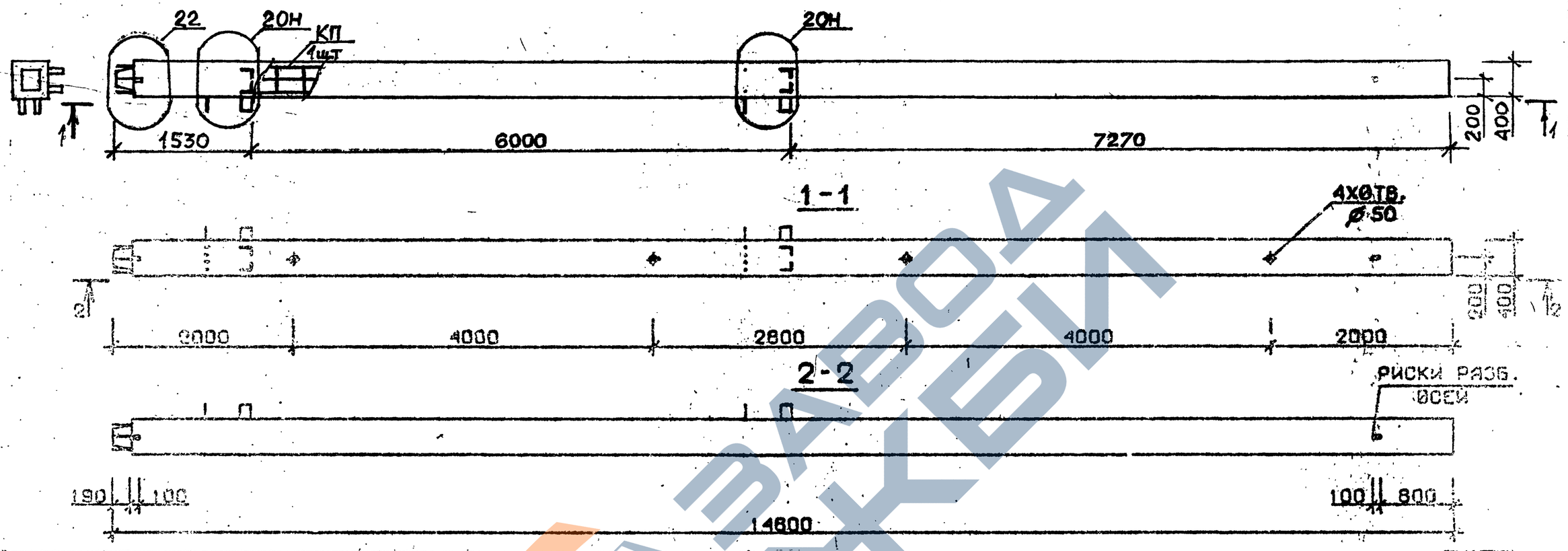

Марка колонны	Масса, т	Класс бетона	Объем бетона, м³	Расход стали кг.	Марка арматурного изделия	Обозначение документа
5КН 60.148-11-Сн	5,919	В35	2,37	954,7	КП280сн	В.2-10К66
5КН 60.148-13-Сн				1188,1	КП281сн	
5КН 60.148-11-н	5,919	В35	2,37	935,5	КП280н	В.2-10К132
5КН 60.148-13-н				1157,3	КП281н	

Технические требования см. I.020.I-2с/89 В.2-9 ТТ
Детали см. I.020.I-2с/89 В.2-ДЗ

Разраб.	Чанкветадзе	
Проверил	Бускивадзе	
ГИП	Чкуанава	
Н. контр.	Чкуанава	

I.020.1-2с/89 2-9 К144

Колонна 5КН60.148-...-Сн 5КН60.148-...-н

Стадия	Лист	Листов
Р		

ТбилЗНИИЭП

Формат А3

Инв. № | Подпись и дата | Взам. инв. №

I.020.I-2с/89 в. 2-9

Ведомость расхода стали на изделие, кг

Марка элемента	Изделия арматурные																	Всего
	Арматура класса																	
	A-I				A-III ГОСТ 5781-82													
	ф8	ф10	ф12	Итого	ф8	ф10	ф12	ф14	ф16	ф18	ф20	ф25	ф28	ф32	ф36	ф40	Итого	
1КВ 54.45-1-С	10,82	0,47	0,46	11,75	9,24	9,97					44,2		6,95				70,36	82,11
1КВ 54.45-2-С	10,82	0,47	0,46	11,75	9,24	9,97						69,04	6,95				95,21	107,00
1КВ 54.45-4-С	10,90	0,47	0,46	11,83	9,24	9,97							93,6				112,80	124,60
1КВ 54.45-5-С	10,90	0,47	0,46	11,83	9,24	9,97							6,95	113,1			139,30	151,10
1КВ 54.45-11-С	10,90	0,47		11,37	9,24	9,97								235,3			254,60	265,90
2КВ 54.45-1-С	10,82	0,94	0,46	12,22	7,39	9,97					44,2		13,91				75,46	87,70
2КВ 54.45-2-С	10,82	0,94	0,46	12,22	7,39	9,97						69,04	13,91				100,30	112,50
2КВ 54.45-4-С	10,90	0,94	0,46	12,30	7,39	9,97							100,5				117,90	130,20
2КВ 54.45-5-С	10,90	0,94	0,46	12,30	7,39	9,97							13,91	113,1			144,40	156,70
2КВ 54.45-11-С	10,90	0,94		11,84	7,39	9,97								244,4			261,80	273,60
2КВ 54.45-13-С	0,39	17,70		18,09		21,5									309,4		330,90	348,90
3КВ 54.45-1-С	10,82	0,47	0,46	11,75	7,39	9,97					44,2		6,95				68,51	80,26
3КВ 54.45-2-С	10,82	0,47	0,46	11,75	7,39	9,97						69,04	6,95				93,36	105,10
3КВ 54.45-4-С	10,90	0,47	0,46	11,83	7,39	9,97							93,6				110,90	122,80
3КВ 54.45-5-С	10,90	0,47	0,46	11,83	7,39	9,97							6,95	113,1			137,40	149,30
3КВ 54.45-11-С	10,90	0,47		11,37	7,39	9,97								235,3			252,70	264,10
4КВ 54.45-1-С	10,82	0,47	0,46	11,75	7,39	9,97					44,2		6,95				68,51	80,26
4КВ 54.45-2-С	10,82	0,47	0,46	11,75	7,39	9,97						69,04	6,95				93,40	105,10
4КВ 54.45-4-С	10,90	0,47	0,46	11,83	7,39	9,97							93,6				110,90	122,80
4КВ 54.45-5-С	10,90	0,47	0,46	11,83	7,39	9,97							6,95	113,1			137,40	149,30
4КВ 54.45-11-С	10,90	0,47		11,37	7,39	9,97								235,3			252,70	264,10
4КВ 54.45-13-С	0,39	17,22		17,62		21,5									297,9		319,30	337,00
5КВ 54.45-1-С	10,82		0,46	11,28	7,39	9,97					44,2						61,55	72,84
5КВ 54.45-2-С	10,82		0,46	11,28	7,39	9,97						69,04					86,41	97,70
5КВ 54.45-4-С	10,90		0,46	11,36	7,39	9,97							86,62				104,00	115,30
5КВ 54.45-5-С	10,90		0,46	11,36	7,39	9,97								113,1			120,50	141,80

Разраб.	Гавшавадзе	
Провер.	Бускивадзе	
ГИП	Цкванава	
Н. контр.	Цкванава	

1.020.1-2с/89 2-9 РС

Ведомость расхода стали на изделие

Стадия	Лист	Листов
Р	1	52

ТбилЗНИИЭП

Инв. № подл. | Подпись и дата | Взам. инв. №

1.020.1-2с/89 В. 2-9

ЗАВОД ЖБИ

Формат А3

Продолжение ведомости

Изделия закладные											
Арматура класса А-III ГОСТ 5781-82*						Прокат марки ВСт3пс6-1 ГОСТ 103-76*		ГОСТ 8510-86		Всего	Общий расход
ф25	ф28	ф32	ф36	Итого		-10х90	Итого	∟125х80х10	Итого		
						3,30	3,30	22,30	22,30	25,60	107,4
						3,30	3,30	22,30	22,30	25,60	132,6
						3,30	3,30	22,30	22,30	25,60	150,2
						3,30	3,30	22,30	22,30	25,60	176,6
						3,30	3,30	22,30	22,30	25,60	291,5
						3,30	3,30	36,70	36,70	40,00	127,4
						3,30	3,30	36,70	36,70	40,00	152,6
						3,30	3,30	36,70	36,70	40,00	170,2
						3,30	3,30	36,70	36,70	40,00	196,6
						3,30	3,30	36,70	36,70	40,00	313,6
						3,30	3,30	36,70	36,70	40,00	389,1
2,93	5,31			8,24		3,30	3,30	29,50	29,50	41,04	121,1
2,93	5,31			8,24		3,30	3,30	29,50	29,50	41,04	146,3
2,93	5,31			8,24		3,30	3,30	29,50	29,50	41,04	163,9
2,93	5,31			8,24		3,30	3,30	29,50	29,50	41,04	190,8
2,93		6,94		9,86		3,30	3,30	29,50	29,50	42,66	306,6
2,93	5,31			8,24		3,30	3,30	31,50	31,50	43,04	123,1
2,93	5,31			8,24		3,30	3,30	31,50	31,50	43,04	148,3
2,93	5,31			8,24		3,30	3,30	31,50	31,50	43,04	165,9
2,93	5,31			8,24		3,30	3,30	31,50	31,50	43,04	192,3
2,93		6,94		9,86		3,30	3,30	31,50	31,50	44,66	308,6
2,93			8,80	11,71		3,30	3,30	31,50	31,50	46,51	383,9
5,85	10,62			16,47		3,30	3,30	24,26	24,26	44,03	116,8
5,85	10,62			16,47		3,30	3,30	24,26	24,26	44,03	141,9
5,85	10,62			16,47		3,30	3,30	24,26	24,26	44,03	159,6
5,85	10,62			16,47		3,30	3,30	24,26	24,26	44,03	185,9

1.020.1-2с/89 Вып. 2-9

Инв. № подл. | Подпись и дата | Взам. инв. №

Ведомость расхода стали на изделие, кг

Марка элемента	Изделия арматурные																	Всего
	Арматура класса																	
	A-I				A-III													
	ГОСТ 5781-82																	
	Ф8	ФI0	ФI2	Итого	Ф8	ФI0	ФI2	ФI4	ФI6	ФI8	Ф20	Ф25	Ф28	Ф32	Ф36	Ф40	Итого	
5КВ 54.45-II-С	10,90			10,90	7,39	9,97								226,2			243,6	254,5
5КВ 54.45-I3-С	0,39	16,76		17,15		21,49									286,3		307,8	325,0
5КВ 54.45-I-Сн	10,82		0,46	11,28	7,39	9,97					44,19						61,55	72,84
5КВ 54.45-2-Сн	10,82		0,46	11,28	7,39	9,97						69,04					86,41	97,70
5КВ 54.45-4-Сн	10,90		0,46	11,36	7,39	9,97							86,62				104,00	115,30
5КВ 54.45-5-Сн	10,90		0,46	11,36	7,39	9,97								113,1			130,50	141,80
5КВ 54.45-II-Сн	10,90			10,90	7,39	9,97								226,2			243,60	254,50
5КВ 54.45-I3-Сн	0,39	16,76		17,15		21,49									286,3		307,80	325,00
1КВ 60.5I-I-С	12,47	0,47	0,46	13,40	9,24	9,97					50,2		6,95				76,36	89,76
1КВ 60.5I-2-С	12,47	0,47	0,46	13,40	9,24	9,97						78,4	6,95				104,56	117,96
1КВ 60.5I-4-С	12,56	0,47	0,46	13,49	9,24	9,97							98,48				117,69	131,18
1КВ 60.5I-5-С	12,56	0,47	0,46	13,49	9,24	9,97							6,95	130,0			156,16	169,65
1КВ 60.5I-II-С	12,56	0,47		13,03	9,24	9,97								260,0			279,21	292,24
2КВ 60.5I-I-С	12,47	0,94	0,46	13,87	7,39	9,97					50,2		13,91				81,47	95,34
2КВ 60.5I-2-С	12,47	0,94	0,46	13,87	7,39	9,97						78,4	13,91				109,67	123,54
2КВ 60.5I-4-С	12,56	0,94	0,46	13,96	7,39	9,97							98,48				115,84	129,80
2КВ 60.5I-5-С	12,56	0,94	0,46	13,96	7,39	9,97							13,91	130,0			161,27	175,23
2КВ 60.5I-II-С	12,56	0,94		13,50	7,39	9,97								274,7			292,10	305,60
2КВ 60.5I-I3-С	0,39	20,34		20,73		21,49								18,17	324,7		364,40	385,10
3КВ 60.5I-I-С	12,47	0,47	0,46	13,40	7,39	9,97					50,11		6,95				74,42	87,82
3КВ 60.5I-2-С	12,47	0,47	0,46	13,40	7,39	9,97						78,30	6,95				102,60	116,00
3КВ 60.5I-4-С	12,56	0,47	0,46	13,49	7,39	9,97							105,2				122,50	136,00
3КВ 60.5I-5-С	12,56	0,47	0,46	13,49	7,39	9,97							6,95	128,3			152,60	166,10
3КВ 60.5I-II-С	12,56	0,47		13,03	7,39	9,97								265,6			283,00	296,00
4КВ 60.5I-I-С	12,47	0,47	0,46	13,40	7,39	9,97					50,11		6,95				74,42	87,82
4КВ 60.5I-2-С	12,47	0,47	0,46	13,40	7,39	9,97						78,30	6,95				102,60	116,00
4КВ 60.5I-4-С	12,56	0,47	0,46	13,49	7,39	9,97							105,2				122,50	136,00
4КВ 60.5I-5-С	12,56	0,47	0,46	13,49	7,39	9,97							6,95	128,3			152,60	166,10
4КВ 60.5I-II-С	12,56	0,47		13,03	7,39	9,97								265,6			283,00	296,00
4КВ 60.5I-I3-С	0,39	19,87		20,26		21,49									336,2		357,70	378,00

Инв. № подл. | Подпись и дата | Взам. инв. №

Продолжение ведомости

Изделия закладные											
Арматура класса					Прокат марки				Всего	Общий расход
А-III					ВСт3пс6-1					
ГОСТ 5781-82*					ГОСТ 103-76*		ГОСТ 8510-86			
ф25	ф28	ф32	ф36	Итого	-10х90	Итого	L125х80х10	Итого		
5,85		13,88		19,73	3,30	3,30	24,26	24,26	47,30	301,6
5,85			17,57	23,43	3,30	3,30	24,26	24,26	51,00	376,6
5,85	10,62			16,47	3,30	3,30	24,26	24,26	44,03	116,8
5,85	10,62			16,47	3,30	3,30	24,26	24,26	44,03	141,9
5,85	10,62			16,47	3,30	3,30	24,26	24,26	44,03	159,6
5,85	10,62			16,47	3,30	3,30	24,26	24,26	44,03	185,9
5,85		13,88		19,73	3,30	3,30	24,26	24,26	47,30	301,6
5,85			17,57	23,43	3,30	3,30	24,26	24,26	51,00	376,6
					3,30	3,30	22,30	22,30	25,60	115,1
					3,30	3,30	22,30	22,30	25,60	143,1
					3,30	3,30	22,30	22,30	25,60	163,1
					3,30	3,30	22,30	22,30	25,60	194,7
					3,30	3,30	22,30	22,30	25,60	326,7
					3,30	3,30	36,70	36,70	40,00	135,3
					3,30	3,30	36,70	36,70	40,00	163,5
					3,30	3,30	36,70	36,70	40,00	183,5
					3,30	3,30	36,70	36,70	40,00	215,5
					3,30	3,30	36,70	36,70	40,00	345,7
					3,30	3,30	36,70	36,70	40,00	425,3
2,93	5,31			8,24	3,30	3,30	29,50	29,50	41,04	128,8
2,93	5,31			8,24	3,30	3,30	29,50	29,50	41,04	157,2
2,93	5,31			8,24	3,30	3,30	29,50	29,50	41,04	177,2
2,93	5,31			8,24	3,30	3,30	29,50	29,50	41,04	207,2
2,93		6,94		9,87	3,30	3,30	29,50	29,50	42,67	338,6
2,93	5,31			8,24	3,30	3,30	31,50	31,50	43,04	130,8
2,93	5,31			8,24	3,30	3,30	31,50	31,50	43,04	159,2
2,93	5,31			8,24	3,30	3,30	31,50	31,50	43,04	179,2
2,93	5,31			8,24	3,30	3,30	31,50	31,50	43,04	209,2
2,93		6,94		9,87	3,30	3,30	31,50	31,50	44,67	340,6
2,83			8,78	11,71	3,30	3,30	31,50	31,50	46,51	424,9

Инв. № подл. | Подпись и дата | Взам. инв. №

Ведомость расхода стали на изделие, кг

Марка элемента	Изделия арматурные																	Всего
	Арматура класса																	
	A-I				A-III ГОСТ 5781-82													
	ф8	ф10	ф12	Итого	ф8	ф10	ф12	ф14	ф16	ф18	ф20	ф25	ф28	ф32	ф36	ф40	Итого	
5КВ 60.5I-I-С	12,47		0,46	12,93	7,39	9,97					50,11						67,47	80,40
5КВ 60.5I-2-С	12,47		0,46	12,93	7,39	9,97						78,29					95,65	108,60
5КВ 60.5I-4-С	12,56		0,46	13,02	7,39	9,97							98,23				115,60	128,60
5КВ 60.5I-5-С	12,56		0,46	13,02	7,39	9,97								128,3			145,66	158,70
5КВ 60.5I-II-С	12,56			12,56	7,39	9,97								256,5			273,90	286,46
5КВ 60.5I-I3-С	0,39	19,40		19,80		21,49									324,7		346,19	366,00
5КВ 60.5I-I-Сн	12,47		0,46	12,93	7,39	9,97					50,11						67,47	80,40
5КВ 60.5I-2-Сн	12,47		0,46	12,93	7,39	9,97						78,29					95,65	108,60
5КВ 60.5I-4-Сн	12,56		0,46	13,02	7,39	9,97							98,23				115,60	128,60
5КВ 60.5I-5-Сн	12,56		0,46	13,02	7,39	9,97								128,3			145,60	158,70
5КВ 60.5I-II-Сн	12,56			12,56	7,39	9,97								256,5			273,90	286,46
5КВ 60.5I-I3-Сн	0,39	19,40		19,80		21,49									324,7		346,20	366,00
IКС 54.54-I-С	13,96	0,47	0,46	14,89	9,24	19,94					53,17			9,09			91,43	106,30
IКС 54.54-3-С	13,96	0,47	0,46	14,89	9,24	19,94						83,07		9,09			121,30	136,20
IКС 54.54-4-С	14,06	0,47	0,46	15,00	9,24	19,94							104,2	9,09			142,50	157,50
IКС 54.54-6-С	14,06	0,47	0,46	15,00	9,24	19,94								145,2			174,40	189,40
IКС 54.54-7-С	0,78	21,63		22,42		34,34									183,8		218,10	240,50
IКС 54.54-9-С	0,78	21,63		22,42		34,34									11,50	212,8	258,60	281,10
IКС 54.54-I0-С	0,78	21,63		22,42		34,34									11,50	212,8	258,60	281,10
IКС 54.54-I3-С	0,78	21,63		22,42		19,94	20,76								367,5		408,20	430,70
2КС 54.54-I-С	13,96	0,93	0,46	15,36	9,24	19,94					53,17			18,17			100,50	115,90
2КС 54.54-3-С	13,96	0,93	0,46	15,36	9,24	19,94						83,07		18,17			130,40	145,80
2КС 54.54-4-С	14,06	0,93	0,46	15,45	9,24	19,94								18,17			151,60	167,05
2КС 54.54-6-С	14,06	0,93	0,46	15,45	9,24	19,94								154,3			183,50	198,95
2КС 54.54-7-С	0,78	22,10		22,89		34,34									195,3		229,60	252,50
2КС 54.54-9-С	0,78	22,10		22,89		34,34									23,01	212,8	270,10	293,00
2КС 54.54-I0-С	0,78	22,10		22,89		34,34									23,01	212,8	270,10	293,00
2КС 54.54-I3-С	0,78	22,10		22,89		19,94	20,76								379,0		419,70	442,60
3КС 54.54-I-С	13,96	0,47	0,46	14,89	9,24	19,94					53,17			9,09			91,43	106,32
3КС 54.54-3-С	13,96	0,47	0,46	14,89	9,24	19,94						83,07		9,09			121,30	136,20
3КС 54.54-4-С	14,06	0,47	0,46	15,00	9,24	19,94							104,2	9,09			142,50	157,50

ГПИ ЗАВОДА ЖБИ

I.020.I-2с/89 В. 2-9

Инв. № подл. | Подпись и дата | Взам. инв. №

Продолжение ведомости

Изделия закладные

Арматура класса А-III ГОСТ 5781-82					Прокат марки ВСт3пс6-1 ГОСТ 103-76		ГОСТ 8510-86		Всего	Общий расход
ф25	ф28	ф32	ф36	Итого	-10х90	Итого	L125х80х10	Итого		
5,85	10,62			16,47	3,30	3,30	24,26	24,26	44,03	124,4
5,85	10,62			16,47	3,30	3,30	24,26	24,26	44,03	152,8
5,85	10,62			16,47	3,30	3,30	24,26	24,26	44,03	172,4
5,85	10,62			16,47	3,30	3,30	24,26	24,26	44,03	202,8
5,85		13,88		19,73	3,30	3,30	24,26	24,26	47,30	333,6
5,85			17,57	23,43	3,30	3,30	24,26	24,26	51,00	417,7
5,85	10,62			16,47	3,30	3,30	24,26	24,26	44,03	124,4
5,85	10,62			16,47	3,30	3,30	24,26	24,26	44,03	152,8
5,85	10,62			16,47	3,30	3,30	24,26	24,26	44,03	172,8
5,85	10,62			16,47	3,30	3,30	24,26	24,26	44,03	202,8
5,85		13,88		19,73	3,30	3,30	24,26	24,26	48,00	333,6
5,85			17,57	23,43	3,30	3,30	24,26	24,26	61,00	417,7
					3,30	3,30	22,30	22,30	25,60	131,9
					3,30	3,30	22,30	22,30	25,60	161,9
					3,30	3,30	22,30	22,30	25,60	183,2
					3,30	3,30	22,30	22,30	25,60	214,8
					3,30	3,30	22,30	22,30	25,60	266,6
					3,30	3,30	22,30	22,30	25,60	306,9
					3,30	3,30	22,30	22,30	25,60	306,9
					3,30	3,30	22,30	22,30	25,60	456,3
					3,30	3,30	36,70	36,70	40,00	155,9
					3,30	3,30	36,70	36,70	40,00	185,9
					3,30	3,30	36,70	36,70	40,00	207,1
					3,30	3,30	36,70	36,70	40,00	238,7
					3,30	3,30	36,70	36,70	40,00	292,9
					3,30	3,30	36,70	36,70	40,00	333,3
					3,30	3,30	36,70	36,70	40,00	333,3
					3,30	3,30	36,70	36,70	40,00	483,3
2,93		6,94		9,87	3,30	3,30	29,50	29,50	42,80	148,9
2,93		6,94		9,87	3,30	3,30	29,50	29,50	42,80	178,9
2,93		6,94		9,87	3,30	3,30	29,50	29,50	42,80	200,1

Инв. № подл. | Подпись и дата | Взам. инв. №

Ведомость расхода стали на изделие, кг

Марка элемента	Изделия арматурные																	
	Арматура класса																	Всего
	А-I				А-III ГОСТ 5781-82*													
	ф8	ф10	ф12	Итого	ф8	ф10	ф12	ф14	ф16	ф18	ф20	ф25	ф28	ф32	ф36	ф40	Итого	
3КС 54.54-6-С	14,06	0,47	0,46	14,99	9,24	19,94								145,2			174,40	189,40
3КС 54.54-7-С	0,78	21,63		22,42		34,34									183,8		218,10	240,50
3КС 54.54-9-С	0,78	21,63		22,42		34,34									11,50	212,8	258,60	281,10
3КС 54.54-10-С	0,78	21,63		22,42		34,34									11,50	212,8	258,60	281,10
3КС 54.54-12-С	14,06	0,47		14,53		34,34							6,95	272,2	11,50		325,00	339,50
3КС 54.54-13-С	0,78	21,63		22,42		34,34									367,5		401,90	424,30
4КС 54.54-1-С	13,96	0,47	0,46	14,89	9,24	19,94					53,17			9,08			91,43	106,30
4КС 54.54-3-С	13,96	0,47	0,46	14,89	9,24	19,94						83,07		9,08			121,30	136,20
4КС 54.54-4-С	14,06	0,47	0,46	14,99	9,24	19,94							104,2	9,08			142,50	157,50
4КС 54.54-6-С	14,06	0,47	0,46	14,99	9,24	19,94								145,2			174,40	189,40
4КС 54.54-7-С	0,78	21,63		22,42		34,34									183,8		218,10	240,50
4КС 54.54-9-С	0,78	21,63		22,42		34,34									11,50	212,8	258,60	281,10
4КС 54.54-10-С	0,78	21,63		22,42		34,34									11,50	212,8	258,60	281,10
4КС 54.54-12-С	14,06	0,47		14,53		34,34								281,3			315,60	330,20
5КС 54.54-1-С	13,96		0,46	14,42	9,24	19,94					53,17						82,35	96,77
5КС 54.54-3-С	13,96		0,46	14,42	9,24	19,94						83,07					112,30	126,70
5КС 54.54-4-С	14,06		0,46	14,52	9,24	19,94							104,2				133,40	147,90
5КС 54.54-6-С	14,06		0,46	14,52	9,24	19,94								136,1			165,30	179,80
5КС 54.54-7-С	0,78	21,17		21,95		34,34									172,3		206,60	228,60
5КС 54.54-8-С	0,78	21,17		21,95		34,34									172,3		206,60	228,60
5КС 54.54-9-С	0,78	21,17		21,95		34,34										212,8	247,10	269,10
5КС 54.54-11-С	14,06			14,06		34,34								272,2			306,60	320,60
5КС 54.54-13-С	0,78	21,17		21,95		34,34									344,5		378,90	400,80
5КС 54.54-1-Сн	13,96		0,46	14,42	9,24	19,94					53,17						82,35	96,77
5КС 54.54-3-Сн	13,96		0,46	14,42	9,24	19,94						83,07					112,30	126,70
5КС 54.54-4-Сн	14,06		0,46	14,52	9,24	19,94							104,2				133,40	147,90
5КС 54.54-6-Сн	14,06		0,46	14,52	9,24	19,94								136,1			165,30	179,80
5КС 54.54-7-Сн	0,78	21,17		21,95		34,34									172,3		206,60	228,60
5КС 54.54-8-Сн	0,78	21,17		21,95		34,34									172,3		206,60	228,60

Продолжение ведомости

Изделия закладные										Общий расход
Арматура класса					Прокат марки				Всего	
А-III					ВСт3пс6-I					
ГОСТ 5781-82*					ГОСТ 103-76*		ГОСТ 8510-86			
ф25	ф28	ф32	ф36	Итого	-10х90	Итого	∟125х80х10	Итого		
2,93		6,94		9,87	3,30	3,30	29,50	29,50	42,67	231,7
2,93			8,79	11,72	3,30	3,30	29,50	29,50	44,52	285,7
2,93			8,79	11,72	3,30	3,30	29,50	29,50	44,52	326,1
2,93			8,79	11,72	3,30	3,30	29,50	29,50	44,52	326,1
2,93			8,79	11,72	3,30	3,30	29,50	29,50	44,52	384,3
2,93			8,79	11,72	3,30	3,30	29,50	29,50	44,52	469,6
2,93		6,94		9,87	3,30	3,30	31,50	31,50	44,67	150,9
2,93		6,94		9,87	3,30	3,30	31,50	31,50	44,67	180,9
2,93		6,94		9,87	3,30	3,30	31,50	31,50	44,67	202,2
2,93		6,94		9,87	3,30	3,30	31,50	31,50	44,67	233,7
2,93			8,79	11,72	3,30	3,30	31,50	31,50	46,52	287,7
2,93			8,79	11,72	3,30	3,30	31,50	31,50	46,52	328,1
2,93			8,79	11,72	3,30	3,30	31,50	31,50	46,52	328,1
2,93	5,31		8,79	17,03	3,30	3,30	31,50	31,50	51,83	382,3
5,85		13,88		19,73	3,30	3,30	24,26	24,26	47,29	143,8
5,85		13,88		19,73	3,30	3,30	24,26	24,26	47,29	173,8
5,85		13,88		19,73	3,30	3,30	24,26	24,26	47,29	195,0
5,95		13,88		19,73	3,30	3,30	24,26	24,26	47,29	226,6
5,85			17,57	23,43	3,30	3,30	24,26	24,26	51,00	280,4
5,85			17,57	23,43	3,30	3,30	24,26	24,26	51,00	280,4
5,85			17,57	23,43	3,30	3,30	24,26	24,26	51,00	320,8
5,85	5,31		17,57	28,74	3,30	3,30	24,26	24,26	56,30	377,5
5,85			26,36	32,21	3,20	3,30	24,26	24,26	59,77	461,7
5,85		13,88		19,73	3,30	3,30	24,26	24,26	47,29	143,8
5,85		13,88		19,73	3,30	3,30	24,26	24,26	47,29	173,8
5,85		13,88		19,73	3,30	3,30	24,26	24,26	47,29	195,0
5,85		13,88		19,73	3,30	3,30	24,26	24,26	47,29	226,6
5,85			17,57	23,43	3,30	3,30	24,26	24,26	51,00	280,4
5,85			17,57	23,43	3,30	3,30	24,26	24,26	51,00	280,4

Ведомость расхода стали на изделие, кг

Марка элемента	Изделия арматурные																	
	Арматура класса																	Всего
	A-I				A-III ГОСТ 5781-82*													
	ф8	ф10	ф12	Итого	ф8	ф10	ф12	ф14	ф16	ф18	ф20	ф25	ф28	ф32	ф36	ф40	Итого	
5КС 54.54-9-Сн	0,78	21,17		21,95		34,34										212,8	247,10	269,10
5КС 54.54-II-Сн	14,06			14,06		34,34								272,2			306,60	320,60
5КС 54.54-I3-Сн	0,78	21,17		21,95		34,34									344,5		378,90	400,80
1КС 60.60-1-С	15,61	0,47	0,46	16,54	9,24	19,94					59,08			9,08			97,35	113,90
1КС 60.60-3-С	15,61	0,47	0,46	16,54	9,24	19,94						92,31		9,08			130,60	147,10
1КС 60.60-4-С	15,72	0,47	0,46	16,65	9,24	19,94							115,8	9,08			154,10	170,70
1КС 60.60-6-С	15,72	0,47	0,46	16,65	9,24	19,94								160,3			189,50	206,20
1КС 60.60-7-С	0,78	24,28		25,07		34,34									202,9		237,30	262,40
1КС 60.60-9-С	0,78	24,28		25,07		34,34									11,50	236,5	282,30	307,40
1КС 60.60-10-С	0,78	24,28		25,07		34,34									11,50	236,5	282,30	307,40
1КС 60.60-13-С	0,78	24,28		25,07		19,94	20,76								405,9		446,60	471,70
2КС 60.60-1-С	15,61	0,94	0,46	17,01	9,24	19,94					59,08			18,17			106,40	123,40
2КС 60.60-3-С	15,61	0,94	0,46	17,01	9,24	19,94						92,31		18,17			139,70	156,70
2КС 60.60-4-С	15,72	0,94	0,46	17,11	9,24	19,94							115,8	18,17			163,20	180,30
2КС 60.60-6-С	15,72	0,94	0,46	17,11	9,24	19,94								169,4			198,60	215,70
2КС 60.60-7-С	0,78	24,75		25,54		34,34									214,4		248,80	274,30
2КС 60.60-9-С	0,78	24,75		25,54		34,34									23,01	236,5	293,80	319,40
2КС 60.60-10-С	0,78	24,75		25,54		34,34									23,01	236,5	293,80	319,40
2КС 60.60-13-С	0,78	24,75		25,54		19,94	20,76								417,4		458,10	483,60
3КС 60.60-1-С	15,61	0,47	0,46	16,54	9,24	19,94					59,08			9,08			97,35	113,90
3КС 60.60-3-С	15,61	0,47	0,46	16,54	9,24	19,94						92,31		9,08			130,60	147,10
3КС 60.60-4-С	15,72	0,47	0,46	16,65	9,24	19,94							115,8	9,08			154,10	170,70
3КС 60.60-6-С	15,72	0,47	0,46	16,65	9,24	19,94								160,3			189,50	206,20
3КС 60.60-7-С	0,78	24,28		25,07		34,34									202,9		237,30	262,40
3КС 60.60-9-С	0,78	24,28		25,07		34,34									11,50	236,5	282,30	307,40
3КС 60.60-10-С	0,78	24,28		25,07		34,34									11,50	236,5	282,30	307,40
3КС 60.60-12-С	15,72	0,47		16,19		34,34							6,95	302,5	11,50		355,30	371,50
3КС 60.60-13-С	0,78	24,28		25,07		34,34									405,9		440,20	465,30
4КС 60.60-1-С	15,61	0,47	0,46	16,54	9,24	19,94					59,08			9,08			97,35	113,90

ЗАО ЗАВОД ЖБИ

Продолжение ведомости

Изделия закладные

Арматура класса А-III ГОСТ 5781-82*					Прокат марки ВСт3пс6-1				Всего	Общий расход
					ГОСТ 103-76*		ГОСТ 8510-86			
ф25	ф28	ф32	ф36	Итого	-10х90	Итого	L125х80х10	Итого		
5,85			17,57	23,43	3,30	3,30	24,26	24,26	51,00	320,8
5,85	5,31		17,57	28,74	3,30	3,30	24,26	24,26	56,30	377,5
5,85			26,36	32,21	3,30	3,30	24,26	24,26	59,77	461,7
					3,30	3,30	22,30	22,30	25,60	139,6
					3,30	3,30	22,30	22,30	25,60	172,8
					3,30	3,30	22,30	22,30	25,60	196,4
					3,30	3,30	22,30	22,30	25,60	231,6
					3,30	3,30	22,30	22,30	25,60	288,4
					3,30	3,30	22,30	22,30	25,60	333,2
					3,30	3,30	22,30	22,30	25,60	333,2
					3,30	3,30	22,30	22,30	25,60	498,0
					3,30	3,30	36,70	36,70	40,00	163,6
					3,30	3,30	36,70	36,70	40,00	196,7
					3,30	3,30	36,70	36,70	40,00	220,4
					3,30	3,30	36,70	36,70	40,00	255,6
					3,30	3,30	36,70	36,70	40,00	314,8
					3,30	3,30	36,70	36,70	40,00	359,6
					3,30	3,30	36,70	36,70	40,00	359,6
					3,30	3,30	36,70	36,70	40,00	523,6
2,93		6,94		9,87	3,30	3,30	29,50	29,50	42,67	156,5
2,93		6,94		9,87	3,30	3,30	29,50	29,50	42,67	189,7
2,93		6,94		9,87	3,30	3,30	29,50	29,50	42,67	213,3
2,93		6,94		9,87	3,30	3,30	29,50	29,50	42,67	243,5
2,93			8,79	11,71	3,30	3,30	29,50	29,50	44,51	307,5
2,93			8,79	11,71	3,30	3,30	29,50	29,50	44,51	352,3
2,93			8,79	11,71	3,30	3,30	29,50	29,50	44,51	352,3
2,93			8,79	11,71	3,30	3,30	29,50	29,50	44,51	416,4
2,93			8,79	11,71	3,30	3,30	29,50	29,50	44,51	510,6
2,93		6,94		9,87	3,30	3,30	31,50	31,50	44,67	158,5

Инв. № подл. | Подпись и дата | Взам. инв. №

Ведомость расхода стали на изделие, кг

Марка элемента	Изделия арматурные																	
	Арматура класса																	Всего
	A-I				A-III ГОСТ 5781-82*													
	ф8	ф10	ф12	Итого	ф8	ф10	ф12	ф14	ф16	ф18	ф20	ф25	ф28	ф32	ф36	ф40	Итого	
4КС 60.60-3-С	15,61	0,47	0,46	16,54	9,24	19,94						92,31		9,08			130,60	147,10
4КС 60.60-4-С	15,72	0,47	0,46	16,65	9,24	19,94							115,8	9,08			154,10	170,70
4КС 60.60-6-С	15,72	0,47	0,46	16,65	9,24	19,94								160,3			189,50	206,20
4КС 60.60-7-С	0,78	24,28		25,07		34,34									202,9		237,30	262,40
4КС 60.60-9-С	0,78	24,28		25,07		34,34									11,50	236,5	282,30	307,40
4КС 60.60-10-С	0,78	24,28		25,07		34,34									11,50	236,5	282,30	307,40
4КС 60.60-12-С	14,93	0,47		15,40		34,34											345,90	361,30
5КС 60.60-1-С	15,61		0,46	16,07	9,24	19,94					59,08						88,26	104,30
5КС 60.60-3-С	15,61		0,46	16,07	9,24	19,94						92,31					121,50	137,60
5КС 60.60-4-С	15,72		0,46	16,18	9,24	19,94							115,8				145,00	161,20
5КС 60.60-6-С	15,72		0,46	16,18	9,24	19,94								151,2			180,40	196,60
5КС 60.60-7-С	0,78	23,81		24,60		34,34									191,4		225,80	250,40
5КС 60.60-8-С	0,78	23,81		24,60		34,34									181,4		225,80	250,40
5КС 60.60-9-С	0,78	23,81		24,60		34,34										236,5	270,80	295,40
5КС 60.60-11-С	15,72			15,72		34,34								302,5			336,90	352,60
5КС 60.60-13-С	0,78	23,81		24,60		34,34									382,9		417,20	441,80
5КС 60.60-1-СН	15,61		0,46	16,07	9,24	19,94					59,08						88,26	104,30
5КС 60.60-3-СН	15,61		0,46	16,07	9,24	19,94						92,31					121,50	137,60
5КС 60.60-4-СН	15,72		0,46	16,18	9,24	19,94							115,8				145,00	161,20
5КС 60.60-6-СН	15,72		0,46	16,18	9,24	19,94								151,2			180,40	196,60
5КС 60.60-7-СН	0,78	23,81		24,60		34,34									191,4		225,80	250,40
5КС 60.60-8-СН	0,78	23,81		24,60		34,34									191,4		225,80	250,40
5КС 60.60-9-СН	0,78	23,81		24,60		34,34										236,5	270,80	295,40
5КС 60.60-11-СН	15,72			15,72		34,34								302,5			336,90	352,60
5КС 60.60-13-СН	0,78	23,81		24,60		34,34									382,9		417,20	441,80
1КВ 60.III-1-С	30,59	0,94	0,92	32,44	18,48	9,97					109,3		6,95	9,08			153,80	186,20
1КВ 60.III-3-С	30,59	0,94	0,92	32,44	18,48	9,97						170,8	6,95	9,08			215,30	247,70
1КВ 60.III-4-С	30,81	0,94	0,92	32,66	18,48	9,97							221,2	9,08			258,70	291,40
1КВ 60.III-5-С	30,81	0,94	0,92	32,66	18,48	9,97							6,95	288,9			324,30	356,90
1КВ 60.III-7-С	0,39	49,44		49,84		38,77								9,08	365,6		413,50	463,30

Продолжение ведомости

Изделия закладные											
Арматура класса					Прокат марки				Всего	Общий расход
А-III					ВСт3пс6-1					
ГОСТ 5781-82*					ГОСТ 103-76*		ГОСТ 8510-86			
Ф25	Ф28	Ф32	Ф36	Итого	-10х90	Итого	L125х80х10	Итого		
2,93		6,94		9,87	3,30	3,30	31,50	31,50	44,67	191,7
2,93		6,94		9,87	3,30	3,30	31,50	31,50	44,67	215,3
2,93		6,94		9,87	3,30	3,30	31,50	31,50	44,67	250,5
2,93			8,79	11,71	3,30	3,30	31,50	31,50	46,51	309,5
2,93			8,79	11,71	3,30	3,30	31,50	31,50	46,51	354,3
2,93			8,79	11,71	3,30	3,30	31,50	31,50	46,51	354,3
2,93	5,31		8,79	17,03	3,30	3,30	31,50	31,50	51,83	413,6
5,85		13,88		19,73	3,30	3,30	24,26	24,26	47,30	151,5
5,85		13,88		19,73	3,30	3,30	24,26	24,26	47,30	184,7
5,85		13,88		19,73	3,30	3,30	24,26	24,26	47,30	208,3
5,85		13,88		19,73	3,30	3,30	24,26	24,26	47,30	243,5
5,85			17,57	23,43	3,30	3,30	24,26	24,26	51,00	302,3
5,85			17,57	23,43	3,30	3,30	24,26	24,26	51,00	302,3
5,85			17,57	23,43	3,30	3,30	24,26	24,26	51,00	347,1
5,85	5,31		17,57	28,74	3,30	3,30	24,26	24,26	56,30	409,6
5,85			26,36	32,21	3,30	3,30	24,26	24,26	59,77	502,8
5,85		13,88		19,73	3,30	3,30	24,26	24,26	47,30	151,5
5,85		13,88		19,73	3,30	3,30	24,26	24,26	47,30	184,7
5,85		13,88		19,73	3,30	3,30	24,26	24,26	47,30	208,3
5,85		13,88		19,73	3,30	3,30	24,26	24,26	47,30	243,5
5,85			17,57	23,43	3,30	3,30	24,26	24,26	51,00	302,3
5,85			17,57	23,43	3,30	3,30	24,26	24,26	51,00	302,3
5,85			17,57	23,43	3,30	3,30	24,26	24,26	51,00	347,1
5,85	5,31		17,57	28,74	3,30	3,30	24,26	24,26	56,30	409,6
5,85			26,36	32,21	3,30	3,30	24,26	24,26	59,77	502,8
					6,60	6,60	44,60	44,60	51,20	236,9
					6,60	6,60	44,60	44,60	51,20	298,5
					6,60	6,60	44,60	44,60	51,20	342,1
					6,60	6,60	44,60	44,60	51,20	408,1
					6,60	6,60	44,60	44,60	51,20	514,5

I.020.I-2c/89 В. 2-9

Инв № подл. | Подпись и дата | Взам инв №

Ведомость расхода стали на изделие, кг

Марка элемента	Изделия арматурные																	Всего
	Арматура класса																	
	A-I				A-III ГОСТ 5781-82*													
	ф8	ф10	ф12	Итого	ф8	ф10	ф12	ф14	ф16	ф18	ф20	ф25	ф28	ф32	ф36	ф40	Итого	
1КВ 60.III-9-С	0,39	49,44		49,84		38,77								9,09	11,50	437,4	496,80	546,60
1КВ 60.III-11-С	30,81	0,94		31,74	9,24	24,37							6,95	568,7	11,50		620,70	652,50
1КВ 60.III-13-С	0,39	49,44		49,84		24,37	20,76								742,7		787,90	837,70
2КВ 60.III-1-С	30,59	1,87	0,92	33,38	16,63	9,97					109,3		13,91	18,17			168,00	201,40
2КВ 60.III-3-С	30,59	1,87	0,92	33,38	16,63	9,97						170,8	13,91	18,17			229,40	262,80
2КВ 60.III-4-С	30,81	1,87	0,92	33,60	16,63	9,97							228,1	18,17			272,90	306,50
2КВ 60.III-5-С	30,81	1,87	0,92	33,60	16,63	9,97							13,91	298,0			338,50	372,10
2КВ 60.III-7-С	0,39	50,38		50,77		35,90								18,17	377,1		431,20	482,00
2КВ 60.III-9-С	0,39	50,38		50,77		35,90								18,17	23,01	437,4	514,50	565,30
2КВ 60.III-11-С	30,81	1,87		32,68	16,63	9,97							6,95	577,7	23,01		634,30	667,00
2КВ 60.III-13-С	0,39	50,38		50,77		21,49	20,76								765,8		808,00	858,80
3КВ 60.III-1-С	30,59	0,94	0,92	32,44	16,63	9,97					109,3		6,95	9,09			151,90	184,40
3КВ 60.III-3-С	30,59	0,94	0,92	32,44	16,63	9,97						170,8	6,95	9,09			213,40	245,80
3КВ 60.III-4-С	30,81	0,94	0,92	32,66	16,63	9,97							221,2	9,09			256,90	289,50
3КВ 60.III-5-С	30,81	0,94	0,92	32,66	16,63	9,97							6,95	288,9			322,40	355,10
3КВ 60.III-7-С	0,39	49,44		49,84		35,90								9,09	365,6		410,60	460,40
3КВ 60.III-9-С	0,39	49,44		49,84		35,90								9,09	11,50	437,4	493,90	543,70
3КВ 60.III-11-С	30,81	0,94		31,74	7,39	24,37							6,95	568,7	11,50		618,90	650,60
3КВ 60.III-13-С	0,39	49,44		49,84		35,90									742,7		778,60	828,50
4КВ 60.III-1-С	30,59	0,94	0,92	32,44	16,63	9,97					109,3		6,95	9,09			151,90	184,40
4КВ 60.III-3-С	30,59	0,94	0,92	32,44	16,63	9,97						170,8	6,95	9,09			213,40	245,80
4КВ 60.III-4-С	30,81	0,94	0,92	32,66	16,63	9,97							221,2	9,09			256,90	289,50
4КВ 60.III-5-С	30,81	0,94	0,92	32,66	16,63	9,97							6,95	238,9			322,40	355,10
4КВ 60.III-7-С	0,39	49,44		49,84		35,90								9,09	365,6		410,60	460,40
4КВ 60.III-9-С	0,39	49,44		49,84		35,90								9,09	11,50	437,4	493,90	543,70
4КВ 60.III-11-С	30,81	0,94		31,74	7,39	24,37								577,7			609,50	641,30
4КВ 60.III-13-С	0,39	49,44		49,84		35,90									731,2		767,10	817,00
5КВ 60.III-1-С	30,59		0,92	31,51	16,63	9,97					109,3						135,90	167,40
5КВ 60.III-3-С	30,59		0,92	31,51	16,63	9,97											197,40	228,90

ЗАВОД ЖБИ

I.020.I-2с/89 В. 2-9

Инв № подл. | Подпись и дата | Взам инв №

Продолжение ведомости

Изделия закладные										Общий расход
Арматура класса					Прокат марки				Всего	
А-Ш					ВСт3пс6-I					
ГОСТ 5781-82*					ГОСТ 103-76*		ГОСТ 8510-86			
Ф25	Ф28	Ф32	Ф36	Итого	-10х90	Итого	L125х80х10	Итого		
					6,60	6,60	44,60	44,60	51,20	596,5
					6,60	6,60	44,60	44,60	51,20	703,7
					6,60	6,60	44,60	44,60	51,20	888,5
					6,60	6,60	73,40	73,40	80,00	280,9
					6,60	6,60	73,40	73,40	80,00	342,5
					6,60	6,60	73,40	73,40	80,00	386,3
					6,60	6,60	73,40	73,40	80,00	451,3
					6,60	6,60	73,40	73,40	80,00	562,0
					6,60	6,60	73,40	73,40	80,00	644,0
					6,60	6,60	73,40	73,40	80,00	746,0
					6,60	6,60	73,40	73,40	80,00	938,8
5,85	5,31	6,94		18,10	6,60	6,60	59,00	59,00	83,70	267,5
5,85	5,31	6,94		18,10	6,60	6,60	59,00	59,00	83,70	329,2
5,85	5,31	6,94		18,10	6,60	6,60	59,00	59,00	83,70	372,7
5,85	5,31	6,94		18,10	6,60	6,60	59,00	59,00	83,70	438,0
5,85		6,94	8,79	21,58	6,60	6,60	59,00	59,00	87,18	547,6
5,85		6,94	8,79	21,58	6,60	6,60	59,00	59,00	87,18	629,4
5,85		6,94	8,79	21,58	6,60	6,60	59,00	59,00	87,18	737,3
5,85			17,57	23,43	6,60	6,60	59,00	59,00	89,03	917,8
5,85	5,31	6,94		18,10	6,60	6,60	63,00	63,00	87,70	271,5
5,85	5,31	6,94		18,10	6,60	6,60	63,00	63,00	87,70	333,1
5,85	5,31	6,94		18,10	6,60	6,60	63,00	63,00	87,70	376,7
5,85	5,31	6,94		18,10	6,60	6,60	63,00	63,00	87,70	441,9
5,85		6,94	8,79	21,58	6,60	6,60	63,00	63,00	91,18	551,6
5,85		6,94	8,79	21,58	6,60	6,60	63,00	63,00	91,18	633,6
5,85	5,31	6,94	8,79	26,89	6,60	6,60	63,00	63,00	96,49	737,3
5,85			26,36	32,21	6,60	6,60	63,00	63,00	101,81	919,2
11,70	10,62	13,88		36,20	6,60	6,60	48,52	48,52	91,32	258,2
11,70	10,62	13,88		36,20	6,60	6,60	48,52	48,52	91,32	319,8

I.020.I-2c/89 В. 2-9.

Взам. инв. №

Подпись

Инв. №

Ведомость расхода стали на изделие, кг

Марка элемента	Изделия арматурные																	
	Арматура класса																	Всего
	А-I				А-III ГОСТ 5781-82*													
	Ф8	Ф10	Ф12	Итого	Ф8	Ф10	Ф12	Ф14	Ф16	Ф18	Ф20	Ф25	Ф28	Ф32	Ф36	Ф40	Итого	
5КВ 60.III-4-С	30,81		0,92	31,73	16,63	9,97							214,2				240,80	272,60
5КВ 60.III-5-С	30,81		0,92	31,73	16,63	9,97								279,8			306,40	338,10
5КВ 60.III-7-С	0,39	48,51		48,90		35,89									354,1		390,00	438,90
5КВ 60.III-9-С	0,39	48,51		48,90		35,89										437,4	473,30	522,20
5КВ 60.III-II-С	30,81			30,81	7,39	24,37								559,6			591,30	622,10
5КВ 60.III-I-Сн	30,59		0,92	31,51	16,63	9,97					109,3						135,90	167,40
5КВ 60.III-3-Сн	30,59		0,92	31,51	16,63	9,97						170,8					197,40	228,90
5КВ 60.III-4-Сн	30,81		0,92	31,73	16,63	9,97							214,2				240,80	272,60
5КВ 60.III-5-Сн	30,81		0,92	31,73	16,63	9,97								279,8			306,40	338,10
5КВ 60.III-7-Сн	0,39	48,51		48,90		35,89									354,1		390,00	438,90
5КВ 60.III-9-Сн	0,39	48,51		48,90		35,89										437,4	473,30	522,20
5КВ 60.III-II-Сн	30,81			30,81	7,39	24,37								559,6			591,30	622,10
IКБ 60.I27-I-С	37,33	0,94	0,92	39,19	24,64	1,92					125,2		6,95	9,09			167,80	207,00
IКБ 60.I27-2-С	37,33	0,94	0,92	39,19	24,64			3,77				195,6	6,95	9,09			240,00	279,20
IКБ 60.I27-4-С	37,60	0,94	0,92	39,46	24,64			3,77					252,3	9,09			289,80	329,30
IКБ 60.I27-6-С	37,60	0,94	0,92	39,46	20,94	5,76			4,92				6,95	329,5			368,10	407,60
IКБ 60.I27-7-С		60,91		60,91	2,46	34,56				6,23				9,09	417,1		469,40	530,30
IКБ 60.I27-I0-С		60,91		60,91	2,46	34,56					7,69			9,09	11,50	500,0	566,30	627,20
IКБ 60.I27-II-С	37,60	0,94		38,54	15,40	14,40			4,92				6,95	650,0	11,50		703,20	741,70
2КБ 60.I27-I-С	37,33	1,87	0,92	40,12	22,79	1,92					125,2		13,91	18,17			182,00	222,10
2КБ 60.I27-2-С	37,33	1,87	0,92	40,12	22,79			3,77				195,6	13,91	18,17			254,20	294,30
2КБ 60.I27-4-С	37,60	1,87	0,92	40,39	22,79			3,77					259,3	18,17			304,00	344,40
2КБ 60.I27-6-С	37,60	1,87	0,92	40,39	19,09	5,76			4,92				13,91	338,6			382,30	422,70
2КБ 60.I27-7-С		61,85		61,85	2,46	31,68				6,23				18,17	428,6		487,10	549,00
2КБ 60.I27-I0-С		61,85		61,85	2,46	31,68					7,63			18,17	23,01	500,0	584,00	645,90
2КБ 60.I27-II-С	37,60	1,87		39,47	22,79				4,92				6,95	659,1	23,01		716,70	756,20
2КБ 60.I27-I3-С		61,85		61,85	2,46	17,28	20,76			6,23					868,6		915,40	977,20
3КБ 60.I27-I-С	37,33	0,94	0,92	39,19	22,79	1,92					125,2		6,95	9,09			165,90	205,10
3КБ 60.I27-2-С	37,33	0,94	0,92	39,19	22,79			3,77				195,6	6,95	9,09			238,20	277,40
3КБ 60.I27-4-С	37,60	0,94	0,92	39,46	22,79			3,77					252,3	9,09			288,00	327,40

Продолжение ведомости

Изделия закладные										Всего	Общий расход
Арматура класса					Прокат марки						
А-III					ВСт3пс6-1						
ГОСТ 5781-82*					ГОСТ 103-76*		ГОСТ 8510-86				
ф25	ф28	ф32	ф36	Итого	-10х90	Итого	L125х80х10	Итого			
11,70	10,62	13,88		36,20	6,60	6,60	48,52	48,52		91,32	363,4
11,70	10,62	13,88		36,20	6,60	6,60	48,52	48,52		91,32	428,6
11,70		13,88	17,57	43,16	6,60	6,60	48,52	48,52		98,28	537,4
11,70		13,88	17,57	43,16	6,60	6,60	48,52	48,52		98,28	619,4
11,70	5,31	13,88	17,57	48,47	6,60	6,60	48,52	48,52		103,59	725,5
11,70	10,62	13,88		36,20	6,60	6,60	48,52	48,52		91,32	258,2
11,70	10,62	13,88		36,20	6,60	6,60	48,52	48,52		91,32	319,8
11,70	10,62	13,88		36,20	6,60	6,60	48,52	48,52		91,32	363,4
11,70	10,62	13,88		36,20	6,60	6,60	48,52	48,52		91,32	428,6
11,70		13,88	17,57	43,16	6,60	6,60	48,52	48,52		98,28	537,4
11,70		13,88	17,57	43,16	6,60	6,60	48,52	48,52		98,28	619,4
11,70	5,31	13,88	17,57	48,47	6,60	6,60	48,52	48,52		103,59	725,5
					6,60	6,60	44,60	44,60		51,20	257,1
					6,60	6,60	44,60	44,60		51,20	330,0
					6,60	6,60	44,60	44,60		51,20	379,4
					6,60	6,60	44,60	44,60		51,20	458,0
					6,60	6,60	44,60	44,60		51,20	580,0
					6,60	6,60	44,60	44,60		51,20	677,5
					6,60	6,60	44,60	44,60		51,20	792,4
					6,60	6,60	73,40	73,40		80,00	301,6
					6,60	6,60	73,40	73,40		80,00	373,8
					6,60	6,60	73,40	73,40		80,00	423,4
					6,60	6,60	73,40	73,40		80,00	502,0
					6,60	6,60	73,40	73,40		80,00	627,3
					6,60	6,60	73,40	73,40		80,00	724,7
					6,60	6,60	73,40	73,40		80,00	835,4
					6,60	6,60	73,40	73,40		80,00	1054,2
5,85	5,31	6,94		18,10	6,60	6,60	59,00	59,00		83,70	288,2
5,85	5,31	6,94		18,10	6,60	6,60	59,00	59,00		83,70	361,4
5,85	5,31	6,94		18,10	6,60	6,60	59,00	59,00		83,70	410,4

Инв. № подл. | Подпись и дата | Взам. инв. №

I.020.I-2c/89 В. 2-9

Ведомость расхода стали на изделие, кг

Марка элемента	Изделия арматурные																	Всего
	Арматура класса																	
	A-I				A-III ГОСТ 5781-82*													
	ф8	ф10	ф12	Итого	ф8	ф10	ф12	ф14	ф16	ф18	ф20	ф25	ф28	ф32	ф36	ф40	Итого	
3КБ 60.127-6-С	37,60	0,94	0,92	39,46	19,09	5,76			4,92				6,95	329,5			366,30	405,70
3КБ 60.127-7-С		60,91		60,91	2,46	31,68				6,23				9,09	417,1		466,50	527,40
3КБ 60.127-10-С		60,91		60,91	2,46	31,68					7,70			9,09	11,50	500,0	563,40	624,30
3КБ 60.127-11-С	37,60	0,94		38,54	13,55	14,40			4,92				6,95	650,0	11,50		701,30	739,80
4КБ 60.127-1-С	37,33	0,94	0,92	39,19	22,79	1,92					125,2		6,95	9,09			165,90	205,10
4КБ 60.127-2-С	37,33	0,94	0,92	39,19	22,79			3,77				195,6	6,95	9,09			238,20	277,40
4КБ 60.127-4-С	37,60	0,94	0,92	39,46	22,79			3,77					252,3	9,09			288,00	327,40
4КБ 60.127-6-С	37,60	0,94	0,92	39,46	19,09	5,76			4,92				6,95	329,5			366,30	405,70
4КБ 60.127-7-С		60,91		60,91	2,46	31,68				6,23				9,09	417,1		466,50	527,40
4КБ 60.127-10-С		60,91		60,91	2,46	31,68					7,70			9,09	11,50	500,0	563,40	624,30
4КБ 60.127-11-С	37,60	0,94		38,54	13,55	14,40			4,92					659,1			691,90	730,50
4КБ 60.127-13-С		60,91		60,91	2,46	31,68				6,23					834,1		874,50	935,40
5КБ 60.127-1-С	37,33		0,92	38,25	22,79	1,92					125,2						149,90	188,10
5КБ 60.127-2-С	37,33		0,92	38,25	22,79			3,77				195,6					222,10	260,40
5КБ 60.127-4-С	37,60		0,92	38,52	22,79			3,77					245,4				271,90	310,50
5КБ 60.127-6-С	37,60		0,92	38,52	19,09	5,76			4,92					320,4			350,20	388,70
5КБ 60.127-7-С		59,97		59,97	2,46	31,68				6,23					405,5		445,90	505,90
5КБ 60.127-11-С	37,60			37,60	13,55	14,40			4,92					640,9			673,80	711,40
5КБ 60.127-13-С		59,97		59,97	2,46	31,68				6,23					811,1		851,50	911,50
5КБ 60.127-1-Сн	37,33		0,92	38,25	22,79	1,92					125,2						149,90	188,10
5КБ 60.127-2-Сн	37,33		0,92	38,25	22,79			3,77				195,6					222,10	260,40
5КБ 60.127-4-Сн	37,60		0,92	38,52	22,79			3,77					245,4				271,90	310,50
5КБ 60.127-6-Сн	37,60		0,92	38,52	19,09	5,76			4,92					320,4			350,20	388,70
5КБ 60.127-7-Сн		59,97		59,97	2,46	31,68				6,23					405,5		445,90	505,90
5КБ 60.127-11-Сн	37,60			37,60	13,55	14,40			4,92					640,9			673,80	711,40
5КБ 60.127-13-Сн		59,97		59,97	2,46	31,68				6,23					811,1		851,50	911,50
1КН 60.136-1-С	40,47	0,94	0,92	42,33	24,64	11,89					134,1			18,17			188,80	231,20
1КН 60.136-3-С	40,47	0,94	0,92	42,33	24,64	9,97		3,77				209,6		18,17			266,10	308,50
1КН 60.136-4-С	40,76	0,94	0,92	42,62	24,64	9,97		3,77					263,0	18,17			319,50	362,10

ЗАВОД ЖБИ

Продолжение ведомости

Изделия закладные										Общий расход
Арматура класса					Прокат марки				Всего	
А-III					ВСт3пс6-I					
ГОСТ 5781-82*					ГОСТ 103-76*		ГОСТ 8510-86			
Ф25	Ф28	Ф32	Ф36	Итого	-10х90	Итого	L125х80х10	Итого		
5,85	5,31	6,94		18,10	6,60	6,60	59,00	59,00	83,70	488,6
5,85		6,94	8,79	21,58	6,60	6,60	59,00	59,00	87,18	613,4
5,85		6,94	8,79	21,58	6,60	6,60	59,00	59,00	87,18	710,4
5,85		6,94	8,79	21,58	6,60	6,60	59,00	59,00	87,18	826,6
5,85	5,31	6,94		18,10	6,60	6,60	63,00	63,00	87,70	292,2
5,85	5,31	6,94		18,10	6,60	6,60	63,00	63,00	87,70	364,4
5,85	5,31	6,94		18,10	6,60	6,60	63,00	63,00	87,70	414,4
5,85	5,31	6,94		18,10	6,60	6,60	63,00	63,00	87,70	492,6
5,85		6,94	8,79	21,58	6,60	6,60	63,00	63,00	91,18	617,4
5,85		6,94	8,79	21,58	6,60	6,60	63,00	63,00	91,18	714,4
5,85	5,31	6,94	8,79	26,89	6,60	6,60	63,00	63,00	96,49	826,6
5,85			26,36	32,21	6,60	6,60	63,00	63,00	101,81	1035,3
11,70	10,62	13,88		36,20	6,60	6,60	48,52	48,52	91,32	278,9
11,70	10,62	13,88		36,20	6,60	6,60	48,52	48,52	91,32	351,1
11,70	10 62	13,88		36,20	6,60	6,60	48,52	48,52	91,32	400,7
11,70	10,62	13,88		36,20	6,60	6,60	48,52	48,52	91,32	479,3
11,70		13,88	17,57	43,16	6,60	6,60	48,52	48,52	98,28	603,7
11,70	5,31	13,88	17,57	48,47	6,60	6,60	48,52	48,52	103,59	814,7
11,70			43,94	55,64	6,60	6,60	48,52	48,52	110,76	1020,4
11,70	10,62	13,88		36,20	6,60	6,60	48,52	48,52	91,32	278,9
11,70	10,62	13,88		36,20	6,60	6,60	48,52	48,52	91,32	351,1
11,70	10,62	13,88		36,20	6,60	6,60	48,52	48,52	91,32	400,7
11,70	10,62	13,88		36,20	6,60	6,60	48,52	48,52	91,32	479,3
11,70		13,88	17,57	43,16	6,60	6,60	48,52	48,52	98,28	603,7
11,70	5,31	13,88	17,57	48,47	6,60	6,60	48,52	48,52	103,59	814,7
11,70			43,94	55,64	6,60	6,60	48,52	48,52	110,76	1020,4
					6,60	6,60	44,60	44,60	51,20	281,8
					6,60	6,60	44,60	44,60	51,20	359,7
					6,60	6,60	44,60	44,60	51,20	412,4

Инв. подл. | Подпись и дата | Взам. инв. №

Формат А3

ЗАВОД ЖЕЛ

Ведомость расхода стали на изделие, кг

Марка элемента	Изделия арматурные																	Всего
	Арматура класса																	
	A-I				A-III ГОСТ 5781-82*													
	ф8	ф10	ф12	Итого	ф8	ф10	ф12	ф14	ф16	ф18	ф20	ф25	ф28	ф32	ф36	ф40	Итого	
1КН 60.136-6-С	40,76	0,94	0,92	42,62	20,94	15,73			4,92					361,6			403,20	445,80
1КН 60.136-7-С	0,39	65,32		65,71	2,46	44,53				6,23					457,6		510,90	576,60
1КН 60.136-9-С	0,39	65,32		65,71	2,46	44,53					7,69				23,01	536,9	614,60	680,30
1КН 60.136-10-С	0,39	65,32		65,71	2,46	44,53					7,69				23,01	536,9	614,60	680,30
1КН 60.136-13-С	0,39	65,32		65,71	2,46	15,73	41,52			6,23					915,3		981,20	1047,00
2КН 60.136-1-С	40,47	1,87	0,92	43,26	24,64	11,89					134,1			36,34			207,00	250,30
2КН 60.136-3-С	40,47	1,87	0,92	43,26	24,64	9,97		3,77				209,6		36,34			284,30	327,60
2КН 60.136-4-С	40,76	1,87	0,92	43,55	24,64	9,97		3,77					263,0	36,34			337,70	381,20
2КН 60.136-6-С	40,76	1,87	0,92	43,55	20,94	15,73			4,92					379,8			421,40	464,90
2КН 60.136-7-С	0,39	66,26		66,65	2,46	44,53				6,23					480,7		533,90	600,50
2КН 60.136-9-С	0,39	66,26		66,65	2,46	44,53					7,69				46,02	536,9	637,60	704,30
2КН 60.136-10-С	0,39	66,26		66,65	2,46	44,53					7,69				46,02	536,9	637,60	704,30
2КН 60.136-13-С	0,39	66,26		66,65	2,46	15,73	41,52			6,23					938,3		1004,00	1071,00
3КН 60.136-1-С	40,47	0,94	0,92	42,33	24,64	11,89					134,1			18,17			188,80	231,20
3КН 60.136-3-С	40,47	0,94	0,92	42,33	24,64	9,97		3,77				209,6		18,17			266,10	308,50
3КН 60.136-4-С	40,76	0,94	0,92	42,62	24,64	9,97		3,77					263,0	18,17			319,50	362,10
3КН 60.136-6-С	40,76	0,94	0,92	42,62	20,94	15,73			4,92					361,6			403,20	445,80
3КН 60.136-7-С	0,39	65,32		65,71	2,46	44,53				6,23					457,6		510,90	576,60
3КН 60.136-9-С	0,39	65,32		65,71	2,46	44,53					7,69				23,01	536,9	614,60	680,30
3КН 60.136-10-С	0,39	65,32		65,71	2,46	44,53					7,69				23,01	536,9	614,60	680,30
3КН 60.136-12-С	40,76	0,94		41,70	6,16	38,77			4,92				13,91	686,8	23,01		773,60	815,30
3КН 60.136-13-С	0,39	65,32		65,71	2,46	44,53				6,23					915,3		968,50	1034,00
4КН 60.136-1-С	40,47	0,94	0,92	42,33	24,64	11,89					134,1			18,17			188,80	231,20
4КН 60.136-3-С	40,47	0,94	0,92	42,33	24,64	9,97		3,77				209,6		18,17			266,10	308,50
4КН 60.136-4-С	40,76	0,94	0,92	42,62	24,64	9,97		3,77					263,0	18,17			319,50	362,10
4КН 60.136-6-С	40,76	0,94	0,92	42,62	20,94	15,73			4,92					361,6			403,20	445,80
4КН 60.136-7-С	0,39	65,32		65,71	2,46	44,53				6,23					457,6		510,90	576,60
4КН 60.136-9-С	0,39	65,32		65,71	2,46	44,53					7,69				23,01	536,9	614,60	680,30

ЗАВОД ЖБИ

Продолжение ведомости

Изделия закладные											
Арматура класса						Прокат марки				Всего	Общий расход
А-III						ВСт3пс6-1					
ГОСТ 5781-82*						ГОСТ 103-76*		ГОСТ 8510-86			
ф25	ф28	ф32	ф36	Итого		-10х90	Итого	∟125х80х10	Итого		
						6,60	6,60	44,60	44,60	51,20	496,6
						6,60	6,60	44,60	44,60	51,20	629,2
						6,60	6,60	44,60	44,60	51,20	730,6
						6,60	6,60	44,60	44,60	51,20	730,6
						6,60	6,60	44,60	44,60	51,20	1101,2
						6,60	6,60	73,40	73,40	80,00	329,6
						6,60	6,60	73,40	73,40	80,00	407,6
						6,60	6,60	73,40	73,40	80,00	460,2
						6,60	6,60	73,40	73,40	80,00	544,4
						6,60	6,60	73,40	73,40	80,00	681,9
						6,60	6,60	73,40	73,40	80,00	783,3
						6,60	6,60	73,40	73,40	80,00	783,3
						6,60	6,60	73,40	73,40	80,00	1153,9
5,85		13,88		19,73		6,60	6,60	59,00	59,00	85,33	315,6
5,85		13,88		19,73		6,60	6,60	59,00	59,00	85,33	393,0
5,85		13,88		19,73		6,60	6,60	59,00	59,00	85,33	446,2
5,85		13,88		19,73		6,60	6,60	59,00	59,00	85,33	530,4
5,85			17,57	23,43		6,60	6,60	59,00	59,00	89,03	666,5
5,85			17,57	23,43		6,60	6,60	59,00	59,00	89,03	768,7
5,85			17,57	23,43		6,60	6,60	59,00	59,00	89,03	768,7
5,85			17,57	23,43		6,60	6,60	59,00	59,00	89,03	905,0
5,85			17,57	23,43		6,60	6,60	59,00	59,00	89,03	1126,4
5,85		13,88		19,73		6,60	6,60	63,00	63,00	89,33	319,8
5,85		13,88		19,73		6,60	6,60	63,00	63,00	89,33	396,4
5,85		13,88		19,73		6,60	6,60	63,00	63,00	89,33	450,2
5,85		13,88		19,73		6,60	6,60	63,00	63,00	89,33	534,4
5,85			17,57	23,43		6,60	6,60	63,00	63,00	93,03	671,4
5,85			17,57	23,43		6,60	6,60	63,00	63,00	93,03	772,8

Инв. № подл. | Подпись и дата | Взам. инв. №

I.020.I-20/89 В. 2-9

Ведомость расхода стали на изделие, кг

Марка элемента	Изделия арматурные																	Всего
	Арматура класса																	
	A-I				A-III ГОСТ 5781-82*													
	ф8	ф10	ф12	Итого	ф8	ф10	ф12	ф14	ф16	ф18	ф20	ф25	ф28	ф32	ф36	ф40	Итого	
4КН 60.136-10-С	0,39	65,32		65,71	2,46	44,53					7,70				23,01	536,9	614,60	680,30
4КН 60.136-12-С	40,76	0,94		41,70	6,16	38,77			4,92					705,0			754,90	796,60
5КН 60.136-1-С	40,47		0,92	41,39	24,64	11,89					134,1						170,70	212,10
5КН 60.136-3-С	40,47		0,92	41,39	24,64	9,97		3,77				209,6					248,00	289,40
5КН 60.136-4-С	40,76		0,92	41,68	24,64	9,97		3,77					263,0				301,30	343,00
5КН 60.136-6-С	40,76		0,92	41,68	24,64	9,97			4,92					343,4			382,90	424,60
5КН 60.136-7-С	0,39	64,38		64,78	24,64	44,53				6,23					434,6		487,90	552,60
5КН 60.136-8-С	0,39	64,38		64,78	24,64	44,53				6,23					434,6		487,90	552,60
5КН 60.136-9-С	0,39	64,38		64,78	2,46	44,53					7,70					536,9	591,60	656,40
5КН 60.136-11-С	40,76			40,76	6,16	38,77			4,92					686,8			729,30	777,50
5КН 60.136-13-С	0,39	64,38		64,78	2,46	44,53				6,23					869,3		922,50	987,30
5КН 60.136-1-Сн	40,47		0,92	41,39	24,64	11,89					134,1						170,70	212,10
5КН 60.136-3-Сн	40,47		0,92	41,39	24,64	9,97		3,77				209,6					248,00	289,40
5КН 60.136-4-Сн	40,76		0,92	41,68	24,64	9,97		3,77					263,0				301,30	343,00
5КН 60.136-6-Сн	40,76		0,92	41,68	24,64	9,97			4,92					343,4			382,90	424,60
5КН 60.136-7-Сн	0,39	64,38		64,78	2,46	44,53				6,23					434,6		487,90	552,60
5КН 60.136-8-Сн	0,39	64,38		64,78	2,46	44,53				6,23					434,6		487,90	552,60
5КН 60.136-9-Сн	0,39	64,38		64,78	2,46	44,53					7,70					536,9	591,60	656,40
5КН 60.136-11-Сн	40,76			40,76	6,16	38,77			4,92					686,8			736,70	777,50
5КН 60.136-13-Сн	0,39	64,38		64,78	2,46	44,53				6,23					869,3		922,50	987,30
1КН 60.148-1-С	43,76	0,94	0,92	45,62	24,64	11,89					146,0			18,17			200,70	246,30
1КН 60.148-3-С	43,76	0,94	0,92	45,62	24,64	9,97		3,77				228,1		18,17			284,60	330,30
1КН 60.148-4-С	44,08	0,94	0,92	45,94	24,64	9,97		3,77					286,2	18,17			342,70	388,70
1КН 60.148-6-С	44,08	0,94	0,92	45,94	20,94	15,73			4,92					381,9			433,50	479,40
1КН 60.148-7-С	0,39	70,61		71,01	2,46	44,53				6,23					496,0		549,20	620,20
1КН 60.148-9-С	0,39	70,61		71,01	2,46	44,53					7,70				23,01	584,3	662,00	733,00
1КН 60.148-10-С	0,39	70,61		71,01	2,46	44,53					7,70				23,01	584,3	662,00	733,00
1КН 60.148-13-С	0,39	70,61		71,01	2,46	15,73	41,52			6,23					992,0		1052,00	1129,00
2КН 60.148-1-С	43,76	1,87	0,92	46,56	24,64	11,89					146,0			36,34			218,90	265,40

ЗАВОД ЖБИ

Продолжение ведомости

Изделия закладные											
Арматура класса					Прокат марки				Всего	Общий расход
А-III					ВСт3пс6-1					
ГОСТ 5781-82*					ГОСТ 103-76*		ГОСТ 8510-86			
ф25	ф28	ф32	ф36	Итого	-10х90	Итого	L125х80х10	Итого		
5,85			17,57	23,43	6,60	6,60	63,00	63,00	93,03	772,8
5,85	10,62		17,57	34,05	6,60	6,60	63,00	63,00	103,65	901,1
11,70		27,76		39,46	6,60	6,60	48,52	48,52	94,58	305,5
11,70		27,76		39,46	6,60	6,60	48,52	48,52	94,58	382,3
11,70		27,76		39,46	6,60	6,60	48,52	48,52	94,58	436,1
11,70		27,76		39,46	6,60	6,60	48,52	48,52	94,58	519,1
11,70			35,15	46,85	6,60	6,60	48,52	48,52	101,97	656,9
11,70			35,15	46,85	6,60	6,60	48,52	48,52	101,97	656,9
11,70			35,15	46,85	6,60	6,60	48,52	48,52	101,97	758,3
11,70	10,62		35,15	57,48	6,60	6,60	48,52	48,52	112,60	891,4
11,70			52,72	64,43	6,60	6,60	48,52	48,52	119,55	1110,7
11,70		27,76		39,46	6,60	6,60	48,52	48,52	94,58	305,5
11,70		27,76		39,46	6,60	6,60	48,52	48,52	94,58	382,4
11,70		27,76		39,46	6,60	6,60	48,52	48,52	94,58	436,1
11,70		27,76		39,46	6,60	6,60	48,52	48,52	94,58	519,1
11,70			35,15	46,85	6,60	6,60	48,52	48,52	101,97	656,9
11,70			35,15	46,85	6,60	6,60	48,52	48,52	101,97	656,9
11,70			35,15	46,85	6,60	6,60	48,52	48,52	101,97	758,3
11,70	10,62		35,15	57,48	6,60	6,60	48,52	48,52	112,60	891,4
11,70			52,72	64,43	6,60	6,60	48,52	48,52	119,55	1110,7
					6,60	6,60	44,60	44,60	51,20	297,1
					6,60	6,60	44,60	44,60	51,20	381,5
					6,60	6,60	44,60	44,60	51,20	438,9
					6,60	6,60	44,60	44,60	51,20	529,9
					6,60	6,60	44,60	44,60	51,20	670,5
					6,60	6,60	44,60	44,60	51,20	783,9
					6,60	6,60	44,60	44,60	51,20	783,9
					6,60	6,60	44,60	44,60	51,20	1178,5
					6,60	6,60	73,40	73,40	80,00	344,9

1.020.1-2с/89 В. 2-9

Инв. № подл. | Подп. и дата | Взам. инв. №

Ведомость расхода стали на изделие, кг

Марка элемента	Изделия арматурные																	
	Арматура класса																	Всего
	A-I				A-III													
	ГОСТ 5781-82*																	
	ф8	ф10	ф12	Итого	ф8	ф10	ф12	ф14	ф16	ф18	ф20	ф25	ф28	ф32	ф36	ф40	Итого	
2КН 60.I48-3-С	43,76	1,87	0,92	46,56	24,64	9,97		3,77				228,1		36,34			302,80	349,40
2КН 60.I48-4-С	44,08	1,87	0,92	46,87	24,64	9,97		3,77					286,2	36,34			360,90	407,80
2КН 60.I48-6-С	44,08	1,87	0,92	46,87	20,94	15,73			4,92					410,1			451,70	498,50
2КН 60.I48-7-С	0,39	71,55		71,94	2,46	44,53				6,23					519,0		572,20	644,20
2КН 60.I48-9-С	0,39	71,55		71,94	2,46	44,53					7,69				46,02	584,3	685,00	757,00
2КН 60.I48-I0-С	0,39	71,55		71,94	2,46	44,53					7,69				46,02	584,3	685,00	757,00
2КН 60.I48-I3-С	0,39	71,55		71,94	2,46	15,73	41,52			6,23					1015,0		1081,00	1153,00
3КН 60.I48-I-С	43,76	0,94	0,92	45,62	24,64	11,89					146,0			18,17			200,70	246,30
3КН 60.I48-3-С	43,76	0,94	0,92	45,62	24,64	9,97		3,77				228,1		18,17			284,60	330,30
3КН 60.I48-4-С	44,08	0,94	0,92	45,94	24,64	9,97		3,77					286,2	18,17			342,70	388,70
3КН 60.I48-6-С	44,08	0,94	0,92	45,94	20,94	15,73			4,92					391,9			433,50	479,40
3КН 60,I48-7-С	0,39	70,61		71,01	2,46	44,53				6,23					496,0		549,20	620,20
3КН 60.I48-9-С	0,39	70,61		71,01	2,46	44,53					7,69				23,01	584,3	662,00	733,00
3КН 60.I48-I0-С	0,39	70,61		71,01	2,46	44,53					7,69				23,01	584,3	662,00	733,00
3КН 60.I48-I2-С	44,08	0,94		45,02	6,16	38,77			4,92				13,91	747,4	23,01		834,20	879,20
3КН 60.I48-I3-С	0,39	70,61		71,01	2,46	44,53				6,23					992,0		1045,00	1116,00
4КН 60.I48-I-С	43,76	0,94	0,92	45,62	24,64	11,89					146,0			18,17			200,70	246,30
4КН 60.I48-3-С	43,76	0,94	0,92	45,62	24,64	9,97		3,77				228,1		18,17			284,60	330,30
4КН 60.I48-4-С	44,08	0,94	0,92	45,94	24,64	9,97		3,77					286,2	18,17			342,70	388,70
4КН 60.I48-6-С	44,08	0,94	0,92	45,94	20,94	15,73			4,92					391,9			433,50	479,40
4КН 60.I48-7-С	0,39	70,61		71,01	2,46	44,53				6,23					496,0		549,20	620,20
4КН 60.I48-9-С	0,39	70,61		71,01	2,46	44,53					7,69				23,01	584,3	662,00	733,00
4КН 60.I48-I0-С	0,39	70,61		71,01	2,46	44,53					7,69				23,01	584,3	662,00	733,00
4КН 60.I48-I2-С	45,26	0,94		46,20	6,16	38,77			4,92					765,6			815,50	861,70
5КН 60.I48-I-С	43,76		0,92	44,68	24,64	11,89					146,0						182,50	227,20
5КН 60.I48-3-С	43,76		0,92	44,68	24,64	9,97		3,77				228,1					266,50	311,20
5КН 60.I48-4-С	44,08		0,92	45,00	24,64	9,97		3,77					286,2				324,50	369,50
5КН 60.I48-6-С	44,08		0,92	45,00	20,94	15,73			4,92					373,7			415,30	460,30
5КН 60.I48-7-С	0,39	69,68		70,07	2,46	44,53				6,23					473,0		526,20	596,30
5КН 60.I48-8-С	0,39	69,68		70,07	2,46	44,53				6,23					473,0		526,20	596,30

ЗАВОД ЖБИ

Продолжение ведомости

Изделия закладные											
Арматура класса						Прокат марки				Всего	Общий расход
А-III						ВСт3пс6-1					
ГОСТ 5781-82*						ГОСТ 103-76*		ГОСТ 8510-86			
ф25	ф28	ф32	ф36	Итого	-10х90	Итого	∟125х80х10	Итого			
					6,60	6,60	73,40	73,40	80,00	428,7
					6,60	6,60	73,40	73,40	80,00	486,7
					6,60	6,60	73,40	73,40	80,00	577,7
					6,60	6,60	73,40	73,40	80,00	723,2
					6,60	6,60	73,40	73,40	80,00	836,6
					6,60	6,60	73,40	73,40	80,00	836,6
					6,60	6,60	73,40	73,40	80,00	1231,2
5,85		13,88		19,73	6,60	6,60	59,00	59,00	85,33	330,9
5,85		13,88		19,73	6,60	6,60	59,00	59,00	85,33	414,7
5,85		13,88		19,73	6,60	6,60	59,00	59,00	85,33	472,7
5,85		13,88		19,73	6,60	6,60	59,00	59,00	85,33	564,1
5,85			17,57	23,43	6,60	6,60	59,00	59,00	89,03	708,7
5,85			17,57	23,43	6,60	6,60	59,00	59,00	89,03	822,1
5,85			17,57	23,43	6,60	6,60	59,00	59,00	89,03	822,1
5,85			17,57	23,43	6,60	6,60	59,00	59,00	89,03	968,3
5,85			17,57	23,43	6,60	6,60	59,00	59,00	89,03	1203,6
5,85		13,88		19,73	6,60	6,60	63,00	63,00	89,33	334,8
5,85		13,88		19,73	6,60	6,60	63,00	63,00	89,33	419,6
5,85		13,88		19,73	6,60	6,60	63,00	63,00	89,33	476,7
5,85		13,88		19,73	6,60	6,60	63,00	63,00	89,33	567,7
5,85			17,57	23,43	6,60	6,60	63,00	63,00	93,03	712,7
5,85			17,57	23,43	6,60	6,60	63,00	63,00	93,03	826,1
5,85			17,57	23,43	6,60	6,60	63,00	63,00	93,03	826,1
5,85	10,62		17,57	34,05	6,60	6,60	63,00	63,00	103,65	965,6
11,70		27,76		39,46	6,60	6,60	48,52	48,52	94,58	320,8
11,70		27,76		39,46	6,60	6,60	48,52	48,52	94,58	404,6
11,70		27,76		39,46	6,60	6,60	48,52	48,52	94,58	462,6
11,70		27,76		39,46	6,60	6,60	48,52	48,52	94,58	553,6
11,70			35,15	46,85	6,60	6,60	48,52	48,52	101,97	698,2
11,70			35,15	46,85	6,60	6,60	48,52	48,52	101,97	698,2

1.020.1-2с/89 В. 2-9

Инв. № подл. | Подпись и дата | Взам. инв. №

Ведомость расхода стали на изделие, кг

Марка элемента	Изделия арматурные																
	Арматура класса																Всего
	А-I				А-III ГОСТ 5781-82*												
	Ф8	Ф10	Ф12	Итого	Ф8	Ф10	Ф12	Ф14	Ф16	Ф18	Ф20	Ф25	Ф28	Ф32	Ф36	Ф40	Итого
5КН 60.148-9-С	0,39	69,68		70,07	2,46	44,53					7,69					584,3	639,00	709,10
5КН 60.148-11-С	44,08			44,08	6,16	38,77			4,92					747,4			797,30	841,40
5КН 60.148-13-С	0,39	69,68		70,07	2,46	44,53				6,23					946,0		999,20	1069,00
5КН 60.148-1-Сн	43,76		0,92	44,68	24,64	11,89					146,0						182,50	227,20
5КН 60.148-3-Сн	43,76		0,92	44,68	24,64	9,97		3,77				228,1					266,50	311,20
5КН 60.148-4-Сн	44,08		0,92	45,00	24,64	9,97		3,77					286,2				324,50	369,50
5КН 60.148-6-Сн	44,08		0,92	45,00	20,94	15,73			4,92					373,7			415,30	460,30
5КН 60.148-7-Сн	0,39	69,68		70,07	2,46	44,53				6,23					473,0		526,20	596,30
5КН 60.148-8-Сн	0,39	69,68		70,07	2,46	44,53				6,23					473,0		526,20	596,30
5КН 60.148-9-Сн	0,39	69,68		70,07	2,46	44,53					7,69					584,3	639,00	709,10
5КН 60.148-11-Сн	44,08			44,08	6,16	38,77			4,92					747,4			797,30	841,40
5КН 60.148-13-Сн	0,39	69,68		70,07	2,46	44,53				6,23					946,0		999,20	1069,00

ЗАВОД ЖБИ

1.020.1-2с/89 В.2-9

Инв № подл. | Подпись и дата | Взам. инв №

Продолжение ведомости

Изделия закладные

Арматура класса					Прокат марки				Всего	Общий расход
A-III					ВСт3пс6-1					
ГОСТ 5781-82*					ГОСТ 103-76*		ГОСТ 8510-86			
Ф25	Ф28	Ф32	Ф36	Итого	-10х90	Итого	L125х80х10	Итого		
11,70			35,15	46,85	6,60	6,60	48,52	48,52	101,97	811,6
11,70	10,62		35,15	57,48	6,60	6,60	48,52	48,52	112,60	954,7
11,70			52,72	64,43	6,60	6,60	48,52	48,52	119,55	1188,1
11,70		27,76		39,46	6,60	6,60	48,52	48,52	94,58	320,8
11,70		27,76		39,46	6,60	6,60	48,52	48,52	94,58	404,6
11,70		27,76		39,46	6,60	6,60	48,52	48,52	94,58	462,6
11,70		27,76		39,46	6,60	6,60	48,52	48,52	94,58	553,6
11,70			35,15	46,85	6,60	6,60	48,52	48,52	101,97	698,2
11,70			35,15	46,85	6,60	6,60	48,52	48,52	101,97	698,2
11,70			35,15	46,85	6,60	6,60	48,52	48,52	101,97	811,6
11,70	10,62		35,15	57,48	6,60	6,60	48,52	48,52	112,60	954,7
11,70			52,72	64,43	6,60	6,60	48,52	48,52	119,55	1188,1

1.020.1-2с/89 В. 2-9

Взам. инв. №

Подпись и дата

Инв. № подл.

Ведомость расхода стали на изделие, кг

Марка элемента	Изделия арматурные																	Всего
	Арматура класса																	
	A-I				A-III ГОСТ 5781-82*													
	Ф8	Ф10	Ф12	Итого	Ф8	Ф10	Ф12	Ф14	Ф16	Ф18	Ф20	Ф25	Ф28	Ф32	Ф36	Ф40	Итого	
1КВ 54.45-1	7,52	0,47	0,46	8,45	9,24	9,97					44,2		6,95				70,36	78,81
1КВ 54.45-2	7,52	0,47	0,46	8,45	9,24	9,97						69,04	6,95				95,21	103,70
1КВ 54.45-4	7,60	0,47	0,46	8,53	9,24	9,97							93,6				112,80	121,30
1КВ 54.45-5	7,60	0,47	0,46	8,53	9,24	9,97							6,95	113,1			139,30	147,80
1КВ 54.45-II	7,60	0,47		8,07	9,24	9,97								235,3			254,60	262,60
2КВ 54.45-1	7,52	0,94	0,46	8,92	7,39	9,97					44,2		13,91				75,46	84,40
2КВ 54.45-2	7,52	0,94	0,46	8,92	7,39	9,97						69,04	13,91				100,30	109,20
2КВ 54.45-4	7,60	0,94	0,46	9,00	7,39	9,97							100,5				117,90	126,90
2КВ 54.45-5	7,60	0,94	0,46	9,00	7,39	9,97							13,91	113,1			144,40	153,40
2КВ 54.45-II	7,60	0,94		8,54	7,39	9,97								244,4			261,80	270,30
2КВ 54.45-I3	0,39	12,42		12,81		21,5									309,4		330,90	343,62
3КВ 54.45-1	7,52	0,47	0,46	8,45	7,39	9,97					44,2		6,95				68,51	76,96
3КВ 54.45-2	7,52	0,47	0,46	8,45	7,39	9,97						69,04	6,95				93,36	101,80
3КВ 54.45-4	7,60	0,47	0,46	8,53	7,39	9,97							93,6				110,90	119,50
3КВ 54.45-5	7,60	0,47	0,46	8,53	7,39	9,97							6,95	113,1			127,40	136,00
3КВ 54.45-II	7,60	0,47		8,07	7,39	9,97								235,3			252,70	260,80
4КВ 54.45-1	7,52	0,47	0,46	8,45	7,39	9,97					44,2		6,95				68,51	76,96
4КВ 54.45-2	7,52	0,47	0,46	8,45	7,39	9,97						69,04	6,95				93,40	101,80
4КВ 54.45-4	7,60	0,47	0,46	8,53	7,39	9,97							93,6				110,90	119,50
4КВ 54.45-5	7,60	0,47	0,46	8,53	7,39	9,97							6,95	113,1			137,40	146,00
4КВ 54.45-II	7,60	0,47		8,07	7,39	9,97								235,3			252,70	260,80
4КВ 54.45-I3	0,39	11,94		12,34		21,5									297,9		319,30	331,72
5КВ 54.45-1	7,52		0,46	7,98	7,39	9,97					44,2						61,55	69,54
5КВ 54.45-2	7,52		0,46	7,98	7,39	9,97						69,04					86,41	94,40
5КВ 54.45-4	7,60		0,46	8,06	7,39	9,97							86,62				104,00	112,00
5КВ 54.45-5	7,60		0,46	8,06	7,39	9,97								113,1			130,50	138,50

ЗАВОДА ЖБИ

1.020.1-2с/89 В. 2-9

Инв. № подл. | Подпись и дата | Взам. инв. №

Продолжение ведомости

Закладные изделия

Арматура класса А-III ГОСТ 5781-82*					Прокат марка ВСт3пс6-1 ГОСТ 103-76*		ГОСТ 8510-88		Всего	Общий расход
ф25	ф28	ф32	ф36	Итого	-10х90	Итого	L125х80х10	Итого		
					3,30	3,30	22,30	22,30	25,60	104,1
					3,30	3,30	22,30	22,30	25,60	129,3
					3,30	3,30	22,30	22,30	25,60	146,9
					3,30	3,30	22,30	22,30	25,60	173,3
					3,30	3,30	22,30	22,30	25,60	288,2
					3,30	3,30	36,70	36,70	40,00	124,1
					3,30	3,30	36,70	36,70	40,00	143,3
					3,30	3,30	36,70	36,70	40,00	166,9
					3,30	3,30	36,70	36,70	40,00	193,3
					3,30	3,30	36,70	36,70	40,00	310,3
					3,30	3,30	36,70	36,70	40,00	383,8
2,93	5,31			8,24	3,30	3,30	29,50	29,50	41,04	117,8
2,93	5,31			8,24	3,30	3,30	29,50	29,50	41,04	143,0
2,93	5,31			8,24	3,30	3,30	29,50	29,50	41,04	160,6
2,93	5,31			8,24	3,30	3,30	29,50	29,50	41,04	187,5
2,93		6,94		9,86	3,30	3,30	29,50	29,50	42,66	303,3
2,93	5,31			8,24	3,30	3,30	31,50	31,50	43,04	119,8
2,93	5,31			8,24	3,30	3,30	31,50	31,50	43,04	145,0
2,93	5,31			8,24	3,30	3,30	31,50	31,50	43,04	162,6
2,93	5,31			8,24	3,30	3,30	31,50	31,50	43,04	189,0
2,93		6,94		9,86	3,30	3,30	31,50	31,50	44,66	305,3
2,93			8,80	11,71	3,30	3,30	31,50	31,50	46,51	378,6
5,85	10,62			16,47	3,30	3,30	24,26	24,26	44,03	113,5
5,85	10,62			16,47	3,30	3,30	24,26	24,26	44,03	138,6
5,85	10,62			16,47	3,30	3,30	24,26	24,26	44,03	156,3
5,85	10,62			16,47	3,30	3,30	24,26	24,26	44,03	182,6

Инв № подл. | Подпись и дата | Взам инв №

Формат А3

Ведомость расхода стали на изделие, кг

Марка элемента	Изделия арматурные																	Всего
	Арматура класса																	
	A-I				A-III ГОСТ 5781-82*													
	Ф8	Ф10	Ф12	Итого	Ф8	Ф10	Ф12	Ф14	Ф16	Ф18	Ф20	Ф25	Ф28	Ф32	Ф36	Ф40	Итого	
5КВ 54.45-II	7,60			7,60	7,39	9,97								226,2			243,6	251,20
5КВ 54.45-I3	0,39	11,48		11,87		21,49									286,3		307,8	319,72
5КВ 54.45-I-н	7,52		0,46	7,98	7,39	9,97					44,19						61,55	69,54
5КВ 54.45-2-н	7,52		0,46	7,98	7,39	9,97						69,04					86,41	94,40
5КВ 54.45-4-н	7,60		0,46	8,06	7,39	9,97							86,62				104,00	112,00
5КВ 54.45-5-н	7,60		0,46	8,06	7,39	9,97								113,1			130,50	138,50
5КВ 54.45-II-н	7,60			7,60	7,39	9,97								226,2			243,60	251,20
5КВ 54.45-I3-н	0,39	11,48		11,87		21,49									286,3		307,80	319,72
1КВ 60.5I-I	8,62	0,47	0,46	9,55	9,24	9,97					50,2		6,95				76,36	85,91
1КВ 60.5I-2	8,62	0,47	0,46	9,55	9,24	9,97						78,4	6,95				104,56	114,11
1КВ 60.5I-4	8,71	0,47	0,46	9,64	9,24	9,97							98,48				117,69	127,33
1КВ 60.5I-5	8,71	0,47	0,46	9,64	9,24	9,97							6,95	130,0			156,16	165,80
1КВ 60.5I-II	8,71	0,47		9,18	9,24	9,97								260,0			279,21	288,39
2КВ 60.5I-I	8,62	0,94	0,46	10,02	7,39	9,97					50,2		13,91				81,47	91,49
2КВ 60.5I-2	8,62	0,94	0,46	10,02	7,39	9,97						78,4	13,91				109,67	119,69
2КВ 60.5I-4	8,71	0,94	0,46	10,11	7,39	9,97							98,48				115,84	125,95
2КВ 60.5I-5	8,71	0,94	0,46	10,11	7,39	9,97							13,91	130,0			161,27	171,38
2КВ 60.5I-II	8,71	0,94		9,65	7,39	9,97								274,7			292,10	301,75
2КВ 60.5I-I3	0,39	14,18		14,57		21,49								18,17	324,7		364,40	378,94
3КВ 60.5I-I	8,62	0,47	0,46	9,55	7,39	9,97					50,11		6,95				74,42	83,97
3КВ 60.5I-2	8,62	0,47	0,46	9,55	7,39	9,97						78,30	6,95				102,60	112,15
3КВ 60.5I-4	8,71	0,47	0,46	9,64	7,39	9,97							105,2				122,50	132,15
3КВ 60.5I-5	8,71	0,47	0,46	9,64	7,39	9,97							6,95	128,3			152,60	162,25
3КВ 60.5I-II	8,71	0,47		9,18	7,39	9,97								265,6			283,00	292,15
4КВ 60.5I-I	8,62	0,47	0,46	9,55	7,39	9,97					50,11		6,95				74,42	83,97
4КВ 60.5I-2	8,62	0,47	0,46	9,55	7,39	9,97						78,30	6,95				102,60	112,15
4КВ 60.5I-4	8,71	0,47	0,46	9,64	7,39	9,97							105,2				122,50	132,15
4КВ 60.5I-5	8,71	0,47	0,46	9,64	7,39	9,97							6,95	128,3			152,60	162,25
4КВ 60.5I-II	8,71	0,47		9,18	7,39	9,97								265,6			283,00	292,15
4КВ 60.5I-I3	0,39	13,71		14,10		21,49									336,2		357,70	371,84

Инв. № подл. | Подпись и дата | Взам. инв. №

Продолжение ведомости

Изделия закладные											
Арматура класса						Прокат марки				Всего	Общий расход
А-III						ВСт3пс6-1					
ГОСТ 5781-82*						ГОСТ 103-76*		ГОСТ 8510-86			
ф25	ф28	ф32	ф36	Итого		-10х90	Итого	L125х80х10	Итого		
5,85		13,88		19,73		3,30	3,30	24,26	24,26	47,30	298,3
5,85			17,57	23,43		3,30	3,30	24,26	24,26	51,00	371,3
5,85	10,62			16,47		3,30	3,30	24,26	24,26	44,03	113,5
5,85	10,62			16,47		3,30	3,30	24,26	24,26	44,03	138,6
5,85	10,62			16,47		3,30	3,30	24,26	24,26	44,03	156,3
5,85	10,62			16,47		3,30	3,30	24,26	24,26	44,03	182,6
5,85		13,88		19,73		3,30	3,30	24,26	24,26	47,30	298,3
5,85			17,57	23,43		3,30	3,30	24,26	24,26	51,00	371,3
						3,30	3,30	22,30	22,30	25,60	111,3
						3,30	3,30	22,30	22,30	25,60	139,3
						3,30	3,30	22,30	22,30	25,60	159,3
						3,30	3,30	22,30	22,30	25,60	190,9
						3,30	3,30	22,30	22,30	25,60	322,9
						3,30	3,30	36,70	36,70	40,00	131,5
						3,30	3,30	36,70	36,70	40,00	159,7
						3,30	3,30	36,70	36,70	40,00	179,7
						3,30	3,30	36,70	36,70	40,00	211,7
						3,30	3,30	36,70	36,70	40,00	341,9
						3,30	3,30	36,70	36,70	40,00	419,1
2,93	5,31			8,24		3,30	3,30	29,50	29,50	41,04	125,0
2,93	5,31			8,24		3,30	3,30	29,50	29,50	41,04	153,4
2,93	5,31			8,24		3,30	3,30	29,50	29,50	41,04	173,4
2,93	5,31			8,24		3,30	3,30	29,50	29,50	41,04	203,4
2,93		6,94		9,87		3,30	3,30	29,50	29,50	42,67	334,8
2,93	5,31			8,24		3,30	3,30	31,50	31,50	43,04	126,8
2,93	5,31			8,24		3,30	3,30	31,50	31,50	43,04	155,2
2,93	5,31			8,24		3,30	3,30	31,50	31,50	43,04	175,2
2,93	5,31			8,24		3,30	3,30	31,50	31,50	43,04	205,2
2,93		6,94		9,87		3,30	3,30	31,50	31,50	44,67	336,6
2,93			8,78	11,71		3,30	3,30	31,50	31,50	46,51	418,8

Инв. № подл. | Подпись и дата | Взам. инв. №

I.020.I-2c/89 В. 2-9

Ведомость расхода стали на изделие, кг

Марка элемента	Изделия арматурные																	Всего
	Арматура класса																	
	A-I				A-III ГОСТ 5781-82*													
	Ф8	Ф10	Ф12	Итого	Ф8	Ф10	Ф12	Ф14	Ф16	Ф18	Ф20	Ф25	Ф28	Ф32	Ф36	Ф40	Итого	
5КВ 60.5I-I	8,62		0,46	9,08	7,39	9,97					50,11						67,47	76,55
5КВ 60.5I-2	8,62		0,46	9,08	7,39	9,97						78,29					95,65	104,75
5КВ 60.5I-4	8,71		0,46	9,17	7,39	9,97							98,23				115,60	122,75
5КВ 60.5I-5	8,71		0,46	9,17	7,39	9,97								128,3			145,66	154,85
5КВ 60.5I-II	8,71			8,71	7,39	9,97								256,5			273,90	282,61
5КВ 60.5I-I3	0,39	13,24		13,63		21,49									324,7		346,19	359,84
5КВ 60.5I-I-н	8,62		0,46	9,08	7,39	9,97					50,11						67,47	76,55
5КВ 60.5I-2-н	8,62		0,46	9,08	7,39	9,97						78,29					95,65	104,75
5КВ 60.5I-4-н	8,71		0,46	9,17	7,39	9,97							98,23				115,60	122,75
5КВ 60.5I-5-н	8,71		0,46	9,17	7,39	9,97								128,3			145,60	154,85
5КВ 60.5I-II-н	8,71			8,71	7,39	9,97								256,5			273,90	282,61
5КВ 60.5I-I3-н	0,39	13,24		13,63		21,49									324,7		346,20	359,84
IKC 54.54-I	9,56	0,47	0,46	10,49	9,24	19,94					53,17			9,09			91,43	101,90
IKC 54.54-3	9,56	0,47	0,46	10,49	9,24	19,94						83,07		9,09			121,30	131,80
IKC 54.54-4	9,66	0,47	0,46	10,60	9,24	19,94							104,2	9,09			142,50	153,10
IKC 54.54-6	9,66	0,47	0,46	10,60	9,24	19,94								145,2			174,40	185,00
IKC 54.54-7	0,78	14,59		15,67		34,34									183,8		218,10	233,46
IKC 54.54-9	0,78	14,59		15,67		34,34									11,50	212,8	258,60	274,06
IKC 54.54-I0	0,78	14,59		15,67		34,34									11,50	212,8	258,60	274,06
IKC 54.54-I3	0,78	14,59		15,67		19,94	20,76								267,5		408,20	423,66
2KC 54.54-I	9,56	0,93	0,46	10,96	9,24	19,94					53,17			18,17			100,50	111,50
2KC 54.54-3	9,56	0,93	0,46	10,96	9,24	19,94						83,07		18,17			130,40	141,40
2KC 54.54-4	9,66	0,93	0,46	11,05	9,24	19,94								18,17			151,60	162,65
2KC 54.54-6	9,66	0,93	0,46	11,05	9,24	19,94								154,3			183,50	194,55
2KC 54.54-7	0,78	15,06		15,84		34,34									195,3		229,60	245,46
2KC 54.54-9	0,78	15,06		15,84		34,34									23,01	212,8	270,10	285,96
2KC 54.54-I0	0,78	15,06		15,84		34,34									23,01	212,8	270,10	285,96
2KC 54.54-I3	0,78	15,06		15,84		19,94	20,76								379,0		419,70	435,56
3KC 54.54-I	9,56	0,47	0,46	10,49	9,24	19,94					53,17			9,09			91,43	101,92
3KC 54.54-3	9,56	0,47	0,46	10,49	9,24	19,94						83,07		9,09			121,30	131,80
3KC 54.54-4	9,66	0,47	0,46	10,60	9,24	19,94							104,2	9,09			142,50	153,10

I.020.I-2c/89 В. 2- 9

Взам. инв. №

Подпись и дата

Инв. № подл.

Продолжение ведомости

Изделия закладные											
Арматура класса					Прокат марки				Всего	Общий расход
А-III					ВСт3пс6-1					
ГОСТ 5781-82*					ГОСТ 103-76*		ГОСТ 8510-86			
Ф25	Ф28	Ф32	Ф36	Итого	-10х90	Итого	L125х80х10	Итого		
5,85	10,62			16,47	3,30	3,30	24,26	24,26	44,03	120,6
5,85	10,62			16,47	3,30	3,30	24,26	24,26	44,03	149,0
5,85	10,62			16,47	3,30	3,30	24,26	24,26	44,03	169,0
5,85	10,62			16,47	3,30	3,30	24,26	24,26	44,03	199,0
5,85		13,88		19,73	3,30	3,30	24,26	24,26	47,30	329,8
5,85			17,57	23,43	3,30	3,30	24,26	24,26	51,00	411,5
5,85	10,62			16,47	3,30	3,30	24,26	24,26	44,03	120,6
5,85	10,62			16,47	3,30	3,30	24,26	24,26	44,03	149,0
5,85	10,62			16,47	3,30	3,30	24,26	24,26	44,03	169,0
5,85	10,62			16,47	3,30	3,30	24,26	24,26	44,03	199,0
5,85		13,88		19,73	3,30	3,30	24,26	24,26	48,00	329,8
5,85			17,57	23,43	3,30	3,30	24,26	24,26	61,00	411,5
					3,30	3,30	22,30	22,30	25,60	127,5
					3,30	3,30	22,30	22,30	25,60	157,5
					3,30	3,30	22,30	22,30	25,60	178,8
					3,30	3,30	22,30	22,30	25,60	210,4
					3,30	3,30	22,30	22,30	25,60	259,6
					3,30	3,30	22,30	22,30	25,60	300,0
					3,30	3,30	22,30	22,30	25,60	300,0
					3,30	3,30	22,30	22,30	25,60	449,3
					3,30	3,30	36,70	36,70	40,00	151,5
					3,30	3,30	36,70	36,70	40,00	181,5
					3,30	3,30	36,70	36,70	40,00	202,7
					3,30	3,30	36,70	36,70	40,00	234,3
					3,30	3,30	36,70	36,70	40,00	285,9
					3,30	3,30	36,70	36,70	40,00	326,3
					3,30	3,30	36,70	36,70	40,00	326,3
					3,30	3,30	36,70	36,70	40,00	476,9
2,93		6,94		9,87	3,30	3,30	29,50	29,50	42,80	144,5
2,93		6,94		9,87	3,30	3,30	29,50	29,50	42,80	174,5
2,93		6,94		9,87	3,30	3,30	29,50	29,50	42,80	195,7

I.020.I-2с/89 В. 2-9

Инв № подл. | Подпись и дата | Взам инв №

Ведомость расхода стали на изделие, кг

Марка элемента	Изделия арматурные																	Всего
	Арматура класса																	
	A-I				A-III ГОСТ 5781-82*													
	ф8	ф10	ф12	Итого	ф8	ф10	ф12	ф14	ф16	ф18	ф20	ф25	ф28	ф32	ф36	ф40	Итого	
3КС 54.54-6	9,66	0,47	0,46	10,59	9,24	19,94								145,2			174,40	185,00
3КС 54.54-7	0,78	14,59		15,37		34,34									183,8		218,10	233,46
3КС 54.54-9	0,78	14,59		15,37		34,34									11,50	212,8	258,60	274,06
3КС 54.54-10	0,78	14,59		15,37		34,34									11,50	212,8	258,60	274,06
3КС 54.54-12	9,66	0,47		10,13		34,34							6,95	272,2	11,50		325,00	335,10
3КС 54.54-13	0,78	14,59		15,37		34,34									367,5		401,90	417,26
4КС 54.54-1	9,56	0,47	0,46	10,49	9,24	19,94					53,17			9,08			91,43	101,90
4КС 54.54-3	9,56	0,47	0,46	10,49	9,24	19,94						83,07		9,08			121,30	131,80
4КС 54.54-4	9,66	0,47	0,46	10,59	9,24	19,94							104,2	9,08			142,50	153,10
4КС 54.54-6	9,66	0,47	0,46	10,59	9,24	19,94								145,2			174,40	185,00
4КС 54.54-7	0,78	14,59		15,37		34,34									183,8		218,10	233,46
4КС 54.54-9	0,78	14,59		15,37		34,34									11,50	212,8	258,60	274,06
4КС 54.54-10	0,78	14,59		15,37		34,34									11,50	212,8	258,60	274,06
4КС 54.54-12	9,66	0,47		10,13		34,34								281,3			315,60	325,80
5КС 54.54-1	9,56		0,46	10,02	9,24	19,94					53,17						82,35	92,37
5КС 54.54-3	9,56		0,46	10,02	9,24	19,94						83,07					112,30	122,30
5КС 54.54-4	9,66		0,46	10,12	9,24	19,94							104,2				133,40	143,50
5КС 54.54-6	9,66		0,46	10,12	9,24	19,94								136,1			165,30	175,40
5КС 54.54-7	0,78	14,13		14,91		34,34									172,3		206,60	221,56
5КС 54.54-8	0,78	14,13		14,91		34,34									172,3		206,60	221,56
5КС 54.54-9	0,78	14,13		14,91		34,34										212,8	247,10	262,06
5КС 54.54-11	9,66			9,66		34,34								272,2			306,60	316,20
5КС 54.54-13	0,78	14,13		14,91		34,34									344,5		378,90	393,76
5КС 54.54-1-н	9,56		0,46	10,02	9,24	19,94					53,17						82,35	92,37
5КС 54.54-3-н	9,56		0,46	10,02	9,24	19,94						83,07					112,30	122,30
5КС 54.54-4-н	9,66		0,46	10,12	9,24	19,94							104,2				133,40	143,50
5КС 54.54-6-н	9,66		0,46	10,12	9,24	19,94								136,1			165,30	175,40
5КС 54.54-7-н	0,78	14,13		14,91		34,34									172,3		206,60	221,56
5КС 54.54-8-н	0,78	14,13		14,91		34,34									172,3		206,60	221,56

Инв. № подл. | Подпись и дата | Взам. инв. №

Продолжение ведомости

Изделия закладные											
Арматура класса					Прокат марки				Всего	Общий расход
А-III					ВСт3пс6-1					
ГОСТ 5781-82*					ГОСТ 103-76*		ГОСТ 8510-86			
Ф25	Ф28	Ф32	Ф36	Итого	-10х90	Итого	L125х80х10	Итого		
2,93		6,94		9,87	3,30	3,30	29,50	29,50	42,67	227,3
2,93			8,79	11,72	3,30	3,30	29,50	29,50	44,52	278,7
2,93			8,79	11,72	3,30	3,30	29,50	29,50	44,52	319,1
2,93			8,79	11,72	3,30	3,30	29,50	29,50	44,52	319,1
2,93			8,79	11,72	3,30	3,30	29,50	29,50	44,52	379,9
2,93			8,79	11,72	3,30	3,30	29,50	29,50	44,52	462,6
2,93		6,94		9,87	3,30	3,30	31,50	31,50	44,67	146,5
2,93		6,94		9,87	3,30	3,30	31,50	31,50	44,67	176,5
2,93		6,94		9,87	3,30	3,30	31,50	31,50	44,67	197,8
2,93		6,94		9,87	3,30	3,30	31,50	31,50	44,67	229,3
2,93			8,79	11,72	3,30	3,30	31,50	31,50	46,52	280,7
2,93			8,79	11,72	3,30	3,30	31,50	31,50	46,52	321,1
2,93			8,79	11,72	3,30	3,30	31,50	31,50	46,52	321,1
2,93	5,31		8,79	17,03	3,30	3,30	31,50	31,50	51,83	377,9
5,85		13,88		19,73	3,30	3,30	24,26	24,26	47,29	139,4
5,85		13,88		19,73	3,30	3,30	24,26	24,26	47,29	169,4
5,85		13,88		19,73	3,30	3,30	24,26	24,26	47,29	190,6
5,85		13,88		19,73	3,30	3,30	24,26	24,26	47,29	222,2
5,85			17,57	23,43	3,30	3,30	24,26	24,26	51,00	273,4
5,85			17,57	23,43	3,30	3,30	24,26	24,26	51,00	273,4
5,85			17,57	23,43	3,30	3,30	24,26	24,26	51,00	313,8
5,85	5,31		17,57	28,74	3,30	3,30	24,26	24,26	56,30	373,1
5,85			26,36	32,21	3,30	3,30	24,26	24,26	59,77	454,7
5,85		13,88		19,73	3,30	3,30	24,26	24,26	47,29	139,4
5,85		13,88		19,73	3,30	3,30	24,26	24,26	47,29	169,4
5,85		13,88		19,73	3,30	3,30	24,26	24,26	47,29	190,6
5,85		13,88		19,73	3,30	3,30	24,26	24,26	47,29	222,2
5,85			17,57	23,43	3,30	3,30	24,26	24,26	51,00	273,4
5,85			17,57	23,43	3,30	3,30	24,26	24,26	51,00	273,4

I.020.I-2с/89 В.2-9

Инв № подл. | Подпись и дата | Взам инв №

Ведомость расхода стали на изделие, кг

Марка элемента	Изделия арматурные																	Всего
	Арматура класса																	
	А-I				А-III ГОСТ 578													
	Ф8	Ф10	Ф12	Итого	Ф8	Ф10	Ф12	Ф14	Ф16	Ф18	Ф20	Ф25	Ф28	Ф32	Ф36	Ф40	Итого	
5КС 54.54-9-н	0,78	14,13		14,91		34,34										212,8	247,10	262,06
5КС 54.54-II-н	9,66			9,66		34,34								272,2			306,60	316,20
5КС 54.54-I3-н	0,78	14,13		14,91		34,34									344,5		378,90	393,76
IКС 60.60-I	10,11	0,47	0,46	11,04	9,24	19,94					59,08			9,08			97,35	108,40
IКС 60.60-3	10,11	0,47	0,46	11,04	9,24	19,94						92,31		9,08			130,60	141,60
IКС 60.60-4	10,22	0,47	0,46	11,15	9,24	19,94							115,8	9,08			154,10	165,20
IКС 60.60-6	10,22	0,47	0,46	11,15	9,24	19,94								160,3			189,50	200,70
IКС 60.60-7	0,78	15,48		16,26		34,34									202,9		237,30	253,60
IКС 60.60-9	0,78	15,48		16,26		34,34									11,50	236,5	282,30	298,60
IКС 60.60-I0	0,78	15,48		16,26		34,34									11,50	236,5	282,30	298,60
IКС 60.60-I3	0,78	15,48		16,26		19,94	20,76								405,9		446,60	462,90
2КС 60.60-I	10,11	0,94	0,46	11,51	9,24	19,94					59,08			18,17			106,40	117,90
2КС 60.60-3	10,11	0,94	0,46	11,51	9,24	19,94						92,31		18,17			139,70	151,20
2КС 60.60-4	10,22	0,94	0,46	11,62	9,24	19,94							115,8	18,17			163,20	174,80
2КС 60.60-6	10,22	0,94	0,46	11,62	9,24	19,94								169,4			198,60	210,20
2КС 60.60-7	0,78	15,95		16,73		34,34									214,4		248,80	265,50
2КС 60.60-9	0,78	15,95		16,73		34,34									23,01	236,5	293,80	310,60
2КС 60.60-I0	0,78	15,95		16,73		34,34									23,01	236,5	293,80	310,60
2КС 60.60-I3	0,78	15,95		16,73		19,94	20,76								417,4		458,10	474,80
3КС 60.60-I	10,11	0,47	0,46	11,04	9,24	19,94					59,08			9,08			97,35	108,40
3КС 60.60-3	10,11	0,47	0,46	11,04	9,24	19,94						92,31		9,08			130,60	141,60
3КС 60.60-4	10,22	0,47	0,46	11,15	9,24	19,94							115,8	9,08			154,10	165,20
3КС 60.60-6	10,22	0,47	0,46	11,15	9,24	19,94								160,3			189,50	200,70
3КС 60.60-7	0,78	15,48		16,26		34,34									202,9		237,30	253,60
3КС 60.60-9	0,78	15,48		16,26		34,34									11,50	236,5	282,30	298,60
3КС 60.60-I0	0,78	15,48		16,26		34,34									11,50	236,5	282,30	298,60
3КС 60.60-I2	10,22	0,47		10,69		34,34							6,95	302,5	11,50		355,30	366,00
3КС 60.60-I3	0,78	15,48		16,26		34,34									405,9		440,20	456,50
4КС 60.60-I	10,11	0,47	0,46	11,04	9,24	19,94					59,08			9,08			97,35	108,40

Продолжение ведомости

Изделия закладные											Всего	Общий расход
Арматура класса						Прокат марки						
А-III						ВСт3пс6-1						
ГОСТ 5781-82*						ГОСТ 103-76*		ГОСТ 8510-86				
ф25	ф28	ф32	ф36	Итого		-10х90	Итого	L125х80х10	Итого			
5,85			17,57	23,43		3,30	3,30	24,26	24,26		51,00	313,8
5,85	5,31		17,57	28,74		3,30	3,30	24,26	24,26		56,30	373,1
5,85			26,36	32,21		3,30	3,30	24,26	24,26		59,77	454,7
						3,30	3,30	22,30	22,30		25,60	134,1
						3,30	3,30	22,30	22,30		25,60	167,3
						3,30	3,30	22,30	22,30		25,60	190,9
						3,30	3,30	22,30	22,30		25,60	226,1
						3,30	3,30	22,30	22,30		25,60	279,6
						3,30	3,30	22,30	22,30		25,60	324,4
						3,30	3,30	22,30	22,30		25,60	324,4
						3,30	3,30	22,30	22,30		25,60	489,2
						3,30	3,30	36,70	36,70		40,00	158,1
						3,30	3,30	36,70	36,70		40,00	191,2
						3,30	3,30	36,70	36,70		40,00	214,9
						3,30	3,30	36,70	36,70		40,00	250,1
						3,30	3,30	36,70	36,70		40,00	306,0
						3,30	3,30	36,70	36,70		40,00	350,8
						3,30	3,30	36,70	36,70		40,00	350,8
						3,30	3,30	36,70	36,70		40,00	514,8
2,93		6,94		9,87		3,30	3,30	29,50	29,50		42,67	151,0
2,93		6,94		9,87		3,30	3,30	29,50	29,50		42,67	184,2
2,93		6,94		9,87		3,30	3,30	29,50	29,50		42,67	207,8
2,93		6,94		9,87		3,30	3,30	29,50	29,50		42,67	243,0
2,93			8,79	11,71		3,30	3,30	29,50	29,50		44,51	298,7
2,93			8,79	11,71		3,30	3,30	29,50	29,50		44,51	343,5
2,93			8,79	11,71		3,30	3,30	29,50	29,50		44,51	343,5
2,93			8,79	11,71		3,30	3,30	29,50	29,50		44,51	410,9
2,93			8,79	11,71		3,30	3,30	29,50	29,50		44,51	501,8
2,93		6,94		9,87		3,30	3,30	31,50	31,50		44,67	153,0

Инв. № подл. | Подпись и дата | Взам. инв. №

I.020.I-2с/89 В. 2-9

Ведомость расхода стали на изделие, кг

Марка элемента	Изделия арматурные																	Всего
	Арматура класса																	
	A-I				A-III ГОСТ 5781-82*													
	Ф8	Ф10	Ф12	Итого	Ф8	Ф10	Ф12	Ф14	Ф16	Ф18	Ф20	Ф25	Ф28	Ф32	Ф36	Ф40	Итого	
4КС 60.60-3	10,11	0,47	0,46	11,04	9,24	19,94						92,31		9,08			130,60	141,10
4КС 60.60-4	10,22	0,47	0,46	11,15	9,24	19,94							115,8	9,08			154,10	165,20
4КС 60.60-6	10,22	0,47	0,46	11,15	9,24	19,94								160,3			189,50	200,70
4КС 60.60-7	0,78	15,48		16,26		34,34									202,9		237,30	253,60
4КС 60.60-9	0,78	15,48		16,26		34,34									11,50	236,5	282,30	298,60
4КС 60.60-10	0,78	15,48		16,26		34,34									11,50	236,5	282,30	298,60
4КС 60.60-12	9,43	0,47		9,90		34,34											345,90	355,80
5КС 60.60-1	10,11		0,46	10,57	9,24	19,94					59,08						88,26	98,80
5КС 60.60-3	10,11		0,46	10,57	9,24	19,94						92,31					121,50	132,10
5КС 60.60-4	10,22		0,46	10,68	9,24	19,94							115,8				145,00	155,70
5КС 60.60-6	10,22		0,46	10,68	9,24	19,94								151,2			180,40	191,10
5КС 60.60-7	0,78	15,01		15,79		34,34									191,4		225,80	241,60
5КС 60.60-8	0,78	15,01		15,79		34,34									191,4		225,80	241,60
5КС 60.60-9	0,78	15,01		15,79		34,34										236,5	270,80	286,60
5КС 60.60-11	10,22			10,22		34,34								302,5			336,90	347,10
5КС 60.60-13	0,78	15,01		15,79		34,34									382,9		417,20	433,00
5КС 60.60-1-н	10,11		0,46	10,57	9,24	19,94					59,08						88,26	98,80
5КС 60.60-3-н	10,11		0,46	10,57	9,24	19,94						92,31					121,50	132,10
5КС 60.60-4-н	10,22		0,46	10,68	9,24	19,94							115,8				145,00	155,70
5КС 60.60-6-н	10,22		0,46	10,68	9,24	19,94								151,2			180,40	191,10
5КС 60.60-7-н	0,78	15,01		15,79		34,34									191,4		225,80	241,60
5КС 60.60-8-н	0,78	15,01		15,79		34,34									191,4		225,80	241,60
5КС 60.60-9-н	0,78	15,01		15,79		34,34										236,5	270,80	286,60
5КС 60.60-11-н	10,22			10,22		34,34								302,5			336,90	347,10
5КС 60.60-13-н	0,78	15,01		15,79		34,34									382,9		417,20	433,00
IKB 60.III-1	19,59	0,94	0,92	21,45	18,48	9,97					109,3		6,95	9,08			153,80	175,20
IKB 60.III-3	19,59	0,94	0,92	21,45	18,48	9,97						170,8	6,95	9,08			215,30	236,20
IKB 60.III-4	19,81	0,94	0,92	21,67	18,48	9,97							221,2	9,08			258,70	280,40
IKB 60.III-5	19,81	0,94	0,92	21,67	18,48	9,97							6,95	288,9			324,30	345,90
IKB 60.III-7	0,39	31,84		32,23		38,77								9,08	365,6		413,50	445,73

Взам. инв. №

Подпись и дата

Инв. № подл.

Продолжение ведомости

Изделия закладные											
Арматура класса					Прокат марки				Всего	Общий расход
А-III					ВСт3пс6-1					
ГОСТ 5781-82*					ГОСТ 103-76*		ГОСТ 8510-86			
Ф25	Ф28	Ф32	Ф36	Итого	-10х90	Итого	L125х80х10	Итого		
2,93		6,94		9,87	3,30	3,30	31,50	31,50	44,67	186,2
2,93		6,94		9,87	3,30	3,30	31,50	31,50	44,67	209,8
2,93		6,94		9,87	3,30	3,30	31,50	31,50	44,67	245,0
2,93			8,79	11,71	3,30	3,30	31,50	31,50	46,51	300,7
2,93			8,79	11,71	3,30	3,30	31,50	31,50	46,51	345,5
2,93			8,79	11,71	3,30	3,30	31,50	31,50	46,51	345,5
2,93	5,31		8,79	17,03	3,30	3,30	31,50	31,50	51,83	408,1
5,85		13,88		19,73	3,30	3,30	24,26	24,26	47,30	146,0
5,85		13,88		19,73	3,30	3,30	24,26	24,26	47,30	179,2
5,85		13,88		19,73	3,30	3,30	24,26	24,26	47,30	202,8
5,85		13,88		19,73	3,30	3,30	24,26	24,26	47,30	238,0
5,85			17,57	23,43	3,30	3,30	24,26	24,26	51,00	293,5
5,85			17,57	23,43	3,30	3,30	24,26	24,26	51,00	293,5
5,85			17,57	23,43	3,30	3,30	24,26	24,26	51,00	338,3
5,85	5,31		17,57	28,74	3,30	3,30	24,26	24,26	56,30	404,1
5,85			26,36	32,21	3,30	3,30	24,26	24,26	59,77	494,0
5,85		13,88		19,73	3,30	3,30	24,26	24,26	47,30	146,0
5,85		13,88		19,73	3,30	3,30	24,26	24,26	47,30	179,2
5,85		13,88		19,73	3,30	3,30	24,26	24,26	47,30	202,8
5,85		13,88		19,73	3,30	3,30	24,26	24,26	47,30	238,0
5,85			17,57	23,43	3,30	3,30	24,26	24,26	51,00	293,5
5,85			17,57	23,43	3,30	3,30	24,26	24,26	51,00	293,5
5,85			17,57	23,43	3,30	3,30	24,26	24,26	51,00	338,3
5,85	5,31		17,57	28,74	3,30	3,30	24,26	24,26	56,30	404,1
5,85			26,36	32,21	3,30	3,30	24,26	24,26	59,77	494,0
					6,60	6,60	44,60	44,60	51,20	225,9
					6,60	6,60	44,60	44,60	51,20	287,5
					6,60	6,60	44,60	44,60	51,20	331,1
					6,60	6,60	44,60	44,60	51,20	397,1
					6,60	6,60	44,60	44,60	51,20	496,9

Ведомость расхода стали на изделие, кг

Марка элемента	Изделия арматурные																	Всего
	Арматура класса																	
	A-I				A-III													
	ГОСТ 5781-82*																	
	ф8	ф10	ф12	Итого	ф8	ф10	ф12	ф14	ф16	ф18	ф20	ф25	ф28	ф32	ф36	ф40	Итого	
1КВ 60.III-9	0,39	31,84		32,23		38,77								9,09	11,50	437,4	496,80	529,03
1КВ 60.III-II	19,81	0,94		20,75	9,24	24,37							6,95	568,7	11,50		620,70	641,50
1КВ 60.III-I3	0,39	31,84		32,23		24,37	20,76								742,7		787,90	820,13
2КВ 60.III-I	19,59	1,87	0,92	22,38	16,63	9,97					109,3		13,91	18,17			168,00	190,40
2КВ 60.III-3	19,59	1,87	0,92	22,38	16,63	9,97						170,8	13,91	18,17			229,40	251,80
2КВ 60.III-4	19,81	1,87	0,92	22,60	16,63	9,97							228,1	18,17			272,90	295,50
2КВ 60.III-5	19,81	1,87	0,92	22,60	16,63	9,97							13,91	298,0			338,50	361,10
2КВ 60.III-7	0,39	32,78		33,17		35,90								18,17	377,1		431,20	464,37
2КВ 60.III-9	0,39	32,78		33,17		35,90								18,17	23,01	437,4	514,50	547,67
2КВ 60.III-II	19,81	1,87		20,68	16,63	9,97							6,95	577,7	23,01		634,30	656,00
2КВ 60.III-I3	0,39	32,78		33,17		21,49	20,76								765,8		808,00	841,17
3КВ 60.III-I	19,59	0,94	0,92	21,45	16,63	9,97					109,3		6,95	9,09			151,90	173,40
3КВ 60.III-3	19,59	0,94	0,92	21,45	16,63	9,97						170,8	6,95	9,09			213,40	234,80
3КВ 60.III-4	19,81	0,94	0,92	21,67	16,63	9,97							221,2	9,09			256,90	278,50
3КВ 60.III-5	19,81	0,94	0,92	21,67	16,63	9,97							6,95	288,9			322,40	344,10
3КВ 60.III-7	0,39	31,84		32,23		35,90								9,09	365,6		410,60	442,83
3КВ 60.III-9	0,39	31,84		32,23		35,90								9,09	11,50	437,4	493,90	526,13
3КВ 60.III-II	19,81	0,94		20,75	7,39	24,37							6,95	568,7	11,50		618,90	639,60
3КВ 60.III-I3	0,39	31,84		32,23		35,90									742,7		778,60	810,83
4КВ 60.III-I	19,59	0,94	0,92	21,45	16,63	9,97					109,3		6,95	9,09			151,90	173,40
4КВ 60.III-3	19,59	0,94	0,92	21,45	16,63	9,97						170,8	6,95	9,09			213,40	234,80
4КВ 60.III-4	19,81	0,94	0,92	21,67	16,63	9,97							221,2	9,09			256,90	278,50
4КВ 60.III-5	19,81	0,94	0,92	21,67	16,63	9,97							6,95	288,9			322,40	344,10
4КВ 60.III-7	0,39	31,84		32,23		35,90								9,09	365,6		410,60	442,83
4КВ 60.III-9	0,39	31,84		32,23		35,90								9,09	11,50	437,4	493,90	526,13
4КВ 60.III-II	19,81	0,94		20,75	7,39	24,37								577,7			609,50	630,30
4КВ 60.III-I3	0,39	31,84		32,23		35,90									731,2		767,10	810,83
5КВ 60.III-I	19,59		0,92	20,51	16,63	9,97					109,3						135,90	156,40
5КВ 60.III-3	19,59		0,92	20,51	16,63	9,97											197,40	217,90

ЗАВОД ЖБИ

Инв. № подл. | Подпись и дата | Взам. инв. №

Продолжение ведомости

Изделия закладные											
Арматура класса					Прокат марки				Всего	Общий расход
А-III					ВСт3пс6-1					
ГОСТ 5781-82*					ГОСТ 103-76*		ГОСТ 8510-86			
Ф25	Ф28	Ф32	Ф36	Итого	-10х90	Итого	L125х80х10	Итого		
					6,60	6,60	44,60	44,60	51,20	578,9
					6,60	6,60	44,60	44,60	51,20	692,7
					6,60	6,60	44,60	44,60	51,20	870,9
					6,60	6,60	73,40	73,40	80,00	269,9
					6,60	6,60	73,40	73,40	80,00	331,5
					6,60	6,60	73,40	73,40	80,00	375,3
					6,60	6,60	73,40	73,40	80,00	440,3
					6,60	6,60	73,40	73,40	80,00	544,4
					6,60	6,60	73,40	73,40	80,00	626,4
					6,60	6,60	73,40	73,40	80,00	735,0
					6,60	6,60	73,40	73,40	80,00	921,2
5,85	5,31	6,94		18,10	6,60	6,60	59,00	59,00	83,70	256,5
5,85	5,31	6,94		18,10	6,60	6,60	59,00	59,00	83,70	318,2
5,85	5,31	6,94		18,10	6,60	6,60	59,00	59,00	83,70	361,7
5,85	5,31	6,94		18,10	6,60	6,60	59,00	59,00	83,70	427,0
5,85		6,94	8,79	21,58	6,60	6,60	59,00	59,00	87,18	530,0
5,85		6,94	8,79	21,58	6,60	6,60	59,00	59,00	87,18	611,8
5,85		6,94	8,79	21,58	6,60	6,60	59,00	59,00	87,18	726,3
5,85			17,57	23,43	6,60	6,60	59,00	59,00	89,03	900,2
5,85	5,31	6,94		18,10	6,60	6,60	63,00	63,00	87,70	260,5
5,85	5,31	6,94		18,10	6,60	6,60	63,00	63,00	87,70	322,1
5,85	5,31	6,94		18,10	6,60	6,60	63,00	63,00	87,70	365,7
5,85	5,31	6,94		18,10	6,60	6,60	63,00	63,00	87,70	430,9
5,85		6,94	8,79	21,58	6,60	6,60	63,00	63,00	91,18	534,0
5,85		6,94	8,79	21,58	6,60	6,60	63,00	63,00	91,18	616,0
5,85	5,31	6,94	8,79	26,89	6,60	6,60	63,00	63,00	96,49	726,3
5,85			26,36	32,21	6,60	6,60	63,00	63,00	101,81	901,6
11,70	10,62	13,88		36,20	6,60	6,60	48,52	48,52	91,32	247,2
11,70	10,62	13,88		36,20	6,60	6,60	48,52	48,52	91,32	308,8

Инв. № подл. | Подпись и дата | Взам. инв. №

Ведомость расхода стали на изделие, кг

Марка элемента	Изделия арматурные																	Всего
	Арматура класса																	
	A-I				A-III ГОСТ 5781-82*													
	Ф8	Ф10	Ф12	Итого	Ф8	Ф10	Ф12	Ф14	Ф16	Ф18	Ф20	Ф25	Ф28	Ф32	Ф36	Ф40	Итого	
5КВ 50.III-4	19,81		0,92	20,73	16,63	9,97							214,2				240,80	261,60
5КВ 60.III-5	19,81		0,92	20,73	16,63	9,97								279,8			306,40	327,10
5КВ 60.III-7	0,39	30,91		31,30		35,89									354,1		390,00	421,30
5КВ 60.III-9	0,39	30,91		31,30		35,89										437,4	473,30	504,60
5КВ 60.III-II	19,81			19,81	7,39	24,37								559,6			591,30	611,10
5КВ 60.III-I-н	19,59		0,92	20,51	16,63	9,97					109,3						135,90	156,40
5КВ 60.III-3-н	19,59		0,92	20,51	16,63	9,97						170,8					197,40	217,90
5КВ 60.III-4-н	19,81		0,92	20,73	16,63	9,97							214,2				240,80	261,60
5КВ 60.III-5-н	19,81		0,92	20,73	16,63	9,97								279,8			306,40	327,10
5КВ 60.III-7-н	0,39	30,91		31,30		35,89									354,1		390,00	421,30
5КВ 60.III-9-н	0,39	30,91		31,30		35,89										437,4	473,30	504,60
5КВ 60.III-II-н	19,81			19,81	7,39	24,37								559,6			591,30	611,10
1КБ 60.I27-I	23,03	0,94	0,92	24,89	24,64	1,92					125,2		6,95	9,09			167,80	192,70
1КБ 60.I27-2	23,03	0,94	0,92	24,89	24,64			3,77				195,6	6,95	9,09			240,00	264,90
1КБ 60.I27-4	23,30	0,94	0,92	25,16	24,64			3,77					252,3	9,09			289,80	315,00
1КБ 60.I27-6	23,30	0,94	0,92	25,16	20,94	5,76			4,92				6,95	329,5			368,10	393,30
1КБ 60.I27-7		38,03		38,03	2,46	34,56				6,23				9,09	417,1		469,40	507,42
1КБ 60.I27-I0		38,03		38,03	2,46	34,56					7,69			9,09	11,50	500,0	566,30	604,32
1КБ 60.I27-II	23,30	0,94		24,24	15,40	14,40			4,92				6,95	650,0	11,50		703,20	727,40
2КБ 60.I27-I	23,03	1,87	0,92	25,82	22,79	1,92					125,2		13,91	18,17			182,00	207,80
2КБ 60.I27-2	23,03	1,87	0,92	25,82	22,79			3,77				195,6	13,91	18,17			254,20	280,00
2КБ 60.I27-4	23,30	1,87	0,92	26,09	22,79			3,77					259,3	18,17			304,00	330,10
2КБ 60.I27-6	23,30	1,87	0,92	26,09	19,09	5,76			4,92				13,91	338,6			382,30	408,40
2КБ 60.I27-7		38,97		38,97	2,46	31,68				6,23				18,17	428,6		487,10	503,24
2КБ 60.I27-I0		38,97		38,97	2,46	31,68					7,69			18,17	23,01	500,0	584,00	623,02
2КБ 60.I27-II	23,30	1,87		25,17	22,79				4,92				6,95	659,1	23,01		716,70	741,90
2КБ 60.I27-I3		38,97		38,97	2,46	17,28	20,76			6,23					868,6		915,40	954,32
3КБ 60.I27-I	23,03	0,94	0,92	24,89	22,79	1,92					125,2		6,95	9,09			165,90	190,80
3КБ 60.I27-2	23,03	0,94	0,92	24,89	22,79			3,77				195,6	6,95	9,09			238,20	263,10
3КБ 60.I27-4	23,30	0,94	0,92	25,16	22,79			3,77					252,3	9,09			288,00	313,10

ЗАВОД ЖБИ

Продолжение ведомости

Изделия закладные											
Арматура класса					Прокат марки				Всего	Общий расход
А-III					ВСт3пс6-1					
ГОСТ 5781-82*					ГОСТ 103-76*		ГОСТ 8510-86			
Ф25	Ф28	Ф32	Ф36	Итого	-10х90	Итого	∟125х80х10	Итого		
11,70	10,62	13,88		36,20	6,60	6,60	48,52	48,52	91,32	352,4
11,70	10,62	13,88		36,20	6,60	6,60	48,52	48,52	91,32	417,6
11,70		13,88	17,57	43,16	6,60	6,60	48,52	48,52	98,28	519,7
11,70		13,88	17,57	43,16	6,60	6,60	48,52	48,52	98,28	601,4
11,70	5,31	13,88	17,57	48,47	6,60	6,60	48,52	48,52	103,59	714,5
11,70	10,62	13,88		36,20	6,60	6,60	48,52	48,52	91,32	247,2
11,70	10,62	13,88		36,20	6,60	6,60	48,52	48,52	91,32	308,8
11,70	10,62	13,88		36,20	6,60	6,60	48,52	48,52	91,32	352,4
11,70	10,62	13,88		36,20	6,60	6,60	48,52	48,52	91,32	417,6
11,70		13,88	17,57	43,16	6,60	6,60	48,52	48,52	98,28	519,7
11,70		13,88	17,57	43,16	6,60	6,60	48,52	48,52	98,28	601,4
11,70	5,31	13,88	17,57	48,47	6,60	6,60	48,52	48,52	103,59	714,5
					6,60	6,60	44,60	44,60	51,20	242,8
					6,60	6,60	44,60	44,60	51,20	315,7
					6,60	6,60	44,60	44,60	51,20	365,1
					6,60	6,60	44,60	44,60	51,20	443,7
					6,60	6,60	44,60	44,60	51,20	557,1
					6,60	6,60	44,60	44,60	51,20	654,6
					6,60	6,60	44,60	44,60	51,20	778,1
					6,60	6,60	73,40	73,40	80,00	287,3
					6,60	6,60	73,40	73,40	80,00	359,5
					6,60	6,60	73,40	73,40	80,00	409,1
					6,60	6,60	73,40	73,40	80,00	487,7
					6,60	6,60	73,40	73,40	80,00	604,4
					6,60	6,60	73,40	73,40	80,00	701,8
					6,60	6,60	73,40	73,40	80,00	821,1
					6,60	6,60	73,40	73,40	80,00	1031,3
5,85	5,31	6,94		18,10	6,60	6,60	59,00	59,00	83,70	273,9
5,85	5,31	6,94		18,10	6,60	6,60	59,00	59,00	83,70	347,1
5,85	5,31	6,94		18,10	6,60	6,60	59,00	59,00	93,70	396,1

Инв. № подл. | Подп. и дата | Взам. инв. №

I.020.I-2с/89 В. 2-9

Ведомость расхода стали на изделие, кг

Марка элемента	Изделия арматурные																	
	Арматура класса																	Всего
	A-I				A-III ГОСТ 5781-82													
	Ф8	Ф10	Ф12	Итого	Ф8	Ф10	Ф12	Ф14	Ф16	Ф18	Ф20	Ф25	Ф28	Ф32	Ф36	Ф40	Итого	
3КБ 60.I27-6	23,30	0,94	0,92	25,16	19,09	5,76			4,92				6,95	329,5			366,30	391,40
3КБ 60.I27-7		38,03		38,03	2,46	31,68				6,23				9,09	417,1		466,50	504,53
3КБ 60.I27-I0		38,03		38,03	2,46	31,68					7,70			9,09	11,50	500,0	563,40	601,43
3КБ 60.I27-II	23,30	0,94		24,24	13,55	14,40			4,92				6,95	650,0	11,50		701,30	725,50
4КБ 60.I27-I	23,03	0,94	0,92	24,89	22,79	1,92					125,2		6,95	9,09			165,90	190,80
4КБ 60.I27-2	23,03	0,94	0,92	24,89	22,79			3,77				195,6	6,95	9,09			238,20	263,10
4КБ 60.I27-4	23,30	0,94	0,92	25,16	22,79			3,77					252,3	9,09			288,00	313,10
4КБ 60.I27-6	23,30	0,94	0,92	25,16	19,09	5,76			4,92				6,95	329,5			366,30	391,40
4КБ 60.I27-7		38,03		38,03	2,46	31,68				6,23				9,09	417,1		466,50	504,53
4КБ 60.I27-I0		38,03		38,03	2,46	31,68					7,70			9,09	11,50	500,0	563,40	601,43
4КБ 60.I27-II	23,30	0,94		24,24	13,55	14,40			4,92					659,1			691,90	716,20
4КБ 60.I27-I3		38,03		38,03	2,46	31,68				6,23					834,1		874,50	912,53
5КБ 60.I27-I	23,03		0,92	23,95	22,79	1,92					125,2						149,90	173,80
5КБ 60.I27-2	23,03		0,92	23,95	22,79			3,77				195,6					222,10	246,10
5КБ 60.I27-4	23,30		0,92	24,22	22,79			3,77					245,4				271,90	296,20
5КБ 60.I27-6	23,30		0,92	24,22	19,09	5,76			4,92					320,4			350,20	374,40
5КБ 60.I27-7		37,09		37,09	2,46	31,68				6,23					405,5		445,90	483,00
5КБ 60.I27-II	23,30			23,30	13,55	14,40			4,92					640,9			673,80	697,10
5КБ 60.I27-I3		37,09		37,09	2,46	31,68				6,23					811,1		851,50	888,60
5КБ 60.I27-I-н	23,03		0,92	23,95	22,79	1,92					125,2						149,90	173,80
5КБ 60.I27-2-н	23,03		0,92	23,95	22,79			3,77				195,6					222,10	246,10
5КБ 60.I27-4-н	23,30		0,92	24,22	22,79			3,77					245,4				271,90	296,20
5КБ 60.I27-6-н	23,30		0,92	24,22	19,09	5,76			4,92					320,4			350,20	374,40
5КБ 60.I27-7-н		37,09		37,09	2,46	31,68				6,23					405,5		445,90	483,00
5КБ 60.I27-II-н	23,30			23,30	13,55	14,40			4,92					640,9			673,80	697,10
5КБ 60.I27-I3-н		37,09		37,09	2,46	31,68				6,23					811,1		851,50	888,60
IKH 60.I36-I	22,87	0,94	0,92	24,73	24,64	11,89					134,1			18,17			188,80	213,60
IKH 60.I36-3	22,87	0,94	0,92	24,73	24,64	9,97		3,77				209,6		18,17			266,10	290,90
IKH 60.I36-4	23,16	0,94	0,92	25,02	24,64	9,97		3,77					263,0	18,17			319,50	344,50

Инв. № подл. | Подпись и дата | Взам. инв. №

Продолжение ведомости

Изделия закладные											
Арматура класса					Прокат марки				Всего	Общий расход
А-III					ВСт3пс6-1					
ГОСТ 5781-82*					ГОСТ 103-76*		ГОСТ 8510-86			
ф25	ф28	ф32	ф36	Итого	-10х90	Итого	L125х80х10	Итого		
5,85	5,31	6,94		18,10	6,60	6,60	59,00	59,00	83,70	474,3
5,85		6,94	8,79	21,58	6,60	6,60	59,00	59,00	87,18	590,5
5,85		6,94	8,79	21,58	6,60	6,60	59,00	59,00	87,18	687,5
5,85		6,94	8,79	21,58	6,60	6,60	59,00	59,00	87,18	812,3
5,85	5,31	6,94		18,10	6,60	6,60	63,00	63,00	87,70	277,9
5,85	5,31	6,94		18,10	6,60	6,60	63,00	63,00	87,70	350,1
5,85	5,31	6,94		18,10	6,60	6,60	63,00	63,00	87,70	400,1
5,85	5,31	6,94		18,10	6,60	6,60	63,00	63,00	87,70	478,3
5,85		6,94	8,79	21,58	6,60	6,60	63,00	63,00	91,18	594,5
5,85		6,94	8,79	21,58	6,60	6,60	63,00	63,00	91,18	691,5
5,85	5,31	6,94	8,79	26,89	6,60	6,60	63,00	63,00	96,49	812,3
5,85			26,36	32,21	6,60	6,60	63,00	63,00	101,81	1012,4
11,70	10,62	13,88		36,20	6,60	6,60	48,52	48,52	91,32	264,6
11,70	10,62	13,88		36,20	6,60	6,60	48,52	48,52	91,32	336,8
11,70	10,62	13,88		36,20	6,60	6,60	48,52	48,52	91,32	386,4
11,70	10,62	13,88		36,20	6,60	6,60	48,52	48,52	91,32	465,0
11,70		13,88	17,57	43,16	6,60	6,60	48,52	48,52	98,28	580,8
11,70	5,31	13,88	17,57	48,47	6,60	6,60	48,52	48,52	103,59	800,4
11,70			43,94	55,64	6,60	6,60	48,52	48,52	110,76	997,5
11,70	10,62	13,88		36,20	6,60	6,60	48,52	48,52	91,32	264,6
11,70	10,62	13,88		36,20	6,60	6,60	48,52	48,52	91,32	336,8
11,70	10,62	13,88		36,20	6,60	6,60	48,52	48,52	91,32	386,4
11,70	10,62	13,88		36,20	6,60	6,60	48,52	48,52	91,32	465,0
11,70		13,88	17,57	43,16	6,60	6,60	48,52	48,52	98,28	580,8
11,70	5,31	13,88	17,57	48,47	6,60	6,60	48,52	48,52	103,59	800,4
11,70			43,94	55,64	6,60	6,60	48,52	48,52	110,76	997,5
					6,60	6,60	44,60	44,60	51,20	264,2
					6,60	6,60	44,60	44,60	51,20	342,1
					6,60	6,60	44,60	44,60	51,20	394,8

Инв. № подл. | Подпись и дата | Взам. инв. №

Ведомость расхода стали на изделие, кг

Марка элемента	Изделия арматурные																	Всего
	Арматура класса																	
	A-I				A-III													
	ГОСТ 5781-82*																	
	ф8	ф10	ф12	Итого	ф8	ф10	ф12	ф14	ф16	ф18	ф20	ф25	ф28	ф32	ф36	ф40	Итого	
1КН 60.136-6	23,16	0,94	0,92	25,02	20,94	15,73			4,92					361,6			403,20	428,20
1КН 60.136-7	0,39	37,16		37,55	2,46	44,53				6,23					457,6		510,90	548,44
1КН 60.136-9	0,39	37,16		37,55	2,46	44,53					7,69				23,01	536,9	614,60	652,14
1КН 60.136-10	0,39	37,16		37,55	2,46	44,53					7,69				23,01	536,9	614,60	652,14
1КН 60.136-13	0,39	37,16		37,55	2,46	15,73	41,52			6,23					915,3		981,20	1018,84
2КН 60.136-1	22,87	1,87	0,92	25,66	24,64	11,89					134,1			36,34			207,00	232,70
2КН 60.136-3	22,87	1,87	0,92	25,66	24,64	9,97		3,77				209,6		36,34			284,30	310,00
2КН 60.136-4	23,16	1,87	0,92	25,95	24,64	9,97		3,77					263,0	36,34			337,70	363,60
2КН 60.136-6	23,16	1,87	0,92	25,95	20,94	15,73			4,92					379,8			421,40	447,30
2КН 60.136-7	0,39	38,10		38,49	2,46	44,53				6,23					480,7		533,90	572,34
2КН 60.136-9	0,39	38,10		38,49	2,46	44,53					7,69				46,02	536,9	637,60	676,14
2КН 60.136-10	0,39	38,10		38,49	2,46	44,53					7,69				46,02	536,9	637,60	676,14
2КН 60.136-13	0,39	38,10		38,49	2,46	15,73	41,52			6,23					938,3		1004,00	1042,84
3КН 60.136-1	22,87	0,94	0,92	24,73	24,64	11,89					134,1			18,17			188,80	213,60
3КН 60.136-3	22,87	0,94	0,92	24,73	24,64	9,97		3,77				209,6		18,17			266,10	290,90
3КН 60.136-4	23,16	0,94	0,92	25,02	24,64	9,97		3,77					263,0	18,17			319,50	344,50
3КН 60.136-6	23,16	0,94	0,92	25,02	20,94	15,73			4,92					361,6			403,20	428,20
3КН 60.136-7	0,39	37,16		37,55	2,46	44,53				6,23					457,6		510,90	548,44
3КП 60.136-9	0,39	37,16		37,55	2,46	44,53					7,69				23,01	536,9	614,60	652,14
3КН 60.136-10	0,39	37,16		37,55	2,46	44,53					7,69				23,01	536,9	614,60	652,14
3КН 60.136-12	23,16	0,94		24,10	6,16	38,77			4,92				13,91	686,8	23,01		773,60	797,7
3КН 60.136-13	0,39	37,16		37,55	2,46	44,53				6,23					915,3		968,50	1005,84
4КН 60.136-1	22,87	0,94	0,92	24,73	24,64	11,89					134,1			18,17			188,80	213,60
4КН 60.136-3	22,87	0,94	0,92	24,73	24,64	9,97		3,77				209,6		18,17			266,10	290,90
4КН 60.136-4	23,16	0,94	0,92	25,02	24,64	9,97		3,77					263,0	18,17			319,50	344,50
4КН 60.136-6	23,16	0,94	0,92	25,02	20,94	15,73			4,92					361,6			403,20	428,20
4КН 60.136-7	0,39	37,16		37,55	2,46	44,53				6,23					457,6		510,90	548,44
4КН 60.136-9	0,39	37,16		37,55	2,46	44,53					7,69				23,01	536,9	614,60	548,44

ЗАВОД ЖБИ

I.020.I-2с/89 В. 2-9

Взам. инв. №
Подпись и дата
Инв. № подл.

Продолжение ведомости

Изделия закладные											Всего	Общий расход
Арматура класса						Прокат марки						
А-III						ВСт3пс6-1						
ГОСТ 5781-82*						ГОСТ 103-76*		ГОСТ 8510-86				
ф25	ф28	ф32	ф36	Итого	-10х90	Итого	∟125х80х10	Итого				
					6,60	6,60	44,60	44,60	51,20	479,0		
					6,60	6,60	44,60	44,60	51,20	601,0		
					6,60	6,60	44,60	44,60	51,20	702,4		
					6,60	6,60	44,60	44,60	51,20	702,4		
					6,60	6,60	44,60	44,60	51,20	1073,0		
					6,60	6,60	73,40	73,40	80,00	312,0		
					6,60	6,60	73,40	73,40	80,00	390,1		
					6,60	6,60	73,40	73,40	80,00	442,6		
					6,60	6,60	73,40	73,40	80,00	526,8		
					6,60	6,60	73,40	73,40	80,00	653,7		
					6,60	6,60	73,40	73,40	80,00	755,1		
					6,60	6,60	73,40	73,40	80,00	755,1		
					6,60	6,60	73,40	73,40	80,00	1125,7		
5,85		13,88		19,73	6,60	6,60	59,00	59,00	85,33	298,0		
5,85		13,88		19,73	6,60	6,60	59,00	59,00	85,33	375,4		
5,85		13,88		19,73	6,60	6,60	59,00	59,00	85,33	428,6		
5,85		13,88		19,73	6,60	6,60	59,00	59,00	85,33	512,8		
5,85			17,57	23,43	6,60	6,60	59,00	59,00	89,03	638,3		
5,85			17,57	23,43	6,60	6,60	59,00	59,00	89,03	740,5		
5,85			17,57	23,43	6,60	6,60	59,00	59,00	89,03	740,5		
5,85			17,57	23,43	6,60	6,60	59,00	59,00	89,03	887,4		
5,85			17,57	23,43	6,60	6,60	59,00	59,00	89,03	1098,2		
5,85		13,88		19,73	6,60	6,60	63,00	63,00	89,33	302,2		
5,85		13,88		19,73	6,60	6,60	63,00	63,00	89,33	378,8		
5,85		13,88		19,73	6,60	6,60	63,00	63,00	89,33	432,6		
5,85		13,88		19,73	6,60	6,60	63,00	63,00	89,33	516,8		
5,85			17,57	23,43	6,60	6,60	63,00	63,00	93,03	643,2		
5,85			17,57	23,43	6,60	6,60	63,00	63,00	93,03	744,6		

Инв. № подл. | Подпись и дата | Взам. инв. №

I.020.I-20/89 В. 2-9

Ведомость расхода стали на изделие, кг

Марка элемента	Изделия арматурные																	Всего
	Арматура класса																	
	A-I				A-III ГОСТ 5781-82*													
	Ф8	Ф10	Ф12	Итого	Ф8	Ф10	Ф12	Ф14	Ф16	Ф18	Ф20	Ф25	Ф28	Ф32	Ф36	Ф40	Итого	
4КН 60.136-10	0,39	37,16		37,55	2,46	44,53					7,70				23,01	536,9	614,60	652,14
4КН 60.136-12	23,16	0,94		24,10	6,16	38,77			4,92					705,0			754,90	779,00
5КН 60.136-1	22,87		0,92	23,79	24,64	11,89					134,1						170,70	194,50
5КН 60.136-3	22,87		0,92	23,79	24,64	9,97		3,77				209,6					248,00	271,80
5КН 60.136-4	23,16		0,92	24,08	24,64	9,97		3,77					263,0				301,30	325,40
5КН 60.136-6	23,16		0,92	24,08	24,64	9,97			4,92					343,4			382,90	407,00
5КН 60.136-7	0,39	36,22		36,62	24,64	44,53				6,23					434,6		487,90	524,44
5КН 60.136-8	0,39	36,22		36,62	24,64	44,53				6,23					434,6		487,90	524,44
5КН 60.136-9	0,39	36,22		36,62	2,46	44,53					7,70					536,9	591,60	628,24
5КН 60.136-11	23,16			23,16	6,16	38,77			4,92					686,8			736,70	759,90
5КН 60.136-13	0,39	36,22		36,62	2,46	44,53				6,23					869,3		922,50	959,14
5КН 60.136-1-н	23,17		0,92	23,79	24,64	11,89					134,1						170,70	194,50
5КН 60.136-3-н	23,17		0,92	23,79	24,64	9,97		3,77				209,6					248,00	271,80
5КН 60.136-4-н	23,16		0,92	24,08	24,64	9,97		3,77					263,0				301,30	325,40
5КН 60.136-6-н	23,16		0,92	24,08	24,64	9,97			4,92					343,4			382,90	407,00
5КН 60.136-7-н	0,39	36,22		36,62	2,46	44,53				6,23					434,6		487,90	524,44
5КН 60.136-8-н	0,39	36,22		36,62	2,46	44,53				6,23					434,6		487,90	524,44
5КН 60.136-9-н	0,39	36,22		36,62	2,46	44,53					7,70					536,9	591,60	628,24
5КН 60.136-11-н	23,16			23,16	6,16	38,77			4,92					686,8			736,70	759,90
5КН 60.136-13-н	0,39	36,22		36,62	2,46	44,53				6,23					869,3		922,50	959,14
1КН 60.148-1	24,51	0,94	0,92	26,37	24,64	11,89					146,0			18,17			200,70	227,10
1КН 60.148-3	24,51	0,94	0,92	26,37	24,64	9,97		3,77				228,1		18,17			284,60	311,10
1КН 60.148-4	24,83	0,94	0,92	26,69	24,64	9,97		3,77					286,2	18,17			342,70	369,40
1КН 60.148-6	24,83	0,94	0,92	26,69	20,94	15,73			4,92					391,9			433,50	460,20
1КН 60.148-7	0,39	39,81		40,20	2,46	44,53				6,23					496,0		549,20	589,40
1КН 60.148-9	0,39	39,81		40,20	2,46	44,53					7,70				23,01	584,3	662,00	702,20
1КН 60.148-10	0,39	39,81		40,20	2,46	44,53					7,70				23,01	584,3	662,00	702,20
1КН 60.148-13	0,39	39,81		40,20	2,46	15,73	41,52			6,23					992,0		1057,94	1098,10
2КН 60.148-1	24,51	1,87	0,92	27,31	24,64	11,89					146,0			36,34			218,90	246,20

Инв. № подл. | Подпись и дата | Взам. инв. №

Продолжение ведомости

Изделия закладные										Всего	Общий расход
Арматура класса					Прокат марки						
А-III					ВСт3пс6-1						
ГОСТ 5781-82*					ГОСТ 103-76*		ГОСТ 8510-86				
ф25	ф28	ф32	ф36	Итого	-10х90	Итого	∟125х80х10	Итого			
5,85			17,57	23,43	6,60	6,60	63,00	63,00		93,03	744.6
5,85	10,62		17,57	34,05	6,60	6,60	63,00	63,00		103,65	883.5
11,70		27,76		39,46	6,60	6,60	48,52	48,52		94,58	287.9
11,70		27,76		39,46	6,60	6,60	48,52	48,52		94,58	364,7
11,70		27,76		39,46	6,60	6,60	48,52	48,52		94,58	418,5
11,70		27,76		39,46	6,60	6,60	48,52	48,52		94,58	501,5
11,70			35,15	46,85	6,60	6,60	48,52	48,52		101,97	628,7
11,70			35,15	46,85	6,60	6,60	48,52	48,52		101,97	628,7
11,70			35,15	46,85	6,60	6,60	48,52	48,52		101,97	730,1
11,70	10,62		35,15	57,48	6,60	6,60	48,52	48,52		112,60	873,8
11,70			52,72	64,43	6,60	6,60	48,52	48,52		119,55	1082,5
11,70		27,76		39,46	6,60	6,60	48,52	48,52		94,58	287.9
11,70		27,76		39,46	6,60	6,60	48,52	48,52		94,58	364,7
11,70		27,76		39,46	6,60	6,60	48,52	48,52		94,58	418,5
11,70		27,76		39,46	6,60	6,60	48,52	48,52		94,58	501,5
11,70			35,15	46,85	6,60	6,60	48,52	48,52		101,97	628,7
11,70			35,15	46,85	6,60	6,60	48,52	48,52		101,97	628,7
11,70			35,15	46,85	6,60	6,60	48,52	48,52		101,97	730,1
11,70	10,62		35,15	57,48	6,60	6,60	48,52	48,52		112,60	873,8
11,70			52,72	64,43	6,60	6,60	48,52	48,52		119,55	1082,5
					6,60	6,60	44,60	44,60		51,20	277,9
					6,60	6,60	44,60	44,60		51,20	362,3
					6,60	6,60	44,60	44,60		51,20	419,7
					6,60	6,60	44,60	44,60		51,20	510,7
					6,60	6,60	44,60	44,60		51,20	639,7
					6,60	6,60	44,60	44,60		51,20	753,1
					6,60	6,60	44,60	44,60		51,20	753,1
					6,60	6,60	44,60	44,60		51,20	1147,7
					6,60	6,60	73,40	73,40		80,00	325,7

Инв. № подл. | Подпись и дата | Взам. инв. №

Ведомость расхода стали на изделие, кг

Марка элемента	Изделия арматурные																	Всего
	Арматура класса																	
	А-I				А-III ГОСТ 5781-82*													
	ф8	ф10	ф12	Итого	ф8	ф10	ф12	ф14	ф16	ф18	ф20	ф25	ф28	ф32	ф36	ф40	Итого	
2КН 60.I48-3	24,51	1,87	0,92	27,30	24,64	9,97		3,77				228,1		36,34			302,80	330,15
2КН 60,I48-4	24,83	1,87	0,92	27,62	24,64	9,97		3,77					286,2	36,34			360,90	388,55
2КН 60.I48-6	24,83	1,87	0,92	27,62	20,94	15,73			4,92					410,1			451,70	479,25
2КН 60.I48-7	0,39	40,75		41,14	2,46	44,53				6,23					519,0		572,20	613,40
2КН 60.I48-9	0,39	40,75		41,14	2,46	44,53					7,69				46,02	584,3	685,00	726,20
2КН 60.I48-I0	0,39	40,75		41,14	2,46	44,53					7,69				46,02	584,3	685,00	726,20
2КН 60.I48-I3	0,39	40,75		41,14	2,46	15,73	41,52			6,23					1015,0		1081,00	1122,20
3КН 60.I48-I	24,51	0,94	0,92	26,37	24,64	11,89					146,0			18,17			200,70	227,05
3КН 60.I48-3	24,51	0,94	0,92	26,37	24,64	9,97		3,77				228,1		18,17			284,60	611,05
3КН 60.I48-4	24,83	0,94	0,92	26,69	24,64	9,97		3,77					286,2	18,17			342,70	369,45
3КН 60,I48-6	24,83	0,94	0,92	26,69	20,94	15,73			4,92					391,9			433,50	460,15
3КН 60.I48-7	0,39	39,81		40,20	2,46	44,53				6,23					496,0		549,20	589,40
3КН 60.I48-9	0,39	39,81		40,20	2,46	44,53					7,69				23,01	584,3	662,00	702,20
3КН 60.I48-I0	0,39	39,81		40,20	2,46	44,53					7,69				23,01	584,3	662,00	702, 20
3КН 60.I48-I2	24,83	0,94		25,77	6,16	38,77			4,92				13,91	747,4	23,01		834,20	859,95
3КН 60.I48-I3	0,39	39,81		40,20	2,46	44,53				6,23					992,0		1045,00	1085,20
4КН 60.I48-I	24,51	0,94	0,92	26,37	24,64	11,89					146,0			18,17			200,70	227,05
4КН 60.I48-3	24,51	0,94	0,92	26,37	24,64	9,97		3,77				228,1		18,17			284,60	311,05
4КН 60.I48-4	24,83	0,94	0,92	26,69	24,64	9,97		3,77					286,2	18,17			342,70	369,45
4КН 60.I48-6	24,83	0,94	0,92	26,69	20,94	15,73			4,92					391,9			433,50	460,15
4КН 60.I48-7	0,39	39,81		40,20	2,46	44,53				6,23					496,0		549,20	589,40
4КН 60.I48-9	0,39	39,81		40,20	2,46	44,53					7,69				23,01	584,3	662,00	702,20
4КН 60.I48-I0	0,39	39,81		40,20	2,46	44,53					7,69				23,01	584,3	662,00	702,20
4КН 60.I48-I2	26,01	0,94		26,95	6,16	38,77			4,92					765,6			815,50	842,45
5КН 60.I48-I	24,51		0,92	25,43	24,64	11,89					146,0						182,50	207,95
5КН 60.I48-3	24,51		0,92	25,43	24,64	9,97		3,77				228,1					266,50	291,95
5КН 60.I48-4	24,83		0,92	25,75	24,64	9,97		3,77					286,2				324,50	350,25
5КН 60.I48-6	24,83		0,92	25,75	20,94	15,73			4,92					373,7			415,30	441,05
5КН 60.I48-7	0,39	38,88		39,27	2,46	44,53				6,23					473,0		526,20	565,50
5КН 60.I48-8	0,39	38,88		39,27	2,46	44,53				6,23					473,0		526,20	565,50

ЗАВОД ЖБИ

Инв. № подл. | Подпись и дата | Взам. инв. №

Продолжение ведомости

Изделия закладные											Всего	Общий расход
Арматура класса						Прокат марки						
А-III						ВСт3пс6-1						
ГОСТ 5781-82*						ГОСТ 103-76*		ГОСТ 8510-86				
Ф25	Ф28	Ф32	Ф36	Итого		-10х90	Итого	L125х80х10	Итого			
						6,60	6,60	73,40	73,40		80,00	409,5
						6,60	6,60	73,40	73,40		80,00	467,5
						6,60	6,60	73,40	73,40		80,00	558,5
						6,60	6,60	73,40	73,40		80,00	692,4
						6,60	6,60	73,40	73,40		80,00	805,8
						6,60	6,60	73,40	73,40		80,00	805,8
						6,60	6,60	73,40	73,40		80,00	1200,4
5,85		13,88		19,73		6,60	6,60	59,00	59,00		85,33	311,7
5,85		13,88		19,73		6,60	6,60	59,00	59,00		85,33	395,5
5,85		13,88		19,73		6,60	6,60	59,00	59,00		85,33	453,5
5,85		13,88		19,73		6,60	6,60	59,00	59,00		85,33	544,9
5,85			17,57	23,43		6,60	6,60	59,00	59,00		89,03	677,9
5,85			17,57	23,43		6,60	6,60	59,00	59,00		89,03	791,3
5,85			17,57	23,43		6,60	6,60	59,00	59,00		89,03	791,3
5,85			17,57	23,43		6,60	6,60	59,00	59,00		89,03	949,1
5,85			17,57	23,43		6,60	6,60	59,00	59,00		89,03	1172,8
5,85		13,88		19,73		6,60	6,60	63,00	63,00		89,33	315,6
5,85		13,88		19,73		6,60	6,60	63,00	63,00		89,33	400,4
5,85		13,88		19,73		6,60	6,60	63,00	63,00		89,33	457,5
5,85		13,88		19,73		6,60	6,60	63,00	63,00		89,33	548,5
5,85			17,57	23,43		6,60	6,60	63,00	63,00		93,03	681,9
5,85			17,57	23,43		6,60	6,60	63,00	63,00		93,03	795,3
5,85			17,57	23,43		6,60	6,60	63,00	63,00		93,03	795,3
5,85	10,62		17,57	34,05		6,60	6,60	63,00	63,00		103,65	946,4
11,70		27,76		39,46		6,60	6,60	48,52	48,52		94,58	301,6
11,70		27,76		39,46		6,60	6,60	48,52	48,52		94,58	385,4
11,70		27,76		39,46		6,60	6,60	48,52	48,52		94,58	443,4
11,70		27,76		39,46		6,60	6,60	48,52	48,52		94,58	534,4
11,70			35,15	46,85		6,60	6,60	48,52	48,52		101,97	667,4
11,70			35,15	46,85		6,60	6,60	48,52	48,52		101,97	667,4

Инв. № подл. | Подпись и дата | Взам. инв. №

I.020.I-2c/89 В. 2-9

Ведомость расхода стали на изделие, кг

Марка элемента	Изделия арматурные																
	Арматура класса																Всего
	А-I				А-III ГОСТ 5781-82*												
	ф8	ф10	ф12	Итого	ф8	ф10	ф12	ф14	ф16	ф18	ф20	ф25	ф28	ф32	ф36	ф40	Итого	
5КН 60.148-9	0,39	38,88		39,27	2,46	44,53					7,69					584,3	639,00	678,30
5КН 60.148-11	24,83			24,83	6,16	38,77			4,92					747,4			797,30	822,15
5КН 60.148-13	0,39	38,88		39,27	2,46	44,53				6,23					946,0		999,20	1038,20
5КН 60.148-1-н	24,51		0,92	25,43	24,64	11,89					146,0						182,50	207,95
5КН 60.148-3-н	24,51		0,92	25,43	24,64	9,97		3,77				228,1					266,50	291,95
5КН 60.148-4-н	24,83		0,92	25,75	24,64	9,97		3,77					286,2				324,50	350,25
5КН 60.148-6-н	24,83		0,92	25,75	20,94	15,73			4,92					373,7			415,30	441,05
5КН 60.148-7-н	0,39	38,88		39,27	2,46	44,53				6,23					473,0		526,20	565,50
5КН 60.148-8-н	0,39	38,88		39,27	2,46	44,53				6,23					473,0		526,20	565,50
5КН 60.148-9-н	0,39	38,88		39,27	2,46	44,53					7,69					584,3	639,00	678,30
5КН 60.148-11-н	24,83			24,83	6,16	38,77			4,92					747,4			797,30	822,15
5КН 60.148-13-н	0,39	38,88		39,27	2,46	44,53				6,23					946,0		999,20	1039,20

Инв. № подл. | Подпись и дата | Взам. инв. №

Продолжение ведомости

Изделия закладные											
Арматура класса					Прокат марки				Всего	Общий расход
А-III					ВСт3пс6-1					
ГОСТ 5781-82*					ГОСТ 103-76*		ГОСТ 8510-86			
Ф25	Ф28	Ф32	Ф36	Итого	-10х90	Итого	L125х80х10	Итого		
11,70			35,15	46,85	6,60	6,60	48,52	48,52	101,97	780,8
11,70	10,62		35,15	57,48	6,60	6,60	48,52	48,52	112,60	935,5
11,70			52,72	64,43	6,60	6,60	48,52	48,52	119,55	1157,3
11,70		27,76		39,46	6,60	6,60	48,52	48,52	94,58	301,6
11,70		27,76		39,46	6,60	6,60	48,52	48,52	94,58	385,4
11,70		27,76		39,46	6,60	6,60	48,52	48,52	94,58	443,4
11,70		27,76		39,46	6,60	6,60	48,52	48,52	94,58	534,4
11,70			35,15	46,85	6,60	6,60	48,52	48,52	101,97	667,4
11,70			35,15	46,85	6,60	6,60	48,52	48,52	101,97	667,4
11,70			35,15	46,85	6,60	6,60	48,52	48,52	101,97	780,8
11,70	10,62		35,15	57,48	6,60	6,60	48,52	48,52	112,60	935,5
11,70			52,72	64,43	6,60	6,60	48,52	48,52	119,55	1157,3

I.020.I-2с/89 В.2-9