ТИПОВЫЕ КОНСТРУКЦИИ, ИЗДЕЛИЯ И УЗЛЫ ЗДАНИЙ И СООРУЖЕНИЙ

СЕРИЯ 3.006.1-3/83

СБОРНЫЕ ЖЕЛЕЗОБЕТОННЫЕ КОНСТРУКЦИИ ТОННЕЛЕЙ

ВЫПУСК 1-4

ТОННЕЛИ С ПРИМЕНЕНИЕМ УГОЛКОВЫХ СТЕНОВЫХ ЭЛЕМЕНТОВ
СТЕНОВЫЕ БЛОКИ, ПЛИТЫ ДНИЩА
АРМАТУРНЫЕ ИЗДЕЛИЯ
РАБОЧИЕ ЧЕРТЕЖИ

20969 - 04

https://zavodjbi.com/

ТИПОВЫЕ КОНСТРУКЦИИ, ИЗДЕЛИЯ И УЗЛЫ ЗДАНИЙ И СООРУЖЕНИЙ

СЕРИЯ 3.006.1-3/83

СБОРНЫЕ ЖЕЛЕЗОБЕТОННЫЕ КОНСТРУКЦИИ ТОННЕЛЕЙ

ВЫПУСК 1-4

ТОННЕЛИ С ПРИМЕНЕНИЕМ УГОЛКОВЫХ СТЕНОВЫХ ЭЛЕМЕНТОВ
СТЕНОВЫЕ БЛОКИ, ПЛИТЫ ДНИЩА
АРМАТУРНЫЕ ИЗДЕЛИЯ
РАБОЧИЕ ЧЕРТЕЖИ

РАЗРАБОТАНЫ ИНСТИТУТОМ МОСИНЖПРОЕКТ
ГЛАВАПУ МОСГОРИСПОЛКОМА

ГЛАВНЫЙ ИНЖЕНЕР ИНСТИТУТА САМОХВАЛОВ Ю.М.
ГЛАВНЫЙ ИНЖЕНЕР ПРОЕКТА ПЕРЕГУДОВА А.А.

УТВЕРЖДЕНЫ И ВВЕДЕНЫ
В ДЕЙСТВИЕ ГОССТРОЕМ СССР
С 01.05.86,
ПОСТАНОВЛЕНИЕ ОТ 19.12.85 №237

Обозначение	Наименование	Стр.
3.006.1-3/83.1-4-00.0ТО	Техническое описание	3
3.006.1-3/83.1-4-01.0	Каркас плоский КР1-1... КР1-28	4-6
3.006.1-3/83.1-4-01.0СБ	Каркас плоский КР1-1... КР1-28	
	Сборочный чертеж	7,8
3.006.1-3/83.1-4-02.0	Каркас плоский КР2-1... КР2-16	
3.006.1-3/83.1-4-02.0СБ	Каркас плоский КР2-1... КР2-16	
	Сборочный чертеж	9
3.006.1-3/83.1-4-03.0	Каркас плоский КР1... КР7	
3.006.1-3/83.1-4-03.0СБ	Каркас плоский КР1... КР7	
	Сборочный чертеж	10
3.006.1-3/83.1-4-04.0	Сетка арматурная С1-1... С1-10	11
3.006.1-3/83.1-4-04.0СБ	Сетка арматурная С1-1... С1-10	
	Сборочный чертеж	12
3.006.1-3/83.1-4-05.0	Сетка арматурная С1-11... С1-19	
3.006.1-3/83.1-4-05.0СБ	Сетка арматурная С1-11... С1-19	
	Сборочный чертеж	13
3.006.1-3/83.1-4-06.0	Сетка арматурная С1-20... С1-25	
3.006.1-3/83.1-4-06.0СБ	Сетка арматурная С1-20... С1-25	
	Сборочный чертеж	14
3.006.1-3/83.1-4-07.0	Сетка арматурная С1-26... С1-42	15,16
3.006.1-3/83.1-4-07.0СБ	Сетка арматурная С1-26... С1-42	
	Сборочный чертеж	17
3.006.1-3/83.1-4-08.0	Сетка арматурная С1-43... С1-46	18
3.006.1-3/83.1-4-08.0СБ	Сетка арматурная С1-43... С1-46	
	Сборочный чертеж	19

Обозначение	Наименование	Стр.
3.006.1-3/83.1-4-09.0	Сетка арматурная С2-1... С2-22	20
3.006.1-3/83.1-4-09.0СБ	Сетка арматурная С2-1... С2-22	
	Сборочный чертеж	21
3.006.1-3/83.1-4-10.0	Сетка арматурная С3-1... С3-8	
3.006.1-3/83.1-4-10.0СБ	Сетка арматурная С3-1... С3-8	
	Сборочный чертеж	22
3.006.1-3/83.1-4-11.0	Сетка арматурная С4-1... С4-6	
3.006.1-3/83.1-4-11.0СБ	Сетка арматурная С4-1... С4-6	
	Сборочный чертеж	23
3.006.1-3/83.1-4-12.0	Сетка арматурная С1... С17	24
3.006.1-3/83.1-4-12.0СБ	Сетка арматурная С1... С17	
	Сборочный чертеж	25
3.006.1-3/83.1-4-13.0	Стержень арматурный СТ1... СТ23	26,27
3.006.1-3/83.1-4-13.0СБ	Стержень арматурный СТ1... СТ23	
	Сборочный чертеж	28
3.006.1-3/83.1-4-14.0	Петля П1... П6	
3.006.1-3/83.1-4-14.0СБ	Петля П1...П6. Сборочный чертеж	29

Инв.№ подл. | Подпись и дата | Взам.инв.№

Нач.отд.	Казеева	
Гл.спец.	Афонин	
Гл.инж.пр.	Перегудова	

3.006.1-3/83.1-4-00.0

Содержание

Стадия	Лист	Листов
Р	1	2

Мосинжпроект

3.006.1-3/83.1-4-00.0

Лист 2

1. Общая часть

Настоящий выпуск серии 3.006.1-3/83 содержит рабочие чертежи арматурных изделий, стеновых блоков и плит днища тоннелей с применением уголковых стеновых элементов.

Состав серии и материалы для проектирования тоннелей приведены в выпуске 0, рабочие чертежи стеновых блоков и плит днища приведены в выпуске 1-1.

2. Технические требования

2.1. Изготовление арматурных изделий должно производиться в соответствии с требованиями ГОСТ 10922-75 „Арматурные изделия и закладные детали сварные для железобетонных конструкций. Технические требования и методы испытаний" и „Инструкции по сварке соединений арматуры и закладных деталей железобетонных конструкций (СН 393-78).

2.2. Плоские арматурные изделия следует изготовить с помощью контактной точечной сварки на многоточечных и одноточечных машинах. Гнутье угловых сеток производить на специальных гибочных станках. Приварка дополнительных стержней в отдельных сетках, как правило, производится при помощи одноточечных машин.

2.3 Классы и ГОСТ'ы арматурной стали указаны в выпуске 1-1 (лист 2 докум. 3.006.1-3/83-1-1-0.0 ТО).

Нач.отд.	Козеева		
Гл.спец.	Афонин		
Гл.инж.пр.	Перегудова		

3.006.1-3/83.1-4-00.0 ТО

Техническое описание

Стадия	Лист	Листов
		1

Мосинжпроект

Инв.№ подл. | Подпись и дата | Взам.инв.№

Инв.№ подл.	Подпись и дата	Взам. инв.№

Формат	Зона	Позиц.	Обозначение	Наименование	Кол. на испол. -01.0										Примеч.
						01	02	03	04	05	06	07	08	09	
				ДОКУМЕНТАЦИЯ											
А4			3.006.1-3/83.1-4-01.0 СБ	Сборочный чертеж	X	X	X	X	X	X	X	X	X	X	
				ДЕТАЛИ											
				СТЕРЖНИ											
				Сталь класса Вр-I ГОСТ 6727-80											
Б4		1	3.006.1-3/83.1-4-00.1	⌀5 ℓ=180				14	14						0,026 кг
			-001	⌀5 ℓ=160	15	15	15					18	18	18	0,023 кг
				Сталь класса А-I ГОСТ 5781-82											
			-002	⌀8 ℓ=180						14	14				0,071 кг
				Сталь класса А-III ГОСТ 5781-82											
Б4		2	-004	⌀10 ℓ=2780	1										1,72 кг
			-007	⌀12 ℓ=3080								1	1		2,74 кг
			-008	⌀12 ℓ=2780		1									2,47 кг
			-013	⌀14 ℓ=3080										1	3,73 кг

Нач.отд.	Козеева	
Гл.спец.	Афонин	
Н.контр.	Бударина	
Гл.инж.пр.	Перегудова	
Ст.инж.	Бударина	
Техн.	Паршина	

3.006.1-3/83.1-4-01.0

Каркас плоский Кр1-1...Кр1-28

Стадия	Лист	Листов
Р.	1	6

Мосинжпроект

Инв.№ подл.	Подпись и дата	Взам. инв.№

Формат	Зона	Позиц.	Обозначение	Наименование	Кол. на испол. -01.0										Примеч.
					–	01	02	03	04	05	06	07	08	09	
Б4		2	3.006.1-3/83.1-4-00.1 -014	⌀14 ℓ=2780			1								3,36 кг
			-016	⌀16 ℓ=2800				1	1						4,42 кг
			-017	⌀18 ℓ=2800						1	1				5,60 кг
				Сталь класса А-III ГОСТ 5781-82											
Б4		3	-003	⌀8 ℓ=2230	1										0,88 кг
			-005	⌀10 ℓ=2530								1			1,56 кг
			-006	⌀10 ℓ=2230		1									1,38 кг
			-009	⌀12 ℓ=2530									1	1	2,25 кг
			-010	⌀12 ℓ=2250				1	1						2,00 кг
			-011	⌀12 ℓ=2230			1								1,98 кг
			-015	⌀14 ℓ=2250						1	1				2,72 кг
				Сталь класса А-III ГОСТ 5781-82											
Б4		4	-012	⌀12 ℓ=1000				1		1					0,89 кг

Марка	Кр 1-1	Кр 1-2	Кр 1-3	Кр 1-4	Кр 1-5	Кр 1-6	Кр 1-7	Кр 1-8	Кр 1-9	Кр 1-10

3.006.1-3/83.1-4-01.0

Лист 2

20969-04 5

4

Инв. № подл.	Подпись и дата	Взам. инв. №

Формат	Зона	Позиц.	Обозначение	Наименование	Кол. на исполн. -01.0										Примеч.
					10	11	12	13	14	15	16	17	18	19	
				Документация											
А4			3.006.1-3/83.1-4-01.0	Сборочный чертеж	×	×	×	×	×	×	×	×	×	×	
				Детали											
				Стержни											
				Сталь класса Вр-I ГОСТ6727-80											
Б4		1	3.006.1-3/83.1-4-00.1 -001	Ø 5 ℓ =160							23	23			0,023кг
				Сталь класса А-I ГОСТ 5781-82											
			-002	Ø 8 ℓ =180	15	15	15	15		17				19	0,071кг
			-018	Ø 8 ℓ =160					20				23		0,063кг
				Сталь класса А-III ГОСТ 5781-82											
Б4		2	-019	Ø 12 ℓ =3690							1				3,28 кг
			-022	Ø 14 ℓ =3690								1			4,46 кг
			-025	Ø 16 ℓ =3720										1	5,88 кг
			-026	Ø 16 ℓ =3690									1		5,83 кг
			-027	Ø 16 ℓ =3370					1						5,32 кг
			-029	Ø 16 ℓ =3100	1	1									4,90 кг

3.006.1-3/83.1-4-01.0	Лист 3

Инв. № подл.	Подпись и дата	Взам. инв. №

Формат	Зона	Позиц.	Обозначение	Наименование	Кол. на исполн. -01.0										Примеч.
					10	11	12	13	14	15	16	17	18	19	
			3.006.1-3/83.1-4-00.1 -031	Ø 18 ℓ =3400						1					6,80 кг
			-032	Ø 18 ℓ =3100			1	1							6,20 кг
				Сталь класса А-III ГОСТ 5781-82											
Б4		3	-020	Ø 12 ℓ =3170										1	2,81 кг
			-021	Ø 12 ℓ =2550	1	1									2,26 кг
			-023	Ø 14 ℓ =3130							1	1			3,79 кг
			-024	Ø 14 ℓ =2550			1	1							3,09 кг
			-028	Ø 16 ℓ =3130									1		4,95 кг
			-030	Ø 16 ℓ =2810					1						4,44 кг
			-033	Ø 18 ℓ =2850						1					5,70 кг
				Сталь класса А-III ГОСТ 5781-82											
Б4		4	-012	Ø 12 ℓ =1000	1		1								0,89 кг
				Марка	Кр 1-11	Кр 1-12	Кр 1-13	Кр 1-14	Кр 1-15	Кр 1-16	Кр 1-17	Кр 1-18	Кр 1-19	Кр 1-20	

3.006.1-3/83.1-4-01.0	Лист 4

Инв.№ подл.	Подпись и дата	Взам.инв.№

Формат	Зона	Позиц.	Обозначение	Наименование	Кол. на исполн.-01.0 20	21	22	23	24	25	26	27			Примеч.
				Документация											
А4			3.006.1-1/83.1-4-01.0 СБ	Сборочный чертеж	X	X	X	X	X	X	X	X			
				Детали											
				Стержни											
				Сталь класса Вр-I ГОСТ 6727-80											
Б4		1	3.006.1-3/83.1-4-00.1	Ø5 ℓ=180				25							0,026 кг
				Сталь класса А-I ГОСТ 5781-82											
			-034	Ø8 ℓ=220			20				22	22			0,087 кг
			-002	Ø8 ℓ=180	19	23			25	25					0,071 кг
				Сталь класса А-III ГОСТ 5781-82											
Б4		2	-035	Ø12 ℓ=4310				1							3,83 кг
			-036	Ø14 ℓ=4310					1						5,22 кг
			-039	Ø16 ℓ=4360							1				6,89 кг
			-040	Ø16 ℓ=4310						1					6,81 кг
			-041	Ø16 ℓ=4000		1									6,32 кг

Инв.№ подл.	Подпись и дата	Взам.инв.№

Формат	Зона	Позиц.	Обозначение	Наименование	Кол. на исполн.-01.0 20	21	22	23	24	25	26	27			Примеч.
			3.006.1-3/83.1-4-00.1 -044	Ø18 ℓ=4350								1			8,70 кг
			-045	Ø18 ℓ=4050			1								8,10 кг
			-046	Ø18 ℓ=3720	1										7,44 кг
				Сталь класса А-III ГОСТ 5781-82											
Б4		3	-037	Ø14 ℓ=3780							1				4,57 кг
			-038	Ø14 ℓ=3740				1							4,53 кг
			-042	Ø16 ℓ=3730					1	1					5,89 кг
			-043	Ø16 ℓ=3430		1									5,42 кг
			-047	Ø18 ℓ=3170	1										6,34 кг
			-048	Ø20 ℓ=3770								1			9,31 кг
			-049	Ø20 ℓ=3470			1								8,57 кг
				Марка	Кр1-21	Кр1-22	Кр1-23	Кр1-24	Кр1-25	Кр1-26	Кр1-27	Кр1-28			

Инв. № подл.	Подпись и дата	Взам. инв. №

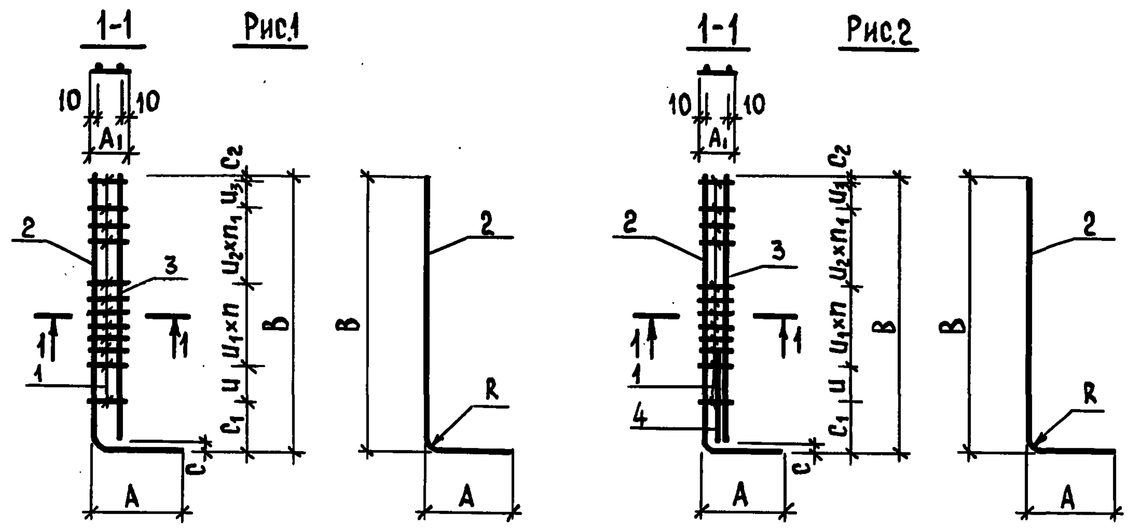

Обозначение	Марка	Рис.	Размеры, мм A	A1	B	C	C1	C2	R	U	U1	U2	U3	n	n1	Масса, кг
3.006.1-3/83.1-4-01.0	Кр 1-1	1	570	160	2250	20	430	20	70	—	75	150	225	5	8	2,95
-01	Кр 1-2															4,20
-02	Кр 1-3															5,69

Нач.отд.	Козеева		
Гл.спец.	Афонин		
Н.контр.	Бударина		
Гл.инж.пр.	Перегудова		
Ст.инж.	Бударина		
Инж.	Груненышева		
Техн.	Паршина		

3.006.1-3/83.1-4-01.0 СБ

Каркас плоский Кр1-1...Кр1-28
Сборочный чертеж

Стадия	Масса	Масштаб
Р	см. табл.	
Лист 1	Листов 3	

Мосинжпроект

Инв. № подл.	Подпись и дата	Взам. инв. №

Продолж. табл.

Обозначение	Марка	Рис.	Размеры, мм A	A1	B	C	C1	C2	R	U	U1	U2	U3	n	n1	Масса, кг
3.006.1-3/83.1-4-01.0 -03	Кр 1-4	2	570	180	2290	40	270	20	90	300	100	200	—	5	6	7,67
-04	Кр 1-5	1														6,78
-05	Кр 1-6	2														10,20
-06	Кр 1-7	1														9,31
-07	Кр 1-8	1		160	2550	20	430		70	—	75	150	225	7	9	4,71
-08	Кр 1-9															5,40
-09	Кр 1-10															6,39
-10	Кр 1-11	2		180	2590	40	270		90	300	100	200	—	6	7	9,12
-11	Кр 1-12	1														8,23
-12	Кр 1-13	2														11,25
-13	Кр 1-14	1														10,36
-14	Кр 1-15	1		160	2850		430		80	—	75	150	225	9	10	11,02
-15	Кр 1-16	1		180	2890		370		90	300	100	200	—	8	7	13,71
-16	Кр 1-17	1		160	3170		440	30	70	—	75	150	225	9	12	7,60
-17	Кр 1-18															8,78
-18	Кр 1-19								80							12,23
-19	Кр 1-20	1		180	3210		370	40		300	100	200	—		8	10,04

3.006.1-3/83.1-4-01.0 СБ

Лист 2

Инв.№ подл.	Подпись и дата	Взам. инв.№

Продолж. табл.

Обозначение	Марка	Рис.	Размеры, мм A	A_1	B	C	C_1	C_2	R	U	U_1	U_2	U_3	n	n_1	Масса, кг
3.006.1-3/83.1-4-01.0 -20	Кр 1-21	1	570	180	3210	40	370	40	90	300	100	200	—	9	8	15,13
-21	Кр 1-22	1	590		3470		250	20	80			150	300	8	12	13,37
-22	Кр 1-23	1	610	220	3510		370	40	100			200	—		10	18,41
-23	Кр 1-24	1	590	180	3770		250	20	70			150	300		14	9,01
-24	Кр 1-25	1							80							12,89
-25	Кр 1-26	1														14,48
-26	Кр 1-27	1	610	220	3810		370	40	100			200	—	9	11	13,37
-27	Кр 1-28	1														19,92

3.006.1-3/83.1-4-01.0 СБ

Лист 3

Инв.№ подл.	Подпись и дата	Взам. инв.№

Формат	Зона	Поз.	Обозначение	Наименование	Кол. на испол.-02.0 —	01	02	03	04	05	06				Примеч.
				Документация											
А4			3.006.1-3/83.1-4-02.0 СБ	Сборочный чертеж	×	×	×	×	×	×	×				
				Детали											
				Стержни											
				Сталь класса Вр-I ГОСТ 6727-80											
Б4		1	3.006.1-3/83.1-4-00.1 -050	⌀5 ℓ = 220							14				0,032 кг
			-000	⌀5 ℓ = 180				14	14						0,026 кг
			-001	⌀5 ℓ = 160	10	10	14								0,023 кг
				Сталь класса А-I ГОСТ 5781-82											
			-002	⌀8 ℓ = 180						14					0,071 кг
				Сталь класса А-III ГОСТ 5781-82											
Б4		2	-051	⌀10 ℓ = 2870	2			2							1,77 кг
			-052	⌀12 ℓ = 2870		2	2		2		2				2,55 кг
			-053	⌀14 ℓ = 2870						2					3,47 кг
				Марка	Кр 2-1	Кр 2-2	Кр 2-3	Кр 2-4	Кр 2-5	Кр 2-6	Кр 2-7				

Нач. отд.	Козеева	
Гл. спец.	Афонин	
Н. контр.	Бударина	
Гл. инж. пр.	Перегудова	
Ст. инж.	Бударина	
Инж.	Грунешева	
Техн.	Паршина	

3.006.1-3/83.1-4-02.0

Каркас плоский Кр 2-1...Кр 2-16

Стадия	Лист	Листов
Р	1	2

Мосинжпроект

20969-04 9

Обозначение	Наименование	Формат	Зона	Поз.	Марка	Кол. на испол. 02.0															Примеч.
						07	08	09	10	11	12	13	14	15							
	Документация																				
	Сборочный чертеж																				
3.006.1-3/83.1-4-02.0 СБ		А4																			
	Детали																				
	Стержни																				
	Сталь класса Вр-I ГОСТ 6727-80																				
3.006.1-3/83.1-4-00.1 – 050	Ø 5 ℓ = 220	БЧ		1	Кр 2-8								5		0,032 кг						
– 000	Ø 5 ℓ = 180				Кр 2-9					5	5				0,026 кг						
– 001	Ø 5 ℓ = 160				Кр 2-10		4	4	5						0,023 кг						
	Сталь класса А-I ГОСТ 5781-82																				
– 034	Ø 8 ℓ = 220				Кр 2-11	14								5	0,087 кг						
– 002	Ø 8 ℓ = 180				Кр 2-12							5			0,071 кг						
	Сталь класса А-III ГОСТ 5781-82																				
– 054	Ø10 ℓ = 1070	БЧ		2	Кр 2-13		2			2					0,66 кг						
– 055	Ø12 ℓ = 1070				Кр 2-14				2		2		2		0,95 кг						
– 053	Ø14 ℓ = 2870				Кр 2-15										3,47 кг						
– 056	Ø14 ℓ = 1070				Кр 2-16									2	1,29 кг						

3.006.1-3/83.1-4-02.0

Лист 2

Инв. № подл. | Подпись и дата | Взам. инв. №

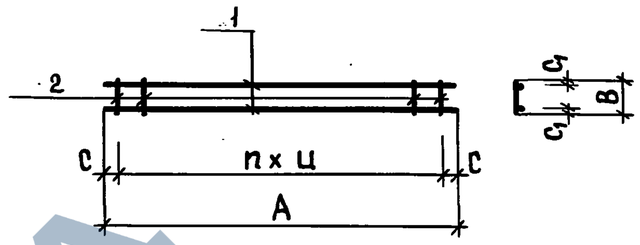

Обозначение	Марка	Размеры, мм A	B	C	C_1	Ц	n	Масса, кг
3.006.1-3/83.1-4-02.0	Кр 2-1	2870	160	85	10	300	9	3,77
– 01	Кр 2-2							5,33
– 02	Кр 2-3			135		200	13	5,42
– 03	Кр 2-4		180		30			3,90
– 04	Кр 2-5							5,46
– 05	Кр 2-6							7,93
– 06	Кр 2-7		220					5,55
– 07	Кр 2-8							8,16
– 08	Кр 2-8	1070	160	85		300	3	1,41
– 09	Кр 2-10							1,99
– 10	Кр 2-11			135		200	4	2,02
– 11	Кр 2-12		180					1,45
– 12	Кр 2-13							2,03
– 13	Кр 2-14							2,94
– 14	Кр 2-15		220					2,06
– 15	Кр 2-16							3,02

Инв. № подл. | Подпись и дата | Взам. инв. №

Нач. отд.	Козеева	
Гл. спец.	Афонин	
Н. контр.	Бударина	
Гл. инж. пр.	Перегудова	
Ст. инж.	Бударина	
Инж.	Груненышева	
Техн.	Паршина	

3.006.1-3/83.1-4-02.0 СБ

Каркас плоский Кр 2-1...Кр 2-16
Сборочный чертеж

Стадия	Масса	Масштаб
Р	см. табл.	
Лист	Листов 1	

Мосинжпроект

ЗАВОД ЖЕЛЕЗА

Инв.№ подл.	Подпись и дата	Взам. инв.№

Формат	Зона	Позиц.	Обозначение	Наименование	Кол. на исполн. 03.0										Примеч.
					–	01	02	03	04	05	06				
				Документация											
А4			3.006.1-3/83.1-4-03.0 СБ	Сборочный чертеж	×	×	×	×	×	×	×				
				Детали											
				Стержни											
				Сталь класса Вр I ГОСТ 6727-80											
Б4		1	3.006.1-3/83.1-4-00.1	Ø5 ℓ = 180							10				0,026 кг
			-001	Ø5 ℓ = 160				20		10					0,023 кг
			-057	Ø5 ℓ = 140		20	15		10						0,020 кг
			-058	Ø5 ℓ = 120	15										0,017 кг
				Сталь класса А-I ГОСТ 5781-82											
Б4		2	-059	Ø8 ℓ = 2920	2	2									1,15 кг
			-060	Ø8 ℓ = 2900			2	2							1,15 кг
			-061	Ø8 ℓ = 1400					2	2	2				0,55 кг
				Марка	Кр 1	Кр 2	Кр 3	Кр 4	Кр 5	Кр 6	Кр 7				

Нач. отд.	Козеева	
Гл. спец.	Афонин	
Н. контр.	Бударина	
Гл. инж. пр.	Перегудова	
Ст. инж.	Бударина	
Инж.	Грунеышева	
Техн.	Паршина	

3.006.1-3/83-1-4-03.0

Каркас плоский
Кр1 ... Кр7

Стадия	Лист	Листов
Р	1	1

Мосинжпроект

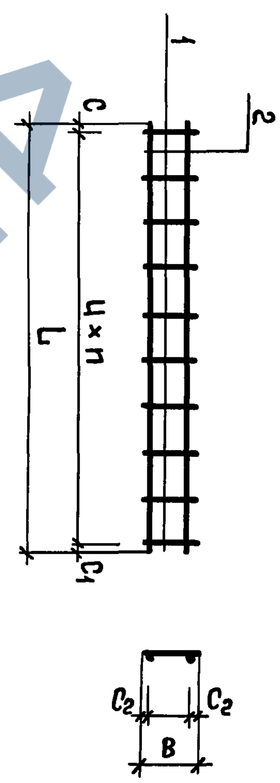

Обозначение	Марка	Размеры, мм L	B	n	c	c1	c2	n	Масса кг
3.006.1-3/83.1-4-03.0	Кр 1	2920	120	200	50	70	25	14	2,56
-01	Кр 2		140	150	25	45		19	2,70
-02	Кр 3			200	40	60		14	2,60
-03	Кр 4	2900	160				30	19	2,76
-04	Кр 5		140	150	25	25	25		1,30
-05	Кр 6	1400	160				35	9	1,33
-06	Кр 7		180						1,36

Нач. отд.	Козеева			
Гл. спец.	Афонин			
Н. контр.	Бударина			
Гл. инж. пр.	Перегудова			
Ст. инж.	Бударина			
Инж.	Грунеышева			
Техн.	Паршина			

3.006.1-3/83.1-4-03.0 СБ

Каркас плоский
Кр1 ... Кр7
Сборочный чертеж

Стадия	Масса	Масштаб
Р	см. табл.	
Лист	Листов 1	

Мосинжпроект

Инв.№ подл.	Подпись и дата	Взам. инв.№

20969-04

ЗАВОД ЖБИ

Инв. № подл.	Подпись и дата	Взам. инв. №

Формат	Зона	Позиц.	Обозначение	Наименование	Кол. на испол.-04.0 —	01	02	03	04	05	06	07	08	09	Примеч.
				Документация											
А4			3.006.1-3/83.1-4-04.0 СБ	Сборочный чертеж	×	×	×	×	×	×	×	×	×	×	
				Детали											
				Стержни											
				Сталь класса Вр-I ГОСТ 6727-80											
Б4		1	3.006.1-3/83.1-4-00.1 -062	⌀5 ℓ=2960	14			18				21			0,43 кг
				Сталь класса А-I ГОСТ 5781-82											
			-063	⌀8 ℓ=2960						18	18		21	22	1,17 кг
				Сталь класса А-III ГОСТ 5781-82											
			-064	⌀6 ℓ=2960		14	15		18						0,66 кг
				Сталь класса А-III ГОСТ 5781-82											
Б4		2	-035	⌀12 ℓ=4310								12			3,83 кг
			-065	⌀12 ℓ=3730					12						3,31 кг
			-019	⌀12 ℓ=3690				12							3,28 кг

Нач. отд.	Козеева	
Гл. спец.	Афонин	
Н. контр.	Бударина	
Гл. инж. пр.	Перегудова	
Ст. инж.	Бударина	
Техн.	Паршина	

3.006.1-3/83.1-4-04.0

Сетка арматурная С1-1 ... С1-10

Стадия	Лист	Листов
Р.	1	2

Мосинжпроект

Инв. № подл.	Подпись и дата	Взам. инв. №

Формат	Зона	Позиц.	Обозначение	Наименование	Кол. на испол.-0.4.0 —	01	02	03	04	05	06	07	08	09	Примеч.
Б4		2	3.006.1-3/83.1-4-00.1 -066	⌀12 ℓ=3110			12								2,76 кг
			-067	⌀12 ℓ=2810	12	12									2,50 кг
			-073	⌀14 ℓ=4370										12	5,29 кг
			-036	⌀14 ℓ=4310									12		5,21 кг
			-074	⌀14 ℓ=3720						12					4,50 кг
			-025	⌀16 ℓ=3720							12				5,88 кг
				Сталь класса А-III ГОСТ 5781-82											
Б4		3	-068	⌀12 ℓ=2370								9			2,10 кг
			-069	⌀12 ℓ=2330					9						2,07 кг
			-070	⌀12 ℓ=2150				9							1,91 кг
			-071	⌀12 ℓ=1470			9								1,31 кг
			-072	⌀12 ℓ=1880	9	9									1,67 кг
			-075	⌀14 ℓ=2490										9	3,01 кг
			-076	⌀14 ℓ=2370									9		2,87 кг
			-077	⌀14 ℓ=2320						9					2,81 кг
			-078	⌀16 ℓ=2060							9				3,25 кг

Марка	С1-1	С1-2	С1-3	С1-4	С1-5	С1-6	С1-7	С1-8	С1-9	С1-10

3.006.1-3/83.1-4-04.0

Лист 2

20969-04 12

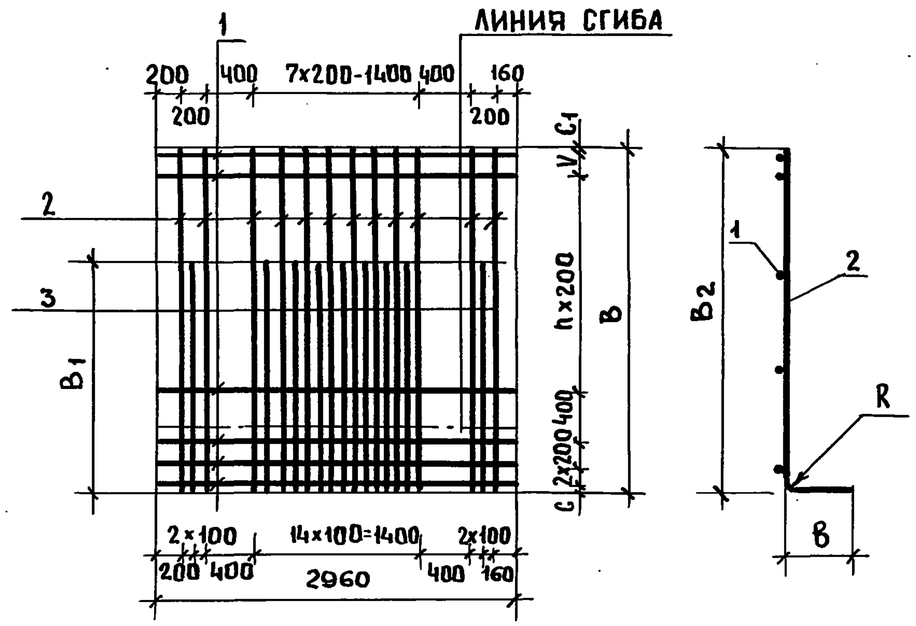

Обозначение	Марка изделия	Размеры, мм B	B_1	B_2	b	R	c	C_1	V	h	Масса, кг
3.006.1-3/83.1-4-04.0	С1-1	2810	1880	2290	570	90	30	30	150	9	51,05
-01	С1-2										54,27
-02	С1-3	3110	1470	2590			40	70		11	54,81
-03	С1-4	3690	2150	3170		80	60	45		14	64,29
-04	С1-5	3730	2320	3210			70	60	–		70,23
-05	С1-6	3720				90	60				100,35
-06	С1-7		2060								120,87
-07	С1-8	4310	2370	3770	590	80		50		17	73,89
-08	С1-9										112,92
-09	С1-10	4370	2490	3810	610		40	30	100		116,31

3.006.1-3/83.1-4-04.0 СБ

Нач.отд.	Козеева	
Гл.спец.	Афонин	
Н.контр.	Бударина	
Гл.инж.пр.	Перегудова	
Ст.инж.	Бударина	
Инж.	Груненышева	
Техн.	Паршина	

Сетка арматурная
С1-1 .... С1-10
Сборочный чертеж.

Стадия	Масса	Масштаб
Р	см. табл.	
Лист	Листов 1	

Мосинжпроект

Взам.инв.№ | Подпись и дата | Инв.№ подл.

Обозначение	Наименование	Кол. на исполн. – 05.0	01	02	03	04	05	06	07	08	Примеч.
	Документация										
3.006.1-3/83.1-4-05.0 СБ	Сборочный чертеж		X	X	X	X	X	X	X	X	
	Детали										
	Стержни										
	Сталь класса Вр-I ГОСТ 6727-80										0,43 кг
-062	⌀5 ℓ=2960	10	10	10	11	11	11	13	13	15	
	Сталь класса А-III ГОСТ 5781-82										
-079	⌀8 ℓ=3080	10			10						1,22 кг.
-080	⌀8 ℓ=2780	10									1,10 кг.
-082	⌀10 ℓ=4320									10	2,67 кг.
Поз.		1									
Зона											
Формат		Б4									
		Б4									
		А4									

3.006.1-3/83.1-4-05.0

Сетка арматурная
С1-11.... С1-19

Стадия	Лист	Листов
Р	1	2

Мосинжпроект

Нач.отд.	Козеева	
Гл.инж.	Афонин	
Н.контр.	Бударина	
Гл.инж.пр.	Перегудова	
Ст.инж.	Бударина	
Инж.	Груненышева	
Техн.	Паршина	

Обозначение	Позиц.	Наименование	Марка	Кол. на исполн. 05.0 –	01	02	03	04	05	06	07	08		Примеч.
3.006.1-3/83.1-4-00.1	2	Ø10 ℓ=3700 ГОСТ 5781-82	С1-11	7										2,28 кг
-083		Ø10 ℓ=3080	С1-12		7									1,90 кг
-084		Ø10 ℓ=2780	С1-13			7								1,72 кг
-004		Ø12 ℓ=3700	С1-14				7							3,29 кг
-088		Ø12 ℓ=3080	С1-15					7						2,74 кг
-007		Ø12 ℓ=2780	С1-16						7					2,47 кг
-008			С1-17							7				
-081	3	Ø8 ℓ=1580	С1-18	7							7			0,62 кг
-085		Ø10 ℓ=1620	С1-19									7		1,00 кг
-086		Ø10 ℓ=1590								7				0,98 кг
-087		Ø10 ℓ=1580						7						0,97 кг
-089		Ø12 ℓ=1590									7			1,41 кг
-090		Ø12 ℓ=1580							7					1,40 кг

3.006.1-3/83.1-4-05.0 Лист 2

Инв. № подл. | Подпись и дата | Взам. инв. №

Формат БЧ | Зона | Позиц. БЧ

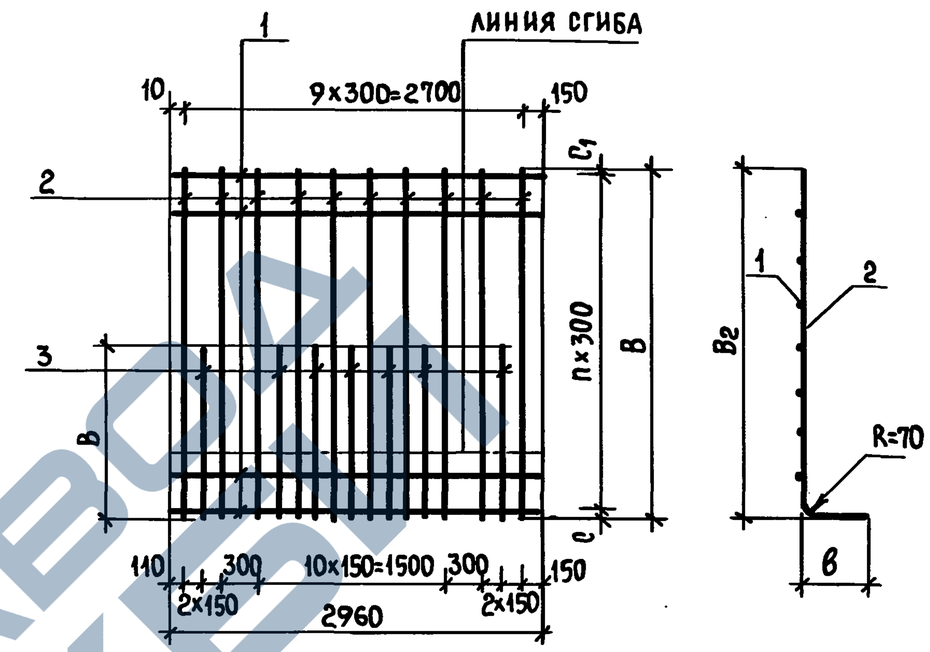

Обозначение	Марка изделия	Размеры, мм B	B1	B2	в	c	c1	n	Масса, кг
3.006.1-3/83.1-4-05.0	С1-11	2780	1580	2250	570	50	30	9	19,64
-01	С1-12								28,29
-02	С1-13								38,80
-03	С1-14	3080		2550				10	21,27
-04	С1-15								30,52
-05	С1-16								41,93
-06	С1-17	3700	1590	3170		55	45	12	35,25
-07	С1-18								48,36
-08	С1-19	4320	1620	3770	590	90	30	14	40,15

Инв. № подл. | Подпись и дата | Взам. инв. №

3.006.1-3/83.1-4-05.0 СБ

Нач. отд.	Козеева	
Гл. спец.	Афонин	
Н. контр.	Бударина	
Гл. инж. пр.	Перегудова	
Ст. инж.	Бударина	
Инж.	Груненышева	
Техн.	Паршина	

Сетка арматурная С1-11 ... С1-19 Сборочный чертеж

Стадия	Масса	Масштаб
Р	см. табл.	
Лист	Листов 1	

Мосинжпроект

https://zavodjbi.com/

Инв. № подл.	Подпись и дата	Взам. инв. №

Формат	Зона	Поз.	Обозначение	Наименование	Кол. на исполн. -06.0										Примеч.
					—	01	02	03	04	05					
				Документация											
А4			3.006.1-3/83.1-4-06.0 СБ	Сборочный чертеж	×	×	×	×	×	×					
				Детали											
				Стержни											
				Сталь класса Вр-I ГОСТ 6727-80											
Б4		1	3.006.1-3/83.1-4-00.1 -091	⌀5 ℓ = 1160	10	10	10	11	11	11					0,17 кг
				Сталь класса А-III ГОСТ 5781-82											
Б4		2	-079	⌀8 ℓ = 3080					4						1,22 кг
			-080	⌀8 ℓ = 2780		4									1,10 кг
			-004	⌀10 ℓ = 2780			4								1,72 кг
			-007	⌀12 ℓ = 3080						4					2,74 кг
			-092	⌀14 ℓ = 3070				4							3,71 кг
			-093	⌀14 ℓ = 2770	4										3,35 кг
				Марка	С1-20	С1-21	С1-22	С1-23	С1-24	С1-25					

Нач. отд.	Козеева		3.006.1-3/83.1-4-06.0
Гл. спец.	Афонин		
Н. контр.	Бударина		Сетка арматурная С1-20...С1-25
Гл. инж. пр.	Перегудова		
Ст. инж.	Бударина		
Инж.	Груненышева		
Техн.	Паршина		

Стадия	Лист	Листов
Р		1

Мосинжпроект

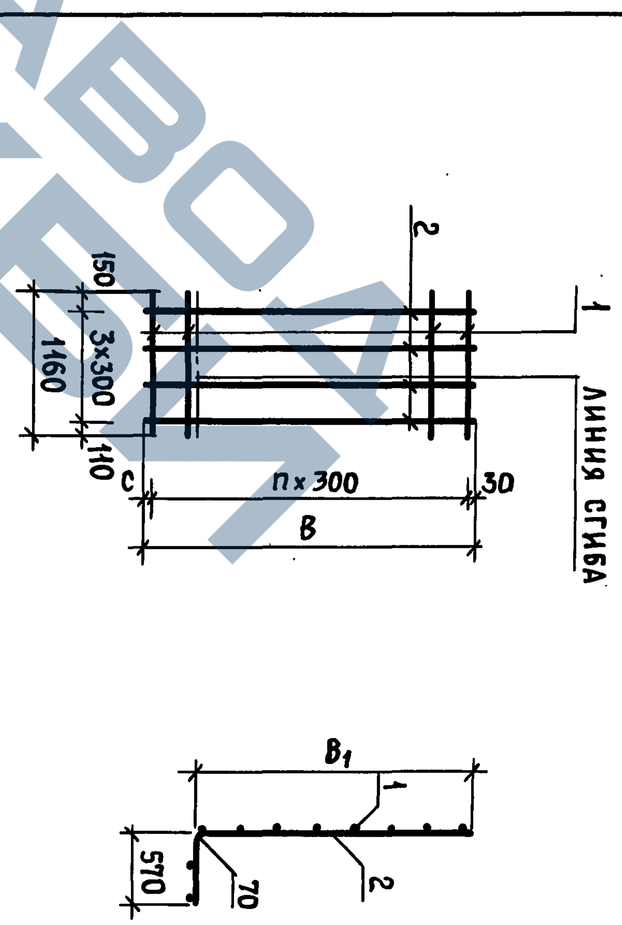

Обозначение	Марка	Размеры, мм B	B1	C	n	Масса, кг
3.006.1-3/83.1-4-06.0 -01	С1-20	2770	2250	40	9	15,10
-02	С1-21	2780		50		6,10
-03	С1-22					8,58
-04	С1-23	3070		40		16,71
-05	С1-24	3080	2550	50	10	6,75
	С1-25					12,83

Нач. отд.	Козеева		3.006.1-3/83.1-4-06.0 СБ
Гл. спец.	Афонин		Сетка арматурная С1-20...С1-25 Сборочный чертеж
Н. контр.	Бударина		
Гл. инж. пр.	Перегудова		
Ст. инж.	Бударина		
Инж.	Груненышева		
Техн.	Паршина		

Стадия	Масса	Масштаб
Р	см. табл.	
Лист	Листов 1	

Мосинжпроект

20969-04

Инв. № подл.	Подпись и дата	Взам. инв. №

ЗАВОД ЖЕЛЕЗОБЕТОННЫХ ИЗДЕЛИЙ

Инв.№подл.	Подпись и дата	Взам.инв.№

Формат	Зона	Позиц.	Обозначение	Наименование	Кол. на испол. – 07.0										Примеч.
					–	01	02	03	04	05	06	07	08	09	
				ДОКУМЕНТАЦИЯ											
А4			3.006.1-3/83.1-4-07.0 СБ	Сборочный чертеж											
				ДЕТАЛИ											
				СТЕРЖНИ											
				Сталь класса Вр-I ГОСТ 6727-80											
Б4		1	3.006-3/83.1-4-00.1 – 091	Ø5 ℓ = 1160	14			12		18	13	13			0,17 кг
				Сталь класса А-I ГОСТ 5781-82											
			– 094	Ø8 ℓ = 1160		14			17					18	0,46 кг
				Сталь класса А-III ГОСТ 5781-82											
			– 095	Ø6 ℓ = 1160			15						18		0,26 кг
				Сталь класса А-III ГОСТ 5781-82											
Б4		2	– 083	Ø10 ℓ = 3700							4				2,28 кг

Нач.отд.	Козеева		3.006.1-3/83.1-4-07.0
Гл.спец.	Афонин		Сетка арматурная С1-26...С1-42
Н.контр.	Бударина		Стадия: Р. Лист: 1 Листов: 4
Гл.инж.пр.	Перегудова		Мосинжпроект
Ст.инж.	Бударина		
Техн.	Паршина		

Инв.№подл.	Подпись и дата	Взам.инв.№

Формат	Зона	Позиц.	Обозначение	Наименование	Кол. на испол. – 07.0										Примеч.
					–	01	02	03	04	05	06	07	08	09	
Б4		2	3.006.1-3/83.1-4-00.1 – 088	Ø12 ℓ = 3700								4			3,29 кг
			– 074	Ø14 ℓ = 3720										4	4,50 кг
			– 022	Ø14 ℓ = 3690						4					4,46 кг
			– 096	Ø14 ℓ = 3370				4							4,08 кг
			– 097	Ø14 ℓ = 3100			4								3,75 кг
			– 098	Ø14 ℓ = 2800	4	4									3,39 кг
			– 025	Ø16 ℓ = 3720									4		5,88 кг
			– 103	Ø16 ℓ = 3400					4						5,37 кг
				Сталь класса А-I ГОСТ 5781-82											
Б4		3	– 087	Ø10 ℓ = 1580							2				0,97 кг
			– 090	Ø12 ℓ = 1580								2			1,40 кг
			– 099	Ø14 ℓ = 1700										2	2,06 кг
			– 100	Ø14 ℓ = 1570				2							1,90 кг
			– 101	Ø14 ℓ = 1460			2			2					1,77 кг
			– 102	Ø14 ℓ = 1450	2	2									1,75 кг
			– 104	Ø16 ℓ = 1700									2		2,69 кг
			– 105	Ø16 ℓ = 1680					2						2,65 кг
				Марка	С1-26	С1-27	С1-28	С1-29	С1-30	С1-31	С1-32	С1-33	С1-34	С1-35	

3.006.1-3/83.1-4-07.0

Лист 2

Инв.№ подл.	Подпись и дата	Взам.инв.№

Формат	Зона	Позиц.	Обозначение	Наименование	Кол. на испол. -07.0										Примеч.
					10	11	12	13	14	15	16				
				Документация											
А4			3.006.1-3/83.1-4-07.0 СБ	Сборочный чертеж	X	X	X	X	X	X	X				
				Детали											
				Стержни											
				Сталь класса Вр-I ГОСТ 6727-80											
Б4		1	3.006.1-3/83.1-4-00.1 -091	Ф5 ℓ = 1160					15	21					0,17 кг
				Сталь класса А-I ГОСТ 5781-82											
			-094	Ф8 ℓ = 1160	18	20	20	21			22				0,46 кг
				Сталь класса А-III ГОСТ 5781-82											
Б4		2	-082	Ф10 ℓ = 4320					4						2,67 кг
			-107	Ф12 ℓ = 4320						4					3,84 кг
			-073	Ф14 ℓ = 4370							4				5,29 кг
			-036	Ф14 ℓ = 4310				4							5,22 кг
			-109	Ф14 ℓ = 4010		4									4,85 кг

3.006.1-3/83.1-4-07.0 Лист 3

Инв.№ подл.	Подпись и дата	Взам.инв.№

Формат	Зона	Позиц.	Обозначение	Наименование	Кол. на испол. -07.0										Примеч.
					10	11	12	13	14	15	16				
Б4		2	3.006.1-3/83.1-4-00.1 -025	Ф16 ℓ = 3720	4										5,88 кг
			-113	Ф20 ℓ = 4050			4								10,00 кг
				Сталь класса А-III ГОСТ 5781-82											
Б4		3	-106	Ф10 ℓ = 1630					2						1,01 кг
			-108	Ф12 ℓ = 1510						2					1,34 кг
			-110	Ф14 ℓ = 1660							2				2,01 кг
			-111	Ф14 ℓ = 1500				2							1,82 кг
			-112	Ф14 ℓ = 1490		2									1,80 кг
			-104	Ф16 ℓ = 1700	2										2,69 кг
			-114	Ф20 ℓ = 1660			2								4,10 кг
				Марка	С1-36	С1-37	С1-38	С1-39	С1-40	С1-41	С1-42				

3.006.1-3/83.1-4-07.0 Лист 4

Инв. № подл.	Подпись и дата	Взам. инв. №

Рис. 1

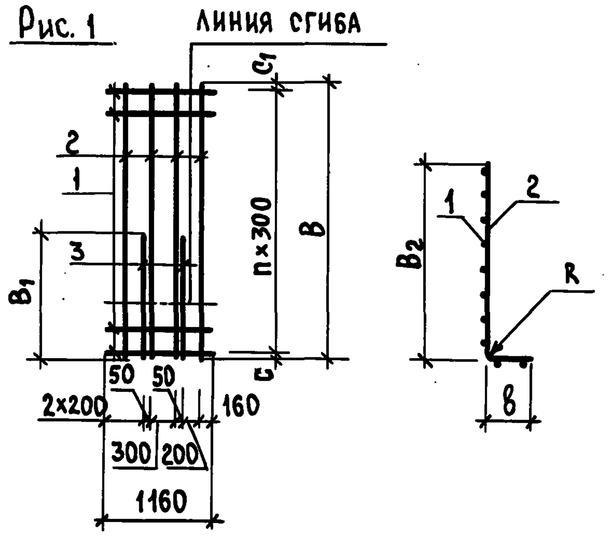

Рис. 2

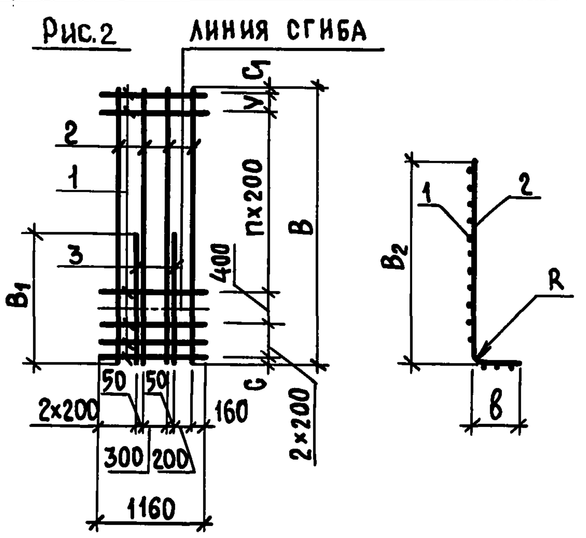

Обозначение	Марка	Рис.	Размеры, мм B	B_1	B_2	в	R	C	C_1	V	n	Масса, кг
3.006.1-3/83.1-4-07.0	С1-26	2	2800	1450	2290	570	90	20	30	150	9	19,44
-01	С1-27											23,50
-02	С1-28		3100	1460	2590			30	70	—	11	22,44

Нач.отд.	Козеева		3.006.1-3/83.1-4-07.0 СБ
Гл.спец.	Афонин		Сетка арматурная С1-26...С1-42 Сборочный чертеж
Н.контр.	Бударина		Стадия: Р; Масса: см. табл.; Масштаб:
Гл.инж.пр.	Перегудова		Лист 1; Листов 2
Ст. инж.	Бударина		Мосинжпроект
Инж.	Груненышева		
Техн.	Паршина		

Инв. № подл.	Подпись и дата	Взам. инв. №

Обозначение	Марка	Рис.	Размеры, мм B	B_1	B_2	в	R	C	C_1	V	n	Масса, кг
3.006.1-3/83.1-4-07.0 -03	С1-29	1	3370	1570	2850	570	80	25	35	—	11	22,16
-04	С1-30	2	3400	1680	2890		90	60	40	100	12	34,60
-05	С1-31		3690	1460	3170		80	40	50	—	14	24,44
-06	С1-32	1	3700	1580			70	50			12	13,27
-07	С1-33											18,17
-08	С1-34	2	3720	1700	3210		80	60	60		14	33,58
-09	С1-35						90					30,40
-10	С1-36											37,18
-11	С1-37		4010	1490	3470	590	80		50	100	15	32,20
-12	С1-38		4050	1660	3510	610	100	20	30	—	16	57,40
-13	С1-39		4310	1500	3770	590	80	70	40	—	17	34,18
-14	С1-40	1	4320	1630			70	90	30	—	14	15,25
-15	С1-41	2		1510				80	40	—	17	21,61
-16	С1-42		4370	1660	3810	610	80	40	30	100		35,30

3.006.1-3/83.1-4-07.0 СБ

Лист 2

20969-04 18

Инв. № подл.	Подпись и дата	Взам. инв. №

Формат	Зона	Позиц.	Обозначение	Наименование	Кол. на исполн. – 08.0										Примеч.
					–	01	02	03							
				Документация											
А4			3.006.1-3/83.1-4-08.0 СБ	Сборочный чертеж	×	×	×	×							
				Детали											
				Стержни											
				Сталь класса А-I ГОСТ 5781-82											
Б4		1	3.006.1-3/83.1-4-00.1 – 063	Ø8 ℓ = 2960	25	25									1,17 кг
				Сталь класса А-III ГОСТ 5781-82											
			–115	Ø8 ℓ = 1160			25	25							0,46 кг

Нач. отд.	Козеева	Козе	
Гл. спец.	Афонин		
Н. контр.	Бударина		
Гл. инж. пр.	Перегудова		
Ст. инж.	Бударина		
Инж.	Груненышева		

3.006.1-3/83.1-4-08.0

Сетка арматурная С1-43 ... С1-46

Стадия	Лист	Листов
Р.	1	2

Мосинжпроект

Инв. № подл.	Подпись и дата	Взам. инв. №

Формат	Зона	Позиц.	Обозначение	Наименование	Кол. на исполн. – 08.0										Примеч.
					–	01	02	03							
				Сталь класса А-III ГОСТ 5781-82											
Б4		2	3.006.1-3/83.1-4-00.1 –116	Ф16 ℓ=5710	10										9,02 кг
			–118	Ф18 ℓ=5710		10	4								11,42 кг
			–120	Ф20 ℓ=5710				4							14,10 кг
				Сталь класса А-III ГОСТ 5781-82											
Б4		3	–117	Ф16 ℓ=3040	9										4,80 кг
			–119	Ф18 ℓ=3040		9	3								6,08 кг
			–121	Ф20 ℓ=3040				3							7,51 кг
				Марка	С1-43	С1-44	С1-45	С1-46							

3.006.1-3/83.1-4-08.0

Лист 2

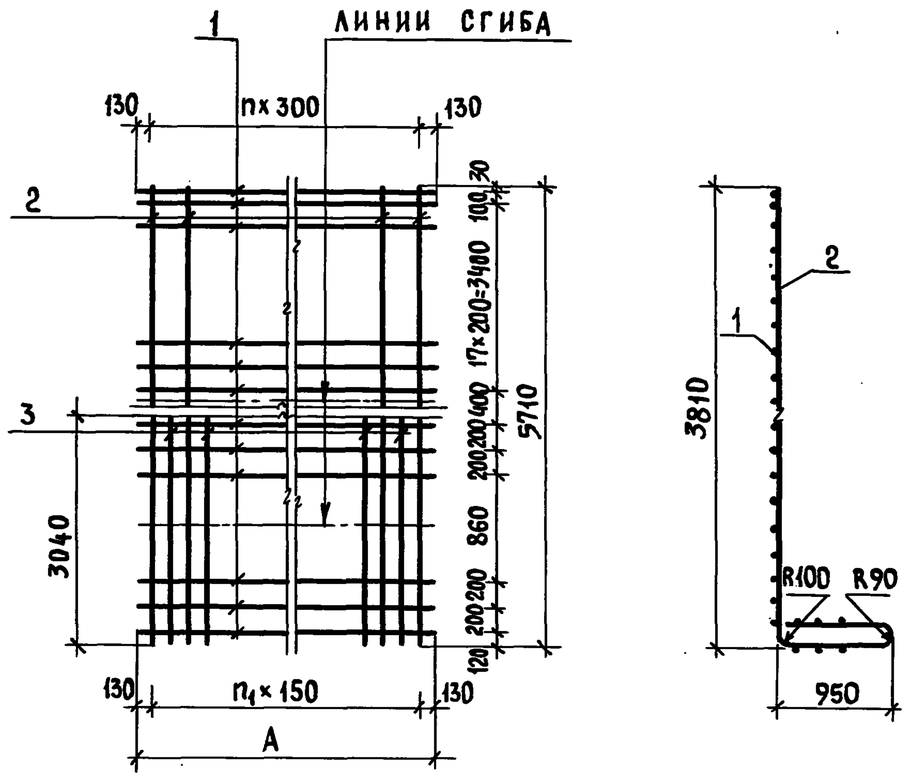

Обозначение	Марка	А, мм	n	n_1	Масса, кг
3.006.1-3/83.1-4-08.0	С 1-43	2960	9	18	162,65
-01	С 1-44				198,17
-02	С 1-45	1160	3	6	75,42
-03	С 1-46				90,43

Нач. отд.	Козеева		
Гл. спец.	Афонин		
Н. контр.	Бударина		
Гл. инж. пр.	Перегудова		
Ст. инж.	Бударина		
Инж.	Груненышева		
Техн.	Паршина		

3.006.1-3/83.1-4-08.0 СБ

Сетка арматурная С 1-43 ... С 1-46 Сборочный чертеж

Стадия	Масса	Масштаб
Р	см. табл.	
Лист	Листов 1	

Мосинжпроект

Инв. № подл. | Подпись и дата | Взам. инв. №

Наименование	Марка	Кол. на испол. - 0.90															Примеч.
		-	01	02	03	04	05	06									
Документация																	
Сборочный чертеж																	
3.006.1-3/83.1-4-09.0 СБ																	
Детали																	
Стержни																	
Сталь класса Вр-I ГОСТ 6727-80																	
3.006.1-3/83.1-4-00.1 -091	⌀5 ℓ=1160	6	6	6	6	6	6	6									0,17 кг
Сталь класса А-III ГОСТ 5781-82																	
-122	⌀8 ℓ=1800	6															0,71 кг
-124	⌀10 ℓ=1800		6														1,11 кг
-125	⌀12 ℓ=1910							7									1,70 кг
-126	⌀12 ℓ=1850					7											1,64 кг
-127	⌀12 ℓ=1800			6													1,60 кг
-129	⌀14 ℓ=1850						7										2,24 кг
-130	⌀14 ℓ=1800				6												2,18 кг
		С2-1	С2-2	С2-3	С2-4	С2-5	С2-6	С2-8									
А4	БЧ 1																
	БЧ 2																

3.006.1-3/83.1-4-09.0

Сетка арматурная С 2-1 ... С 2-22

Стадия	Лист	Листов
Р	1	3

Мосинжпроект

Нач. отд.	Козеева		
Гл. спец.	Афонин		
Н. контр.	Бударина		
Гл. инж. пр.	Перегудова		
Ст. инж.	Бударина		
Инж.	Груненышева		
Техн.	Паршина		

Инв. № подл. | Подпись и дата | Взам. инв. №

Инв.№ подл.	Подпись и дата	Взам.инв.№

Формат	Зона	Позиц.	Обозначение	Наименование	Кол. на испол. -09.0										Примеч.
					07	08	09	10	11	12	13				
				Документация											
А4			3.006.1-3/83-4-09.0 СБ	Сборочный чертеж											
				Детали											
				Стержни											
				Сталь класса Вр-I ГОСТ 6727-80											
Б4		1	3.006.1-3/83-4-00.1 -062	Ø5 ℓ=2960					6	6	6				0,43 кг
			-091	Ø5 ℓ=1160		6									0,17 кг
				Сталь класса А-I ГОСТ 5781-82											
			-094	Ø8 ℓ=1160	6		6	6							0,46 кг
				Сталь класса А-III ГОСТ 5781-82											
Б4		2	-122	Ø8 ℓ=1800					15						0,71 кг
			-124	Ø10 ℓ=1800						15					1,11 кг
			-127	Ø12 ℓ=1800							15				1,60 кг
			-128	Ø14 ℓ=1910		7									2,31 кг
			-131	Ø16 ℓ=2010				7							3,18 кг
			-132	Ø16 ℓ=1910			7								3,02 кг
			-133	Ø16 ℓ=1850	7										2,92 кг
				Марка	С2-7	С2-9	С2-10	С2-11	С2-12	С2-13	С2-14				

3.006.1-3/83.1-4-09.0 Лист 2

Инв.№ подл.	Подпись и дата	Взам.инв.№

Формат	Зона	Позиц.	Обозначение	Наименование	Кол. на испол. -09.0										Примеч.
					14	15	16	17	18	19	20	21			
				Документация											
А4			3.006.1-3/83-4-09.0 СБ	Сборочный чертеж											
				Детали											
				Стержни											
				Сталь класса Вр-I ГОСТ 6727-80											
Б4		1	3.006.1-3/83-4-00.1 -062	Ø5 ℓ=2960	6	6	6		6	6					0,43 кг
				Сталь класса А-I ГОСТ 5781-82											
			-063	Ø8 ℓ=2960				6			6	6			1,17 кг
				Сталь класса А-III ГОСТ 5781-82											
Б4		2	-123	Ø10 ℓ=1850		19									1,14 кг
			-125	Ø12 ℓ=1910					19						1,70 кг
			-126	Ø12 ℓ=1850			19								1,64 кг
			-128	Ø14 ℓ=1910						19					2,31 кг
			-130	Ø14 ℓ=1800	15										2,18 кг
			-131	Ø16 ℓ=2010								19			3,18 кг
			-132	Ø16 ℓ=1910							19				3,02 кг
			-133	Ø16 ℓ=1850				19							2,92 кг
				Марка	С2-15	С2-16	С2-17	С2-18	С2-19	С2-20	С2-21	С2-22			

3.006.1-3/83.1-4-09.0 Лист 3

20969-04 21

Инв. № подл	Подпись и дата	Взам. инв. №

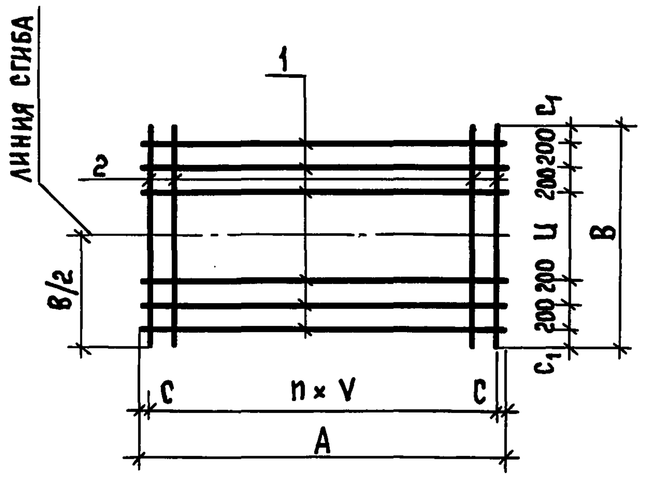

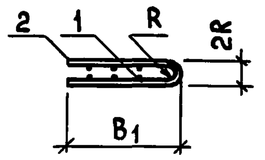

Обозначение	Марка	Размеры, мм A	B	B_1	C	C_1	V	Ц	R	n	Масса, кг
3.006.1-3/83.1-4-09.0	С2-1	1160	1800	860	80	150	200	700	70	5	5,28
-01	С2-2										7,68
-02	С2-3										10,62
-03	С2-4										14,10

Нач. отд.	Козеева		
Гл. спец.	Афонин		
Н. контр.	Бударина		
Гл. инж. пр.	Перегудова		
Ст. инж.	Бударина		
Инж.	Грунёнышева		
Техн.	Паршина		

3.006.1-3/83.1-4-09.0 СБ

Сетка арматурная С2-1... С2-22 Сборочный чертеж

Стадия	Масса	Масштаб
Р	см. табл.	
Лист 1	Листов 2	

Мосинжпроект

Инв. № подл	Подпись и дата	Взам. инв. №

Продолжение табл.

Обозначение	Марка	Размеры, мм A	B	B_1	C	C_1	V	Ц	R	n	Масса, кг
3.006.1-3/83.1-4-09.0 -04	С2-5	1160	1850	880	130	175	150	700	80	6	12,50
-05	С2-6										16,70
-06	С2-7										23,20
-07	С2-8		1910	910		155		800			12,92
-08	С2-9										17,19
-09	С2-10										23,90
-10	С2-11		2010	950		205			100		25,02
-11	С2-12	2960	1800	860	80	150	200	700	70	14	13,23
-12	С2-13										19,23
-13	С2-14										26,58
-14	С2-15										35,28
-15	С2-16		1850	880	130	175	150		80	18	24,24
-16	С2-17										33,74
-17	С2-18										62,50
-18	С2-19		1910	910		155		800			34,88
-19	С2-20										46,47
-20	С2-21										64,40
-21	С2-22		2010	950		205			100		67,44

3.006.1-3/83.1-4-09.0 СБ

Лист 2

Инв. № подл.	Подпись и дата	Взам. инв. №

Формат	Зона	Поз.	Обозначение	Наименование	Кол. на испол. -10.0										Примечание
					-	01	02	03	04	05	06	07			
				Документация											
А4			3.006.1-3/83.1-4-10.0 СБ	Сборочный чертеж	×	×	×	×	×	×	×	×			
				Детали											
				Стержни											
				Сталь класса Вр-I ГОСТ 6727-80											
Б4		1	3.006.1-3/83.1-4-00.1 -062	⌀5 ℓ = 2960							3	3			0,43 кг
			-134	⌀5 ℓ = 2870					3	3					0,41 кг
			-091	⌀5 ℓ = 1160			3	3							0,17 кг
			-135	⌀5 ℓ = 1070	3	3									0,15 кг
				Сталь класса Вр-I ГОСТ 6727-80											
Б4		2	-136	⌀5 ℓ = 600	7	5			19	14					0,086 кг
				Сталь класса А-I ГОСТ 5781-82											
			-137	⌀8 ℓ = 600				7				19			0,24 кг
			-138	⌀8 ℓ = 500			7				19				0,20 кг
				Марка	С3-1	С3-2	С3-3	С3-4	С3-5	С3-6	С3-7	С3-8			

Нач. отд.	Козеева		3.006.1-3/83.1-4-10.0
Гл. спец.	Афонин		
Н. контр.	Бударина		Сетка арматурная С3-1 ... С3-8
Гл. инж. пр.	Перегудова		
Ст. инж.	Бударина		
Инж.	Груненышева		
Техн.	Паршина		

Стадия	Лист	Листов
Р		1

Мосинжпроект

Инв. № подл.	Подпись и дата	Взам. инв. №

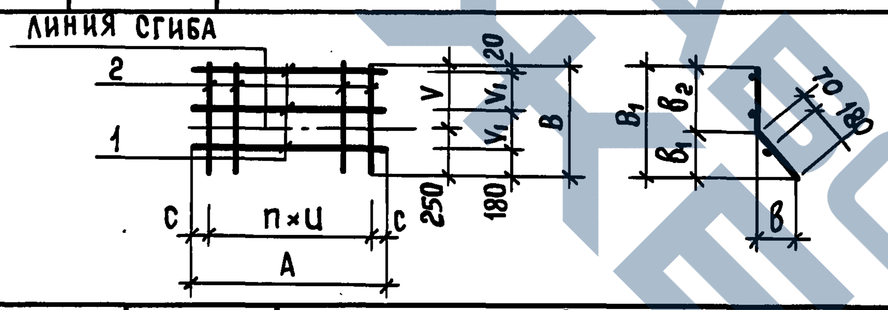

Обозначение	Марка	Размеры, мм A	B	B1	в	в1	в2	c	u	V	V1	n	Масса, кг
3.006.1-3/83.1-4-10.0	С3-1	1070	600	540	160	190	350	85	150	350	200	6	1,05
-01	С3-2							135	200			4	0,88
-02	С3-3	1160	500	385	210	135	250	130	150	250	150	6	1,91
-03	С3-4		600	485			350			350	200		2,19
-04	С3-5	2870		540	160	190		85	150			18	2,86
-05	С3-6							135	200			13	2,43
-06	С3-7	2960	500	385	210	135	250	130	150	250	150	18	5,09
-07	С3-8		600	485			350			350	200		5,85

Нач. отд.	Козеева		3.006.1-3/83.1-4-10.0 СБ
Гл. спец.	Афонин		
Н. контр.	Бударина		Сетка арматурная С3-1 ... С3-8 Сборочный чертеж
Гл. инж. пр.	Перегудова		
Ст. инж.	Бударина		
Инж.	Груненышева		
Техн.	Паршина		

Стадия	Масса	Масштаб
Р	см. табл.	
Лист	Листов 1	

Мосинжпроект

Инв. № подл.	Подпись и дата	Взам. инв. №

Формат	Зона	Поз.	Обозначение	Наименование	Кол. на испол. -11.0 —	01	02	03	04	05					Примеч.
				Документация											
А4			3.006.1-3/83.1-4-11.0 СБ	Сборочный чертеж	×	×	×	×	×	×					
				Детали											
				Стержни											
				Сталь класса Вр-I ГОСТ 6727-80											
Б4		1	3.006.1-3/83.1-4-00.1 -139	Ø5 ℓ = 2840						3					0,41 кг
			-140	Ø5 ℓ = 2540					3						0,37 кг
			-141	Ø5 ℓ = 2240			3	3							0,32 кг
			-142	Ø5 ℓ = 1920		3									0,28 кг
			-143	Ø5 ℓ = 1700	3										0,24 кг
				Сталь класса А-I ГОСТ 5781-82											
Б4		2	-144	Ø8 ℓ = 970		10		12		15					0,38 кг
			поз	Сталь класса А-III ГОСТ 5781-82											
			-145	Ø6 ℓ = 970	9		12		13						0,22 кг
				Марка	С4-1	С4-2	С4-3	С4-1	С4-5	С4-6					

Нач.отд.	Козеева	
Гл.спец.	Афонин	
Н.контр.	Бударина	
Гл.инж.пр.	Перегудова	
Ст. инж.	Бударина	
Инж.	Грукенышева	
Техн.	Паршина	

3.006.1-3/83.1-4-11.0

Сетка арматурная С4-1...С4-6

Стадия	Лист	Листов
Р		1

Мосинжпроект

Инв. № подл.	Подпись и дата	Взам. инв. №

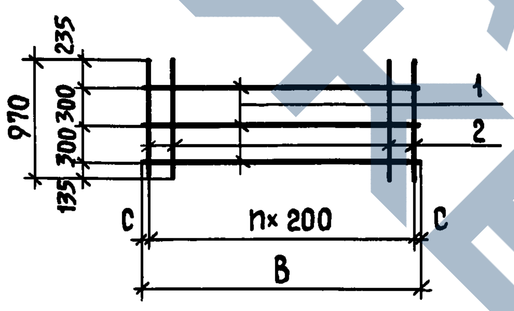

Обозначение	Марка	Размеры, мм B	C	n	Масса, кг
3.006.1-3/83.1-4-11.0	С4-1	1700	50	8	2,70
-01	С4-2	1920	60	9	4,64
-02	С4-3	2240	20	11	3,60
-03	С4-4				5,52
-04	С4-5	2540	70	12	3,97
-05	С4-6	2840	20	14	6,93

Нач.отд.	Козеева	
Гл.спец.	Афонин	
Н.контр.	Бударина	
Гл.инж.пр.	Перегудова	
Ст. инж.	Бударина	
Инж.	Грукенышева	
Техн.	Паршина	

3.006.1-3/83.1-4-11.0 СБ

Сетка арматурная С4-1...С4-6 Сборочный чертеж

Стадия	Масса	Масштаб
Р	см. табл.	
Лист	Листов 1	

Мосинжпроект

24 40-69602

Формат	Зона	Позиц.	Обозначение	Наименование	Кол. на исполн. -12.0																	Примечание
					–	01	02	03	04	05	06	07	08	09	10	11	12	13	14	15	16	
				Документация																		
А4			3.006.1-3/83.1-4-12.0 СБ	Сборочный чертеж	×	×	×	×	×	×	×	×	×	×	×	×	×	×	×	×	×	
				Детали																		
				Стержни																		
				Сталь класса $В_р$-I ГОСТ 6727-80																		
Б4		1	3.006.1-3/83.1-4-00.1 –146	⌀5 ℓ = 2900	6	6	6	6														0,42 кг
			–147	⌀5 ℓ = 1400					8	8	8	10	10	10	10	10	12	12	12	12	12	0,20 кг
				Сталь класса А-III ГОСТ 5781-82																		
Б4		2	–148	⌀8 ℓ = 2710											6							1,07 кг
			–149	⌀8 ℓ = 1500			15															0,59 кг
			–150	⌀10 ℓ = 3300																10		2,04 кг
			–151	⌀10 ℓ = 3240															10			2,00 кг
			–152	⌀10 ℓ = 2710												10						1,67 кг
			–153	⌀10 ℓ = 2640									10									1,63 кг
			–154	⌀10 ℓ = 2110							10											1,30 кг
			–155	⌀10 ℓ = 2040					10													1,26 кг
			–156	⌀10 ℓ = 1440	17																	0,89 кг
			–157	⌀12 ℓ = 3300																	10	2,93 кг
			–158	⌀12 ℓ = 2640								10										2,34 кг
			–159	⌀12 ℓ = 2040						8												1,81 кг
			–160	⌀12 ℓ = 1500				15														1,33 кг
			–161	⌀12 ℓ = 1440		17																1,28 кг
			–162	⌀14 ℓ = 3240													10					3,92 кг
			–163	⌀16 ℓ = 3240														10				5,12 кг
			–164	⌀16 ℓ = 2640										10								4,17 кг
				Марка	С1	С2	С3	С4	С5	С6	С7	С8	С9	С10	С11	С12	С13	С14	С15	С16	С17	

Инв. № подл. | Подпись и дата | Взам. инв. №

Нач. отд.	Козеева	
Гл. спец.	Афонин	
Н. контр.	Бударина	
Гл. инж. пр.	Перегудова	
Ст. инж.	Бударина	
Инж.	Груненышева	
Техн.	Паршина	

3.006.1-3/83.1-4-12.0

Сетка арматурная С1 ... С17

Стадия	Лист	Листов
Р		1

Мосинжпроект

Инв. № подл.	Подпись и дата	Взам. инв. №

Рис. 1

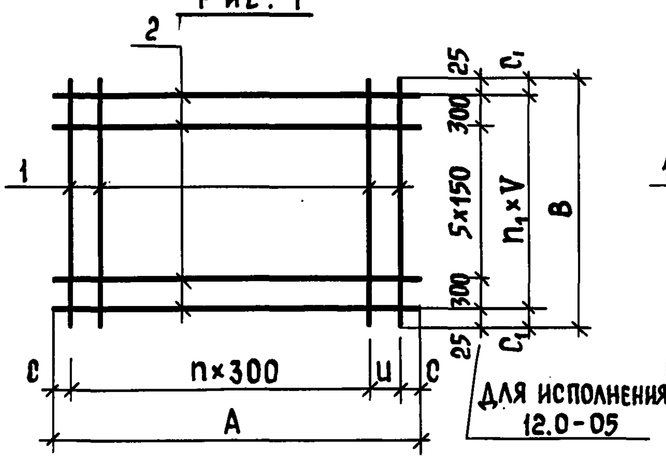

Рис. 2

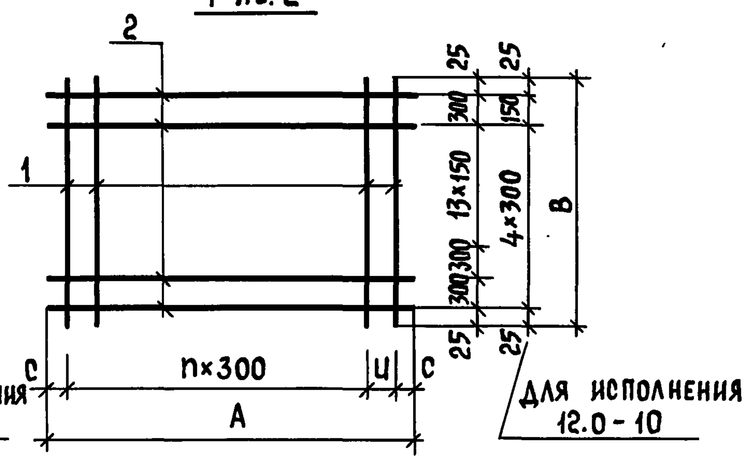

Обозначение	Марка	Рис.	Размеры, мм A	B	c	c_1	ц	V	n	n_1	Масса, кг
3.006.1-3/83.1-4-12.0	С 1	2	1440	2900	20	—	200	—	4	—	17,65
-01	С 2										24,28
-02	С 3	1	1500		25	50	250	200		14	11,37

Нач. отд.	Козеева		
Гл. спец.	Афонин		
Н. контр.	Бударина		
Гл. инж. пр.	Перегудова		
Ст. инж.	Бударина		
Инж.	Груненышева		
Техн.	Паршина		

3.006.1-3/83.1-4-12.0 СБ

Сетка арматурная С1 ... С17
Сборочный чертеж

Стадия	Масса	Масштаб
Р	см. табл.	
Лист 1	Листов 2	

Мосинжпроект

Инв. № подл.	Подпись и дата	Взам. инв. №

Продолжение таблицы

Обозначение	Марка	Рис.	Размеры, мм A	B	c	c_1	ц	V	n	n_1	Масса, кг
3.006.1-3/83.1-4-12.0 -03	С 4	1	1500	2900	25	50	250	200	4	14	22,47
-04	С 5		2040	1400	20	25	200	150	6	9	14,20
-05	С 6					—		—		—	16,08
-06	С 7		2110		30	25	250	150		9	14,60
-07	С 8		2640		20		200		8		25,40
-08	С 9										18,30
-09	С 10										43,70
-10	С 11	2	2710		30	—	250	—		—	8,42
-11	С 12	1				25				9	18,70
-12	С 13		3240		20		200		10		41,60
-13	С 14										53,60
-14	С 15										22,40
-15	С 16		3300		25		250				22,80
-16	С 17										31,70

3.006.1-3/83.1-4-12.0 СБ

Лист 2

Инв. № подл.	Подпись и дата	Взам. инв. №

Формат	Зона	Поз.	Обозначение	Наименование	Кол. на исполн. —	01	02	03	04	05					Примеч.
				Документация											
А3			3.006.1-3/83.1-4-13.0 СБ	Сборочный чертеж	×	×	×	×	×	×					
				Детали											
				Стержни											
				Сталь класса А-III ГОСТ 5781-82											
Б4		1	3.006.1-3/83.1-4-00.1 -170	Ø 10 ℓ = 3030		1									1,87 кг
			-171	Ø 10 ℓ = 2920	1										1,80 кг
			-088	Ø 12 ℓ = 3700					1						3,29 кг
			-181	Ø 12 ℓ = 3600				1							3,20 кг
			-180	Ø 12 ℓ = 3020			1								2,68 кг
			-186	Ø 14 ℓ = 3700						1					4,48 кг
				Марка	СТ 1	СТ 2	СТ 3	СТ 4	СТ 5	СТ 6					

Нач. отд.	Козеева	
Гл. спец.	Афонин	
Н. контр.	Бударина	
Гл. инж. пр.	Перегудова	
Ст. инж.	Бударина	
Инж.	Грунепышева	
Техн.	Паршина	

3.006.1-3/83.1-4-13.0

Стержень арматурный

СТ 1 ... СТ 23

Стадия	Лист	Листов
Р	1	4

Мосинжпроект

Инв. № подл.	Подпись и дата	Взам. инв. №

Формат	Зона	Поз.	Обозначение	Наименование	Кол. на исполн. 06	07	08	09	10	11					Примеч.
				Документация											
А3			3.006.1-3/83.1-4-13.0 СБ	Сборочный чертеж	×	×	×	×	×	×					
				Детали											
				Стержни											
				Сталь класса А-III ГОСТ 5781-82											
Б4		1	3.006.1-3/83.1-4-00.1 -167	Ø 10 ℓ = 4350					1						2,68 кг
			-168	Ø 10 ℓ = 3910			1								2,41 кг
			-169	Ø 10 ℓ = 3740	1										2,31 кг
			-177	Ø 12 ℓ = 4340						1					3,85 кг
			-178	Ø 12 ℓ = 3910				1							3,47 кг
			-179	Ø 12 ℓ = 3740		1									3,32 кг
				Марка	СТ 7	СТ 8	СТ 9	СТ 10	СТ 11	СТ 12					

3.006.1-3/83.1-4-13.0

Лист 2

Инв.№ подл	Подпись и дата	Взам. инв.№

Формат	Зона	Поз.	Обозначение	Наименование	Кол. на исполн. -13.0										Примеч.
					12	13	14	15	16	17					
				Документация											
А3			3.006.1-3/83. 1-4-13.0 СБ	Сборочный чертеж	X	X	X	X	X	X					
				Детали											
				Стержни											
				Сталь класса А-III ГОСТ 5781-82											
Б4		1	3.006.1-3/83. 1-4-00. 1 -166	Ø10 ℓ = 4950				1							3,05 кг
			-174	Ø12 ℓ = 5300						1					4,71 кг
			-175	Ø12 ℓ = 4940					1						4,39 кг
			-176	Ø12 ℓ = 4700		1									4,17 кг
			-184	Ø14 ℓ = 4700			1								5,69 кг
			-177	Ø14 ℓ = 4340	1										5,25 кг
				Марка	СТ 13	СТ 14	СТ 15	СТ 16	СТ 17	СТ 18					

3.006.1-3/83. 1-4-13.0 — Лист 3

Инв.№ подл	Подпись и дата	Взам. инв.№

Формат	Зона	Поз.	Обозначение	Наименование	Кол. на исполн. -13.0										Примеч.
					18	19	20	21	22						
				Документация											
А3			3.006.1-3/83. 1-4-13.0 СБ	Сборочный чертеж	X	X	X	X	X						
				Детали											
				Стержни											
				Сталь класса А-III ГОСТ 5781-82											
Б4		1	3.006.1-3/83.1-4-00.1 -165	Ø10 ℓ = 5560		1									3,43 кг
			-172	Ø12 ℓ = 5910				1							5,25 кг
			-173	Ø12 ℓ = 5560			1								4,94 кг
			-172	Ø14 ℓ = 5910					1						7,15 кг
			-174	Ø14 ℓ = 5300	1										6,41 кг
				Марка	СТ 19	СТ 20	СТ 21	СТ 22	СТ 23						

3.006.1-3/83. 1-4-13.0 — Лист 4

Рис. 1

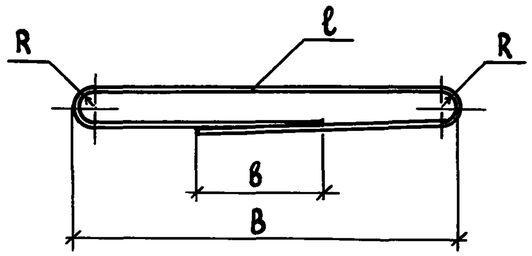

Рис. 2

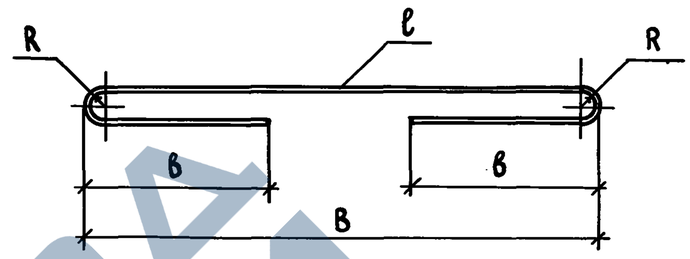

Обозначение	Марка	N рис.	Размеры, мм В	в	ℓ	R	Масса, кг
3.006.1-3/83. 1-4-13.0	Ст 1	1	1220	400	2920	40	1,80
-01	Ст 2		1260		3030	50	1,87
-02	Ст 3				3020		2,68
-03	Ст 4		1520	480	3600	40	3,21
-04	Ст 5		1560		3700	50	3,29
-05	Ст 6				3700		4,48
-06	Ст 7	2	2120	760	3740	50	2,31
-07	Ст 8						3,32
-08	Ст 9		2160	810	3910	60	2,41
-09	Ст 10						3,47
-10	Ст 11		2720	760	4350	50	2,68
-11	Ст 12				4340		3,85

Продолжение табл.

Обозначение	Марка	N рис.	Размеры, мм В	в	ℓ	R	Масса, кг
3.006.1-3/83. 1-4-13.0 -12	Ст 13	2	2720	760	4340	50	5,25
-13	Ст 14		2760	900	4700	65	4,17
-14	Ст 15						5,69
-15	Ст 16		3320	760	4950	50	3,05
-16	Ст 17				4940		4,39
-17	Ст 18		3360	900	5300	65	4,71
-18	Ст 19						6,41
-19	Ст 20		3920	760	5560	55	3,44
-20	Ст 21						4,95
-21	Ст 22		3960	900	5910	70	5,24
-22	Ст 23						7,14

Нач. отд.	Козеева	
Гл. спец.	Афонин	
Н. контр.	Бударина	
Гл. инж. пр.	Перегудова	
Ст. инж.	Бударина	
Инж.	Груненышева	
Техн.	Паршина	

3.006.1-3/83. 1-4-13.0 СБ

Стержень арматурный
СТ 1 ... СТ 23
Сборочный чертеж

Стадия	Масса	Масштаб
Р	см. табл.	
Лист	Листов 1	

Мосинжпроект

Инв. № подл. | Подпись и дата | Взам. инв. №

Инв. № подл	Подпись и дата	Взам. инв. №

Формат	Зона	Позиц.	Обозначение	Наименование	Кол. на исполн. -14.0										Примеч.
					–	01	02	03	04	05					
				Документация											
А4			3.006.1-3/83.1-4-14.0 СБ	Сборочный чертеж	×	×	×	×	×	×					
				Детали											
				Стержни											
				Сталь класса А-I ГОСТ 5781-82											
Б4		1	3.006.1-3/83.1-4-00.1 – 187	Ø10 ℓ = 930	1										0,57 кг
			-188	Ø12 ℓ = 1060		1									0,94 кг
			-189	Ø14 ℓ = 1260			1								1,52 кг
			-190	Ø16 ℓ = 1390				1							2,20 кг
			-191	Ø18 ℓ = 1560					1						3,11 кг
			-192	Ø20 ℓ = 1770						1					4,37 кг
				Марка	П 1	П 2	П 3	П 4	П 5	П 6					

Нач. отд.	Козеева	
Гл. спец.	Афонин	
Н. контр.	Бударина	
Гл. инж. пр.	Перегудова	
Ст. инж.	Бударина	
Инж.	Грененышева	
Техн.	Паршина	

3.006.1-3/83.1-4-14.0

Петля П1...П6

Стадия	Лист	Листов
Р		1

Мосинжпроект

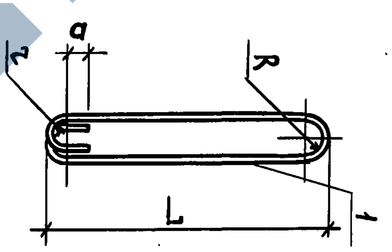

Обозначение	Марка	Размеры, мм L	a	R	r	Масса, кг
3.006.1-3/83.1-4-14.0 -01	П 1	370	30	30	20	0,57
-02	П 2	435				0,94
-03	П 3	495				1,52
-04	П 4	560				2,20
-05	П 5	640	50		30	3,11
	П 6	700	70	40	40	4,37

Инв. № подл.	Подпись и дата	Взам. инв. №

Нач. отд.	Козеева	
Гл. спец.	Афонин	
Н. контр.	Бударина	
Гл. инж. пр.	Перегудова	
Ст. инж.	Бударина	
Инж.	Грененышева	
Техн.	Паршина	

3.006.1-3/83.1-4-14.0 СБ

Петля П1...П6 Сборочный чертеж

Стадия	Масса	Масштаб
Р	см. табл.	
Лист	Листов 1	

Мосинжпроект

20969-04

13.01.96г.

ЗАО ЭКСПОЗ