https://zavodjbi.com/

ТИПОВЫЕ КОНСТРУКЦИИ, ИЗДЕЛИЯ И УЗЛЫ ЗДАНИЙ И СООРУЖЕНИЙ

СЕРИЯ 1.090.1-3пв

СБОРНЫЕ ЖЕЛЕЗОБЕТОННЫЕ КОНСТРУКЦИИ МЕЖВИДОВОГО ПРИМЕНЕНИЯ КРУПНОПАНЕЛЬНЫХ ОБЩЕСТВЕННЫХ ЗДАНИЙ И ВСПОМОГАТЕЛЬНЫХ ЗДАНИЙ ПРОМЫШЛЕННЫХ ПРЕДПРИЯТИЙ С ВЫСОТОЙ ЭТАЖА 3.0 И 3.3м ДЛЯ СТРОИТЕЛЬСТВА НА ПРОСАДОЧНЫХ ГРУНТАХ И НА ПОДРАБАТЫВАЕМЫХ ТЕРРИТОРИЯХ

ВЫПУСК 4-2

ПАНЕЛИ ВНУТРЕННИХ СТЕН
ДЛЯ ЗДАНИЙ С ВЫСОТОЙ ЭТАЖА 3.3м

ПРОСТРАНСТВЕННЫЕ КАРКАСЫ

РАБОЧИЕ ЧЕРТЕЖИ

20417
ЦЕНА 2-36

https://zavodjbi.com/

https://zavodjbi.com/

ЦЕНТРАЛЬНЫЙ ИНСТИТУТ ТИПОВОГО ПРОЕКТИРОВАНИЯ
ГОССТРОЯ СССР

Москва, А-445, Смольная ул., 22

Сдано в печать X 1985 г.

Заказ № 10681 Тираж 200 экз.

https://zavodjbi.com/

ТИПОВЫЕ КОНСТРУКЦИИ, ИЗДЕЛИЯ И УЗЛЫ ЗДАНИЙ И СООРУЖЕНИЙ

СЕРИЯ 1.090.1-3пв

СБОРНЫЕ ЖЕЛЕЗОБЕТОННЫЕ КОНСТРУКЦИИ МЕЖВИДОВОГО ПРИМЕНЕНИЯ КРУПНОПАНЕЛЬНЫХ ОБЩЕСТВЕННЫХ ЗДАНИЙ И ВСПОМОГАТЕЛЬНЫХ ЗДАНИЙ ПРОМЫШЛЕННЫХ ПРЕДПРИЯТИЙ С ВЫСОТОЙ ЭТАЖА 3.0 И 3.3м ДЛЯ СТРОИТЕЛЬСТВА НА ПРОСАДОЧНЫХ ГРУНТАХ И НА ПОДРАБАТЫВАЕМЫХ ТЕРРИТОРИЯХ

ВЫПУСК 4-2

ПАНЕЛИ ВНУТРЕННИХ СТЕН
ДЛЯ ЗДАНИЙ С ВЫСОТОЙ ЭТАЖА 3.3м

ПРОСТРАНСТВЕННЫЕ КАРКАСЫ

РАБОЧИЕ ЧЕРТЕЖИ

РАЗРАБОТАНЫ

КИЕВЗНИИЭП

ЗАМ. ДИРЕКТОРА П. ДМИТРИЕВ
НАЧ. ОТДЕЛА В. ШЕВЧЕНКО
ГЛ. ИНЖ. ПРОЕКТА В. НИЧИПОРЕНКО

ЦНИИЭП ТОРГОВО-БЫТОВЫХ ЗДАНИЙ И ТУРИСТСКИХ КОМПЛЕКСОВ

ДИРЕКТОР ИН-ТА В. ЛЕПСКИЙ
НАЧ. ОТДЕЛА Б. ВОЛЫНСКИЙ
ГЛ. ИНЖ. ПРОЕКТА Р. КОНОВАЛОВА

УТВЕРЖДЕНЫ И ВВЕДЕНЫ В ДЕЙСТВИЕ
С 01.01.1985г. ГОССТРОЕМ СССР
ПРОТОКОЛ ОТ 01.11.1984 Г. № ИИ-32

20417 2

https://zavodjbi.com/

ОБОЗНАЧЕНИЕ	НАИМЕНОВАНИЕ	СТР.
I.090.I-3ПВ.4-2 ООС	СОДЕРЖАНИЕ	3
I.090.I-3ПВ.4-2 ООТО	ТЕХНИЧЕСКОЕ ОПИСАНИЕ	4
I.090.I-3ПВ.4-2 0I	КАРКАС ПРОСТРАНСТВЕННЫЙ КП 60.30, КП 59.30	6
I.090.I-3ПВ.4-2 02	КАРКАС ПРОСТРАНСТВЕННЫЙ КП 30.30, КП 29.30, КП 28.30	8
I.090.I-3ПВ.4-2 03	КАРКАС ПРОСТРАНСТВЕННЫЙ КП 24.30, КП I8.30, КП I2.30	I0
I.090.I-3ПВ.4-2 04	КАРКАС ПРОСТРАНСТВЕННЫЙ КП 30.30В, КП 29.30В	I2
I.090.I-3ПВ.4-2 05	КАРКАС ПРОСТРАНСТВЕННЫЙ КПП 60.30, КПП 59.30	I4
I.090.I-3ПВ.4-2 06	КАРКАС ПРОСТРАНСТВЕННЫЙ КПП 30.30, КПП 29.30, КПП 28.30	20
I.090.I-3ПВ.4-2 07	КАРКАС ПРОСТРАНСТВЕННЫЙ КПГ 60.30	23
I.090.I-3ПВ.4-2 08	КАРКАС ПРОСТРАНСТВЕННЫЙ КПГ 30.30, КПГ 29.30	25
I.090.I-3ПВ.4-2 09	КАРКАС ПРОСТРАНСТВЕННЫЙ КПГ 30.30.I3В	28
I.090.I-3ПВ.4-2 I0	КАРКАС ПРОСТРАНСТВЕННЫЙ КПР 60.30	29
I.090.I-3ПВ.4-2 II	КАРКАС ПРОСТРАНСТВЕННЫЙ КПР 30.30, КПР 29.30, КПР 28.30	32
I.090.I-3ПВ.4-2 I2	КАРКАС ПРОСТРАНСТВЕННЫЙ КПТ 30.30.9	34
I.090.I-3ПВ.4-2 I3	КАРКАС ПРОСТРАНСТВЕННЫЙ ІКП 59.33, 2КП 59.33	35
I.090.I-3ПВ.4-2 I4	КАРКАС ПРОСТРАНСТВЕННЫЙ ІКП 30.33, 2КП 30.33	37
I.090.I-3ПВ.4-2 I5	КАРКАС ПРОСТРАНСТВЕННЫЙ КП 60.33, КП 59.33	39
I.090.I-3ПВ.4-2 I6	КАРКАС ПРОСТРАНСТВЕННЫЙ КП 30.33, КП 29.33	4I
I.090.I-3ПВ.4-2 I7	КАРКАС ПРОСТРАНСТВЕННЫЙ КП 30.I6, КП 29.I6, КП 28.I6	43
I.090.I-3ПВ.4-2 I8	КАРКАС ПРОСТРАНСТВЕННЫЙ ІКПГ 59.33, 2КПГ 59.33	45
I.090.I-3ПВ.4-2 I9	КАРКАС ПРОСТРАНСТВЕННЫЙ ІКПГ 30.33, 2КПГ 30.33	47
I.090.I-3ПВ.4-2 20	КАРКАС ПРОСТРАНСТВЕННЫЙ ІКПГ 29.33, 2КПГ 29.33	49
I.090.I-3ПВ.4-2 2I	КАРКАС ПРОСТРАНСТВЕННЫЙ КПР 60.33.42	5I
I.090.I-3ПВ.4-2 22	КАРКАС ПРОСТРАНСТВЕННЫЙ КПР 30.33.I5	53
I.090.I-3ПВ.4-2 23	КАРКАС ПРОСТРАНСТВЕННЫЙ КПА 60.30.42	54
I.090.I-3ПВ.4-2 24	КАРКАС ПРОСТРАНСТВЕННЫЙ КПА 30.30, КПА 29.30, КПА 28.30	56
I.090.I-3ПВ.4-2 ООДІ	УЗЛЫ АРМАТУРНЫЕ	58

I.090.I-3ПВ.4-2 ООС

НАЧОТД	Шевченко	
Н.КОНТР	Ребров	
ГП СПЕЦ	Нечипоренко	
ПРОВЕРИЛ	Литвиненко	
РАЗРАБ	Федько	

СОДЕРЖАНИЕ

СТАДИЯ	ЛИСТ	ЛИСТОВ
Р	1	2

ГОСГРАЖДАНСТРОЙ
КиевЗНИИЭП

ФОРМАТ А4

ЭПВЦ КиевЗНИИЭП
ОПЕРАТОР ТПП КОРТ
Гребнева

ВЗАМ. ИНВ № | ПОДП. И ДАТА | ИНВ № ПОДЛ

1.090 1-3ПВ.4-2 ООО

ЛИСТ 2

ЗАВОД ЧЕБУРЕКИ

I. ОБЩИЕ ДАННЫЕ

I.I. Выпуск 4-2 "Панели внутренних стен для зданий с высотой этажа 3,3 м. Пространственные каркасы" входит в состав серии I.090.I-3пв "Сборные железобетонные конструкции межвидового применения крупнопанельных общественных зданий и вспомогательных зданий промышленных предприятий с высотой этажа 3,0 и 3,3 м для строительства на просадочных грунтах и на подрабатываемых территориях".

I.2. Выпуск содержит техническое описание, спецификации и сборочные чертежи пространственных каркасов, арматурные узлы.

I.3. Настоящий выпуск следует рассматривать совместно с выпуском 4-3 "Панели внутренних стен для зданий с высотой этажа 3,3 м. Арматурные и закладные изделия".

I.4. Пространственные каркасы состоят из плоских арматурных каркасов, отдельных стержней, петлевых выпусков и закладных изделий. Арматурная сталь принята в соответствии со СНиП II-2I-75 и письмом Госстроя СССР от I5 апреля I980 г. № 42-Д "О мерах по предотвращению перерасхода арматурной стали при проектировании и изготовлении железобетонных конструкций для промышленного, жилищно-гражданского и сельского строительства": для плоских каркасов - и отдельных стержней - сталь класса А-III по ГОСТ 578I-82 и класса Вр-I по ГОСТ 6727-80; для монтажных петель (анкеров) - сталь класса А-I по ГОСТ 578I-82; для строповочных петель - сталь класса Ас-II марки I0ГТ по ГОСТ 578I-82; для закладных изделий - сталь класса А-III по ГОСТ 578I-82. Для закладных изделий приняты: угловая

				1.090.1-3ПВ.4-2 ООТО		
НАЧ ОТД	Шевченко			ТЕХНИЧЕСКОЕ ОПИСАНИЕ	СТАДИЯ	ЛИСТ	ЛИСТОВ
Н.КОНТР	Ребров				Р	1	3
ГЛ СПЕЦ	Пичипоренко				ГОСГРАЖДАНСТРОЙ КиевЗНИИЭП	
ПРОВЕРИЛ	Пичипоренко					
РАЗРАБ	Литвиненко					

ФОРМАТ А4

ЭПВЦ КиевЗНИИЭП | ОПЕРАТОР ТПП КОРТ | Гребнева

сталь по ГОСТ 8509-72 марки ВСт3кп2, ГОСТ 380-71*; полосовая сталь по ГОСТ I03-76 марки ВСт3кп2, ГОСТ 380-71*.

2. ИЗГОТОВЛЕНИЕ ПРОСТРАНСТВЕННЫХ КАРКАСОВ

2.I. Сборка пространственных каркасов выполняется из плоских каркасов, отдельных стержней, петлевых выпусков и закладных изделий при помощи монтажных стержней в кондукторах. Все соединения следует производить сваркой в соответствии с требованиями ГОСТ I0922-75 "Арматурные изделия и закладные детали сварные для железобетонных конструкций. Технические требования и методы испытаний", СН 393-78 "Инструкция по сварке соединений арматуры и закладных деталей железобетонных конструкций". Качество сварки, выполняемой при сборке пространственных каркасов должна быть не ниже требований, предъявляемых к соединениям с ненормируемой прочностью по ГОСТ I0922-75.

3. МАРКИРОВКА ПРОСТРАНСТВЕННЫХ КАРКАСОВ

3.I. Марки пространственных каркасов имеют буквенно-цифровое обозначение.

Первая цифра означает зеркальность конструкции. Группа букв означает:

КП - каркас пространственный для панелей без проема (глухих);
КПП - каркас пространственный для панелей с проемом;
КПГ - каркас пространственный для панелей Г-образных;
КПТ - каркас пространственный для панелей Т-образных;
КПР - каркас пространственный для панелей рамных;
КПА - каркас пространственный для панелей арочных;

ВЗАМ. ИНВ № | ПОДП. И ДАТА | ИНВ. № ПОДЛ

ЗАВОД КЕБИТ

вторая группа цифр (записаны через точки) обозначает габарит каркаса (длина, высота) и ширину проема в дециметрах; буква "В" обозначает каркас для панели с вентиляционным отверстием.

ЭПВЦ Киевгипрэн
ОПЕРАТОР ТЛП КОРТ
ВЗАМ. ИНВ.№
ПОДП. И ДАТА
ИНВ. № ПОДЛ.

ЗАВОД ЖБИ

ФОРМАТ	ЗОНА	ПОЗ	ОБОЗНАЧЕНИЕ	НАИМЕНОВАНИЕ	КОЛ.	ПРИМЕЧАНИЕ
				ДОКУМЕНТАЦИЯ		
А3			1.090.1-3ПВ.4-2 01СВ	СБОРОЧНЫЙ ЧЕРТЕЖ		
А3			1.090.1-3ПВ.4-2 00Д1	УЗЛЫ АРМАТУРНЫЕ		
А4			1.090.1-3ПВ.4-2 00ТО	ТЕХНИЧЕСКОЕ ОПИСАНИЕ		
				СБОРОЧНЫЕ ЕДИНИЦЫ		
				КАРКАС ПЛОСКИЙ		
А4		1	1.090.1-3ПВ.4-3 01	КР1	2	
А4		2	1.090.1-3ПВ.4-3 03	КР9	8	
				ДЕТАЛИ		
А4		5	1.090.1-3ПВ.4-3 34-05	ПЕТЛЯ СТРОПОВОЧНАЯ ПС6	2	
А4		6	1.090.1-3ПВ.4-3 34-06	СТЕРЖЕНЬ ГНУТЫЙ АН1	2	
				СТ. ОТД. ГОСТ 6727-80		
ВЧ		8	5.041.170	Ф5 ВР-I L=170	8	0.02КГ
			ПЕРЕМЕННЫЕ ДАННЫЕ	ДЛЯ ИСПОЛНЕНИЙ:		
				1.090.1-3ПВ.4-2 01		
				КП 60.30		
				СБОРОЧНЫЕ ЕДИНИЦЫ		
				КАРКАС ПЛОСКИЙ		
А4		3	1.090.1-3ПВ.4-3 05	КР16	2	
А4		4	1.090.1-3ПВ.4-3 19	КР73	1	
				ДЕТАЛИ		
				СТ. ОТД. ГОСТ 6727-80		
ВЧ		7	5.041.5860	Ф5 ВР-I L=5860	10	0.81КГ
				1.090.1-3ПВ.4-2 01-01		
				КП 59.30		
				СБОРОЧНЫЕ ЕДИНИЦЫ		
				КАРКАС ПЛОСКИЙ		
А4		3	1.090.1-3ПВ.4-3 05-01	КР17	2	
А4		4	1.090.1-3ПВ.4-3 19-01	КР74	1	
				ДЕТАЛИ		

1.090.1-3ПВ.4-2 01

НАЧ.ОТД.	Шевченко		
Н.КОНТР.	Ребров		
ГЛ.СПЕЦ.	Мочторенко		
ПРОВЕРИЛ	Литвиненко		
РАЗРАБ.	Панчук		

Каркас пространственный КП 60.30, КП 59.30

СТАДИЯ	ЛИСТ	ЛИСТОВ
Р	1	2

ГОСГРАЖДАНСТРОЙ КиевЗНИИЭП

ФОРМАТ

ФОРМАТ	ЗОНА	ПОЗ.	ОБОЗНАЧЕНИЕ	НАИМЕНОВАНИЕ	КОЛ	ПРИМЕЧАНИЕ
				СТ. ОТД. ГОСТ 6727-80		
ВЧ		7	5.041.5810	Ф5 ВР-I L=5810	10	0.81КГ

Гребнева, Арис

ОПЕРАТОР ТЛП КОРТ

ЭПВЦ Киев ЗНИИЭП

ВЗАМ.ИНВ.№ | ПОДПИСЬ И ДАТА | ИНВ.№ ПОДЛ.

1.090.1-3ПВ.4-2 01

Лист 2

20417 6

ФОРМАТ А4

ЗАВОД ЖБИ

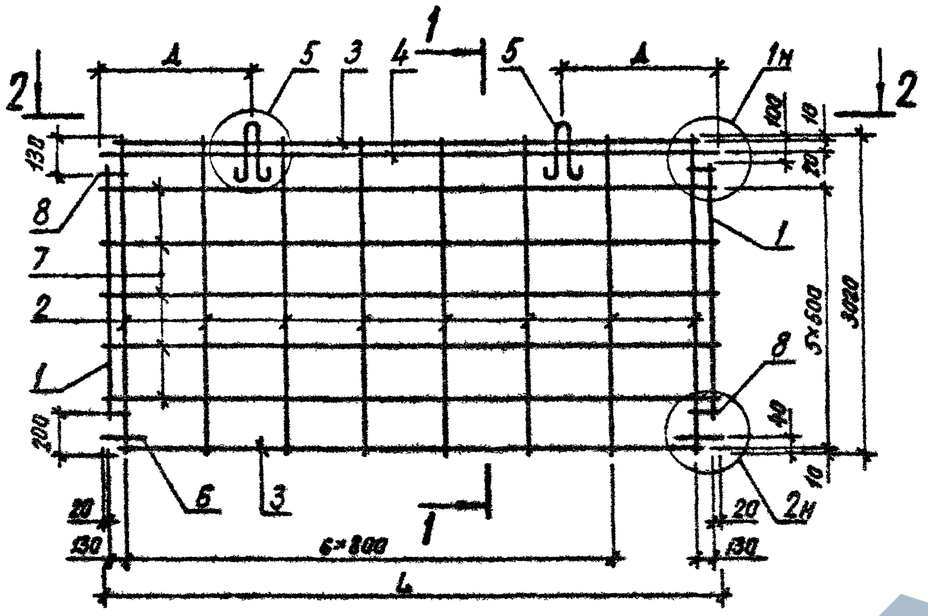

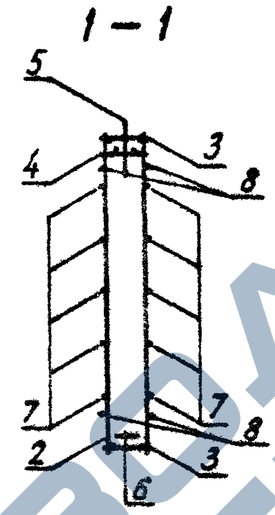

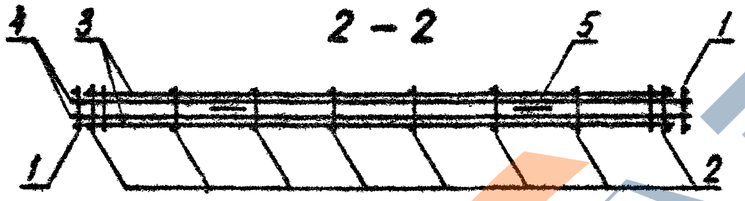

ОБОЗНАЧЕНИЕ	МАРКА	L, мм	Д, мм	МАССА, КГ
I.090.I-3ПВ.4-2 0I	КП 60.30	5860	I430	57,050
-0I	КП 59.30	58I0	I380	56,720

НАЧ ОТД	Шевченко	
Н КОНТР	Ребров	
ГЛ СПЕЦ	Ничипоренко	
ПРОВЕРИЛ	Скоробогат	
РАЗРАБ	Литвиненко	

1.090.1-3ПВ.4-2 0ICБ

Каркас пространственный
КП 60.30, КП 59.30
Сборочный чертеж

СТАДИЯ	МАССА	МАСШТАБ
Р	см. табл.	
ЛИСТ	ЛИСТОВ 1	

ГОСГРАЖДАНСТРОЙ
КиевЗНИИЭП

20417 7 ФОРМАТ А3

https://zavodjbi.com/
ЗАВОД ЖБИ

ФОРМАТ	ЗОНА	ПОЗ	ОБОЗНАЧЕНИЕ	НАИМЕНОВАНИЕ	КОЛ	ПРИМЕЧАНИЕ
				ДОКУМЕНТАЦИЯ		
А4			1.090.1-3ПВ.4-2 02СВ	СБОРОЧНЫЙ ЧЕРТЕЖ		
А3			1.090.1-3ПВ.4-2 00Д1	УЗЛЫ АРМАТУРНЫЕ		
А4			1.090.1-3ПВ.4-2 00ТО	ТЕХНИЧЕСКОЕ ОПИСАНИЕ		
				СБОРОЧНЫЕ ЕДИНИЦЫ		
				КАРКАС ПЛОСКИЙ		
А4	1		1.090.1-3ПВ.4-3 01	КР1	2	
А4	2		1.090.1-3ПВ.4-3 03	КР9	5	
				ДЕТАЛИ		
А4	5		1.090.1-3ПВ.4-3 34-02	ПЕТЛЯ СТРОПОВОЧНАЯ ПС3	2	
А4	6		1.090.1-3ПВ.4-3 34-06	СТЕРЖЕНЬ ГНУТЫЙ АН1	2	
БЧ	8		5.041.170	СТ. ОТД. ГОСТ 6727-80 Ф5 ВР-I L=170	8	0.02КГ
			ПЕРЕМЕННЫЕ ДАННЫЕ	ДЛЯ ИСПОЛНЕНИЙ:		
				1.090.1-3ПВ.4-2 02 КП 30.30		
				СБОРОЧНЫЕ ЕДИНИЦЫ		
				КАРКАС ПЛОСКИЙ		
А4	3		1.090.1-3ПВ.4-3 06-04	КР25	2	
А4	4		1.090.1-3ПВ.4-3 19-02	КР75	1	
				ДЕТАЛИ		
БЧ	7		5.041.2860	СТ. ОТД. ГОСТ 6727-80 Ф5 ВР-I L=2860	10	0.40КГ
				1.090.1-3ПВ.4-2 02-01 КП 29.30		
				СБОРОЧНЫЕ ЕДИНИЦЫ		
				КАРКАС ПЛОСКИЙ		
А4	3		1.090.1-3ПВ.4-3 07	КР26	2	
А4	4		1.090.1-3ПВ.4-3 19-03	КР76	1	
				ДЕТАЛИ		

НАЧ ОТД	Шевченко		1.090.1-3ПВ.4-2 02
Н.КОНТР	Ребров		Каркас пространственный КП 30.30, КП 29.30, КП 28.30
ГЛ.СПЕЦ	Ничипоренко		
ПРОВЕРИЛ	Литвиненко		
РАЗРАБ	Линчук		

СТАДИЯ	ЛИСТ	ЛИСТОВ
Р	1	2

ГОСГРАЖДАНСТРОЙ КиевЗНИИЭП

ФОРМАТ А4

ФОРМАТ	ЗОНА	ПОЗ.	ОБОЗНАЧЕНИЕ	НАИМЕНОВАНИЕ	КОЛ	ПРИМЕЧАНИЕ
БЧ	7		5.041.2810	СТ. ОТД. ГОСТ 6727-80 Ф5 ВР-I L=2810	10	0.39КГ
				1.090.1-3ПВ.4-2 02-02 КП 28.30		
				СБОРОЧНЫЕ ЕДИНИЦЫ		
				КАРКАС ПЛОСКИЙ		
А4	3		1.090.1-3ПВ.4-3 07-01	КР27	2	
А4	4		1.090.1-3ПВ.4-3 20	КР77	1	
				ДЕТАЛИ		
БЧ	7		5.041.2760	СТ. ОТД. ГОСТ 6727-80 Ф5 ВР-I L=2760	10	0.38КГ

Гребнева

ОПЕРАТОР ТЛП КОРТ

ЭПВЦ Киев ЗНИИЭП

ВЗАМ.ИНВ №

ПОДПИСЬ И ДАТА

ИНВ.№ ПОДЛ

1.090.1-3ПВ.4-2 02

ЛИС 2

20417 8

ФОРМАТ А4

ЗАВОД ЖБИ

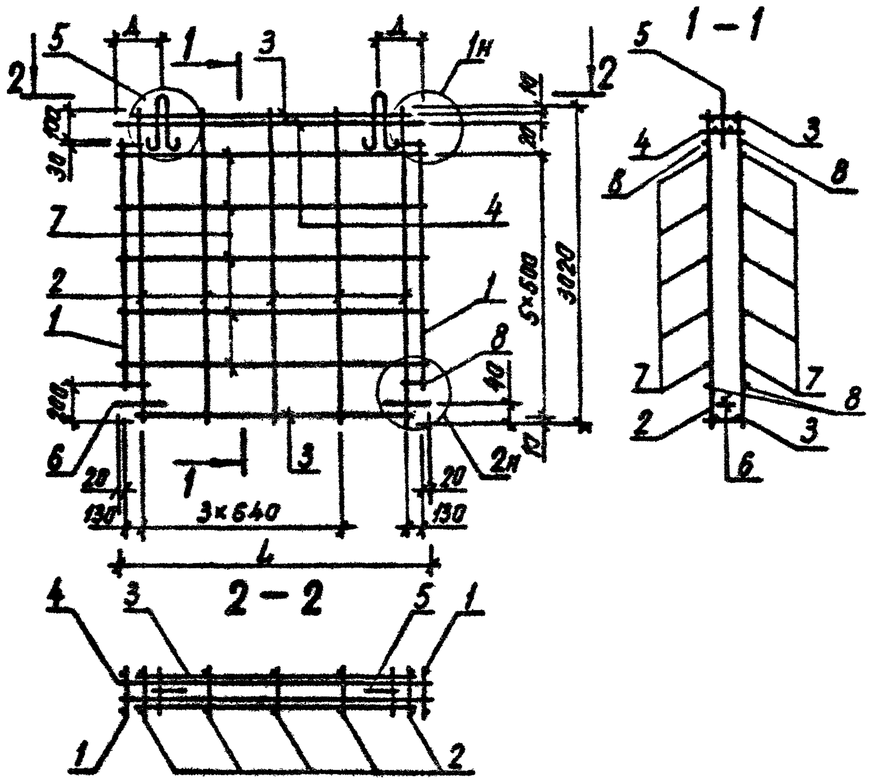

ОБОЗНАЧЕНИЕ	МАРКА	L, мм	Д, мм	МАССА, КГ
I.090.I-3ПВ.4-2 02	КП 30.30	2860	430	29,600
-0I	КП 29.30	28I0	400	29,270
-02	КП 28.30	2760	430	28,990

I.090.I-3ПВ.4-2 02СБ

Каркас пространственный КП 30.30, КП 29.30, КП 28.30
Сборочный чертеж

СТАДИЯ	МАССА	МАСШТАБ
Р	см. табл.	

ЛИСТ | ЛИСТОВ 1

ГОСГРАЖДАНСТРОЙ
КиевЗНИИЭП

НАЧ.ОТД.	Шевченко	
Н.КОНТР.	Ребров	
ГЛ.СПЕЦ.	Нечипоренко	
ПРОВЕРИЛ	Скороборот	
РАЗРАБ.	Литвиненко	

ФОРМАТ А4

ЭПВЦ КиевЗНИИЭП | ОПЕРАТОР ТПП КОРТ

ИНВ. № ПОДЛ. | ПОДП. И ДАТА | ВЗАМ. ИНВ. №

ЛИСТ

20417 9

ФОРМАТ А4

https://zavodjbi.com/
ЗАВОД ЖБИ

ФОРМАТ	ЗОНА	ПОЗ.	ОБОЗНАЧЕНИЕ	НАИМЕНОВАНИЕ	КОЛ.	ПРИМЕЧАНИЕ
				ДОКУМЕНТАЦИЯ		
А3			1.090.1-3ПВ.4-2 03СБ	СБОРОЧНЫЙ ЧЕРТЕЖ		
А3			1.090.1-3ПВ.4-2 00Д1	УЗЛЫ АРМАТУРНЫЕ		
А4			1.090.1-3ПВ.4-2 00ТО	ТЕХНИЧЕСКОЕ ОПИСАНИЕ		
				СБОРОЧНЫЕ ЕДИНИЦЫ		
А4		1	1.090.1-3ПВ.4-3 01	КАРКАС ПЛОСКИЙ КР1	2	
				ДЕТАЛИ		
А4		6	1.090.1-3ПВ.4-3 34-06	СТЕРЖЕНЬ ГНУТЫЙ АН1 СТ. ОТД. ГОСТ 6727-80	2	
ВЧ		8	5.041.170	Ф5 ВР-I L=170	8	0.02КГ
			ПЕРЕМЕННЫЕ ДАННЫЕ	ДЛЯ ИСПОЛНЕНИЙ:		
				1.090.1-3ПВ.4-2 03 КП 24.30		
				СБОРОЧНЫЕ ЕДИНИЦЫ		
				КАРКАС ПЛОСКИЙ		
А4		2	1.090.1-3ПВ.4-3 03	КР9	4	
А4		3	1.090.1-3ПВ.4-3 07-03	КР29	2	
А4		4	1.090.1-3ПВ.4-3 20-01	КР78	1	
				ДЕТАЛИ		
А4		5	1.090.1-3ПВ.4-3 34-01	ПЕТЛЯ СТРОПОВОЧНАЯ ПС2 СТ. ОТД. ГОСТ 6727-80	2	
ВЧ		7	5.041.2260	Ф5 ВР-I L=2260	10	0.31КГ
				1.090.1-3ПВ.4-2 03-01 КП 18.30		
				СБОРОЧНЫЕ ЕДИНИЦЫ		
				КАРКАС ПЛОСКИЙ		
А4		2	1.090.1-3ПВ.4-3 03	КР9	3	
А4		3	1.090.1-3ПВ.4-3 08-02	КР33	2	
А4		4	1.090.1-3ПВ.4-3 20-02	КР79	1	
				ДЕТАЛИ		

НАЧ.ОТД.	Шевченко		1.090.1-3ПВ.4-2 03
Н.КОНТР.	Ребров		Каркас пространственный КП 24.30, КП 18.30, КП 12.30
ГЛ.СПЕЦ.	Нечипоренко		СТАДИЯ: Р; ЛИСТ: 1; ЛИСТОВ: 2
ПРОВЕРИЛ	Литвиненко		ГОСГРАЖДАНСТРОЙ КиевЗНИИЭП
РАЗРАБ.	Пинчук		

ФОРМАТ А3

ФОРМАТ	ЗОНА	ПОЗ.	ОБОЗНАЧЕНИЕ	НАИМЕНОВАНИЕ	КОЛ.	ПРИМЕЧАНИЕ
А4		5	1.090.1-3ПВ.4-3 34	ПЕТЛЯ СТРОПОВОЧНАЯ ПС1 СТ. ОТД. ГОСТ 6727-80	2	
ВЧ		7	5.041.1660	Ф5 ВР-I L=1660	10	0.23КГ
				1.090.1-3ПВ.4-2 03-02 КП 12.30		
				СБОРОЧНЫЕ ЕДИНИЦЫ		
				КАРКАС ПЛОСКИЙ		
А4		2	1.090.1-3ПВ.4-3 03	КР9	3	
А4		3	1.090.1-3ПВ.4-3 09-04	КР40	2	
А4		4	1.090.1-3ПВ.4-3 20-03	КР80	1	
				ДЕТАЛИ		
А4		5	1.090.1-3ПВ.4-3 34	ПЕТЛЯ СТРОПОВОЧНАЯ ПС1 СТ. ОТД. ГОСТ 6727-80	2	
ВЧ		7	5.041.1060	Ф5 ВР-I L=1060	10	0.15КГ

ЭПВЦ Киев ЗНИИЭП | ОПЕРАТОР ТЛП КОРТ | Гревцева | Дрезя

ИНВ.№ ПОДЛ. | ПОДПИСЬ И ДАТА | ВЗАМ.ИНВ.№

1.090.1-3ПВ.4-2 03 | ЛИСТ 2

20417 10

ФОРМАТ А1

https://zavodjbi.com/

РИС. 1

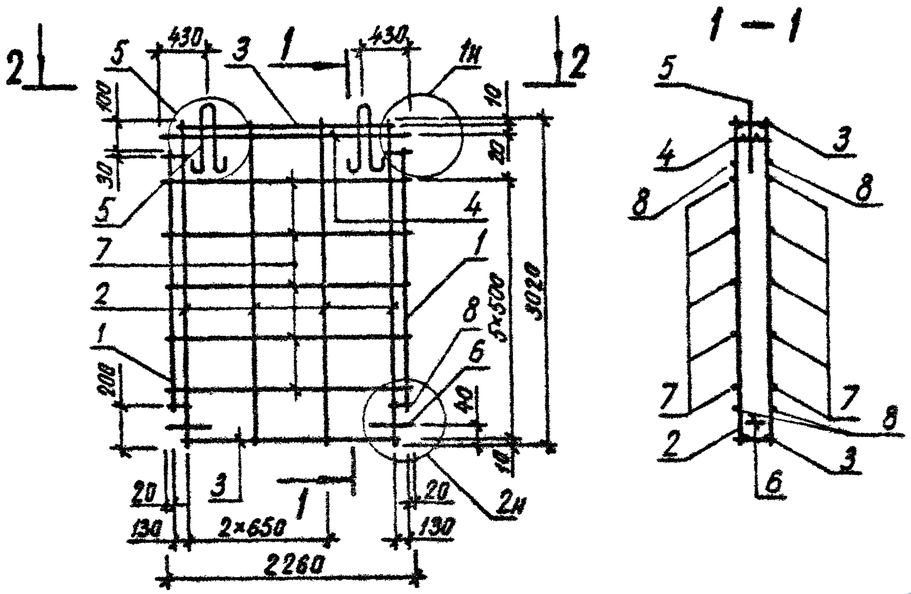

1 – 1

РИС. 2

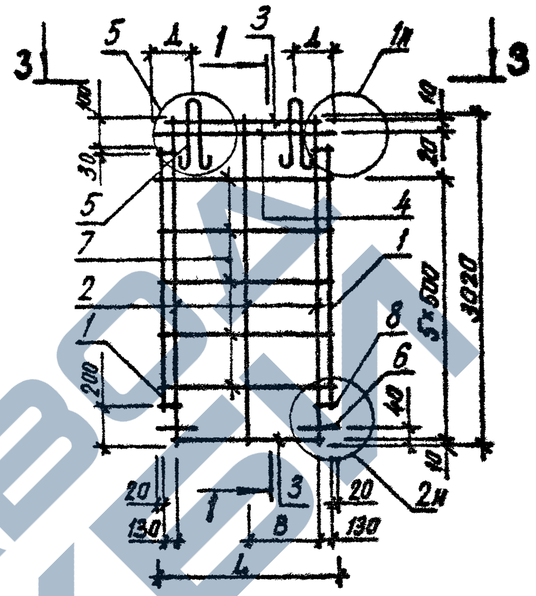

2 – 2

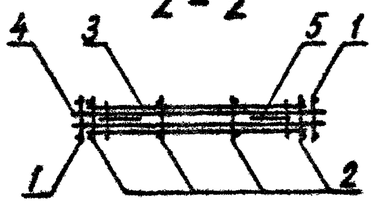

3 – 3

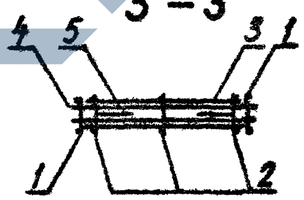

ОБОЗНАЧЕНИЕ	МАРКА	РИС	L, ММ	Д, ММ	В, ММ	МАССА, КГ
I.090.I-3ПВ.4-2 03	КП 24.30	I	–	–	–	23,650
-0I	КП I8.30	2	I660	430	680	I8,080
-02	КП I2.30	2	I060	330	380	I4,420

НАЧОТД.	Шевченко	
Н.КОНТР.	Ребров	
ГП С.ПЕЦ	Нечипоренко	
ПРОВЕРИЛ	Скоробогат	
РАЗРАБ.	Литвиненко	

1.090.1-3ПВ.4-2 03СБ

Каркас пространственный КП 24.30, КП I8.30, КП I2.30
Сборочный чертеж

СТАДИЯ	МАССА	МАСШТАБ
Р	см. табл.	
ЛИСТ	ЛИСТОВ 1	

ГОСГРАЖДАНСТРОЙ
КиевЗНИИЭП

20417 11

ФОРМАТ А 2

ФОРМАТ	ЗОНА	ПОЗ.	ОБОЗНАЧЕНИЕ	НАИМЕНОВАНИЕ	КОЛ.	ПРИМЕЧАНИЕ
				ДОКУМЕНТАЦИЯ		
А4			1.090.1-3ПВ.4-2 04СБ	СБОРОЧНЫЙ ЧЕРТЕЖ		
А3			1.090.1-3ПВ.4-2 00Д1	УЗЛЫ АРМАТУРНЫЕ		
А4			1.090.1-3ПВ.4-2 00ТО	ТЕХНИЧЕСКОЕ ОПИСАНИЕ		
				СБОРОЧНЫЕ ЕДИНИЦЫ		
				КАРКАС ПЛОСКИЙ		
А4		1	1.090.1-3ПВ.4-3 01	КР1	2	
А4		2	1.090.1-3ПВ.4-3 03	КР9	5	
				ДЕТАЛИ		
А4		5	1.090.1-3ПВ.4-3 34-01	ПЕТЛЯ СТРОПОВОЧНАЯ ПС2	2	
А4		6	1.090.1-3ПВ.4-3 34-06	СТЕРЖЕНЬ ГНУТЫЙ АН1	2	
БЧ		8	5.041.170	СТ. ОТД. ГОСТ 6727-80 Ф5 ВР-I L=170	8	0.02КГ
			ПЕРЕМЕННЫЕ ДАННЫЕ	ДЛЯ ИСПОЛНЕНИЙ:		
				1.090.1-3ПВ.4-2 04 КП 30.30В		
				СБОРОЧНЫЕ ЕДИНИЦЫ		
				КАРКАС ПЛОСКИЙ		
А4		3	1.090.1-3ПВ.4-3 06-04	КР25	2	
А4		4	1.090.1-3ПВ.4-3 19-02	КР75	1	
				ДЕТАЛИ		
БЧ		7	5.041.2860	СТ. ОТД. ГОСТ 6727-80 Ф5 ВР-I L=2860	10	0.40КГ
				1.090.1-3ПВ.4-2 04-01 КП 29.30В		
				СБОРОЧНЫЕ ЕДИНИЦЫ		
				КАРКАС ПЛОСКИЙ		
А4		3	1.090.1-3ПВ.4-3 07	КР26	2	
А4		4	1.090.1-3ПВ.4-3 19-03	КР76	1	
				ДЕТАЛИ		

НАЧОТД	Шевченко		1.090.1-3ПВ.4-2 04	
НКОНТР	Ребров		Каркас пространственный КП 30.30В, КП 29.30В	СТАДИЯ: Р; ЛИСТ: 1; ЛИСТОВ: 2
ГИП	Мачипоренко			ГОСГРАЖДАНСТРОЙ КиевЗНИИЭП
ПРОВЕРИЛ	Литвиненко			
РАЗРАБ	Пинчук			

ФОРМАТ А4

Гребнева 4.03.93

ЭПВЦ Киев ЗНИИЭП — ОПЕРАТОР ТПП КОРТ

ФОРМАТ	ЗОНА	ПОЗ.	ОБОЗНАЧЕНИЕ	НАИМЕНОВАНИЕ	КОЛ.	ПРИМЕЧАНИЕ
БЧ		7	5.041.2810	СТ. ОТД. ГОСТ 6727-80 Ф5 ВР-I L=2810	10	0.39КГ

ВЗАМ. ИНВ. № | ПОДПИСЬ И ДАТА | ИНВ. № ПОДЛ.

1.090.1-3ПВ.4-2 04 — ЛИСТ 2

20417 12 ФОРМАТ А4

https://zavodjbi.com/

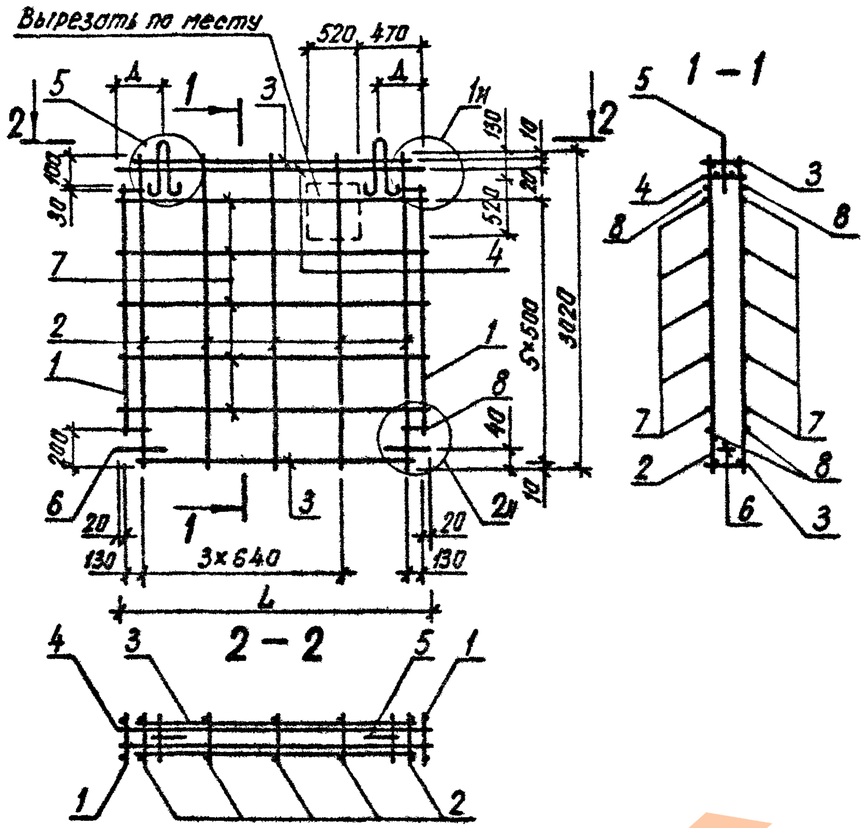

ОБОЗНАЧЕНИЕ	МАРКА	L, мм	Д, мм	МАССА, кг
I.090.I-3ПВ.4-2 04	КП 30.30В	2860	430	28,280
-0I	КП 29.30В	28I0	380	27,950

НАЧ ОТД	Шевченко		
Н КОНТР	Ребров		
ГП СПЕЦ	Ничипоренко		
ПРОВЕРИЛ	Скарабагат		
РАЗРАБ	Литвиненко		

I.090.1-3ПВ.4-2 04 СБ

Каркас пространственный КП 30.30В, КП 29.30В

Сборочный чертеж

СТАДИЯ	МАССА	МАСШТАБ
Р	см. табл.	

ЛИСТ | ЛИСТОВ 1

ГОСГРАЖДАНСТРОЙ
КиевЗНИИЭП

ФОРМАТ А4

ЭПВЦ КиевЗНИИЭП

ОПЕРАТОР ТЛП КОРТ

ВЗАМ. ИНВ № | ПОДП И ДАТА | ИНВ. № ПОДЛ

ЛИСТ

20417 13

ФОРМАТ А4

https://zavodjbi.com/

ФОРМАТ	ЗОНА	ПОЗ.	ОБОЗНАЧЕНИЕ	НАИМЕНОВАНИЕ	КОЛ.	ПРИМЕЧАНИЕ
				ДОКУМЕНТАЦИЯ		
А3			1.090.1-3ПВ.4-2 05СВ	СБОРОЧНЫЙ ЧЕРТЕЖ		
А3			1.090.1-3ПВ.4-2 00Д1	УЗЛЫ АРМАТУРНЫЕ		
А4			1.090.1-3ПВ.4-2 00ТО	ТЕХНИЧЕСКОЕ ОПИСАНИЕ		
				СБОРОЧНЫЕ ЕДИНИЦЫ		
А4		8	1.090.1-3ПВ.4-3 10-02	КАРКАС ПЛОСКИЙ КР43	1	
				ДЕТАЛИ		
А4		12	1.090.1-3ПВ.4-3 34-06	СТЕРЖЕНЬ ГНУТЫЙ АН1	1	
				СТ. ОТД. ГОСТ 6727-80		
ВЧ		15	5.041.650	Ф5 ВР-I L=650	8	0.09КГ
ВЧ		16	5.041.500	Ф5 ВР-I L=500	4	0.07КГ
ВЧ		17	5.041.170	Ф5 ВР-I L=170	8	0.02КГ
			ПЕРЕМЕННЫЕ ДАННЫЕ	ДЛЯ ИСПОЛНЕНИЙ:		
				1.090.1-3ПВ.4-2 05		
				КПП 60.30.10		
				СБОРОЧНЫЕ ЕДИНИЦЫ		
				КАРКАС ПЛОСКИЙ		
А4		1	1.090.1-3ПВ.4-3 01	КР1	1	
А4		2	1.090.1-3ПВ.4-3 03	КР9	6	
А4		3	1.090.1-3ПВ.4-3 01-01	КР2	1	
А4		4	1.090.1-3ПВ.4-3 03-01	КР10	2	
А4		5	1.090.1-3ПВ.4-3 14-03	КР60	2	
А4		6	1.090.1-3ПВ.4-3 05	КР16	1	
А4		7	1.090.1-3ПВ.4-3 06	КР21	1	
А4		9	1.090.1-3ПВ.4-3 19	КР73	1	
А4		10	1.090.1-3ПВ.4-3 23-03	КР92	1	
				ДЕТАЛИ		
А4		11	1.090.1-3ПВ.4-3 34-04	ПЕТЛЯ СТРОПОВОЧНАЯ ПС5	2	
				СТ. ОТД. ГОСТ 6727-80		
ВЧ		13	5.041.5860	Ф5 ВР-I L=5860	2	0.81КГ
ВЧ		14	5.041.4150	Ф5 ВР-I L=4150	8	0.58КГ
ВЧ		18	5.041.140	Ф5 ВР-I L=140	4	0.02КГ
				1.090.1-3ПВ.4-2 05-01		
				КПП 59.30.10		

НАЧ ОТД	Шевченко		1.090.1-3ПВ.4-2 05
Н КОНТР	Ребров		Каркас пространственный КПП 60.30, КПП 59.30
ГЛ СПЕЦ	Никипоренко		СТАДИЯ: Р; ЛИСТ: 1; ЛИСТОВ: 3
ПРОВЕРИЛ	Литвиненко		ГОСГРАЖДАНСТРОЙ КиевЗНИИЭП
РАЗРАБ	Пинчук		

ФОРМАТ А4

Гребнева

ОПЕРАТОР ТЛП КОРТ

ЭПВЦ Киев ЗНИИЭП

ФОРМАТ	ЗОНА	ПОЗ.	ОБОЗНАЧЕНИЕ	НАИМЕНОВАНИЕ	КОЛ.	ПРИМЕЧАНИЕ
				СБОРОЧНЫЕ ЕДИНИЦЫ		
				КАРКАС ПЛОСКИЙ		
А4		1	1.090.1-3ПВ.4-3 01	КР1	1	
А4		2	1.090.1-3ПВ.4-3 03	КР9	6	
А4		3	1.090.1-3ПВ.4-3 01-01	КР2	1	
А4		4	1.090.1-3ПВ.4-3 03-01	КР10	2	
А4		5	1.090.1-3ПВ.4-3 14-03	КР60	2	
А4		6	1.090.1-3ПВ.4-3 05	КР17	1	
А4		7	1.090.1-3ПВ.4-3 06-01	КР22	1	
А4		9	1.090.1-3ПВ.4-3 19-01	КР74	1	
А4		10	1.090.1-3ПВ.4-3 23-03	КР92	1	
				ДЕТАЛИ		
А4		11	1.090.1-3ПВ.4-3 34-04	ПЕТЛЯ СТРОПОВОЧНАЯ ПС5	2	
				СТ. ОТД. ГОСТ 6727-80		
ВЧ		13	5.041.5810	Ф5 ВР-I L=5810	2	0.81КГ
ВЧ		14	5.041.4100	Ф5 ВР-I L=4100	8	0.57КГ
ВЧ		18	5.041.140	Ф5 ВР-I L=140	4	0.02КГ
				1.090.1-3ПВ.4-2 05-02		
				КПП 60.30.15		
				СБОРОЧНЫЕ ЕДИНИЦЫ		
				КАРКАС ПЛОСКИЙ		
А4		1	1.090.1-3ПВ.4-3 01	КР1	1	
А4		2	1.090.1-3ПВ.4-3 03	КР9	6	
А4		3	1.090.1-3ПВ.4-3 01-02	КР3	1	
А4		4	1.090.1-3ПВ.4-3 03-02	КР11	2	
А4		5	1.090.1-3ПВ.4-3 14	КР57	2	
А4		6	1.090.1-3ПВ.4-3 05	КР16	1	
А4		7	1.090.1-3ПВ.4-3 06-02	КР23	1	
А4		9	1.090.1-3ПВ.4-3 19	КР73	1	
А4		10	1.090.1-3ПВ.4-3 22-02	КР87	1	
				ДЕТАЛИ		
А4		11	1.090.1-3ПВ.4-3 34-04	ПЕТЛЯ СТРОПОВОЧНАЯ ПС5	2	
				СТ. ОТД. ГОСТ 6727-80		
ВЧ		13	5.041.5860	Ф5 ВР-I L=5860	2	0.81КГ
ВЧ		14	5.041.3650	Ф5 ВР-I L=3650	8	0.51КГ
ВЧ		18	5.041.140	Ф5 ВР-I L=140	6	0.02КГ
				1.090.1-3ПВ.4-2 05-03		
				КПП 60.30.19		
				СБОРОЧНЫЕ ЕДИНИЦЫ		
				КАРКАС ПЛОСКИЙ		
А4		1	1.090.1-3ПВ.4-3 01	КР1	1	
А4		2	1.090.1-3ПВ.4-3 03	КР9	5	

ВЗАМ. ИНВ. № | ПОДПИСЬ И ДАТА | ИНВ. № ПОДЛ.

1.090.1-3ПВ.4-2 05

Лист 2

20417 14

ФОРМАТ А4

https://zavodjbi.com/

ФОРМАТ	ЗОНА	ПОЗ.	ОБОЗНАЧЕНИЕ	НАИМЕНОВАНИЕ	КОЛ	ПРИМЕЧАНИЕ
А4		3	1.090.1-3ПВ.4-3 01-02	КР3	1	
А4		4	1.090.1-3ПВ.4-3 03-02	КР11	2	
А4		5	1.090.1-3ПВ.4-3 13-03	КР56	2	
А4		6	1.090.1-3ПВ.4-3 05	КР16	1	
А4		7	1.090.1-3ПВ.4-3 06-03	КР24	1	
А4		9	1.090.1-3ПВ.4-3 19	КР73	1	
А4		10	1.090.1-3ПВ.4-3 22	КР85	1	
				ДЕТАЛИ		
А4		11	1.090.1-3ПВ.4-3 34-03	ПЕТЛЯ СТРОПОВОЧНАЯ ПС4 СТ. ОТД. ГОСТ 6727-80	2	
БЧ		13	5.041.5860	Ф5 ВР-I L=5860	2	0.81КГ
БЧ		14	5.041.3250	Ф5 ВР-I L=3250	8	0.45КГ
БЧ		18	5.041.140	Ф5 ВР-I L=140	7	0.02КГ
				1.090.1-3ПВ.4-2 05-04 КПП 60.30.30		
				СБОРОЧНЫЕ ЕДИНИЦЫ		
				КАРКАС ПЛОСКИЙ		
А4		1	1.090.1-3ПВ.4-3 01-01	КР2	1	
А4		2	1.090.1-3ПВ.4-3 03-01	КР10	4	
А4		3	1.090.1-3ПВ.4-3 01-02	КР3	1	
А4		4	1.090.1-3ПВ.4-3 03-02	КР11	2	
А4		5	1.090.1-3ПВ.4-3 13-02	КР55	2	
А4		6	1.090.1-3ПВ.4-3 05	КР16	1	
А4		7	1.090.1-3ПВ.4-3 07-02	КР28	1	
А4		9	1.090.1-3ПВ.4-3 19	КР73	1	
А4		10	1.090.1-3ПВ.4-3 21-03	КР84	1	
				ДЕТАЛИ		
А4		11	1.090.1-3ПВ.4-3 34-02	ПЕТЛЯ СТРОПОВОЧНАЯ ПС3 СТ. ОТД. ГОСТ 6727-80	2	
БЧ		13	5.041.5860	Ф5 ВР-I L=5860	2	0.81КГ
БЧ		14	5.041.2150	Ф5 ВР-I L=2150	8	0.30КГ
БЧ		18	5.041.140	Ф5 ВР-I L=140	11	0.02КГ

Киев ЗНИИЭП

1.090.1-3ПВ.4-2 05

ЛИСТ 3

ФОРМАТ А4

ЭПВЦ Киев ЗНИИЭП

ОПЕРАТОР ТПП КОРТ

ФОРМАТ	ЗОНА	ПОЗ.	ОБОЗНАЧЕНИЕ	НАИМЕНОВАНИЕ	КОЛ	ПРИМЕЧАНИЕ

ВЗАМ. ИНВ. № | ПОДПИСЬ И ДАТА | ИНВ. № ПОДЛ.

ЛИСТ

20417 15

ФОРМАТ А4

https://zavodjbi.com/

РИС.1

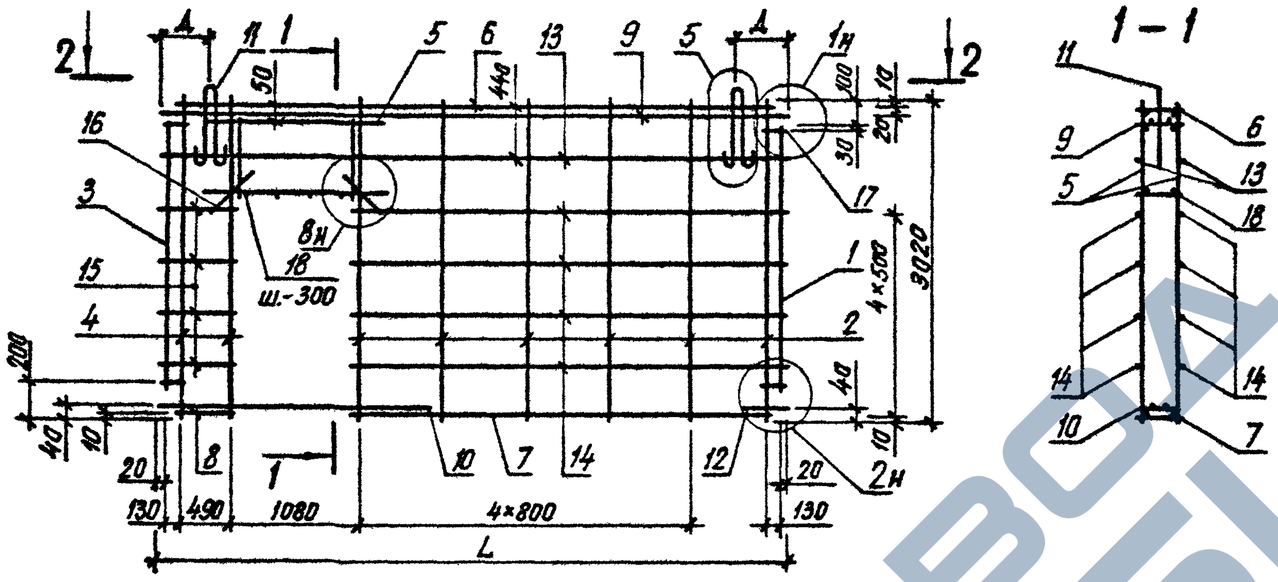

1 – 1

2 – 2

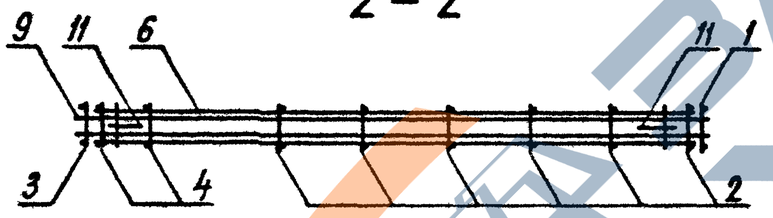

ОБОЗНАЧЕНИЕ	МАРКА	РИС	L, ММ	Д, ММ	МАССА, КГ
I.090.I-3ПВ.4-2 05	КШ 60.30.I0	I	5860	430	63,250
-0I	КШ 59.30.I0	I	5810	380	62,950
-02	КШ 60.30.I5	2	-	-	70,750
-03	КШ 60.30.I9	3	-	-	72,580
-04	КШ 60.30.30	4	-	-	[illegible]

НАЧОТД	Шевченко	
НКОНТР	Ребров	
ГЛИНЖ	Никифоренко	
ГЛСПЕЦ	Никифоренко	
ИНЖРАБ	Литвиненко	

1.090.1-3ПВ.4-2 05СБ

Каркас пространственный КШ 60.30, КШ 59.30
Сборочный чертеж

СТАДИЯ	МАССА	МАСШТАБ
Р	см. табл.	
ЛИСТ 1	ЛИСТОВ 4	

ГОСГРАЖДАНСТРОЙ
КиевЗНИИЭП

20417 16

РИС. 2

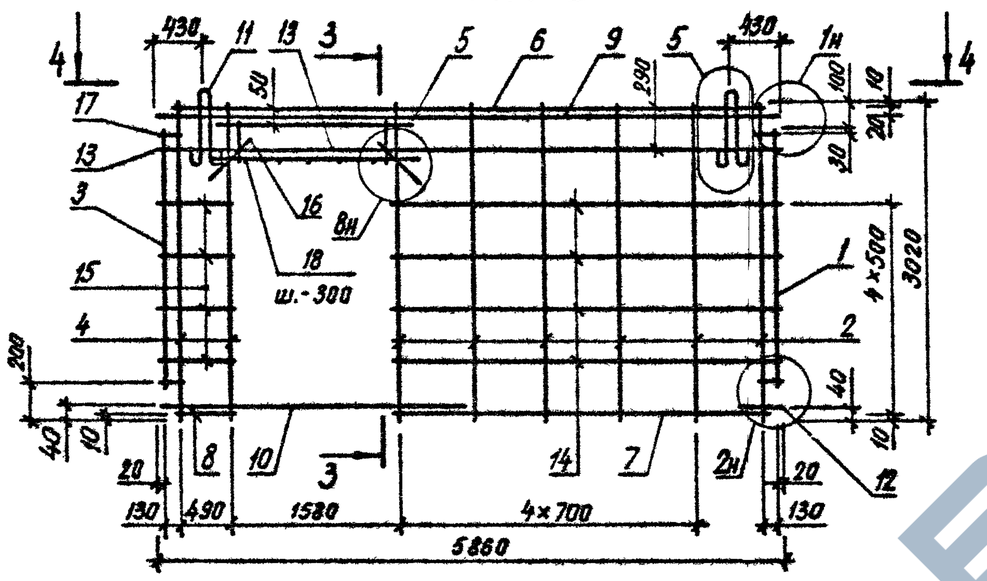
430
11
13
3
5
6
9
5
430
1н
4
4
17
13
3
15
4
16
8н
18
ш.-300
1
2
2н
12
7
14
10
8
3
3020
4×500
200
40
10
20
130
490
1580
4×700
5860

3—3

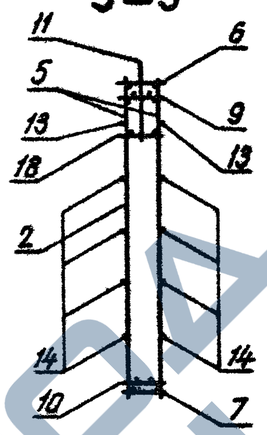
11
6
5
9
13
13
18
2
14
14
10
7

4—4

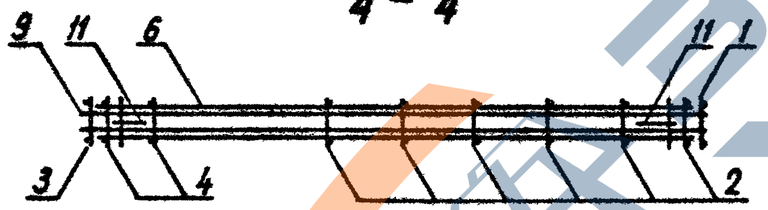
9
11
6
11
1
3
4
2

РИС. 3

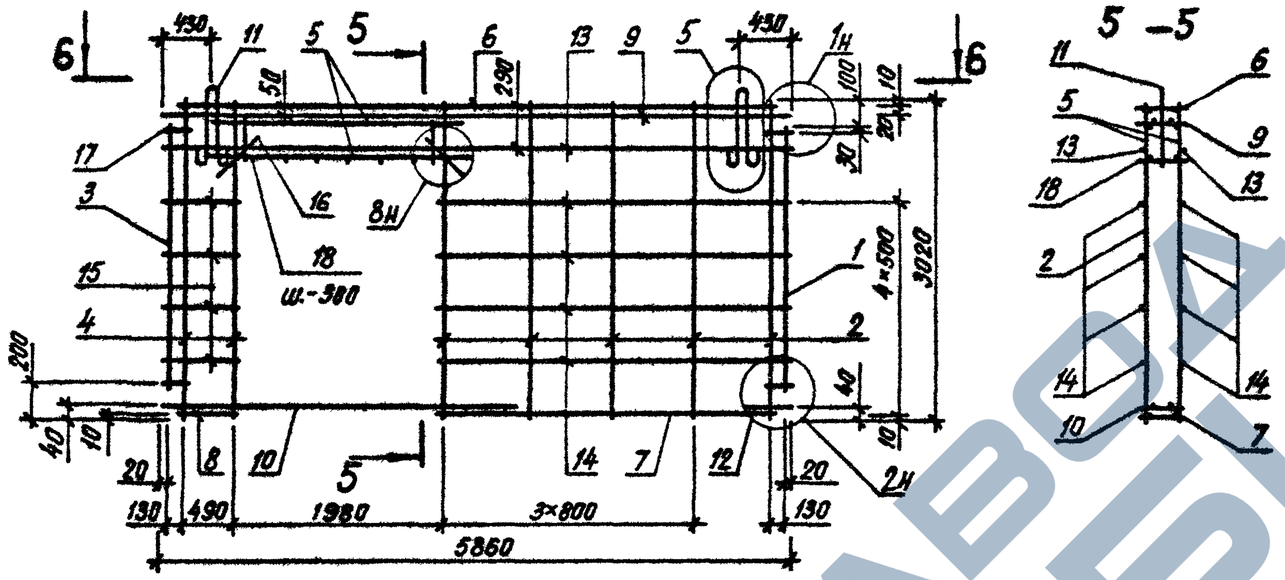

5 – 5

6 – 6

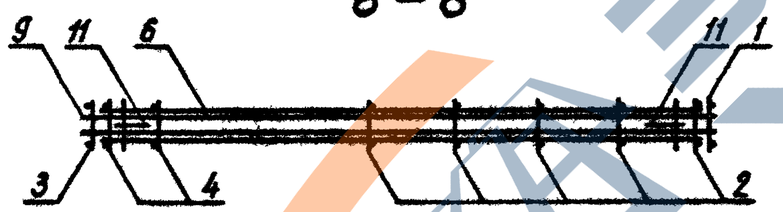

ЗАВОД ЖБИ

https://zavodjbi.com/

РИС.4

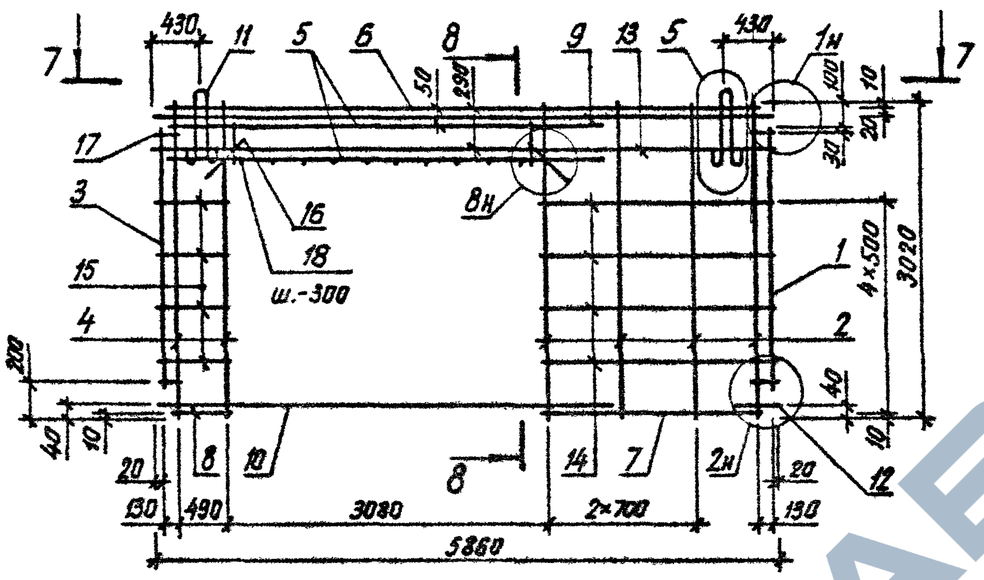

8 – 8

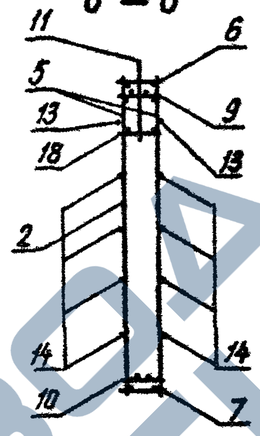

7 – 7

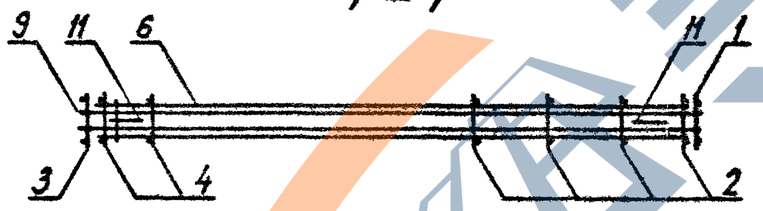

1.090.1–3ПВ.4-2 ОСБ	ЛИСТ 4

20417 19 ФОРМАТ А3

https://zavodjbi.com/

ФОРМАТ	ЗОНА	ПОЗ	ОБОЗНАЧЕНИЕ	НАИМЕНОВАНИЕ	КОЛ.	ПРИМЕЧАНИЕ
				ДОКУМЕНТАЦИЯ		
А3			1.090.1-3ПВ.4-2 06СБ	СБОРОЧНЫЙ ЧЕРТЕЖ		
А3			1.090.1-3ПВ.4-2 00Д1	УЗЛЫ АРМАТУРНЫЕ		
А4			1.090.1-3ПВ.4-2 00ТО	ТЕХНИЧЕСКОЕ ОПИСАНИЕ		
				СБОРОЧНЫЕ ЕДИНИЦЫ		
				КАРКАС ПЛОСКИЙ		
А4		1	1.090.1-3ПВ.4-3 01-01	КР2	2	
А4		6	1.090.1-3ПВ.4-3 10-02	КР43	1	
				ДЕТАЛИ		
А4		9	1.090.1-3ПВ.4-3 34-01	ПЕТЛЯ СТРОПОВОЧНАЯ ПС2	2	
				СТ. ОТД. ГОСТ 6727-80		
ВЧ		12	5.041.650	Ф5 ВР-I L=650	8	0.09КГ
ВЧ		13	5.041.500	Ф5 ВР-I L=500	4	0.07КГ
ВЧ		14	5.041.170	Ф5 ВР-I L=170	8	0.02КГ
			ПЕРЕМЕННЫЕ ДАННЫЕ	ДЛЯ ИСПОЛНЕНИЙ:		
				1.090.1-3ПВ.4-2 06 КПП 30.30.10		
				СБОРОЧНЫЕ ЕДИНИЦЫ		
				КАРКАС ПЛОСКИЙ		
А4		2	1.090.1-3ПВ.4-3 03-01	КР10	5	
А4		3	1.090.1-3ПВ.4-3 14-03	КР60	2	
А4		4	1.090.1-3ПВ.4-3 06-04	КР25	1	
А4		5	1.090.1-3ПВ.4-3 09-01	КР37	1	
А4		7	1.090.1-3ПВ.4-3 19-02	КР75	1	
А4		8	1.090.1-3ПВ.4-3 22-02	КР87	1	
				ДЕТАЛИ		
				СТ. ОТД. ГОСТ 6727-80		
ВЧ		10	5.041.2860	Ф5 ВР-I L=2860	2	0.40КГ
ВЧ		11	5.041.1150	Ф5 ВР-I L=1150	8	0.16КГ
ВЧ		15	5.041.140	Ф5 ВР-I L=140	4	0.02КГ
				1.090.1-3ПВ.4-2 06-01 КПП 30.30.13		
				СБОРОЧНЫЕ ЕДИНИЦЫ		

НАЧ.ОТД.	Щевченко		1.090.1-3ПВ.4-2 06
Н.КОНТР.	Ребров		Каркас пространственный КПП 30.30, КПП 29.30, КПП 28.30
ГЛ.СПЕЦ.	Мичипоренко		СТАДИЯ: Р; ЛИСТ: 1; ЛИСТОВ: 3
ПРОВЕРИЛ	Литвиненко		ГОСГРАЖДАНСТРОЙ КиевЗНИИЭП
РАЗРАБ.	Пинчук		

ФОРМАТ А4

ЭПВЦ Киев ЗНИИЭП — ОПЕРАТОР ТПП КОРТ — Гребнева

ФОРМАТ	ЗОНА	ПОЗ	ОБОЗНАЧЕНИЕ	НАИМЕНОВАНИЕ	КОЛ	ПРИМЕЧАНИЕ
				КАРКАС ПЛОСКИЙ		
А4		2	1.090.1-3ПВ.4-3 03-01	КР10	4	
А4		3	1.090.1-3ПВ.4-3 14-02	КР59	2	
А4		4	1.090.1-3ПВ.4-3 06-04	КР25	1	
А4		5	1.090.1-3ПВ.4-3 10	КР41	1	
А4		7	1.090.1-3ПВ.4-3 19-02	КР75	1	
А4		8	1.090.1-3ПВ.4-3 22-02	КР87	1	
				ДЕТАЛИ		
				СТ. ОТД. ГОСТ 6727-80		
ВЧ		10	5.041.2860	Ф5 ВР-I L=2860	2	0.40КГ
ВЧ		11	5.041.850	Ф5 ВР-I L=850	8	0.12КГ
ВЧ		15	5.041.140	Ф5 ВР-I L=140	5	0.02КГ
				1.090.1-3ПВ.4-2 06-02 КПП 29.30.10		
				СБОРОЧНЫЕ ЕДИНИЦЫ		
				КАРКАС ПЛОСКИЙ		
А4		2	1.090.1-3ПВ.4-3 03-01	КР10	5	
А4		3	1.090.1-3ПВ.4-3 14-03	КР60	2	
А4		4	1.090.1-3ПВ.4-3 07	КР26	1	
А4		5	1.090.1-3ПВ.4-3 09-02	КР38	1	
А4		7	1.090.1-3ПВ.4-3 19-03	КР76	1	
А4		8	1.090.1-3ПВ.4-3 23	КР89	1	
				ДЕТАЛИ		
				СТ. ОТД. ГОСТ 6727-80		
ВЧ		10	5.041.2810	Ф5 ВР-I L=2810	2	0.39КГ
ВЧ		11	5.041.1100	Ф5 ВР-I L=1100	8	0.15КГ
ВЧ		15	5.041.140	Ф5 ВР-I L=140	4	0.02КГ
				1.090.1-3ПВ.4-2 06-03 КПП 28.30.10		
				СБОРОЧНЫЕ ЕДИНИЦЫ		
				КАРКАС ПЛОСКИЙ		
А4		2	1.090.1-3ПВ.4-3 03-01	КР10	5	
А4		3	1.090.1-3ПВ.4-3 14-03	КР60	2	
А4		4	1.090.1-3ПВ.4-3 07-01	КР27	1	
А4		5	1.090.1-3ПВ.4-3 09-03	КР39	1	
А4		7	1.090.1-3ПВ.4-3 20	КР77	1	
А4		8	1.090.1-3ПВ.4-3 23-02	КР91	1	
				ДЕТАЛИ		
				СТ. ОТД. ГОСТ 6727-80		
ВЧ		10	5.041.2760	Ф5 ВР-I L=2760	2	0.38КГ
ВЧ		11	5.041.1050	Ф5 ВР-I L=1050	8	0.15КГ

ВЗАМ.ИНВ.№ | ПОДПИСЬ И ДАТА | ИНВ.№ ПОДЛ.

1.090.1-3ПВ.4-2 06 — ЛИСТ 2

20417 20

ФОРМАТ А4

https://zavodjbi.com/
ЗАВОД ЖБИ

ФОРМАТ	ЗОНА	ПОЗ.	ОБОЗНАЧЕНИЕ	НАИМЕНОВАНИЕ	КОЛ	ПРИМЕЧАНИЕ
БЧ		15	5.041.140	Ф5 ВР-I L=140	4	0.02КГ

Киев ЗНИИЭП

1.090.1-3ПВ.4-2 06

ЛИСТ 3

ФОРМАТ А4

ЭПВЦ Киев ЗНИИЭП

ОПЕРАТОР ТЛП КОРТ

ФОРМАТ	ЗОНА	ПОЗ	ОБОЗНАЧЕНИЕ	НАИМЕНОВАНИЕ	КОЛ	ПРИМЕЧАНИЕ

ВЗАМ ИНВ № | ПОДПИСЬ И ДАТА | ИНВ № ПОДЛ

ЛИСТ

20417 21

ФОРМАТ А4

https://zavodjbi.com/

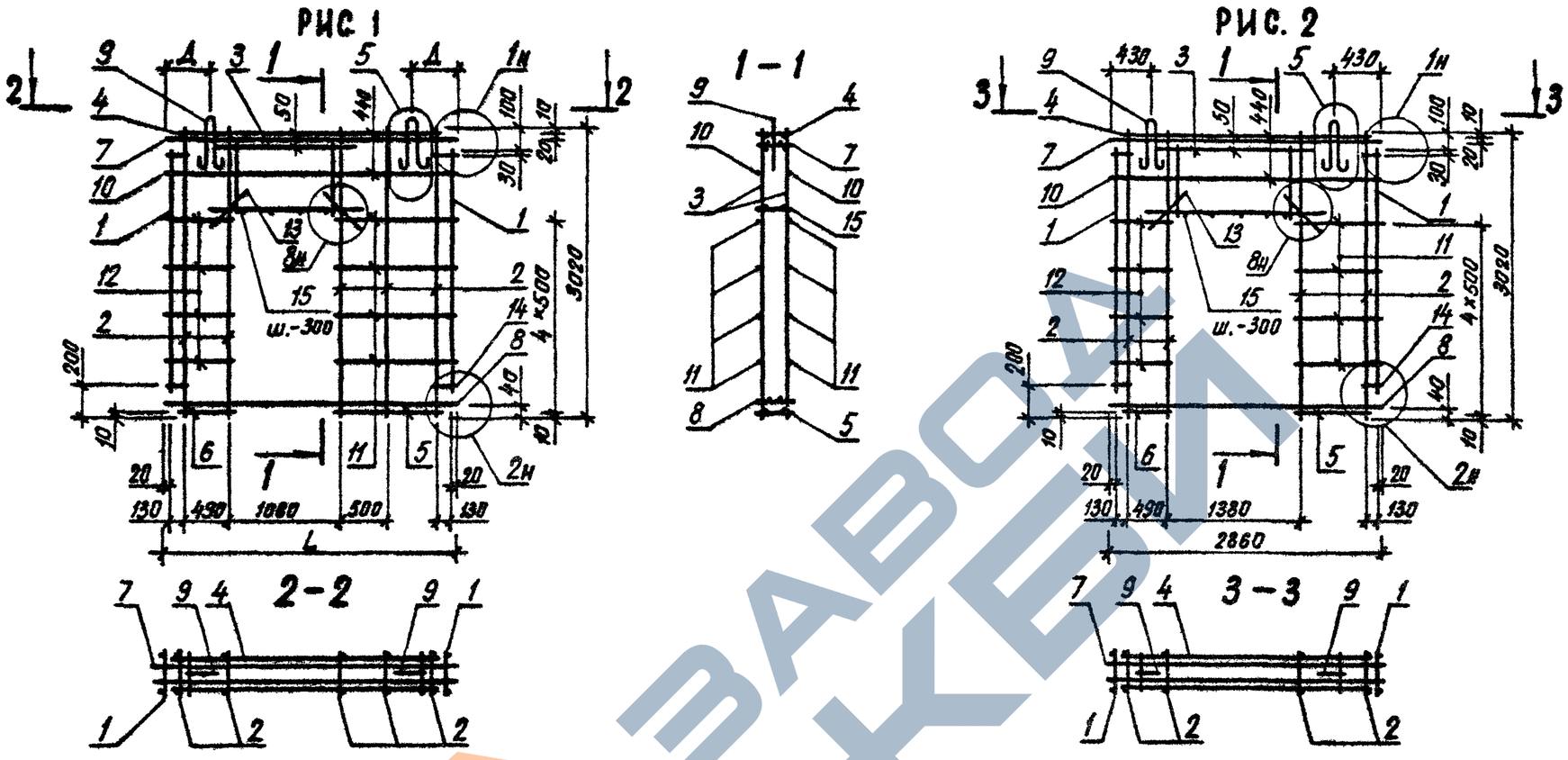

ОБОЗНАЧЕНИЕ	МАРКА	РИС	L, ММ	Д, ММ	МАССА, КГ
I.090.I-3ПВ.4-2 06	КШ 30.30.I0	I	2860	430	39,I60
-0I	КШ 30.30.I3	2	-	-	38,670
-02	КШ 29.30.I0	I	28I0	400	38,770
-03	КШ 28.30.I0	I	2760	430	38,360

НАЧ ОТД	Шевченко	
Н КОНТР	Ребров	
ГП СПЕЦ	Ничипоренко	
ПРОВЕРИЛ	Ничипоренко	
РАЗРАБ	Литвиненко	

1.090.1-3ПВ.4-2 06СБ

Каркас пространственный КШ 30.30, КШ 29.30, КШ 28.30
Сборочный чертеж

СТАДИЯ	МАССА	МАСШТАБ
Р	см. табл.	
ЛИСТ	ЛИСТОВ 1	

ГОСГРАЖДАНСТРОЙ
КиевЗНИИЭП

20417 22 ФОРМАТ А3

https://zavodjbi.com/

ФОРМАТ	ЗОНА	ПОЗ	ОБОЗНАЧЕНИЕ	НАИМЕНОВАНИЕ	КОЛ	ПРИМЕЧАНИЕ
				ДОКУМЕНТАЦИЯ		
А3			1.090.1-3ПВ.4-2 07СБ	СБОРОЧНЫЙ ЧЕРТЕЖ		
А3			1.090.1-3ПВ.4-2 00Д1	УЗЛЫ АРМАТУРНЫЕ		
А4			1.090.1-3ПВ.4-2 00ТО	ТЕХНИЧЕСКОЕ ОПИСАНИЕ		
				СБОРОЧНЫЕ ЕДИНИЦЫ		
				КАРКАС ПЛОСКИЙ		
А4		1	1.090.1-3ПВ.4-3 01	КР1	1	
А4		2	1.090.1-3ПВ.4-3 03	КР9	7	
А4		7	1.090.1-3ПВ.4-3 05	КР16	1	
А4		9	1.090.1-3ПВ.4-3 19	КР73	1	
				ДЕТАЛИ		
А4		10	1.090.1-3ПВ.4-3 34-04	ПЕТЛЯ СТРОПОВОЧНАЯ ПС5	2	
А4		11	1.090.1-3ПВ.4-3 34-06	СТЕРЖЕНЬ ГНУТЫЙ АН1	1	
				СТ. ОТД. ГОСТ 6727-80		
ВЧ		12	5.041.5860	Ф5 ВР-I L=5860	2	0.81КГ
ВЧ		14	5.041.500	Ф5 ВР-I L=500	2	0.07КГ
ВЧ		15	5.041.170	Ф5 ВР-I L=170	6	0.02КГ
ВЧ		16	5.041.140	Ф5 ВР-I L=140	4	0.02КГ
			ПЕРЕМЕННЫЕ ДАННЫЕ	ДЛЯ ИСПОЛНЕНИЙ:		
				1.090.1-3ПВ.4-2 07 КПГ 60.30.10		
				СБОРОЧНЫЕ ЕДИНИЦЫ		
				КАРКАС ПЛОСКИЙ		
А4		3	1.090.1-3ПВ.4-3 02	КР6	1	
А4		4	1.090.1-3ПВ.4-3 04	КР14	1	
А4		5	1.090.1-3ПВ.4-3 16	КР65	1	
А4		6	1.090.1-3ПВ.4-3 16-01	КР66	1	
А4		8	1.090.1-3ПВ.4-3 05-02	КР18	1	
				ДЕТАЛИ		
				СТ. ОТД. ГОСТ 6727-80		
ВЧ		13	5.041.4850	Ф5 ВР-I L=4850	8	0.67КГ
				1.090.1-3ПВ.4-2 07-01 КПГ 60.30.15		

1.090.1-3ПВ.4-2 07

НАЧ.ОТД	Шевченко	
Н.КОНТР	Ребров	
ГП.СПЕЦ	Ничипоренко	
ПРОВЕРИЛ	Литвиненко	
РАЗРАБ	Пинчук	

Каркас пространственный

КПГ 60.30

СТАДИЯ	ЛИСТ	ЛИСТОВ
Р	1	2

ГОСГРАЖДАНСТРОЙ КиевЗНИИЭП

ФОРМАТ А4

КиевЗНИИЭП ТПП КОРТ

ФОРМАТ	ЗОНА	ПОЗ	ОБОЗНАЧЕНИЕ	НАИМЕНОВАНИЕ	КОЛ	ПРИМЕЧАНИЕ
				СБОРОЧНЫЕ ЕДИНИЦЫ		
				КАРКАС ПЛОСКИЙ		
А4		3	1.090.1-3ПВ.4-3 02-02	КР8	1	
А4		4	1.090.1-3ПВ.4-3 04-01	КР15	1	
А4		5	1.090.1-3ПВ.4-3 15	КР61	1	
А4		6	1.090.1-3ПВ.4-3 15-01	КР62	1	
А4		8	1.090.1-3ПВ.4-3 05-03	КР19	1	
				ДЕТАЛИ		
				СТ. ОТД. ГОСТ 6727-80		
ВЧ		13	5.041.4350	Ф5 ВР-I L=4350	8	0.60КГ

ЭПВЦ КиевЗНИИЭП ОПЕРАТОР ТПП КОРТ Гребнева

ВЗАМ.ИНВ.№ | ПОДПИСЬ И ДАТА | ИНВ.№ ПОДЛ

1.090.1-3ПВ.4-2 07

ЛИСТ 2

20417 23

ФОРМАТ А4

ЗАВОД ЖБИ

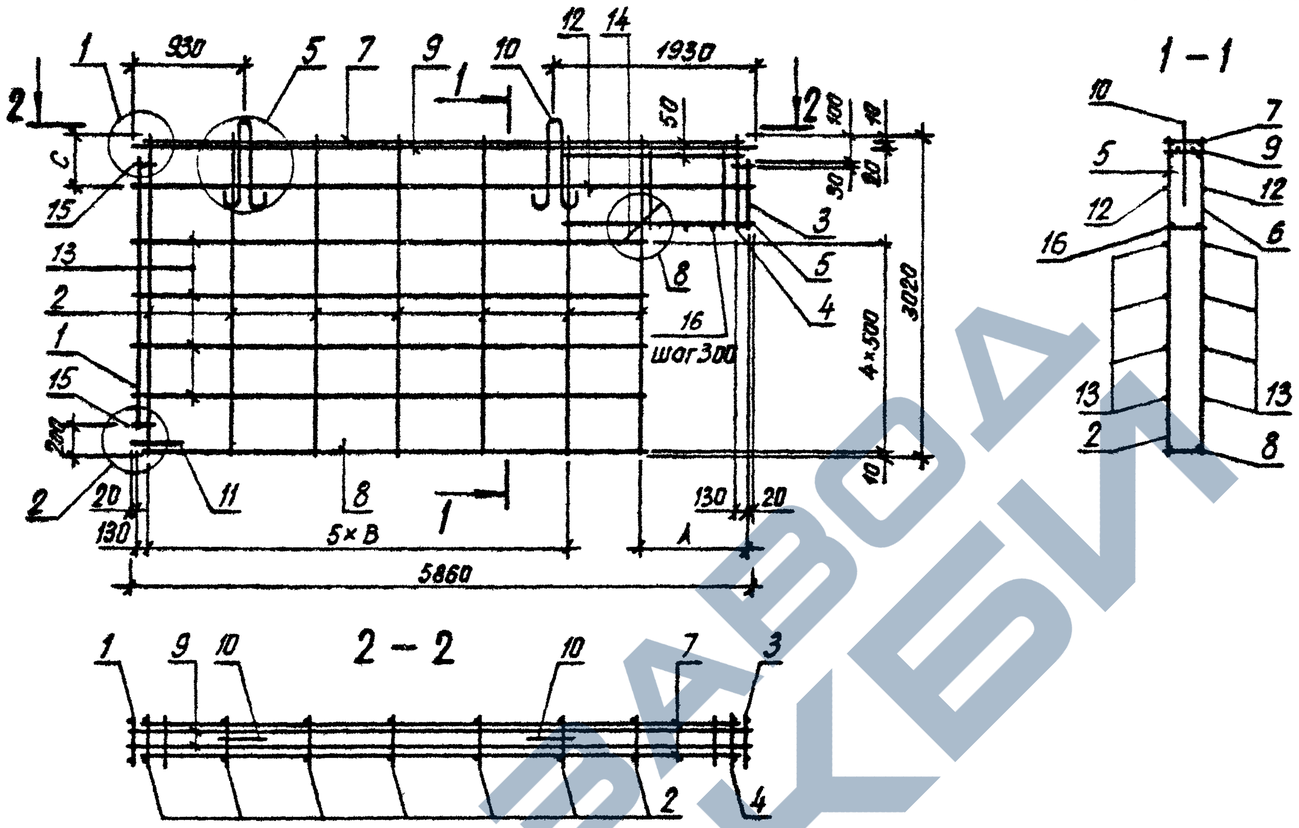

ОБОЗНАЧЕНИЕ	МАРКА	С, мм	В, мм	А, мм	МАССА, кг
I.090.I-3ПВ.4-2 07	КПГ 60.30.I0	450	800	I000	57,I30
-0I	КПГ 60.30.I5	300	700	I500	66,470

НАЧ ОТД	Шевченко	
Н КОНТР	Ребров	
ГЛ СПЕЦ	Ничипоренко	
ПРОВ РИП	Скссобогат	
РАЗРАБ	Литвиненко	

1.090.1-3ПВ.4-2 07СБ

Каркас пространственный КПГ 60.30

Сборочный чертеж

СТАДИЯ	МАССА	МАСШТАБ
Р	см. табл.	
ЛИСТ	ЛИСТОВ 1	

ГОСГРАЖДАНСТРОЙ КиевЗНИИЭП

20417 24

ФОРМАТ А3

https://zavodjbi.com/

ФОРМАТ	ЗОНА	ПОЗ	ОБОЗНАЧЕНИЕ	НАИМЕНОВАНИЕ	КОЛ	ПРИМЕЧАНИЕ
				ДОКУМЕНТАЦИЯ		
А3			1.090.1-3ПВ.4-2 08СБ	СБОРОЧНЫЙ ЧЕРТЕЖ		
А3			1.090.1-3ПВ.4-2 00Д1	УЗЛЫ АРМАТУРНЫЕ		
А4			1.090.1-3ПВ.4-2 00ТО	ТЕХНИЧЕСКОЕ ОПИСАНИЕ		
				СБОРОЧНЫЕ ЕДИНИЦЫ		
				КАРКАС ПЛОСКИЙ		
А4		1	1.090.1-3ПВ.4-3 01-01	КР2	1	
А4		3	1.090.1-3ПВ.4-3 02	КР6	1	
А4		4	1.090.1-3ПВ.4-3 04	КР14	1	
				ДЕТАЛИ		
А4		10	1.090.1-3ПВ.4-3 34-01	ПЕТЛЯ СТРОПОВОЧНАЯ.ПС2	2	
А4		11	1.090.1-3ПВ.4-3 34-06	СТЕРЖЕНЬ ГНУТЫЙ АН1	1	
				СТ. ОТД. ГОСТ 6727-80		
ВЧ		14	5.041.500	Ф5 ВР-I L=500	2	0.07КГ
ВЧ		15	5.041.170	Ф5 ВР-I L=170	6	0.02КГ
			ПЕРЕМЕННЫЕ ДАННЫЕ	ДЛЯ ИСПОЛНЕНИЙ:		
				1.090.1-3ПВ.4-2 08 КПГ 30.30.13		
				СБОРОЧНЫЕ ЕДИНИЦЫ		
				КАРКАС ПЛОСКИЙ		
А4		2	1.090.1-3ПВ.4-3 03-01	КР10	3	
А4		5	1.090.1-3ПВ.4-3 15-02	КР63	1	
А4		6	1.090.1-3ПВ.4-3 15-03	КР64	1	
А4		7	1.090.1-3ПВ.4-3 06-04	КР25	1	
А4		8	1.090.1-3ПВ.4-3 08-01	КР32	1	
А4		9	1.090.1-3ПВ.4-3 19-02	КР75	1	
				ДЕТАЛИ		
				СТ. ОТД. ГОСТ 6727-80		
ВЧ		12	5.041.2860	Ф5 ВР-I L=2860	2	0.40КГ
ВЧ		13	5.041.1550	Ф5 ВР-I L=1550	8	0.22КГ
ВЧ		16	5.041.140	Ф5 ВР-I L=140	5	0.02КГ
				1.090.1-3ПВ.4-2 08-01 КПГ 30.30.10		

1.090.1-3ПВ.4-2 08

НАЧ.ОТД.	Шевченко	
Н.КОНТР.	Ребров	
ГП.СПЕЦ.	Начигоренко	
ПРОВЕРИЛ	Литвиненко	
РАЗРАБ.	Пинчук	

Каркас пространственный КПГ 30.30, КПГ 29.30

СТАДИЯ	ЛИСТ	ЛИСТОВ
Р	1	3

ГОСГРАЖДАНСТРОЙ КиевЗНИИЭП

ФОРМАТ А4

Гребнево

ОПЕРАТОР ТЛП КОРТ

ЭПВЦ Киев ЗНИИЭП

ФОРМАТ	ЗОНА	ПОЗ.	ОБОЗНАЧЕНИЕ	НАИМЕНОВАНИЕ	КОЛ	ПРИМЕЧАНИЕ
				СБОРОЧНЫЕ ЕДИНИЦЫ		
				КАРКАС ПЛОСКИЙ		
А4		2	1.090.1-3ПВ.4-3 03-01	КР10	4	
А4		5	1.090.1-3ПВ.4-3 16	КР65	1	
А4		6	1.090.1-3ПВ.4-3 16-01	КР66	1	
А4		7	1.090.1-3ПВ.4-3 06-04	КР25	1	
А4		8	1.090.1-3ПВ.4-3 07-04	КР30	1	
А4		9	1.090.1-3ПВ.4-3 19-02	КР75	1	
				ДЕТАЛИ		
				СТ. ОТД. ГОСТ 6727-80		
ВЧ		12	5.041.2860	Ф5 ВР-I L=2860	2	0.40КГ
ВЧ		13	5.041.1850	Ф5 ВР-I L=1850	8	0.26КГ
ВЧ		16	5.041.140	Ф5 ВР-I L=140	4	0.02КГ
				1.090.1-3ПВ.4-2 08-02 КПГ 29.30.13		
				СБОРОЧНЫЕ ЕДИНИЦЫ		
				КАРКАС ПЛОСКИЙ		
А4		2	1.090.1-3ПВ.4-3 03-01	КР10	3	
А4		5	1.090.1-3ПВ.4-3 15-02	КР63	1	
А4		6	1.090.1-3ПВ.4-3 15-03	КР64	1	
А4		7	1.090.1-3ПВ.4-3 07	КР26	1	
А4		8	1.090.1-3ПВ.4-3 08-03	КР34	1	
А4		9	1.090.1-3ПВ.4-3 19-03	КР76	1	
				ДЕТАЛИ		
				СТ. ОТД. ГОСТ 6727-80		
ВЧ		12	5.041.2810	Ф5 ВР-I L=2810	2	0.39КГ
ВЧ		13	5.041.1510	Ф5 ВР-I L=1510	8	0.21КГ
ВЧ		16	5.041.140	Ф5 ВР-I L=140	5	0.02КГ
				1.090.1-3ПВ.4-2 08-03 КПГ 29.30.10		
				СБОРОЧНЫЕ ЕДИНИЦЫ		
				КАРКАС ПЛОСКИЙ		
А4		2	1.090.1-3ПВ.4-3 03-01	КР10	4	
А4		5	1.090.1-3ПВ.4-3 16	КР65	1	
А4		6	1.090.1-3ПВ.4-3 16-01	КР66	1	
А4		7	1.090.1-3ПВ.4-3 07	КР26	1	
А4		8	1.090.1-3ПВ.4-3 08	КР31	1	
А4		9	1.090.1-3ПВ.4-3 19-03	КР76	1	
				ДЕТАЛИ		

ВЗАМ.ИНВ.№ | ПОДПИСЬ И ДАТА | ИНВ.№ ПОДЛ.

1.090.1-3ПВ.4-2 08

ЛИСТ 2

20417 25

ФОРМАТ А4

https://zavodjbi.com/

ФОРМАТ	ЗОНА	ПОЗ	ОБОЗНАЧЕНИЕ	НАИМЕНОВАНИЕ	КОЛ	ПРИМЕЧАНИЕ
				СТ. ОТД. ГОСТ 6727-80		
БЧ		12	5.041.2810	Ф5 ВР-I L=2810	2	0.39КГ
БЧ		13	5.041.1800	Ф5 ВР-I L=1800	8	0.25КГ
БЧ		16	5.041.140	Ф5 ВР-I L=140	4	0.02КГ

1.090.1-3ПВ.4-2 08

ЛИСТ 3

ФОРМАТ А4

ЭПВЦ Киев ЗНИИЭП

ОПЕРАТОР ТЛП КОРТ

ФОРМАТ	ЗОНА	ПОЗ	ОБОЗНАЧЕНИЕ	НАИМЕНОВАНИЕ	КОЛ	ПРИМЕЧАНИЕ

ВЗАМ. ИНВ. № | ПОДПИСЬ И ДАТА | ИНВ. № ПОДЛ.

ЛИСТ

20417 26

ФОРМАТ А4

ЗАВОД ЭКБИ

РИС. 1

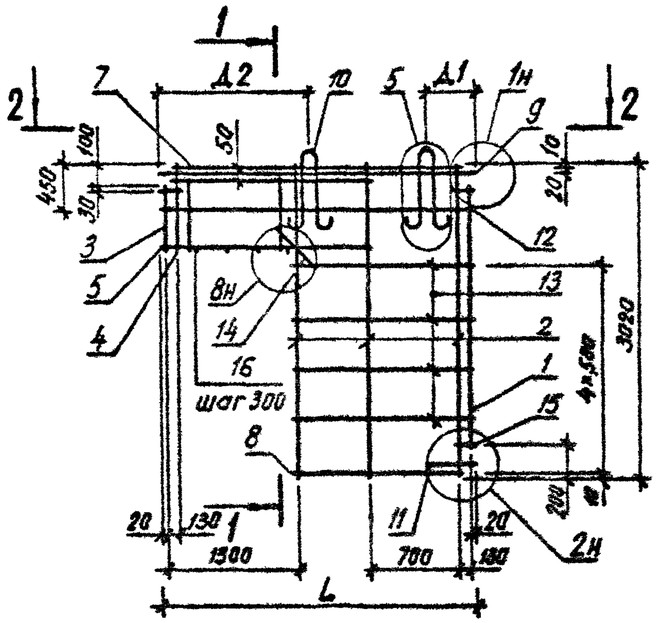

1 – 1

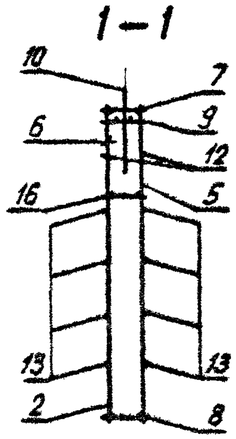

РИС. 2

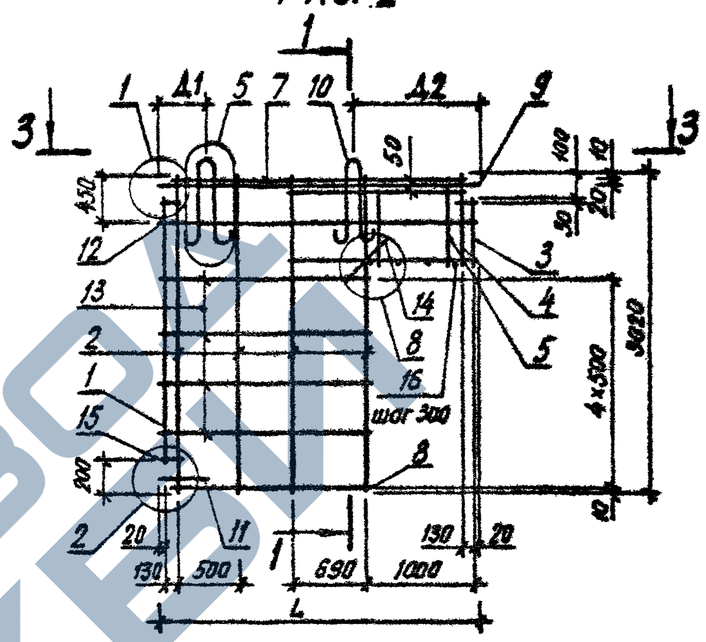

2 – 2

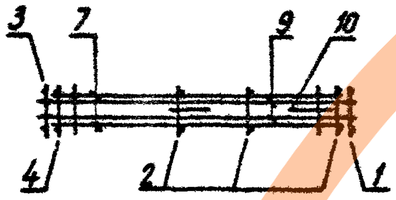

3 – 3

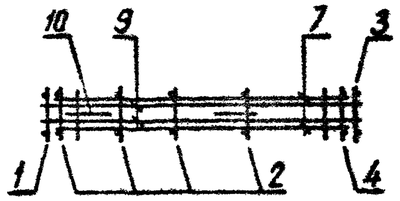

ОБОЗНАЧЕНИЕ	МАРКА	РИС	L, мм	Д1, мм	Д2, мм	МАССА, кг
I.090.I-3ПВ.4-2 08	КПГ 30.30.I3	I	2860	430	I380	36,370
-0I	КПГ 30.30.I0	2	2860	430	I080	33,720
-02	КПГ 29.30.I3	I	28I0	400	I380	36,080
-03	КПГ 29.30.I0	2	28I0	400	I080	33,420

НАЧ.ОТД.	Шевченко	
Н.КОНТР.	Ребров	
ГЛ.СПЕЦ.	Мачипоренко	
ПРОВЕРИЛ	Скоробогат	
РАЗРАБ.	Липовиченко	

1.090.1-3ПВ.4-2 08 СБ

Каркас пространственный КПГ 30.30, КПГ 29.30
Сборочный чертеж

СТАДИЯ	МАССА	МАСШТАБ
Р	см. табл.	
ЛИСТ	ЛИСТОВ 1	

ГОСГРАЖДАНСТРОЙ
КиевЗНИИЭП

20417 27

ФОРМАТ А3

https://zavodjbi.com/

ФОРМАТ	ЗОНА	ПОЗ.	ОБОЗНАЧЕНИЕ	НАИМЕНОВАНИЕ	КОЛ.	ПРИМЕЧАНИЕ
				ДОКУМЕНТАЦИЯ		
А4			1.090.1-3ПВ.4-2 09СБ	СБОРОЧНЫЙ ЧЕРТЕЖ		
А3			1.090.1-3ПВ.4-2 00Д1	УЗЛЫ АРМАТУРНЫЕ		
А4			1.090.1-3ПВ.4-2 00ТО	ТЕХНИЧЕСКОЕ ОПИСАНИЕ		
				СБОРОЧНЫЕ ЕДИНИЦЫ		
				КАРКАС ПЛОСКИЙ		
А4		1	1.090.1-3ПВ.4-3 01-01	КР2	1	
А4		2	1.090.1-3ПВ.4-3 03-01	КР10	3	
А4		3	1.090.1-3ПВ.4-3 02	КР6	1	
А4		4	1.090.1-3ПВ.4-3 04	КР14	1	
А4		5	1.090.1-3ПВ.4-3 15-02	КР63	1	
А4		6	1.090.1-3ПВ.4-3 15-03	КР64	1	
А4		7	1.090.1-3ПВ.4-3 06-04	КР25	1	
А4		8	1.090.1-3ПВ.4-3 08-01	КР32	1	
А4		9	1.090.1-3ПВ.4-3 19-02	КР75	1	
				ДЕТАЛИ		
А4		10	1.090.1-3ПВ.4-3 34-01	ПЕТЛЯ СТРОПОВОЧНАЯ ПС2	2	
А4		11	1.090.1-3ПВ.4-3 34-06	СТЕРЖЕНЬ ГНУТЫЙ АН1 СТ. ОТД. ГОСТ 6727-80	1	
ВЧ		12	5.041.2860	Ф5 ВР-I L=2860	2	0.40КГ
ВЧ		13	5.041.1550	Ф5 ВР-I L=1550	8	0.22КГ
ВЧ		14	5.041.500	Ф5 ВР-I L=500	2	0.07КГ
ВЧ		15	5.041.170	Ф5 ВР-I L=170	6	0.02КГ
ВЧ		16	5.041.140	Ф5 ВР-I L=140	5	0.02КГ

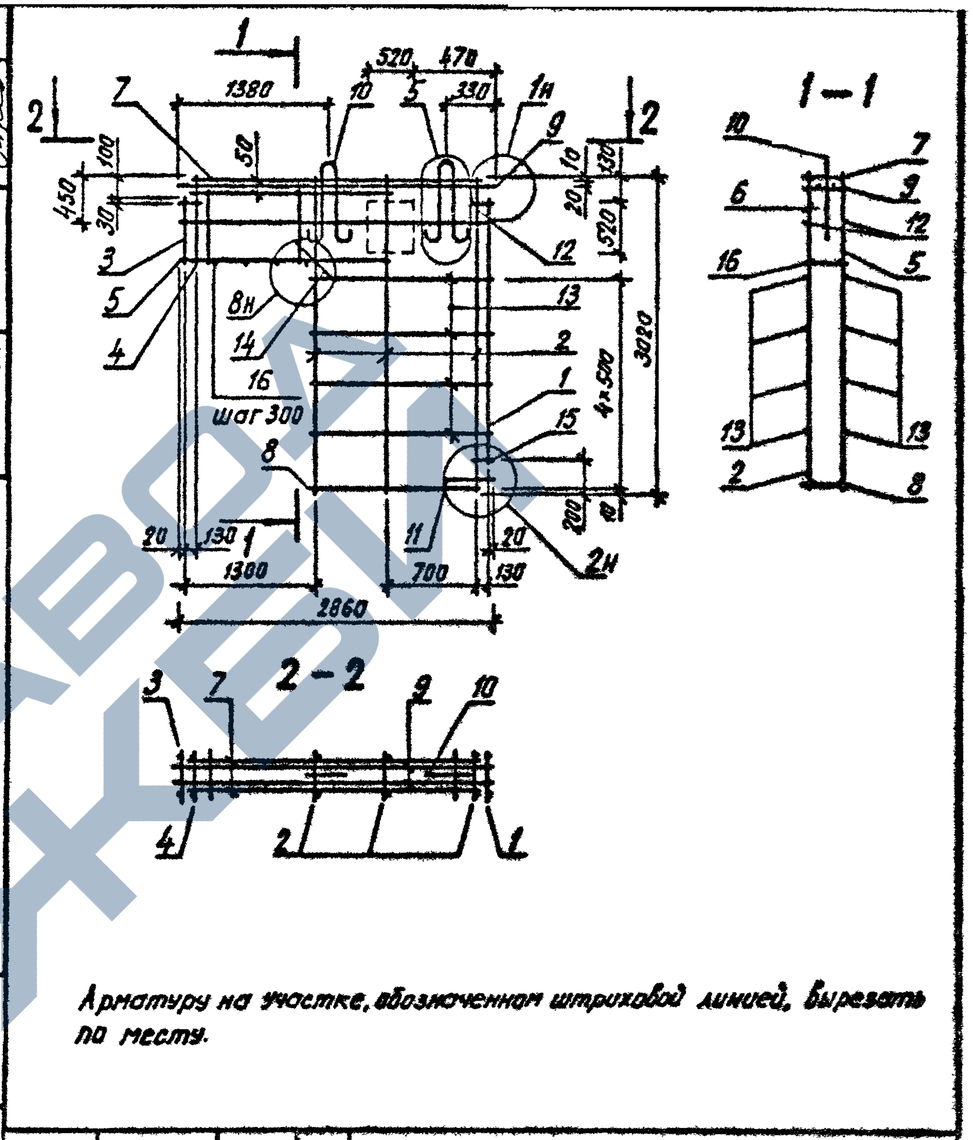

Арматуру на участке, обозначенном штриховой линией, вырезать по месту.

НАЧ ОТД	Шевченко		
Н КОНТР	Ребров		
ГЛ СПЕЦ	Ничипоренко		
ПРОВЕРИЛ	Литвиненко		
РАЗРАБ	Пинчук		

1.090.1-3ПВ.4-2 09

Каркас пространственный КПГ 30.30.13В

СТАДИЯ	ЛИСТ	ЛИСТОВ
Р		1

ГОСГРАЖДАНСТРОЙ КиевЗНИИЭП

ФОРМАТ А4

ЭПВЦ КиевЗНИИЭП

ОПЕРАТОР ТПП КОРТ	Гребнева

ВЗАМ ИНВ № | ПОДПИСЬ И ДАТА | ИНВ № ПОДЛ

1.090.1-3ПВ.4-2 09СБ

Каркас пространственный КПГ 30.30.13В Сборочный чертеж

СТАДИЯ	МАССА	МАСШТАБ
Р	36,37	

ЛИСТ | ЛИСТОВ 1

НАЧ ОТД	Шевченко	
Н КОНТР	Ребров	
ГЛ СПЕЦ	Ничипоренко	
ПРОВЕРИЛ	Скворогот	
РАЗРАБ	Литвиненко	

ГОСГРАЖДАНСТРОЙ КиевЗНИИЭП

20417 28

ФОРМАТ А4

https://zavodjbi.com/

ФОРМАТ	ЗОНА	ПОЗ	ОБОЗНАЧЕНИЕ	НАИМЕНОВАНИЕ	КОЛ	ПРИМЕЧАНИЕ
				ДОКУМЕНТАЦИЯ		
А3			1.090.1-3ПВ.4-2 10СБ	СБОРОЧНЫЙ ЧЕРТЕЖ		
А3			1.090.1-3ПВ.4-2 00Д1	УЗЛЫ АРМАТУРНЫЕ		
А4			1.090.1-3ПВ.4-2 00ТО	ТЕХНИЧЕСКОЕ ОПИСАНИЕ		
				СБОРОЧНЫЕ ЕДИНИЦЫ		
				КАРКАС ПЛОСКИЙ		
А4		4	1.090.1-3ПВ.4-3 05	КР16	1	
А4		6	1.090.1-3ПВ.4-3 19	КР73	1	
				ДЕТАЛИ		
				СТ. ОТД. ГОСТ 6727-80		
ВЧ		9	5.041.5860	Ф5 ВР-I L=5860	2	0.81КГ
ВЧ		11	5.041.500	Ф5 ВР-I L=500	4	0.07КГ
ВЧ		12	5.041.170	Ф5 ВР-I L=170	8	0.02КГ
			ПЕРЕМЕННЫЕ ДАННЫЕ	ДЛЯ ИСПОЛНЕНИЙ:		
				1.090.1-3ПВ.4-2 10		
				КПР 60.30.42		
				СБОРОЧНЫЕ ЕДИНИЦЫ		
				КАРКАС ПЛОСКИЙ		
А4		1	1.090.1-3ПВ.4-3 01-03	КР4	2	
А4		2	1.090.1-3ПВ.4-3 03-04	КР13	6	
А4		3	1.090.1-3ПВ.4-3 13	КР53	2	
А4		5	1.090.1-3ПВ.4-3 10-01	КР42	4	
А4		7	1.090.1-3ПВ.4-3 21-01	КР82	1	
				ДЕТАЛИ		
А4		8	1.090.1-3ПВ.4-3 34-01	ПЕТЛЯ СТРОПОВОЧНАЯ ПС2	2	
				СТ. ОТД. ГОСТ 6727-80		
ВЧ		10	5.041.800	Ф5 ВР-I L=800	16	0.11КГ
ВЧ		13	5.041.140	Ф5 ВР-I L=140	15	0.02КГ
				1.090.1-3ПВ.4-2 10-01		
				КПР 60.30.30		
				СБОРОЧНЫЕ ЕДИНИЦЫ		

НАЧ.ОТД.	Шевченко		1.090.1-3ПВ.4-2 10
Н.КОНТР.	Ребраб		Каркас пространственный КПР 60.30
ГЛ.СПЕЦ.	Никифоренко		СТАДИЯ: Р; ЛИСТ: 1; ЛИСТОВ: 2
ПРОВЕРИЛ	Литвиненко		ГОСГРАЖДАНСТРОЙ КиевЗНИИЭП
РАЗРАБ.	Пинчук		

ФОРМАТ А4

ФОРМАТ	ЗОНА	ПОЗ.	ОБОЗНАЧЕНИЕ	НАИМЕНОВАНИЕ	КОЛ	ПРИМЕЧАНИЕ
				КАРКАС ПЛОСКИЙ		
А4		1	1.090.1-3ПВ.4-3 01-01	КР2	2	
А4		2	1.090.1-3ПВ.4-3 03-01	КР10	6	
А4		3	1.090.1-3ПВ.4-3 13-01	КР54	2	
А4		5	1.090.1-3ПВ.4-3 08-04	КР35	4	
А4		7	1.090.1-3ПВ.4-3 21-02	КР83	1	
				ДЕТАЛИ		
А4		8	1.090.1-3ПВ.4-3 34-02	ПЕТЛЯ СТРОПОВОЧНАЯ ПС3	2	
				СТ. ОТД. ГОСТ 6727-80		
ВЧ		10	5.041.1400	Ф5 ВР-I L=1400	16	0.20КГ
ВЧ		13	5.041.140	Ф5 ВР-I L=140	11	0.02КГ

Гревцева

ОПЕРАТОР ТЛП КОРТ

ЭПВЦ Киев ЗНИИЭП

ВЗАМ.ИНВ.№ | ПОДПИСЬ И ДАТА | ИНВ.№ ПОДЛ.

1.090.1-3ПВ.4-2 10

ЛИСТ 2

20417 29

ФОРМАТ А4

ЗАВОД ЖБИ

РИС. 1

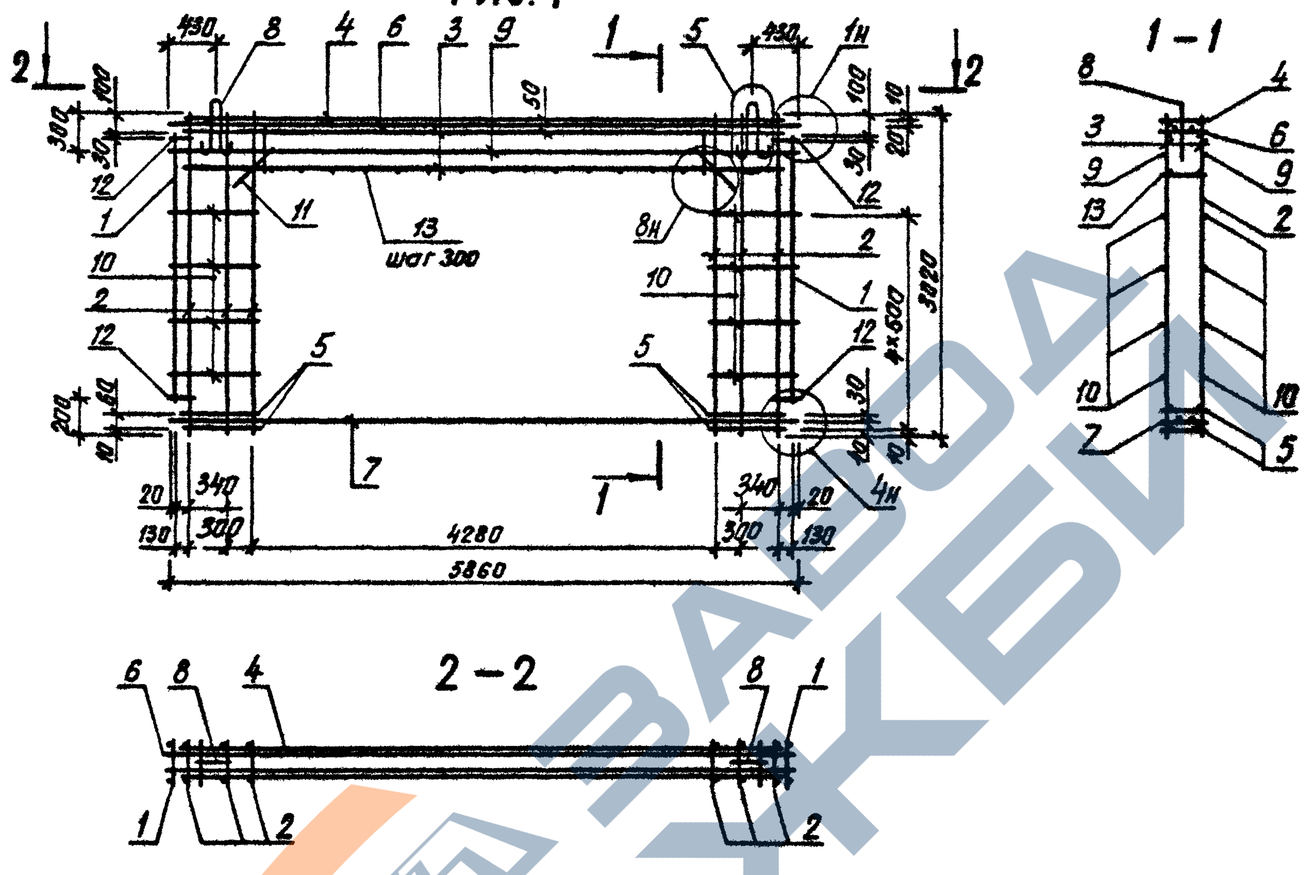

ОБОЗНАЧЕНИЕ	МАРКА	РИС	МАССА, КГ
I.090.I-3ПВ.4-2 I0	КПР 60.30.42	I	203,300
-0I	КПР 60.30.30	2	I06,700

НАЧ.ОТД.	Шевченко		
Н.КОНТР	Ребров		
ГП СПЕЦ	Ничипоренко		
ПРОВЕРИЛ	Ничипоренко		
РАЗРАБ	Скоробогат		

1.090.1-3ПВ.4-2 10СБ

Каркас пространственный
КПР 60.30
Сборочный чертеж

СТАДИЯ	МАССА	МАСШТАБ
Р	см. табл.	

ЛИСТ 1 ЛИСТОВ 2

ГОСГРАЖДАНСТРОЙ
КиевЗНИИЭП

20417 30

ФОРМАТ А3

https://zavodjbi.com/

https://zavodjbi.com/

РИС. 2

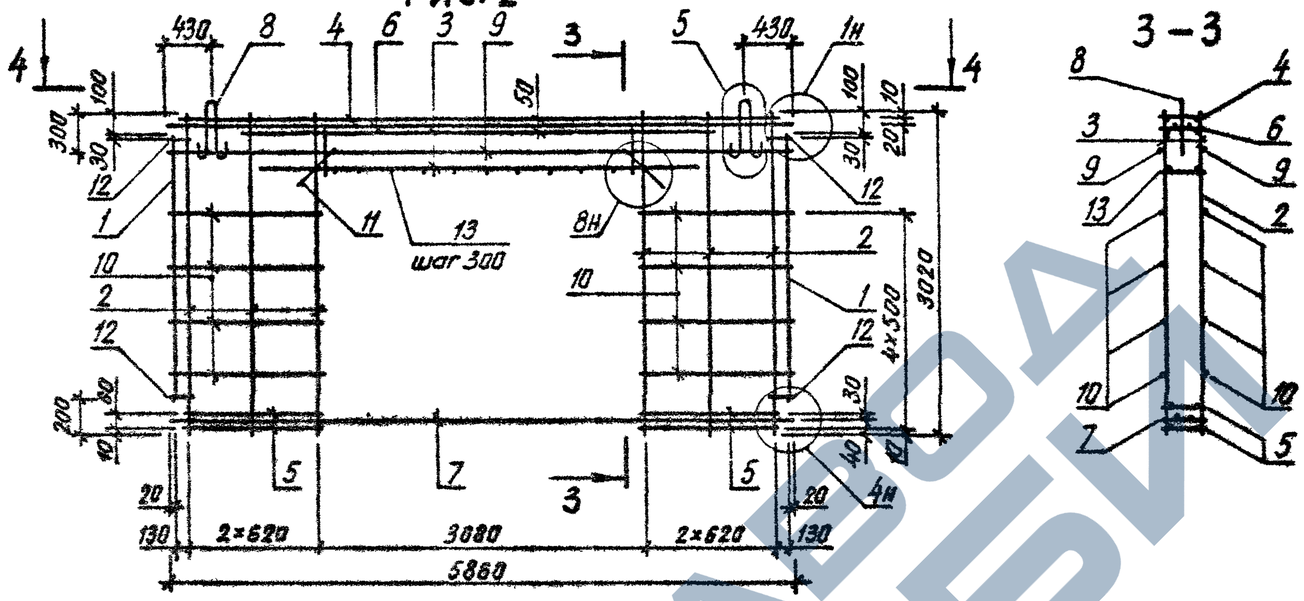

3 – 3

4 – 4

https://zavodjbi.com/

ФОРМАТ	ЗОНА	ПОЗ.	ОБОЗНАЧЕНИЕ	НАИМЕНОВАНИЕ	КОЛ.	ПРИМЕЧАНИЕ
				ДОКУМЕНТАЦИЯ		
А4			1.090.1-3ПВ.4-2 11СВ	СБОРОЧНЫЙ ЧЕРТЕЖ		
А3			1.090.1-3ПВ.4-2 00Д1	УЗЛЫ АРМАТУРНЫЕ		
А4			1.090.1-3ПВ.4-2 00ТО	ТЕХНИЧЕСКОЕ ОПИСАНИЕ		
				СБОРОЧНЫЕ ЕДИНИЦЫ		
А4		3	1.090.1-3ПВ.4-3 14	КАРКАС ПЛОСКИЙ КР57	2	
				ДЕТАЛИ		
				СТ. ОТД. ГОСТ 6727-80		
ВЧ		11	5.041.500	Ф5 ВР-I L=500	4	0.07КГ
ВЧ		12	5.041.170	Ф5 ВР-I L=170	8	0.02КГ
			ПЕРЕМЕННЫЕ ДАННЫЕ	ДЛЯ ИСПОЛНЕНИЙ:		
				1.090.1-3ПВ.4-2 11 КПР 30.30.15		
				СБОРОЧНЫЕ ЕДИНИЦЫ		
				КАРКАС ПЛОСКИЙ		
А4		1	1.090.1-3ПВ.4-3 01-01	КР2	2	
А4		2	1.090.1-3ПВ.4-3 03-01	КР10	4	
А4		4	1.090.1-3ПВ.4-3 06-04	КР25	1	
А4		5	1.090.1-3ПВ.4-3 10-02	КР43	4	
А4		6	1.090.1-3ПВ.4-3 19-02	КР75	1	
А4		7	1.090.1-3ПВ.4-3 22-02	КР87	1	
				ДЕТАЛИ		
А4		8	1.090.1-3ПВ.4-3 34-01	ПЕТЛЯ СТРОПОВОЧНАЯ ПС2	2	
				СТ. ОТД. ГОСТ 6727-80		
ВЧ		9	5.041.2860	Ф5 ВР-I L=2860	2	0.40КГ
ВЧ		10	5.041.650	Ф5 ВР-I L=650	16	0.09КГ
ВЧ		13	5.041.140	Ф5 ВР-I L=140	6	0.02КГ
				1.090.1-3ПВ.4-2 11-01 КПР 30.30.19		
				СБОРОЧНЫЕ ЕДИНИЦЫ		
				КАРКАС ПЛОСКИЙ		
А4		1	1.090.1-3ПВ.4-3 01-02	КР3	2	

Нач.отд.	Шевченко		
Н.контр.	Ребров		
Гл.спец.	Ничипоренко		
Проверил	Литвиненко		
Разраб.	Пинчук		

1.090.1-3ПВ.4-2 11

Каркас пространственный КПР 30.30, КПР 29.30, КПР 28.30

СТАДИЯ	ЛИСТ	ЛИСТОВ
Р	1	3

ГОСГРАЖДАНСТРОЙ КиевЗНИИЭП

ФОРМАТ А4

Гревцева
Оператор ТЛП КОРТ
ЭПВЦ Киев ЗНИИЭП

ФОРМАТ	ЗОНА	ПОЗ.	ОБОЗНАЧЕНИЕ	НАИМЕНОВАНИЕ	КОЛ.	ПРИМЕЧАНИЕ
А4		2	1.090.1-3ПВ.4-3 03-02	КР11	4	
А4		4	1.090.1-3ПВ.4-3 06-04	КР25	1	
А4		5	1.090.1-3ПВ.4-3 11-03	КР49	4	
А4		6	1.090.1-3ПВ.4-3 19-02	КР75	1	
А4		7	1.090.1-3ПВ.4-3 22-02	КР87	1	
				ДЕТАЛИ		
А4		8	1.090.1-3ПВ.4-3 34	ПЕТЛЯ СТРОПОВОЧНАЯ ПС1	2	
				СТ. ОТД. ГОСТ 6727-80		
ВЧ		9	5.041.2860	Ф5 ВР-I L=2860	2	0.40КГ
ВЧ		10	5.041.450	Ф5 ВР-I L=450	16	0.06КГ
ВЧ		13	5.041.140	Ф5 ВР-I L=140	7	0.02КГ
				1.090.1-3ПВ.4-2 11-02 КПР 29.30.15		
				СБОРОЧНЫЕ ЕДИНИЦЫ		
				КАРКАС ПЛОСКИЙ		
А4		1	1.090.1-3ПВ.4-3 01-01	КР2	2	
А4		2	1.090.1-3ПВ.4-3 03-01	КР10	4	
А4		4	1.090.1-3ПВ.4-3 07	КР26	1	
А4		5	1.090.1-3ПВ.4-3 10-03	КР44	4	
А4		6	1.090.1-3ПВ.4-3 19-03	КР76	1	
А4		7	1.090.1-3ПВ.4-3 23	КР89	1	
				ДЕТАЛИ		
А4		8	1.090.1-3ПВ.4-3 34	ПЕТЛЯ СТРОПОВОЧНАЯ ПС1	2	
				СТ. ОТД. ГОСТ 6727-80		
ВЧ		9	5.041.2810	Ф5 ВР-I L= 810	2	0.39КГ
ВЧ		10	5.041.625	Ф5 ВР-I L=625	16	0.09КГ
ВЧ		13	5.041.140	Ф5 ВР-I L=140	6	0.02КГ
				1.090.1-3ПВ.4-2 11-03 КПР 28.30.15		
				СБОРОЧНЫЕ ЕДИНИЦЫ		
				КАРКАС ПЛОСКИЙ		
А4		1	1.090.1-3ПВ.4-3 01-01	КР2	2	
А4		2	1.090.1-3ПВ.4-3 03-01	КР10	4	
А4		4	1.090.1-3ПВ.4-3 07-01	КР27	1	
А4		5	1.090.1-3ПВ.4-3 11	КР46	4	
А4		6	1.090.1-3ПВ.4-3 20	КР77	1	
А4		7	1.090.1-3ПВ.4-3 23-02	КР91	1	
				ДЕТАЛИ		
А4		8	1.090.1-3ПВ.4-3 34	ПЕТЛЯ СТРОПОВОЧНАЯ ПС1	2	
				СТ. ОТД. ГОСТ 6727-80		
ВЧ		9	5.041.2760	Ф5 ВР-I L=2760	2	0.38КГ

Взам.инв.№ | Подпись и дата | Инв.№ подл.

1.090.1-3ПВ.4-2 11

Лист 2

20417 32

ФОРМАТ А4

https://zavodjbi.com/

ФОРМАТ	ЗОНА	ПОЗ	ОБОЗНАЧЕНИЕ	НАИМЕНОВАНИЕ	КОЛ	ПРИМЕЧАНИЕ
ВЧ		10	5.041.600	Ф5 ВР-I L=600	16	0.08КГ
ВЧ		13	5.041.140	Ф5 ВР-I L=140	6	0.02КГ

ФОРМАТ А4

ЭПВЦ КиевЗНИИЭП

ОПЕРАТОР ТПП КОРТ

Гроднева

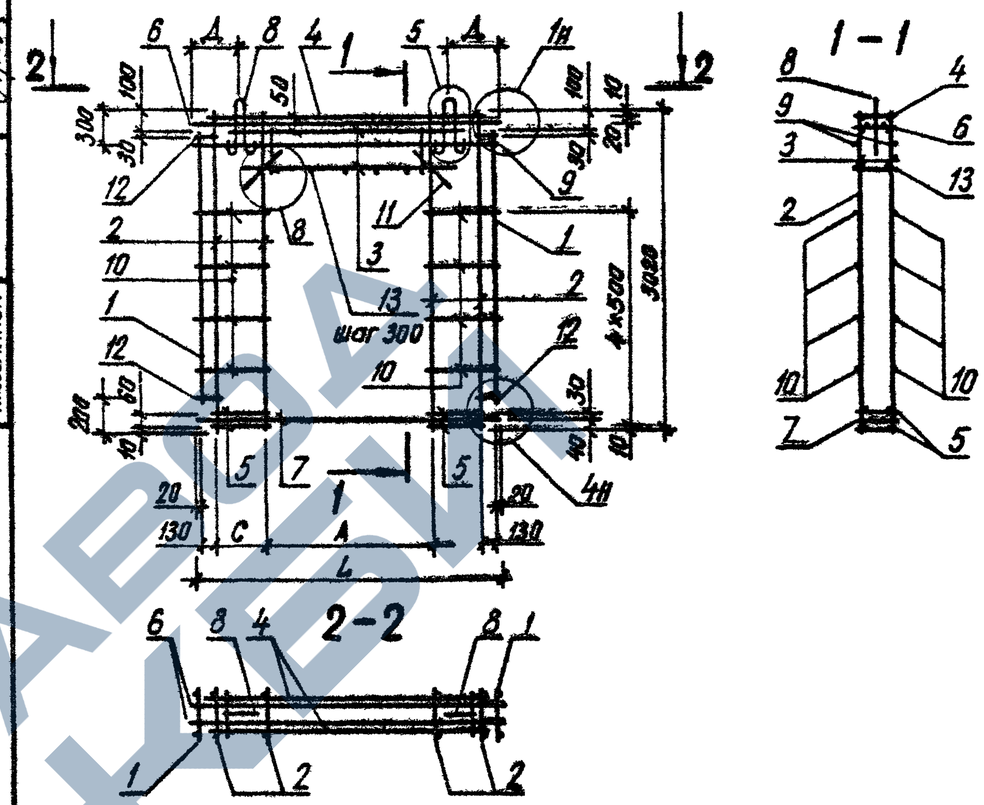

ОБОЗНАЧЕНИЕ	МАРКА	L, мм	A, мм	C, мм	Д, мм	МАССА, КГ
I.090.I-3ПВ.4-2 II	КПР 30.30.I5	2860	I580	490	430	42,020
-0I	КПР 30.30.I9	2860	I980	290	330	46,I20
-02	КПР 29.30.I5	28I0	I580	465	400	40,670
-03	КПР 28.30.I5	2760	I580	440	430	40,270

1.090.1-3ПВ.4-2 11СБ

Каркас пространственный КПР 30.30, КПР 29.30, КПР 28.30
Сборочный чертеж

СТАДИЯ	МАССА	МАСШТАБ
Р	см. табл.	

ЛИСТ | ЛИСТОВ 1

ГОСГРАЖДАНСТРОЙ КиевЗНИИЭП

НАЧ ОТД	Шевченко	
Н КОНТР	Ребров	
ГЛ СПЕЦ	Начипаренко	
ПРОВЕРИЛ	Скоробогат	
РАЗРАБ	Литвиненко	

ВЗАМ ИНВ № | ПОДПИСЬ И ДАТА | ИНВ № ПОДЛ

20417 33

ФОРМАТ А4

https://zavodjbi.com/

ФОРМАТ	ЗОНА	ПОЗ	ОБОЗНАЧЕНИЕ	НАИМЕНОВАНИЕ	КОЛ.	ПРИМЕЧАНИЕ
				ДОКУМЕНТАЦИЯ		
А4			1.090.1-3ПВ.4-2 12СВ	СБОРОЧНЫЙ ЧЕРТЕЖ		
А3			1.090.1-3ПВ.4-2 00Д1	УЗЛЫ АРМАТУРНЫЕ		
А4			1.090.1-3ПВ.4-2 00ТО	ТЕХНИЧЕСКОЕ ОПИСАНИЕ		
				СБОРОЧНЫЕ ЕДИНИЦЫ		
				КАРКАС ПЛОСКИЙ		
А4		1	1.090.1-3ПВ.4-3 03-02	КР11	3	
А4		2	1.090.1-3ПВ.4-3 02	КР6	2	
А4		3	1.090.1-3ПВ.4-3 04	КР14	2	
А4		4	1.090.1-3ПВ.4-3 16-02	КР67	2	
А4		5	1.090.1-3ПВ.4-3 16-03	КР68	2	
А4		6	1.090.1-3ПВ.4-3 06-04	КР25	1	
А4		7	1.090.1-3ПВ.4-3 09	КР36	1	
А4		8	1.090.1-3ПВ.4-3 19-02	КР75	1	
				ДЕТАЛИ		
А4		9	1.090.1-3ПВ.4-3 34	ПЕТЛЯ СТРОПОВОЧНАЯ ПС1 СТ. ОТД. ГОСТ 6727-80	2	
БЧ		10	5.041.2860	⌀5 ВР-I L=2860	2	0.40КГ
БЧ		11	5.041.1040	⌀5 ВР-I L=1040	8	0.14КГ
БЧ		12	5.041.500	⌀5 ВР-I L=500	4	0.07КГ
БЧ		13	5.041.170	⌀5 ВР-I L=170	4	0.02КГ
БЧ		14	5.041.140	⌀5 ВР-I L=140	6	0.02КГ

НАЧ.ОТД.	Шевченко		1.090.1-3ПВ.4-2 12
Н.КОНТР.	Ребров		Каркас пространственный КПТ 30.30.9
ГЛ.СПЕЦ.	Ничипоренко		СТАДИЯ: Р; ЛИСТ: ; ЛИСТОВ: 1
ПРОВЕРИЛ	Литвиненко		ГОСГРАЖДАНСТРОЙ КиевЗНИИЭП
РАЗРАБ.	Пинчук		

ФОРМАТ А4

ЭПВЦ КиевЗНИИЭП | ОПЕРАТОР ТЛП КОРТ | Гребнева

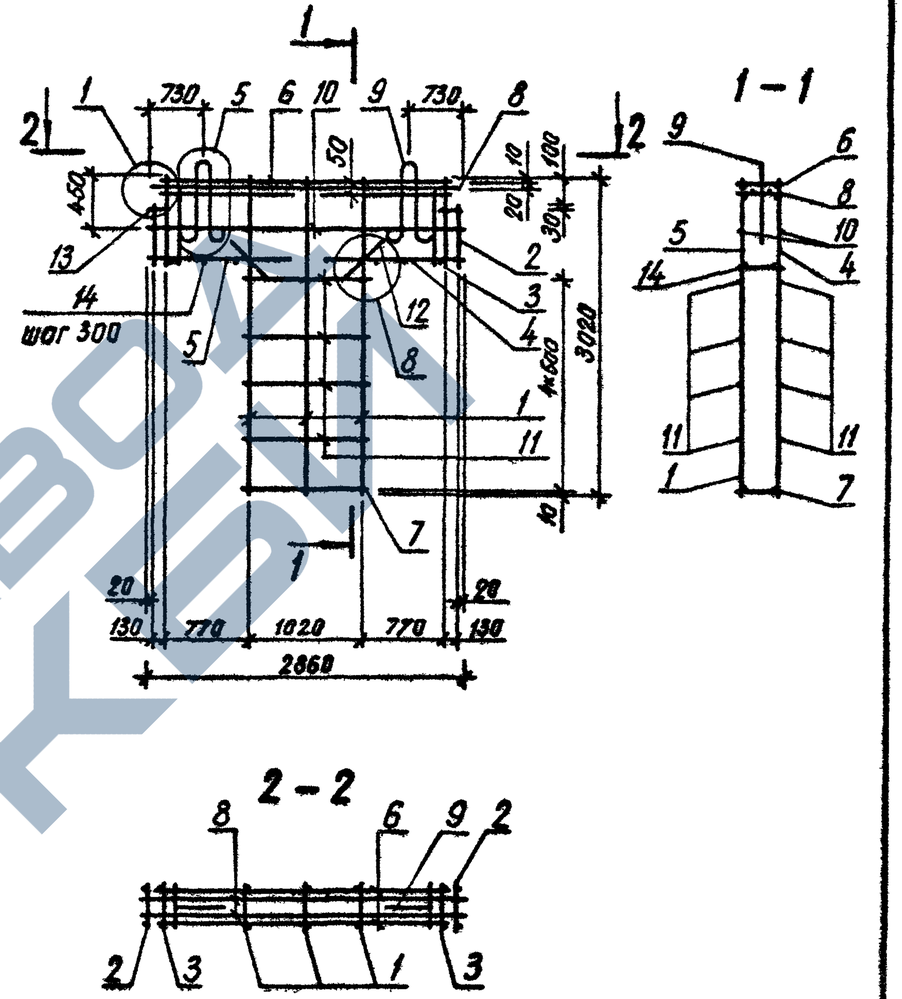

НАЧ.ОТД.	Шевченко		1.090.1-3ПВ.4-2 12СБ
Н.КОНТР.	Ребров		Каркас пространственный КПТ 30.30.9 Сборочный чертеж
ГЛ.СПЕЦ.	Ничипоренко		СТАДИЯ: Р; МАССА: 35,02; МАСШТАБ: ; ЛИСТ: ; ЛИСТОВ: 1
ПРОВЕРИЛ	Ничипоренко		ГОСГРАЖДАНСТРОЙ КиевЗНИИЭП
РАЗРАБ.	Литвиненко		

ВЗАМ. ИНВ. № | ПОДПИСЬ И ДАТА | ИНВ. № ПОДЛ.

20417 34

ФОРМАТ А4

ЗАВОД ЖБИ

ФОРМАТ	ЗОНА	ПОЗ	ОБОЗНАЧЕНИЕ	НАИМЕНОВАНИЕ	КОЛ.	ПРИМЕЧАНИЕ
				ДОКУМЕНТАЦИЯ		
А3			1.090.1-3ПВ.4-2 13СВ	СБОРОЧНЫЙ ЧЕРТЕЖ		
А3			1.090.1-3ПВ.4-2 00Д1	УЗЛЫ АРМАТУРНЫЕ		
А4			1.090.1-3ПВ.4-2 00ТО	ТЕХНИЧЕСКОЕ ОПИСАНИЕ		
				СБОРОЧНЫЕ ЕДИНИЦЫ		
				КАРКАС ПЛОСКИЙ		
А4	1		1.090.1-3ПВ.4-3 01	КР1	2	
А4	2		1.090.1-3ПВ.4-3 24-02	КР95	8	
А4	3		1.090.1-3ПВ.4-3 28-01	КР105	1	
А4	4		1.090.1-3ПВ.4-3 29-01	КР110	1	
А4	5		1.090.1-3ПВ.4-3 30-01	КР115	1	
А4	6		1.090.1-3ПВ.4-3 19-01	КР74	1	
				ИЗДЕЛИЕ ЗАКЛАДНОЕ		
А4	7		1.090.1-3ПВ.4-3 32	МН1	1	
А4	8		1.090.1-3ПВ.4-3 32-01	МН2	1	
				ДЕТАЛИ		
А4	9		1.090.1-3ПВ.4-3 34-05	ПЕТЛЯ СТРОПОВОЧНАЯ ПС6	2	
А4	10		1.090.1-3ПВ.4-3 34-06	СТЕРЖЕНЬ ГНУТЫЙ АН1 СТ. ОТД. ГОСТ 6727-80	2	
ВЧ	11		5.041.5810	Ф5 ВР-I L=5810	10	0.81КГ
ВЧ	12		5.041.200	Ф5 ВР-I L=200	8	0.03КГ
			ПЕРЕМЕННЫЕ ДАННЫЕ	ДЛЯ ИСПОЛНЕНИЙ:		
				1.090.1-3ПВ.4-2 13 1КП 59.33		
				1.090.1-3ПВ.4-2 13-01 2КП 59.33		

НАЧ.ОТД.	Шевченко		1.090.1-3ПВ.4-2 13
Н.КОНТР.	Ребров		Каркас пространственный 1КП 59.33, 2КП 59.33
ГЛ.СПЕЦ.	Мучиповетко		СТАДИЯ: Р; ЛИСТ: ; ЛИСТОВ: 1
ПРОВЕРИЛ	Литвиненко		ГОСГРАЖДАНСТРОЙ КиевЗНИИЭП
РАЗРАБ.	Пинчук		

ФОРМАТ А4

ЭПВЦ Киев ЗНИИЭП | ОПЕРАТОР ТЛП КОРТ

ФОРМАТ	ЗОНА	ПОЗ.	ОБОЗНАЧЕНИЕ	НАИМЕНОВАНИЕ	КОЛ	ПРИМЕЧАНИЕ

ВЗАМ.ИН-В № | ПОДПИСЬ И ДАТА | И-В № ПОДЛ.

ЛИСТ

20417 35

ФОРМАТ А4

https://zavodjbi.com/

РИС. 1

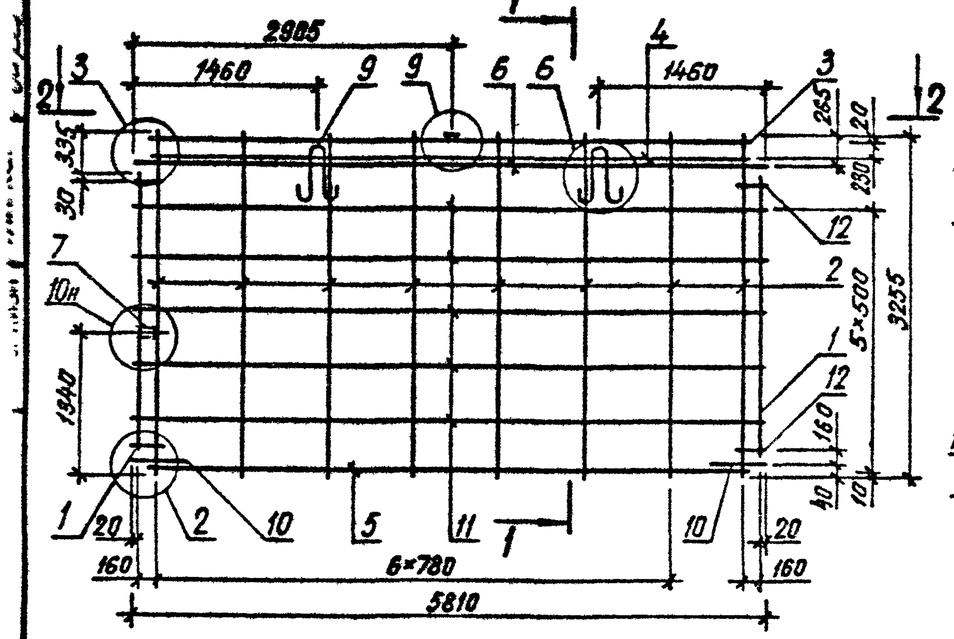

1 – 1

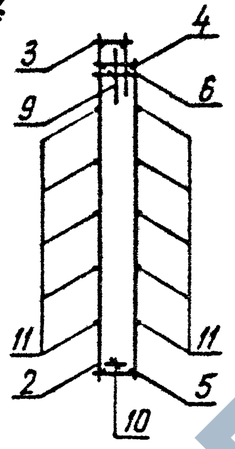

РИС. 2

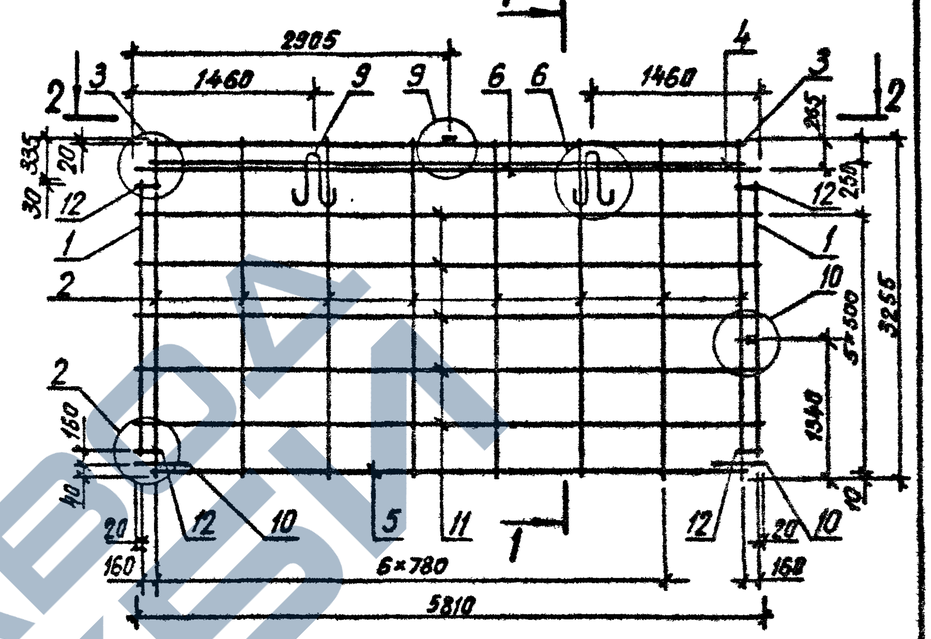

2 – 2

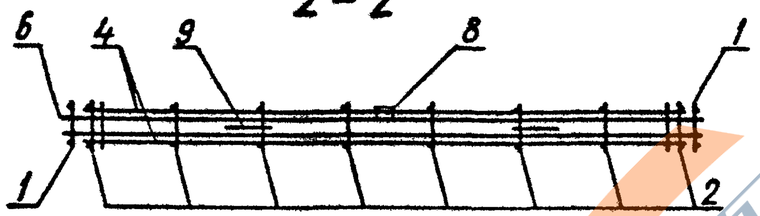

ОБОЗНАЧЕНИЕ	МАРКА	РИС	МАССА, КГ
I.090.I-3ПВ.4-2 I3	IКП 59.33	I	59,650
-0I	2КП 59.33	2	59,650

НАЧ ОТД	Шевченко		
Н КОНТР	Ребров		
ГР ТЕХ	Кучипоренко		
ПРОВЕРИЛ	Эквофогот		
РАЗРАБ	Антоненко		

1.090.1-3ПВ.4-2 13СБ

Каркас пространственный
IКП 59.33, 2КП 59.33
Сборочный чертеж

СТАДИЯ	МАССА	МАСШТАБ
Р	см. табл.	
ЛИСТ	ЛИСТОВ 1	

ГОСГРАЖДАНСТРОЙ
КиевЗНИИЭП

20417 36

https://zavodjbi.com/

ФОРМАТ	ЗОНА	ПОЗ.	ОБОЗНАЧЕНИЕ	НАИМЕНОВАНИЕ	КОЛ.	ПРИМЕЧАНИЕ
				ДОКУМЕНТАЦИЯ		
А3			1.090.1-3ПВ.4-2 14СВ	СБОРОЧНЫЙ ЧЕРТЕЖ		
А3			1.090.1-3ПВ.4-2 00ДI	УЗЛЫ АРМАТУРНЫЕ		
А4			1.090.1-3ПВ.4-2 00ТО	ТЕХНИЧЕСКОЕ ОПИСАНИЕ		
				СБОРОЧНЫЕ ЕДИНИЦЫ		
				КАРКАС ПЛОСКИЙ		
А4		1	1.090.1-3ПВ.4-3 01	КР1	2	
А4		2	1.090.1-3ПВ.4-3 24-02	КР95	5	
А4		3	1.090.1-3ПВ.4-3 28-02	КР106	1	
А4		4	1.090.1-3ПВ.4-3 29-02	КР111	1	
А4		5	1.090.1-3ПВ.4-3 30-02	КР116	1	
А4		6	1.090.1-3ПВ.4-3 19-02	КР75	1	
А4		7	1.090.1-3ПВ.4-3 32	ИЗДЕЛИЕ ЗАКЛАДНОЕ МН1	1	
				ДЕТАЛИ		
А4		8	1.090.1-3ПВ.4-3 34-02	ПЕТЛЯ СТРОПОВОЧНАЯ ПС3	2	
А4		9	1.090.1-3ПВ.4-3 34-06	СТЕРЖЕНЬ ГНУТЫЙ АН1 СТ. ОТД. ГОСТ 6727-80	2	
ВЧ		10	5.041.2860	Ф5 ВР-I L=2860	10	0.40КГ
ВЧ		11	5.041 200	Ф5 ВР-I L=200	8	0.03КГ
			ПЕРЕМЕННЫЕ ДАННЫЕ	ДЛЯ ИСПОЛНЕНИЙ:		
				1.090.1-3ПВ.4-2 14 1КП 30.33		
				1.090.1-3ПВ.4-2 14-01 2КП 30.33		

НАЧ.ОТД.	Шевченко		1.090.1-3ПВ.4-2 14
Н.КОНТР.	Ребров		Каркас пространственный 1КП 30.33, 2КП 30.33
ГЛ.СПЕЦ.	Ничипоренко		СТАДИЯ: Р; ЛИСТ: ; ЛИСТОВ: 1
ПРОВЕРИЛ	Литвиненко		ГОСГРАЖДАНСТРОЙ КиевЗНИИЭП
РАЗРАБ.	Пинчук		

ФОРМАТ А4

ЭПВЦ Киев ЗНИИЭП — ОПЕРАТОР ТЛП КОРТ

ФОРМАТ	ЗОНА	ПОЗ	ОБОЗНАЧЕНИЕ	НАИМЕНОВАНИЕ	КОЛ	ПРИМЕЧАНИЕ

ВЗАМ.ИНВ.№ | ПОДПИСЬ И ДАТА | ИНВ.№ ПОДЛ.

ЛИСТ

20417 37 ФОРМАТ А4

https://zavodjbi.com/

РИС.1

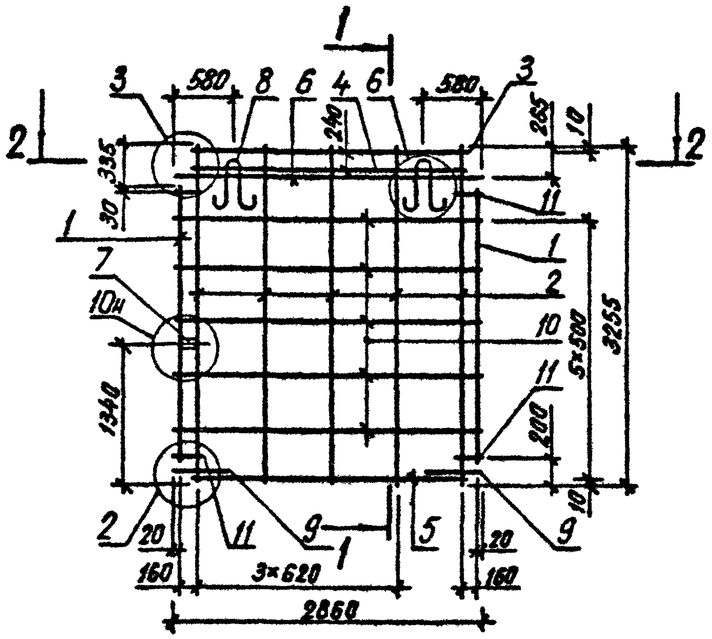

1 – 1

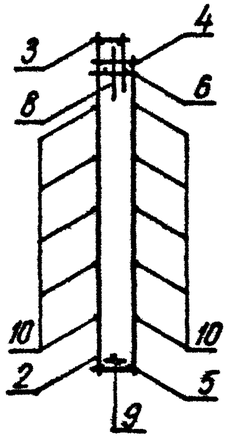

2 – 2

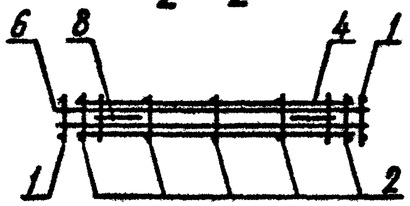

РИС.2

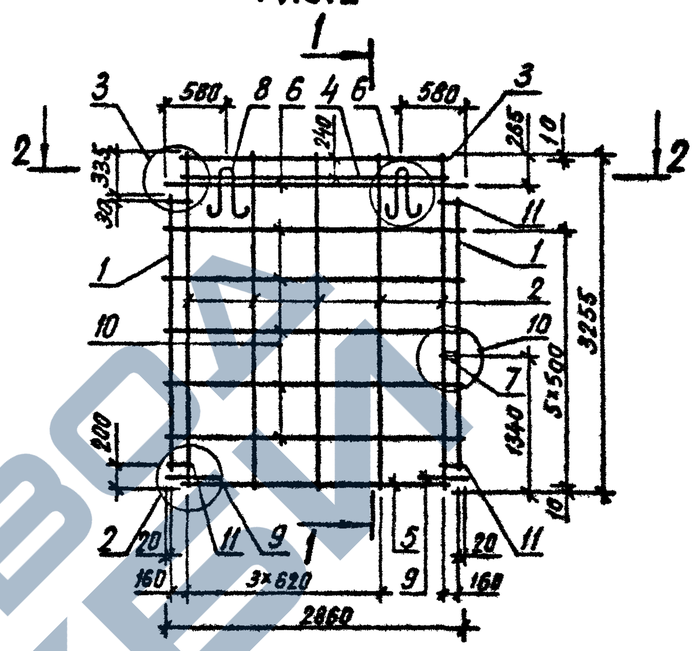

ОБОЗНАЧЕНИЕ	МАРКА	РИС	МАССА,КГ
I.090.I-3ПВ.4-2 ·I4	IКП 30.33	I	30,970
-0I	2КП 30.33	2	30,970

НАЧ ОТД	Шевченко		
Н КОНТР	Ребров		
ГП СПЕЦ	Ничипоренко		
ПРОВЕРИЛ	Ничипоренко		
РАЗРАБ	Литвиненко		

1.090.1-3ПВ.4-2 14СБ

Каркас пространственный
IКП 30.33, 2КП 30.33
Сборочный чертеж

СТАДИЯ	МАССА	МАСШТАБ
Р	см. табл.	

ЛИСТ | ЛИСТОВ 1

ГОСГРАЖДАНСТРОЙ
КиевЗНИИЭП

20417 39

ФОРМАТ А1

ЗАВОД ЖБИ

ФОРМАТ	ЗОНА	ПОЗ	ОБОЗНАЧЕНИЕ	НАИМЕНОВАНИЕ	КОЛ	ПРИМЕЧАНИЕ
				ДОКУМЕНТАЦИЯ		
А3			1.090.1-3ПВ.4-2 15СВ	СБОРОЧНЫЙ ЧЕРТЕЖ		
А3			1.090.1-3ПВ.4-2 00ДТ	УЗЛЫ АРМАТУРНЫЕ		
А4			1.090.1-3ПВ.4-2 00ТО	ТЕХНИЧЕСКОЕ ОПИСАНИЕ		
				СБОРОЧНЫЕ ЕДИНИЦЫ		
				КАРКАС ПЛОСКИЙ		
А4		1	1.090.1-3ПВ.4-3 01	КР1	2	
А4		2	1.090.1-3ПВ.4-3 24-02	КР95	8	
А4		7	1.090.1-3ПВ.4-3 32-01	ИЗДЕЛИЕ ЗАКЛАДНОЕ МН2	1	
				ДЕТАЛИ		
А4		8	1.090.1-3ПВ.4-3 34-05	ПЕТЛЯ СТРОПОВОЧНАЯ ПС6	2	
А4		9	1.090.1-3ПВ.4-3 34-06	СТЕРЖЕНЬ ГНУТЫЙ АН1	2	
ВЧ		11	5.041.200	СТ. ОТД. ГОСТ 6727-80 Ф5 ВР-I L=200	8	0.03КГ
			ПЕРЕМЕННЫЕ ДАННЫЕ	ДЛЯ ИСПОЛНЕНИЙ:		
				1.090.1-3ПВ.4-2 15 КП 60.33		
				СБОРОЧНЫЕ ЕДИНИЦЫ		
				КАРКАС ПЛОСКИЙ		
А4		3	1.090.1-3ПВ.4-3 28	КР104	1	
А4		4	1.090.1-3ПВ.4-3 29	КР109	1	
А4		5	1.090.1-3ПВ.4-3 30	КР114	1	
А4		6	1.090.1-3ПВ.4-3 19	КР73	1	
				ДЕТАЛИ		
ВЧ		10	5.041.5860	СТ. ОТД. ГОСТ 6727-80 Ф5 ВР-I L=5860	10	0.81КГ
				1.090.1-3ПВ.4-2 15-01 КП 59.33		
				СБОРОЧНЫЕ ЕДИНИЦЫ		
				КАРКАС ПЛОСКИЙ		
А4		3	1.090.1-3ПВ.4-3 28-01	КР105	1	
А4		4	1.090.1-3ПВ.4-3 29-01	КР110	1	

1.090.1-3ПВ.4-2 15

НАЧ.ОТД.	Шевченко		
Н.КОНТР.	Ребров		
ГЛ.СПЕЦ.	Кичупоренко		
ПРОВЕРИЛ	Литвиненко		
РАЗРАБ.	Пинчук		

Каркас пространственный КП 60.33, КП 59.33

СТАДИЯ	ЛИСТ	ЛИСТОВ
Р	1	2

ГОСГРАЖДАНСТРОЙ КиевЗНИИЭП

ФОРМАТ А4

ФОРМАТ	ЗОНА	ПОЗ	ОБОЗНАЧЕНИЕ	НАИМЕНОВАНИЕ	КОЛ	ПРИМЕЧАНИЕ
А4		5	1.090.1-3ПВ.4-3 30-01	КР115	1	
А4		6	1.090.1-3ПВ.4-3 19-01	КР74	1	
				ДЕТАЛИ		
ВЧ		10	5.041.5810	СТ. ОТД. ГОСТ 6727-80 Ф5 ВР-I L=5810	10	0.81КГ

ЭПВЦ КиевЗНИИЭП

ОПЕРАТОР ТЛП КОРТ

Гребнева

ВЗАМ.ИНВ.№ | ПОДПИСЬ И ДАТА | ИНВ.№ ПОДЛ.

1.090.1-3ПВ.4-2 15

Лист 2

20417 39

ФОРМАТ А4

ЗАВОД ЖБИ

РИС. 1

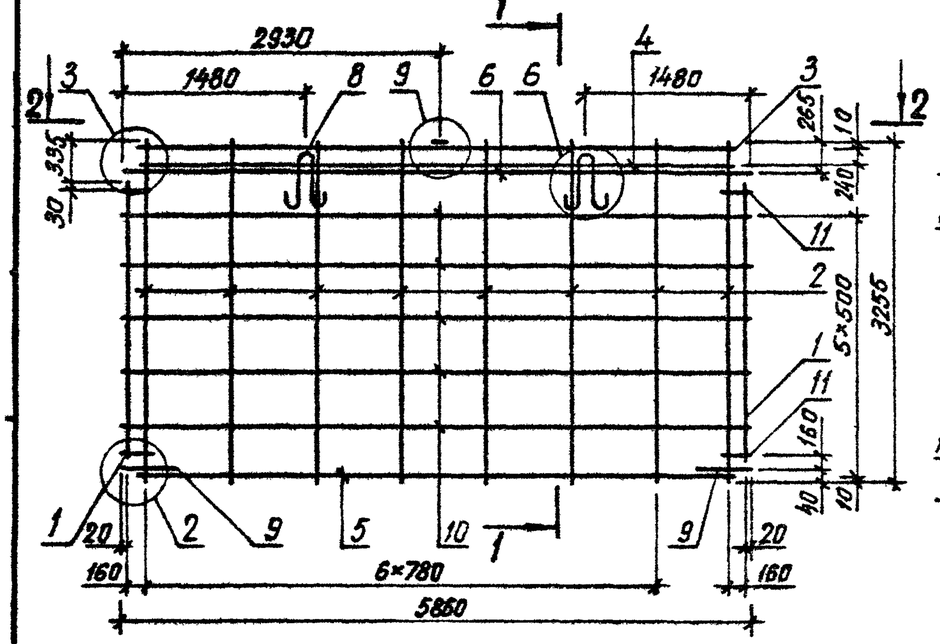

1 – 1

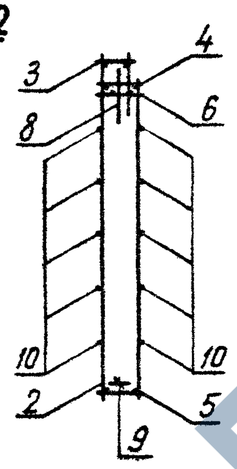

РИС. 2

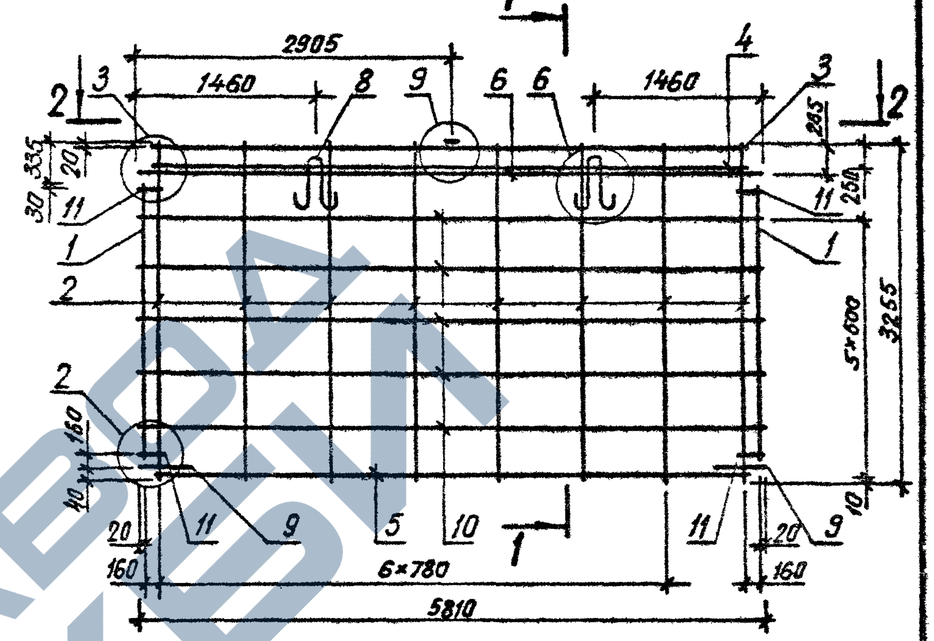

2 – 2

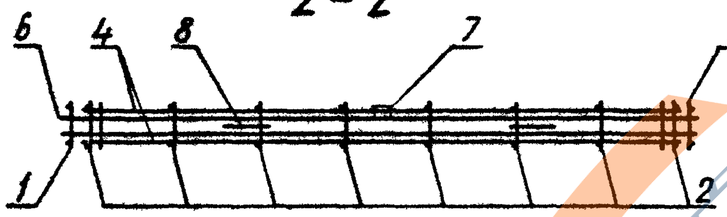

ОБОЗНАЧЕНИЕ	МАРКА	РИС	МАССА, КГ
I.090.I-3ПВ.4-2 I5	КП 60.33	I	59,340
-0I	КП 59.33	2	59,050

НАЧ ОТД	Шевченко		1.090.1-3ПВ.4-2 15СБ
Н КОНТР	Ребров		Каркас пространственный КП 60.33, КП 59.33 Сборочный чертеж
ГЛ СПЕЦ	Ничипоренко		
ПРОВЕРИЛ	Скоробогат		
РАЗРАБ	Литвиненко		

СТАДИЯ	МАССА	МАСШТАБ
Р	см. табл.	
ЛИСТ	ЛИСТОВ 1	

ГОСГРАЖДАНСТРОЙ
КиевЗНИИЭП

20417 40

ФОРМАТ А3

https://zavodjbi.com/

ФОРМАТ	ЗОНА	ПОЗ	ОБОЗНАЧЕНИЕ	НАИМЕНОВАНИЕ	КОЛ	ПРИМЕЧАНИЕ
				ДОКУМЕНТАЦИЯ		
А3			1.090.1-3ПВ.4-2 16СВ	СБОРОЧНЫЙ ЧЕРТЕЖ		
А3			1.090.1-3ПВ.4-2 00Д1	УЗЛЫ АРМАТУРНЫЕ		
А4			1.090.1-3ПВ.4-2 00ТО	ТЕХНИЧЕСКОЕ ОПИСАНИЕ		
				СБОРОЧНЫЕ ЕДИНИЦЫ		
				КАРКАС ПЛОСКИЙ		
А4		1	1.090.1-3ПВ.4-3 01	КР1	2	
А4		2	1.090.1-3ПВ.4-3 24-02	КР95	5	
				ДЕТАЛИ		
А4		7	1.090.1-3ПВ.4-3 34-02	ПЕТЛЯ СТРОПОВОЧНАЯ ПС3	2	
А4		8	1.090.1-3ПВ.4-3 34-06	СТЕРЖЕНЬ ГНУТЫЙ АН1	2	
БЧ		10	5.041 200	СТ. ОТД. ГОСТ 6727-80 Ф5 ВР-I L=200	8	0.03КГ
			ПЕРЕМЕННЫЕ ДАННЫЕ	ДЛЯ ИСПОЛНЕНИЙ:		
				1.090.1-3ПВ.4-2 16 КП 30.33		
				СБОРОЧНЫЕ ЕДИНИЦЫ		
				КАРКАС ПЛОСКИЙ		
А4		3	1.090.1-3ПВ.4-3 28-02	КР106	1	
А4		4	1.090.1-3ПВ.4-3 29-02	КР111	1	
А4		5	1.090.1-3ПВ.4-3 30-02	КР116	1	
А4		6	1.090.1-3ПВ.4-3 19-02	КР75	1	
				ДЕТАЛИ		
БЧ		9	5.041 2860	СТ. ОТД. ГОСТ 6727-80 Ф5 ВР-I L=2860	10	0.40КГ
				1.090.1-3ПВ.4-2 16-01 КП 29.33		
				СБОРОЧНЫЕ ЕДИНИЦЫ		
				КАРКАС ПЛОСКИЙ		
А4		3	1.090.1-3ПВ.4-3 28-03	КР107	1	
А4		4	1.090.1-3ПВ.4-3 29-03	КР112	1	
А4		5	1.090.1-3ПВ.4-3 30-03	КР117	1	

1.090.1-3ПВ.4-2 16

НАЧ ОТД	Шевченко	
Н КОНТР	Ребров	
ГП СПЕЦ	Ничипоренко	
ПРОВЕРИЛ	Литвиненко	
РАЗРАБ.	Пинчук	

Каркас пространственный КП 30.33, КП 29.33

СТАДИЯ	ЛИСТ	ЛИСТОВ
Р	1	2

ГОСГРАЖДАНСТРОЙ КиевЗНИИЭП

ФОРМАТ А4

ЭПВЦ Киев ЗНИИЭП

ОПЕРАТОР ТПП КОРТ

Гребнева

ФОРМАТ	ЗОНА	ПОЗ.	ОБОЗНАЧЕНИЕ	НАИМЕНОВАНИЕ	КОЛ	ПРИМЕЧАНИЕ
А4		6	1.090.1-3ПВ.4-3 19-03	КР76	1	
				ДЕТАЛИ		
БЧ		9	5.041.2810	СТ. ОТД. ГОСТ 6727-80 Ф5 ВР-I L=2810	10	0.39КГ

ВЗАМ ИНВ № | ПОДПИСЬ И ДАТА | ИНВ № ПОДЛ

1.090.1-3ПВ.4-2 16

ЛИСТ 2

20417 41

ФОРМАТ А4

ЗАВОД ЖБИ

РИС. 1

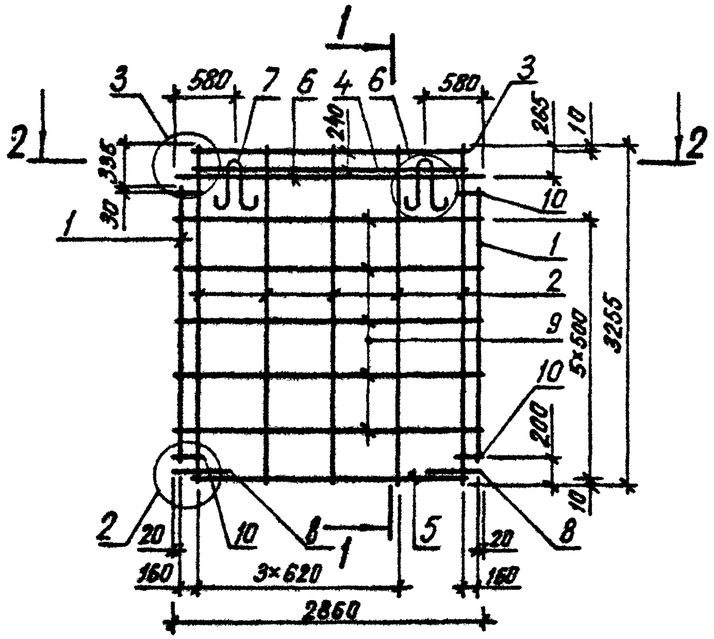

1 – 1

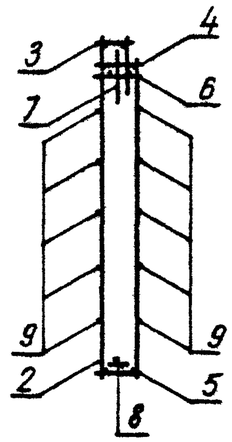

РИС. 2

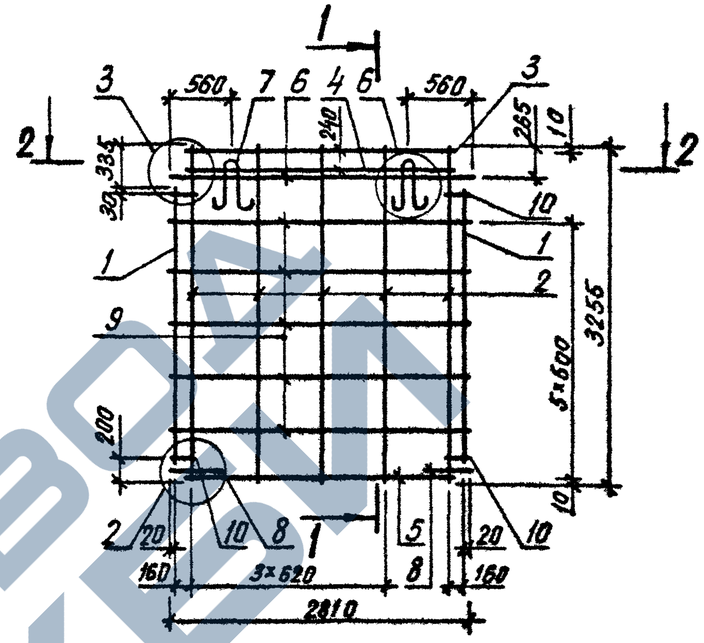

2 – 2

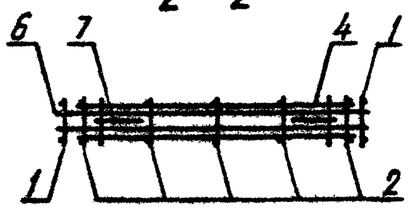

ОБОЗНАЧЕНИЕ	МАРКА	РИС	МАССА, КГ
I.090.I-3ПВ.4-2 I6	КП 30.33	I	30,370
-0I	КП 29.33	2	30,080

НАЧ ОТД	Шевченко		
Н КОНТР	Ребров		
ГЛ СПЕЦ	Ничипоренко		
ПРОВЕРИЛ	Ничипоренко		
РАЗРАБ	Литвиненко		

1.090.1-3ПВ.4-2 16СБ

Каркас пространственный
КП 30.33, КП 29.33
Сборочный чертеж

СТАДИЯ	МАССА	МАСШТАБ
Р	см. табл.	
ЛИСТ	ЛИСТОВ 1	

ГОСГРАЖДАНСТРОЙ
КиевЗНИИЭП

20417 42

ФОРМАТ А3

https://zavodjbi.com/

ФОРМАТ	ЗОНА	ПОЗ	ОБОЗНАЧЕНИЕ	НАИМЕНОВАНИЕ	КОЛ	ПРИМЕЧАНИЕ
				ДОКУМЕНТАЦИЯ		
А4			1.090.1-3ПВ.4-2 17СВ	СБОРОЧНЫЙ ЧЕРТЕЖ		
А3			1.090.1-3ПВ.4-2 00Д1	УЗЛЫ АРМАТУРНЫЕ		
А4			1.090.1-3ПВ.4-2 00ТО	ТЕХНИЧЕСКОЕ ОПИСАНИЕ		
				СБОРОЧНЫЕ ЕДИНИЦЫ		
				КАРКАС ПЛОСКИЙ		
А4	1		1.090.1-3ПВ.4-3 02-01	КР7	2	
А4	2		1.090.1-3ПВ.4-3 25	КР96	5	
				ДЕТАЛИ		
А4	7		1.090.1-3ПВ.4-3 34	ПЕТЛЯ СТРОПОВОЧНАЯ ПС1	2	
				СТЕРЖЕНЬ ГНУТЫЙ		
А4	8		1.090.1-3ПВ.4-3 34-07	АН2	2	
А4	9		1.090.1-3ПВ.4-3 34-06	АН1	2	
				СТ. ОТД. ГОСТ 6727-80		
ВЧ	11		5.041.200	Ф5 ВР-I L=200	8	0.03КГ
ВЧ	12		5.041.140	Ф5 ВР-I L=140	4	0.02КГ
			ПЕРЕМЕННЫЕ ДАННЫЕ	ДЛЯ ИСПОЛНЕНИЙ:		
				1.090.1-3ПВ.4-2 17 КП 30.16		
				СБОРОЧНЫЕ ЕДИНИЦЫ		
				КАРКАС ПЛОСКИЙ		
А4	3		1.090.1-3ПВ.4-3 28-02	КР106	1	
А4	4		1.090.1-3ПВ.4-3 29-02	КР111	1	
А4	5		1.090.1-3ПВ.4-3 30-02	КР116	1	
А4	6		1.090.1-3ПВ.4-3 19-02	КР75	1	
				ДЕТАЛИ		
ВЧ	10		5.041.2860	СТ. ОТД. ГОСТ 6727-80 Ф5 ВР-I L=2860	4	0.40КГ
				1.090.1-3ПВ.4-2 17-01 КП 29.16		
				СБОРОЧНЫЕ ЕДИНИЦЫ		

НАЧ.ОТД.	Шевченко		1.090.1-3ПВ.4-2 17
Н.КОНТР.	Ребров		Каркас пространственный КП 30.16, КП 29.16, КП 28.16
ГП СПЕЦ.	Начипоренко		СТАДИЯ: Р; ЛИСТ: 1; ЛИСТОВ: 2
ПРОВЕРИЛ	Литвиненко		ГОСГРАЖДАНСТРОЙ КиевЗНИИЭП
РАЗРАБ.	Пинчук		

ФОРМАТ А4

ФОРМАТ	ЗОНА	ПОЗ.	ОБОЗНАЧЕНИЕ	НАИМЕНОВАНИЕ	КОЛ	ПРИМЕЧАНИЕ
				КАРКАС ПЛОСКИЙ		
А4	3		1.090.1-3ПВ.4-3 28-03	КР107	1	
А4	4		1.090.1-3ПВ.4-3 29-03	КР112	1	
А4	5		1.090.1-3ПВ.4-3 30-03	КР117	1	
А4	6		1.090.1-3ПВ.4-3 19-03	КР76	1	
				ДЕТАЛИ		
				СТ. ОТД. ГОСТ 6727-80		
ВЧ	10		5.041.2810	Ф5 ВР-I L=2810	4	0.39КГ
				1.090.1-3ПВ.4-2 17-02 КП 28.16		
				СБОРОЧНЫЕ ЕДИНИЦЫ		
				КАРКАС ПЛОСКИЙ		
А4	3		1.090.1-3ПВ.4-3 28-04	КР108	1	
А4	4		1.090.1-3ПВ.4-3 29-04	КР113	1	
А4	5		1.090.1-3ПВ.4-3 31	КР118	1	
А4	6		1.090.1-3ПВ.4-3 20	КР77	1	
				ДЕТАЛИ		
				СТ. ОТД. ГОСТ 6727-80		
ВЧ	10		5.041.2760	Ф5 ВР-I L=2760	4	0.38КГ

Гредневой

ОПЕРАТОР ТЛП КОРТ

ЭПВЦ Киев ЗНИИЭП

ВЗАМ.ИНВ № | ПОДПИСЬ И ДАТА | ИНВ № ПОДЛ.

1.090.1-3ПВ.4-2 17 — ЛИСТ 2

20417 43

ФОРМАТ А4

ЗАВОД ЖЕВИ

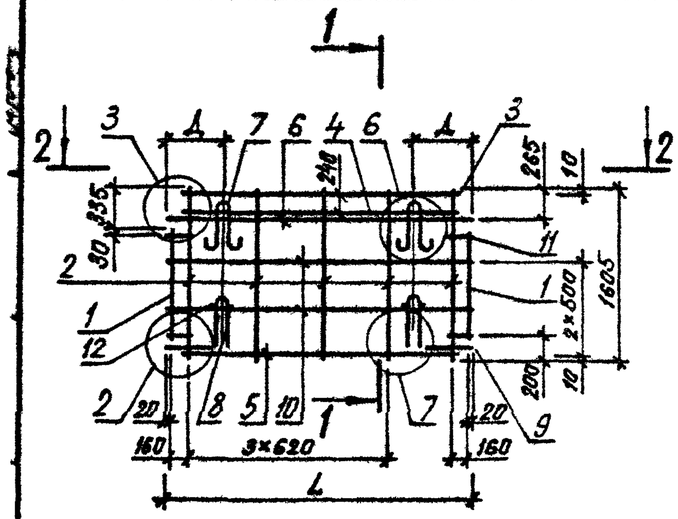

1 – 1

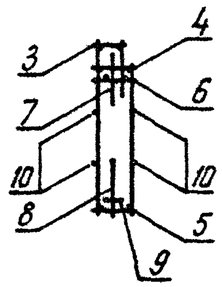

2 – 2

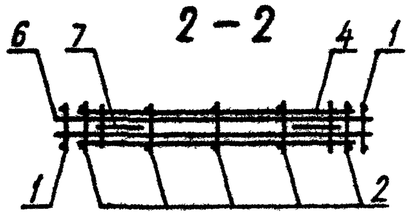

ОБОЗНАЧЕНИЕ	МАРКА	L, мм	Д, мм	МАССА, кг
1.090.1-3ПВ.4-2 17	КП 30.16	2860	580	23,420
-01	КП 29.16	2810	560	23,180
-02	КП 28.16	2760	580	22,870

1.090.1-3ПВ.4-2 17СБ

Каркас пространственный КП 30.16, КП 29.16, КП 28.16
Сборочный чертеж

СТАДИЯ	МАССА	МАСШТАБ
Р	см. табл	
ЛИСТ	ЛИСТОВ 1	

ГОСГРАЖДАНСТРОЙ
КиевЗНИИЭП

НАЧ ОТД	Шевченко	
Н КОНТР	Ребров	
ГЛ СПЕЦ	Ничипоренко	
ПРОВЕРИЛ	Скоробогот	
РАЗРАБ	Литвиненко	

ЭПВЦ КиевЗНИИЭП
ОПЕРАТОР ТПП КОРТ

ВЗАМ ИНВ № | ПОДП И ДАТА | ИНВ № ПОДЛ

ЛИСТ

20417 44

https://zavodjbi.com/
ЗАВОД ЖБИ

ФОРМАТ	ЗОНА	ПОЗ	ОБОЗНАЧЕНИЕ	НАИМЕНОВАНИЕ	КОЛ.	ПРИМЕЧАНИЕ
				ДОКУМЕНТАЦИЯ		
А4			1.090.1-3ПВ.4-2 18СВ	СБОРОЧНЫЙ ЧЕРТЕЖ		
А3			1.090.1-3ПВ.4-2 00Д1	УЗЛЫ АРМАТУРНЫЕ		
А4			1.090.1-3ПВ.4-2 00ТО	ТЕХНИЧЕСКОЕ ОПИСАНИЕ		
				СБОРОЧНЫЕ ЕДИНИЦЫ		
				КАРКАС ПЛОСКИЙ		
А4		1	1.090.1-3ПВ.4-3 01	КР1	1	
А4		2	1.090.1-3ПВ.4-3 24-02	КР95	7	
А4		3	1.090.1-3ПВ.4-3 02-02	КР8	1	
А4		4	1.090.1-3ПВ.4-3 25-02	КР98	1	
А4		5	1.090.1-3ПВ.4-3 26	КР99	1	
А4		6	1.090.1-3ПВ.4-3 26-01	КР100	1	
А4		7	1.090.1-3ПВ.4-3 28-01	КР105	1	
А4		8	1.090.1-3ПВ.4-3 29-01	КР110	1	
А4		9	1.090.1-3ПВ.4-3 05-04	КР20	1	
А4		10	1.090.1-3ПВ.4-3 19-01	КР74	1	
А4		11	1.090.1-3ПВ.4-3 32-01	ИЗДЕЛИЕ ЗАКЛАДНОЕ МН2	1	
				ДЕТАЛИ		
А4		12	1.090.1-3ПВ.4-3 34-04	ПЕТЛЯ СТРОПОВОЧНАЯ ПС5	2	
А4		13	1.090.1-3ПВ.4-3 34-06	СТЕРЖЕНЬ ГНУТЫЙ АН1 СТ. ОТД. ГОСТ 6727-80	1	
ВЧ		14	5.041.5810	Ф5 ВР-I L=5810	2	0.81КГ
ВЧ		15	5.041.4300	Ф5 ВР-I L=4300	8	0.60КГ
ВЧ		16	5.041.500	Ф5 ВР-I L=500	2	0.07КГ
ВЧ		17	5.041.200	Ф5 ВР-I L=200	6	0.03КГ
ВЧ		18	5.041.140	Ф5 ВР-I L=140	5	0.02КГ
			ПЕРЕМЕННЫЕ ДАННЫЕ	ДЛЯ ИСПОЛНЕНИЙ:		
				1.090.1-3ПВ.4-2 18 1КПГ 59.33.15		
				1.090.1-3ПВ.4-2 18-01 2КПГ 59.33.15		

1.090.1-3ПВ.4-2 18

НАЧ.ОТД.	Шевченко	
Н.КОНТР.	Рябоев	
ГЛ.СПЕЦ.	Кичипаренко	
ПРОВЕРИЛ	Литвиненко	
РАЗРАБ.	Гончук	

Каркас пространственный 1КПГ 59.33, 2КПГ 59.33

СТАДИЯ	ЛИСТ	ЛИСТОВ
Р		1

ГОСГРАЖДАНСТРОЙ КиевЗНИИЭП

ФОРМАТ А4

ЭПВЦ Киев ЗНИИЭП

ОПЕРАТОР ТЛП КОРТ

ФОРМАТ	ЗОНА	ПОЗ	ОБОЗНАЧЕНИЕ	НАИМЕНОВАНИЕ	КОЛ.	ПРИМЕЧАНИЕ

ВЗАМ.ИНВ.№ | ПОДПИСЬ И ДАТА | И-В.№ПОДЛ.

ЛИСТ

20417 49.

https://zavodjbi.com/
ЗАВОД ЖБИ

РИС. 1

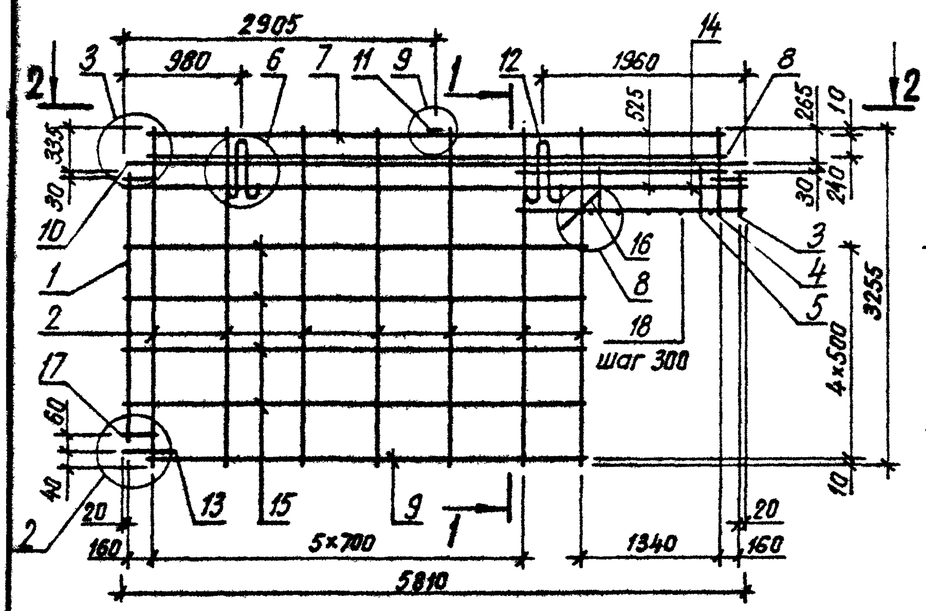

1 – 1

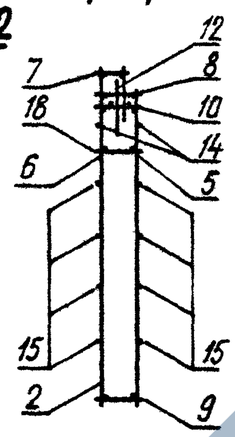

РИС. 2

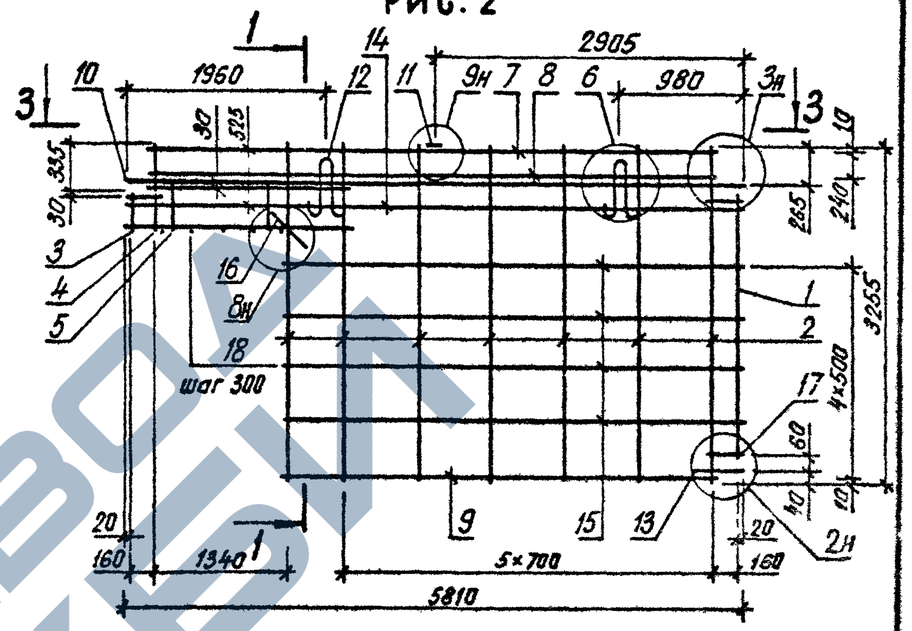

2 – 2

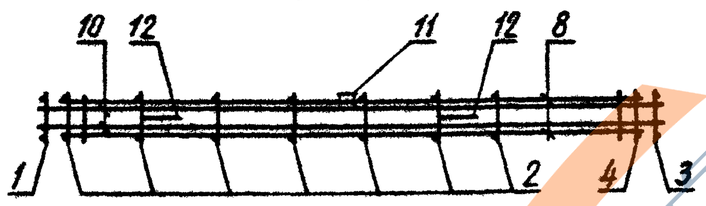

3 – 3

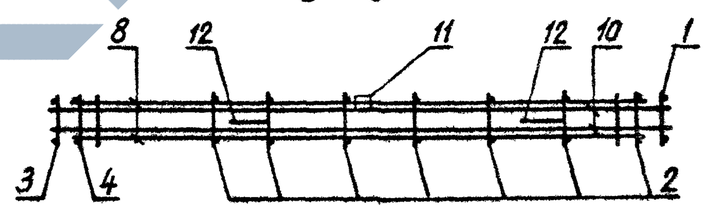

ОБОЗНАЧЕНИЕ	МАРКА	РИС	МАССА, КГ
I.090.I-3ПВ.4-2 I8	IКПГ 59.33.I5	I	67,770
-0I	2КПГ 59.33.I5	2	67,770

НАЧ ОТД	Шевченко	
Н КОНТР	Реёров	
ГЛ СПЕЦ	Ничипоренко	
ПРОВЕРИЛ	Скоробогат	
РАЗРАБ	Литвиненко	

I.090.I-3ПВ.4-2 I8СБ

Каркас пространственный IКПГ 59.33, 2КПГ 59.33
Сборочный чертеж

СТАДИЯ	МАССА	МАСШТАБ
Р	см. табл.	
ЛИСТ	ЛИСТОВ I	

ГОСГРАЖДАНСТРОЙ
КиевЗНИИЭП

20417 46 Форма-I

https://zavodjbi.com/

ФОРМАТ	ЗОНА	ПОЗ	ОБОЗНАЧЕНИЕ	НАИМЕНОВАНИЕ	КОЛ.	ПРИМЕЧАНИЕ
				ДОКУМЕНТАЦИЯ		
А3			1.090.1-3ПВ.4-2 19СБ	СБОРОЧНЫЙ ЧЕРТЕЖ		
А3			1.090.1-3ПВ.4-2 00Д1	УЗЛЫ АРМАТУРНЫЕ		
А4			1.090.1-3ПВ.4-2 00ТО	ТЕХНИЧЕСКОЕ ОПИСАНИЕ		
				СБОРОЧНЫЕ ЕДИНИЦЫ		
				КАРКАС ПЛОСКИЙ		
А4		1	1.090.1-3ПВ.4-3 01-01	КР2	1	
А4		2	1.090.1-3ПВ.4-3 24-01	КР94	3	
А4		3	1.090.1-3ПВ.4-3 02	КР6	1	
А4		4	1.090.1-3ПВ.4-3 25-01	КР97	1	
А4		5	1.090.1-3ПВ.4-3 26-02	КР101	1	
А4		6	1.090.1-3ПВ.4-3 26-03	КР102	1	
А4		7	1.090.1-3ПВ.4-3 28-02	КР106	1	
А4		8	1.090.1-3ПВ.4-3 29-02	КР111	1	
А4		9	1.090.1-3ПВ.4-3 08-02	КР33	1	
А4		10	1.090.1-3ПВ.4-3 19-02	КР75	1	
				ДЕТАЛИ		
А4		11	1.090.1-3ПВ.4-3 34-01	ПЕТЛЯ СТРОПОВОЧНАЯ ПС2	2	
А4		12	1.090.1-3ПВ.4-3 34-06	СТЕРЖЕНЬ ГНУТЫЙ АН1 СТ. ОТД. ГОСТ 6727-80	1	
ВЧ		13	5.041.2860	Ф5 ВР-I L=2860	2	0.40КГ
ВЧ		14	5.041.1550	Ф5 ВР-I L=1550	8	0.22КГ
ВЧ		15	5.041.500	Ф5 ВР-I L=500	2	0.07КГ
ВЧ		16	5.041.200	Ф5 ВР-I L=200	6	0.03КГ
ВЧ		17	5.041.140	Ф5 ВР-I L=140	4	0.02КГ
			ПЕРЕМЕННЫЕ ДАННЫЕ	ДЛЯ ИСПОЛНЕНИЙ:		
				1.090.1-3ПВ.4-2 19 1КПГ 30.33.13		
				1.090.1-3ПВ.4-2 19-01 2КПГ 30.33.13		

1.090.1-3ПВ.4-2 19

НАЧ ОТД	Шевченко	
Н КОНТР	Ребров	
ГЛ СПЕЦ	Мачипоренко	
ПРОВЕРИЛ	Литвиненко	
РАЗРАБ	Пинчук	

Каркас пространственный 1КПГ 30.33, 2КПГ 30.33

СТАДИЯ	ЛИСТ	ЛИСТОВ
Р		1

ГОСГРАЖДАНСТРОЙ КиевЗНИИЭП

ФОРМАТ А4

ЭПВЦ КиевЗНИИЭП | ОПЕРАТОР ТЛП КОРТ

ФОРМАТ	ЗОНА	ПОЗ	ОБОЗНАЧЕНИЕ	НАИМЕНОВАНИЕ	КОЛ.	ПРИМЕЧАНИЕ

ВЗАМ. ИНВ. № | ПОДПИСЬ И ДАТА | ИНВ. № ПОДЛ.

ЛИСТ

20417 47

ФОРМАТ А4

https://zavodjbi.com/

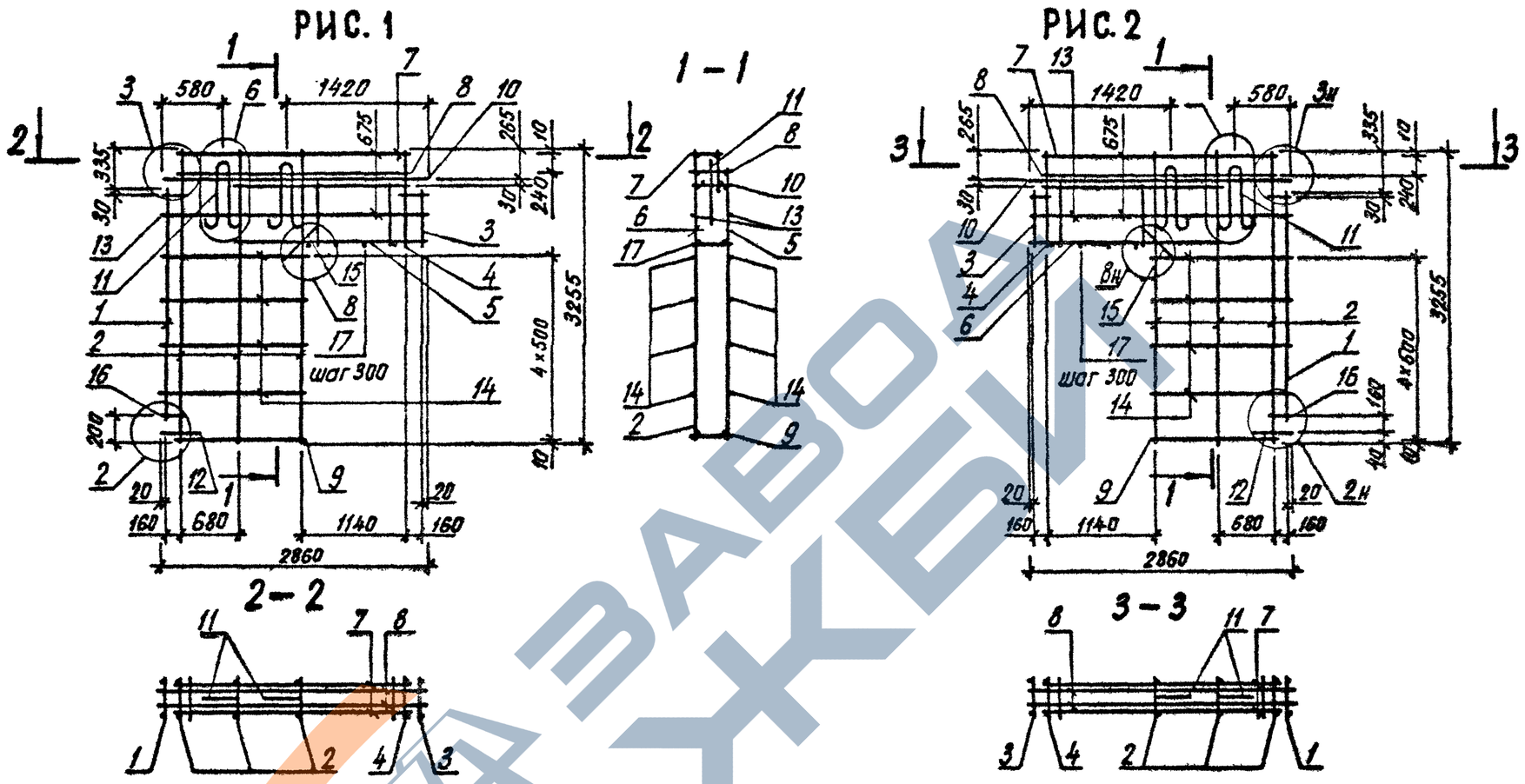

ОБОЗНАЧЕНИЕ	МАРКА	РИС	МАССА, КГ
I.090.I-3ПВ.4-2 I9	IКПГ 30.33.I3	I	37,030
-0I	2КПГ 30.33.I3	2	37,030

НАЧОТД	Шевченко	
Н.КОНТР	Ребров	
ГЛ.СПЕЦ.	Нечипоренко	
ПРОВГОСП	Жоробогат	
РАЗРАБ	Литвиненко	

1.090.1-3ПВ.4-2 19СБ

Каркас пространственный
IКПГ 30.33, 2КПГ 30.33
Сборочный чертеж

СТАДИЯ	МАССА	МАСШТАБ
Р	см. табл.	
ЛИСТ	ЛИСТОВ 1	

ГОСГРАЖДАНСТРОЙ
КиевЗНИИЭП

20417 48

ФОРМАТ А3

https://zavodjbi.com/

ФОРМАТ	ЗОНА	ПОЗ	ОБОЗНАЧЕНИЕ	НАИМЕНОВАНИЕ	КОЛ	ПРИМЕЧАНИЕ
				ДОКУМЕНТАЦИЯ		
А3			1.090.1-3ПВ.4-2 20СБ	СБОРОЧНЫЙ ЧЕРТЕЖ		
А3			1.090.1-3ПВ.4-2 00Д1	УЗЛЫ АРМАТУРНЫЕ		
А4			1.090.1-3ПВ.4-2 00ТО	ТЕХНИЧЕСКОЕ ОПИСАНИЕ		
				СБОРОЧНЫЕ ЕДИНИЦЫ		
				КАРКАС ПЛОСКИЙ		
А4		1	1.090.1-3ПВ.4-3 01-01	КР2	1	
А4		2	1.090.1-3ПВ.4-3 24-01	КР94	3	
А4		3	1.090.1-3ПВ.4-3 02	КР6	1	
А4		4	1.090.1-3ПВ.4-3 25-01	КР97	1	
А4		5	1.090.1-3ПВ.4-3 26-02	КР101	1	
А4		6	1.090.1-3ПВ.4-3 26-03	КР102	1	
А4		7	1.090.1-3ПВ.4-3 28-03	КР107	1	
А4		8	1.090.1-3ПВ.4-3 29-03	КР112	1	
А4		9	1.090.1-3ПВ.4-3 31-01	КР119	1	
А4		10	1.090.1-3ПВ.4-3 19-03	КР76	1	
				ДЕТАЛИ		
А4		11	1.090.1-3ПВ.4-3 34-01	ПЕТЛЯ СТРОПОВОЧНАЯ ПС2	2	
А4		12	1.090.1-3ПВ.4-3 34-06	СТЕРЖЕНЬ ГНУТЫЙ АН1 СТ. ОТД. ГОСТ 6727-80	1	0.02КГ
БЧ		13	5.041.2810	Ф5 ВР-I L=2810	2	0.39КГ
БЧ		14	5.041.1500	Ф5 ВР-I L=1500	8	0.21КГ
БЧ		15	5.041.500	Ф5 ВР-I L=500	2	0.07КГ
БЧ		16	5.041.200	Ф5 ВР-I L=200	6	0.03КГ
БЧ		17	5.041.140	Ф5 ВР-I L=140	4	0.02КГ
			ПЕРЕМЕННЫЕ ДАННЫЕ	ДЛЯ ИСПОЛНЕНИЙ:		
				1.090.1-3ПВ.4-2 20 1КПГ 29.33.13		
				1.090.1-3ПВ.4-2 20-01 2КПГ 29.33.13		

НАЧ ОТД	Шевченко		1.090.1-3ПВ.4-2 20
Н КОНТР	Ребров		Каркас пространственный 1КПГ 29.33, 2КПГ 29.33
ГЛ СПЕЦ	Нечипоренко		
ПРОВЕРИЛ	Литвиненко		
РАЗРАБ	Пинчук		

СТАДИЯ	ЛИСТ	ЛИСТОВ
Р		1

ГОСГРАЖДАНСТРОЙ КиевЗНИИЭП

ФОРМАТ А4

ЭПВЦ Киев ЗНИИЭП — ОПЕРАТОР ТЛП КОРТ

ФОРМАТ	ЗОНА	ПОЗ	ОБОЗНАЧЕНИЕ	НАИМЕНОВАНИЕ	КОЛ	ПРИМЕЧАНИЕ

ВЗАМ ИНВ № | ПОДПИСЬ И ДАТА | ИНВ № ПОДЛ

Лист

20417 49

ФОРМАТ А4

https://zavodjbi.com/

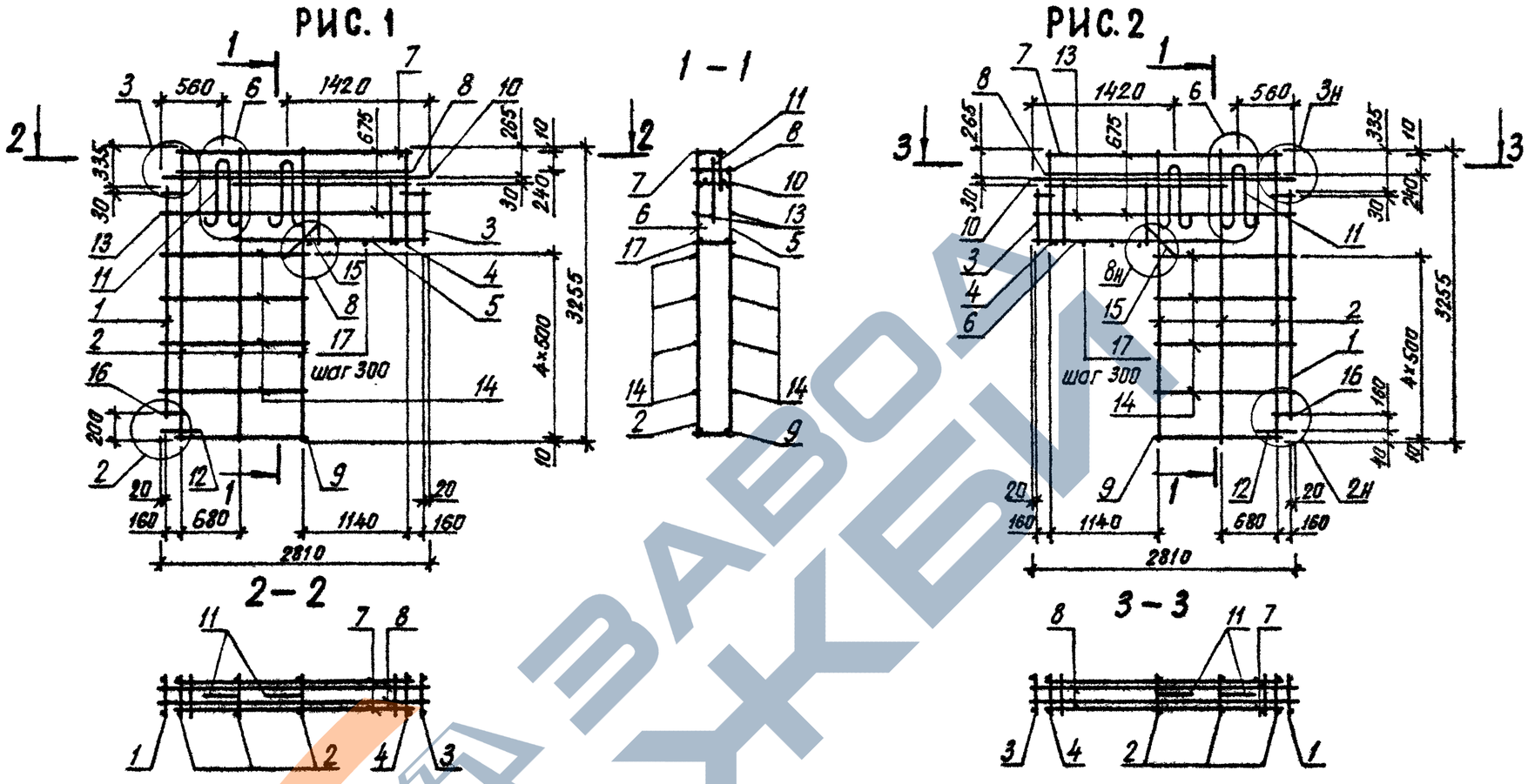

ОБОЗНАЧЕНИЕ	МАРКА	РИС	МАССА, КГ
I.090.I-3ПВ.4-2 20	IКПГ 29.33.I3	I	36,7I0
-0I	2КПГ 29.33.I3	2	36,7I0

НАЧ ОТД	Шевченко	
Н КОНТР	Ребров	
ГР СПЕЦ	Ничипоренко	
ПРОВЕРИЛ	Скоробогат	
РАЗРАБ	Литвиненко	

1.090.1-3ПВ.4-2 20СБ

Каркас пространственный
IКПГ 29.33, 2КПГ 29.33
Сборочный чертеж

СТАДИЯ	МАССА	МАСШТАБ
Р	см. табл.	

ЛИСТ | ЛИСТОВ 1

ГОСГРАЖДАНСТРОЙ
КиевЗНИИЭП

20417 50 ФОРМАТ А3

https://zavodjbi.com/

ФОРМАТ	ЗОНА	ПОЗ	ОБОЗНАЧЕНИЕ	НАИМЕНОВАНИЕ	КОЛ	ПРИМЕЧАНИЕ
				ДОКУМЕНТАЦИЯ		
А3			1.090.1-3ПВ.4-2 21СБ	СБОРОЧНЫЙ ЧЕРТЕЖ		
А3			1.090.1-3ПВ.4-2 00Д1	УЗЛЫ АРМАТУРНЫЕ		
А4			1.090.1-3ПВ.4-2 00ТО	ТЕХНИЧЕСКОЕ ОПИСАНИЕ		
				СБОРОЧНЫЕ ЕДИНИЦЫ		
				КАРКАС ПЛОСКИЙ		
А4		1	1.090.1-3ПВ.4-3 01-04	КР5	2	
А4		2	1.090.1-3ПВ.4-3 24	КР93	6	
А4		3	1.090.1-3ПВ.4-3 27	КР103	2	
А4		4	1.090.1-3ПВ.4-3 28	КР104	1	
А4		5	1.090.1-3ПВ.4-3 29	КР109	1	
А4		6	1.090.1-3ПВ.4-3 31-02	КР120	4	
А4		7	1.090.1-3ПВ.4-3 19	КР73	1	
А4		8	1.090.1-3ПВ.4-3 21-01	КР82	1	
				ДЕТАЛИ		
А4		9	1.090.1-3ПВ.4-3 34-01	ПЕТЛЯ СТРОПОВОЧНАЯ ПС2	2	
				СТ. ОТД. ГОСТ 6727-80		
ВЧ		10	5.041.5860	Ф5 ВР-I L=5860	2	0.81КГ
ВЧ		11	5.041.800	Ф5 ВР-I L=800	16	0.11КГ
ВЧ		12	5.041.500	Ф5 ВР-I L=500	4	0.07КГ
ВЧ		13	5.041.200	Ф5 ВР-I L=200	8	0.03КГ
ВЧ		14	5.041.140	Ф5 ВР-I L=140	15	0.02КГ

НАЧ.ОТД.	Шевченко		1.090.1-3ПВ.4-2 21
Н.КОНТР.	Ребров		Каркас пространственный КПР 60.33.42
ГЛ.СПЕЦ.	Ничипоренко		
ПРОВЕРИЛ	Литвиненко		
РАЗРАБ.	Пинчук		

СТАДИЯ	ЛИСТ	ЛИСТОВ
Р		1

ГОСГРАЖДАНСТРОЙ
КиевЗНИИЭП

ФОРМАТ А4

ЭПВЦ Киев ЗНИИЭП
ОПЕРАТОР ТЛП КОРТ

ФОРМАТ	ЗОНА	ПОЗ	ОБОЗНАЧЕНИЕ	НАИМЕНОВАНИЕ	КОЛ	ПРИМЕЧАНИЕ

ВЗАМ.ИНВ.№ | ПОДПИСЬ И ДАТА | ИНВ.№ ПОДЛ.

ЛИСТ

20417 51 ФОРМАТ А4

ЗАВОД ЖБИ

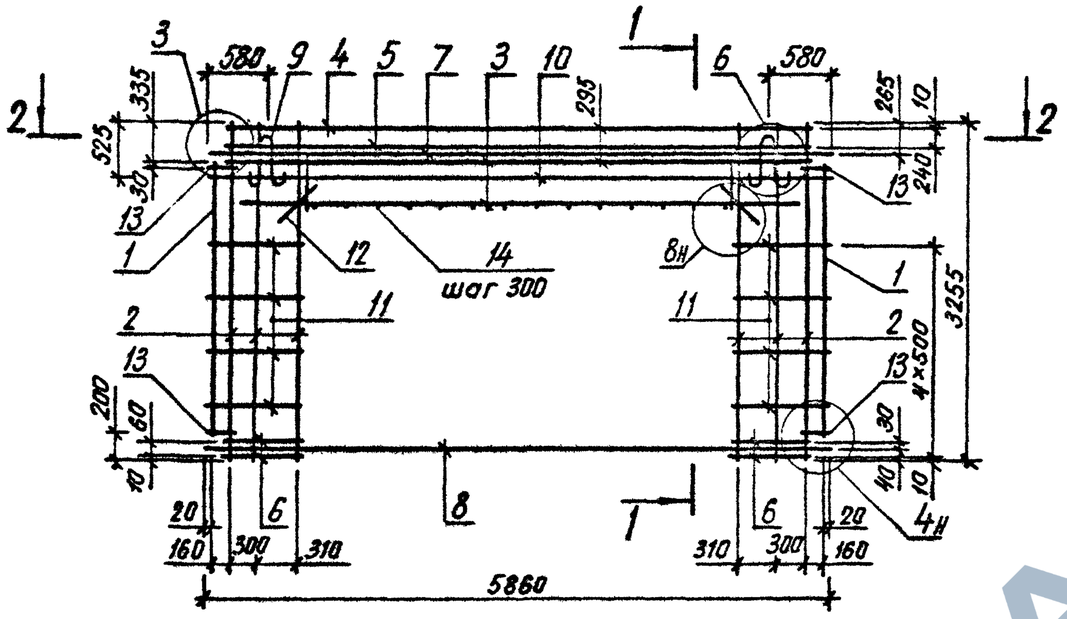

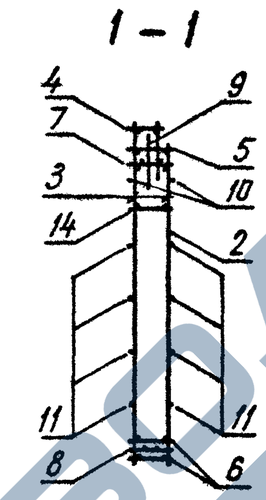

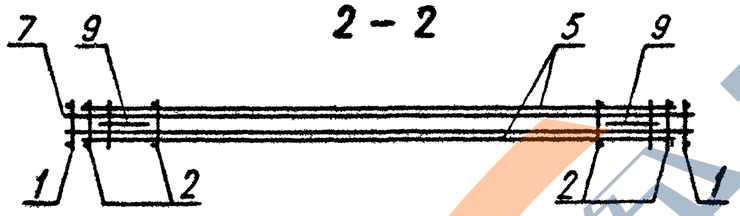

НАЧ ОТД	Шебченко		1.090.1-3ПВ.4-2 21СБ	
Н КОНТР	Ребров		Каркас пространственный КПР 60.33.42 Сборочный чертеж	СТАДИЯ: Р; МАССА: 139,7; МАСШТАБ:
ГЛ. ТЕХ.	Ничипоренко			ЛИСТ; ЛИСТОВ 1
ПРОВЕРИЛ	Ничипоренко			ГОСГРАЖДАНСТРОЙ КиевЗНИИЭП
РАЗРАБ	Литвиненко			

20417 52

ФОРМАТ А3

https://zavodjbi.com/

ФОРМАТ	ЗОНА	ПОЗ	ОБОЗНАЧЕНИЕ	НАИМЕНОВАНИЕ	КОЛ.	ПРИМЕЧАНИЕ
				ДОКУМЕНТАЦИЯ		
А4			1.090.1-3ПВ.4-2 22СБ	СБОРОЧНЫЙ ЧЕРТЕЖ		
А3			1.090.1-3ПВ.4-2 00Д1	УЗЛЫ АРМАТУРНЫЕ		
А4			1.090.1-3ПВ.4-2 00ТО	ТЕХНИЧЕСКОЕ ОПИСАНИЕ		
				СБОРОЧНЫЕ ЕДИНИЦЫ		
				КАРКАС ПЛОСКИЙ		
А4		1	1.090.1-3ПВ.4-3 01-01	КР2	2	
А4		2	1.090.1-3ПВ.4-3 24-01	КР94	4	
А4		3	1.090.1-3ПВ.4-3 14-01	КР58	2	
А4		4	1.090.1-3ПВ.4-3 28-02	КР106	1	
А4		5	1.090.1-3ПВ.4-3 29-02	КР111	1	
А4		6	1.090.1-3ПВ.4-3 10-03	КР44	4	
А4		7	1.090.1-3ПВ.4-3 19-02	КР75	1	
А4		8	1.090.1-3ПВ.4-3 22-02	КР87	1	
				ДЕТАЛИ		
А4		9	1.090.1-3ПВ.4-3 34-01	ПЕТЛЯ СТРОПОВОЧНАЯ ПС2 СТ. ОТД. ГОСТ 6727-80	2	
ВЧ		10	5.041.2860	Ф5 ВР-I L=2860	2	0.40КГ
ВЧ		11	5.041.650	Ф5 ВР-I L=650	16	0.09КГ
ВЧ		12	5.041.500	Ф5 ВР-I L=500	4	0.07КГ
ВЧ		13	5.041.200	Ф5 ВР-I L=200	8	0.03КГ
ВЧ		14	5.041.140	Ф5 ВР-I L=140	6	0.02КГ

1.090.1-3ПВ.4-2 22

НАЧ.ОТД.	Шевченко		
Н.КОНТР.	Ребров		
ГЛ.СПЕЦ.	Ничипоренко		
ПРОВЕРИЛ	Литвиненко		
РАЗРАБ.	Пинчук		

Каркас пространственный КПР 30.33.15

СТАДИЯ	ЛИСТ	ЛИСТОВ
Р		1

ГОСГРАЖДАНСТРОЙ КиевЗНИИЭП

ФОРМАТ А4

ЭПВЦ КиевЗНИИЭП | ОПЕРАТОР ТЛП КОРТ | Гребнева | ВЗАМ. ИНВ.№ | ПОДПИСЬ И ДАТА | ИНВ.№ ПОДЛ.

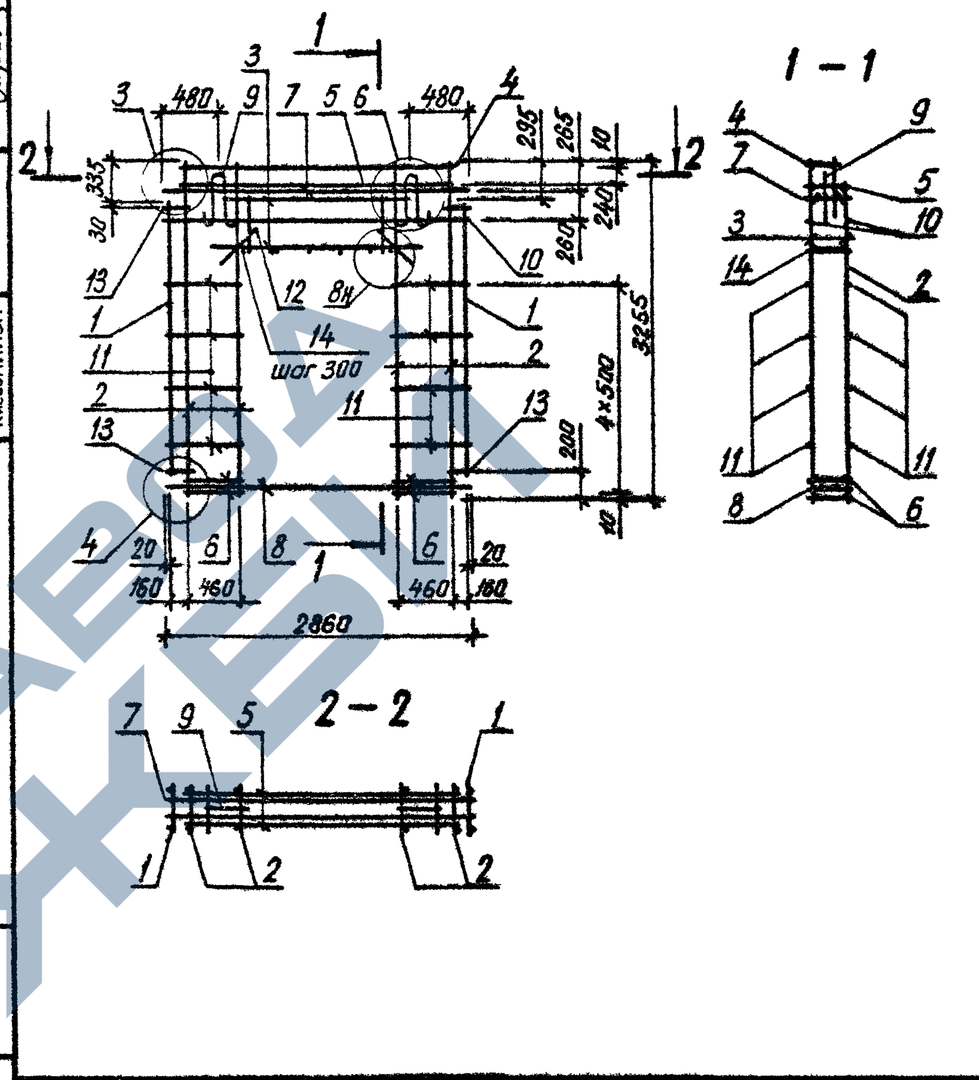

1.090.1-3ПВ.4-2 22СБ

НАЧ.ОТД.	Шевченко		
Н.КОНТР.	Ребров		
ГЛ.СПЕЦ.	Ничипоренко		
ПРОВЕРИЛ	Ничипоренко		
РАЗРАБ.	Литвиненко		

Каркас пространственный КПР 30.33.15 Сборочный чертеж

СТАДИЯ	МАССА	МАСШТАБ
Р	39,33	

ЛИСТ | ЛИСТОВ 1

ГОСГРАЖДАНСТРОЙ КиевЗНИИЭП

20417 53

ФОРМАТ А4

https://zavodjbi.com/

ФОРМАТ	ЗОНА	ПОЗ	ОБОЗНАЧЕНИЕ	НАИМЕНОВАНИЕ	КОЛ	ПРИМЕЧАНИЕ
				ДОКУМЕНТАЦИЯ		
А3			1.090.1-3ПВ.4-2 23СВ	СБОРОЧНЫЙ ЧЕРТЕЖ		
А3			1.090.1-3ПВ.4-2 00Д1	УЗЛЫ АРМАТУРНЫЕ		
А4			1.090.1-3ПВ.4-2 00ТО	ТЕХНИЧЕСКОЕ ОПИСАНИЕ		
				СБОРОЧНЫЕ ЕДИНИЦЫ		
				КАРКАС ПЛОСКИЙ		
А4		1	1.090.1-3ПВ.4-3 01-03	КР4	2	
А4		2	1.090.1-3ПВ.4-3 03-04	КР13	4	
А4		3	1.090.1-3ПВ.4-3 17	КР69	2	
А4		4	1.090.1-3ПВ.4-3 05	КР16	1	
А4		5	1.090.1-3ПВ.4-3 10-01	КР42	4	
А4		6	1.090.1-3ПВ.4-3 19	КР73	1	
А4		7	1.090.1-3ПВ.4-3 21	КР81	1	
А4		8	1.090.1-3ПВ.4-3 33	ИЗДЕЛИЕ ЗАКЛАДНОЕ МН3	2	
				ДЕТАЛИ		
А4		9	1.090.1-3ПВ.4-3 34-02	ПЕТЛЯ СТРОПОВОЧНАЯ ПС3	2	
				СТ. ОТД. ГОСТ 6727-80		
БЧ		10	5.041.800	Ф5 ВР-I L=800	20	0.11КГ
БЧ		11	5.041.170	Ф5 ВР-I L=170	8	0.02КГ
БЧ		12	5.041.140	Ф5 ВР-I L=140	15	0.02КГ

1.090.1-3ПВ.4-2 23

НАЧ.ОТД	Шевченко	
Н.КОНТР	Ребров	
ГЛ.СПЕЦ	Начапоренко	
ПРОВЕРИЛ	Литвиненко	
РАЗРАБ.	Пинчук	

Каркас пространственный КПА 60.30.42

СТАДИЯ	ЛИСТ	ЛИСТОВ
Р		1

ГОСГРАЖДАНСТРОЙ КиевЗНИИЭП

ФОРМАТ А4

ЭПВЦ Киев ЗНИИЭП

ОПЕРАТОР ТЛП КОРТ

ФОРМАТ	ЗОНА	ПОЗ.	ОБОЗНАЧЕНИЕ	НАИМЕНОВАНИЕ	КОЛ	ПРИМЕЧАНИЕ

ВЗАМ.ИНВ № | ПОДПИСЬ И ДАТА | И-В №ПОДЛ

ЛИСТ

20417 54

ФОРМАТ А4

ЗАВОД ЖБИ

https://zavodjbi.com/

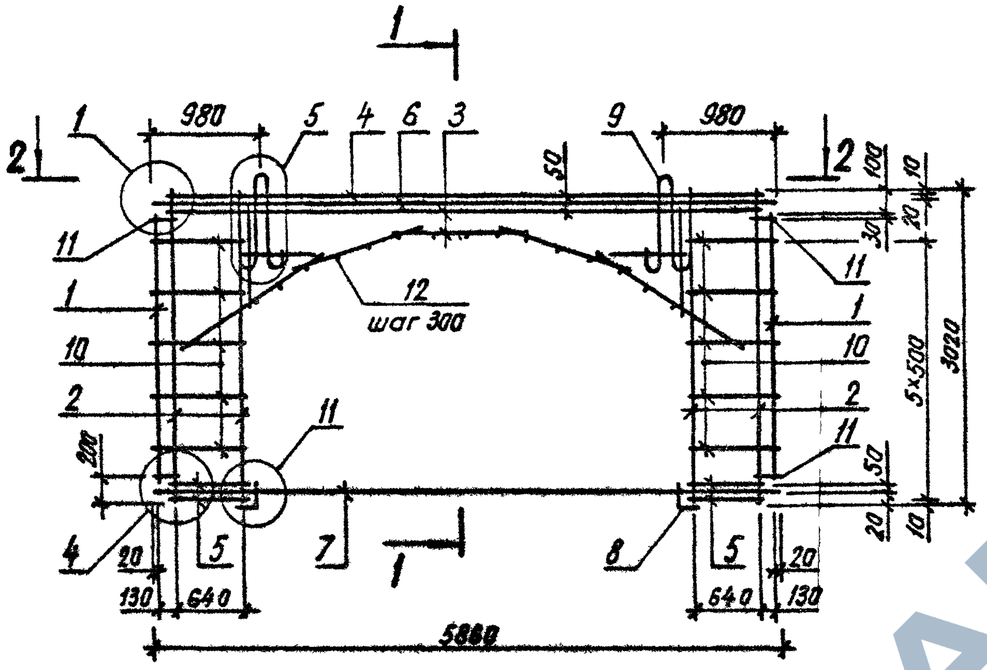

1 – 1

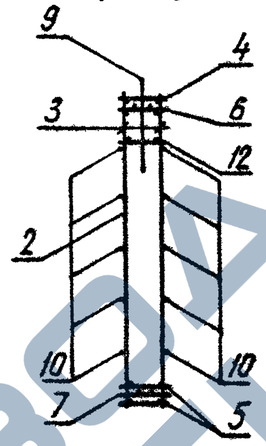

2 – 2

НАЧ ОТД	Шевченко			1.090.1-3ПВ.4-2 23СБ
Н КОНТР	Ребров			Каркас пространственный КПА 60.30.42 Сборочный чертеж
ГЛ СПЕЦ	Ничипоренко			
ПРОВЕРИЛ	Ничипоренко			
РАЗРАБ	Литвиненко			

СТАДИЯ	МАССА	МАСШТАБ
Р	160,8	
ЛИСТ	ЛИСТОВ 1	

ГОСГРАЖДАНСТРОЙ
КиевЗНИИЭП

20417 55

ФОРМАТ А3

https://zavodjbi.com/

ФОРМАТ	ЗОНА	ПОЗ	ОБОЗНАЧЕНИЕ	НАИМЕНОВАНИЕ	КОЛ	ПРИМЕЧАНИЕ
				ДОКУМЕНТАЦИЯ		
А4			1.090.1-3ПВ.4-2 24СВ	СБОРОЧНЫЙ ЧЕРТЕЖ		
А3			1.090.1-3ПВ.4-2 00Д1	УЗЛЫ АРМАТУРНЫЕ		
А4			1.090.1-3ПВ.4-2 00ТО	ТЕХНИЧЕСКОЕ ОПИСАНИЕ		
				СБОРОЧНЫЕ ЕДИНИЦЫ		
				КАРКАС ПЛОСКИЙ		
А4		1	1.090.1-3ПВ.4-3 01-04	КР5	2	
А4		2	1.090.1-3ПВ.4-3 03-03	КР12	4	
А4		8	1.090.1-3ПВ.4-3 33-01	ИЗДЕЛИЕ ЗАКЛАДНОЕ МН4	2	
				ДЕТАЛИ		
А4		9	1.090.1-3ПВ.4-3 34	ПЕТЛЯ СТРОПОВОЧНАЯ ПС1	2	
				СТ. ОТД. ГОСТ 6727-80		
БЧ		11	5.041.170	Ф5 ВР-I L=170	8	0.02КГ
БЧ		12	5.041.140	Ф5 ВР-I L=140	7	0.02КГ
			ПЕРЕМЕННЫЕ ДАННЫЕ	ДЛЯ ИСПОЛНЕНИЙ:		
				1.090.1-3ПВ.4-2 24 КПА 30.30.20		
				СБОРОЧНЫЕ ЕДИНИЦЫ		
				КАРКАС ПЛОСКИЙ		
А4		3	1.090.1-3ПВ.4-3 18	КР70	2	
А4		4	1.090.1-3ПВ.4-3 06-04	КР25	1	
А4		5	1.090.1-3ПВ.4-3 11-04	КР50	4	
А4		6	1.090.1-3ПВ.4-3 19-02	КР75	1	
А4		7	1.090.1-3ПВ.4-3 22-01	КР86	1	
				ДЕТАЛИ		
БЧ		10	5.041.400	СТ. ОТД. ГОСТ 6727-80 Ф5 ВР-I L=400	20	0.06КГ
				1.090.1-3ПВ.4-2 24-01 КПА 29.30.20		
				СБОРОЧНЫЕ ЕДИНИЦЫ		
				КАРКАС ПЛОСКИЙ		
А4		3	1.090.1-3ПВ.4-3 18-01	КР71	2	

1.090.1-3ПВ.4-2 24

НАЧ ОТД	Шевченко	
Н КОНТР	Ребров	
ГЛ СПЕЦ	Начиповенко	
ПРОВЕРИЛ	Литвиненко	
РАЗРАБ	Пинчук	

Каркас пространственный КПА 30.30, КПА 29.30, КПА 28.30

СТАДИЯ	ЛИСТ	ЛИСТОВ
Р	1	2

ГОСГРАЖДАНСТРОЙ КиевЗНИИЭП

ФОРМАТ	ЗОНА	ПОЗ	ОБОЗНАЧЕНИЕ	НАИМЕНОВАНИЕ	КОЛ	ПРИМЕЧАНИЕ
А4		4	1.090.1-3ПВ.4-3 07	КР26	1	
А4		5	1.090.1-3ПВ.4-3 12	КР51	4	
А4		6	1.090.1-3ПВ.4-3 19-03	КР76	1	
А4		7	1.090.1-3ПВ.4-3 22-03	КР88	1	
				ДЕТАЛИ		
				СТ. ОТД. ГОСТ 6727-80		
БЧ		10	5.041.350	Ф5 ВР-I L=350	20	0.05КГ
				1.090.1-3ПВ.4-2 24-02 КПА 28.30.20		
				СБОРОЧНЫЕ ЕДИНИЦЫ		
				КАРКАС ПЛОСКИЙ		
А4		3	1.090.1-3ПВ.4-3 18-02	КР72	2	
А4		4	1.090.1-3ПВ.4-3 07-01	КР27	1	
А4		5	1.090.1-3ПВ.4-3 12-01	КР52	4	
А4		6	1.090.1-3ПВ.4-3 20	КР77	1	
А4		7	1.090.1-3ПВ.4-3 23-01	КР90	1	
				ДЕТАЛИ		
				СТ. ОТД. ГОСТ 6727-80		
БЧ		10	5.041.300	Ф5 ВР-I L=300	20	0.04КГ

Гредняева

ОПЕРАТОР ТЛП КОРТ

ЭПВЦ Киев ЗНИИЭП

ВЗАМ ИНВ № | ПОДПИСЬ И ДАТА | ИНВ № ПОДЛ

1.090.1-3ПВ.4-2 24

ЛИСТ 2

20417 56

ФОРМАТ А4

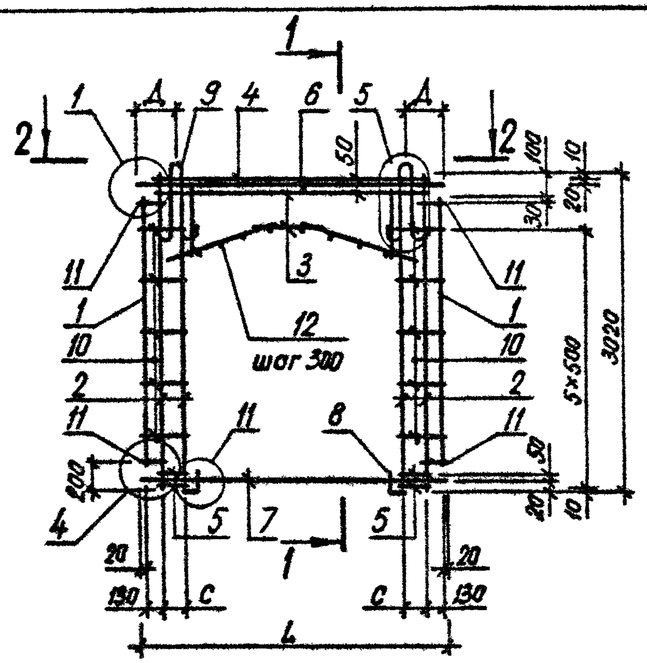

1 – 1

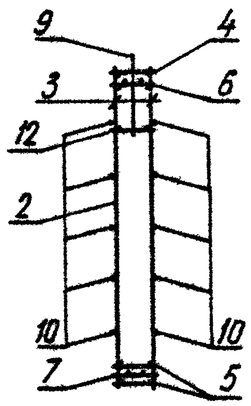

2 – 2

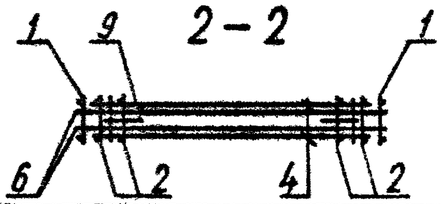

ОБОЗНАЧЕНИЕ	МАРКА	L, мм	С, мм	Д, мм	МАССА, кг
I.090.I-3ПВ.4-2 24	КПА 30.30.20	2860	240	430	58,830
-0I	КПА 29.30.20	28I0	2I5	400	58,I30
-02	КПА 28.30.20	2760	I90	430	57,580

1.090.1-3ПВ.4-2 24СБ

Каркас пространственный КПА 30.30, КПА 29.30, КПА 28.30
Сборочный чертеж

СТАДИЯ	МАССА	МАСШТАБ
Р	см. табл.	

ЛИСТ | ЛИСТОВ 1

ГОСГРАЖДАНСТРОЙ
КиевЗНИИЭП

НАЧ ОТД	Шевченко	
Н КОНТР	Ребров	
ГЛ СПЕЦ	Нечипоренко	
ПРОВЕРИЛ	Скоробогат	
РАЗРАБ.	Литвиненко	

ФОРМАТ А4

ЭПВЦ КиевЗНИИЭП | ОПЕРАТОР ТПП КОРТ

ВЗАМ. ИНВ № | ПОДП И ДАТА | ИНВ № ПОДЛ

ЛИСТ

20417 57

ФОРМАТ А4

https://zavodjbi.com/
ЗАВОД ЖБИ

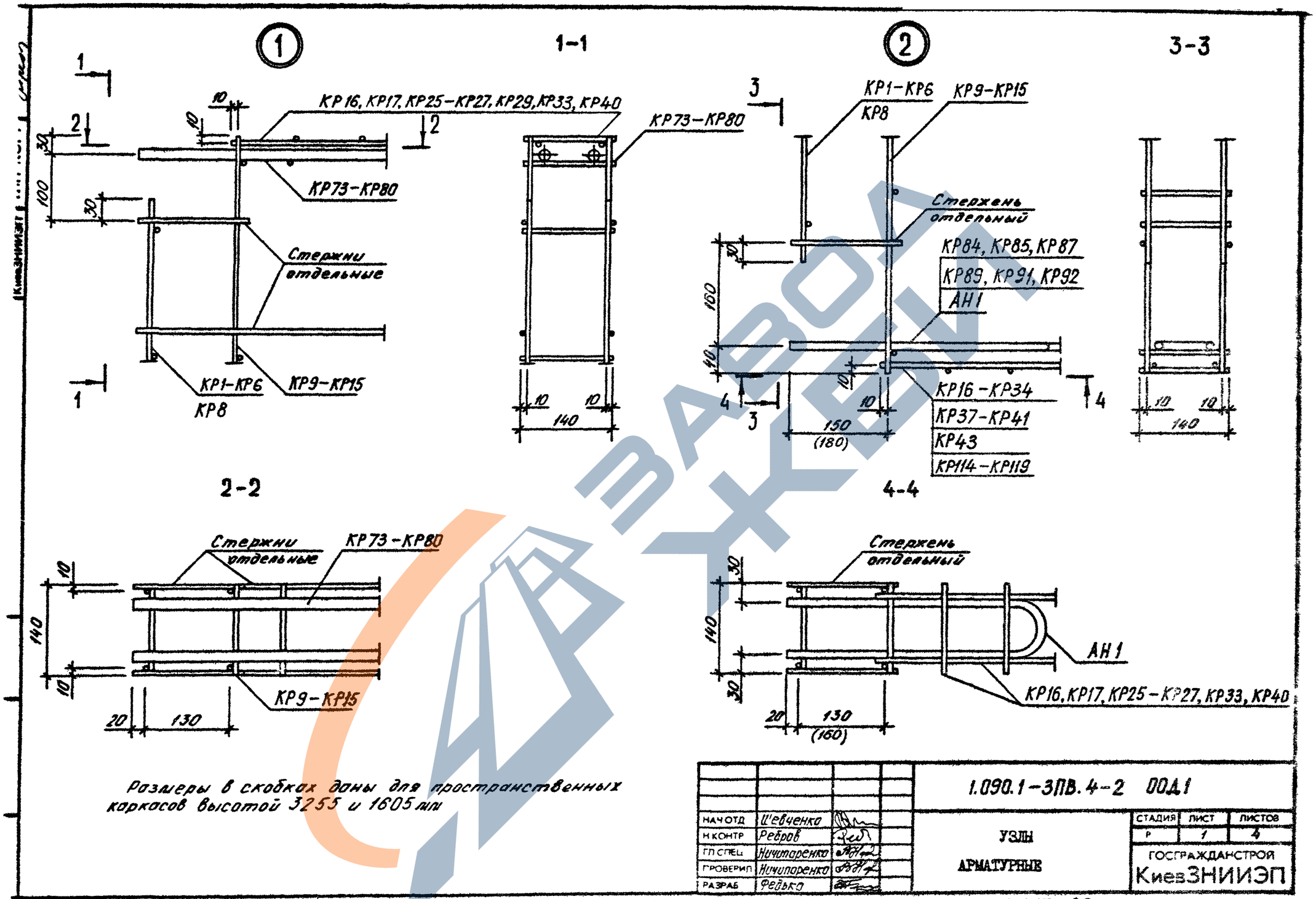

Размеры в скобках даны для пространственных каркасов высотой 3255 и 1605 мм

НАЧ ОТД	Шевченко		1.090.1-3ПВ.4-2 ООД1
Н КОНТР	Ребров		УЗЛЫ АРМАТУРНЫЕ
ГП СПЕЦ	Ничипоренко		
ГРОВЕРИЛ	Ничипоренко		
РАЗРАБ	Фейько		

СТАДИЯ	ЛИСТ	ЛИСТОВ
Р	1	4

ГОСГРАЖДАНСТРОЙ КиевЗНИИЭП

20417 58

https://zavodjbi.com/

https://zavodjbi.com/

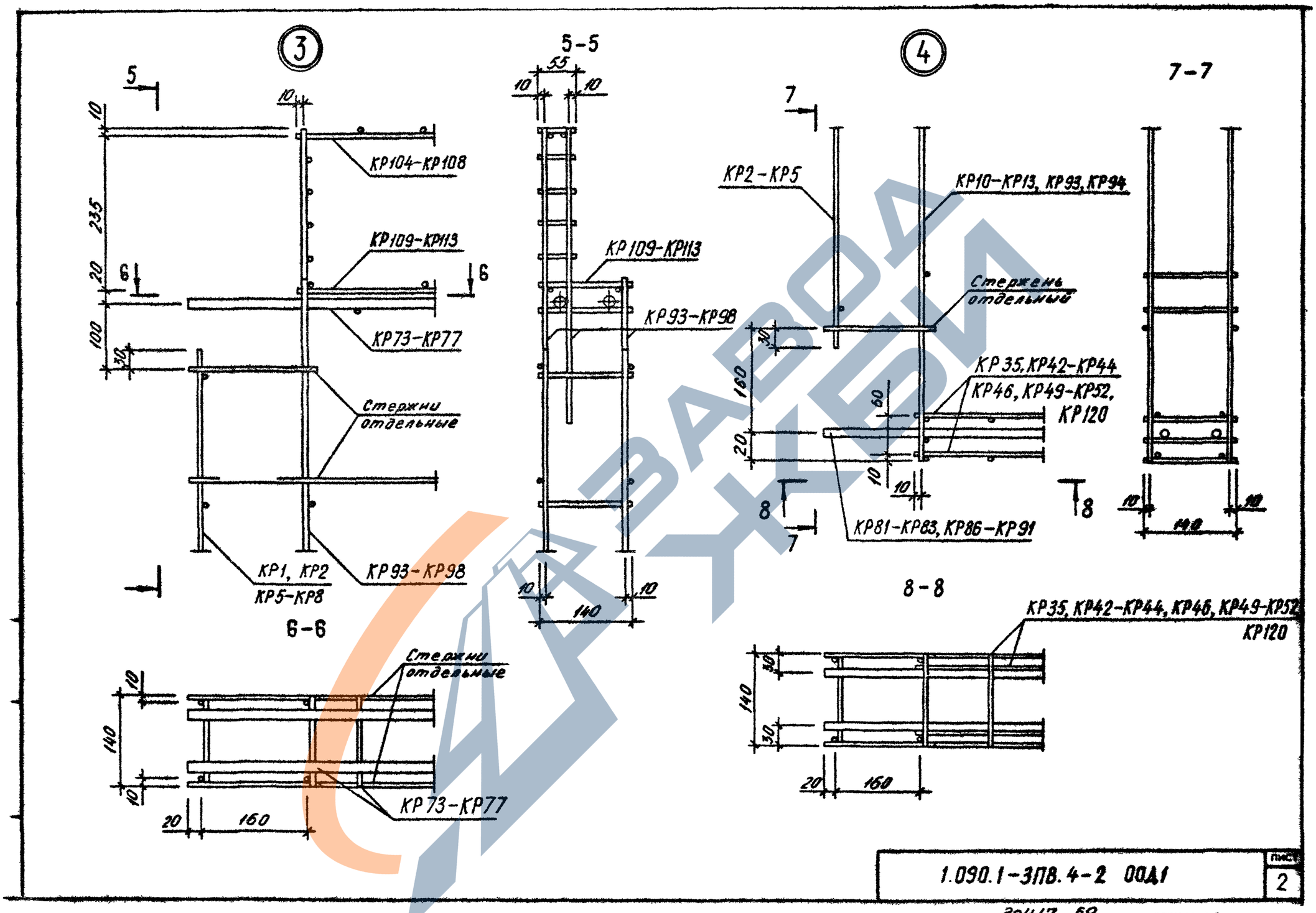

1.090.1-3ПВ.4-2 ООД1

лист 2

20417 59 формат А3

https://zavodjbi.com/

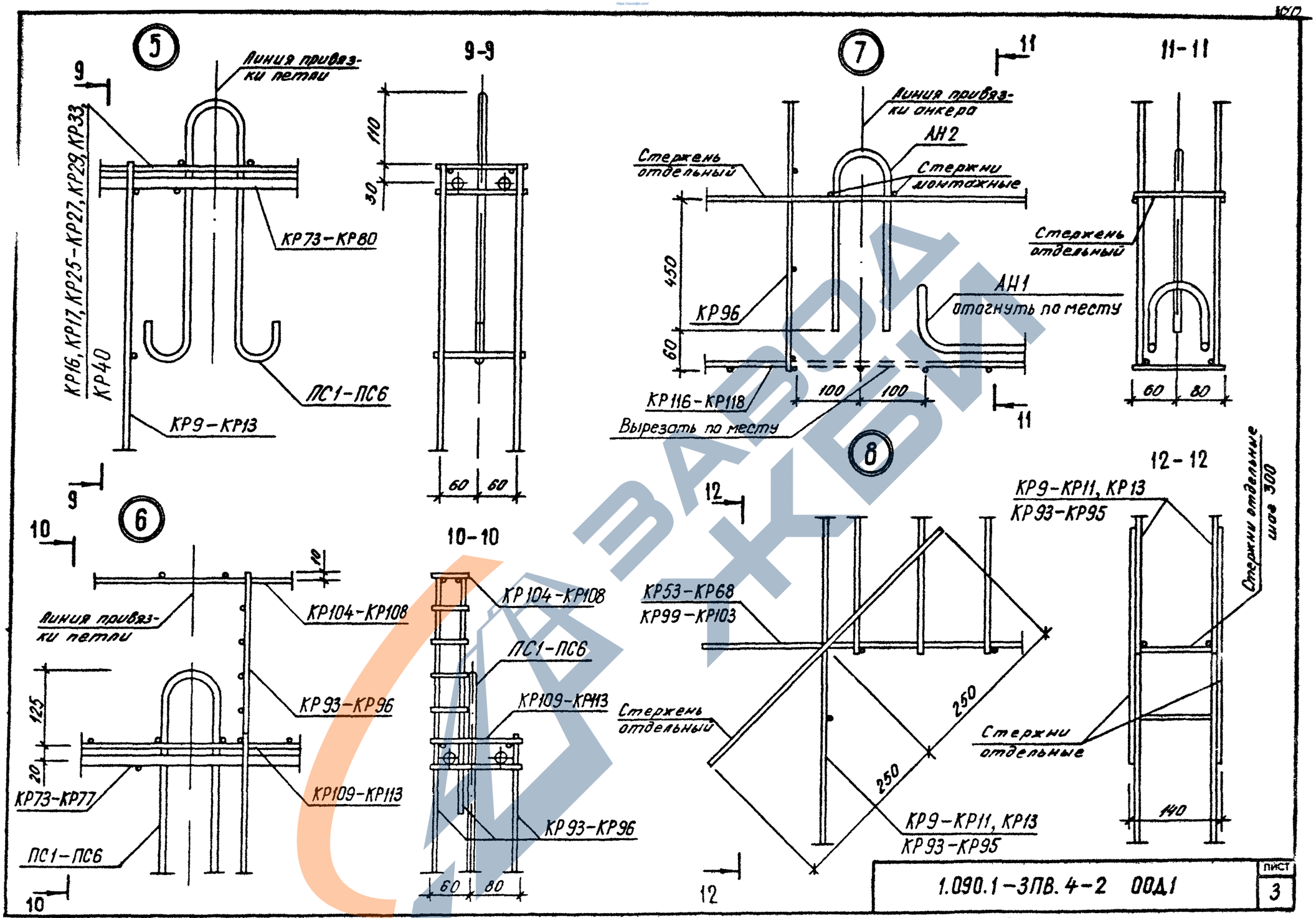

1.090.1-3ПВ.4-2 ООД1

ЛИСТ 3

20417 60 ФОРМАТ А3

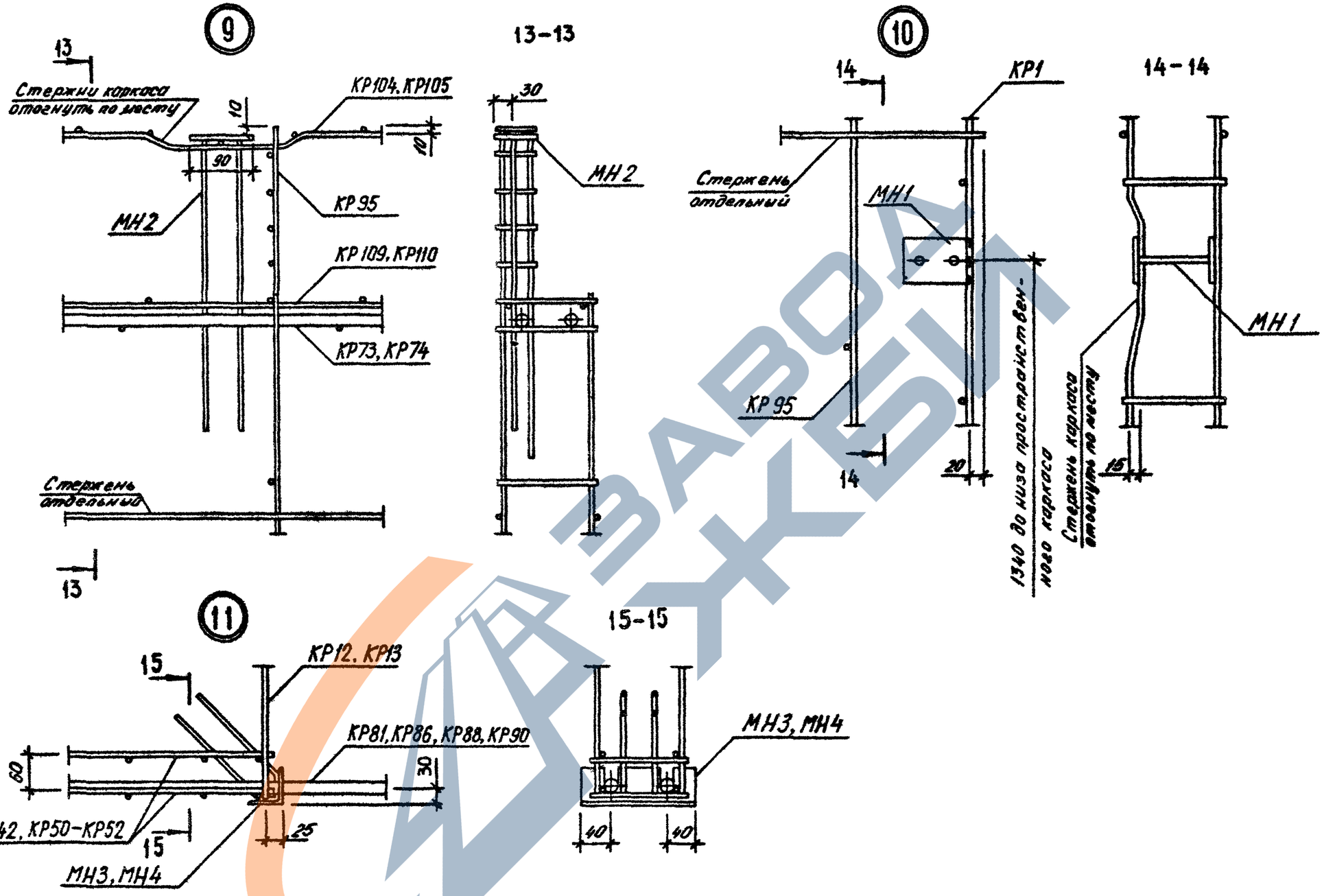

1.090.1-3ПВ.4-2 ООД.1

ЛИСТ 4

20417 (6Л)

ФОРМАТ А3