https://zavodjbi.com/

ГОСУДАРСТВЕННЫЙ КОМИТЕТ ПО ГРАЖДАНСКОМУ СТРОИТЕЛЬСТВУ И АРХИТЕКТУРЕ ПРИ ГОССТРОЕ СССР

ТИПОВЫЕ КОНСТРУКЦИИ И ДЕТАЛИ ЗДАНИЙ И СООРУЖЕНИЙ

СЕРИЯ 1.132-1

ПАНЕЛИ НАРУЖНЫХ СТЕН

ЛЕГКОБЕТОННЫЕ ОДНОСЛОЙНЫЕ ОДНОРЯДНОЙ РАЗРЕЗКИ ДЛЯ КРУПНОПАНЕЛЬНЫХ ЖИЛЫХ ЗДАНИЙ С ШАГОМ ПОПЕРЕЧНЫХ СТЕН 2.4-3.6 И ВЫСОТОЙ ЭТАЖА 2.8м

ВЫПУСК 1-5

ПАНЕЛИ ГРУППЫ НР 2 ОДНОШАГОВЫЕ ТОЛЩИНОЙ 350 мм

11909-08
ЦЕНА 1-53

https://zavodjbi.com/

https://zavodjbi.com/

Центральный институт типового проектирования просит дать Ваши замечания и предложения по улучшению качества направляемого Вам проекта.

ТИПОВОЙ ПРОЕКТ .....
(номер проекта)

Наименование проекта .....
.....

Проектная организация-автор проекта .....

Замечание о недостатках в проекте (нерациональные объемно-планировочные и конструктивные решения, ошибки, опечатки, полиграфические дефекты и т.п.) и предложения по их устранению .....

Подпись должностного лица, наименование организации и ее адрес
.....
.....

ЦЕНТРАЛЬНЫЙ ИНСТИТУТ ТИПОВОГО ПРОЕКТИРОВАНИЯ ГОССТРОЯ СССР
107066, Москва, Б-66, Спартаковская ул., 2а, корпус В

Сдано в печать 1972 года
Заказ № 1971 Тираж 4000 экз.

https://zavodjbi.com/

https://zavodjbi.com/

ГОСУДАРСТВЕННЫЙ КОМИТЕТ ПО ГРАЖДАНСКОМУ СТРОИТЕЛЬСТВУ И АРХИТЕКТУРЕ ПРИ ГОССТРОЕ СССР

ТИПОВЫЕ КОНСТРУКЦИИ И ДЕТАЛИ ЗДАНИЙ И СООРУЖЕНИЙ

СЕРИЯ 1.132-1

ПАНЕЛИ НАРУЖНЫХ СТЕН

ЛЕГКОБЕТОННЫЕ ОДНОСЛОЙНЫЕ ОДНОРЯДНОЙ РАЗРЕЗКИ ДЛЯ КРУПНОПАНЕЛЬНЫХ ЖИЛЫХ ЗДАНИЙ С ШАГОМ ПОПЕРЕЧНЫХ СТЕН 2.4-3.6 И ВЫСОТОЙ ЭТАЖА 2.8м

ВЫПУСК 1-5

ПАНЕЛИ ГРУППЫ НР 2 ОДНОШАГОВЫЕ ТОЛЩИНОЙ 350 мм

РАЗРАБОТАНЫ ЦНИИЭП ЖИЛИЩА ГОСУДАРСТВЕННОГО КОМИТЕТА ПО ГРАЖДАНСКОМУ СТРОИТЕЛЬСТВУ И АРХИТЕКТУРЕ ПРИ ГОССТРОЕ СССР ПРИ УЧАСТИИ ЦНИИСК им В.А.Кучеренко

УТВЕРЖДЕНЫ И ВВЕДЕНЫ В ДЕЙСТВИЕ ГОСУДАРСТВЕННЫМ КОМИТЕТОМ ПО ГРАЖДАНСКОМУ СТРОИТЕЛЬСТВУ И АРХИТЕКТУРЕ ПРИ ГОССТРОЕ СССР О 1 ЯНВАРЯ 1972г ПРИКАЗОМ N 190 ОТ 26 ОКТЯБРЯ 1971г

https://zavodjbi.com/

Наименование чертежей	№№ листов	№№ страниц
Содержание	Iо-2о	2- 3
Пояснительная записка	3п	4
Номенклатура изделий альбома	4п-6п	3- 7
Расчетные схемы панелей, схемы испытаний	7п-9п	8-I0
Фасады и схема армирования панелей НР2-3I.29.35-2; НР2-3I.29.35-2л	I	II
Арматурные блоки АБНР2-3I-2; АБНР2-3I-2л	2	I2
Фасады и схема армирования панелей НР2-34.29.35-2; НР2-34.29.35-2л	3	I3
Арматурные блоки АБНР2-34-2; АБНР2-34-2л	4	I4
Фасады и схема армирования панелей НР2-37.29.35-2; НР2-37.29.35-2л	5	I5
Арматурные блоки АБНР2-37.2; АБНР2-37-2л	6	I6
Фасады и схема армирования панелей НР2-40.29.35-2; НР2-40.29.35-2л	7	I7
Арматурные блоки АБНР2-40-2; АБНР2-40-2л	8	I8
Фасады и схема армирования панелей НР2-37.29.35-3; НР2-37.29.35-3л	9	I9
Арматурные блоки АБНР2-37-3; АБНР2-37-3л	I0	20
Фасады и схема армирования панелей НР2-40.29.35-3; НР2-40.29.35-3л	II	2I
Арматурные блоки АБНР2-40-3; АБНР2-40-3л	I2	22
Фасады и схема армирования панелей НР2-3I.29.35-5 НР2-3I.29.35-5л	I3	23
Фасады и схема армирования панелей НР2-3I.29.5-I НР2-3I.29.35-5л-I	I4	24
Арматурные блоки АБНР2-3I-5 АБНР2-3I-5л	I5	25
Фасады и схема армирования панелей НР2-34.29.35-5 НР2-34.29.35-5л	I6	26
Фасады и схема армирования панелей НР2-34.29.35-5-I НР2-34.29.35-5л-I	I7	27
Арматурные блоки АБНР2-34-5 АБНР2-34-5л	I8	28
Фасады и схема армирования панелей НР2-34.27.35-Iб; НР2-34.27.35-Iбл	I9	29
Арматурные блоки АБНР2-34-Iб; АБНР2-34-Iбл	20	30
Фасады и схема армирования панелей НР2-37.27.35-Iб; НР2-37.27.35-Iбл	2I	3I
Арматурные блоки АБНР2-37-Iб; АБНР2-37-Iбл	22	32

ТК	Панели группы НР2 одношаговые толщиной 350мм	Серия 1.132-1
1971	Содержание	Выпуск 1-5 Лист 1с

ЦНИИЭП жилища
Нач. отд. №17 Б. Шляпин
Гл. инж. отд. Н. Росинский
Гл. инж. пр. Г. Бабынин
Рук. группы И. Подгузова
Согласовано
Дата
Инв. №
Взамен

Наименование чертежей	№ № листов	№ № страниц
Фасады и схема армирования панелей НР2-40.27.35-1б; НР2-40.27.35-1бк	23	33
Арматурные блоки АБНР2-40-1б; АБНР2-40-1бк	24	34
Фасады и схема армирования панелей НР2-34.27.35-1б-I; НР2-34.27.35-1бк-I	25	35
Арматурные блоки АБНР2-34-1б-I АБНР2-34-1бк-I	26	36
Фасады и схема армирования панелей НР2-37.27.35-1б-I; НР2-37.27.35-1бк-I	27	37
Арматурные блоки АБНР2-37-1б-I АБНР2-37.1бк-I	28	38
Фасады и схема армирования панелей НР2-40.27.35-1б-I НР2-40.27.35-1бк-I	29	39
Арматурные блоки АБНР2-40-1б-I АБНР2-40-1бк-I	30	40
Фасады и схема армирования панелей НР2-37.27.35-2б; НР2-37.27.35-2бк	31	41
Арматурные блоки АБНР2-37-2б; АБНР2-37-2бк	32	42
Фасады и схема армирования панелей НР2-40.27.35-2б; НР2-40.27.35-2бк	33	43
Арматурные блоки АБНР2-40-2б; АБНР2-40-2бк	34	44
Фасады и схема армирования панелей НР2-37.27.35-2б-I; НР2-37.27.35-2бк-I	35	45
Арматурные блоки АБНР2-37.2б-I АБНР2-37.2бк-I	36	46
Фасады и схема армирования панелей НР2-40.27.35-2б-I НР2-40.27.35-2бк-I	37	47
Арматурные блоки АБНР2-40-2б-I; АБНР2-40-2бк-I	38	48
Схемы заполнения оконных и балконных проемов. Спецификация, маркировка деталей	39	49

СОГЛАСОВАНО
Инв.№ подл. | Подп. и дата | Взам.инв.№
Б.Шляпин Н.Росинский Г.Бобынин И.Подгузова
Нач.отд.№1 Гл.инж.отд Гл.инж.пр Рук.группы
ЦНИИЭП жилища

В альбоме серии I.I32-I выпуск I-5 представлены рабочие чертежи наружных стеновых панелей группы НР2 одношаговых, толщиной 350 мм; альбомом следует пользоваться совместно с выпусками 0-2 и 2-2 настоящей серии.

В выпуске 0-2 приведены опалубочные и арматурные детали, область применения и основные положения, принятые при разработке панелей, сведения по конструкции панелей, применяемым материалам и допускам, указания по испытаниям, маркировке, складированию, транспортированию и монтажу панелей.

В выпуске 2-2 приведены арматурные изделия (сетки, каркасы и закладные детали), указания по их изготовлению и маркировке.

УКАЗАНИЯ ПО ПРИМЕНЕНИЮ ПРИ ПРОЕКТИРОВАНИИ, ИЗГОТОВЛЕНИИ И СТРОИТЕЛЬСТВЕ

При использовании альбомов рабочих чертежей Каталога в проектах жилых зданий следует указать:

I. Вид и марку легкого бетона по прочности на сжатие и его объемный вес, устанавливаемые, соответственно, на основании статического и теплотехнического расчетов здания. Объемный вес должен указываться в спецификациях к проекту и оговариваться в заказных спецификациях, передаваемых заводу-изготовителю, а марка бетона по прочности, кроме того, проставляться несмываемой краской на изделиях рядом с маркой изделия. В проектах может быть дано указание, что на изделиях проставляется только марка "75" или выше, имея в виду, что в остальных случаях, когда это особо не оговорено, изделия должны изготовляться из бетона марки „50".

2. Характер отделки фасадной поверхности панелей, что особо оговаривается при заказе панелей на заводе-изготовителе.

3. Вид и количество анкерных выпусков по верхнему поясу панелей для 5-этажных домов (исключить выпуск АНаI и АНа3), имея в виду, что в Каталоге разработаны чертежи панелей для 9-этажных домов.

4. Вес панелей, в соответствии с объемными весами примененных материалов. В таблицах характеристик панелей Каталога приведены объемные веса легких бетонов в высушенном до настоящего веса состоянии; веса панелей определены с коэффициентом I,08 к объемному весу легкого бетона, учитывающим его влажность; фактурный слой принят с объемным весом 2000 кг/м3; учтены веса арматурного блока и столярных изделий.

5. Марки строповочных петель в случае их замены, имея в виду, что в рабочих чертежах Каталога петли подобраны и размещены исходя из следующих условий:

а) вес изделий принят для случая применения легкого бетона с объемным весом II00 кг/м3 (в высушенном до постоянного веса состоянии);

б) в панелях с двумя петлями принято, что на каждую из петель приходится половина веса; петли подобраны с незначительным запасом, компенсирующим несимметричность изделия.

<u>При разработке проектов допускается:</u>

I. Изменять длину верхнего и нижнего гребней в зависимости от размеров плит балконов и лоджий, а также от положения панели в стене здания. Например, при размещении балконов или лоджий начиная со второго этажа, панели первого этажа должны делаться без верхнего гребня на длину панели балкона или лоджии; при этом армирование перемычек над оконными проемами на участках, где исключен гребень, должно быть скорректировано с учетом увеличения нагрузки на перемычку.

2. Изменять в отдельных случаях положение оконных и балконных проемов в плане в пределах, допускаемых несущей способностью простенков.

3. Применять оконные и балконные блоки, не предусмотренные в рабочих чертежах Каталога, если это оправдано архитектурными или иными соображениями (при этом необходимым условием является проверка расчетом перемычек и простенков панели). Применение индивидуальных столярных изделий должно быть согласовано с утверждающей инстанцией при рассмотрении технического проекта.

4. Изменять количество и положение закладных деталей для крепления ограждений балконов и лоджий.

Изменения и дополнения к рабочим чертежам Каталога приводятся в пояснительной записке к проекту и, в случае необходимости, на специальных схематических чертежах панелей с приложением измененных спецификаций арматурных изделий и выборок стали.

ТК	ПАНЕЛИ ГРУППЫ НР2, ОДНОШАГОВЫЕ ТОЛЩИНОЙ 350 ММ	СЕРИЯ 1.132-1	
1971	ПОЯСНИТЕЛЬНАЯ ЗАПИСКА	ВЫПУСК 1-5	ЛИСТ 3п

ЦНИИЭП ЖИЛИЩА

Нач отд №17 — Б. Шляпин; Гл. инж отд — Н. Росинский; Гл инж пр — Г. Бабынин; Рук. группы — И. Подгузова

ДАТА | ЦНБ № | ВЗАМЕН

11909-08 5

Марка изделия	Эскиз изделия	Габариты изделий, мм: Длина ℓ	Высота h	Толщина d	Марка легкого бетона	Объем легкого бетона, м³	Объем фактурного слоя, м³	Расход стали, кг	Вес изделия при легком бетоне с объемным весом 900-1300 кг/м³	Расход на 1 м² изделия: Легкого бетона м³	Декоративного бетона фактурного слоя м³	Стали, кг	NN листов альбома
НР 2-31.29.35-2	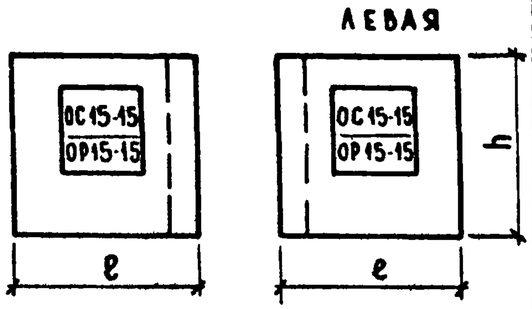	3145	2900	350	50/75	1.791	0.197	42.57	2330 - 3100	0.252	0.028	6.00	1;2
НР 2-31.29.35-2Л		3145				1.791	0.197	42.57	2330 - 3100	0.252	0.028	6.00	"
НР 2-34.29.35-2		3445				2.056	0.219	44.11	2630 - 3510	0.257	0.027	5.52	3;4
НР 2-34.29.35-2Л		3445				2.056	0.219	44.11	2630 - 3510	0.257	0.027	5.52	"
НР 2-37.29.35-2		3745				2.321	0.240	47.79	2930 - 3930	0.262	0.027	5.42	5;6
НР 2-37.29.35-2Л		3745				2.321	0.240	47.79	2930 - 3930	0.262	0.027	5.42	"
НР 2-40.29.35-2		4045				2.586	0.262	49.33	3230 - 4350	0.266	0.027	5.10	7;8
НР 2-40.29.35-2Л		4045				2.586	0.262	49.33	3230 - 4350	0.266	0.027	5.10	"
НР 2-37.29.35-3	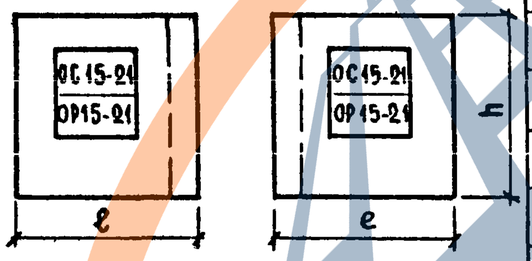	3745	2900	350	50/75	2.052	0.188	48.70	2607 - 3484	0.256	0.024	6.07	9;10
НР 2-37.29.35-3Л		3745				2.052	0.188	48.70	2607 - 3484	0.256	0.024	6.07	"
НР 2-40.29.35-3		4045				2.283	0.245	50.21	2960 - 3950	0.257	0.028	5.66	11;12
НР 2-40.29.35-3Л		4045				2.283	0.245	50.21	2960 - 3950	0.257	0.028	5.66	"
НР 2-31.29.35-5	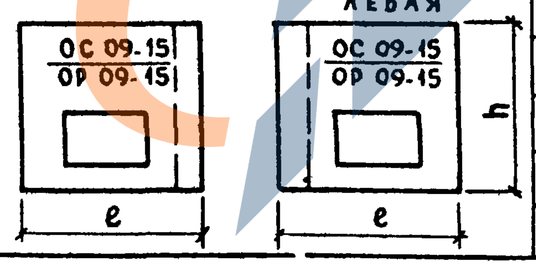	3145	2900	350	50/75	2.085	0.214	40.53	2500 - 3400	0.263	0.027	5.14	13;15
НР 2-31.29.35-5Л		3145				2.085	0.214	40.53	2500 - 3400	0.263	0.027	5.14	"
НР 2-34.29.35-5		3445				2.349	0.235	41.10	2800 - 3820	0.267	0.027	4.59	16;18
НР 2-34.29.35-5Л		3445				2.349	0.235	41.10	2800 - 3820	0.267	0.027	4.59	"

Дата | Инвен. № | Взамен | Согласовано

Проверил: Б. Шляпин, Н. Росинский, Г. Бабынин, И. Подгузова, А. Голубева

Рук. отдела конструкц. | Гл. инженер отдела | Гл. инженер проекта | Рук. группы | Ст. инж.

Рук. груп. | Д. Подгузова

ЦЕНИНИЦ ЖИЛИЩА

ТК 1971

ПАНЕЛИ ГРУППЫ НР2, ОДНОШАГОВЫЕ ТОЛЩИНОЙ 350 мм

НОМЕНКЛАТУРА ИЗДЕЛИЙ

Серия 1.132-1 | Выпуск 1-5 | Лист 4п

11909-08 6

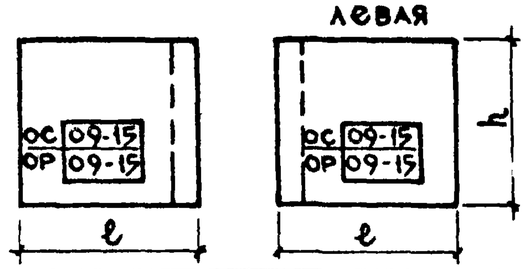

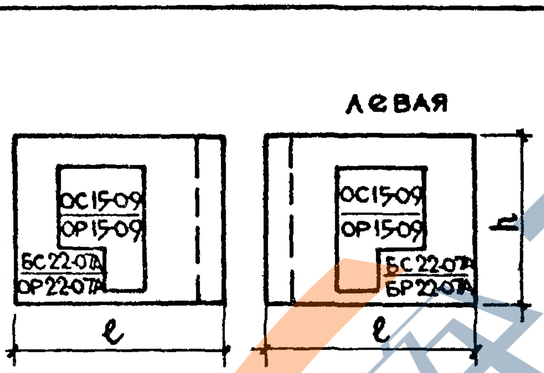

Марка изделия	Эскиз изделия	Габариты изделий, мм: Длина l	Высота h	Толщина d	Марка легкого бетона	Объем легкого бетона, м³	Объем фактурного слоя, м³	Расход стали, кг	Вес изделия при легком бетоне с объемным весом 900 - 1300 кг/м³	Расход на 1 м² изделия: Легкого бетона м³	Декоративного бетона фактурного слоя м³	Стали, кг	NN листов альбома
НР2-31.29.35-5-1	левая	3145				2.139	0.216	40.53	2650—3560	0.270	0.027	5.14	14.15
НР2-31.29.35-5Л-1		3145				2.139	0.216	40.53	2650—3560	0.270	0.027	5.14	"
НР2-34.29.35-5-1		3445	2900	350	50/75	2430	0.237	41.10	3060—4000	0.278	0.027	4.59	17.18
НР2-34.29.35-5Л-1		3445				2430	0.237	41.10	3060—4000	0.278	0.027	4.59	"
НР2-34.27.35-1б	левая	3445				1.676	0.189	44.98	2250—2970	0.255	0.029	6.83	19,20
НР2-34.27.35-1б.Л		3445				1.676	0.189	44.98	2250—2970	0.255	0.029	6.83	"
НР2-37.27.35-1б		3745				1.993	0.209	46.45	2540—3380	0.263	0.028	6.28	21,22
НР2-37.27.35-1б.Л		3745	2650	350	50/75	1.993	0.209	46.45	2540—3380	0.263	0.028	6.28	"
НР2-40.27.35-1б		4045				2.191	0.229	51.91	2830—3780	0.269	0.028	6.35	23,24
НР2-40.27.35-1б.Л		4045				2.191	0.229	51.91	2830—3780	0.269	0.028	6.35	"
НР2-34.27.35-1б-1	левая	3445				1.676	0.189	44.98	2250—2970	0.255	0.029	6.83	25,26
НР2-34.27.35-1бЛ-1		3445				1.676	0.189	44.98	2250—2970	0.255	0.029	6.83	"
НР2-37.27.35-1б-1		3745				1.993	0.209	46.45	2540—3380	0.263	0.028	6.28	27,28
НР2-37.27.35-1бЛ-1		3745	2650	350	50/75	1.993	0.209	46.45	2540—3380	0.263	0.028	6.28	"
НР2-40.27.35-1б-1		4045				2.191	0.229	51.91	2830—3780	0.269	0.028	6.35	29,30
НР2-40.27.35-1бЛ-1		4045				2.191	0.229	51.91	2830—3780	0.269	0.028	6.35	"

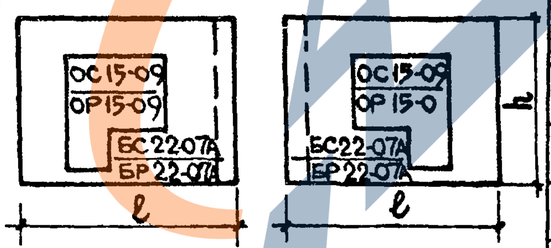

Рук. отдела конструкц. Б. Шляпин
Гл. инженер отдела Н. Росинский
Гл. инженер проекта Г. Бабынин
Рук. группы Н. Подгузова
Ст. инженер А. Голубева

Согласовано
Дата
Инв. №
Взамен
Проверил
Рук. гр. Н. Подгузова

ЦНИИЭП жилища

ТК 1971

Панели группы НР2, одношаговые толщиной 350 мм

Номенклатура изделий

Серия 1.132-1
Выпуск 1-5
Лист 5

11909-08 7

https://zavodjbi.com/

Марка изделия	Эскиз изделия	Габариты изделий, мм: длина ℓ	высота h	толщина d	Марка легкого бетона	Объем легкого бетона, м³	Объем фактурного слоя, м³	Расход стали, кг	Вес изделия при легком бетоне с объемным весом 900 - 1300 кг/м³	Расход на 1 м² изделия: легкого бетона м³	декоративного бетона фактур. слоя м³	стали, кг	№№ листов альбома
НР2-37.27.35-2б-1	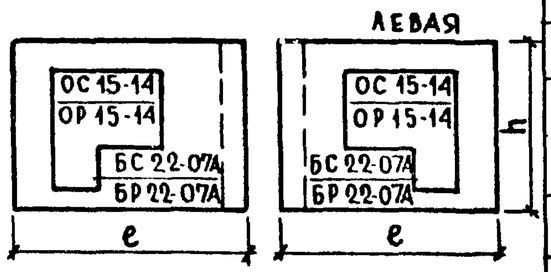	3745	2650	350	50/75	1.752	0.195	52.98	2390 - 3150	0.264	0.029	7.90	35,36
НР2-37.27.35-2бл-1		3745				1.752	0.195	52.98	2390 - 3150	0.264	0.029	7.90	»
НР2-40.27.35-2б-1		4045				2.009	0.214	58.10	2680 - 3550	0.271	0.029	7.85	37,38
НР2-40.27.35-2бл-1		4045				2.009	0.214	58.10	2680 - 3550	0.271	0.029	7.85	»
НР2-37.27.35-2б	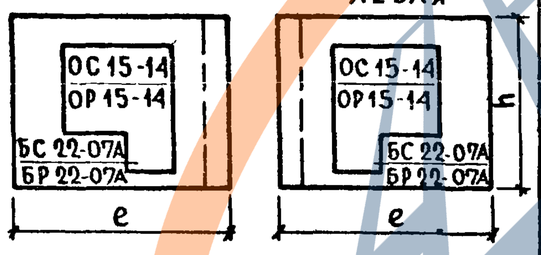	3745	2650	350	50/75	1.752	0.195	52.98	2390 - 3150	0.264	0.029	7.90	31;32
НР2-37.27.35-2бл		3745				1.752	0.195	52.98	2390 - 3150	0.264	0.029	7.90	»
НР2-40.27.35-2б		4045				2.009	0.214	58.10	2680 - 3550	0.264	0.029	7.85	33,34
НР2-40.27.35-2бл		4045				2.009	0.214	58.10	2680 - 3550	0.264	0.029	7.85	»

Схема приложения расчетных нагрузок на панель

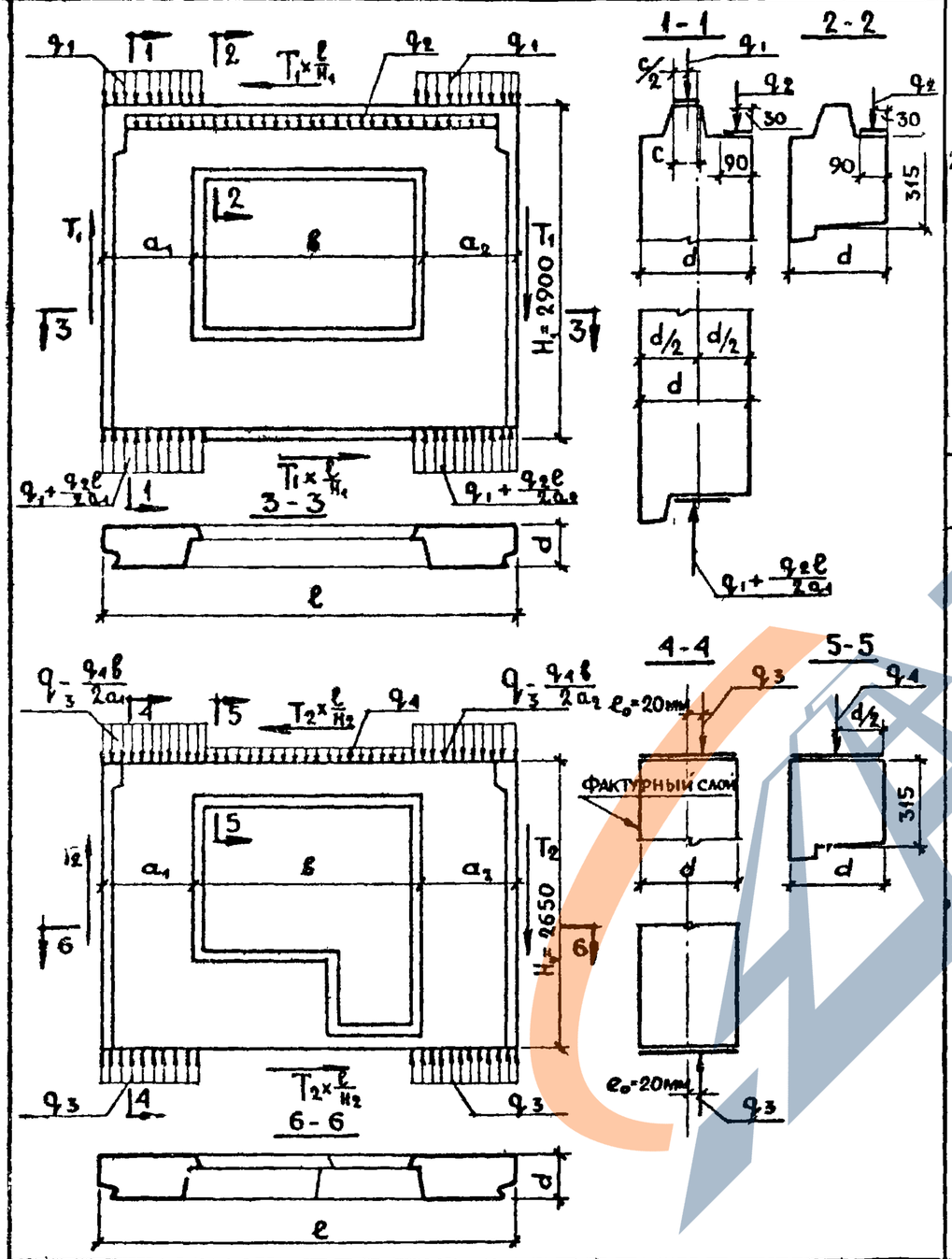

1. Расчет панелей выполнен:
   а) На вертикальные равномерно-распределенные нагрузки, приложенные:
   - для панелей с верхним "гребнем" по верху „гребня" над простенком (q_1) и по перемычке (q_2); для среднего сечения (q_3) при e_0=20 мм;
   - для панелей без „гребня" по верху панели над простенком с учетом случайного эксцентриситета e_0 = 20 мм (q_3) и по перемычки (q_4)

   б) На сдвигающие силы, приложенные к торцевым граням панели T_I и T_2.

2. В случае другого соотношения нагрузок или приложения их с эксцентриситетами, отличающимися от принятых в расчетных схемах, панели должны быть проверены расчетом.

3. Для панелей без „гребня" несущая способность определена для среднего сечения. Проверка прочности опорных сечений должна проводиться при привязке с учетом фактического приложения нагрузок и марок растворов.

4. Расчеты прочности выполнены по Указаниям по проектированию конструкций крупнопанельных жилых домов СН 321-65.

Значение расчетных нагрузок

Нагрузки	Марка бетона 50	Марка бетона 75
q_1 - в т/п.м	19,50	29,40
q_2 - при в = 1,51 м / при в = 2,11 м в т/п.м	1,00 / 0,90	1,00 / 0,90
q_3 - в т/п.м	54,00	81,00
q_4 - при в = 1,61 м / при в = 2,11 м в т/п.м	2,00 / 1,90	2,00 / 1,90
T_I - при в = 1,51 м / при в = 2,11 м в т.	3,10 / 2,40	4,50 / 3,00
T_2 - при в = 1,61 м / при в = 2,11 м в т.	0,60 / 0,50	0,80 / 0,70

ПРИМЕЧАНИЕ: 1. В таблице значение нагрузки q_1 приведено без учета возможных местных ослаблений сечения верхнего гребня.

2. Значения нагрузок q_2 и q_4 даны без учета собственного веса перемычки.

3. В величину q_3 входит нагрузка q_4 с половины длины панели и вес перемычки. Для панелей с верхним „гребнем" значения q_3 при e_0 = 20 мм для простенков те же, что для панелей без верхнего „гребня".

ТК	Панели группы НР2, одношаговые, толщиной 350 мм	Серия 1.132-1
1971	Расчетные схемы панелей	Выпуск 1-5 / Лист 9

11909

Схема загружения перемычки

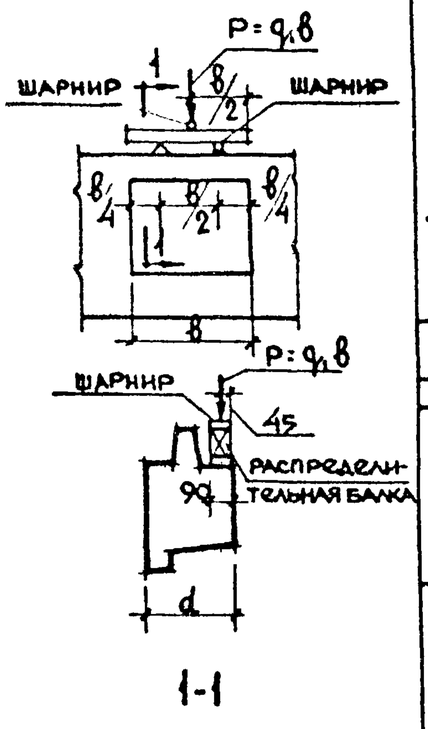

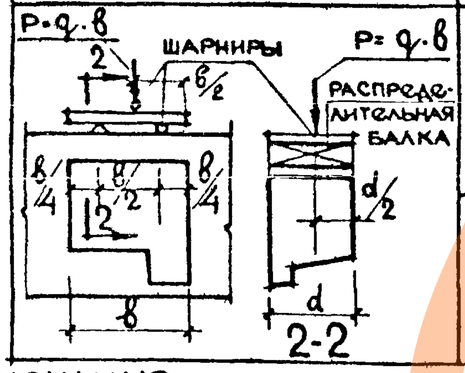

Длина перемычки в, мм	Толщина панели d, мм	Проверка прочности при испытании. Вид разрушения: Текучесть продольной растянутой арматуры. Раздробление бетона сжатой зоны одновременно с текучестью продольной растянутой арматуры: $q_{полн}$ суммарная контрольная разрушающая нагрузка включающая собственный вес перемычки, кг/пм	$q_{доп}$ дополнит. прикладываемая контрольная нагрузка за вычетом собственного веса г. перемычки, кг/пм	Максимальное допускаемое отклонение действительной разрушающей нагрузки от контрольной, кг/пм	Разрыв продольной арматуры. Раздробление бетона сжатой зоны или разрушение по косым трещинам до достижения текучести продольной растянутой ар-ры: $q_{полн}$ суммарная контрольная разрушающая нагрузка, включающая собственный вес перемычки, кг/пм	$q_{доп}$ дополнит. прикладываемая контрольная нагрузка за вычетом собственного веса перемычки, кг/пм	Максимальное допускаемое отклонение действительной разрушающей нагрузки от контрольной, кг/пм	Проверка ширины раскрытия трещины: $q_{доп}$ дополнит. контрольная нагрузка за вычетом собственного веса перемычки, кг/пм	Контрольная ширина раскрытия трещин, мм
1510	350	1580	1400	235	1780	1600	265	840	0.2
2110	350	1440	1260	215	1620	1440	240	770	0.2
1610	350	2980	2800	450	3380	3200	505	1800	0.2
2110	350	2840	2660	425	3220	3040	480	1600	0.2

Примечания:

1. Испытания перемычек производить в соответствии с ГОСТ 8829-66.
2. Контрольные нагрузки включают вес загрузочных устройств.
3. Если разрушение произошло при нагрузках меньше контрольных и отклонения их не превосходят указанные максимальные величины, требуется повторное испытание /см. п. 3,2,2 ГОСТ 8829-66/.
4. Изделие признается годным, если измеренная ширина раскрытия трещин, превышает контрольную величину не более чем на 50% /см. п. 3,4, ГОСТ 8829-66/.
5. Если после разрушения перемычки, испытанной на изгиб, простенки и гребень на участках простенков панели не разрушились, то допускается повторное испытание той же панели для проверки прочности простенков и верхнего гребня по схемам 1, 2 на листе 9П

ТК 1971	Панели группы НР двухшаговые, толщиной 350 мм	Серия 1.132-1	
	Схемы испытаний панелей	Выпуск 1-5	Лист 8П

ЦНИИЭП жилища

Госстрой СССР

Взамен

Разработана впервые

Гл. инженер Габбасинин

Проверил Гл. инж. пр. Бабынин

Нач. отд. Гл. инж. пр. Рук. лаб. Рук. груп. Вшивцев, Кроленко, Баженин, Лишак, Шапиро

11909-08 10

Схемы загружения простенков

Схема 1

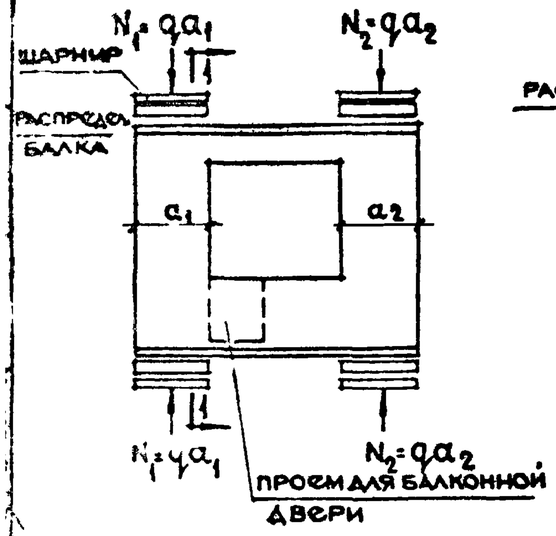

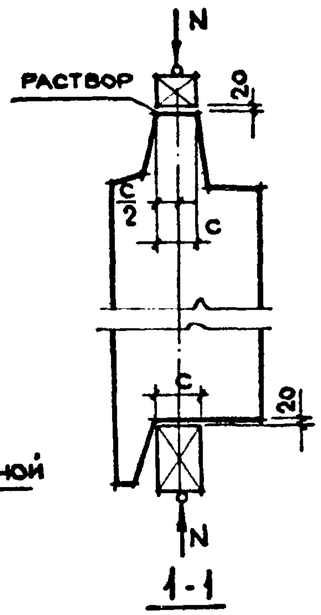

Схема 2

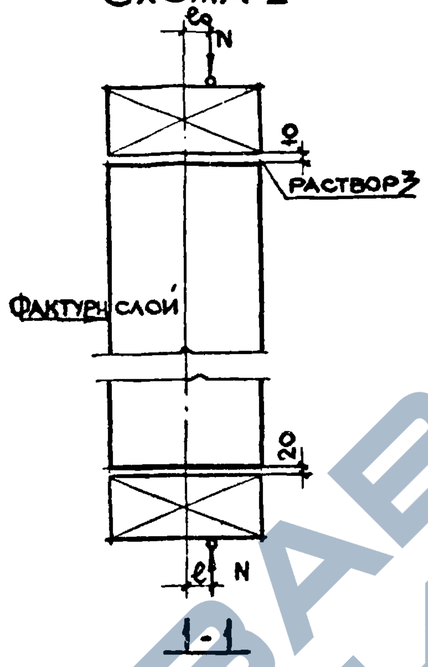

Марка бетона	Толщина панели	Эксцентриситет e_0		Проверка прочности при испытании. Вид разрушения: раздробление или раскалывание бетона от сжатия, раскрытие трещин на величину 1 мм и более					
				q - суммарная контрольная разрушающая нагрузка, включающая собственный вес простенка		q доп-дополнительная контрольная нагрузка за вычетом собственного веса простенка		максимальное допускаемое отклонение действительной разрушающей нагрузки от контрольной	
	мм	мм		т/пм		т/пм		т/пм	
		схема загружения		схема загружения		схема загружения		схема загружения	
		1	2	1	2	1	2	1	2
50	350	0.0	20,0	—	86 5	31.2	85,4	4.7	13.0
75	350	0,0	20.0	—	129,5	47.0	128,3	7,0	19,5

Примечания.

1. Испытание панелей производить в соответствии с ГОСТ 8829-66.
2. Контрольная нагрузка включает вес загрузочных устройств.
3. Контрольные разрушающие нагрузки, приведенные в таблице, определены для панелей, в которых прочность бетона достигла проектной марки.
4. Если разрушение произошло при нагрузке меньше контрольной, и отклонения их не превосходят указанных максимальных величин, требуется повторное испытание (по указаниям п. 3.2.2 ГОСТа 8829-66).
5. Испытания панелей с верхним гребнем производятся по двум приведенным схемам.
   Панели без верхнего гребня испытываются по схеме N2.
6. В таблице приведены нагрузки на 1 п.м простенка. Полная нагрузка на простенок определяется по формуле $N=q \cdot a$, где „a" - ширина простенка. Собственный вес простенка определен при объемном весе легкого бетона $\gamma = 1100$ кг/м³ и фактурного слоя $\gamma = 2000$ кг/м³.
7. Прочность раствора в швах при испытании должна быть не менее 50% марки бетона панели
8. Перед испытанием местные ослабления гребня в зоне петли торцевых граней и среднего простенка панелей должны быть заполнены бетоном до полного восстановления сечения гребня и толщины панели. Марка бетона к моменту испытания должно быть не ниже марки бетона панели
9. Для испытания простенков панелей с гребнями по схеме 2 необходимо предварительно обетонить гребни верха и низа панели бетоном марки „200" с армированием
   К моменту испытания бетон должен иметь прочность не менее марки бетона испытываемой панели.

ТК	Панели группы НР 2, одношаговые, толщиной 350 мм	Серия 1.132-1	
1971	Схемы испытаний панелей	Выпуск 1-5	Лист 9п

НР2-31.29.35-2 Фасад

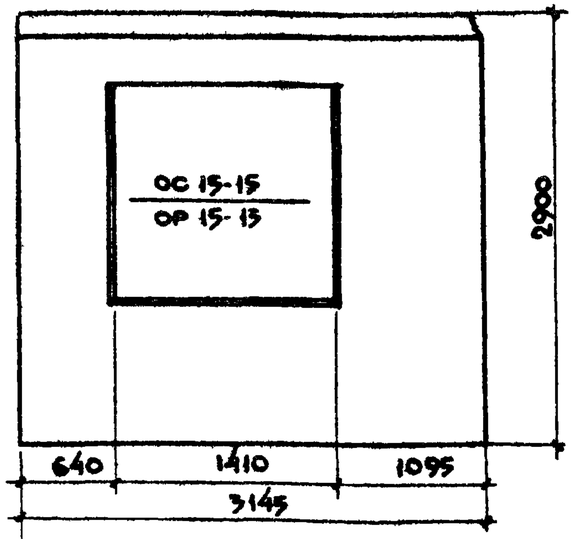

НР2.31.29.35-2А Схема фасада

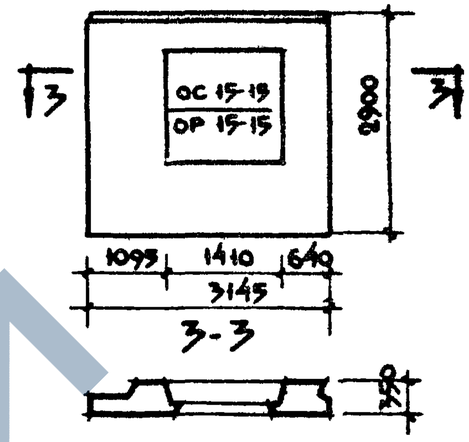

Вид с внутренней стороны

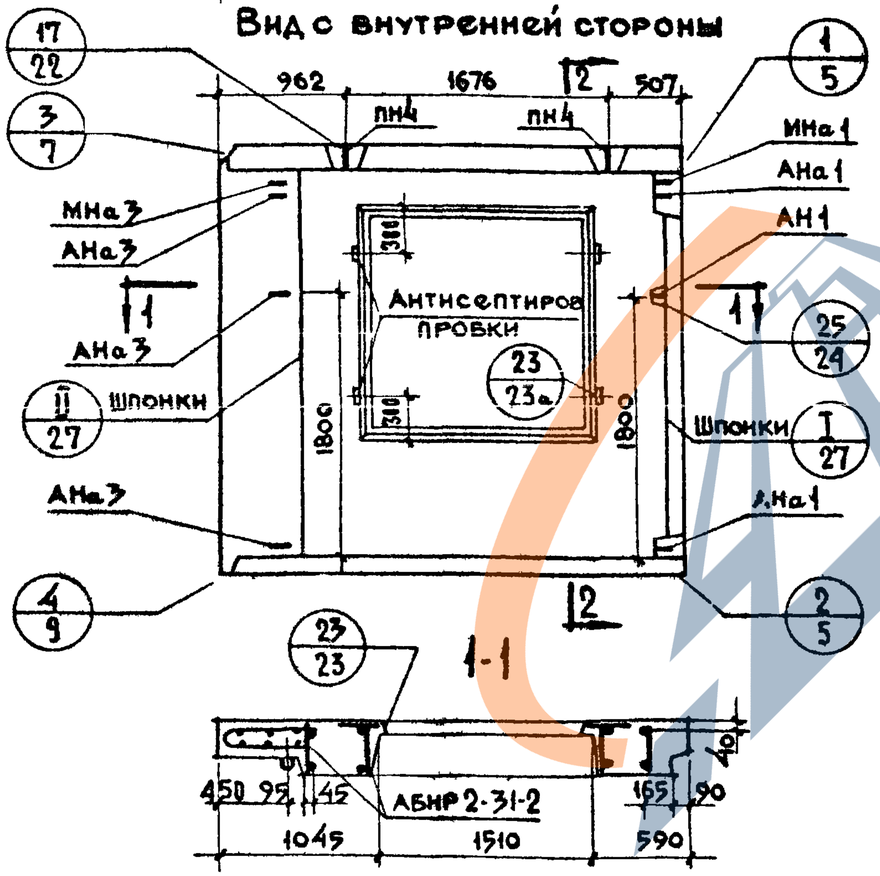

2-2

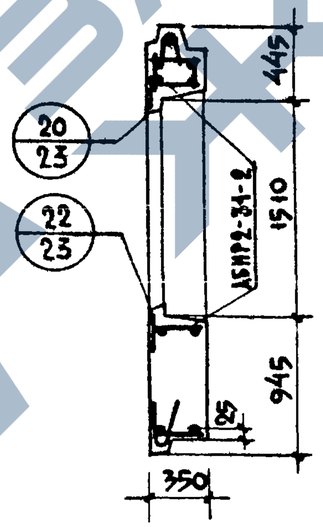

Характеристика изделия

Объем легкого бетона		м³	1.791
То же на 1м² изделия		м³	0.252
Объем фактурного слоя		м³	0.197
То же на 1м² изделия		м³	0.028
Вес при легком бетоне с объемным весом	900	кг	2330
	1000	кг	2520
	1100	кг	2710
	1200	кг	2910
	1300	кг	3100
Площадь	Панели брутто	м²	9 120
	проемов	м²	2 000
	Панели нетто	м²	7 120

Примечания:

1. Арматурный блок см. лист N 2
2. Детали опалубки и армирования см. выпуск О-2, „Общие материалы и унифицированные детали панелей толщиной 350мм"
3. Заполнение проемов столяркой см. лист N 39

ТК	Панели группы НР2, Одношаговые толщиной 350 мм	серия 1 132-1	
1971	Фасады и схема армирования панелей НР2-31.29.35-2 и НР2-31.29.35-2А	выпуск 1-5	лист 1

ЦНИИЭП жилища

Нач.отд. N 11 | Гл. инж. отд. | Гл. инж. пр. | Р.к. груп. | Б. Шляпин | Н. Росинский | Г. Бабынин | И. Подгузова | Ст. техник | В. Бинчук | Гл. технолог | Н. Глисинский | Согласовано: | Дата | Инв. N | Взамен

Проверил: Рук. группы | И. Подгузова

АБНР2-31-2

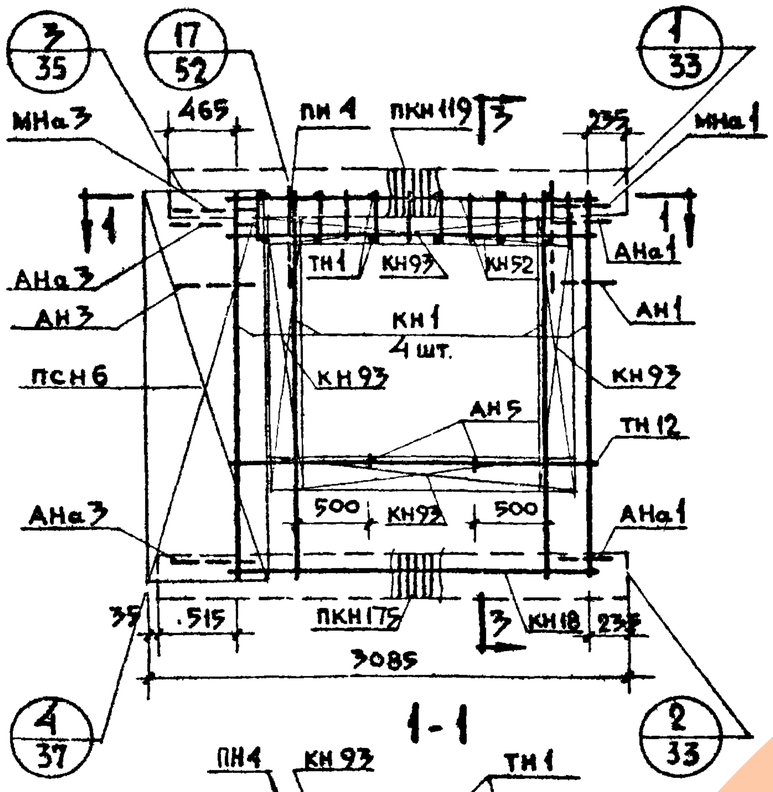

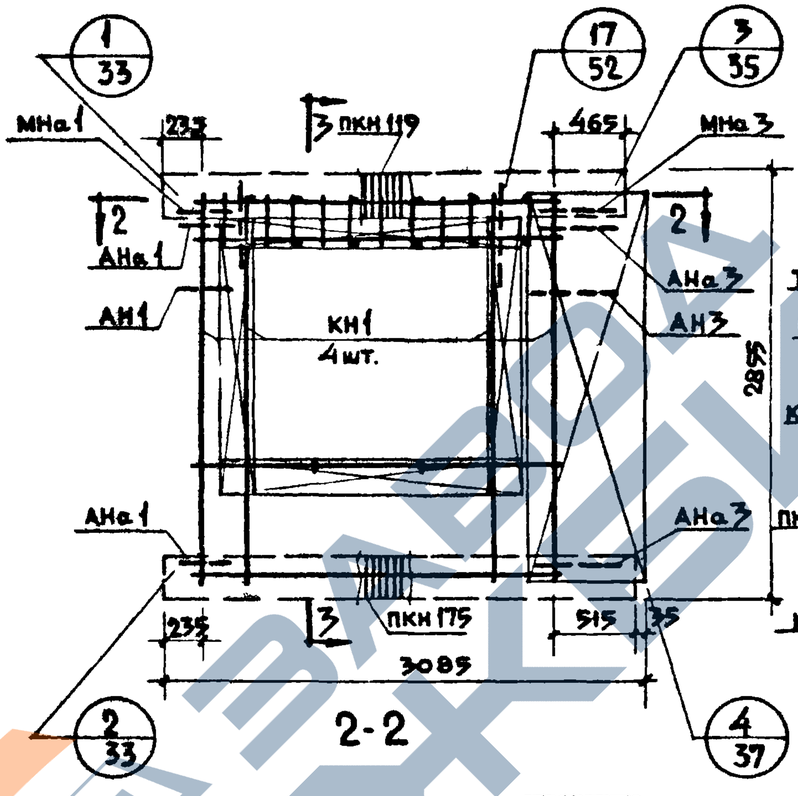

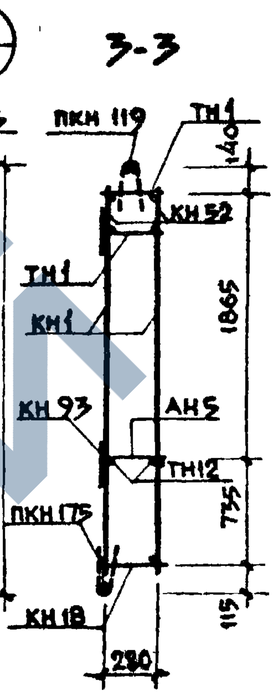

Спецификация арматурных и закладных деталей на блок

Марка детали	Кол. шт.	N листа	N альб.
КН1	4	1	Выпуск 2-2
КН18	1	2	
КН52	2	10	
КН93	4	14	
ПКН119	1	16	
ПКН175	1	21	
ТН1	16	36	
ТН12	2	36	
ПСН6	1	30	
АН1	1	32	
АН3	1	32	
АН5	2	33	
АНа1	2	32	
АНа3	2	32	
МНа1	1	34	
МНа3	1	34	
ПН4	2	31	

Выборка стали на изделие

Класс или марка стали	A III			A I			B I		В ст.3кп		На изделие кг			На 1 м² изделия кг		
Диаметр, профиль	ф6	ф8		ф12	ф14		ф4	ф5	-30×6		Армат. детали	Заклад. детали	Всего	Армат. детали	Заклад. детали	Всего
Длина, м	4.680	35.160		9.600	3.200		113.32	26.040	0.095							
Вес, кг	1.039	17.888		8.525	3.866		11.105	4.010	0.134		40.303	2.265	42.568	5.68	0.32	6.00

Примечания:

1. Арматурный блок АБНР2-31-2 является зеркальным по отношению к блоку АБНР2-31-2А, поэтому на чертеже приведены размеры и положение деталей характеризующие его отличие от основного.
2. Прерывистой линией показаны детали, фиксируемые в проектное положение после установки арматурного блока в форму.

ЦНИИЭП жилища

Рук. отд. Б.Шляпин; Гл. инж. отд. Н.Росинский; Г/ инж. пр. Г.Бабынин; Рук. гр. И.Подгузова; Рук. гр. Ю.Герман

Ст. техник В.Бинчук; Ст. науч. сотр. В.Королев; Инв. N; Взамен

Согласовано:

Разработали: Рук. группы И.Подгузова; Н.Герман

ТК 1971	Панели группы НР2, одношаговые толщиной 350 мм	Серия 1.132-1
	Арматурные блоки АБНР2-31-2 и АБНР2-31-2А	Выпуск 1-5; Лист 2

11909 08 13

НР2-34.29.35-2 Фасад

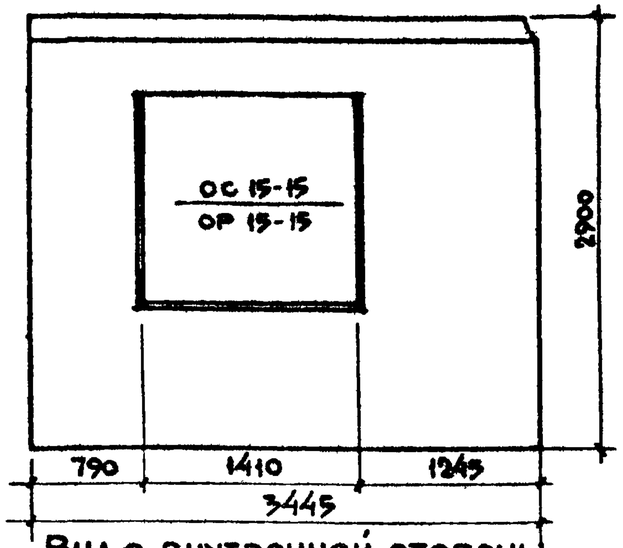

Вид с внутренней стороны

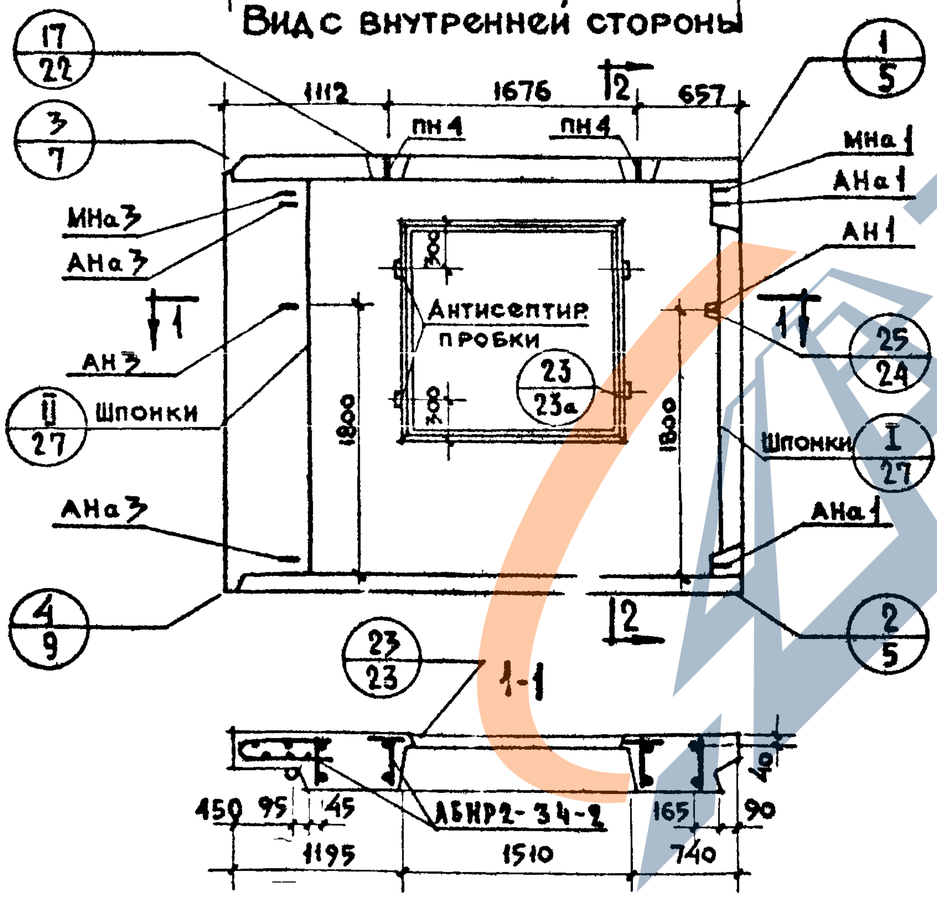

2-2

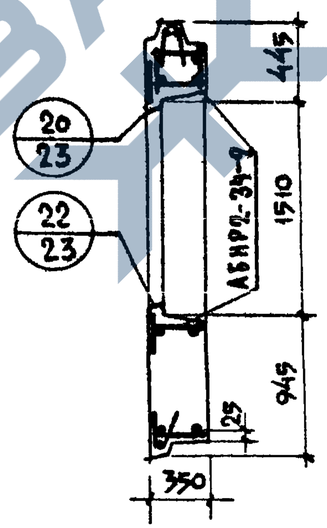

НР2-34.29-35-2А Схема фасада

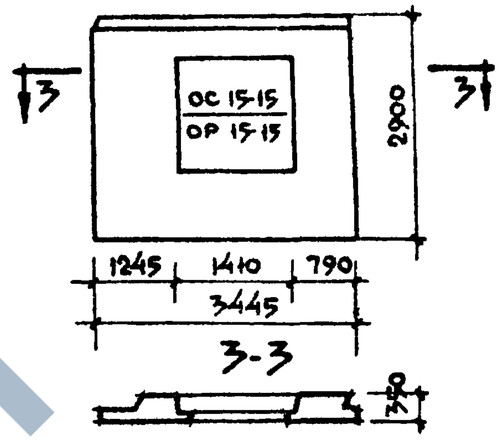

Характеристика изделия

Объем легкого бетона		м³	2.056
То же на 1м² изделия			0.257
Объем фактурного слоя			0.219
То же на 1м² изделия			0.027
Вес при легком бетоне с объемным весом	900	кг	2630
	1000		2850
	1100		3070
	1200		3290
	1300		3510
Площадь: Панели брутто		м²	9.99
Площадь: проемов			2.00
Площадь: Панели нетто			7.99

Примечания:

1. Арматурный блок см. лист №4
2. Детали опалубки и армирования см выпуск 0-2,Общие материалы и унифицированные детали панелей толщиной 350мм.
3. Заполнение проемов столяркой см. лист №39.

ЦНИИЭП жилища

ТК 1971	Панели группы НР2, одношаговые толщиной 350 мм	Серия 1.132-1	
	Фасады и схема армирования панелей НР2-34.29.35-2 и НР2-34.29.35-2А	Выпуск 1-5	Лист 3

11909-08 14

https://zavodjbi.com/

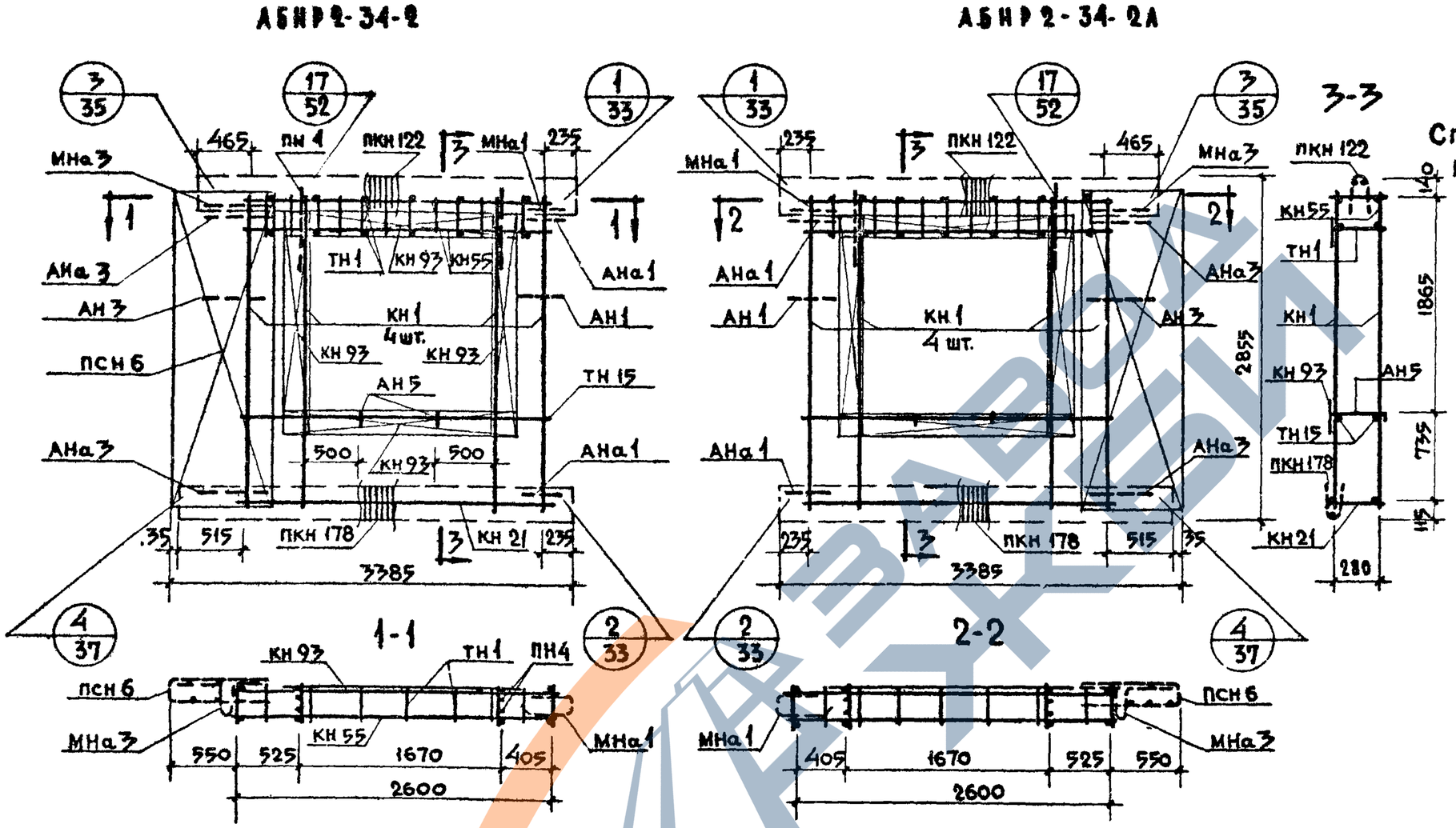

Спецификация арматурных и закладных деталей на блок

Марка детали	Кол. шт.	N листа	N альб.
КН 1	4	1	2-2
КН 21	1	3	"
КН 55	2	10	"
КН 93	4	14	"
ПКН 122	1	16	"
ПКН 178	1	21	"
ТН 1	18	36	"
ТН 15	2	36	"
ПСН 6	1	30	"
АН 1	1	32	"
АН 3	1	32	"
АН 5	2	33	"
АНа1	2	32	"
АНа3	2	32	"
МНа1	1	34	"
МНа3	1	34	"
ПН 1	2	31	"

Выборка стали на изделие

Класс или марка стали	А III			А I			В I		В ст.3 КП		На изделие кг			На 1 м² изделия кг		
Диаметр, профиль	⌀ 6	⌀ 8		⌀ 12	⌀ 14		⌀ 4	⌀ 5	-30×6		Армат. детали	Заклад. детали	Всего	Армат. детали	Заклад. детали	Всего
Длина, м	5 280	36.960		9.600	3.20		115.93	28.920	0.095							
Вес, кг	1 172	14 599		8.525	3.866		11.361	4.454	0.134		41.846	2.265	44.111	5.23	0.29	5.52

Примечания:

1. Арматурный блок АБНР2-34-2А является зеркальным по отношению к блоку АБНР2-34-2, поэтому на чертеже приведены размеры и положение деталей характеризующие его отличие от основного.
2. Прерывистой линией показаны детали, фиксируемые в проектное положение после установки арматурного блока в форму

ТК 1971	Панели группы НР2, одношаговые толщиной 350 мм	Серия 1.132-1
	Арматурные блоки АБНР2-34-2 и АБНР2-34-2А	Выпуск 1-5 / Лист 4

Дата / Инв. N / Взамен

Согласовано: В. Королев; Ст. науч. сотр.; В. Бинчук; Ст. техн.; Б. Шляпин; Н. Росинский; Г. Бабынин; И. Подгузова; Ю. Герман; Руков. отд. 17; Гл. инж. отд.; Гл. инж. пр.; Руков. гр.; Руков. гр.

Проверил: Н. Подгузова; Рук. группы

Ц.Н.И.Э.П. Жилища

11909-08 15

НР2-37.29.35-2 Фасад

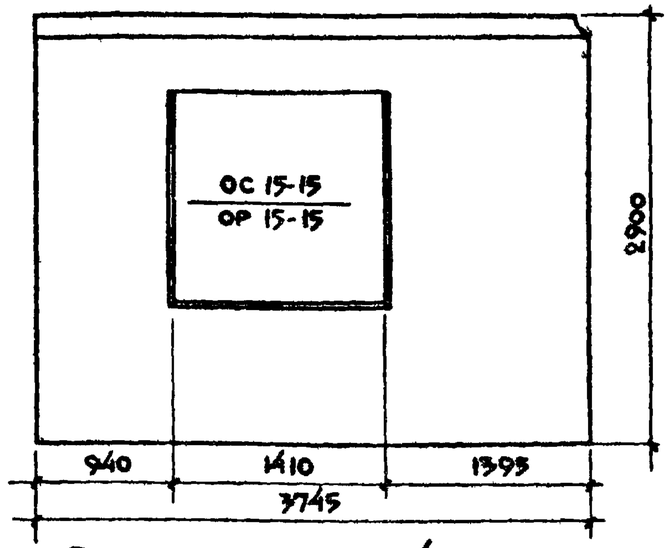

Вид с внутренней стороны

НР2-37.29.35-2А Схема фасада

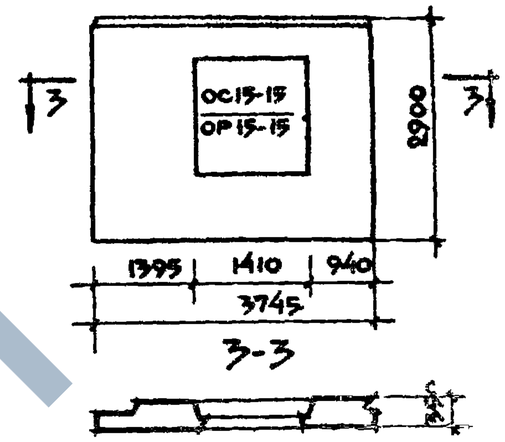

Характеристика изделия

Объем легкого бетона		м³	2.321
Тоже на 1 м² изделия			0.262
Объем фактурного слоя			0.240
Тоже на 1 м² изделия			0.027
Вес при легком бетоне с объемным весом	900	кг	2930
	1000		3180
	1100		3430
	1200		3680
	1300		3930
Площадь: Панели брутто		м²	10.86
Площадь: проемов			2.00
Площадь: панели нетто			8.86

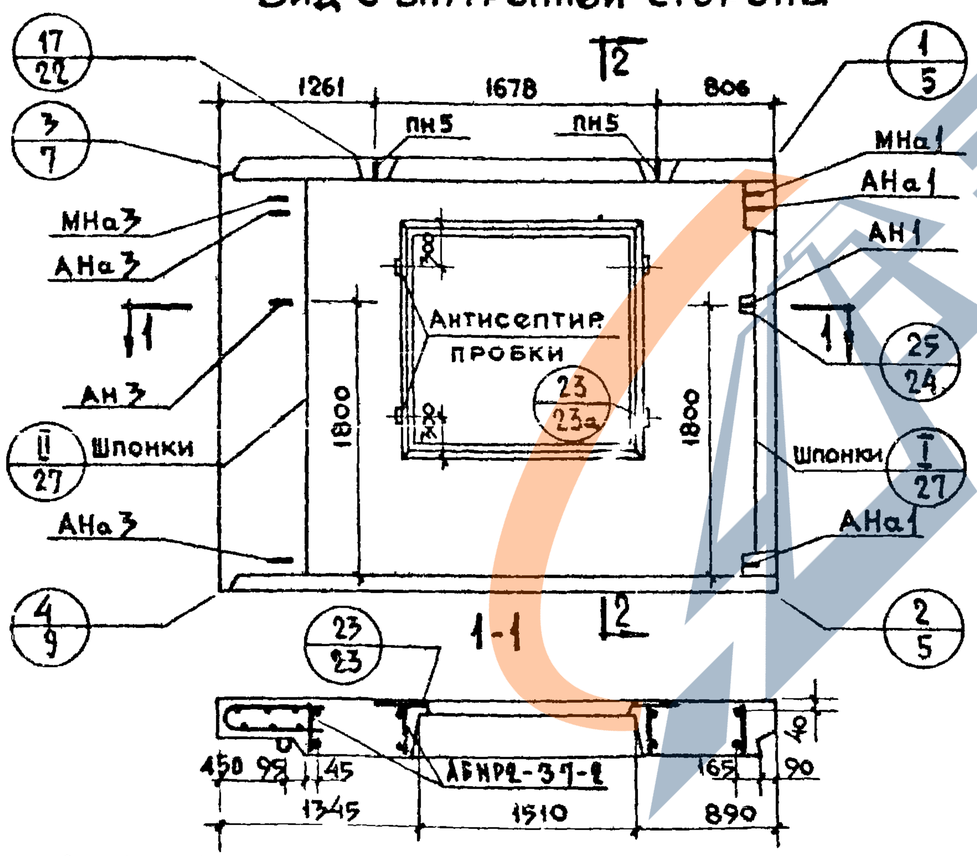

Примечания:

1. Арматурный блок см. лист №6
2. Детали опалубки и армирования см. выпуск 0-2. Общие материалы и унифицированные детали панелей толщиной 350мм.
3. Заполнение проемов столяркой см. лист №39

ЦНИИЭП жилища

ТК 1971	Панели группы НР2, одношаговые толщиной 350 мм	серия 1.132-1	
	Фасады и схема армирования панелей НР2-37.29.35-2 и НР2-37.29.35-2А	выпуск 1-5	лист 5

11909-08 16

АБНР2-37-2

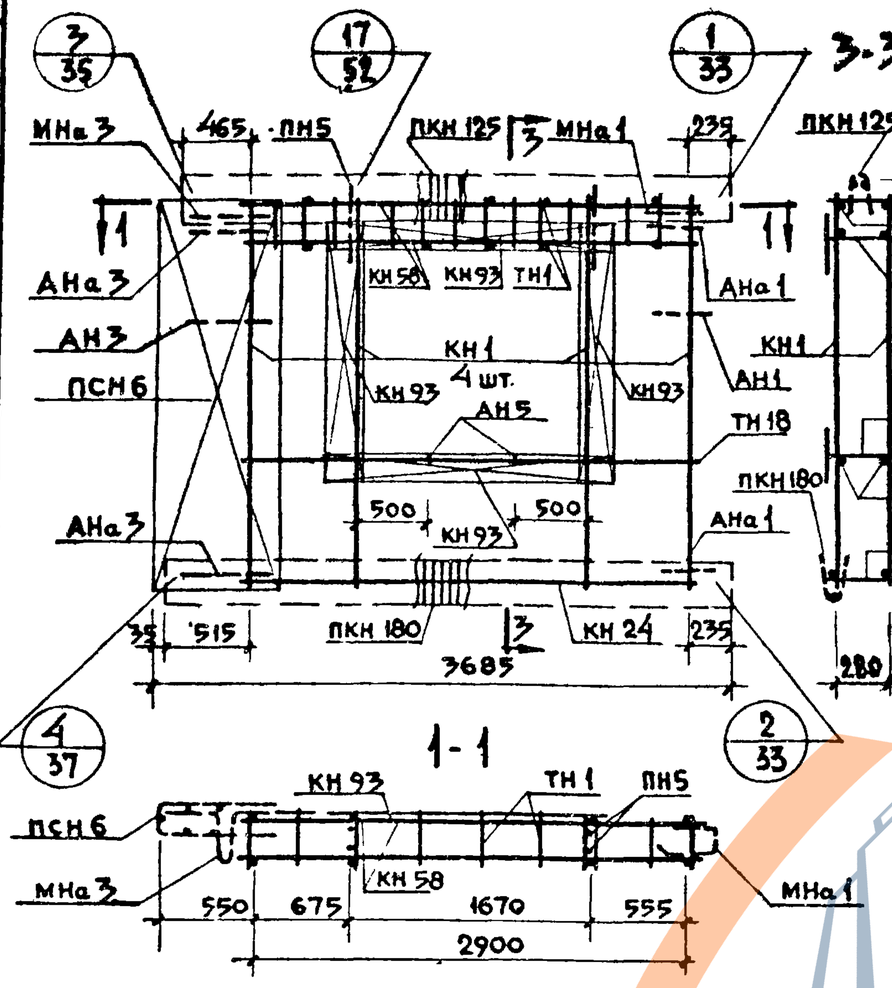

АБНР2-37-2А

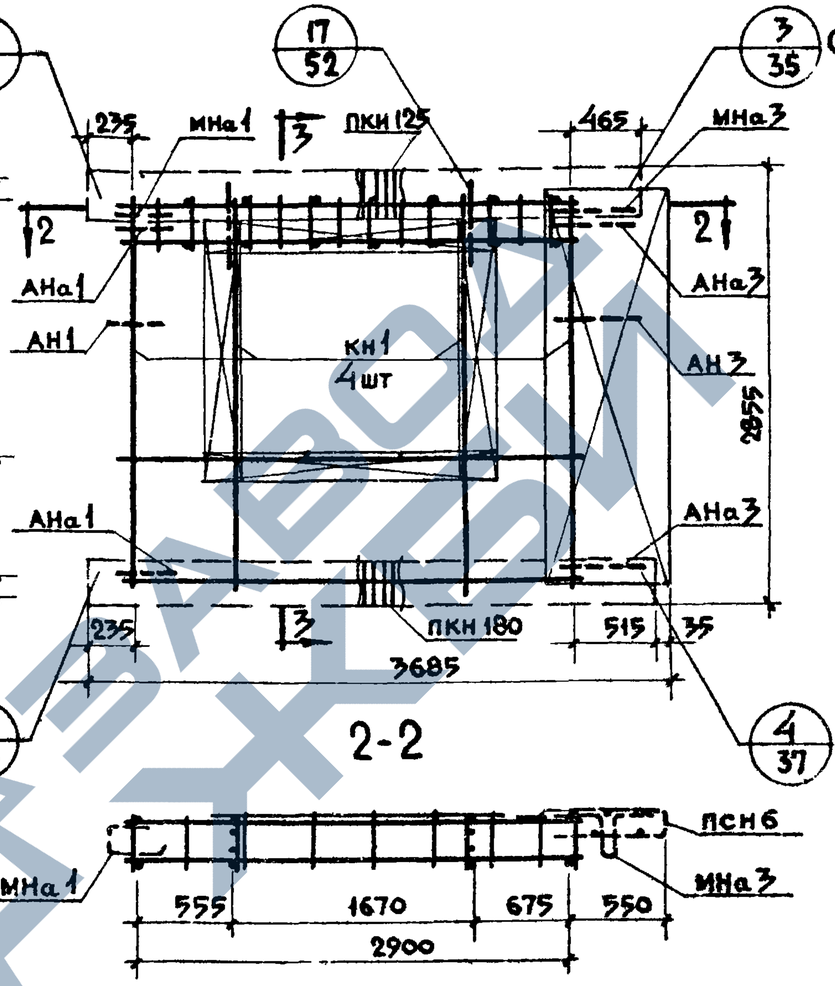

Спецификация арматурных и закладных деталей на блок

Марка детали	Кол. шт.	N листа	N альб.
КН1	4	1	Выпуск 2-2
КН24	1	4	
КН58	2	10	
КН93	4	14	
ПКН125	1	16	
ПКН180	1	21	
ТН1	20	36	
ТН18	2	36	
ПСН6	1	30	
АН1	1	32	
АН3	1	32	
АН5	2	33	
АНа1	2	32	
АНа3	2	32	
МНа1	1	34	
МНа3	1	34	
ПН5	2	31	

Выборка стали на изделие

Класс или марка стали	AIII			AI			BI		Вст.3кп		На изделие кг			На 1 м² изделия кг		
Диаметр, профиль	ф6	ф8		ф12	ф16		ф4	ф5	-30×6		Армат. детали	Заклад. детали	Всего	Армат. детали	Заклад. детали	Всего
Длина, м	5.880	38.760		9.600	3.800		118.54	31.800	0.095							
Вес, кг	1.305	15.340		8.525	5.996		11.617	4.897	0.134		45.520	2.265	47.785	5.16	0.26	5.42

Примечания:

1. Арматурный блок АБНР2-37-2 является зеркальным по отношению к блоку АБНР2-37-2А, поэтому на чертеже приведены размеры и положение деталей характеризующие его отличие от основного.
2. Прерывистой линией показаны детали, фиксируемые в проектное положение после установки арматурного блока в форму.

Согласовано: Инв. № | Взамен | Дата

Нач.отд. Шидлик | Гл.инж.отд. Косинский | Гл.инж.пр. Бабынин | Рук.гр. Годзуева | Рук.гр. Герман

Проверил Подгузова | Рук.гр. Герман

ТК 1971 — Жилища

Панели группы НР2, одношаговые толщиной 350мм

Арматурные блоки АБНР2-37-2 и АБНР2-37-2А

Серия 1.132-1 | Выпуск 1-5 | Лист 6

https://zavodjbi.com/

НР2-40.29.35-2 Фасад

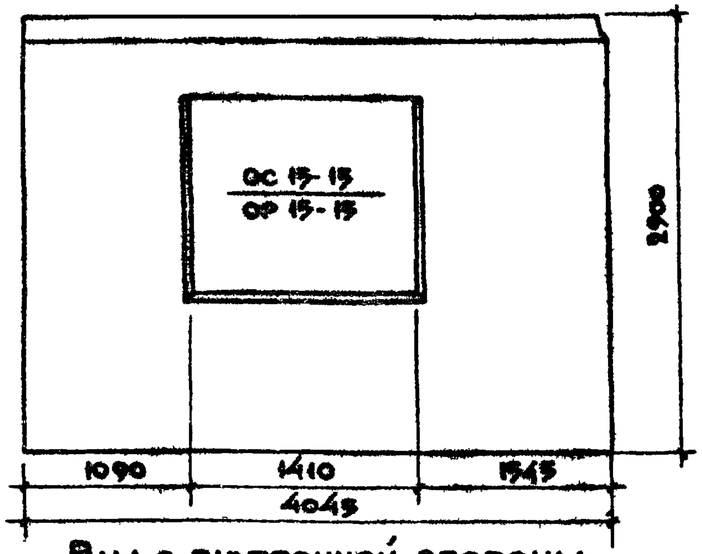

Вид с внутренней стороны

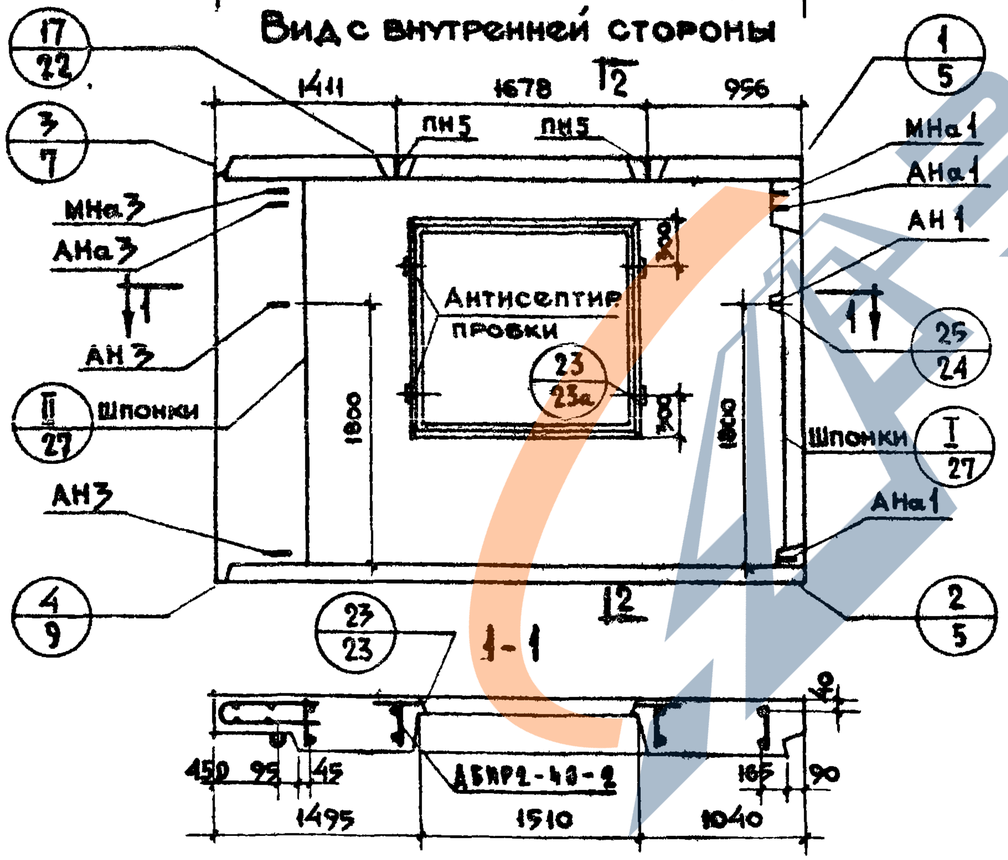

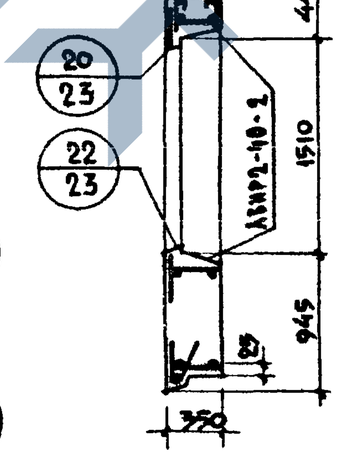

НР2-40.29.35-2А.Схема фасада

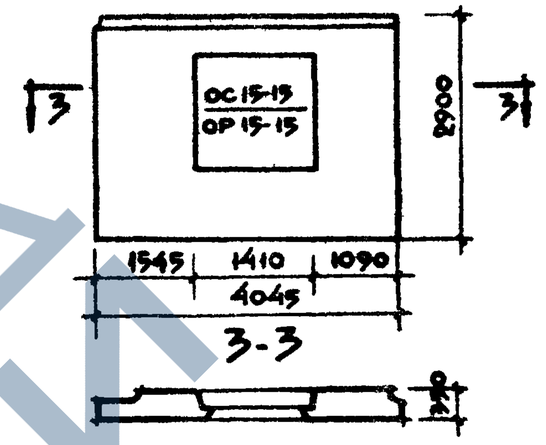

Характеристика изделия

Объем легкого бетона		м³	2.586
Тоже на 1 м² изделия			0.266
Объем фактурного слоя			0.262
Тоже на 1 м² изделия			0.027
Вес при легком бетоне с объемным весом	900	кг	3230
	1000		3511
	1100		3790
	1200		4070
	1300		4350
Площадь: Панели брутто		м²	11.73
Площадь: проемов			2.00
Площадь: Панели нетто			9.73

Примечания:

1. Арматурный блок см. лист №8
2. Детали опалубки и армирования см. выпуск 0-2, Общие материалы и унифицированные детали панелей толщиной 350 мм"
3. Заполнение проемов столяркой см. лист 39

ТК	Панели группы НР2, одношаговые толщиной 350 мм	Серия	1.132-1
1971	Фасады и схема армирования панелей НР2-40.29.35-2 и НР2-40.29.35-2А		1-5

ЦНИИЭП жилища

Рук. ота. Б.Шляпин, Гл. инж. ота Н.Росинский, Гл. чиж. пр Г.Бабынин, Рук. группы Н.Подгузова, Техник Л.Гаврилова, Гл. технолог Г.Ткаченко, Гл. инж. проекта В.Бинчук, Инв. №, Взамен инв. №

https://zavodjbi.com/

АБНР 2-40-2

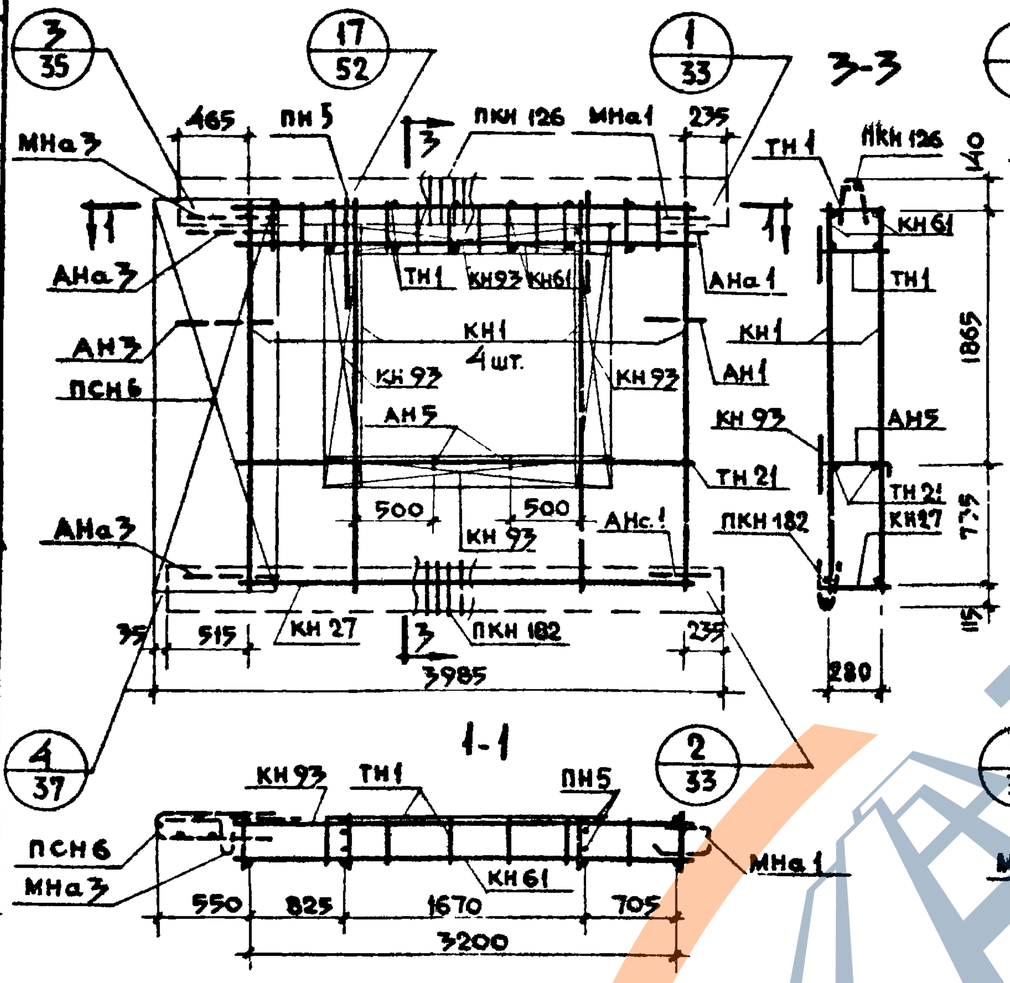

АБНР 2-40-2л

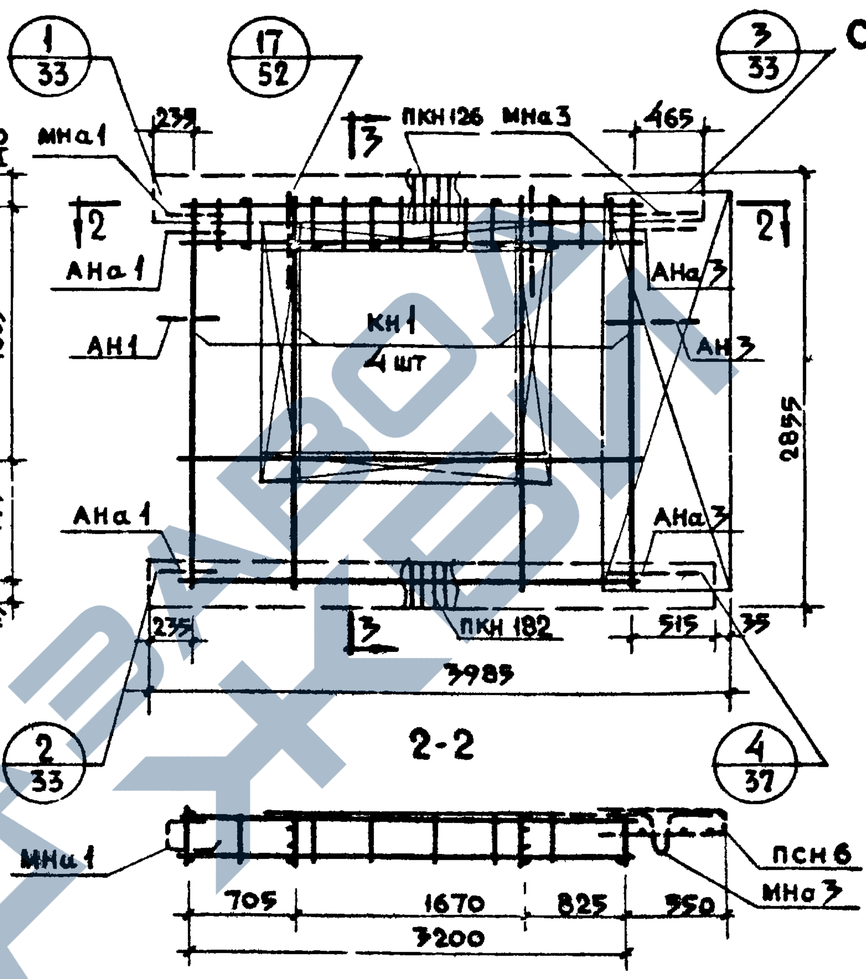

Спецификация арматурных и закладных деталей на блок

Марка детали	Кол. шт	N листа	N альб
КН1	4	1	Выпуск 1-2
КН 27	1	1	
КН 61	2	11	
КН 93	4	14	
ПКН 126	1	16	
ПКН 182	1	22	
ТН1	22	36	
ТН 21	2	36	
ПСН6	1	30	
АН1	1	32	
АН3	1	32	
АН5	2	33	
АНа1	2	32	
АНа3	2	32	
МНа1	1	34	
МНа3	1	34	
ПН5	2	31	

Выборка стали на изделие

Класс или марка стали	А III		А I		В I			В ст.3 кп			На изделие кг			На 1 м² изделия кг		
Диаметр, профиль	ф6	ф8	ф12	ф16	ф4	ф5		-30х6			Армат. детали	Заклад. детали	Всего	Армат. детали	Заклад. детали	Всего
Длина, м	6.480	40.560	9.600	3.800	121.15	34.680		0.095								
Вес, кг	1.439	16.021	8.525	5.996	11.873	5.341		0.134			47.063	2.265	49.328	4.87	0.23	5.10

Примечания:

1. Арматурный блок АБНР2-40-2 является зеркальным по отношению к блоку АБНР2-40-2л, поэтому на чертеже приведены размеры и положение деталей характеризующие его отличие от основного.
2. Прерывистой линией показаны детали, фиксируемые в проектное положение после установки арматурного блока в форму.

ТК 1971	Панели группы НР2, одношаговые толщиной 350мм	Серия 1.132-1	
	Арматурные блоки АБНР2-40-2 и АБНР2-40-2л	Выпуск 1-5	Лист 8

ЦНИИЭП жилища

Нач. отд. Гл. инж. отд. Гл. инж. пр. Руков. гр. Руков. гр. — В. Бинчук, Ст. науч. сотр., Б. Шляпин, Ст. техн., Н. Росинский, Г. Бабынин, И. Полгузова, Ю. Герман, Т. Грузинова, И. Подгузова

Согласовано: В. Королев

Дата, Инв. №, Взамен

Перерисовал

НР2-37.29.35-3 Фасад

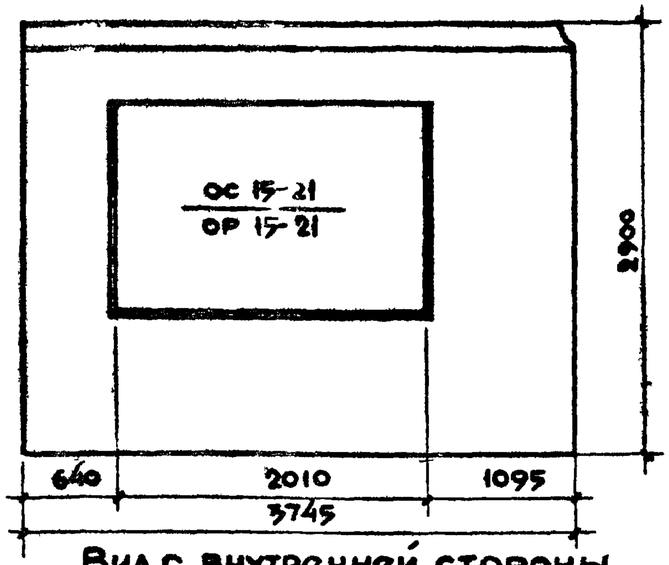

Вид с внутренней стороны

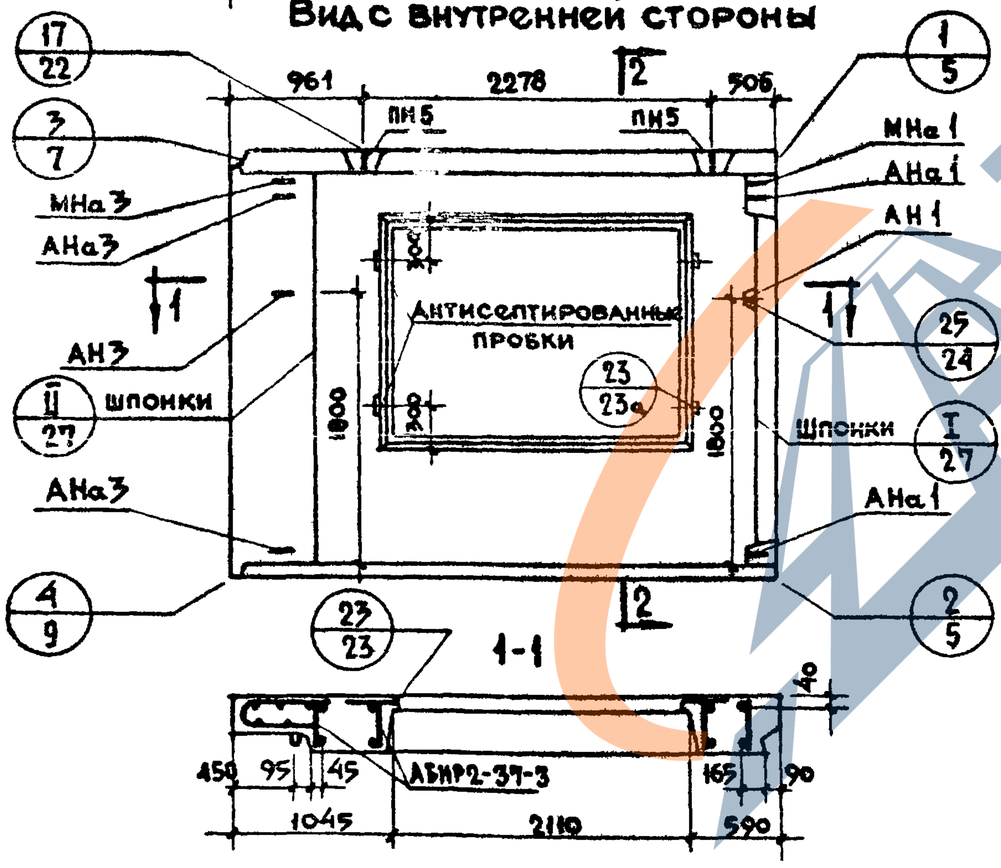

НР2-37.29.35-3А Схема фасада

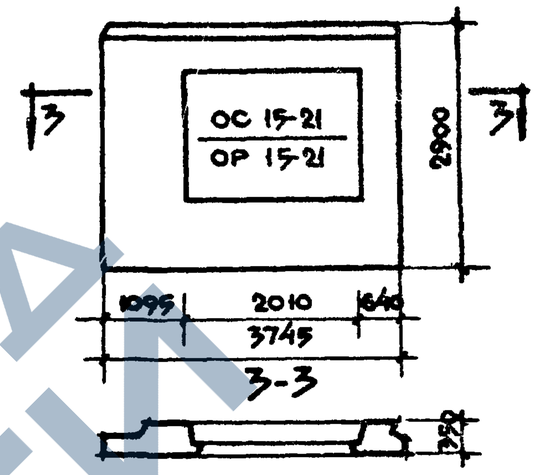

2-2

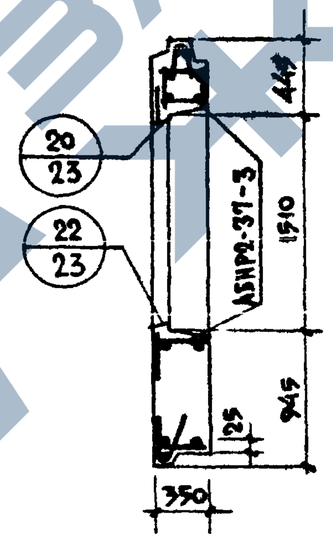

Характеристика изделия

Объем легкого бетона		м³	2.052
Тоже на 1м² изделия			0.256
Объем фактурного слоя			0.188
Тоже на 1м² изделия			0.024
Вес при легком бетоне с объемным весом	900	кг	2607
	1000		2827
	1100		3047
	1200		3277
	1300		3484
Площадь: Панели брутто		м²	10.86
Проемов			2.85
Панели нетто			8.01

Примечания:

1. Арматурный блок см. лист №10
2. Детали опалубки и армирования см. выпуск О-2. Общие материалы и унифицированные детали панелей толщиной 350 мм.

ТК 1971	Панели группы НР2, одношаговые толщиной 350 мм	серия 1.132-1	
	Фасады и схема армирования панелей НР2-37.29.35-3 и НР2-37.29.35-3А	выпуск 1-5	лист 9

АБНР 2-37-3

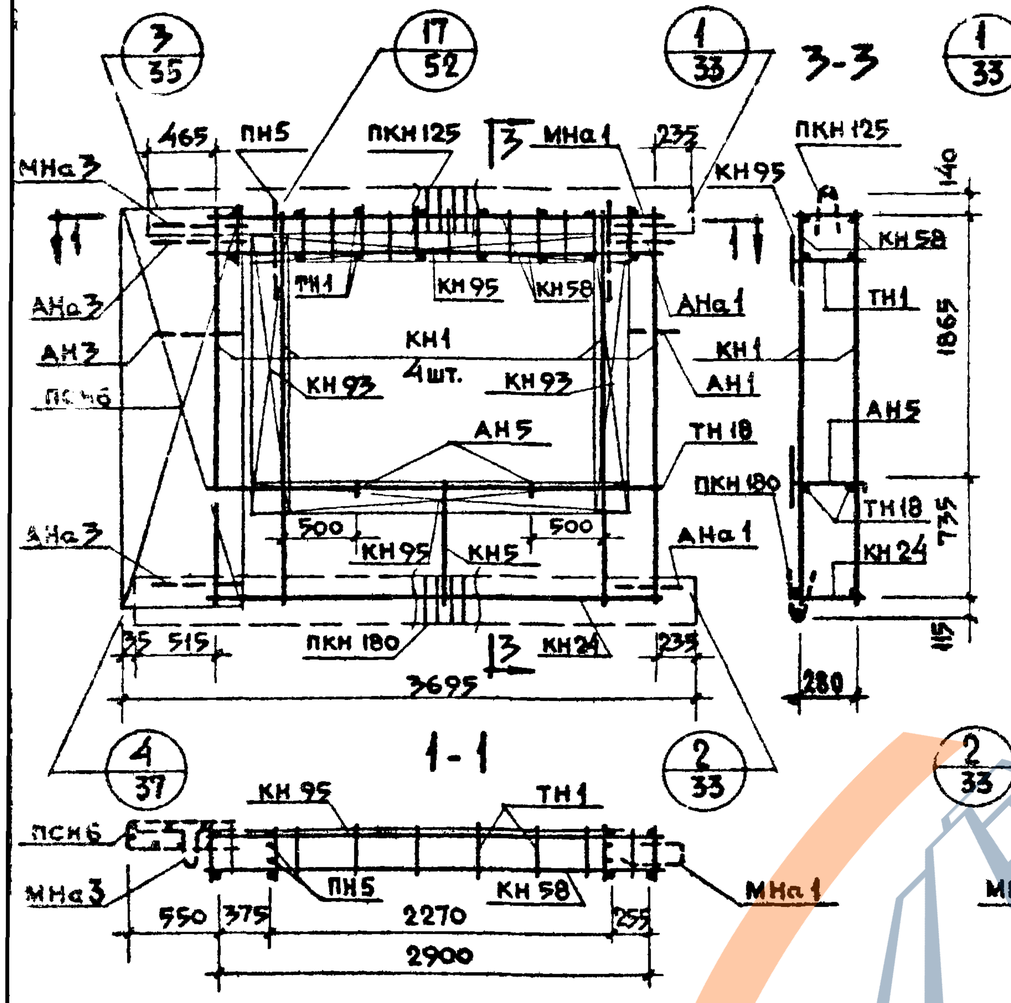

АБНР 2-37-3А

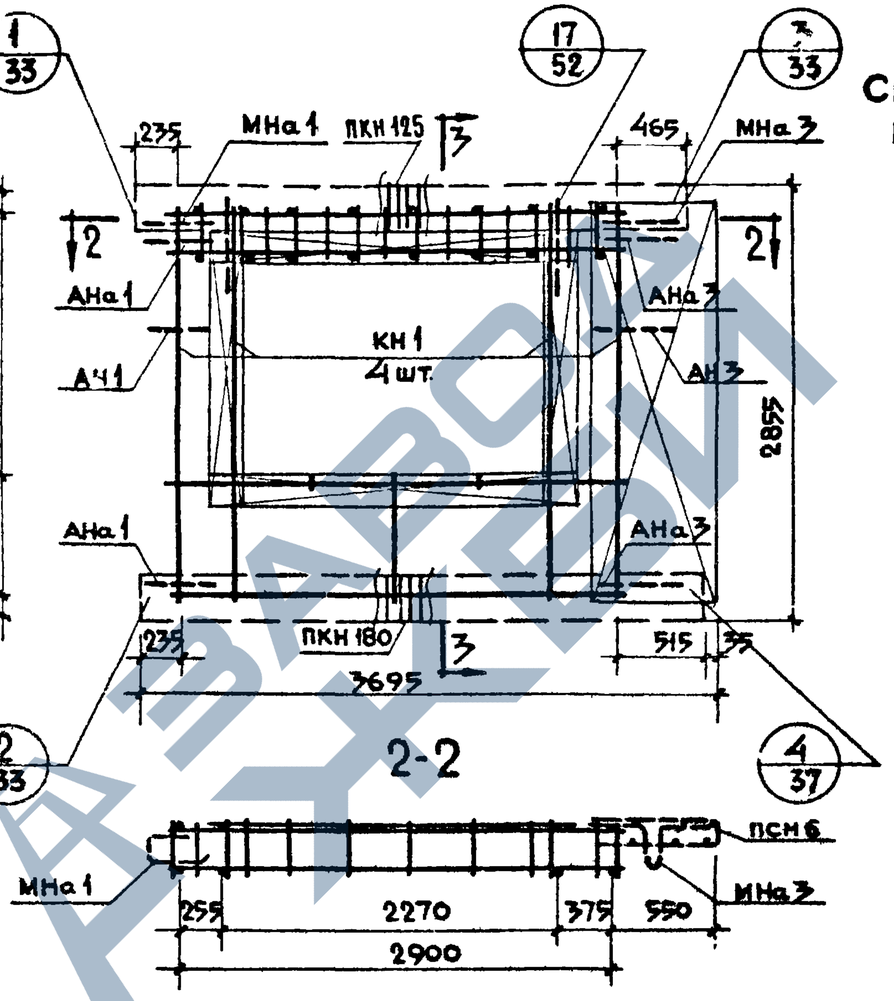

Спецификация арматурных и закладных деталей на блок

Марка детали	Кол. шт.	N листа	N альб.
КН1	4	1	Выпуск 2-2
КН5	1	1	
КН24	1	3	
КН58	2	10	
КН93	2	14	
КН95	2	14	
ПКН125	1	16	
ПКН180	1	21	
ТН1	20	35	
ТН18	2	35	
ПСН6	1	30	
АН1	1	32	
АН3	1	32	
АН5	2	33	
АНа1	2	32	
АНа3	2	32	
МНа1	1	34	
МНа3	1	34	
ПН5	2	31	

Выборка стали на изделие

Класс или марка стали	AIII			AI			BI		Вст.3кп		На изделие кг			На 1 м² изделия кг		
Диаметр, профиль	ф6	ф8		ф12	ф16		ф4	ф5	-30×6		Армат. детали	Заклад. детали	Всего	Армат. детали	Заклад. детали	Всего
Длина, м	9.440	38.760		9.600	3.800		124.27	31.800	0.095							
Вес, кг	1.652	15.310		8.525	5.996		12.180	4.897	0.134		46.430	2.265	48.70	5.78	0.29	6.07

Примечания:

1. Арматурный блок АБНР 2-37-3 является зеркальным по отношению к блоку АБНР 2-37-3А, поэтому на чертеже приведены размеры и положение деталей характеризующие его отличие от основного.
2. Прерывистой линией показаны детали, фиксируемые в проектное положение после установки арматурного блока в форму.

ТК	Панели группы НР2, одношаговые толщиной 350мм	Серия 1.132-1
1971	Арматурные блоки АБНР 2-37-3 и АБНР 2-37-3А	Выпуск 1-5, Лист 10

НР2-40.29.35-3 Фасад

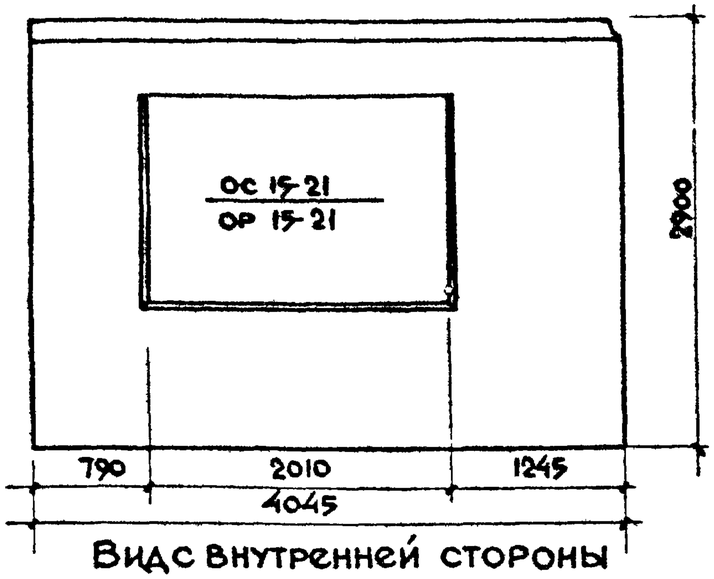

Вид с внутренней стороны

НР2-40.29.35-3А Схема фасада

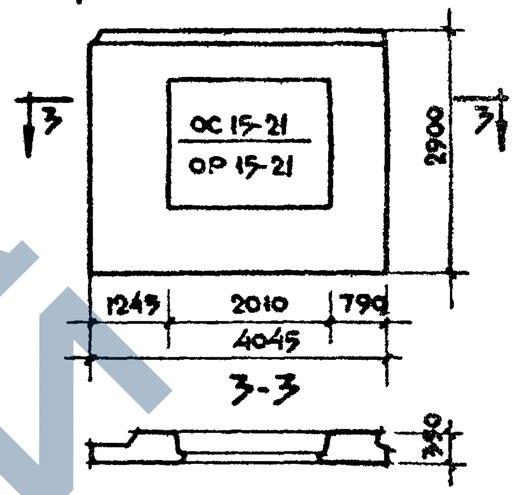

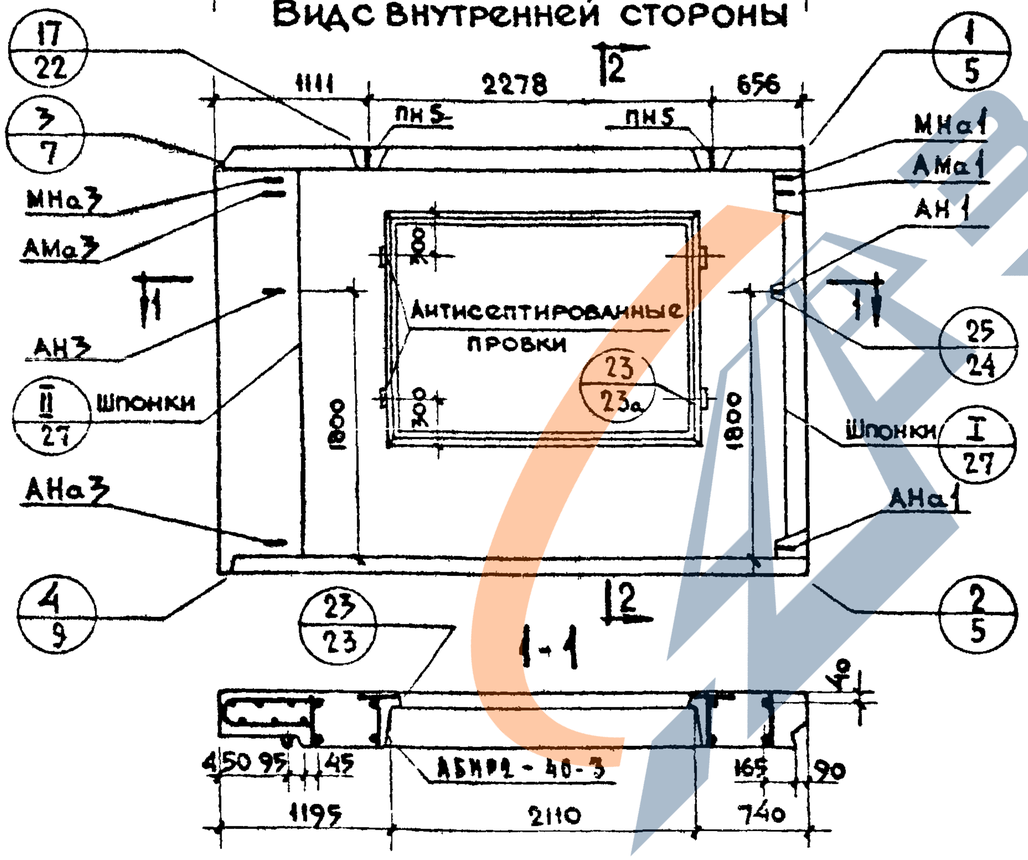

Характеристика изделия

Объем легкого бетона		м³	2.285
Тоже на 1 м² изделия		м³	0.257
Объем фактурного слоя		м³	0.245
Тоже на 1 м² изделия		м³	0.028
Вес при легком бетоне с объемным весом	900	кг	2960
	1000	кг	3210
	1100	кг	3450
	1200	кг	3700
	1300	кг	3950
Площадь: Панели брутто		м²	11.73
Площадь: проемов		м²	2.85
Площадь: Панели нетто		м²	8.88

Примечания:

1. Арматурный блок см. лист N 12
2. Детали опалубки и армирования см выпуск 0-2, Общие материалы и унифицированные детали панелей толщиной 350 мм
3. Заполнение проемов столяркой см. лист N 39.

ТК	Панели группы НР2, одношаговые толщиной 350 мм	Серия 1.132-1
1971	Фасады и схема армирования панелей НР2-40.29.35-3 и НР2-40.29.35-3А	Выпуск 1-5, Лист 11

ЦНИИЭП жилища

Нач. отд. ПТ, Гл. инж. отд., Гл. инж. пр., Рук. группы, Ст. техник, Инж. Бабынин, Подгузова, Бабынин, Росинский, Шляпин, Проверил, Рук. группы, И. Подгузова, Инженер, Взамен, Согласовано, Инженер №, Дата

11909-08 22

АБНР2-40-3

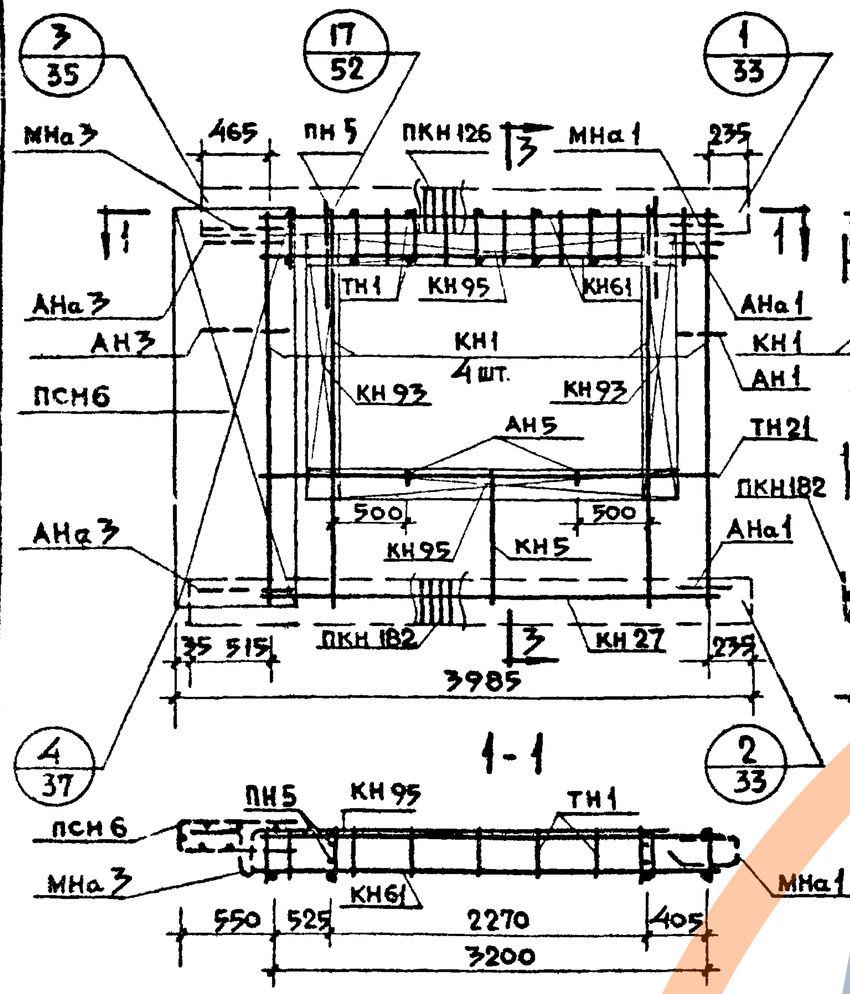

АБНР2-40-3А

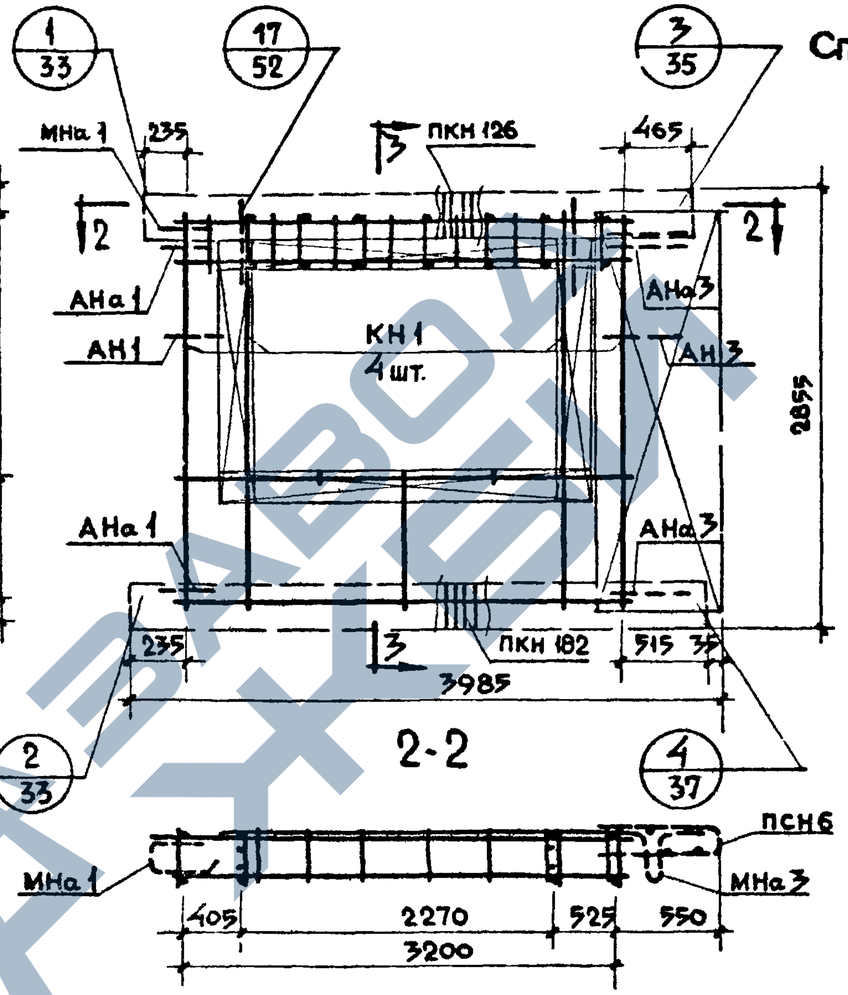

Спецификация арматурных закладных деталей на блок

Марка детали	Кол. шт.	N листа	N альб.
КН1	4	1	Выпуск 2-2
КН5	1	1	
КН27	1	3	
КН61	2	11	
КН93	2	14	
КН95	2	14	
ПКН126	1	16	
ПКН182	1	22	
ТН1	22	36	
ТН21	2	36	
ПСН6	1	30	
АН1	1	32	
АН3	1	32	
АН5	2	33	
АНа1	2	32	
АНа3	2	32	
МНа1	1	34	
МНа3	1	34	
ПН5	2	31	

Выборка стали на изделие

Класс или марка стали	А III		А I		В I		В ст.3 кп				На изделие кг			На 1 м² изделия кг		
Диаметр, профиль	ф6	ф8	ф12	ф16	ф4	ф5	-30×6				Армат. детали	Заклад. детали	Всего	Армат. детали	Заклад. детали	Всего
Длина, м	8.040	40.560	9.600	3.8	126.88	34.680	0.095									
Вес, кг	1.790	16.021	8.525	5.996	12.400	5.341	0.134				47.942	2.265	50.207	5.40	0.26	5.66

Примечания:

1. Арматурный блок АБНР2-40-3 является зеркальным по отношению к блоку АБНР2-40-3А, поэтому на чертеже приведены размеры и положение деталей характеризующие его отличие от основного.
2. Прерывистой линией показаны детали, фиксируемые в проектное положение после установки арматурного блока в форму.

ТК	Панели группы НР2, одношаговые толщиной 350 мм	Серия 1.132-1
1971	Арматурные блоки АБНР2-40-3 и АБНР2-40-3А	Выпуск 1-5, Лист 12

НР 2-31.29.35-5 ФАСАД

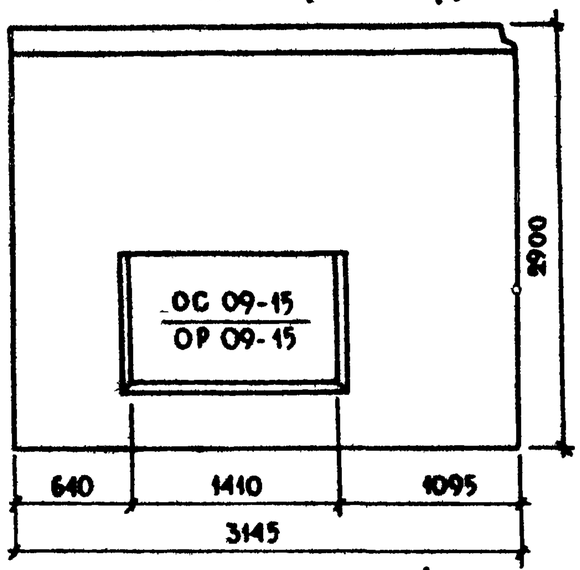

Вид с внутренней стороны

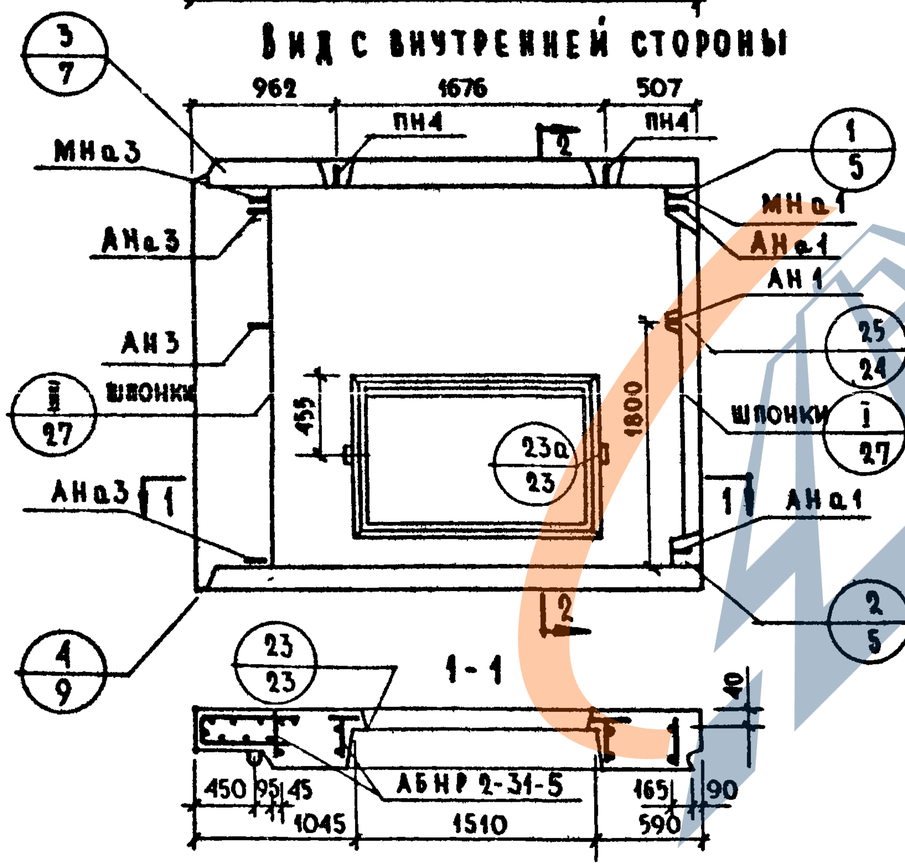

НР 2-31.29-35-5 я СХЕМА ФАСАДА

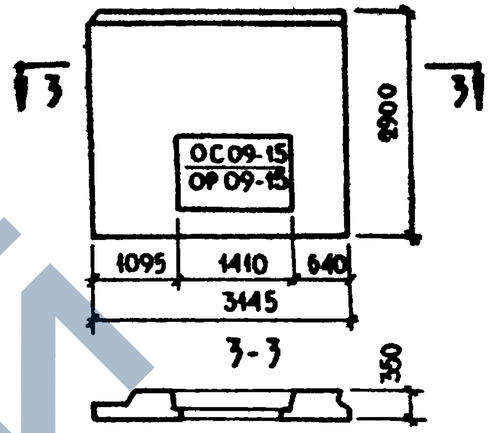

Характеристика изделия

Объем легкого бетона		м³	2.085
То же на 1м² изделия			0.263
Объем фактурного слоя			0.214
То же на 1м² изделия			0.027
Вес при легком бетоне с объемным весом:	900	кг	2500
	1000		2730
	1100		2950
	1200		3180
	1300		3400
Площадь: Панели брутто		м²	9.12
Площадь: Проемов			1.20
Площадь: Панели нетто			7.92

Примечания:

1. Арматурный блок см. лист N15
2. Детали опалубки и армирования см. выпуск 0-2 „Общие материалы и унифицированные детали панелей толщиной 350 мм."
3. Заполнение проемов столяркой см. лист N39

ТК	Панели группы НР2, одношаговые, толщиной 350 мм	Серия 1.132-1	
1971	Фасады и схема армирования панелей НР2-31.29.35-5; НР2-31.29.35-5 я	Выпуск 1-5	Лист 13

Гл. инж. отд. Ю.Г. Ананьинский
Гл. инж. пр. Г.Бабынин
Рук. груп. И.Кудрявцева
Ст. инж. А.Голубева
Проверил Л.Кудрявцева
Разраб. Т.Подгорная
Инв. № подл. | Подпись и дата | Взам. инв. №

ЦНИИЭП жилища

11800-08 24

https://zavodjbi.com/

НР 2-31.29.35-5-1 ФАСАД

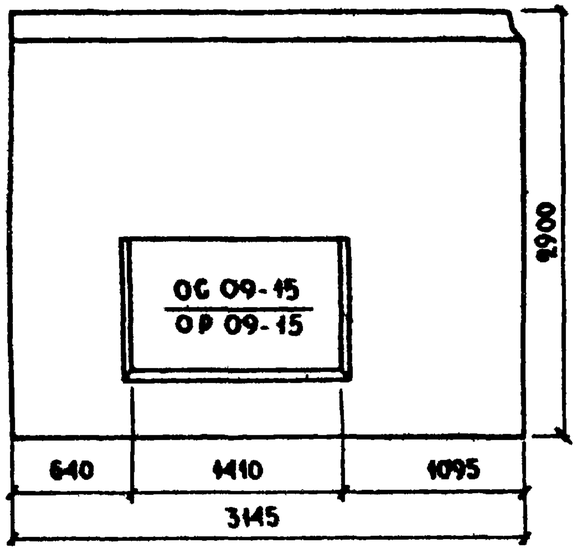

НР 2-31.29-35-5 Л-1 СХЕМА ФАСАДА

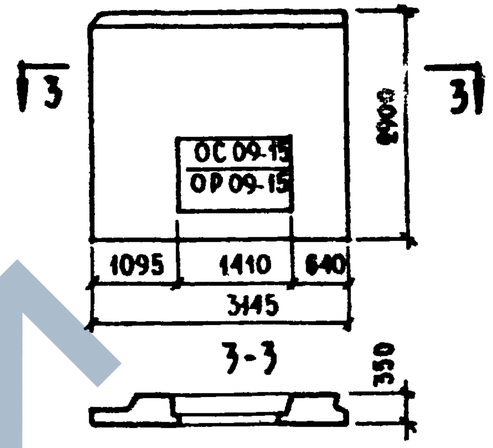

Вид с внутренней стороны

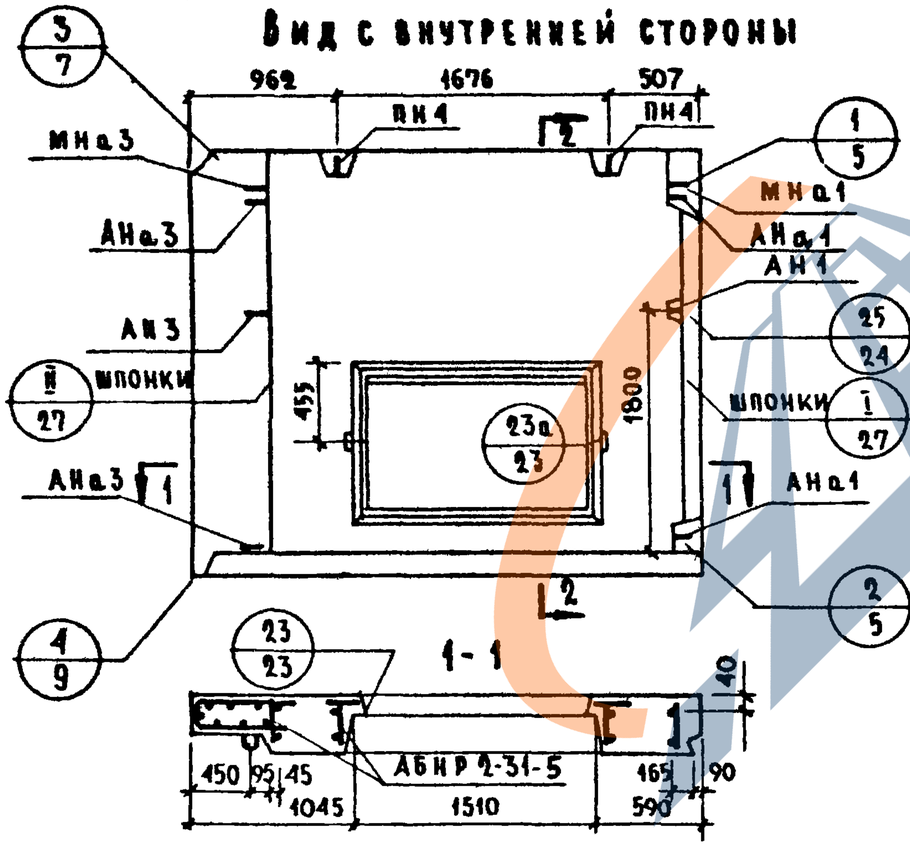

2-2

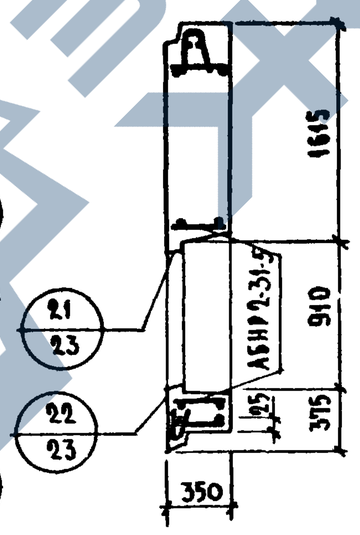

Характеристика изделия

Объем легкого бетона		м³	2.139
То же на 1 м² изделия			0.270
Объем фактурного слоя			0.216
То же на 1 м² изделия			0.027
Вес при легком бетоне с объемным весом	900	кг	2650
	1000		2870
	1100		3100
	1200		3250
	1300		3560
Площадь: Панели брутто		м²	9.12
Площадь: Проемов			1.20
Площадь: Панели нетто			7.92

Примечания:

1. Арматурный блок см. лист N 15
2. Детали опалубки и армирования см выпуск 0-2 „Общие материалы и унифицированные детали панелей толщиной 350 мм."
3. Заполнение проемов столяркой см. лист N 39.

ТК	Панели группы НР 2, одношаговые, толщиной 350 мм	Серия 1.132-1
1971	Фасады и схема армирования панелей НР 2-31.29.35-5-1; НР 2-31.29.35-5 Л-1	Выпуск 1-5 / Лист 14

ЦНИИЭП жилища

Нач. отд. Гл. инж. отд. Гл. инж. пр. Рук. груп. Ст. инж. — Б. Шляпин, Н. Росинский, Г. Бабынин, И. Подгузова, А. Голубева — Инженер, Н. Лайсинский, Л. Бордах — Согласовано: Гл. технолог, Н. Лайсинский — Проверил: Рук. группы, И. Подгузова — Взамен — Инв. № — Дата

11909-08 25

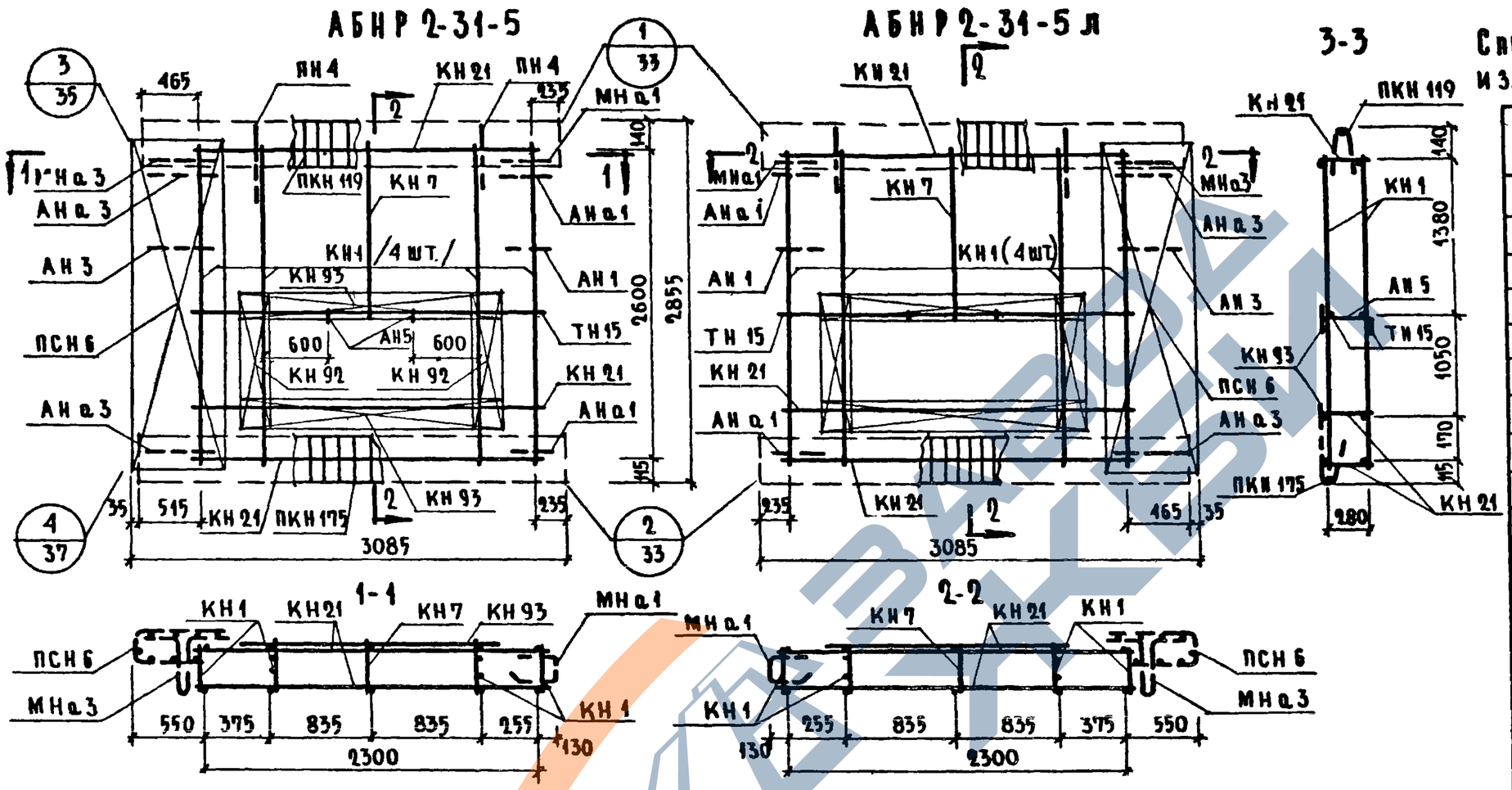

Спецификация арматурных и закладных деталей на блок

Марка детали	Кол-во шт.	№ листа	№ альбома
КН 1	4	1	Выпуск 2-2
КН 7	1	1	
КН 21	3	3	
КН 92	2	14	
КН 93	2	14	
ПКН 119	1	16	
ПКН 175	1	21	
ПСН 6	1	30	
ТН 15	2	36	
АН 1	1	32	
АН 3	1	32	
АН 5	2	33	
АН а 1	2	32	
АН а 3	2	32	
МН а 1	1	34	
МН а 3	1	34	
ПН 4	2	31	

Выборка стали на изделие

Класс или марка стали	А III			А I			В I		В ст. 3 КП		На изделие кг			На 1 м² изделия кг		
Диаметр, профиль	ф6	ф8		ф12	ф14		ф4	ф5	-30×6		Армат. дет.	Закл. дет.	Всего	Армат. дет.	Закл. дет.	Всего
Длина, м	18.68	26.40		9.60	3.20		116.76	12.60	0.10							
Вес, кг	4.15	10.43		8.53	3.90		11.44	1.94	0.14		38.26	2.27	40.53	4.85	0.29	5.14

Примечания:

1. Арматурный блок АБНР 2-31-5 л является зеркальным по отношению к блоку АБНР 2-31-5
2. Прерывистой линией показаны детали, фиксируемые в проектное положение после установки арматурного блока в форму.

ТК	Панели группы НР 2, одношаговые, толщиной 350 мм	Серия 1.132-1	
1971	Арматурные блоки АБНР 2-31-5; АБНР 2-31-5 л	Выпуск 1-5	Лист 15

Ц.Н.И.П.Э.П. жилища

Нач. отд. №17 | Гл. инж. отд. | Гл. инж. пр. | Рук. гр. | Б. Шляпин | Н. Росинский | Г. Бабынин | И. Подгузова | Ст. инж. | Инженер | Проверил | Рук. группы | А. Голубева | Л. Бордах | Ст. науч. сотр. | В. Королев | Согласовано | Дата | Инвен. № | Взамен

НР 2-34.29.35-5 ФАСАД

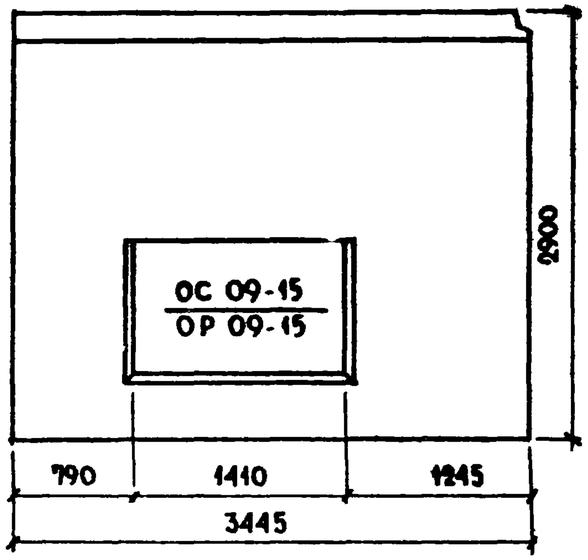

Вид с внутренней стороны

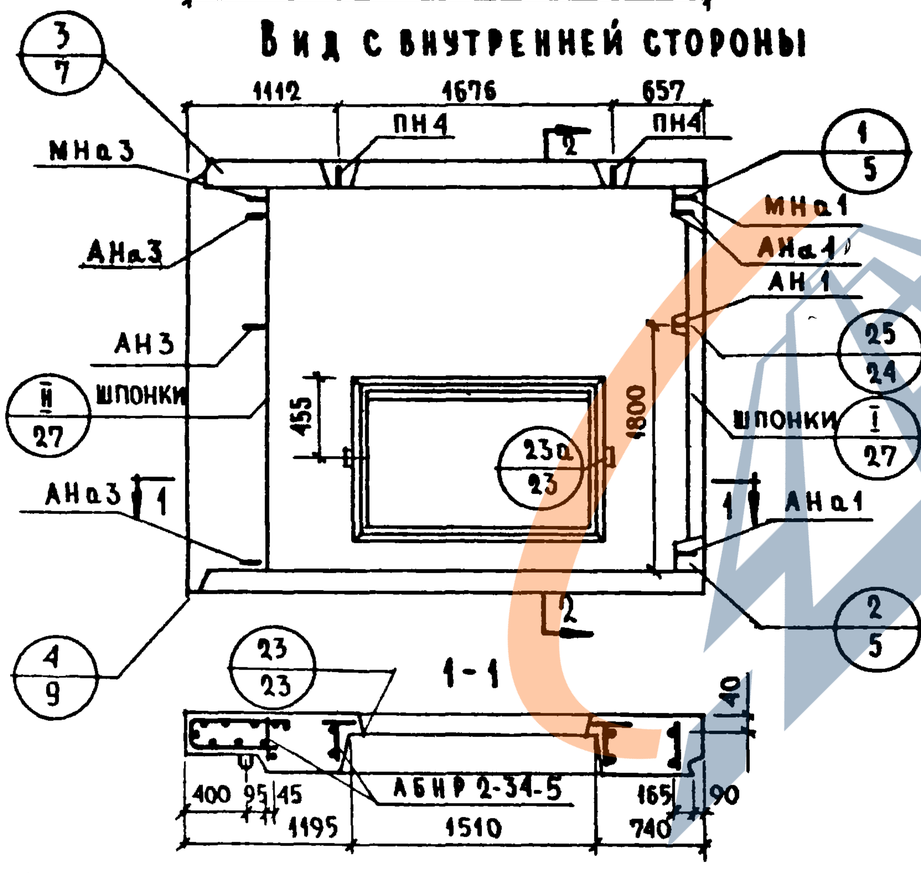

2-2

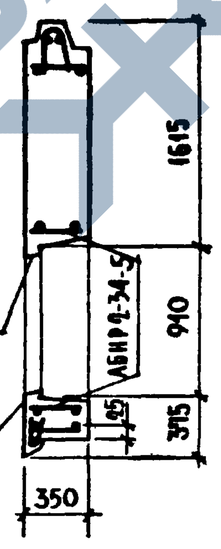

НР2-34.29-35-5л. Схема фасада

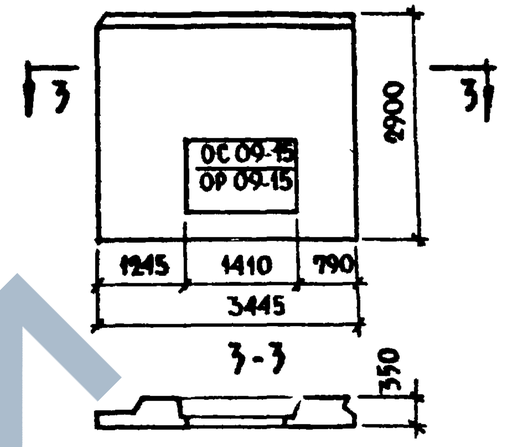

Характеристика изделия

Объем легкого бетона		м³	2.349
То же на 1 м² изделия			0.267
Объем фактурного слоя			0.235
То же на 1 м² изделия			0.027
Вес при легком бетоне с объемным весом	900	кг	2800
	1000		3056
	1100		3310
	1200		3560
	1300		3820
Площадь панели брутто		м²	9.99
Площадь проемов			1.20
Площадь панели нетто			8.79

Примечания:

1. Арматурный блок см. лист N 17
2. Детали опалубки и армирования см. выпуск 0-2 „Общие материалы и унифицированные детали панелей толщиной 350 мм"
3. Заполнение проемов столяркой см. лист N 39

ТК	Панели группы НР2, одношаговые, толщиной 350 мм	Серия 1.132-1	
1971	Фасады и схема армирования панелей НР2-34.2935-5; НР2-34.29.35-5л	Выпуск 1-5	Лист 16

Гл. инженер — Б. Шлаенер
Гл. инж. отд. — Н. Высинский
Гл. инж. пр. — Г. Бабынин
Рук. груп. — И. Подузова
Ст. инж. — А. Голубева

Проверил: Л. Бордах, Н. Подузова

Согласовано: Гл. технолог — Н. Гайсинский

Инв. № подл. | Дата | Взам. инв. №

ЦНИИЭП жилища

НР2-34.29.35-5-1 ФАСАД

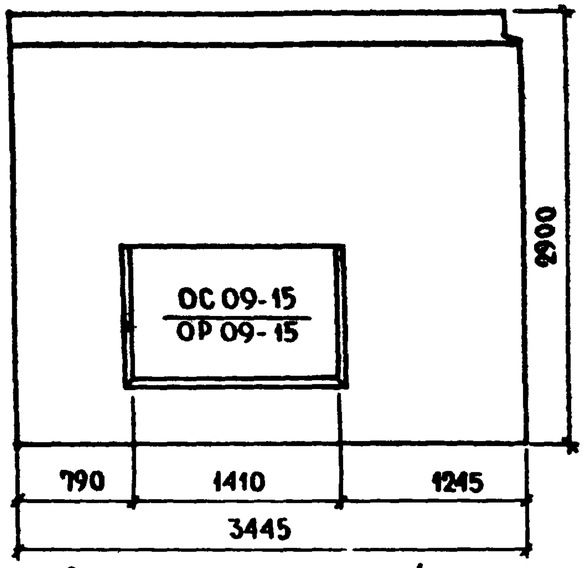

НР2-34.29.35-5Л-1 СХЕМА ФАСАДА

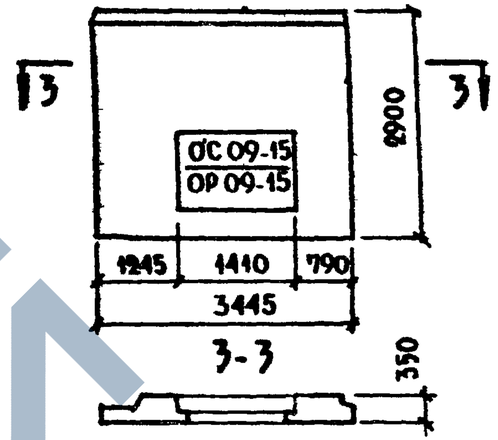

ВИД С ВНУТРЕННЕЙ СТОРОНЫ

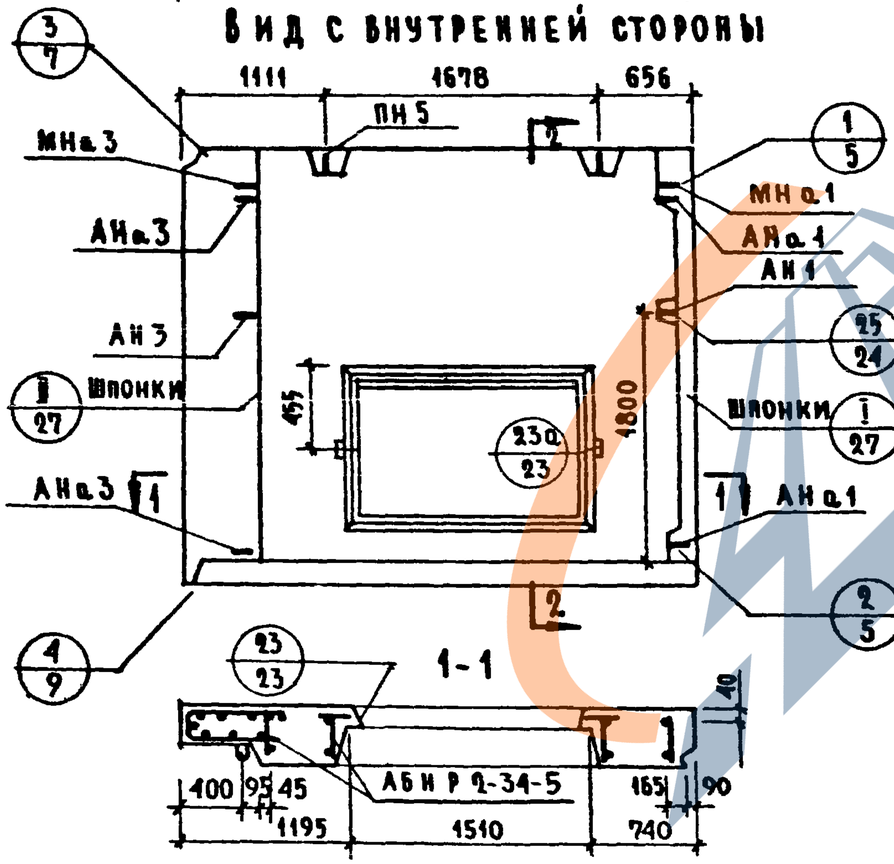

2-2

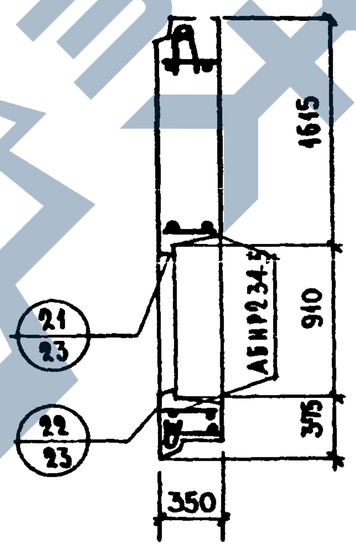

ХАРАКТЕРИСТИКА ИЗДЕЛИЯ

ОБЪЕМ ЛЕГКОГО БЕТОНА		$м^3$	2.430
ТО ЖЕ НА 1 $м^2$ ИЗДЕЛИЯ		$м^3$	0.278
ОБЪЕМ ФАКТУРНОГО СЛОЯ		$м^3$	0.237
ТО ЖЕ НА 1 $м^2$ ИЗДЕЛИЯ		$м^3$	0.027
ВЕС ПРИ ЛЕГКОМ БЕТОНЕ С ОБЪЕМНЫМ ВЕСОМ	900	кг	3060
	1000	кг	3230
	1100	кг	3470
	1200	кг	3750
	1300	кг	4000
ПЛОЩАДЬ: ПАНЕЛИ БРУТТО		$м^2$	9.99
ПЛОЩАДЬ: ПРОЕМОВ		$м^2$	1.20
ПЛОЩАДЬ: ПАНЕЛИ НЕТТО		$м^2$	8.79

ПРИМЕЧАНИЯ:

1. АРМАТУРНЫЙ БЛОК СМ. ЛИСТ N18
2. ДЕТАЛИ ОПАЛУБКИ И АРМИРОВАНИЯ СМ. ВЫПУСК 0-2 „ОБЩИЕ МАТЕРИАЛЫ И УНИФИЦИРОВАННЫЕ ДЕТАЛИ ПАНЕЛЕЙ ТОЛЩИНОЙ 350 ММ".
3. ЗАПОЛНЕНИЕ ПРОЕМОВ СТОЛЯРКОЙ СМ. ЛИСТ N39.

ТК	ПАНЕЛИ ГРУППЫ НР 2, ОДНОШАГОВЫЕ, ТОЛЩИНОЙ 350 ММ	СЕРИЯ 1.132-1	
1971	ФАСАДЫ И СХЕМА АРМИРОВАНИЯ ПАНЕЛЕЙ НР2-34.29.35-5-1; НР2-34.29.35-5Л-1	ВЫПУСК 1-5	ЛИСТ 17

ЦНИИЭП ЖИЛИЩА

НАЧ. ОТД. N17	Б. ШЛУПИН	ИНЖЕНЕР	Л. БОРДАХ	СОГЛАСОВАНО	ДАТА
ГЛ. ИНЖ. ОТД.	Н. РОСИНСКИЙ	ТЕХНИК	Л. ЗЕМНУХОВА	Гл. технолог	Инвен. №
ГЛ. ИНЖ. ПР.	Г. БАБЫНИН	ПРОВЕРИЛ			Взамен
РУК. ГР.	И. ПОДГУЗОВА	РУК. ГРУППЫ	И. ПОДГУЗОВА		
СТ. ИНЖ.	А. ГОЛУБЕВА				

ЦНИИЭП ЖИЛИЩА Госгр. Устан. и подсоед. к ГРУППЫ Взамен

АБНР 2-34-5

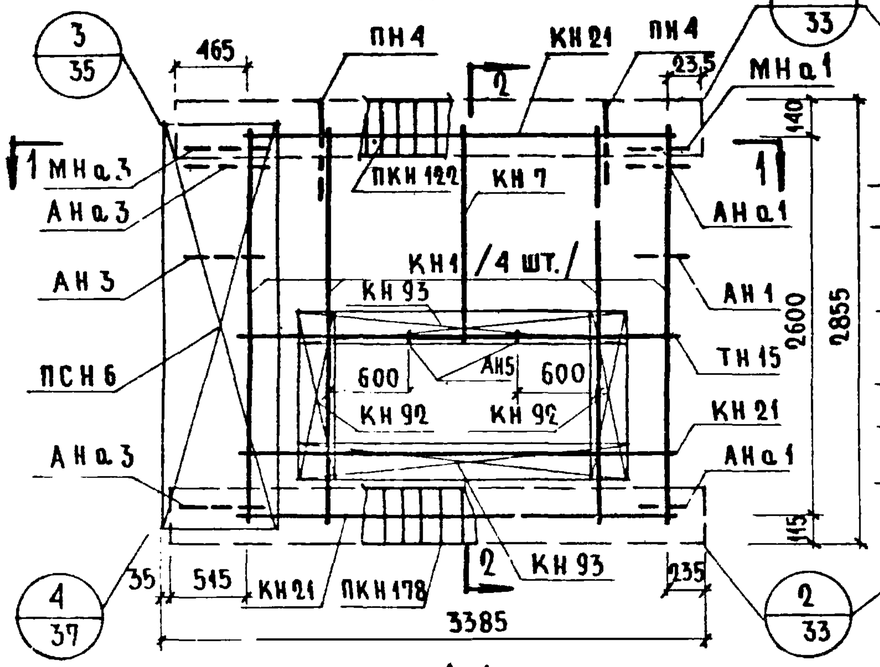

АБНР 2-34-5 Л

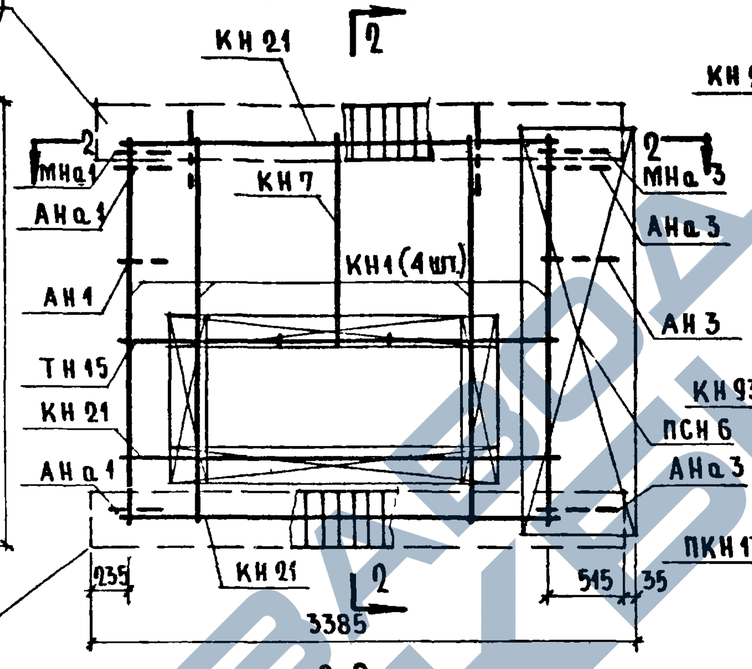

3-3

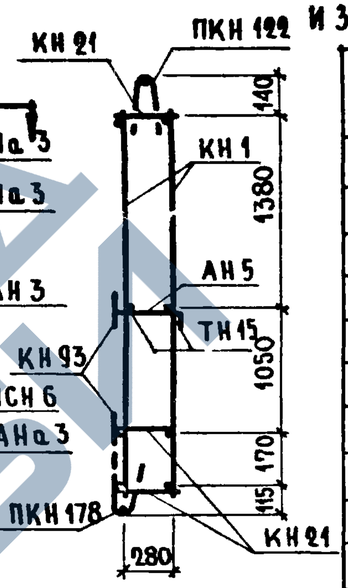

1-1

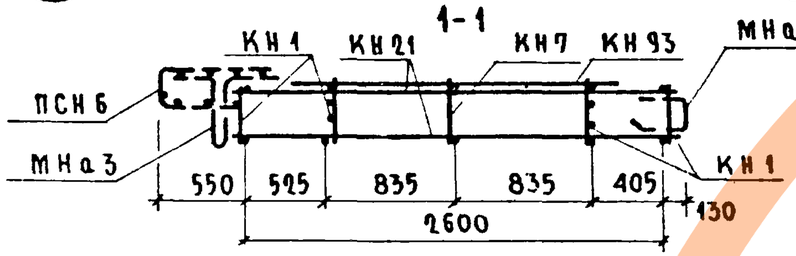

2-2

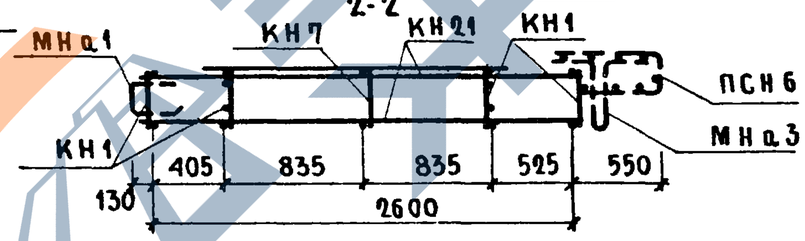

Спецификация арматурных и закладных деталей на блок

Марка детали	Кол. шт.	№ листа	№ альбома
КН 1	4	1	Выпуск 2-2
КН 7	1	1	
КН 21	3	3	
КН 92	2	14	
КН 93	2	14	
ПКН 122	1	16	
ПКН 178	1	21	
ПСН 6	1	30	
ТН 15	2	36	
АН 1	1	32	
АН 3	1	32	
АН 5	2	33	
АНа 1	2	32	
АНа 3	2	32	
МНа 1	1	34	
МНа 3	1	34	
ПН 4	2	31	

Выборка стали на изделие

Класс или марка стали	A III			A I			B I		B Ст.3 кп		На изделие кг			На 1 м² изделия кг		
Диаметр, профиль	ϕ6	ϕ8		ϕ12	ϕ14		ϕ4	ϕ5	-30×6		Армат. дет.	Закл. дет.	Всего	Армат. дет.	Закл. дет.	Всего
Длина, м	18.70	26.40		9.60	3.20		119.10	13.80	0.10							
Вес, кг	4.14	10.46		8.56	3.90		11.75	2.13	0.14		38.82	2.28	41.10	4.33	0.26	4.59

Примечания:

1. Арматурный блок АБНР 2-34-5 л является зеркальным по отношению к блоку АБНР 2-34-5
2. Прерывистой линией показаны детали, фиксируемые в проектное положение после установки арматурного блока в форму.

ТК 1971	Панели группы: НР 2. одношаговые, толщиной 350 мм	Серия 1.132-1	
	Арматурные блоки АБНР 2-34-5; АБНР 2-34-5 л	Выпуск 1-5	Лист 18

НР2-34.27.35-1б Фасад

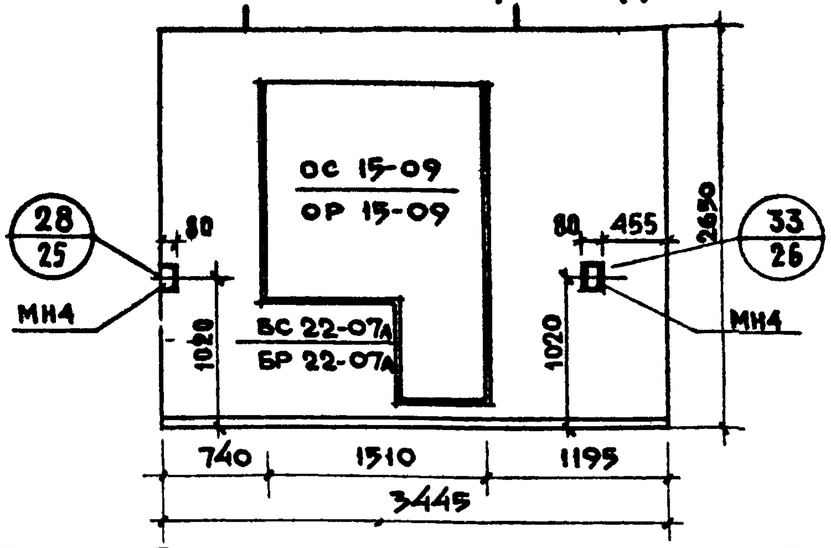

НР2-34.27.35-1бл Схема фасада

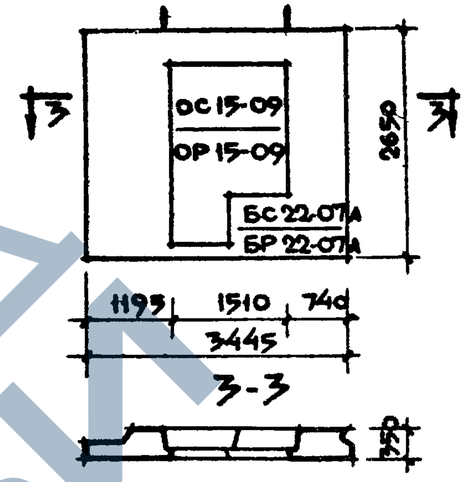

Вид с внутренней стороны

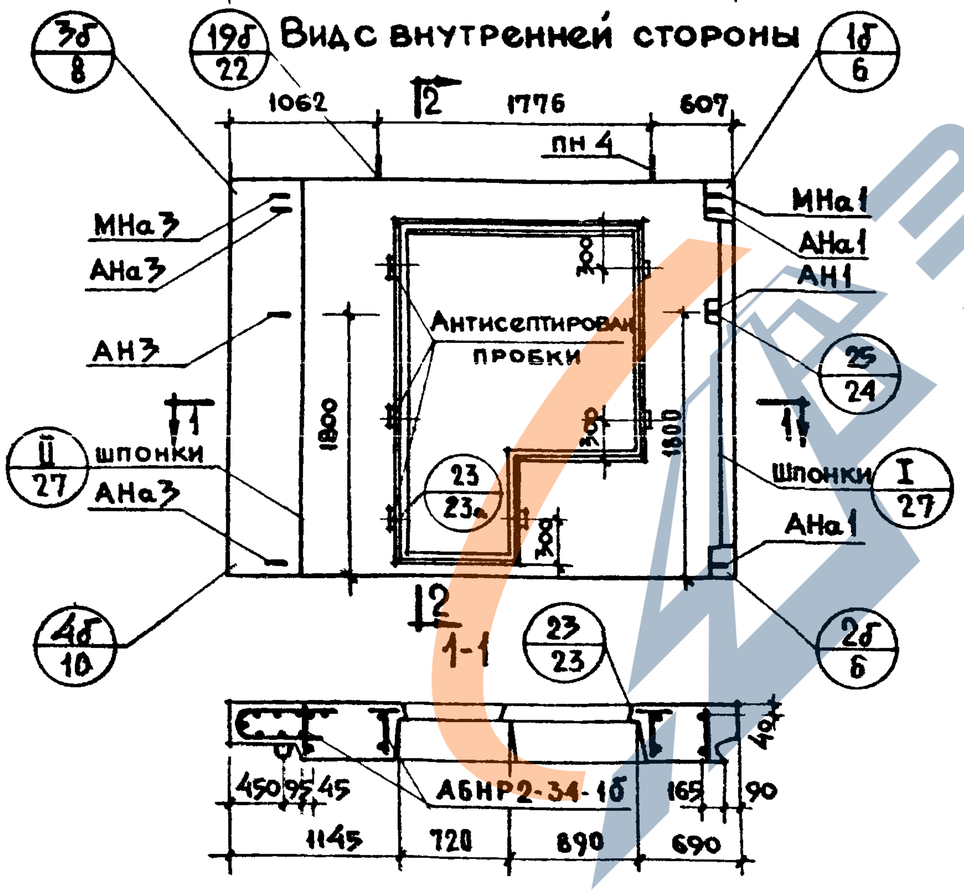

2-2

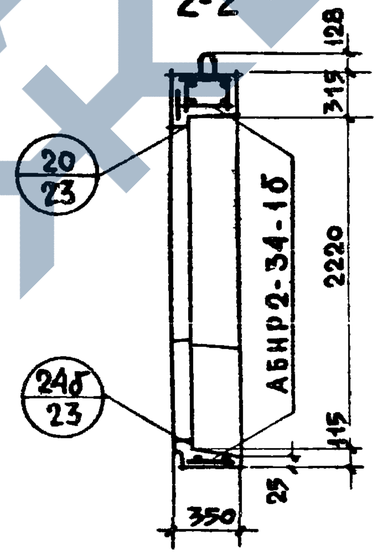

Характеристика изделия

Объем легкого бетона		м³	1.676
То же на 1м² изделия		м³	0.255
Объем фактурного слоя		м³	0.189
То же на 1м² изделия		м³	0.029
Вес при легком бетоне с объемным весом	900	кг	2250
	1000	кг	2430
	1100	кг	2610
	1200	кг	2790
	1300	кг	2970
Площадь: Панели брутто		м²	9.13
Площадь: проемов		м²	2.56
Площадь: Панели нетто		м²	6.57

Примечания:

1. Арматурный блок см. лист N 20
2. Детали опалубки и армирования см. выпуск 0-2. Общие материалы и унифицированные детали панелей толщиной 350 мм.
3. Заполнение проемов столяркой см. лист N 39.

ТК	Панели группы НР2, одношаговые, толщиной 350 мм	серия 1.132-1
1971	Фасады и схема армирования панелей НР2-34.27.35-1б и НР2-34.27.35-1бл	Выпуск 1-5 / Лист 19

Согласовано: Гл. технолог; Н. Гансинская; Дата; Инв. N; Взамен

Проверил: Рук. группы; И. Подгузова; А. Толубева; Ст. инж.; Б. Шляпин; Н. Росинский; Г. Бабынин; И. Подгузова; Нач. отд. 17; Гл. инж. отд.; Гл. инж. пр.; Рук. груп.

ЦНИИЭП жилища

АБНР 2-34-1б

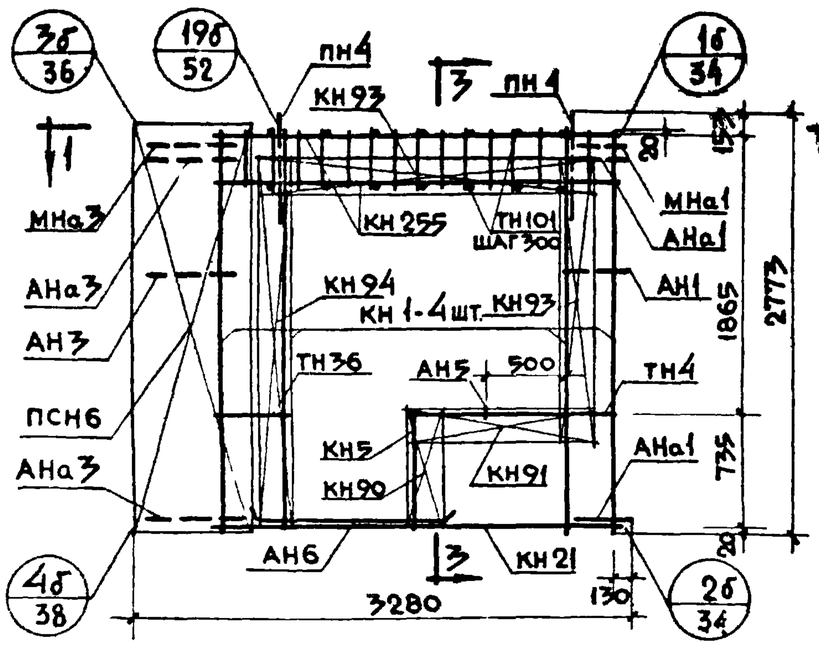

1-1

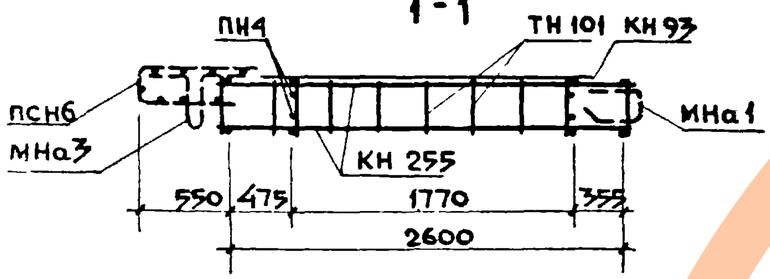

АБНР 2-34-1б.А

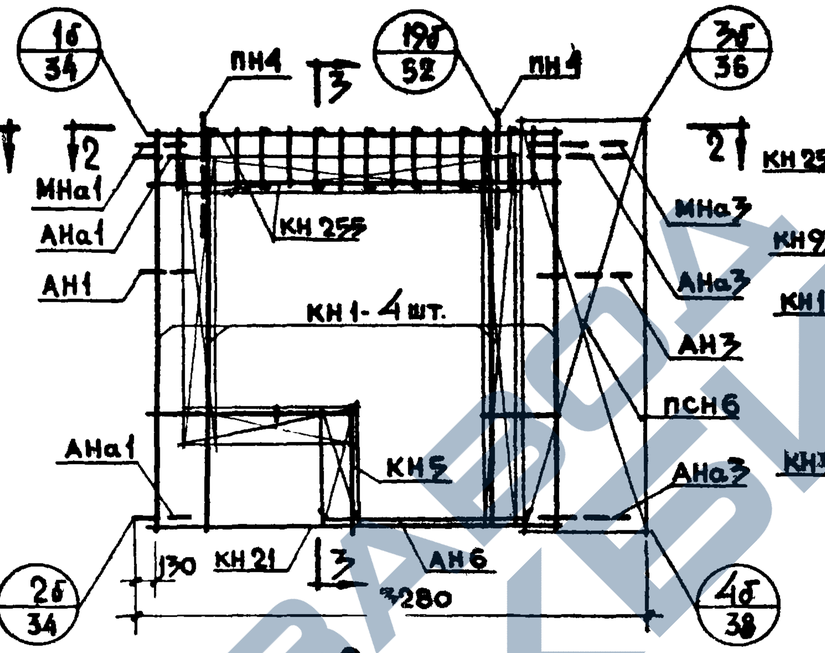

2

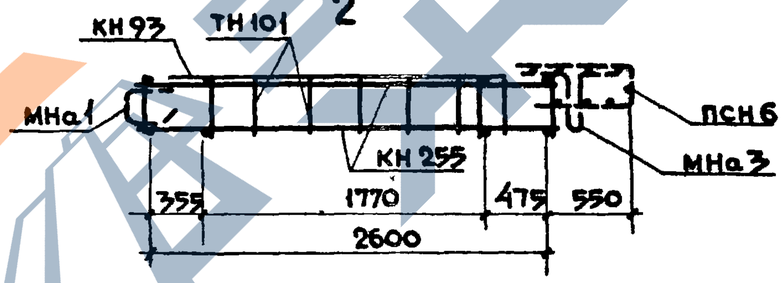

3-3

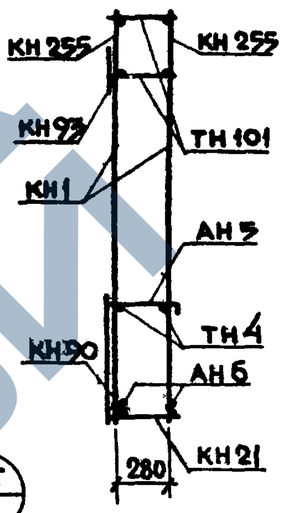

Спецификация арматурных и закладных деталей на блок

Марка детали	Кол. шт.	N листа	N альбома
КН1	4	1	2-2
КН5	1	1	"
КН21	1	3	"
КН90	1	14	"
КН91	1	14	"
КН93	2	14	"
КН94	1	14	"
КН255	2	25	"
ТН101	18	38	"
ТН4	2	36	"
ТН36	2	37	"
ПСН6	1	30	"
АН5	1	33	"
АН6	2	33	"
АНа1	2	32	"
АНа3	2	32	"
АН1	1	32	"
АН3	1	32	"
МНа1	1	34	"
МНа3	1	34	"
ПН4	2	31	"
МН4*	2	35	"

* Установку закладных деталей МН4 производить по опалубочному чертежу фасада лист №19

Выборка стали на изделие

Класс или марка стали	AIII			AI	AII	BI	Вст3кп			На изделие кг			На 1 м² изделия кг		
Диаметр, профиль	ф6	ф8	ф10	ф12	ф14	ф10	ф4	-30×6	-80×6	Армат. детали	Заклад. детали	Всего	Армат. детали	Заклад. детали	Всего
Длина, м	21.960	26.30	10.560	9.600	3.200	1.00	92.550	0.095	0.300						
Вес, кг	4.740	10.390	6.516	8.525	3.866	0.618	9.070	0.134	1.130	40.952	4.028	44.980	6.22	0.61	6.83

Примечания: 1. Арматурный блок АБНР 2-34-1б является зеркальным по отношению к блоку АБНР 2-34-1б.л., поэтому на чертеже приведены размеры и положение деталей характерезующие его отличие от основного.
2. Прерывистой линией показаны детали, фиксируемые в проектное положение после установки арматурного блока в форму

ТК 1971	Панели группы НР2, одношаговые, толщиной 350 мм	Серия 1.132-1
	Арматурные блоки АБНР 2-34-1б; АБНР 2-34-1б.л.	Выпуск 1-5 / Лист 20

Цр. Жилища

Взамен

Проверил Подгузова; Н. контр.; Рук. гр.; Ст. рук. гр.

НР 2-37.27.35-1б Фасад

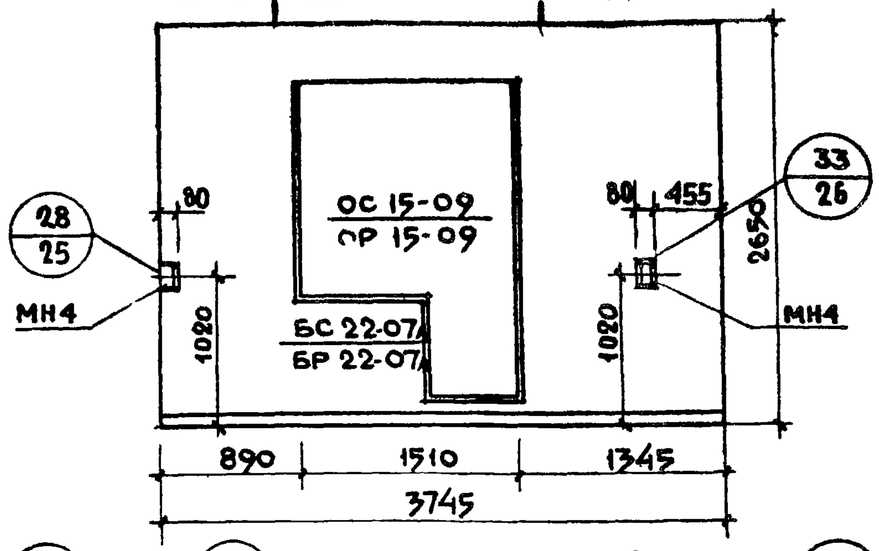

Вид внутренней стороны

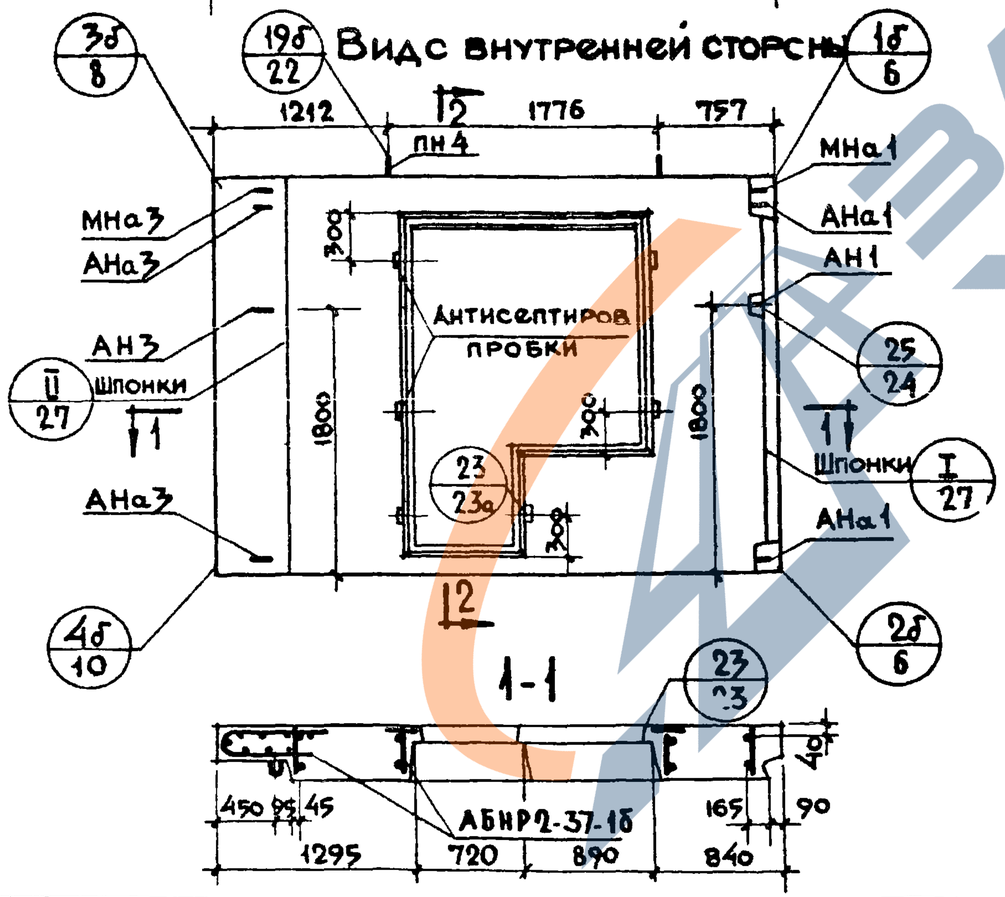

НР 2-37.27.35-1бл Схема фасада

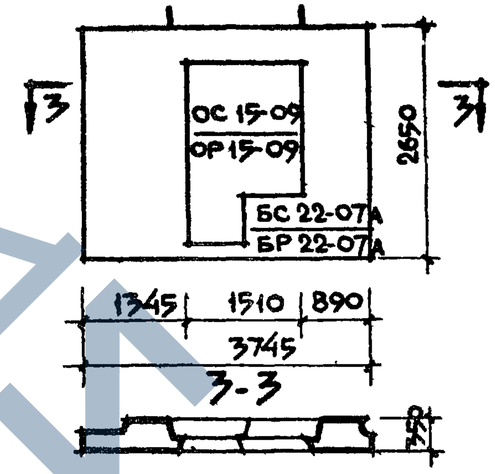

2-2

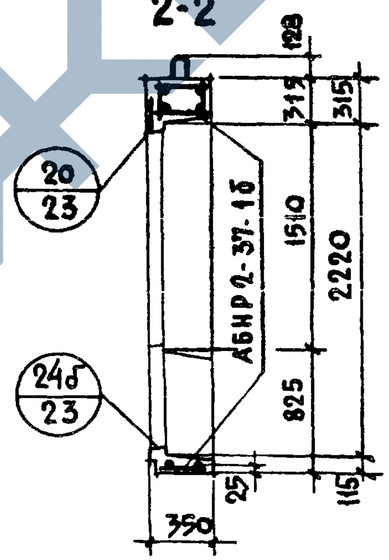

Характеристика изделия

Объем легкого бетона М-75		м³	1.993
То же на 1 м² изделия			0.263
Объем фактурного слоя			0.209
То же на 1 м² изделия			0.028
Вес при легком бетоне с объемным весом	900	кг	2540
	1000		2750
	1100		2960
	1200		3170
	1300		3380
Площадь: Панели брутто		м²	9.93
Площадь: проемов			2.56
Площадь: Панели нетто			7.37

Примечания:

1. Арматурный блок см. лист № 22.
2. Детали опалубки и армирования см. выпуск О-2, „Общие материалы и унифицированные детали панелей толщиной 350 мм.
3. Заполнение проемов столяркой см. лист 35.

ТК 1971	Панели группы НР2, одношаговые, толщиной 350 мм		Серия 1.132-1	
	Фасады и схема армирования панелей НР2-37.27.35-1б и НР2-37.27.35-1бл		Выпуск 1-5	Лист 21

Гл. инж. проекта Б. Шляпин; Гл. инж. пр. Н. Росинский; Рук. груп. Г. Бабынин; Ст. инж. И. Полузова; Н. отд. Т. Голубева; Рук. груп. Л. Подузова; Проверил

ЦНИИЭП жилища

11909-08 32

АБНР 2-37-1б

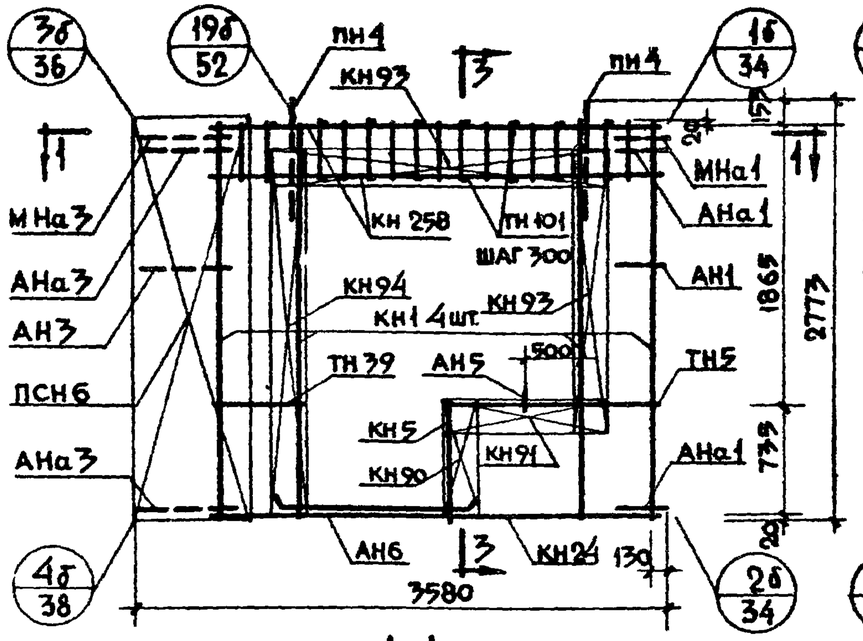

АБНР 2-37-1бл

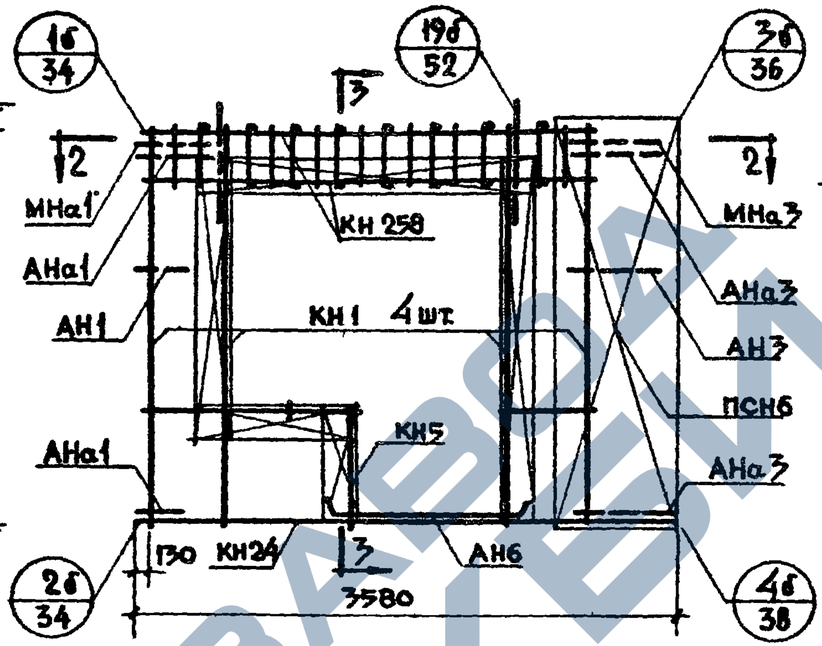

3-3

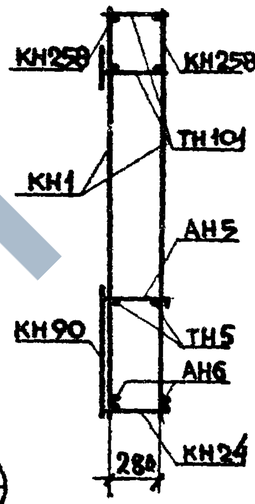

1-1

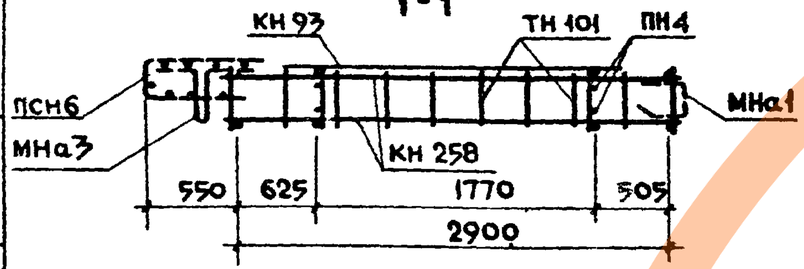

2-2

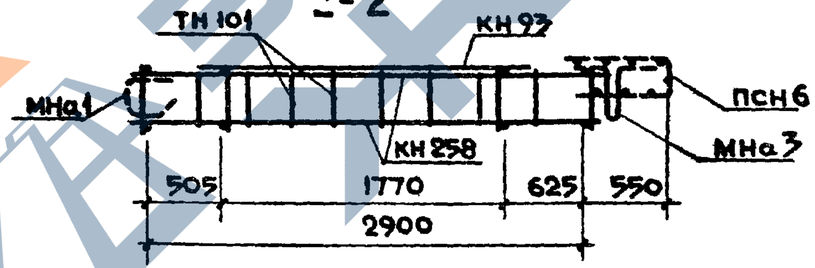

Спецификация арматурных и закладных деталей на блок

Марка детали	Кол. шт.	N листа	N альбома
КН 1	4	1	2-2
КН 5	1	1	"
КН 24	1	3	"
КН 90	1	14	"
КН 91	1	14	"
КН 93	2	14	"
КН 94	1	14	"
КН 258	2	25	"
ТН 101	20	38	"
ТН 5	2	36	"
ТН 39	2	37	"
ПСН 6	1	30	"
АН 5	1	33	"
АН 6	2	33	"
АНа 1	2	32	"
АНа 3	2	32	"
АН 1	1	32	"
АН 3	1	32	"
МНа 1	1	34	"
МНа 3	1	34	"
ПН 4	2	31	"
МН 4*	2	35	"

Установку закладных деталей МН4 производить по опалубочному чертежу фасада лист №21

Выборка стали на изделие

Класс или марка стали	А III			А I		А II	В I		В ст3 кп		На изделие кг			На 1 м² изделия кг		
Диаметр, профиль	ф6	ф8	ф10	ф12	ф14	ф10	ф4		-30×6	-80×6	Армат. детали	Заклад. детали	Всего	Армат. детали	Заклад. детали	Всего
Длина, м	24.240	26.620	11.760	9.600	3.200	1.00	93.120		0.095	0.300						
Вес, кг	5.280	10.515	7.256	8.525	3.866	0.618	9.126		0.134	1.130	42.422	4.028	46.450	5.73	0.55	6.28

Примечания: 1. Арматурный блок АБНР 2-37-1б является зеркальным по отношению к блоку АБНР 2-37-1бл поэтому на чертеже приведены размеры и положение деталей характеризующие его отличие от основного.
2. Прерывистой линией показаны детали, фиксируемые в проектное положение после установки арматурного блока в форму.

ТК	Панели группы НР2, одношаговые, толщиной 350 мм	Серия 1.132-1
1971	Арматурные блоки АБНР 2-37-1б; АБНР 2-37-1бл	Выпуск 1-5 / Лист 22

Согласовано: Ст. научсотр. В. Королев; Дата; Инв. №; Взамен

Ст. инж. А. Голубева; Ст. инж. Б. Шляпин; Н. Росинский; Г. Бабынин; И. Подгузова; Проверил; Рук. группы И. Подгузова

Нач. отд. №17; Гл. инж. отд.; Гл. инж. пр.; Рук. гр.

ЦНИИЭП жилища

11909-08 33

НР2-40.27.35-1б Фасад

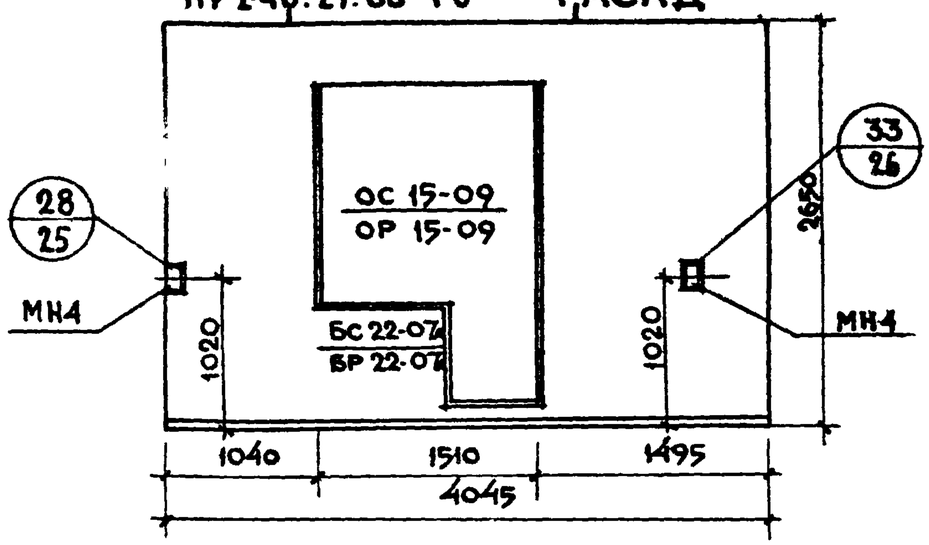

Вид с внутренней стороны

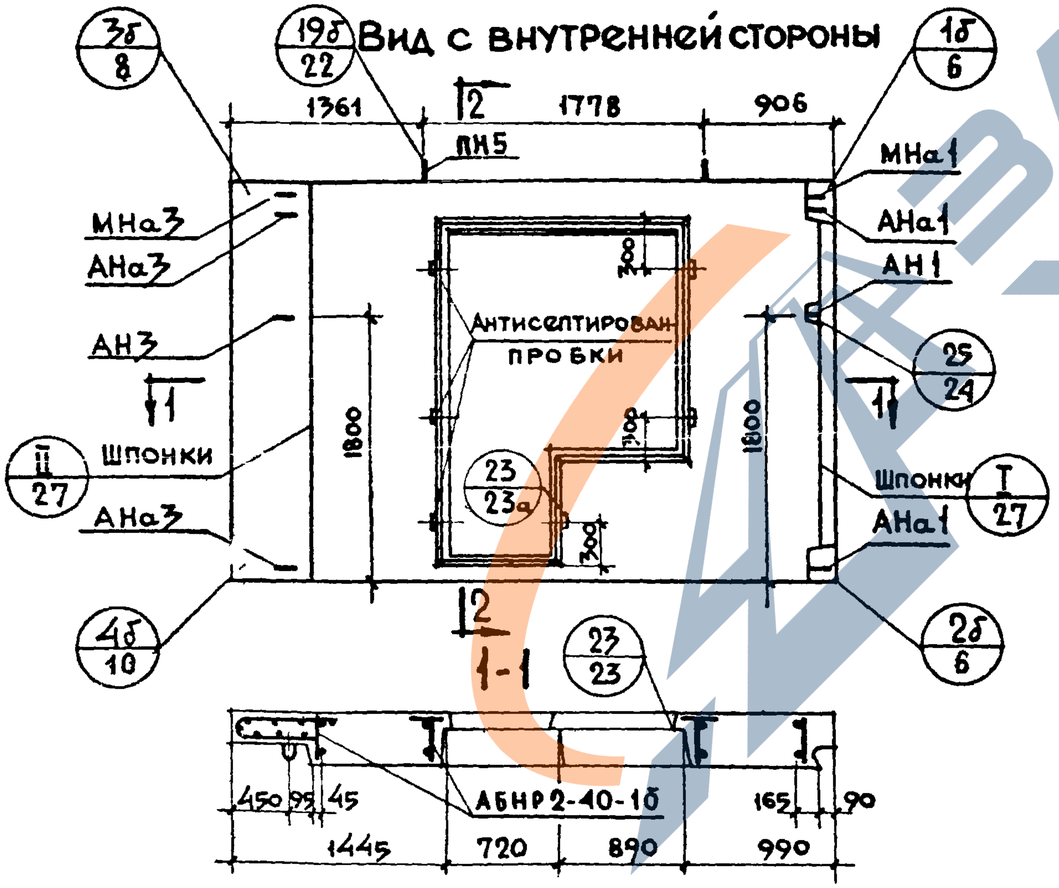

2-2

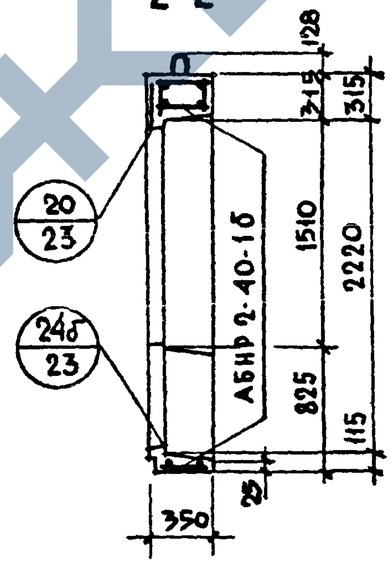

НР2-40.27.35-1бл Схема фасада

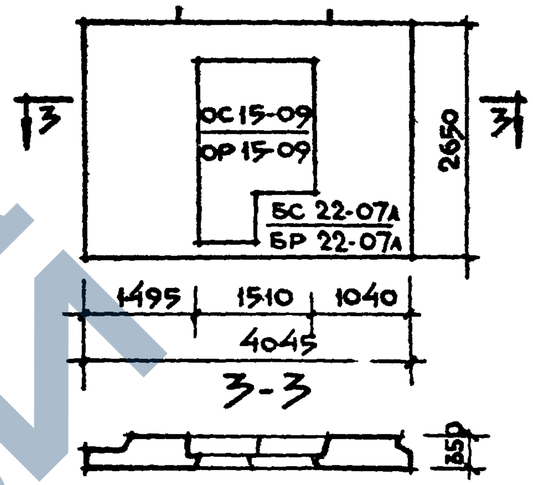

Характеристика изделия

Объем легкого бетона		м³	2.191
Тоже на 1м² изделия			0.269
Объем фактурного слоя			0.229
Тоже на 1м² изделия			0.028
Вес при легком бетоне с объемным весом	900	кг	2830
	1000		3070
	1100		3310
	1200		3540
	1300		3780
Площадь: Панели брутто		м²	10.72
Площадь: проемов			2.56
Площадь: Панели нетто			8.16

Примечания:

1. Арматурный блок см. лист №24
2. Детали опалубки и армирования см. выпуск 0-2 „Общие материалы и унифицированные детали панелей толщиной 350мм."

ТК	Панели группы НР2, одношаговые, толщиной 350 мм		Серия 1.132-
1971	Фасады и схема армирования панелей НР2-40.27.35-1б и НР2-40.27.35-1бл		выпуск 1-5 / лист 23

ЦНИИЭП жилища

Гл. инж. пр. Рук. груп. — Г. Бабынин

Рук. группы — И. Подгузова

Разраб. — Ю. Кузнецов

Взам.

11909-08 34

АБНР 2-40-1б

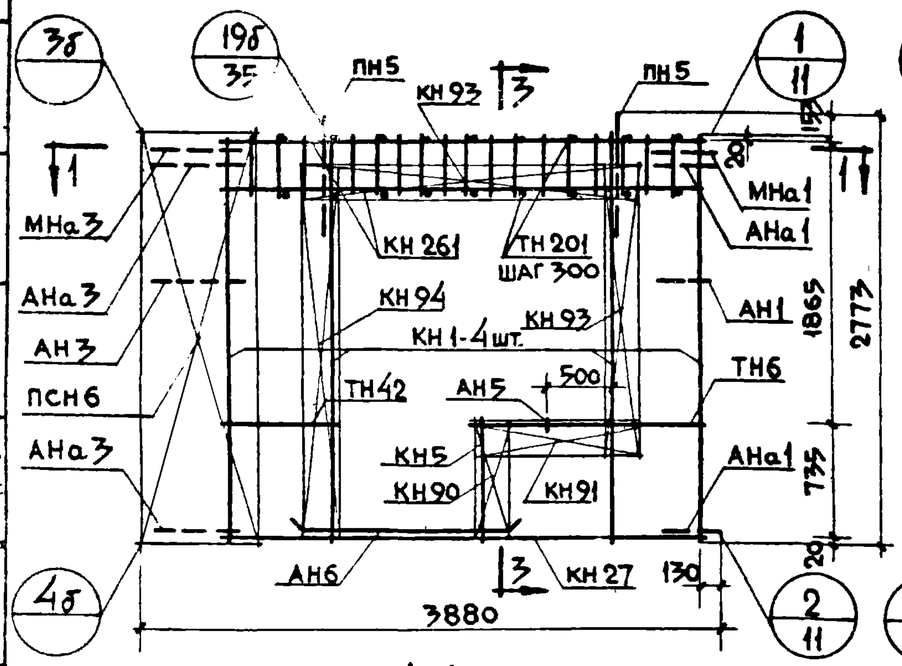

АБНР 2-40-1бл

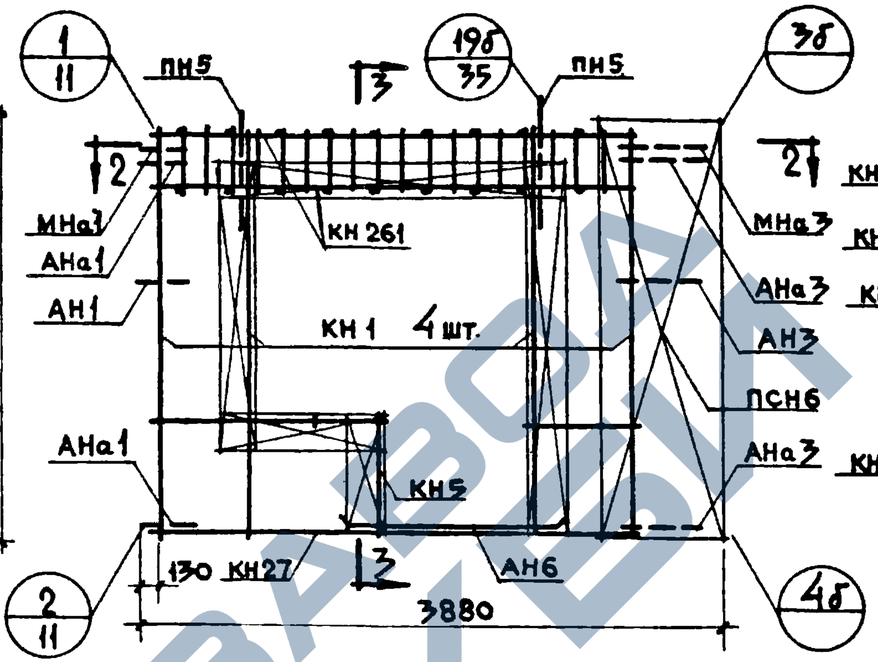

3-3 Спецификация арматурных и закладных деталей на блок

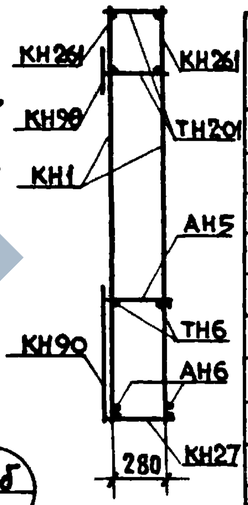

Марка детали	Кол. шт.	N листа	N альбома
КН1	4	1	2-2
КН5	1	1	"
КН 27	1	3	"
КН 90	1	14	"
КН 91	1	14	"
КН 93	2	14	"
КН 94	1	14	"
КН 261	2	26	"
ТН 201	22	38	"
ТН 6	2	36	"
ТН42	2	37	"
ПСН6	1	30	"
АН5	1	33	"
АН6	2	33	"
АНа1	2	32	"
АНа3	2	32	"
АН1	1	32	"
АН3	1	32	"
МНа1	1	34	"
МНа3	1	34	"
ПН5	2	31	"
МН4*	2	35	"

1-1

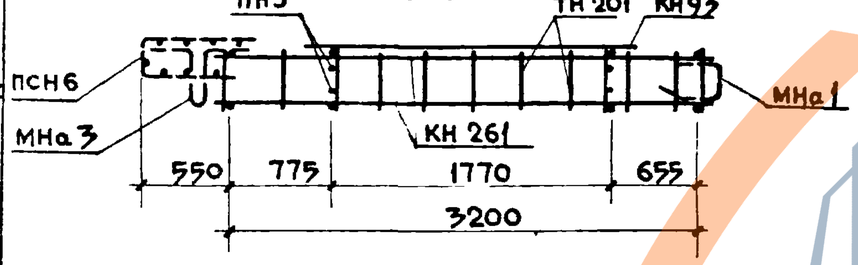

2-2

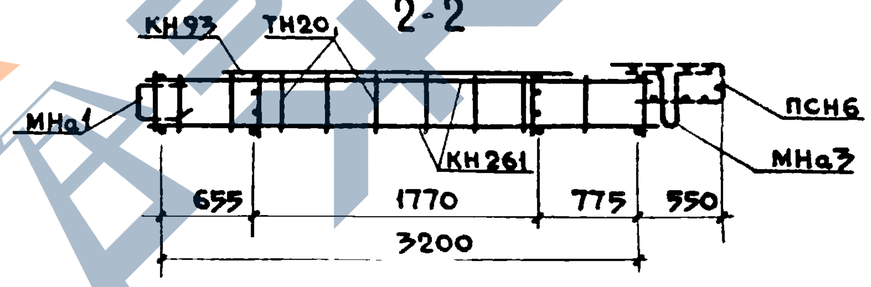

Выборка стали на изделие

Класс или марка стали	А III			А I		А II	В I		В СТ 3 КП		На изделие кг			На 1 м² изделия кг		
Диаметр, профиль	Ф6	Ф8	Ф10	Ф12	Ф16	Ф10	Ф4		-30×6	-80×6	Армат. детали	Заклад. детали	Всего	Армат. детали	Заклад. детали	Всего
Длина, м	19.700	32.440	12.960	10.800	3.800	1.00	93.770		0.095	0.300						
Вес, кг	4.390	12.820	7.996	9.630	5.996	0.618	9.189		0.134	1.130	47.875	4.028	51.903	5.86	0.49	6.35

*Установку закладных деталей МН4 производить по опалубочному чертежу фасада лист N

Примечание: 1. Арматурный блок АБНР 2-40-1б является зеркальным по отношению к блоку АБНР 2-40-1бл, поэтому на чертеже приведены размеры и положение деталей характерезующие его отличие от основного.
2. Прерывистой линией показаны детали фиксируемые в проектное положение после установки арматурного блока в форму

ТК 1971	Панели группы НР2, одношаговые, толщиной 350 мм	Серия 1.132-1
	Арматурные блоки АБНР 2-40-1б; АБНР 2-40-1бл	Выпуск 1-5

Согласовано: Ст. науч. сотр. В. Королев; Дата; Инв. N; Взамен

Проверил: Рук. группы И. Подгузова; Ст. инж. А. Голубева; Б. Шляпин; Н. Росинский; Г. Бабынин; И. Подгузова; Ю. Гельман

Нач. стадии; Гл. инж. отд.; Гл. инж. пр.; Рук. гр.; Рук. гр.

Цинизм. Жилища

11.09-08 15

НР2-34.27.35-1б-1 Фасад.

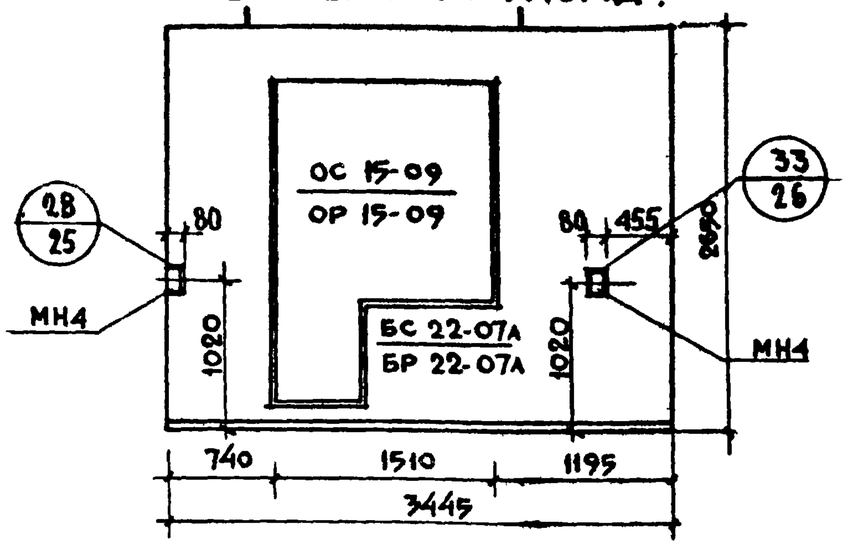

НР2-34.27.35-1бл-1 Схема фасада

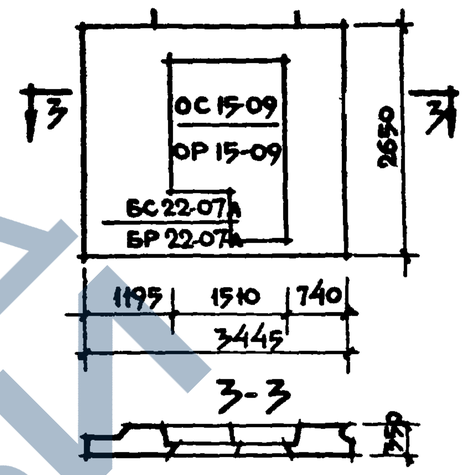

Вид с внутренней стороны

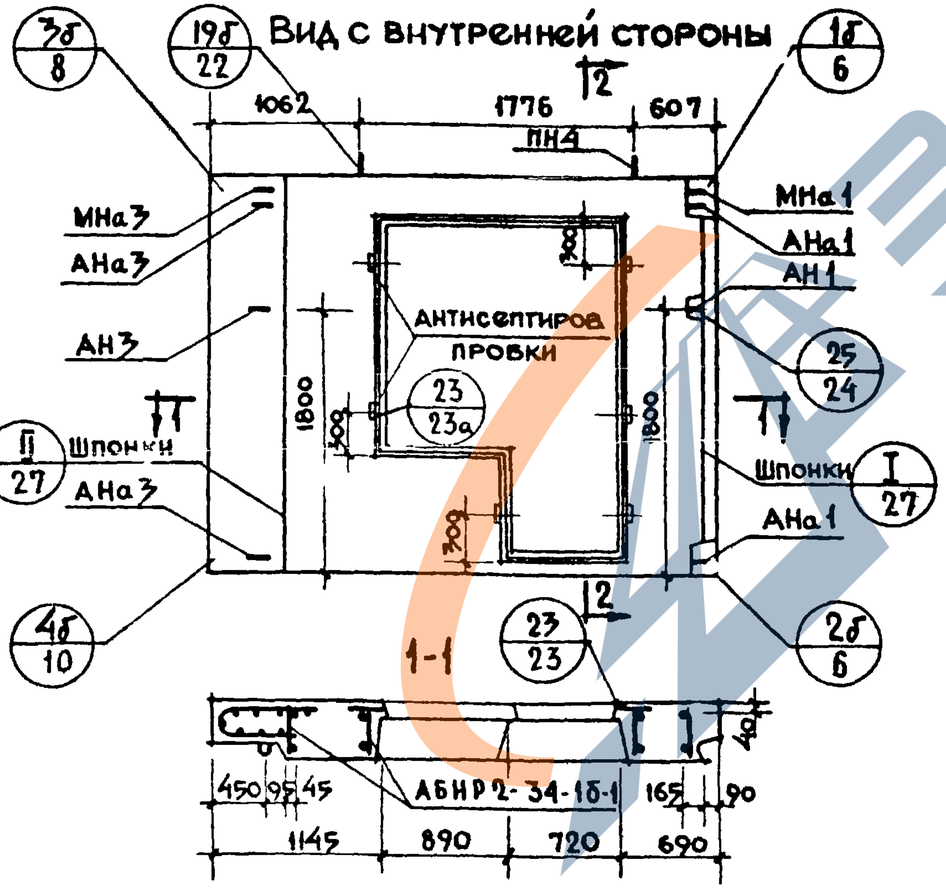

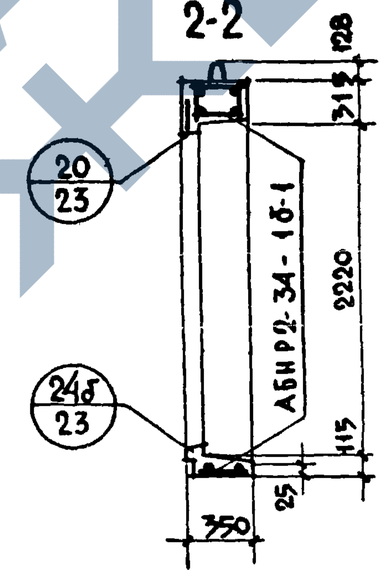

Характеристика изделия

Объем легкого бетона		м³	1.676
Тоже на 1м² изделия		м³	0.255
Объем фактурного слоя		м³	0.189
Тоже на 1м² изделия		м³	0.029
Вес при легком бетоне с объемным весом	900	кг	2250
	1000	кг	2430
	1100	кг	2610
	1200	кг	2790
	1300	кг	2970
Площадь: Панели брутто		м²	9.13
Площадь: проемов		м²	2.56
Площадь: Панели нетто		м²	6.57

Примечания.

1. Арматурный блок см. лист N 26
2. Детали опалубки и армирования см. выпуск 0-2 „Общие материалы и унифицированные детали панелей толщиной 350 мм."
3. Заполнение проемов столяркой см. лист N 29

ТК	Панели группы НР2, одношаговые, толщиной 350 мм.	серия 1.1 2-1
1971	Фасады и схема армирования панелей НР2-34.27.35-1б-1 и НР2-34.27.35-1бл-1	выпуск 1-5

ЦНИИЭП жилища

Нач. отд. N 17 | Гл. инж. отд. | Гл. инж. пр-та | Рук. гр. | Ст. инж. | Б. Шляпин | Н. Росинский | Г. Бабынин | И. Подгузова | Проверил | Рук. группы | А. Голубева | Согласовано: Гл. технолог | Н. Гайсинский | Дата | Инв. N | Взамен

11905-08

АБНР 2-34-1б-1

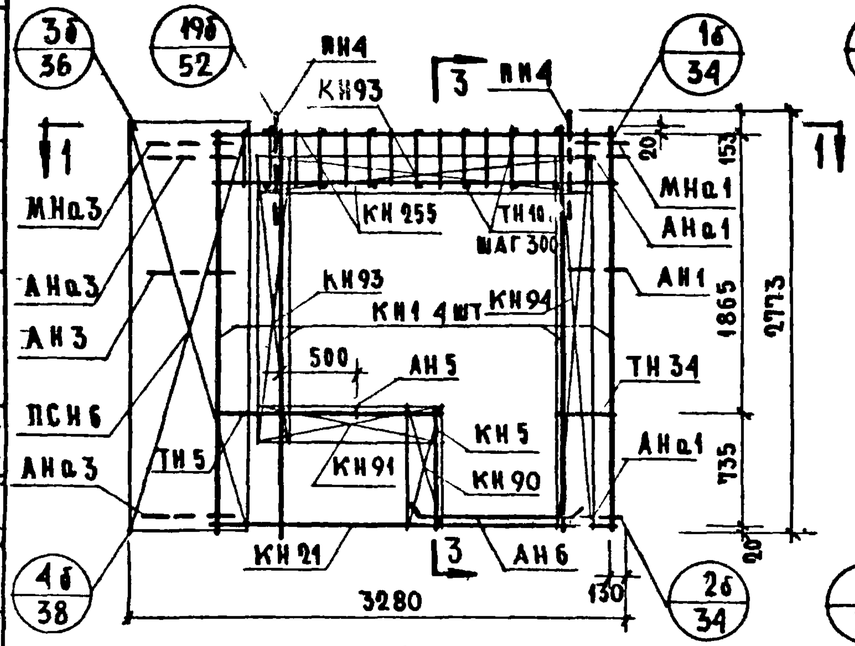

АБНР 2-34-1бл-1

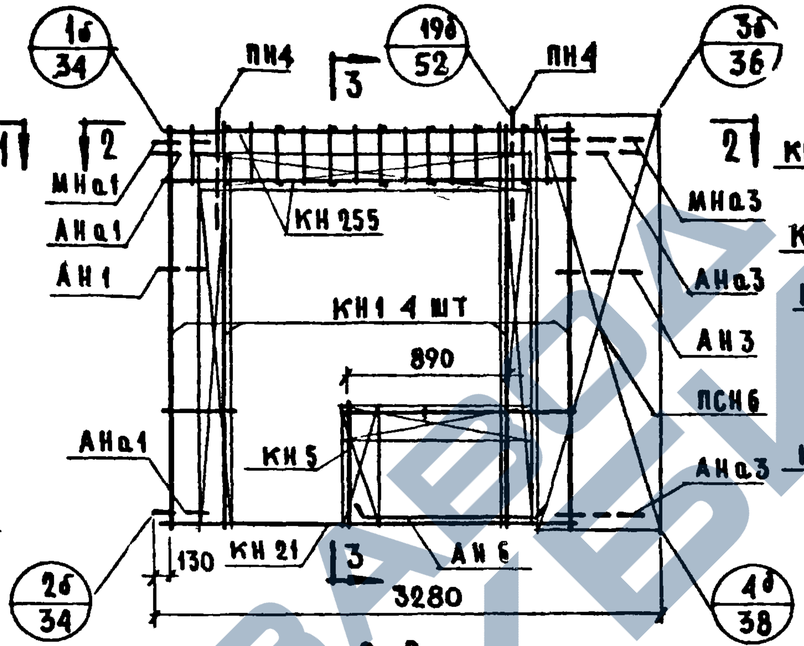

3-3

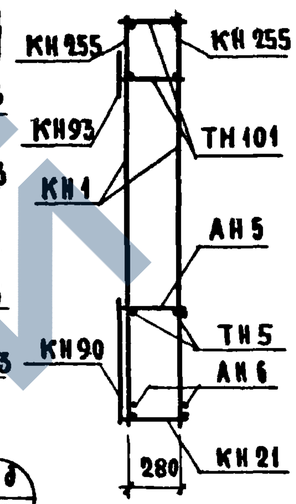

1-1

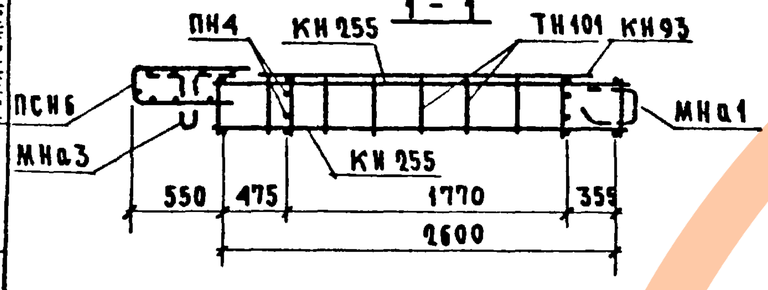

2-2

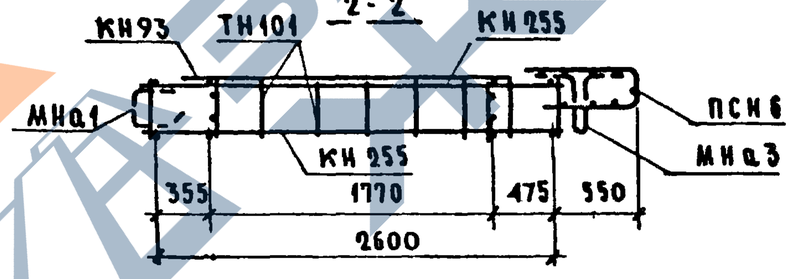

Спецификация арматурных и закладных деталей на блок

Марка детали	Кол. шт.	N листа	N альбома
КН 1	4	1	2-2
КН 5	1	1	"
КН 21	1	3	"
КН 90	1	14	"
КН 91	1	14	"
КН 93	2	14	"
КН 94	1	14	"
КН 255	2	25	"
ТН 101	18	38	"
ТН 5	2	36	"
ТН 34	2	37	"
ПСН-6	1	30	"
АН 1	1	33	"
АН 3	1	32	"
АН 5	1	33	"
АН 6	2	33	"
АНа1	2	32	"
АНа3	2	32	"
МНа1	1	34	"
МНа3	1	34	"
ПН4	2	31	"
МН4*	2	35	"

* Установку закладных деталей МН4 производить по опалубочному чертежу фасада лист №25

Выборка стали на изделие

Класс или марка стали	А III			А I		А II	В I	В СТ3 КП			На изделие кг			На 1 м² изделия кг		
Диаметр, профиль	ф6	ф8	ф10	ф12	ф14	ф10	ф4	-30×6	-80×6		Армат. детали	Заклад. детали	Всего	Армат. детали	Заклад. детали	Всего
Длина, м	21.960	26.300	10.560	9.600	3.200	1.00	92.550	0.095	0.300							
Вес, кг	4.740	10.390	6.516	8.525	3.866	0.618	9.070	0.134	1.130		40.952	4.028	44.980	6.22	0.61	6.83

Примечания: 1. Арматурный блок АБНР 2-34-1б-1 является зеркальным по отношению к блоку АБНР 2-34-1бл-1 поэтому на чертеже приведены размеры и положение деталей характеризующие его отличие от основного.
2. Прерывистой линией показаны детали, фиксируемые в проектное положение после установки арматурного блока в форму.

ТК	Панели группы НР2, одношаговые, толщиной 350 мм	Серия 1.132-1
1971	Арматурные блоки АБНР 2-34-1б-1 и АБНР 2-34-1б.л.-1	Выпуск 1-5 / Лист 5

Согласовано: Ст. науч. сотр. В. Королев; Ст. инж. А. Голубева; Ст. инж. Н. Росин; Гл. инж. пр. Г. Бабынин; Рук. гр. И. Подгузова; Рук. гр. Н. Герман; Инж. отд. Б. Ш.

Инвент. №; Взамен; Дата

Проверил: Рук. группы И. Подгузова

Цинизп жилища

11309-0с 37

НР2-37.27.35-1б-1 Фасад

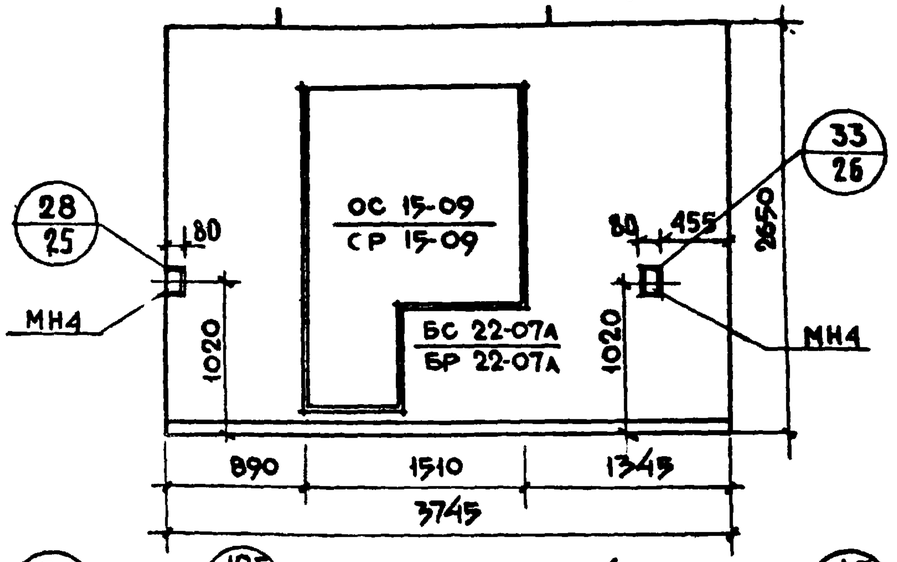

Вид с внутренней стороны

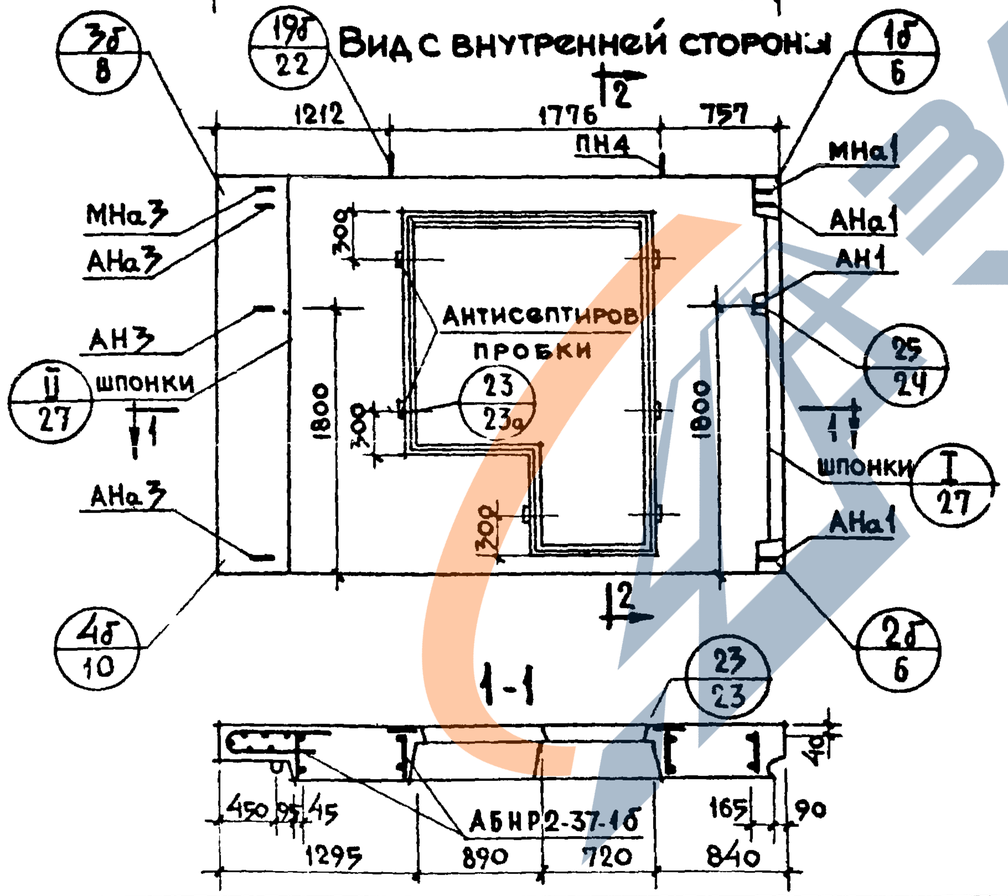

НР2-37.27.35-1б-1 Схема фасада

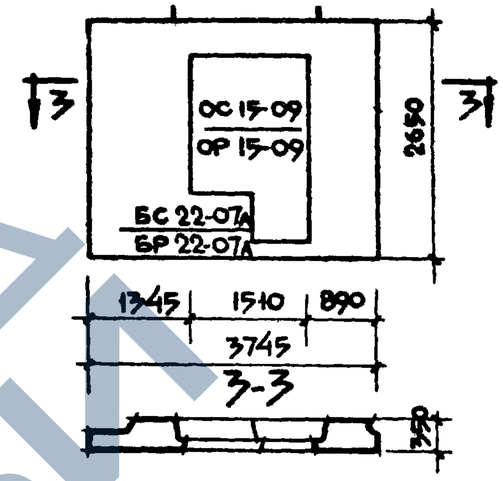

2-2

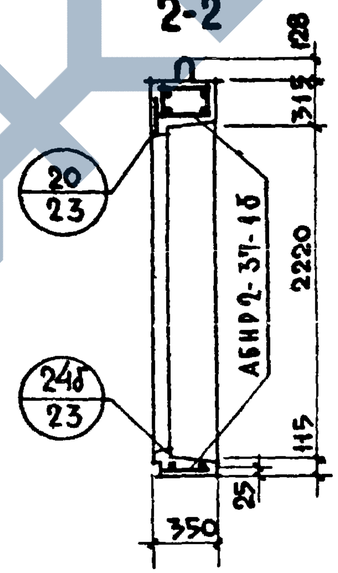

Характеристика изделия

Объем легкого бетона М-75		м³	1.993
То же на 1м² изделия			0.263
Объем фактурного слоя			0.209
То же на 1м² изделия			0.028
Вес при легком бетоне с объемным весом	900	кг	2540
	1000		2750
	1100		2960
	1200		3170
	1300		3380
Площадь: Панели брутто		м²	9.93
Площадь: проемов			2.56
Площадь: Панели нетто			7.37

Примечания:

1. Арматурный блок см. лист N28
2. Детали опалубки и армирования см. выпуск 0-2 „Общие материалы и унифицированные детали панелей толщиной 350мм".
3. Заполнение проемов столяркой см. лист N39

ТК	Панели группы НР2, одношаговые, толщиной 350мм.	серия 1.132-1	
1971	Фасады и схема армирования панелей НР2-37.27.35-1б-1 и НР2-37.27.35-1б-1	выпуск 1–5	лист 27

Жилища

Согласовано: Госстрой, Гл. технолог, А. Кузубева, Н. Гайсинский

Проверил: Гл. инж. пр., Рук. гр., Б. Шишкин, Н. Росинский, Г. Бабынин, И. Подгузова

Нач. отд., Гл. инж. отд., Рук. гр., А. Кузубева, А. Кузубева

Инв. N, Взамен, Дата

АБНР 2-37-1б-1

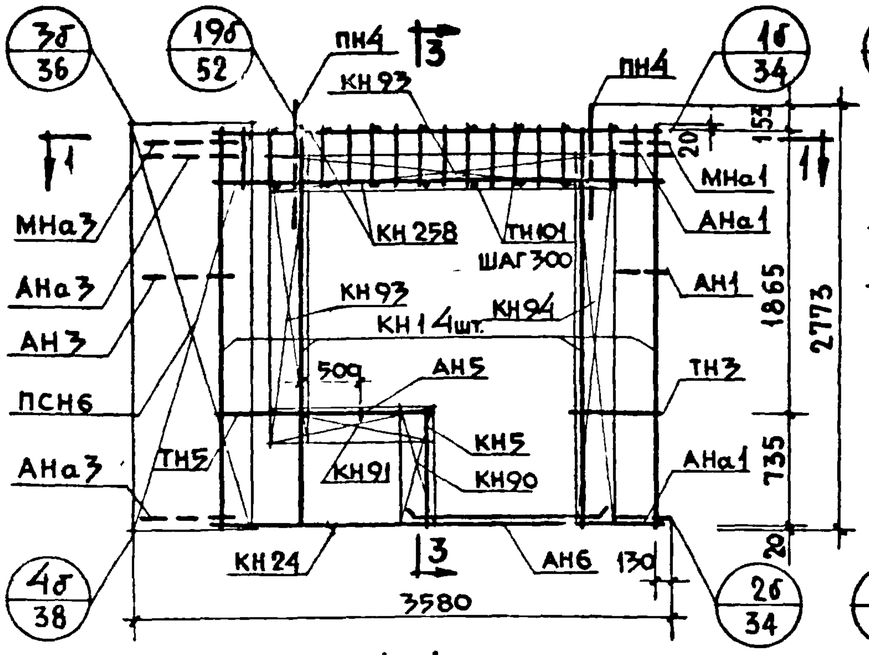

АБНР 2-37-1бл-1

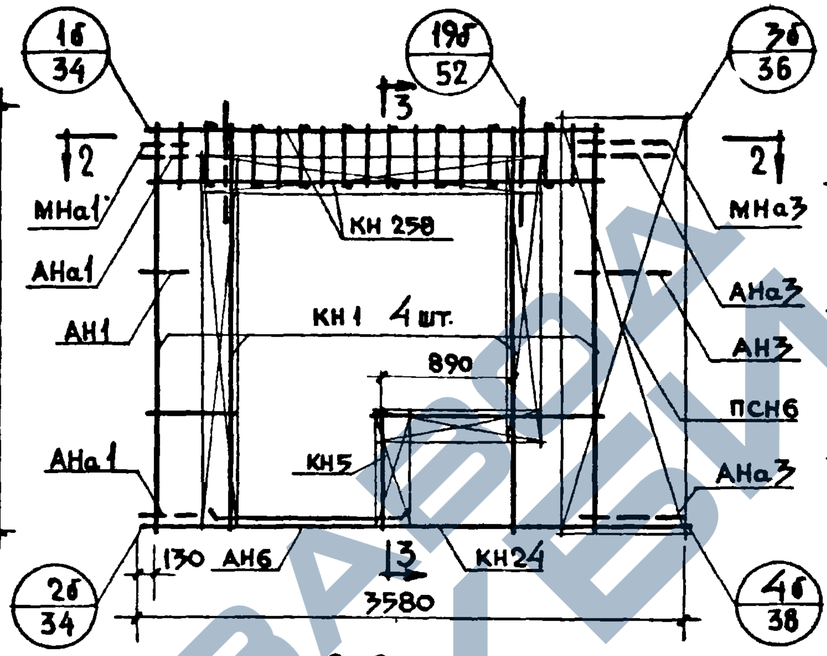

1-1

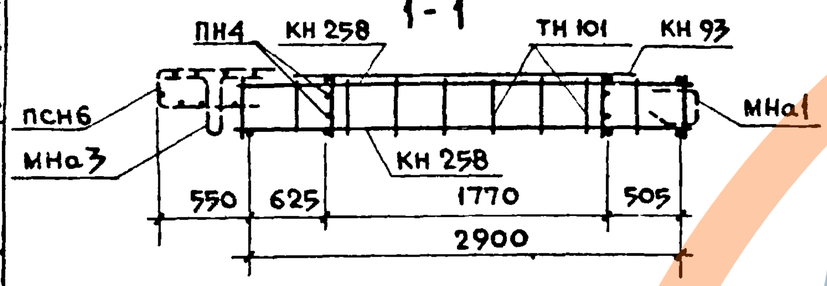

2-2

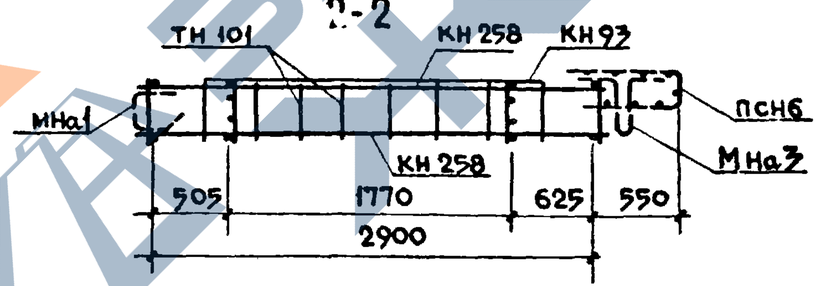

3-3

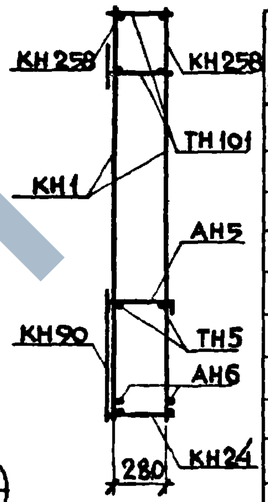

Спецификация арматурных и закладных деталей на блок

Марка детали	Кол. шт.	N листа	N альбома
КН 1	4	1	2-2
КН 5	1	1	"
КН 24	1	3	"
КН 90	1	14	"
КН 91	1	14	"
КН 93	2	14	"
КН 94	1	14	"
КН 258	2	25	"
ТН 101	20	38	"
ТН 5	2	36	"
ТН 37	2	37	"
ПСН6	1	30	"
АН 5	1	33	"
АН 6	2	33	"
АНа1	2	32	"
АНа3	2	32	"
АН 1	1	32	"
АН 3	1	32	"
МНа1	1	34	"
МНа3	1	34	"
ПН 4	2	31	"
МН4*	2	35	"

* Установку закладных деталей МН4 производить по опалубочному чертежу фасада лист №27

Выборка стали на изделие

Класс или марка стали	А III			А I		А II	В I		В СТ3 КП		На изделие кг			На 1 м² изделия кг		
Диаметр, профиль	ф 6	ф 8	ф 10	ф 12	ф 14	ф 10	ф 4		-30×6	-80×6	Армат. детали	Заклад детали	Всего	Армат. детали	Заклад детали	Всего
Длина, м	24.240	26.620	11.760	9.600	3.200	1.00	93.120		0.095	0.300						
Вес, кг	5.280	10.515	7.256	8.525	3.866	0.618	9.126		0.134	1.130	42.422	4.028	46.450	5.73	0.55	6.28

Примечания: 1. Арматурный блок АБНР 2-37-1б-1 является зеркальным по отношению к блоку АБНР 2-37-1бл-1 поэтому на чертеже приведены размеры и положение деталей характеризующие его отличие от основного.
2. Прерывистой линией показаны детали, фиксируемые в проектное положение после установки арматурного блока в форму.

ТК	Панели группы НР 2, одношаговые, толщиной 350 мм	Серия 1.132-1
1971	Арматурные блоки АБНР 2-37-1б-1; АБНР 2-37-1бл-1	Выпуск 1-5 / Лист 28

ЦНИИЭП жилища

Гл. инж. пр. | Рук. гр. | Рук. гр. | Г. Бабынин | И. Подгузова | Проверил | Рук. группы | И. Подгузова | Взамен

11909 08 39

НР2-40.27.35-1б-1 Фасад

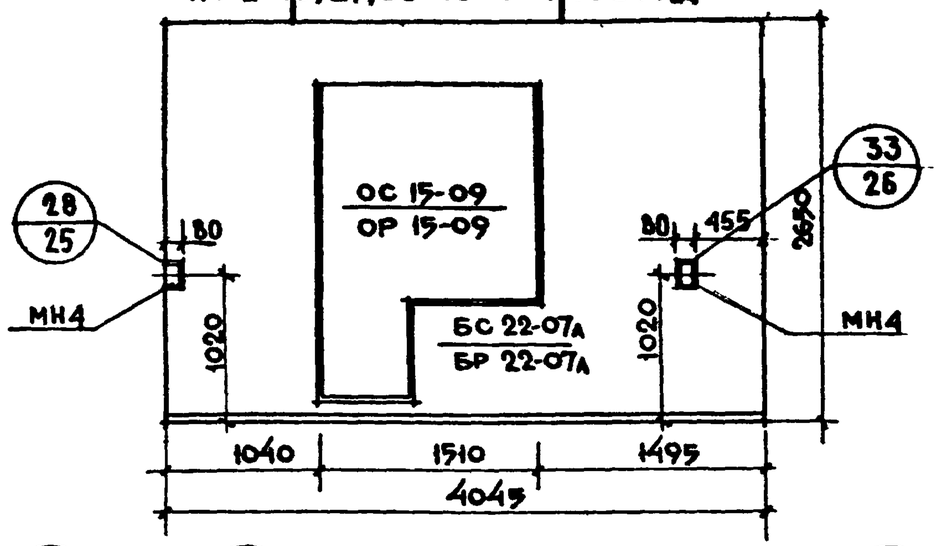

НР2-40.27.35-1бл-1 Схема фасада

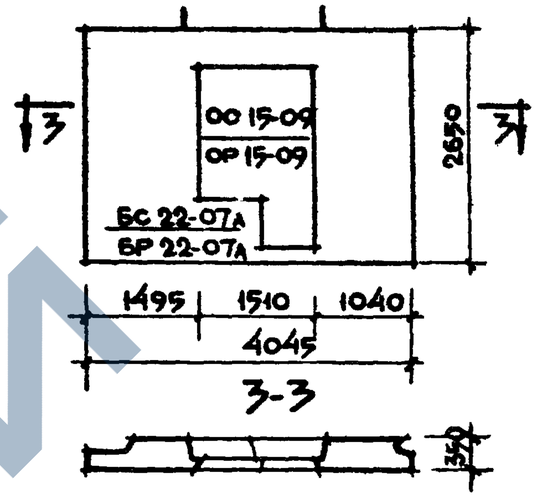

Вид с внутренней стороны

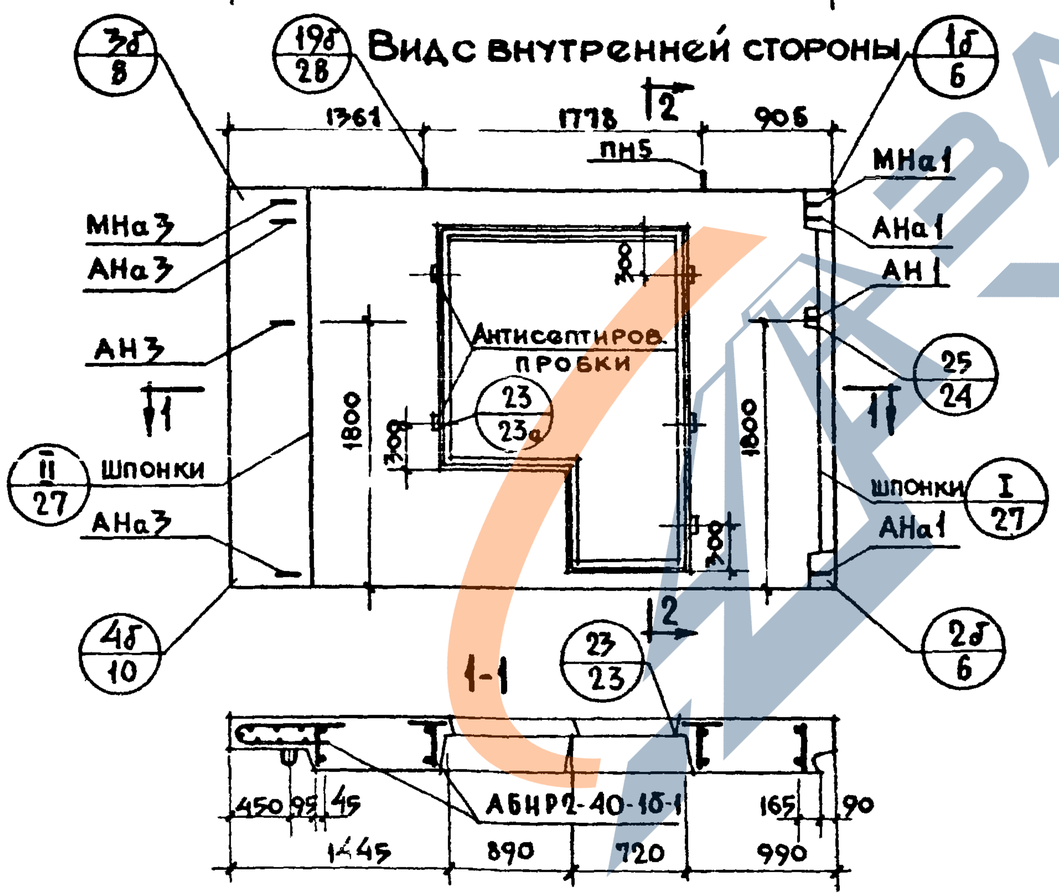

2-2

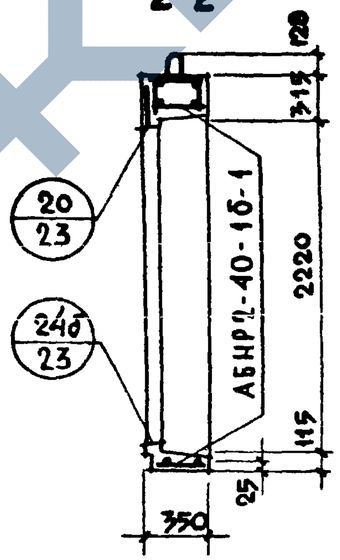

Характеристика изделия

Объем легкого бетона		м³	2.191
То же на 1 м² изделия		м³	0.269
Объем фактурного слоя		м³	0.229
То же на 1 м² изделия		м³	0.028
Вес при легком бетоне с объемным весом	900	кг	2.830
	1000	кг	3070
	1100	кг	3310
	1200	кг	3540
	1300	кг	3780
Площадь: Панели брутто		м²	10.72
Площадь: проемов		м²	2.56
Площадь: Панели нетто		м²	8.16

Примечания.

1. Арматурный блок см. лист N 30
2. Детали опалубки и армирования см. выпуск 0-2 „Общие материалы и унифицированные детали панелей толщиной 350 мм."

ТК	Панели группы НР2, одношаговые, толщиной 350 мм.	Серия 1.132-1
1971	Фасады и схема армирования панелей НР2-40.27.35-1б-1 и НР2-40.27.35-1бл-1	Выпуск 1-5 / Лист 29

ЦНИИЭП жилища

Нач. отд. N17 | Гл. инж. отд. | Гл. инж. пр. | Рук. гр. | Б. Шляпин | Н. Росинский | Г. Бабынин | И. Подгузова | Ст. инж. | А. Голубева | Проверил | Рук. группы | И. Подгузова | Согласовано: Гл. технолог | Н. Гайсинский | Дата | Инв. N | Взамен

11809-08 40

АБНР 2-40-1б-1

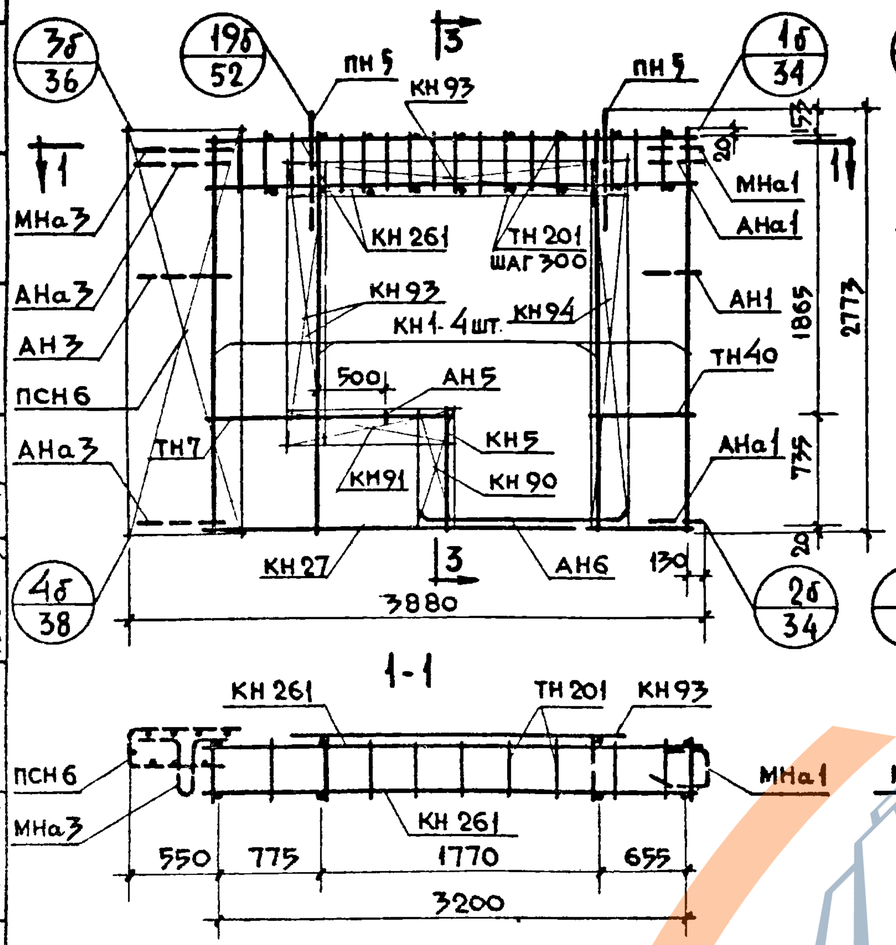

АБНР 2-40-1бл-1

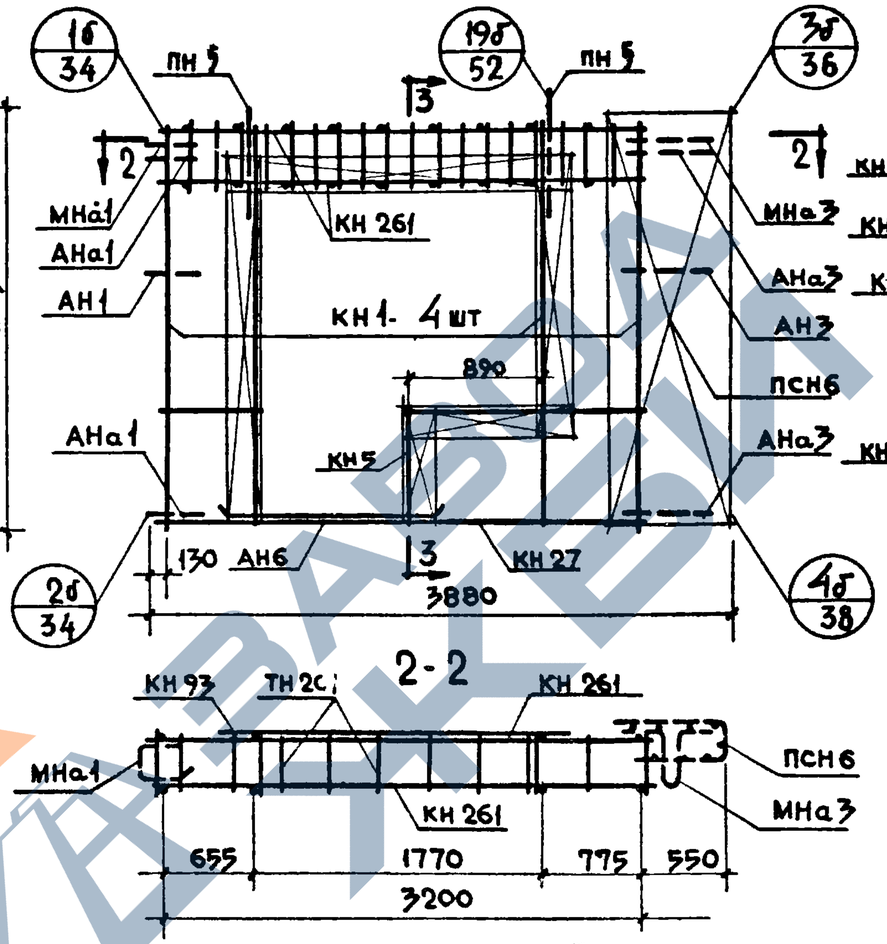

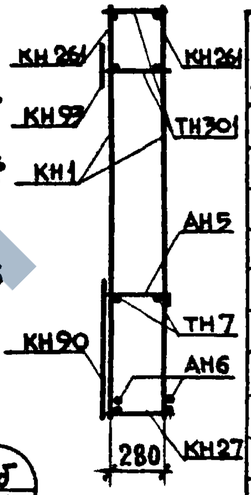

3-3 Спецификация арматурных и закладных деталей на блок

Марка детали	Кол. шт.	N листа	N альбома
КН 1	4	1	2-2
КН 5	1	1	"
КН 27	1	3	"
КН 90	1	14	"
КН 91	1	14	"
КН 93	2	14	"
КН 94	1	14	"
КН 261	2	26	"
ТН 201	22	38	"
ТН 7	2	36	"
ТН 40	2	37	"
ПСН 6	1	30	"
АН 5	1	33	"
АН 6	2	33	"
АНа1	2	32	"
АНа3	2	32	"
АН 1	1	32	"
АН 3	1	32	"
МНа1	1	34	"
МНа3	1	34	"
ПН 5	2	31	"
МН4*	2	35	"

1-1

2-2

Выборка стали на изделие

* Установку закладных деталей МН4 производить по опалубочному чертежу фасада лист № 29

Класс или марка стали	А III			А I		А II	В I		В ст 3 кп		На изделие кг			На 1 м² изделия кг		
Диаметр, профиль	ф 6	ф 8	ф 10	ф 12	ф 16	ф 10	ф 4		-30×6	-80×6	Армат. детали	Заклад. детали	Всего	Армат. детали	Заклад. детали	Всего
Длина, м	19.700	32.440	12.960	10.800	3.800	1.00	93.770		0.095	0.300						
Вес, кг	4.390	13.00	7.996	9.630	5.996	0.618	9.189		0.134	1.130	47.875	4.028	51.903	5.86	0.49	6.35

Примечание: 1. Арматурный блок АБНР 2-40-1б-1 является зеркальным по отношению к блоку АБНР 2-40-1бл-1, поэтому на чертеже приведены размеры и положение деталей характерезующие его отличие от основного.
2. Прерывистой линией показаны детали, фиксируемые в проектное положение после установки арматурного блока в форму.

ТК	Панели группы НР2, одношаговые, толщиной 350 мм	Серия 1.132-1	
1971	Арматурные блоки АБНР 2-40-1б-1; АБНР 2-40-1бл-1	Выпуск 1-5	Лист 30

Дата | Инв N | Взамен

Согласовано: В. Королев; Ст. науч. сотр.; А. Голубева; Ст. инж.; Б. Шляпин; Н. Росинский; Г. Бабынин; И. Подгузова; Ю. Герман

Проверил: Рук. группы; И. Подгузова

Нач. отд. МП; Гл. инж. отд.; Гл. инж. пр.; Рук. гр.; Рук. гр.

ЦНИИЭП жилища

НР2-37.27.35-2б Фасад

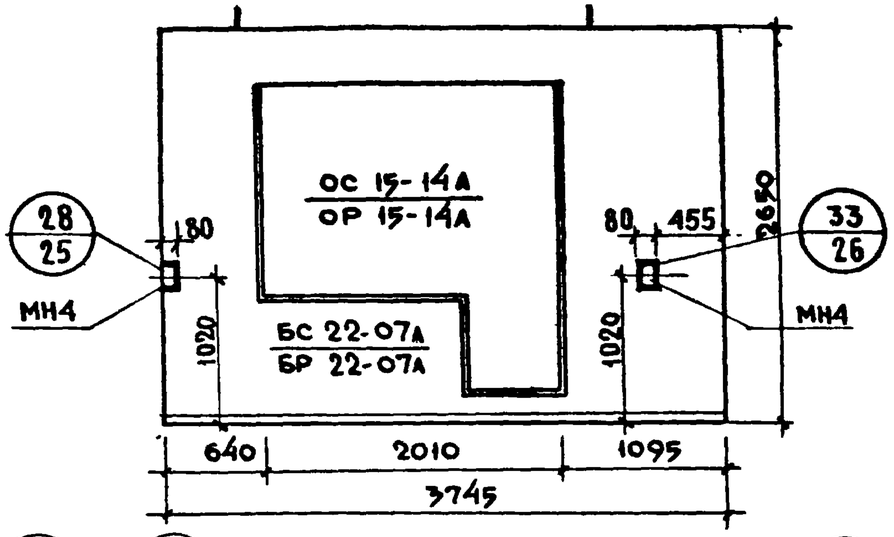

Вид с внутренней стороны

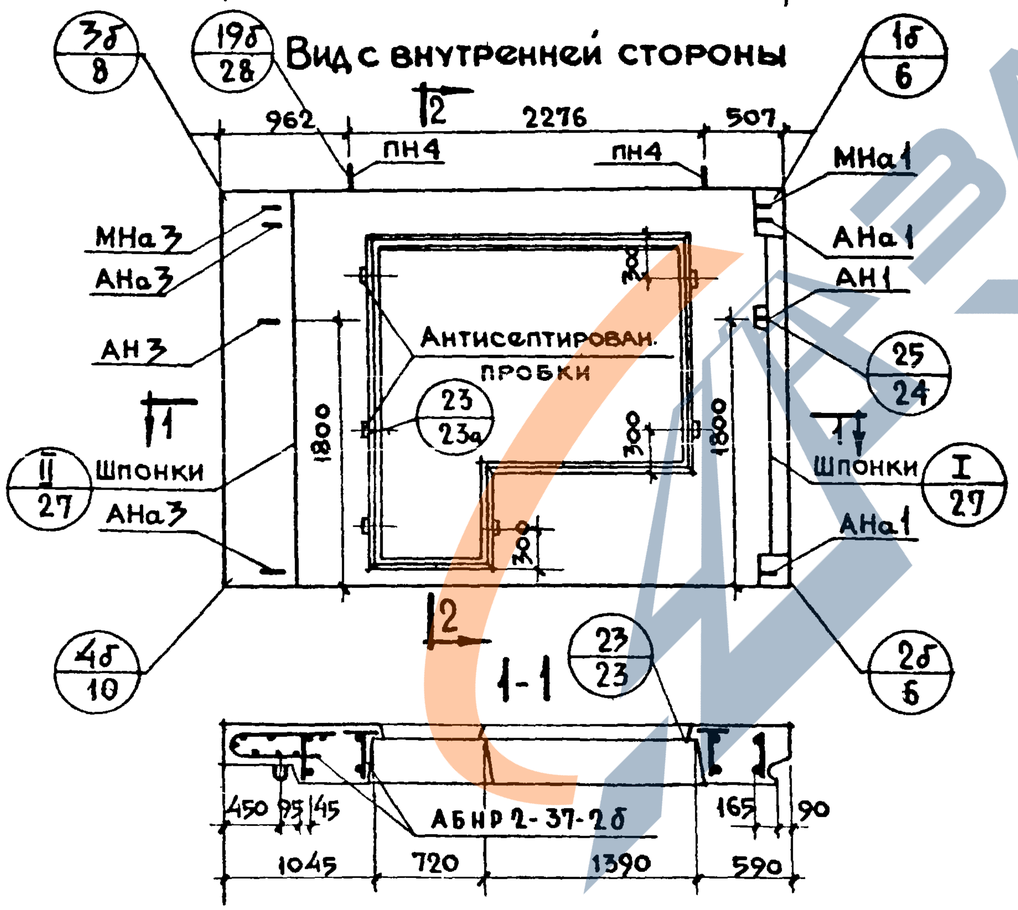

НР2-37,27.35-2бл Схема фасада

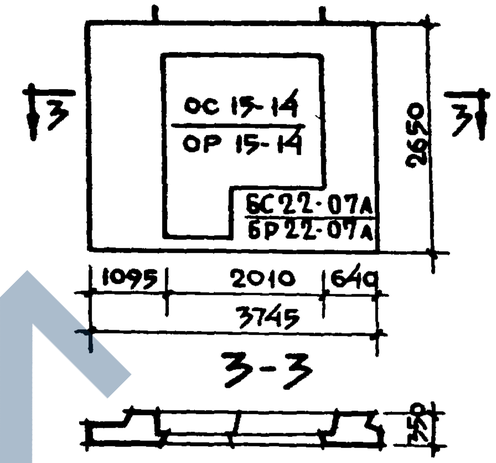

Характеристика изделия

Объем легкого бетона		м³	1.752
Тоже на 1м² изделия			0.264
Объем фактурного слоя			0.195
Тоже на 1м² изделия			0.029
Вес при легком бетоне с объемным весом	900	кг	2390
	1000		2580
	1100		2770
	1200		2960
	1300		3150
Площадь: Панели брутто		м²	9 93
Площадь: проемов			3 30
Площадь: Панели нетто			6 63

2-2

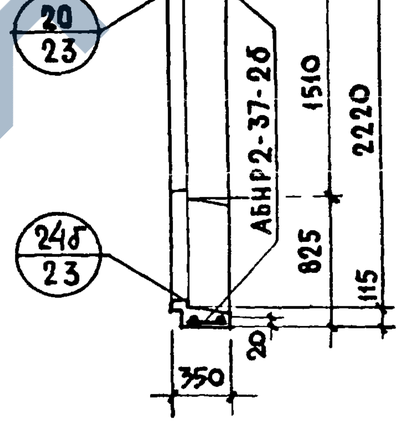

Примечания:

1. Арматурный блок см. лист N 32
2. Детали опалубки и армирования см выпуск О-2„Общие материалы и унифицированные детали панелей толщиной 350мм."
3. Заполнение проемов столяркой см. лист 35

ТК	Панели группы НР2, одношаговые, толщиной 350мм	серия	1.132-1
1971	Фасады и схема армирования панелей НР2-37.27.35-2б и НР2-37.27.35-2бл	выпуск 1–5	лист 31

ЦНИИЭП жилища

Нач. отд. №17 — Гл. инж. отд. — Гл. инж. пр — Рук. груп. — Ст. инж. — Рук. груп. — Гл. технолог — Рук. груп.

Согласовано: Дата — Инв. № — Взамен

Проверил: А. Голубева — Ц. Подгузова — Н. Росинский — Г. Бабынин — И. Подгузова

АБНР 2-37-2б

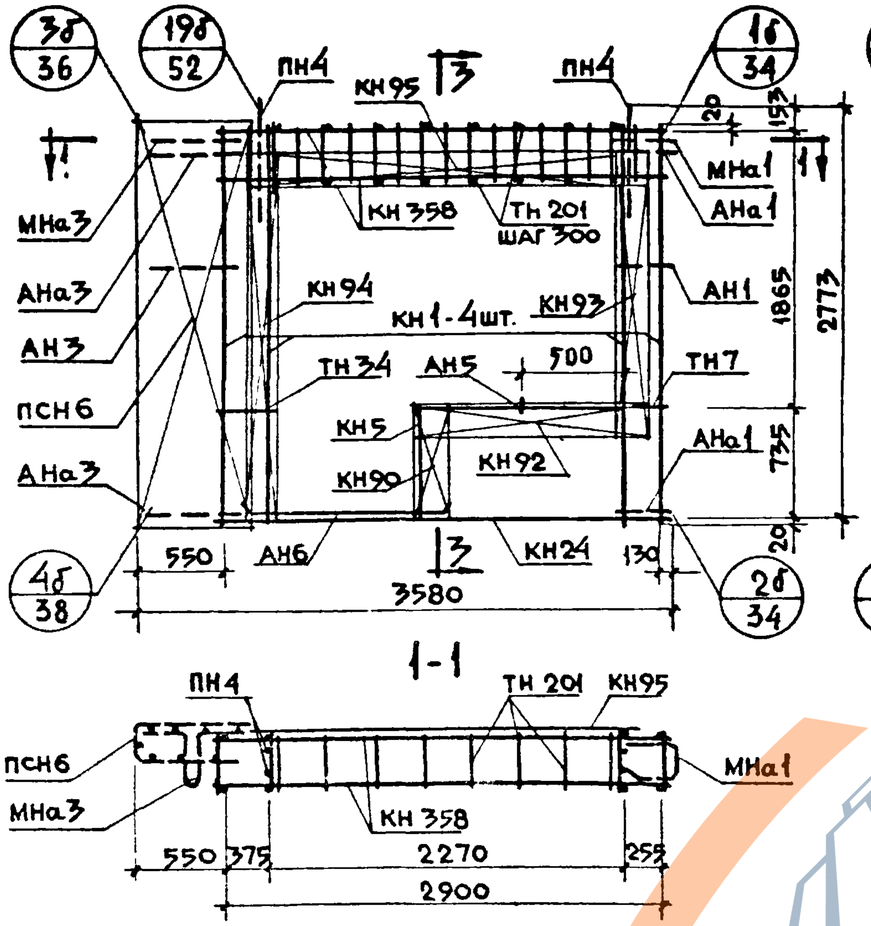

АБНР 2-37-2бл

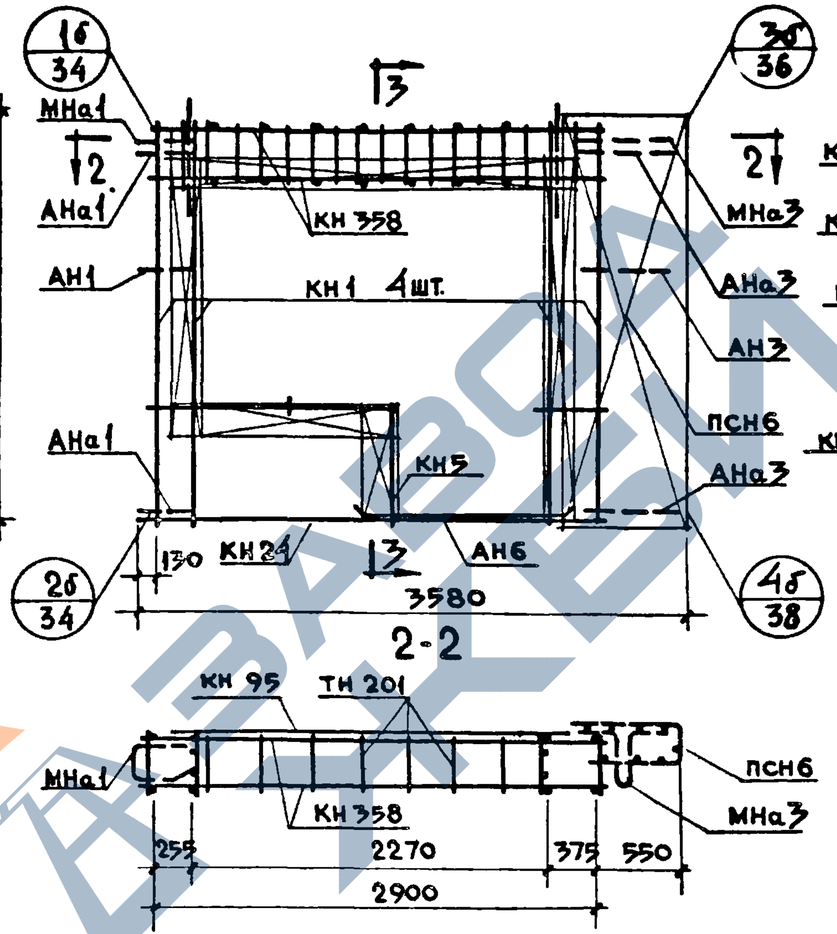

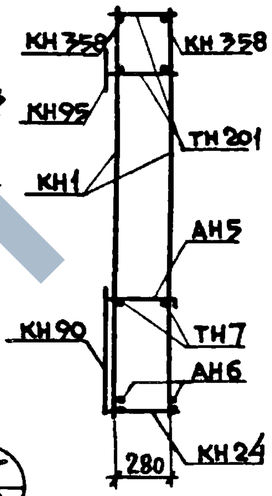

Спецификация арматурных 3-3 и закладных деталей на блок

Марка детали	Кол. шт	N листа	N альбома
КН1	4	1	2-2
КН5	1	1	"
КН24	1	3	"
КН90	1	14	"
КН92	1	14	"
КН93	1	14	"
КН94	1	14	"
КН95	1	14	"
КН358	2	28	"
ТН201	20	38	"
ТН7	2	36	"
ТН34	2	37	"
ПСН6	1	30	"
АН5	1	33	"
АН6	2	33	"
АНа1	2	32	"
АНа3	2	32	"
АН1	1	32	"
АН3	1	32	"
МНа1	1	34	"
МНа3	1	34	"
ПН4	2	31	"
МН4*	2	35	"

1-1

2-2

Выборка стали на изделие

Класс или марка стали	А III			А I		А II	В I	В СТ3 КП			На изделие кг			На 1 м² изделия кг		
Диаметр, профиль	ф6	ф8	ф12	ф12	ф14	ф10	ф4	-30×6	-80×6		Армат. детали	Заклад. детали	Всего	Армат. детали	Заклад. детали	Всего
Длина, м	7.440	43.300	11.760	9.600	3.200	1.00	97.040	0.095	0.300							
Вес, кг	1.652	17.104	10.443	8.525	3.866	0.618	9.510	0.134	1.130		48.953	4.028	52.981	7.36	0.61	7.90

* Установку закладных деталей МН4 производить по опалубочному чертежу фасада лист №31

Примечание: 1. Арматурный блок АБНР 2-37-2б является зеркальным по отношению к блоку АБНР 2-37-2бл поэтому на чертеже приведены размеры и положение деталей характерезующие его отличие от основного.

2. Прерывистой линией показаны детали, фиксируемые в проектное положение после установки арматурного блока в форму.

ТК	Панели группы НР2, одношаговые, толщиной 350 мм	Серия 1.132-1
1971	Арматурные блоки АБНР 2-37-2б; АБНР 2-37-2бл	Выпуск 1-5 / Лист 32

Согласовано: Ст. науч. сотр. В. Королев; Дата; Инв. №; Взамен

Ст. инж. А. Голубева; Б. Шляпин; Н. Росинский; Г. Бабынин; И. Подгузова; Ю. Герман; Рук. группы; Н. Подгузова

Нач. отд. №17; Гл. инж. отд.; Гл. инж. пр.; Рук. гр.; Рук. гр.

ЦНИИЭП жилища

11909-08 43

НР2-40.27.35-2б Фасад

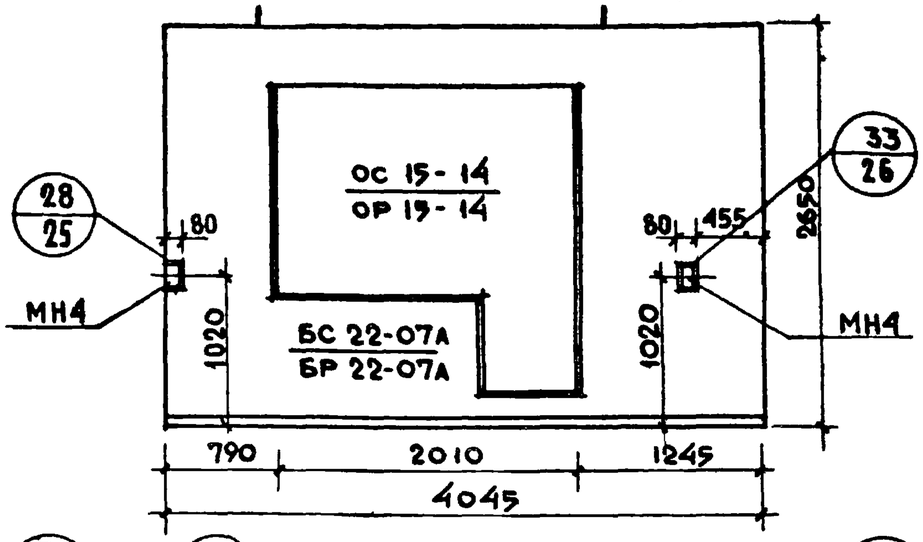

НР2-40.27.35-2бА Схема фасада

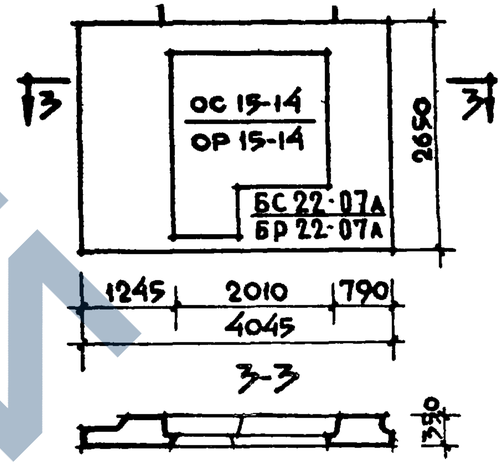

Вид с внутренней стороны

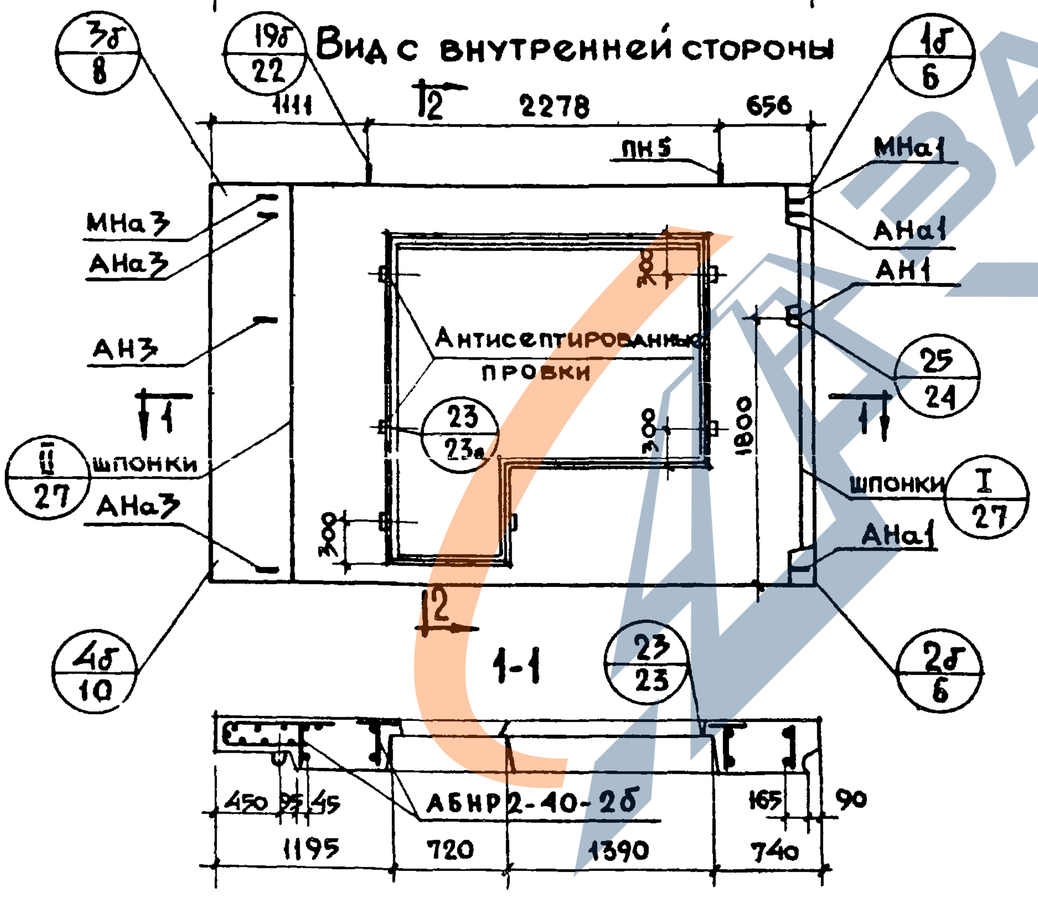

2-2

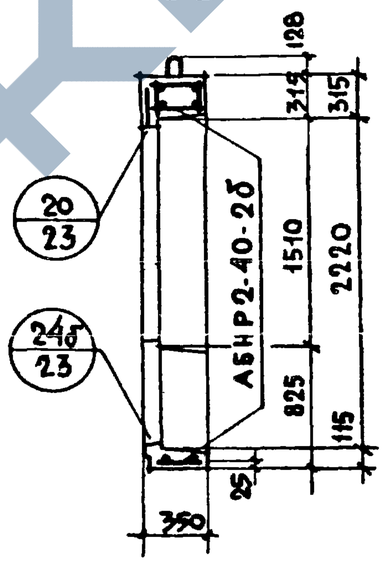

Характеристика изделия

Объем легкого бетона		м³	2.009
То же на 1м² изделия			0.271
Объем фактурного слоя			0.214
То же на 1м² изделия			0.029
Вес при легком бетоне с объемным весом	900	кг	2680
	1000		2900
	1100		3117
	1200		3340
	1300		3550
Площадь	Панели брутто	м²	10.72
	проемов		3.30
	Панели нетто		7.42

Примечания:

1. Арматурный блок см. лист N 34
2. Детали опалубки и армирования см. выпуск О-2, Общие материалы и унифицированные детали панелей толщиной 350 мм.
3. Заполнение проемов столяркой см лист N 39

ТК	Панели группы НР2, одношаговые, толщиной 350 мм	Серия 1.132-1
1971	Фасады и схема армирования панелей НР2-40 27.35-2б и НР2-40.27.35-2бА	Выпуск 1-5 / Лист 33

Согласовано: Гл. технолог; Н. Гайсинский; Дата; Инв. N; Взамен

Нач. отд. N 17; Гл. инж. отд.; Гл. инж. пр.; Рук. груп.; Б. Шляпин; Н. Росинский; Г. Бабынин; И. Подгузова; Ст. инж.; А. Голубева; Н. Подгузова; Рук. группы

Проверил

ЦНИИЭП жилища

АБНР 2-40-2б

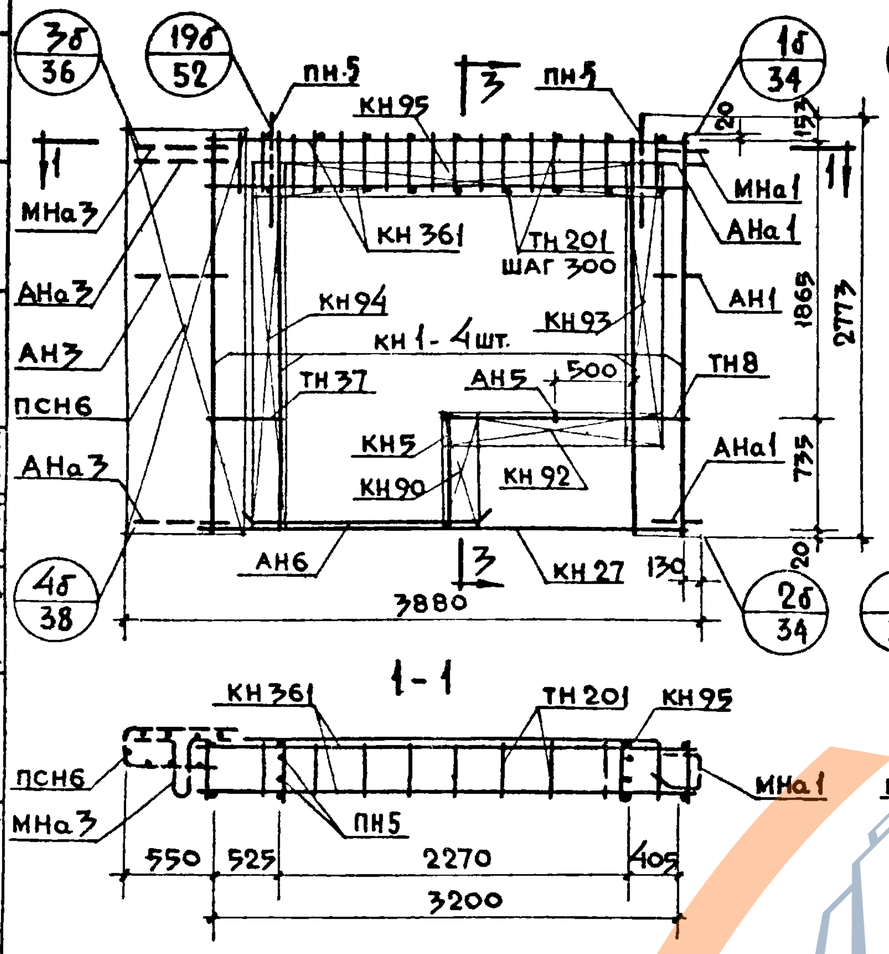

АБНР 2-40-2бл

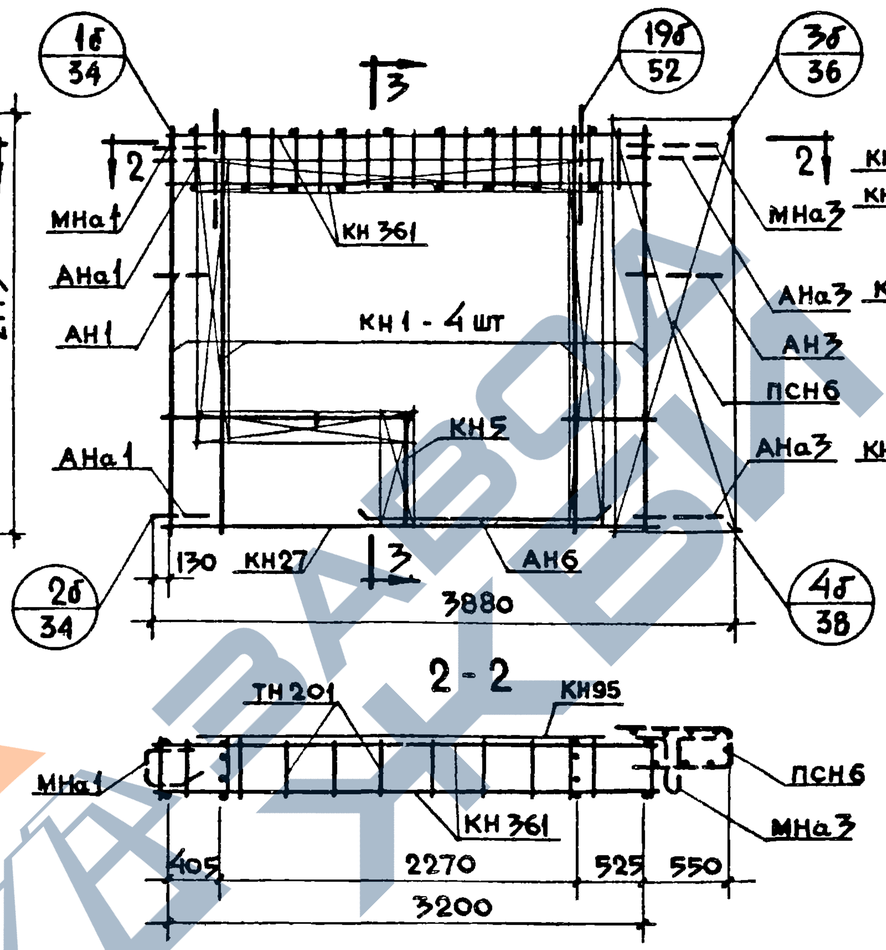

3-3

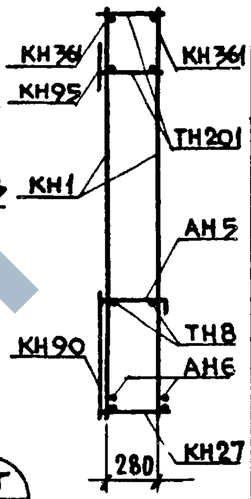

Спецификация арматурных и закладных деталей на блок

Марка детали	Кол. шт.	N листа	N альбома
КН 1	4	1	2-2
КН 5	1	1	"
КН 27	1	3	"
КН 90	1	14	"
КН 92	1	14	"
КН 93	1	14	"
КН 94	1	14	"
КН 95	1	14	"
КН 361	2	28	"
ТН 201	22	38	"
ТН 8	2	36	"
ТН 37	2	37	"
ПСН 6	1	30	"
АН 5	1	33	"
АН 6	2	33	"
АНа 1	2	32	"
АНа 3	2	32	"
АН 1	1	32	"
АН 3	1	32	"
МНа 1	1	34	"
МНа 3	1	34	"
ПН 5	2	31	"
МН 4*	2	36	"

1-1

2-2

Выборка стали на изделие

I ласс или марка стали	А III			А I		А II	В I		В ст 3 кп		На изделие кг			На 1 м² изделия кг		
Диаметр, профиль	ф 6	ф 8	ф 12	ф 12	ф 16	ф 10	ф 4		-30×6	-80×6	Армат. детали	Заклад. детали	Всего	Армат. детали	Заклад. детали	Всего
Длина, м	8.040	45.280	12.960	9.600	3.800	1.00	106,600		0.095	0.300						
Вес, кг	1.785	17.886	11.508	8.525	5.996	0.618	10,520		0.134	1.130	54.074	4.028	58,102	7.30	0.545	7.85

Примечания: 1. Арматурный блок АБНР2-40-2б является зеркальным по отношению к блоку АБНР-2-40-2бл, поэтому на чертеже приведены размеры и положение деталей характеризующие его отличие от основного.
2. Прерывистой линией показаны детали, фиксируемые в проектное положение после установки арматурного блока в форму.

ТК	Панели группы НР2, одношаговые, толщиной 350 мм	Серия 1.132-1
1971	Арматурные блоки АБНР 2-40-2б; АБНР 2-40-2бл	Выпуск 1-5 / Лист 34

Согласовано: Ст. науч. сотр. В. Королев; Дата; Инв. N; Взамен

Проверил: Рук. группы И. Подгузова; Ст. инж. Б. Шляпин; Н. Росинский; Г. Бабынин; И. Подгузова; Ю. Герман; Нач. отд. N 17; Гл. инж. отд.; Гл. инж. пр.; Рук. гр.; Рук. гр.

ЦНИИЭП жилища

11909-08 45

НР2-37.27.35-2б-1 Фасад.

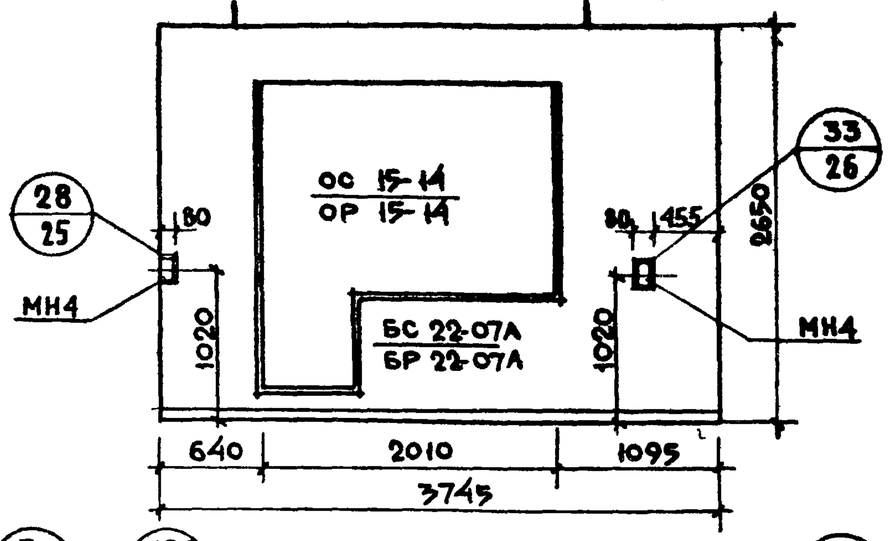

Вид внутренней стороны

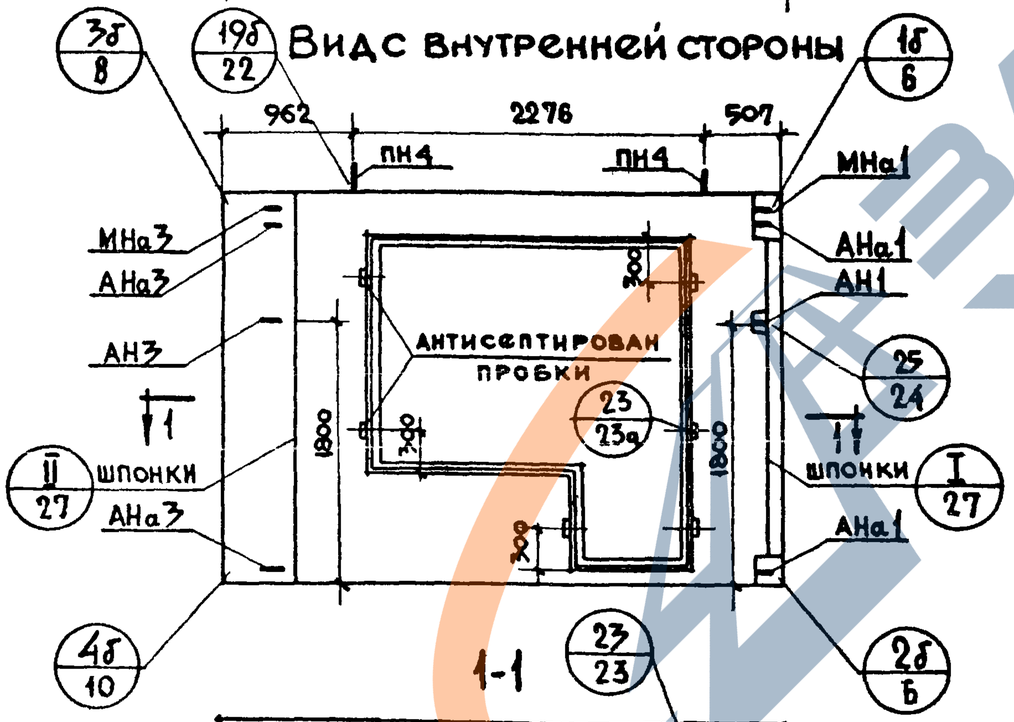

2-2

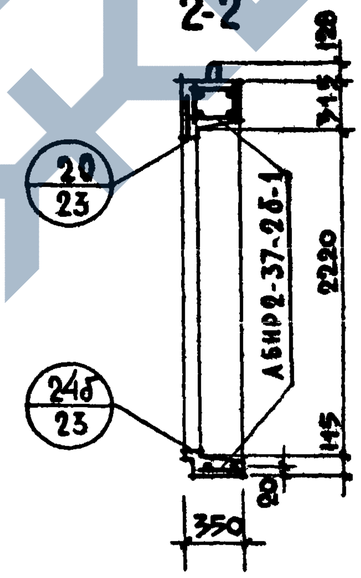

НР2-37.27.35-2б1-1 Схема фасада

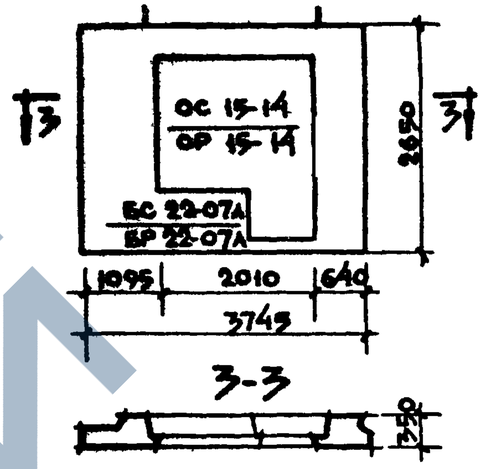

Характеристика изделия

Объем легкого бетона		м³	1.752
То же на 1м² изделия			0.264
Объем фактурного слоя			0.195
Тоже на 1м² изделия			0.029
Вес при легком бетоне с объемным весом	900	кг	2390
	1000		2580
	1100		2770
	1200		2960
	1300		3150
Площадь: Панели брутто		м²	9.93
Площадь: проемов			3.30
Площадь: панели нетто			6.63

Примечания.

1. Арматурный блок см. лист N 36
2. Детали опалубки и армирования см. выпуск 0-2 „Общие материалы и унифицированные детали панелей толщиной 350 мм."
3. Заполнение проемов столяркой см. лист N 3

ТК	Панели группы НР2, одношаговые, толщиной 350 мм.		серия 1.132-1	
1971	Фасады и схема армирования панелей НР2-37.27.35-2б-1 и НР2-37.27.35-2б1-1		выпуск 1-5	лист 35

Щ-ГИПРОЖИЛИЩА

Нач. отд. Б. Шляпин; Гл. инж. отд. И. Росинский; Гл. инж. пр. Г. Бабынин; Рук. гр. И. Подгузова

Согласовано: Дата; Инв. N; Взамен

Гл. технолог; Ст. инж. А. Голубева; Рук. ресурсы; Проверил Н. Подгузова

АБНР 2-37-2б-1

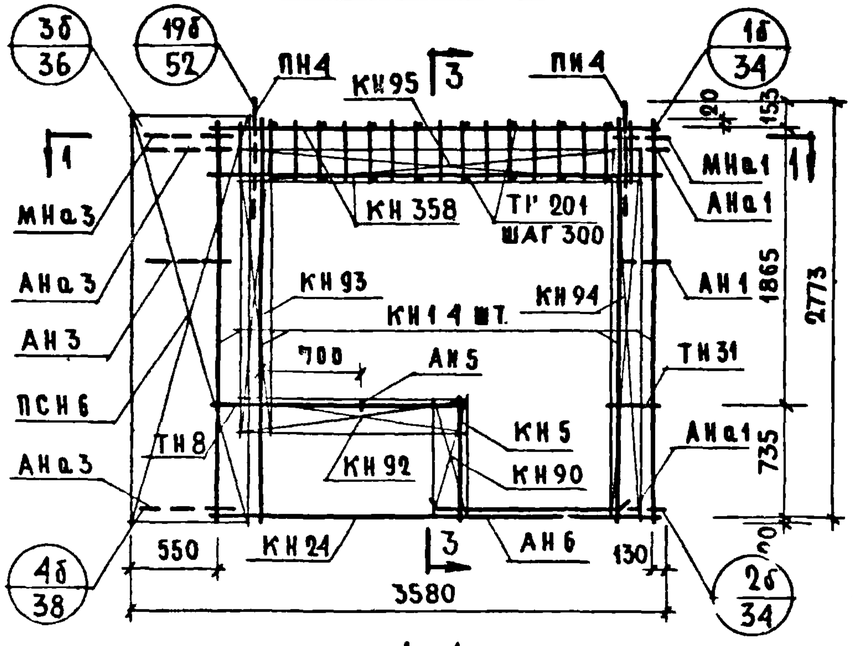

АБНР 2-37-2б.л-1

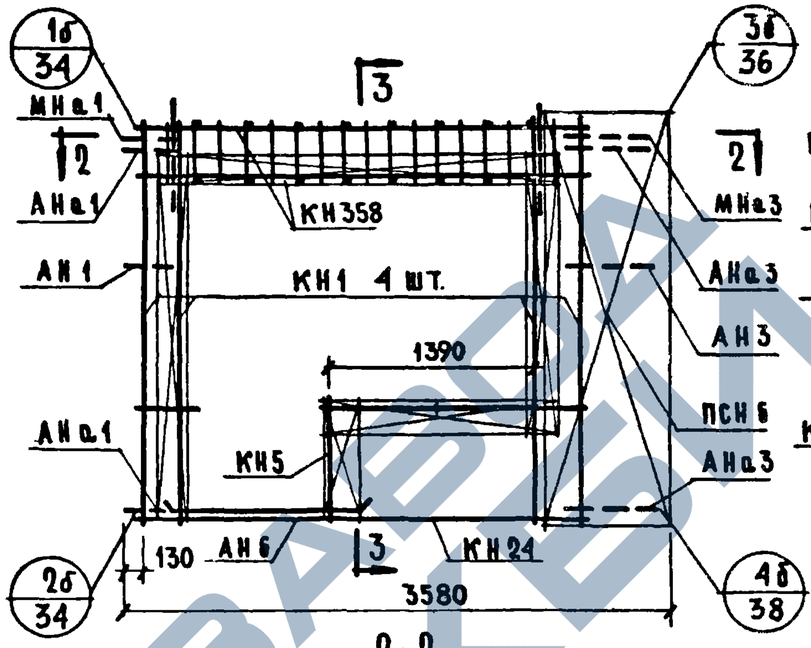

Спецификация арматурных и закладных деталей на блок 3-3

Марка детали	Кол. шт.	N листа	N альбома
КН1	4	1	2-2
КН5	1	1	"
КН24	1	3	"
КН90	1	14	"
КН92	1	14	"
КН93	1	14	"
КН94	1	14	"
КН95	1	14	"
КН358	2	28	"
ТН201	20	38	"
ТН8	2	36	"
ТН31	2	37	"
ПСН6	1	30	"
АН5	1	33	"
АН6	2	33	"
АНа1	2	32	"
АНа3	2	32	"
АН1	1	32	"
АН3	1	32	"
МНа1	1	34	"
МНа3	1	34	"
ПН4	2	31	"
МН4*	2	35	"

1-1

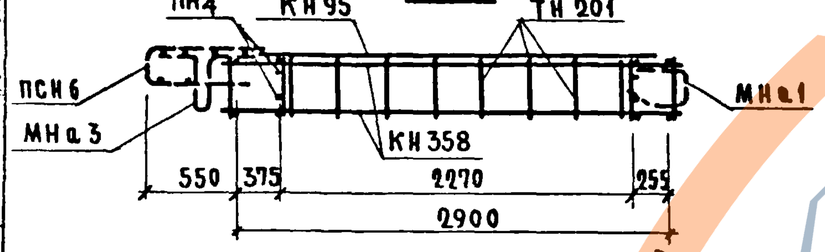

2-2

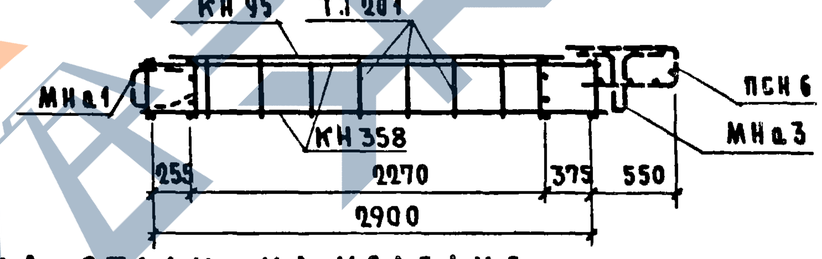

Выборка стали на изделие

Класс или марка стали	A III			A I		A II	B I	Ст3кп			На изделие кг			На 1 м² изделия кг		
Диаметр, профиль	ф6	ф8	ф12	ф12	ф14	ф10	ф4	-30×6	-80×6		Армат. детали	Заклад. детали	Всего	Армат. детали	Заклад. детали	Всего
Длина, м	7.440	43.300	11.760	9.600	3.200	1.00	97.040	0.095	0.300							
Вес, кг	1.652	17.104	10.443	8.525	3.866	0.618	9.510	0.134	1.130		48.954	4.028	52.981	7.36	0.61	7.90

Примечания: 1. Арматурный блок АБНР 2-37-2б-1 является зеркальным по отношению к блоку АБНР 2-37-2бл-1 поэтому на чертеже приведены размеры и положение деталей характеризующие его отличие от основного.
2. Прерывистой линией показаны детали, фиксируемые в проектное положение после установки арматурного блока в форму.

ТК 1971	Панели группы НР2, одношаговые, толщиной 350 мм	Серия 1.132-1
	Арматурные блоки АБНР 2-37-2б-1; АБНР 2-37-2бл-1	Выпуск 1-5 / Лист 36

Инв. № подл. | Подпись и дата | Взам. инв. №

Гл. инж. Ю. Бабаев; Гл. инж. ота Н. Росинский; Гл. инж. пр. Г. Бабынин; Рук. гр. И. Погузова; Рук. гр. Ю. Герман

Согласовано: Стар. инж. А. Бабаева; Стар. инж. В. Королев; Инвент. №

Проверил: Ю. Бабаев; Н. Росинский; Г. Бабынин; И. Погузова; Ю. Герман

Щитовой жилищный

11909-08 47

НР2-40.27.35-2б-1 Фасад

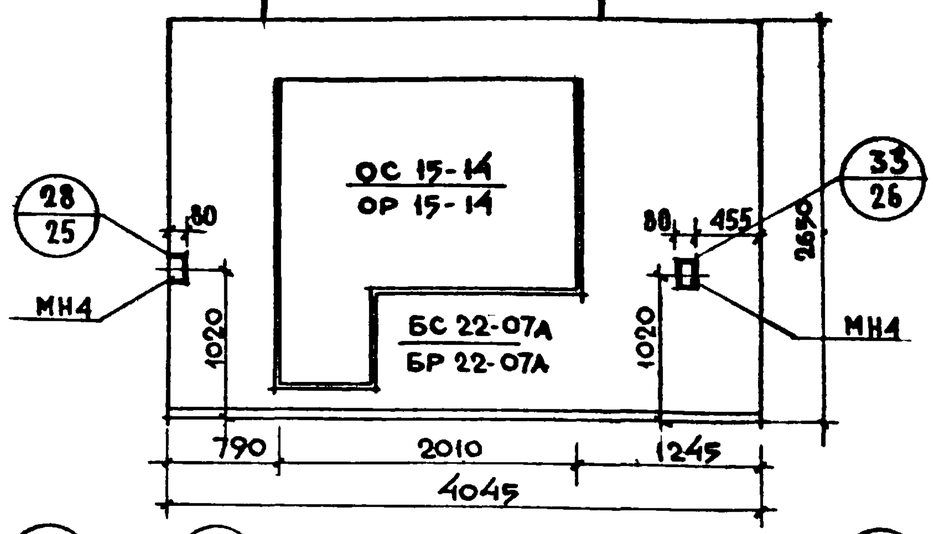

НР2-40.27.35-2бл-1 Схема фасада

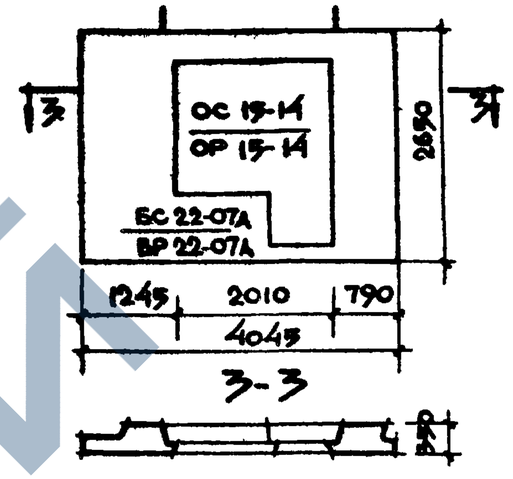

Вид с внутренней стороны

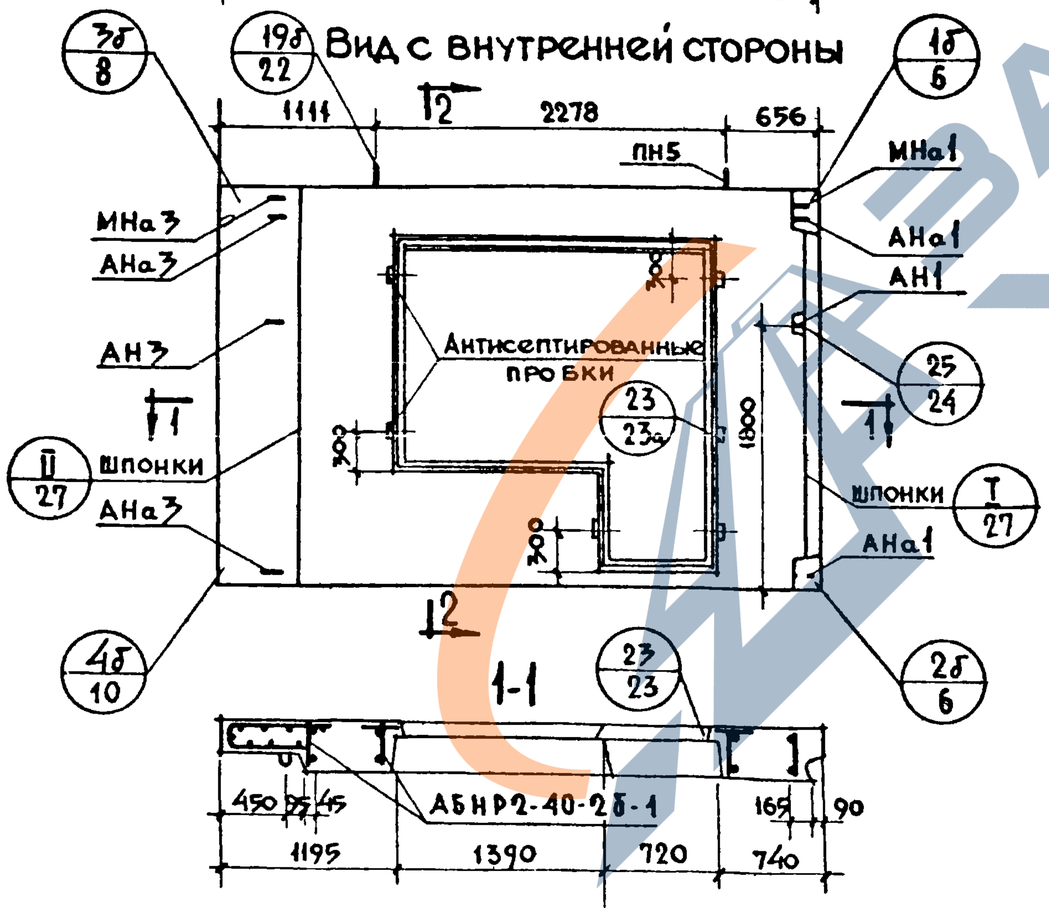

2-2

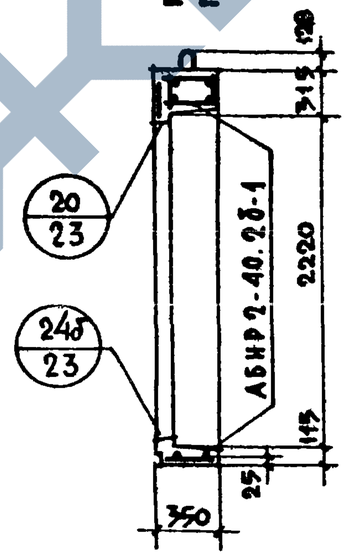

Характеристика изделия

Объем легкого бетона		м³	2.009
То же на 1м² изделия			0.271
Объем фактурного слоя			0.214
То же на 1м² изделия			0.029
Вес при легком бетоне с объемным весом	900	кг	2680
	1000		2900
	1100		3117
	1200		3340
	1300		3550
Площадь	Панели брутто	м²	10.72
	проемов		3.30
	Панели нетто		7.42

Примечания:

1. Арматурный блок см. лист N 38
2. Детали опалубки и армирования см. выпуск 0-2„ Общие материалы и унифицированные детали панелей толщиной 350 мм.

ТК	Панели группы НР2, одношаговые, толщиной 350 мм.	серия 1.132-1
1971	Фасады и схема армирования панелей НР2-40.27.35-2б-1 и НР2-40.27.35-2бл-1	выпуск 1-5 лист 37

ЦНИИЭП жилища

Нач. отд. N17 | Гл. инж. отд. | Гл. инж. пр. | Рук. гр. | Б. Шляпин | Н. Росинский | Г. Бабынин | И. Подгузова | Ст. инж. | А. Голубева | Проверил | Рук. группы | Н. Подрузова | Согласовано: Гл. технолог | Н. Гайсинский | Дата | Инв. N | Взамен

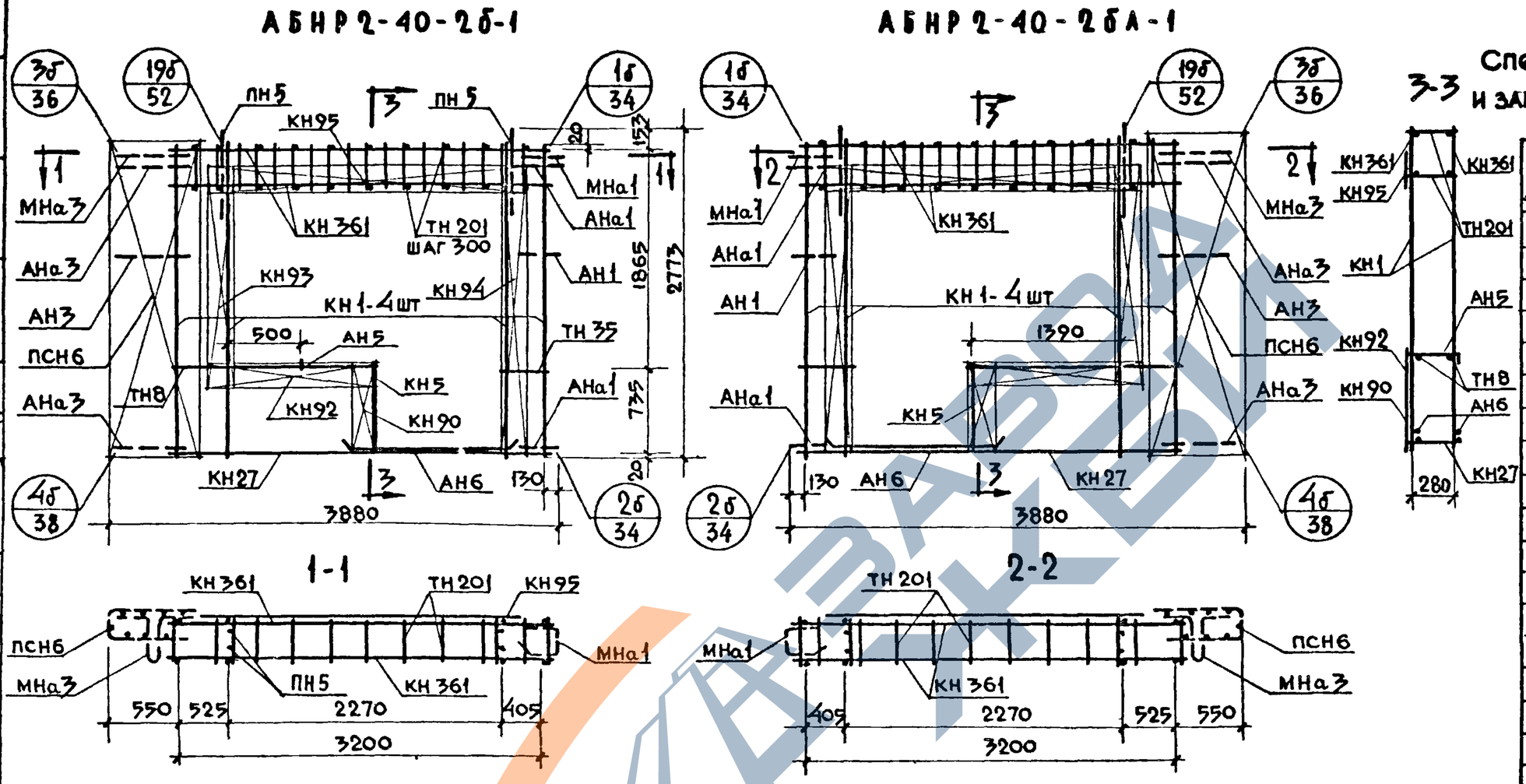

Спецификация арматурных и закладных деталей на блок

Марка детали	Кол. шт.	N листа	N альбома
КН 1	4	1	2-2
КН 5	1	1	"
КН 27	1	3	"
КН 90	1	14	"
КН 92	1	14	"
КН 93	1	14	"
КН 94	1	14	"
КН 95	1	14	"
КН 361	2	28	"
ТН 201	22	38	"
ТН 8	2	36	"
ТН 35	2	37	"
ПСН 6	1	30	"
АН 5	1	33	"
АН 6	2	33	"
АНа 1	2	32	"
АНа 3	2	32	"
АН 1	1	32	"
АН 3	1	32	"
МНа 1	1	34	"
МНа 3	1	34	"
ПН 5	2	31	"
МН 4*	2	36	"

Выборка стали на изделие

Класс или марка стали	А III			А I		А II	В I		В ст 3 кп		На изделие кг			На 1 м² изделия кг		
Диаметр, профиль	ф 6	ф 8	ф 12	ф 12	ф 16	ф 10	ф 4		-30×6	-80×6	Армат детали	Заклад детали	Всего	Армат детали	Заклад детали	Всего
Длина, м	8.040	45.280	12.960	9.600	3.800	1.00	10660		0 095	0 300						
Вес, кг	1.785	17.886	11.508	8.525	5.996	0.618	10520		0 134	1 130	54.074	4.028	58.102	7.30	0.545	7.85

Примечания: 1. Арматурный блок АБНР 2-40-2б-1 является зеркальным по отношению к блоку АБНР 2-40-2бл-1, поэтому на чертеже приведены размеры и положение деталей характеризующие его отличие от основного.
2. Прерывистой линией показаны детали, фиксируемые в проектное положение после установки арматурного блока в форму.

ТК	Панели группы НР2, одношаговые, толщиной 350 мм.	Серия 1.132-1
1971	Арматурные блоки АБНР 2-40-2б-1 и АБНР 2-40-2бл-1	Выпуск 1-5 / Лист 38

Дата | Инв N | Взамен

Согласовано: В. Королев; Ст. науч. сотр.; А. Голубева; Ст. инж.; Б. Шляпин; Н. Росинский; Г. Бабынин; И. Подгузова; Ю. Герман; Рук. группы; Рук. гр.; Гл. инж. отд.; Гл. инж. пр.; Рук. гр.; Нач. отд. №17

Проверил: И. Подгузова

ЦНИИЭП жилища

11909-08 49

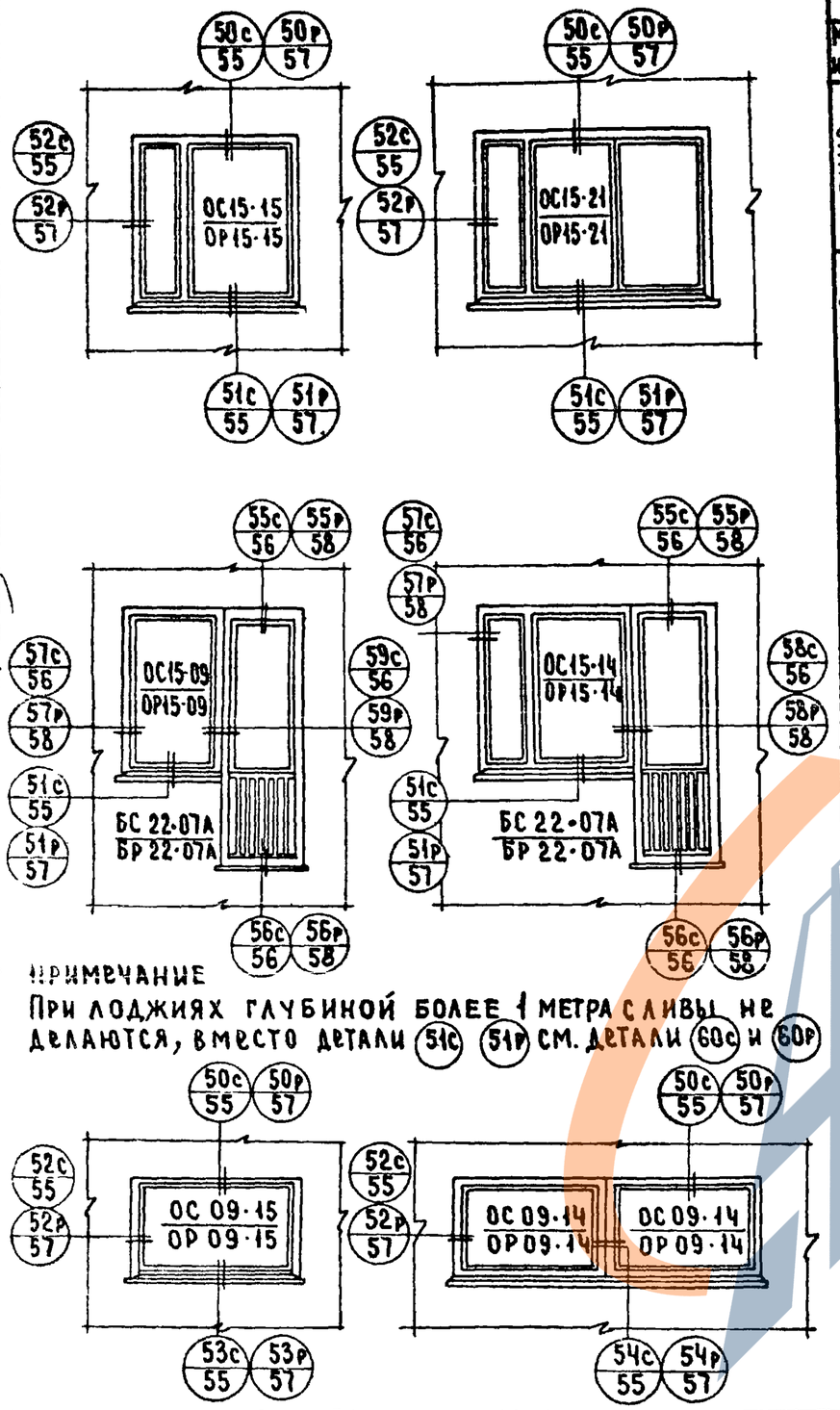

ПРИМЕЧАНИЕ

При лоджиях глубиной более 1 метра сливы не делаются, вместо детали 51с 51р см. детали 60с и 60р

Спецификация элементов окон и балконных дверей

Марка издел.	Наименование элементов	Марка элемента	Един. изм.	К-во	Вес кг	ГОСТ и черт.
Окно ОС15-15	Оконный блок	ОС15-15	шт	1	75.5	11214-65
	Подоконная доска	ПДС-3	"	1	11	
	Наличник	3	п.м.	4.5	2	8242-63
	Металлический слив		"	1.45	1.2	
	Стекло		м²	3.11	24.8	
		Итого			114.5	
Окно ОС15-21	Оконный блок	ОС15-21	шт	1	112	11214-65
	Подоконная доска	ПДС-1	"	1	15	
	Наличник	3	п.м.	5.1	2	8242-63
	Металлический слив		"	2.05	1.5	
	Стекло		м²	4.47	35.8	
		Итого			166.5	
Блок ОС15-09 БС22-07А	Оконный блок	ОС15-09	шт	1	45	11214-65
	Дверной балкон. блок	БС22-07А	"	1	74	
	Подоконная доска	ПДС-5	"	1	6	
	Наличник	2	пм	1.4	1	8242-63
	Наличник	3	"	6.4	3	
	Плинтус		"	0.75	0.5	
	Металлический слив		"	1.2	1	
	Стекло		м²	3.25	26.0	11214-65
		Итого			156.5	
Блок ОС15-14 БС22-07А	Оконный блок	ОС15-14	шт	1	75	11214-65
	Дверной балкон. блок	БС22-07А	"	1	74	
	Подоконная доска	ПДС-4	"	1	10	
	Наличник	1	пм	3.0	2.4	8242-63
	Наличник	3	"	6.4	3	
	Брусок	5	пм	1.5	3	
	Плинтус		"	0.75	0.5	
	Металлический слив		"	1.70	1.5	
	Стекло		м²	4.16	33.3	
		Итого			202.7	
Окно ОС09-15	Оконный блок	ОС09-15	шт	1	44	11214-65
	Наличник	3	пм	3.4	1.4	8242-63
	Плинтус		"	1.55	1.1	
	Металлический слив		"	1.45	1.3	
	Стекло		м²	1.84	14.7	
		Итого			625	
Блок ОС09-14 ОС09-14	Оконный блок	ОС09-14	шт	1	40	11214-65
	Оконный блок	ОС09-14	"	1	40	
	Наличник	2	п.м	1.8	1.1	8242-63
	Наличник	3	"	4.7	2	
	Плинтус		"	2.8	2	
	Металлический слив		"	2.9	2.4	
	Стекло		м²	3.33	26.7	
		Итого			114.2	

Спецификация элементов окон и балконных дверей

Марка издел.	Наименование элементов	Марка элемента	Един. изм.	Кол-во	Вес кг	ГОСТ и черт.
Окно ОР15-15	Оконный блок	ОР-15-15	шт	1	103	11214-65
	Подоконная доска	ПД-3	"	1	11	
	Наличник	3	п.м.	4.5	2	8242-63
	Металлический слив		"	1.45	1.2	
	Стекло		м²	2.87	21.8	
		Итого			139	
Окно ОР15-21	Оконный блок	ОР15-21	шт	1	140	11214-65
	Подоконная доска	ПД-1	"	1	15	
	Наличник	3	п.м.	5.1	2	8242-63
	Металлический слив		"	2.05	1.6	
	Стекло		м²	4.21	33.4	
		Итого			192	
Блок ОР15-09 БР22-07А	Оконный блок	ОР15-09	шт	1	64	11214-65
	Дверной балконный блок	БР22-07А	"	1	90	
	Подоконная доска	ПД-5	"	1	6	
	Наличник	2	пм	1.4	1	8242-63
	Наличник	3	"	6.4	3	
	Плинтус		"	0.75	0.5	
	Металлический слив		"	1.2	1	
	Стекло		м²	3.39	25.5	
		Итого			191	
Блок ОР15-14 БР22-07А	Оконный блок	ОР15-14	шт	1	97	11214-65
	Дверной балконный блок	БР22-07А	"	1	90	
	Подоконная доска	ПД-14	"	1	10	
	Наличник	1	пм	1.5	1.2	8242-63
	Наличник	2	"	1.50	1	
	Наличник	3	"	6.4	3	
	Плинтус		"	0.75	0.5	
	Металлический слив		"	1.70	1.5	
	Стекло		м²	4.20	31.8	
	Брусок	4	п.м.	1.5	3	
		Итого			239	
Окно ОР09-15	Оконный блок	ОР09-15	шт	1	62	11214-65
	Наличник	3	пм	3.4	1.4	8242-63
	Плинтус		"	1.55	1.1	
	Металлический слив		"	1.45	1.3	
	Стекло		м²	1.75	13.2	
		Итого			79	
Блок ОР09-14 ОР09-14	Оконный блок	ОР09-14	шт	1	60	11214-65
	Оконный блок	ОР09-14	"	1	60	
	Наличник	2	п.м.	1.8	1.1	8242-63
	Наличник	3	"	4.7	2	
	Плинтус		"	2.8	2	
	Металлический слив		"	2.9	2.4	
	Стекло		м²	3.15	24.5	
		Итого			152	

ТК	Панели группы НР2, одношаговые толщиной 350 мм	Серия 1.132-1
1971	Схемы заполнения оконных и балконных проемов. Спецификация, маркировка деталей	Выпуск 1-5 / Лист 39

ЦНИИЭП жилища

Гл. инж. пр. Г. Бабынин; Гл. инж. пр. Ю. Герман; Ст. инж. А. Голубева; Проверил Г. Бабынин; Взамен