ТИПОВЫЕ КОНСТРУКЦИИ, ИЗДЕЛИЯ И УЗЛЫ
ЗДАНИЙ И СООРУЖЕНИЙ

Серия 3.503.1-90

ПРОМЕЖУТОЧНЫЕ ОПОРЫ ПОД ПРОЛЕТНЫЕ СТРОЕНИЯ ДЛИНОЙ 12,15,18,24 и 33м ДЛЯ АВТОДОРОЖНЫХ ПУТЕПРОВОДОВ ПОД НАГРУЗКУ ОТ АВТОМОБИЛЕЙ-САМОСВАЛОВ БелАЗ-548

Выпуск 1

Технические условия. Сборные железобетонные изделия

Рабочие чертежи

ТИПОВЫЕ КОНСТРУКЦИИ, ИЗДЕЛИЯ И УЗЛЫ
ЗДАНИЙ И СООРУЖЕНИЙ

Серия 3.503.1-90

ПРОМЕЖУТОЧНЫЕ ОПОРЫ ПОД ПРОЛЕТНЫЕ СТРОЕНИЯ ДЛИНОЙ 12,15,18,24 и 33м ДЛЯ АВТОДОРОЖНЫХ ПУТЕПРОВОДОВ ПОД НАГРУЗКУ ОТ АВТОМОБИЛЕЙ-САМОСВАЛОВ БелАЗ-548

Выпуск 1

Технические условия. Сборные железобетонные изделия

Рабочие чертежи

Разработаны институтом Промтрансниипроект
Главный инженер института В.И.Поляков
Главный инженер проекта В.Е.Дашкевич

Утверждены Госстроем СССР,
протокол №ВА-16 от 20 апреля 1983г.
Введены в действие с 25.11.89
институтом Промтрансниипроект,
приказ №86 от 12 июня 1989г.

Инв.№ подл. | Подпись и дата | Взам.инв.№

Обозначение документа	Наименование	Стр.
3.503.1-90.1-ТУ	Технические условия	4
3.503.1-90.1-1	Блок фундамента ф250-74-7, ф280-74-7	11
-1СБ	Блок фундамента. ф250-74-7, ф280-74-7	
	Сборочный чертеж	12
-2	Блок фундамента Ф300-74-7, Ф330-74-7	13
-2СБ	Блок фундамента ф300-74-7, ф330-74-7	
	Сборочный чертеж	14
-3	Блок фундамента Фэ300-74-7, Фэ330-74-7	15
-3СБ	Блок фундамента Фэ300-74-7, Фэ330-74-7	
	Сборочный чертеж	16
-4	Блок фундамента Фэ350-74-7	17
-4СБ	Блок фундамента Фэ350-74-7	
	Сборочный чертеж	18
-5	Блок фундамента Ф380-74-7	19
-5СБ	Блок фундамента ф380-74-7	
	Сборочный чертеж	20
-6	Блок фундамента фэ380-74-7	21
-6СБ	Блок фундамента фэ380-74-7	
	Сборочный чертеж	22
-7	Блок фундамента ф400-74-7	23
-7СБ	Блок фундамента ф400-74-7	
	Сборочный чертеж	24
-8	Блок фундамента Фэ450-74-7	25
-8СБ	Блок фундамента Фэ450-74-7	
	Сборочный чертеж	26
3.503.1-90.1-9	Блок фундамента ф500-74-7	27
-9СБ	Блок фундамента ф500-74-7	
	Сборочный чертеж	28
-10	Блок стойки 1СП6-74-7, 2СП6-74-7	29
-10СБ	Блок стойки 1СП6-74-7, 2СП6-74-7	
	Сборочный чертеж	30
-11	Блок стойки 1СП8-74-7, 2СП8-74-7	31
-11СБ	Блок стойки 1СП8-74-7, 2СП8-74-7	
	Сборочный чертеж	32
-12	Блок стойки 3СП8-74-7	33
-12СБ	Блок стойки 3СП8-74-7	
	Сборочный чертеж	34
-13	Блок стойки 1СП10-74-7...3СП10-74-7	35
-13СБ	Блок стойки 1СП10-74-7...3СП10-74-7	
	Сборочный чертеж	36
-14	Блок стойки 4СП10-74-7	37
-14СБ	Блок стойки 4СП10-74-7	
	Сборочный чертеж	38
-15	Блок стойки 1СП6-74-2	39
-15СБ	Блок стойки 1СП6-74-2	
	Сборочный чертеж	40
-16	Блок стойки 2СП6-74-2, 3СП6-74-2	41
-16СБ	Блок стойки 2СП6-74-2, 3СП6-74-2	
	Сборочный чертеж	42
-17	Блок стойки 1СП8-74-2, 2СП8-74-2	43

Взам. инв. № | Подпись и дата | Инв. № подл.

Разраб.	Митина	
Пров.	Андрианова	
Гл. инж. пр.	Дашкевич	
Н. контр.	Дашкевич	
Нач. отд.	Каташев	

3.503.1-90.1

СОДЕРЖАНИЕ

Стадия	Лист	Листов
Р	1	4

ПРОМТРАНСНИИПРОЕКТ

Копировал: Буи Формат А4

Взам. инв. № | Подпись и дата | Инв. № подл.

3.503.1-90.1 Лист 2

Копировал: Буи 23923-01 3 Формат А4

Обозначение документа	Наименование	Стр.
3.503.1-90.1-17СБ	Блок стойки 1СП8-74-2, 2СП8-74-2	
	Сборочный чертеж	44
-18	Блок стойки 3СП8-74-2	45
-18СБ	Блок стойки 3СП8-74-2	
	Сборочный чертеж	46
-19	Блок стойки 1СП10-74-2, 2СП10-74-2	47
-19СБ	Блок стойки 1СП10-74-2, 2СП10-74-2	
	Сборочный чертеж	48
-20	Блок стойки 3СП10-74-2	49
-20СБ	Блок стойки 3СП10-74-2	
	Сборочный чертеж	50
-21	Блок ригеля 1РК80-74-7, 2РК80-74-7	51
-21СБ	Блок ригеля 1РК80-74-7, 2РК80-74-7	
	Сборочный чертеж	52
-22	Блок ригеля 1РП80-74-7, 2РП80-74-7	53
-22СБ	Блок ригеля 1РП80-74-7, 2РП80-74-7	
	Сборочный чертеж.	54
-23	Блок ригеля 1РК90-74-7, 2РК90-74-7	55
-23СБ	Блок ригеля 1РК90-74-7, 2РК90-74-7	
	Сборочный чертеж	56
-24	Блок ригеля 1РП90-74-7, 2РП90-74-7	57
-24СБ	Блок ригеля 1РП90-74-7, 2РП90-74-7	
	Сборочный чертеж	58

Инв. № подл. | Подпись и дата | Взам. инв. №

Обозначение документа	Наименование	Стр.
3.503.1-90.1-РС	Ведомость расхода стали на	
	элемент	59

Инв. № подл. | Подпись и дата | Взам. инв. №

Настоящие технические условия распространяются на блоки фундаментов, стоек и ригелей семистоечных опор, а также блоки стоек двухстоечных опор типовых конструкций „Промежуточные опоры под пролетные строения длиной 12, 15, 18, 24 и 33 м для автодорожных путепроводов под нагрузку от автомобилей-самосвалов БелАЗ-548" серии 3.503.1-90, предназначенных для строительства и эксплуатации на автомобильных дорогах промышленных предприятий в местности с расчетной температурой минус 40°С и выше и сейсмичностью до 6 баллов.

1. Технические требования

1.1. Блоки фундаментов, стоек и ригелей семистоечных опор, а также блоки стоек двухстоечных опор, в дальнейшем именуемые блоки опор, должны соответствовать требованиям настоящих технических условий и рабочих чертежей типовых конструкций „Промежуточные опоры под пролетные строения длиной 12, 15, 18, 24 и 33 м для автодорожных путепроводов под нагрузку от автомобилей-самосвалов БелАЗ-548", серия 3.503.1-90, выпуски 1 и 2.

1.2. Марки, размеры и масса блоков опор должны соответствовать приведенным в рабочих чертежах серии 3.503.1-90, выпуск 1.

1.3. Отклонения от проектных размеров блоков опор, указанных в рабочих чертежах, не должны превышать значений, приведенных в табл. 1.

Таблица 1

Конструкции	Допускаемые отклонения от проектных размеров в блоках опор, мм
Блоки фундаментов:	
по высоте	±5
по остальным измерениям	±10
Блоки стоек:	
по поперечным размерам	+10; -5
по длине	+15; -10
искривление	0,002 длины, но не более 20
Блоки ригелей:	
по толщине	±5
по длине и ширине	±10
Для всех блоков:	
положение осей выпусков арматуры	5
длина выпусков арматуры	±10

Блоки опор после их освидетельствования должны отделываться с полным устранением мелких дефектов (пор, отколов, небольших раковин).

Гл. инж. пр.	Дашкевич			3.503.1-90.1-ТУ		
Н. контр.	Дашкевич					
Нач. от. д.	Каташев			Технические условия	Стадия: Р; Лист: 1; Листов: 14	
					ПРОМТРАНСНИИПРОЕКТ	

Взам. инв. № | Подпись и дата | Инв. № подл.

Копировал | Формат А4

3.503.1-90.1-ТУ Лист 2

23923-01 5

Копировал | Формат А4

1.4. Для изготовления блоков опор следует применять конструкционный тяжелый бетон класса по прочности на сжатие В25 по ГОСТ 25192-82 и ГОСТ 26633-85.

Марки бетона по морозостойкости F в зависимости от климатических условий зоны строительства и вида конструкций необходимо принимать по табл.2

Таблица 2

Климатические условия, характеризуемые среднемесячной температурой наиболее холодного месяца согласно СНиП 2.01.01-82,° С	Марка бетона по морозостойкости F		
	блоков фундаментов	блоков стоек	блоков ригелей
Умеренные: минус 10 и выше	200	200	200
Суровые: ниже минус 10 до минус 20 включительно	300	300	200
Особо суровые: ниже минус 20	300	300	300

Морозостойкость бетона определяют по ГОСТ 10060-87.

1.5. Бетонные смеси должны изготовляться в соответствии с ГОСТ 7473-85.

1.6. В качестве вяжущего в бетонных смесях должен применяться портландцемент на основе клинкера с нормированным минералогическим составом по ГОСТ 10178-85.

Расход цемента на 1м³ бетона должен быть не менее:

290 кг - для блоков фундаментов и стоек;

260 кг - для блоков ригелей.

Для всех блоков расход цемента должен быть не более 450 кг/м³.

1.7. В качестве крупных и мелких заполнителей для бетона следует применять щебень из природного камня и песок, удовлетворяющие требованиям ГОСТ 10268-80, ГОСТ 8267-82, ГОСТ 8736-85.

1.8. Для блоков фундаментов и стоек должен использоваться щебень марки не ниже 1000 из изверженных пород, щебень марки не ниже 800 из метаморфических и осадочных пород. Заполнители, прочность которых при насыщении водой снижается более чем на 20% по сравнению с их прочностью в сухом состоянии, не допускается применять для указанных блоков. Применение гравия в качестве крупного заполнителя для всех блоков опор не допускается.

1.9. Морозостойкость крупных заполнителей должна обеспечить получение бетона требуемой марки по морозостойкости.

1.10. Вода для затворения бетонной смеси и приготовления растворов химических добавок должна соответствовать требованиям ГОСТ 23732-79.

1.11. Водоцементное отношение в бетонной смеси должно быть не выше значений приведенных в табл.3.

ЗАВОД КВИ

Таблица 3

Конструкции	Максимальное значение водоцементного отношения бетона, укладываемого в конструкции требуемой марки по морозостойкости	
	200	300
Блоки фундаментов	0,45	0,42
Блоки стоек	0,45	0,42
Блоки ригелей	0,50	0,45

1.12. Для повышения морозостойкости бетона в качестве добавки следует применять комплексную, пластифицирующую и воздухововлекающую добавку, состоящую из концентратов сульфитно-дрожжевой бражки (СДБ) и смолы нейтрализованной воздухововлекающей (СНВ) при их раздельном приготовлении и дозировании. При введении комплексной добавки устанавливается дозировка: СДБ - до 0,2% от веса цемента; СНВ - в пределах 0.005 - 0,05%

Количество воздухововлекающих добавок в бетонную смесь должно устанавливаться при подборе состава бетонной смеси с учетом воздухосодержания, величина которого не должна превышать 4 %.

1.13. Контроль прочности бетона на сжатие следует производить по ГОСТ 10180-78*, ГОСТ 18105-86*, ГОСТ 13015.0-83*.

1.14. Средняя прочность бетона на сжатие класса В25 при нормативном коэффициенте вариации 13,5% равна 327 кгс/см². Коэффициент вариации принимают по ГОСТ 18105-86*

1.15. Значение нормируемой отпускной прочности бетона для всех блоков опор должно быть не менее 100% от класса по прочности на сжатие В25 для любого времени года.

1.16. В качестве рабочей арматуры блоков опор следует применять стержни периодического профиля из низколегированной мартеновской горячекатаной стали класса А-III.

Распределительная арматура и подъемные петли - гладкие стержни из углеродистой горячекатаной стали класса А-I.

Марки стали, которые следует применять при изготовлении арматурных изделий в зависимости от района эксплуатации сооружения, приведены в табл. 4.

Таблица 4

Назначение арматуры	Класс стали	Расчетная температура (средняя температура наиболее холодной пятидневки) по СНиП 2.01.01-82		
		не ниже минус 40°С		не ниже минус 30°С
		Сварные и вязаные сетки и каркасы	Только вязаные сетки и каркасы	Сварные и вязаные сетки и каркасы
Распределительная арматура	А-I	ВСт 3сп2 ВСт 3пс2 Ст 3сп 3 Ст 3 пс 3 ВСт3Гпс2 по ГОСТ 5781-82*	ВСт 3 сп2 ВСт 3 пс2 Ст 3 сп 3 Ст 3 пс 3 ВСт 3Гпс 2 по ГОСТ 5781-82*	ВСт 3 сп 2 ВСт 3 пс 2 Ст 3 сп 3 Ст 3 пс 3 ВСт 3Гпс2 ВСт 3 кп2 Ст 3 кп 3 по ГОСТ 5781-82*
Строповочные петли		ВСт 3 сп 2 по ГОСТ 5781-82*		ВСт 3 сп2 ВСт 3пс2 ВСт 3Гпс2 по ГОСТ 5781-82*
Рабочая арматура	А-III	25Г2С по ГОСТ 5781-82*	35ГС по ГОСТ 5781-82*	25Г2С; 35ГС по ГОСТ 5781-82*

Химический состав арматурных углеродистых сталей должен соответствовать ГОСТ 380-71*

1.17. Толщина защитного слоя бетона должна контролироваться до и после бетонирования. Отклонения не должны превышать плюс 10, минус 5 мм.

1.18. Поверхности боковых граней блоков ригеля с выпусками арматуры сразу после распалубки обрабатываются проволочными щетками.

1.19. Марки, применяемые при обозначении блоков опор, приняты в соответствии с ГОСТ 23009-78.

Марка блоков фундамента состоит из условного буквенного обозначения наименования изделия, определяющего размера фундамента по фасаду путепровода в см, обозначения нагрузки в соответствии со СНиП 2.05.03-84 и типа опоры; условное буквенное обозначение блоков фундамента, в которых ось плиты по фасаду путепровода сдвинута по отношению к оси опоры, отличается от условного буквенного обозначения блоков симметричных.

Так, например:

ФЗ80-74-7- симметричный блок фундамента с размером по фасаду путепровода 3800 мм под нагрузку АБ-74 для семиствечной опоры;

ФЭ380-74-7-блок фундамента, аналогичный вышеприведенному, ось плиты которого по фасаду путепровода сдвинута по отношению к оси опоры.

ЗАВОД ЖБИ

Марка блоков стоек состоит из цифры, указывающей типоразмер блока, условного буквенного обозначения блока стойки, определяющего размера в м (длина блока) с округлением до целого числа, одновременно указывающего высоту опоры $H_к$, обозначения нагрузки в соответствии со СНиП 2.05.03-84 и типа опоры:

1СП 8-74-7 - стойка путепровода первого типоразмера длиной 8200 мм, под нагрузку АБ-74 для семистоечной опоры $H_к = 8$ м, где

$H_к$ - высота опоры от обреза фундамента до верха ригеля.

Блоки ригеля имеют марку, состоящую из цифры, указывающей типоразмер блока, условного буквенного обозначения блока ригеля, определяющего размера блока в см (высота блока), обозначения нагрузки в соответствии со СНиП 2.05.03-84 и типа опоры:

2РК 80-74-7 - крайний блок ригеля второго типоразмера, высотой 800 мм, под нагрузку АБ-74 для семистоечной опоры;

1РП 90-74-7 - промежуточный блок ригеля первого типоразмера, высотой 900 мм, под нагрузку АБ-74 для семистоечной опоры.

Нанесение маркировочных надписей и знаков следует производить в соответствии с ГОСТ 13015.2-81

2. Правила приемки

2.1. Блоки опор должны быть приняты отделом технического контроля предприятия-изготовителя в соответствии с требованиями ГОСТ 13015.1-81 и настоящих технических условий.

2.2. Потребитель имеет право производить контроль качества блоков опор на строительной площадке или в другом согласованном месте по показателям, которые могут быть проверены на готовых изделиях. Показатели качества, которые не могут быть проверены на готовых изделиях, потребитель имеет право проверить по данным журналов отдела технического контроля, заводской лаборатории или другой документации предприятия-изготовителя. По требованию потребителя предприятие-изготовитель обязано сообщить ему эти данные в течение 15 суток после получения соответствующего запроса от потребителя.

3. Хранение и транспортирование.

3.1. Предприятие-изготовитель должно составлять паспорт на каждую принятую техническим контролем партию в соответствии с ГОСТ 13015.3-81.

Паспорт должен быть подписан лицом, ответственным за технический контроль предприятия-изготовителя.

3.2. Конструкции следует хранить на специально оборудованных складах рассортированными по видам и маркам.

3.3. Площадка склада должна иметь плотную выравненную поверхность с небольшим уклоном для водоотвода.

3.4. Блоки опор следует укладывать на складе так, чтобы были видны маркировочные надписи и знаки, а также обеспечена возможность захвата каждого отдельно стоящего блока (или верхнего блока в штабеле) краном и свободный подъем для погрузки на транспортные средства.

3.5. Блоки укладываются на деревянные прокладки прямоугольного сечения толщиной не менее 30 мм. Прокладки всех вышележащих рядов должны располагаться строго по вертикали одна над другой.

Общая высота штабеля не должна быть более 2,5 м.

3.6. Размеры проходов и проездов между штабелями или отдельными блоками на складе должны соответствовать установленным СНиП III-4-80.

3.7. Блоки опор следует транспортировать в соответствии с требованиями ГОСТ 13015.4-84.

Приложение
к техническим условиям

Перечень

документов, на которые даны ссылки в данных технических условиях

ГОСТ 25192-82	Бетоны. Классификация и общие технические требования
ГОСТ 26633-85	Бетон тяжелый. Технические условия
ГОСТ 10060-87	Бетоны. Методы определения морозостойкости
ГОСТ 7473-85	Смеси бетонные. Технические условия
ГОСТ 10178-85	Портландцемент и шлакопортландцемент. Технические условия
ГОСТ 10268-80	Бетон тяжелый. Технические требования к заполнителям
ГОСТ 8267-82	Щебень из природного камня для строительных работ. Технические условия
ГОСТ 8736-85	Песок для строительных работ. Технические условия

ГОСТ 23732-79	Вода для бетонов и растворов. Технические условия
ГОСТ 5781-82*	Сталь горячекатаная для армирования железобетонных конструкций Технические условия
ГОСТ 380-71*	Сталь углеродистая обыкновенного качества. Марки и общие технические требования
ГОСТ 10180-78*	Бетоны. Методы определения прочности на сжание и растяжение
ГОСТ 18105-86*	Бетоны. Правила контроля прочности
ГОСТ 13015.0-83*	Конструкции и изделия бетонные и железобетонные сборные. Общие технические требования
ГОСТ 23009-78	Конструкции и изделия бетонные и железобетонные сборные. Условные обозначения марок
ГОСТ 13015.1-81	Конструкции и изделия бетонные и железобетонные сборные. Правила приемки
ГОСТ 13015.2-81	Конструкции и изделия бетонные и железобетонные сборные. Правила маркировки
ГОСТ 13015.3-81	Конструкции и изделия бетонные и железобетонные сборные. Документ о качестве
ГОСТ 13015.4-84	Конструкции и изделия бетонные и железобетонные сборные. Правила транспортирования и хранения
СНиП 2.05.03-84	Мосты и трубы
СНиП 2.01.01-82	Строительная климатология и геофизика
СНиП III-4-80	Техника безопасности в строительстве

Инв.№ подл. | Подпись и дата | Взам. инв.№

Поз.	Наименование	Кол. на 3.503.1-90.1-1						Обозначение документа
		—	01					
	Документация							
	Сборочный чертеж	X	X					3.503.1-90.1-1 СБ
	Ведомость расхода							
	стали на элемент	X	X					3.503.1-90.1-РС
	Технические условия	X	X					-ТУ
	Сборочные единицы							
1	Каркас КП1	2	2					3.503.1-90.2-1
2	КП2	2	2					-2
3	Сетка С1	1						-32
4	С2	1						-01
3	С3		1					-33
4	С4		1					-01
	Детали							
5	Петля строповочная	4	4					3.503.1-90.2-52
6	Стержень отдельный							
	ф 14 AIII, ℓ= 1700; 2,05 кг	16	16					Без черт.

Разраб.	Зимина		
Рассчит.	Андрианова		
Пров.	Андрианова		
Гл.инж.пр.	Дашкевич		
Н. контр.	Дашкевич		
Нач. отд.	Каташев		

3.503.1-90.1-1

Блок фундамента

ф 250-74-7, ф 280-74-7

Стадия	Лист	Листов
Р	1	2

ПРОМТРАНСНИИПРОЕКТ

Взам. инв. № | Подпись и дата | Инв. № подл.

Копировал Формат А4

Поз.	Наименование	Кол. на 3.503.1-90.1-1						Обозначение документа
		—	01					
	Материалы							
	Тяжелый бетон по							
	ГОСТ 25192-82 класса В25, м³	5,27	5,61					

Арматура класса A-III по ГОСТ 5781-82*

Взам. инв. № | Подпись и дата | Инв. № подл.

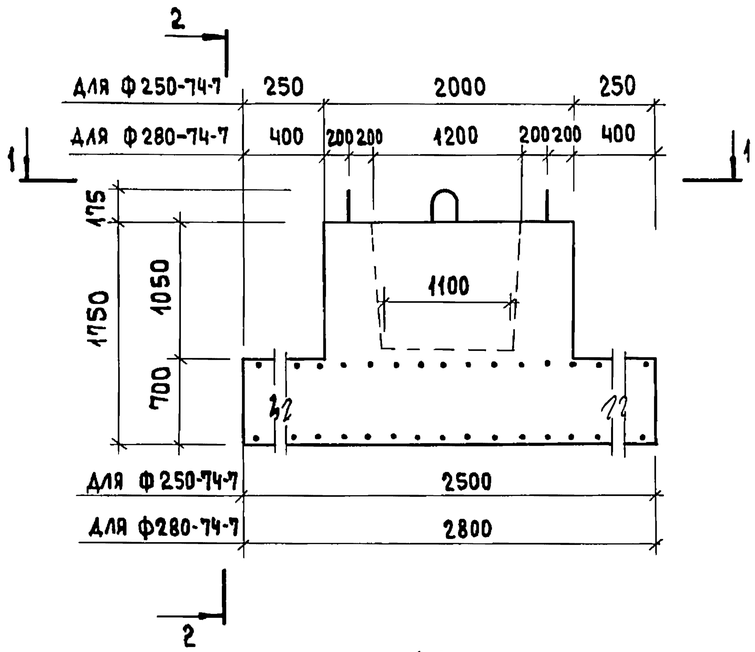

2-2

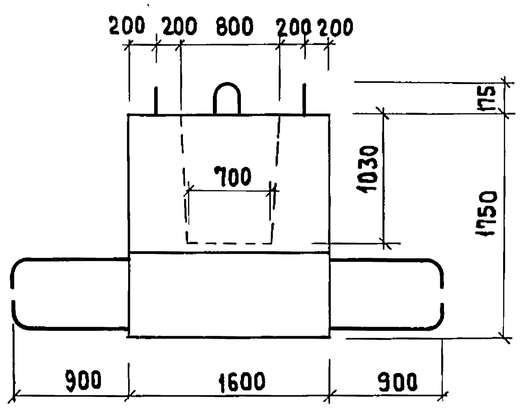

3-3

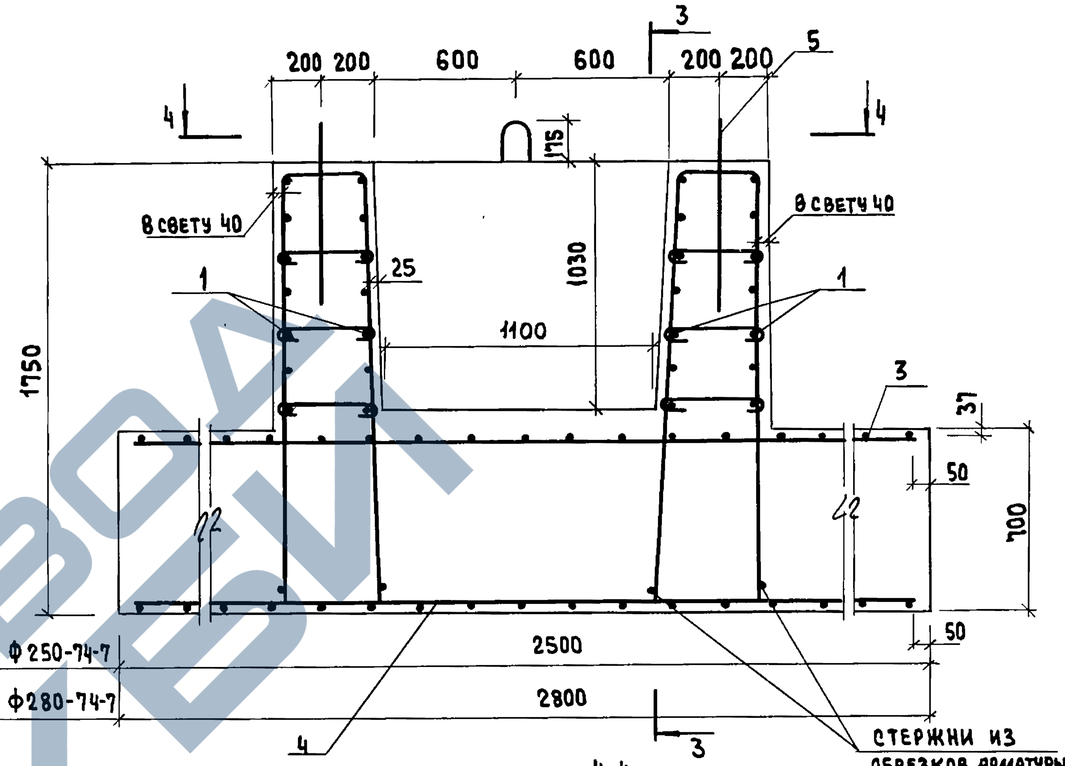

1-1

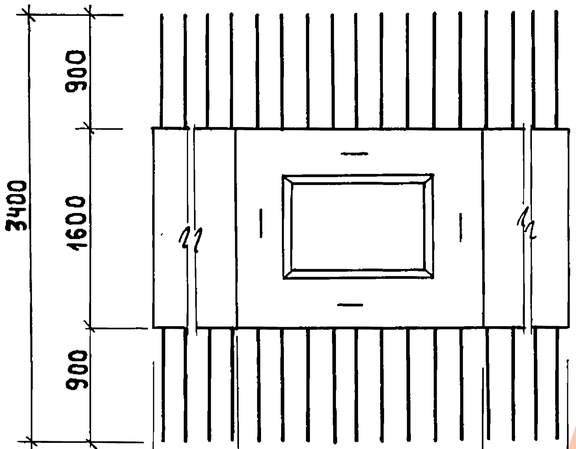

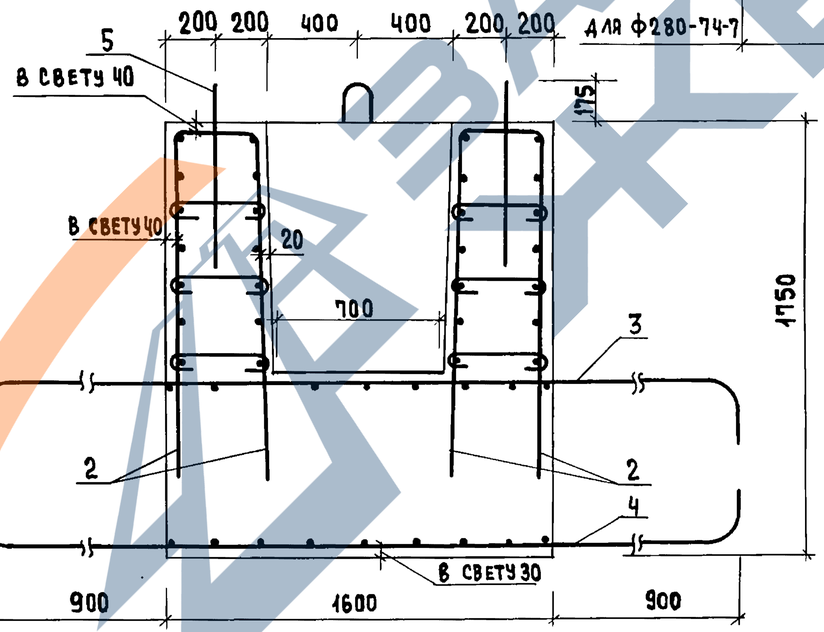

4-4

(ПЛИТА БЛОКА НЕ ПОКАЗАНА)

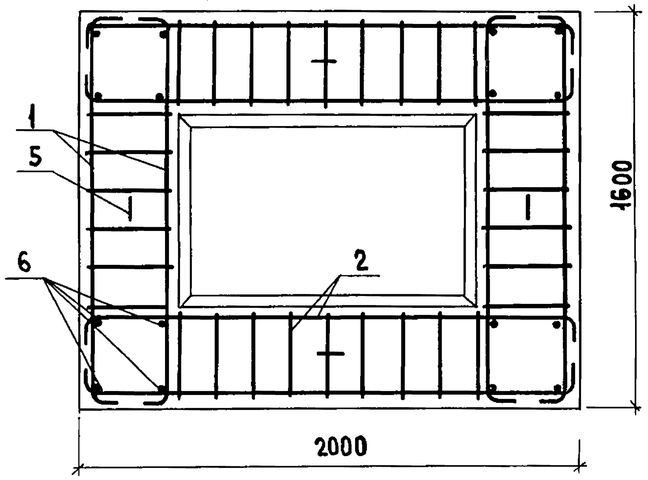

Обозначение документа	Марка	Масса, т
3.503.1-90.1-1	Ф 250-74-7	13,2
-01	Ф 280-74-7	14,0

Стержни из обрезков арматуры Ф25 А III длиной 40см каждый приварить ко всем стержням каркаса поз.1 для дополнительной анкеровки.

Разраб.	Зимина		
Рассчит.	Андрианова		
Пров.	Андрианова		
Гл.инж.пр.	Дашкевич		
Н.контр.	Дашкевич		
Нач.отд	Каташев		

3.503.1-90.1-1 СБ

Блок фундамента Ф250-74-7, Ф280-74-7 Сборочный чертеж

Стадия	Лист	Листов
Р		1

ПРОМТРАНСНИИПРОЕКТ

Инв.№ подл. | Подпись и дата | Взам.инв.№

23923-01 13 Копировал

Формат А3

Поз.	Наименование	Кол. на 3.503.1-90.1-2 —	01					Обозначение документа
	Документация							
	Сборочный чертеж	X	X					3.503.1-90.1-2 СБ
	Ведомость расхода							
	стали на элемент	X	X					3.503.1-90.1-РС
	Технические условия	X	X					-ТУ
	Сборочные единицы							
1	Каркас КП1	2	2					3.503.1-90.2-1
2	КП2	2	2					-2
3	Сетка С5	1						-34
4	С6	1						-01
3	С7		1					-35
4	С8		1					-01
	Детали							
5	Петля строповочная	4						3.503.1-90.2-52
5	Петля строповочная		4					-01
6	Стержень отдельный							
	ф14 А-III, ℓ = 1700; 2,05 кг	16	16					без черт.

Разраб.	Зимина		3.503.1-90.1-2
Рассчит.	Андрианова		
Пров.	Андрианова		
Гл.инж.пр.	Дашкевич		Блок фундамента Ф 300-74-7, Ф 330-74-7
Н.контр.	Дашкевич		Стадия Р; Лист 1; Листов 2
Нач.отд.	Каташев		ПРОМТРАНСНИИПРОЕКТ

Взам.инв.№ | Подпись и дата | Инв.№ подл.

Копировал | Формат А4

Поз.	Наименование	Кол. на 3.503.1-90.1-2 —	01					Обозначение документа
	Материалы							
	Тяжелый бетон по ГОСТ 25192-82 класса В25, м³	5,83	6,17					

Арматура класса А-III по ГОСТ 5781-82 *

Взам.инв.№ | Подпись и дата | Инв.№ подл.

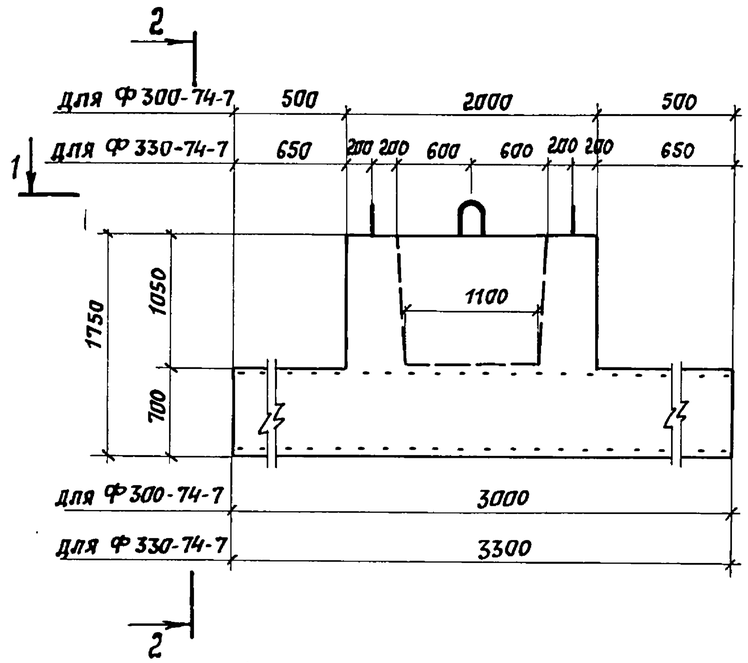

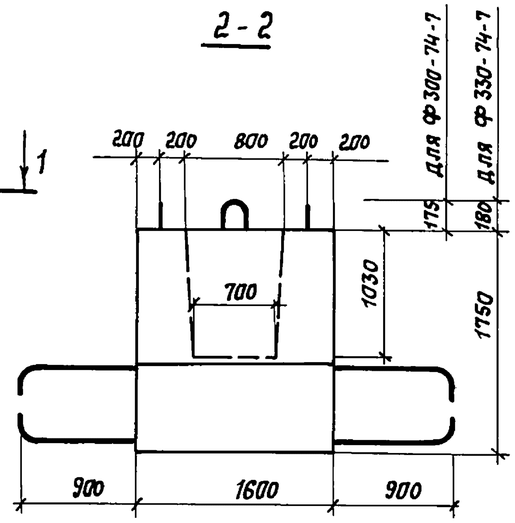

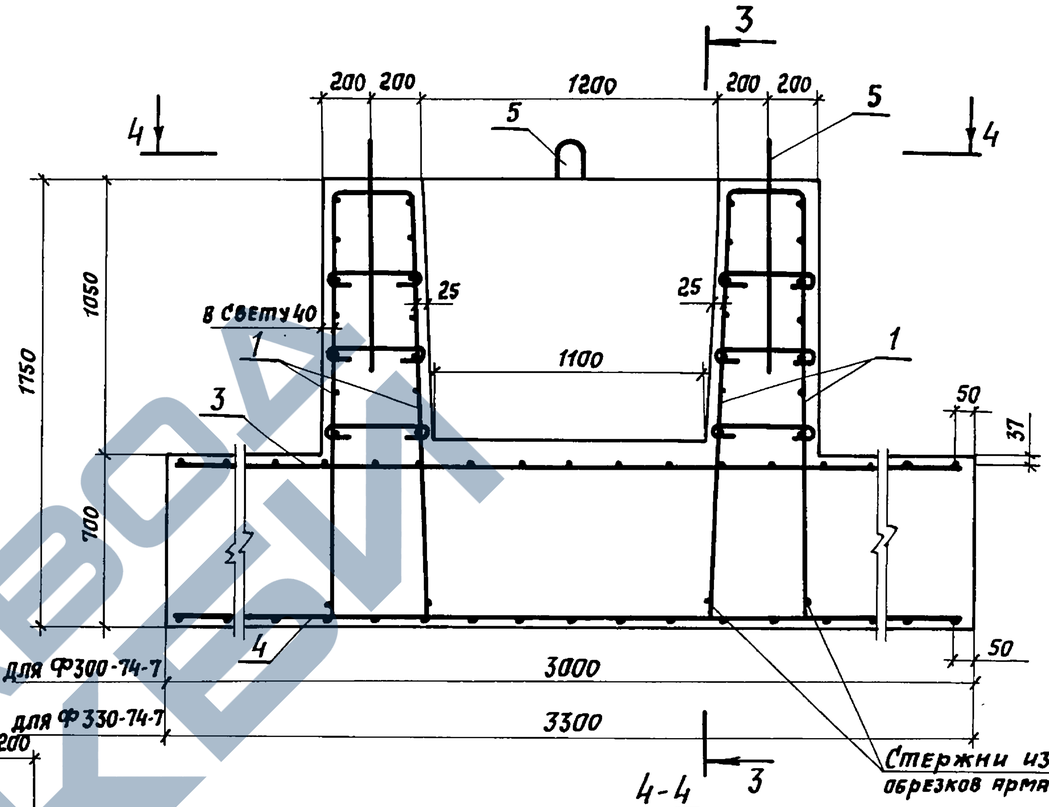

(плита блока не показана)

1-1

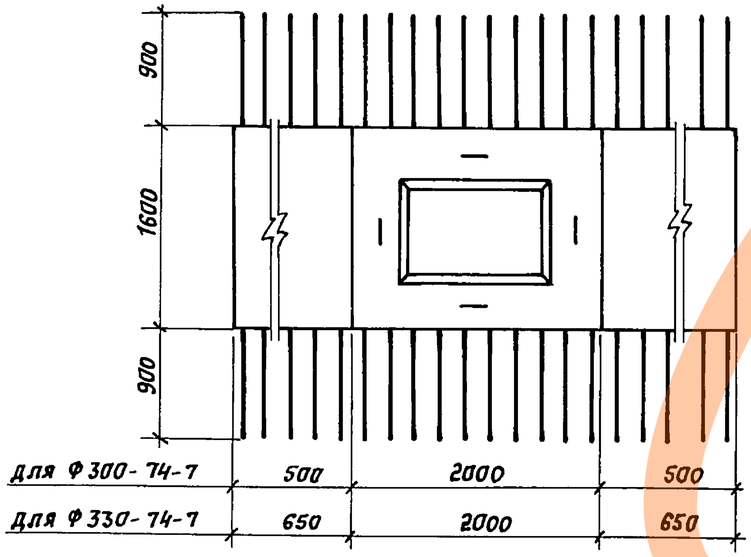

3-3

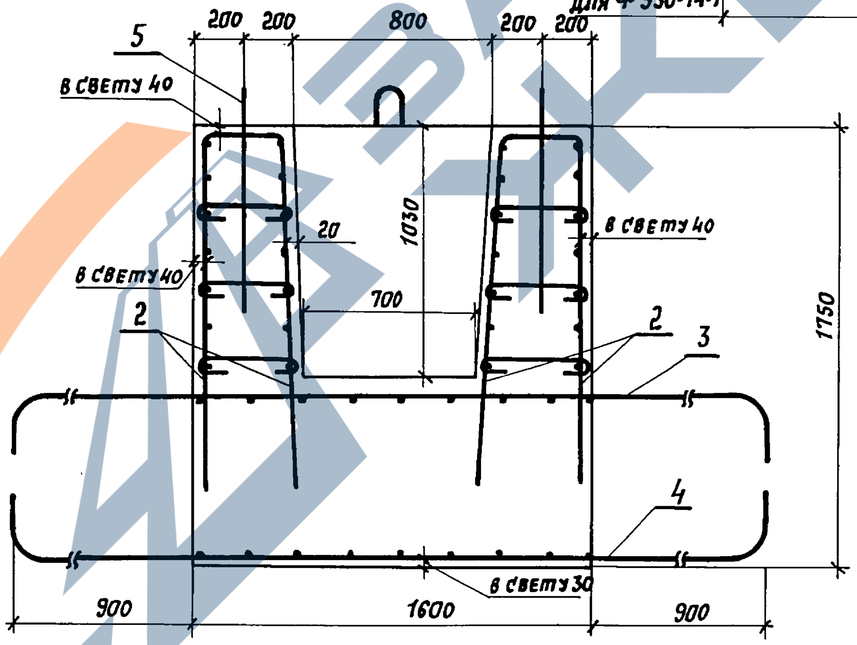

Обозначение документа	Марка	Масса, т
3.503.1-90.1-2	Ф300-74-7	14,6
-01	Ф330-74-7	15,4

Стержни из обрезков арматуры ф 25 А III длиной 40 см каждый приварить ко всем стержням каркаса поз. 1 для дополнительной анкеровки.

Разраб.	Зимина	
Рассчит.	Андрианова	
Пров.	Андрианова	
Гл.инж.пр.	Дашкевич	
Н.контр	Дашкевич	
Нач.отд.	Каташев	

3.503.1-90.1-2 СБ

Блок фундамента Ф300-74-7, Ф330-74-7
Сборочный чертеж

Стадия	Лист	Листов
Р		1

ПРОМТРАНСНИИПРОЕКТ

Инв.№ подл. | Подпись и дата | Взам. инв.№

23923-01 15 Копировал: Сс Формат А3

Поз.	Наименование	Кол. на 3.503.1-90.1-3 —	01					Обозначение документа
	Документация							
	Сборочный чертеж	X	X					3.503.1-90.1-3 СБ
	Ведомость расхода							
	стали на элемент	X	X					3.503.1-90.1-РС
	Технические условия	X	X					-ТУ
	Сборочные единицы							
1	Каркас КП1	2	2					3.503.1-90.2-1
2	КП2	2	2					-2
3	Сетка С5	1						-34
4	С6	1						-01
3	С7		1					-35
4	С8		1					-01
	Детали							
5	Петля строповочная	4						3.503.1-90.2-52
5	Петля строповочная		4					
6	Стержень отдельный							
	ф 14 А III, ℓ= 1700; 2,05кг	16	16					Без черт.

Взам. инв. № | Подпись и дата | Инв. № подл.

Разраб.	Зимина		
Рассчит.	Андрианова		
Пров.	Андрианова		
Гл.инж.пр.	Дашкевич		
Н. контр.	Дашкевич		
Нач. отд.	Каташев		

3.503.1-90.1-3

Блок фундамента

ФЭ 300-74-7, ФЭ 330-74-7

Стадия	Лист	Листов
Р	1	2

ПРОМТРАНСНИИПРОЕКТ

Копировал: Cos — Формат А4

Поз.	Наименование	Кол. на 3.503.1-90.1-3 —	01					Обозначение документа
	Материалы							
	Тяжелый бетон по							
	ГОСТ 25192-82 класса В25, м³	5,83	6,11					

Арматура класса А-III по ГОСТ 5781-82*

Взам. инв. № | Подпись и дата | Инв. № подл.

3.503.1-90.1-3

Лист 2

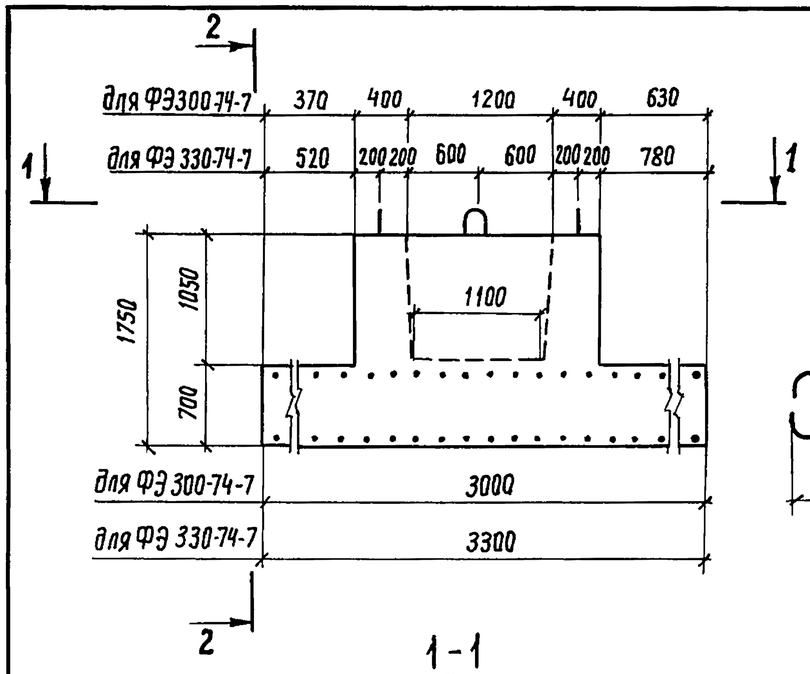

2-2

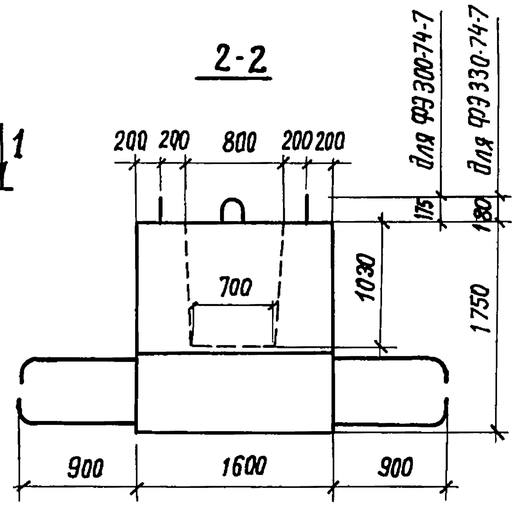

1-1

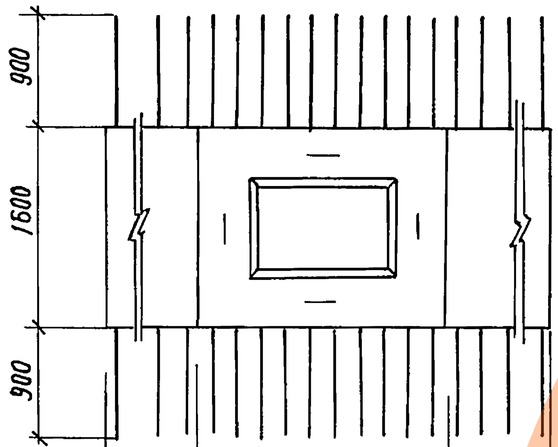

ФЭ 300-74-7	370	2000	630
ФЭ 330-74-7	520	2000	780

3-3

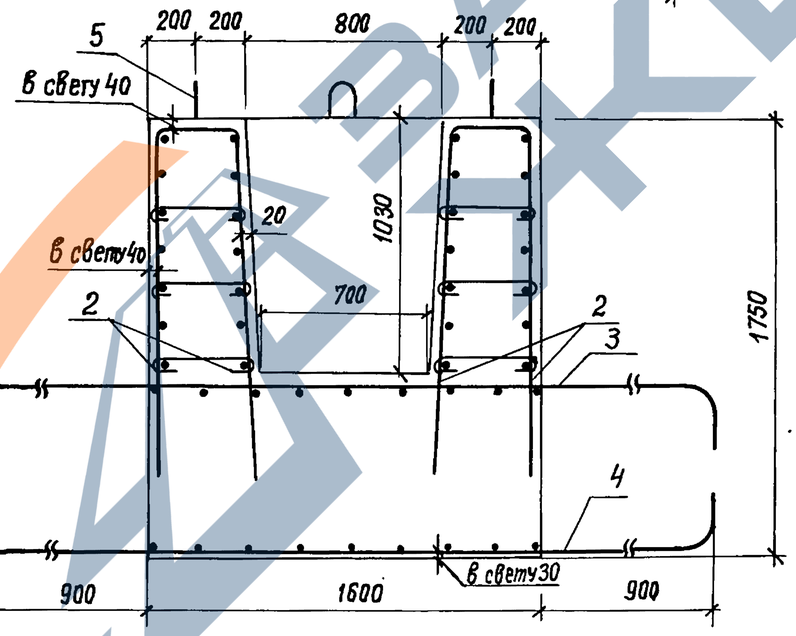

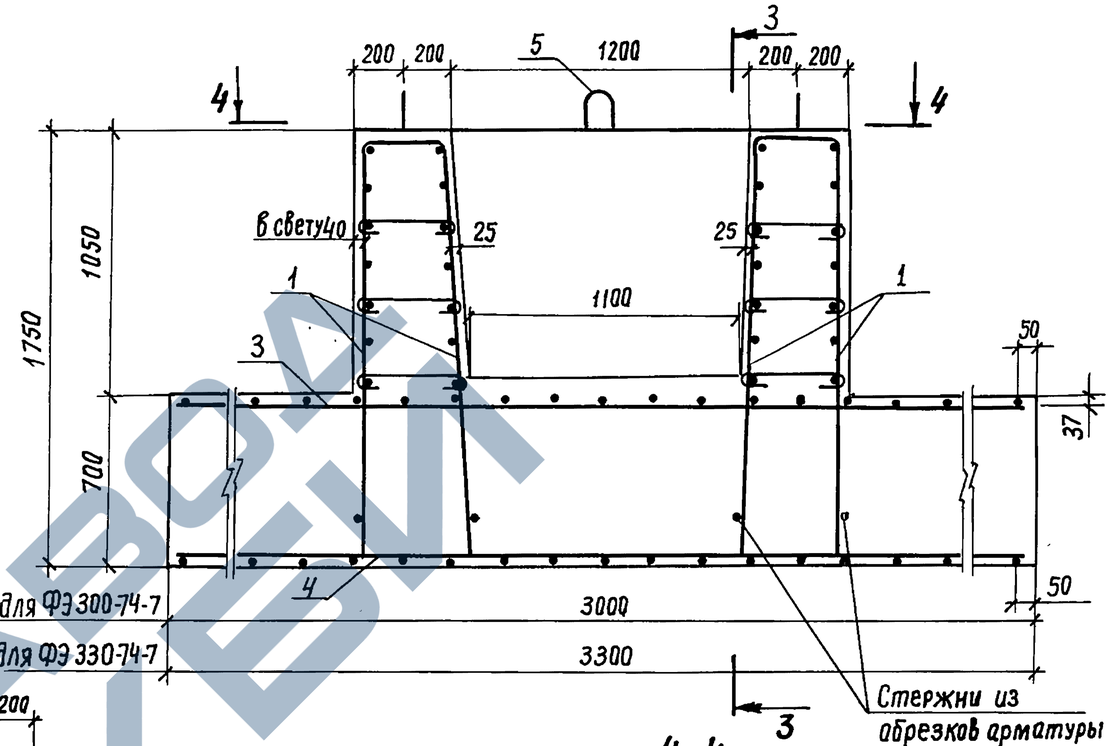

4-4

(плита блока не показана)

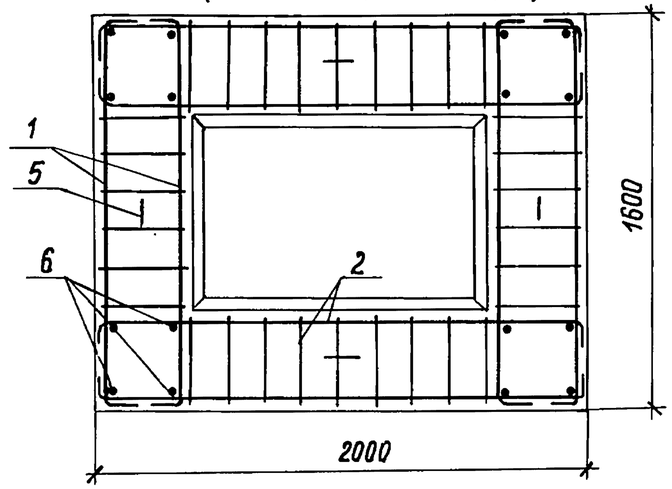

Обозначение документа	Марка	Масса, т
3.503.1-90.1-3	ФЭ 300-74-7	14,6
-01	ФЭ 330-74-7	15,4

Стержни из обрезков арматуры Ø 25А III длиной 40см каждый приварить ко всем стержням каркаса поз.1 для дополнительной анкеровки.

Разраб.	Зимина		
Рассчит.	Андрианова		
Пров.	Андрианова		
Гл.инж.пр.	Дашкевич		
Н.контр.	Дашкевич		
Нач.отд.	Каташев		

3.503.1-90.1-3 СБ

Блок фундамента ФЭ 300-74-7, ФЭ 330-74-7. Сборочный чертеж

Стадия	Лист	Листов
Р		1

ПРОМТРАНСНИИПРОЕКТ

Инв.№ подл. | Подпись и дата | Взам.инв.№

23923-01 17 Копировал Хитрова

Формат А3

Поз.	Наименование	Кол. на 3.503.1-90.1-4 —	Обозначение документа
	Документация		
	Сборочный чертеж	×	3.503.1-90.1-4 СБ
	Ведомость расхода стали на элемент	×	3.503.1-90.1-РС
	Технические условия	×	-ТУ
	Сборочные единицы		
1	Каркас КП1	2	3.503.1-90.2-1
2	КП2	2	-2
3	Сетка С9	1	-36
4	С10	1	-01
	Детали		
5	Петля строповочная	4	3.503.1-90.2-52-01
6	Стержень отдельный		
	⌀14 А III, ℓ=1700; 2,05 кг	16	6Е3 черт.

Поз.	Наименование	Кол. на 3.503.1-90.1-4 —	Обозначение документа
	Материалы		
	Тяжелый бетон по ГОСТ 25192-82 класса В25, м³	6,39	

Арматура класса А-III по ГОСТ 5781-82*

Взам. инв. № | Подпись и дата | Инв. № подл.

Разраб.	Зимина		
Рассчит.	Андрианова		
Пров.	Андрианова		
Гл. инж. пр.	Дашкевич		
Н. контр.	Дашкевич		
Нач. отд.	Каташев		

3.503.1-90.1-4

Блок фундамента ФЗ 350-74-7

Стадия	Лист	Листов
Р	1	2

ПРОМТРАНСНИИПРОЕКТ

Копировал

Формат А4

3.503.1-90.1-4 Лист 2

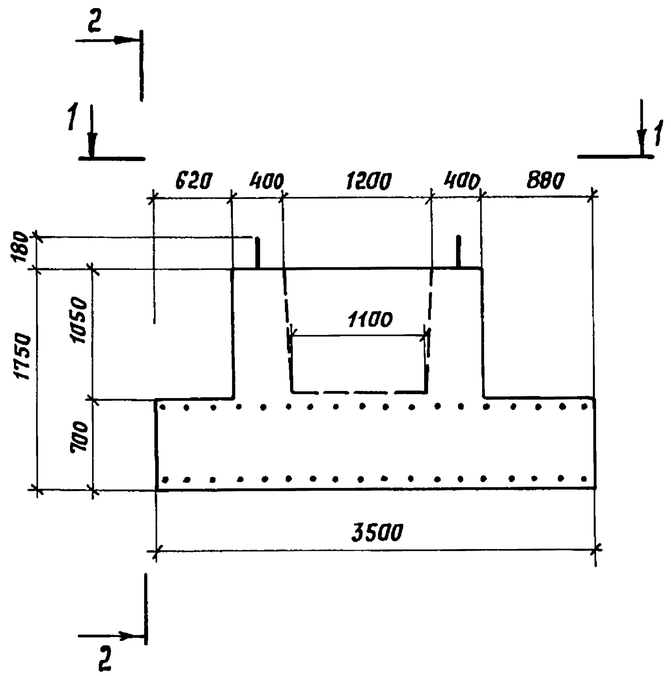

1-1

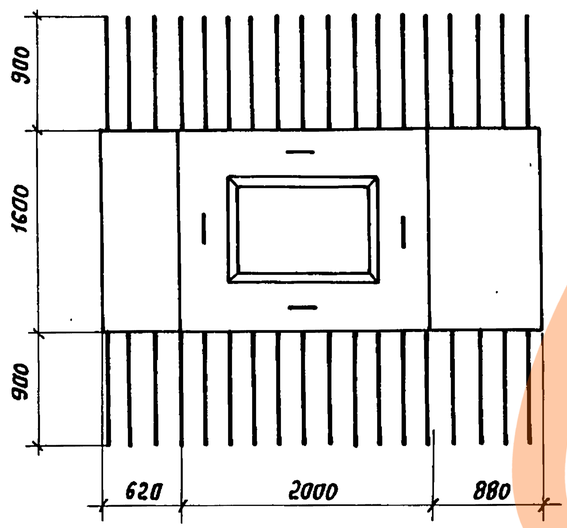

2-2

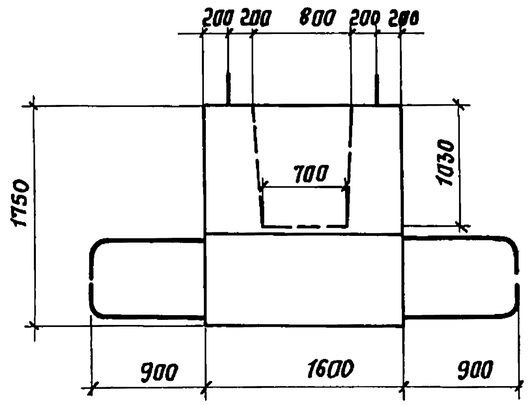

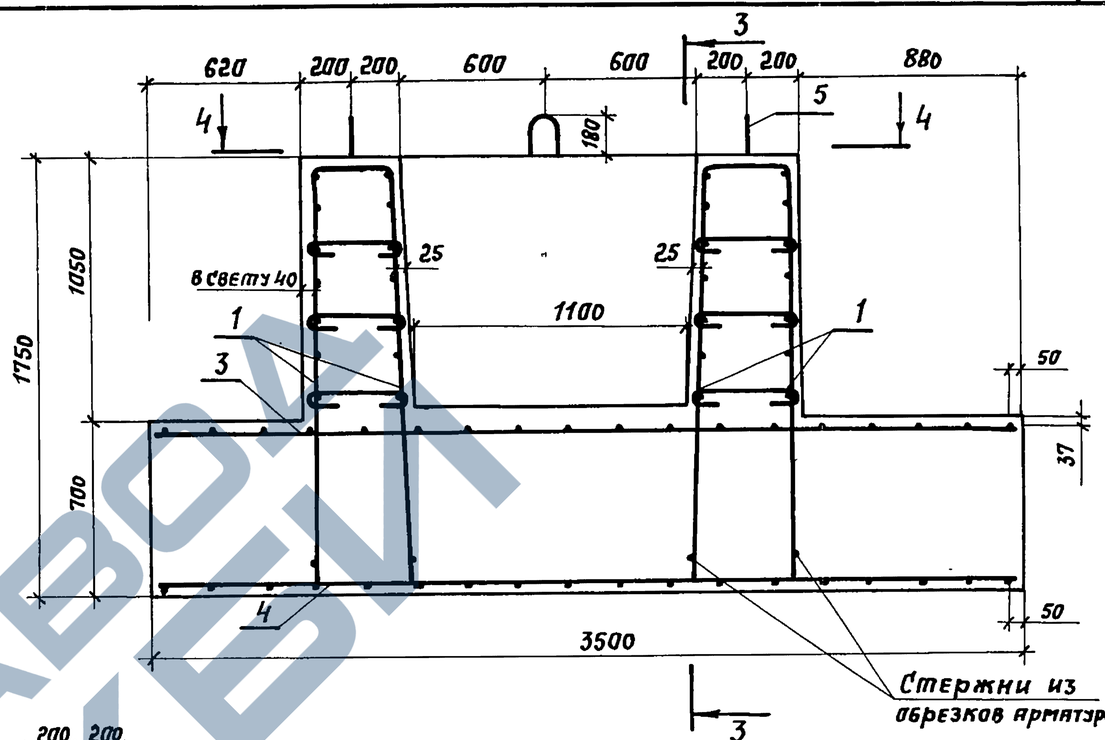

3-3

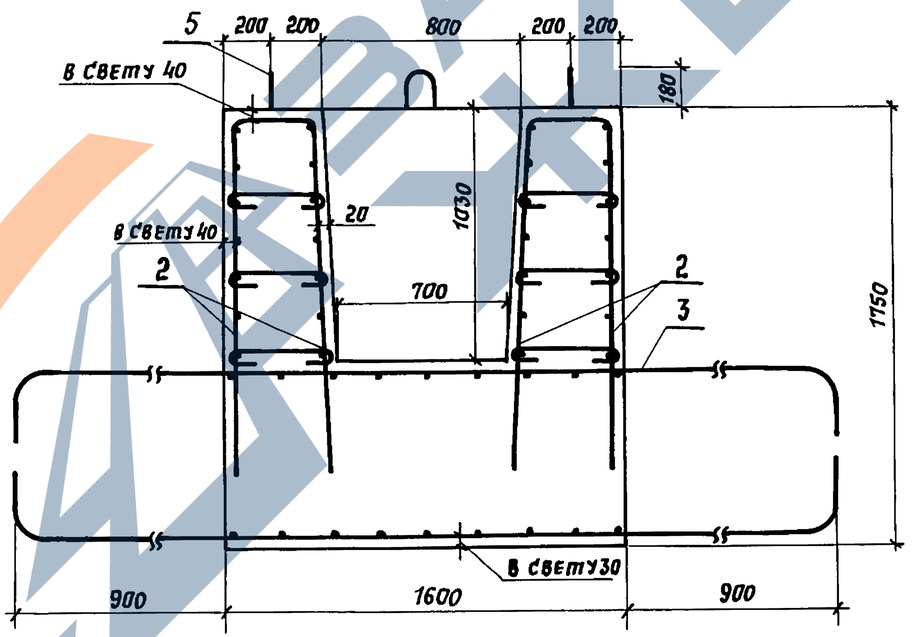

4-4

(плита блока не показана)

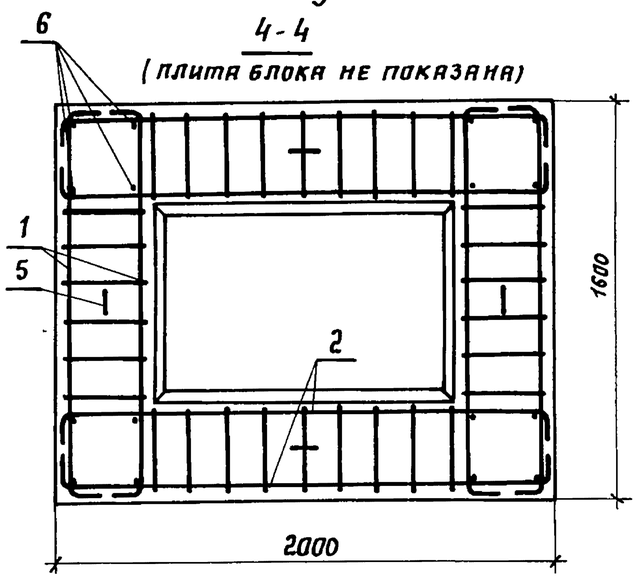

Обозначение документа	Марка	Масса, т
3.503.1-90.1-4	ФЭ 350-74-7	16,0

Стержни из обрезков арматуры ф 25 А III длиной 40 см каждый приварить ко всем стержням каркаса поз. 1 для дополнительной анкеровки

Разраб.	Зимина		
Рассчит.	Андрианова		
Пров.	Андрианова		
Гл. инж. пр	Дашкевич		
Н. контр	Дашкевич		
Нач. отд.	Каташев		

3.503.1-90.1-4 СБ

Блок фундамента ФЭ 350-74-7 Сборочный чертеж

Стадия	Лист	Листов
Р		1

ПРОМТРАНСНИИПРОЕКТ

Взам. инв. № | Подпись и дата | Инв. № подл.

23923-01 19 Копировал: Сал-

Формат А3

Поз.	Наименование	кол. на 3.503.1-90.1-5 —	Обозначение документа
	Документация		
	Сборочный чертеж	X	3.503.1-90.1-5 СБ
	Ведомость расхода		
	стали на элемент	X	3.503.1-90.1-РС
	Технические условия	X	-ТУ
	Сборочные единицы		
1	Каркас КП3	2	3.503.1-90.2-3
2	КП2	2	-2
3	Сетка С11	1	-37
4	С12	1	-38
	Детали		
5	Петля строповочная	4	3.503.1-90.2-52-02
6	Стержни отдельные		
	ф 14 A-III, ℓ = 1700; 2,05 кг	16	без черт.

Разраб	Зимина		
Рассчит.	Андрианова		
Пров.	Андрианова		
Гл.инж.пр.	Дашкевич		
Н. контр.	Дашкевич		
Нач.отд.	Каташев		

3.503.1-90.1-5

Блок фундамента

ф 380-74-7

Стадия	Лист	Листов
Р	1	2

ПРОМТРАНСНИИПРОЕКТ

Взам.инв.№ | Подпись и дата | Инв.№ подл.

Копировал | Формат А4

Поз.	Наименование	кол. на 3.503.1-90.1-5 —	Обозначение документа
	Материалы		
	Тяжелый бетон по		
	ГОСТ 25192-82 класса В 25, м³	8,20	

Арматура класса A-III по ГОСТ 5781-82*

Взам.инв.№ | Подпись и дата | Инв.№ подл.

3.503.1-90.1-5 | Лист 2

23923-01 20

Копировал | Формат А4

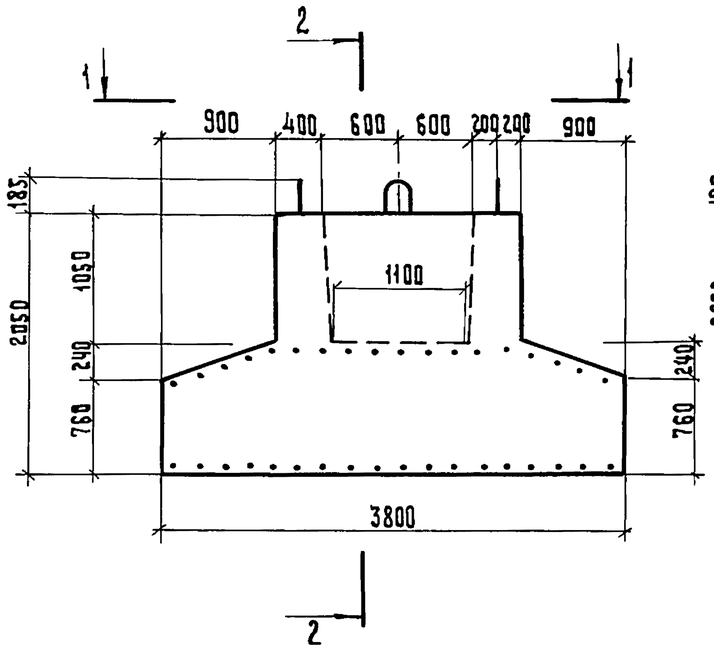

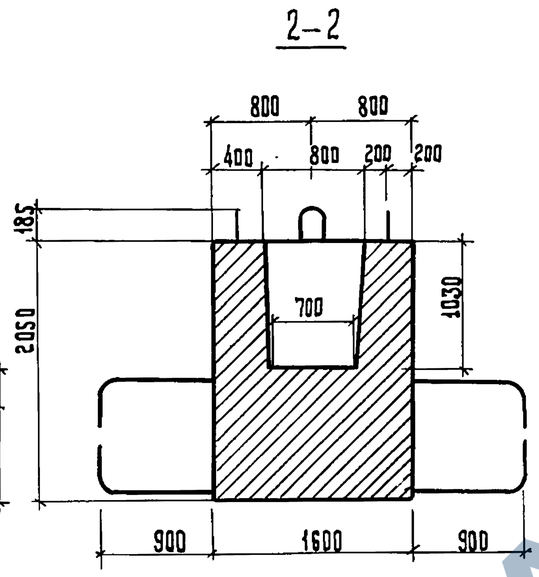

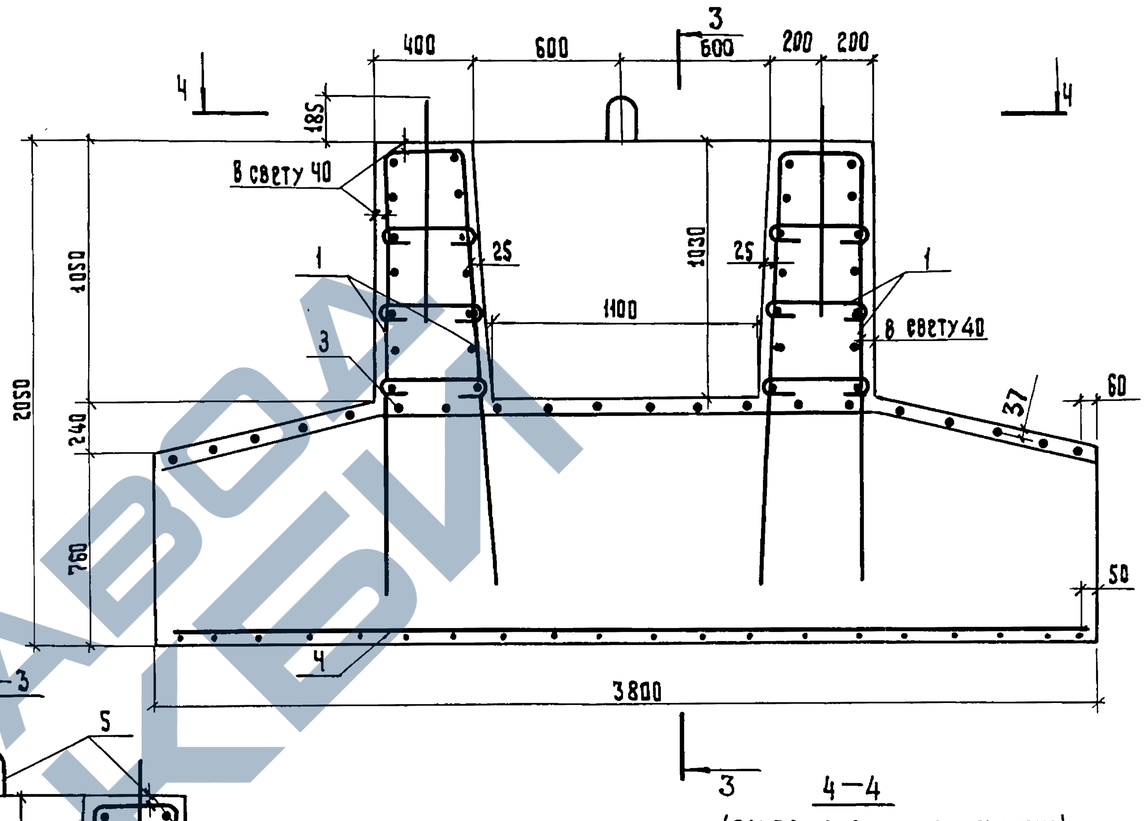

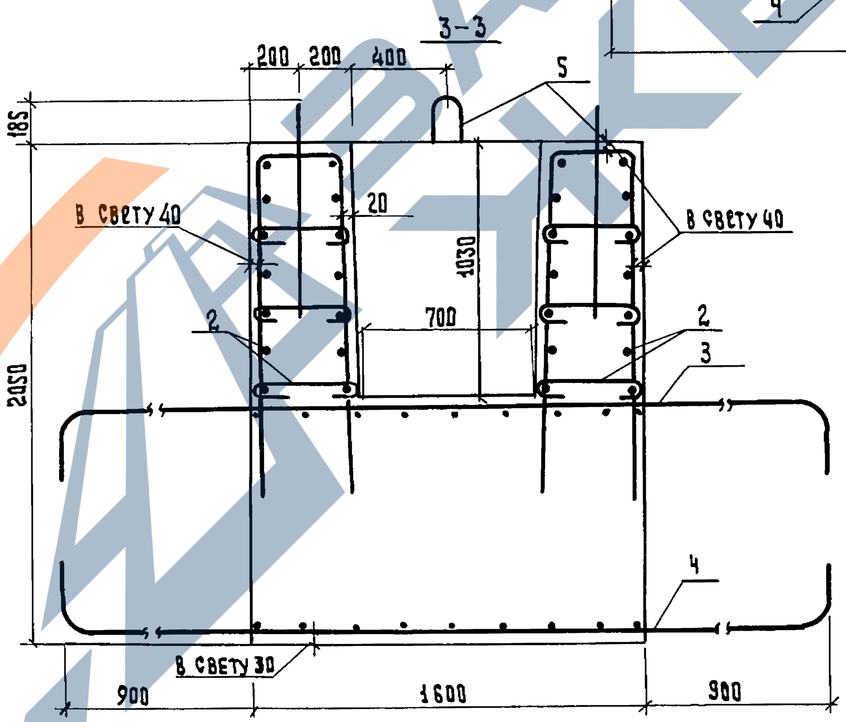

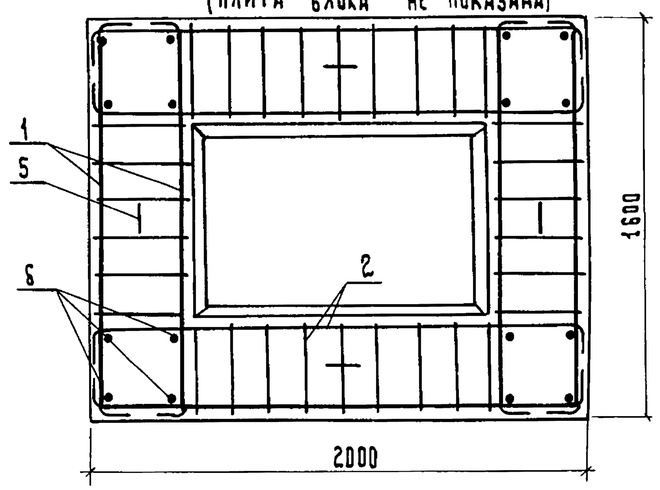

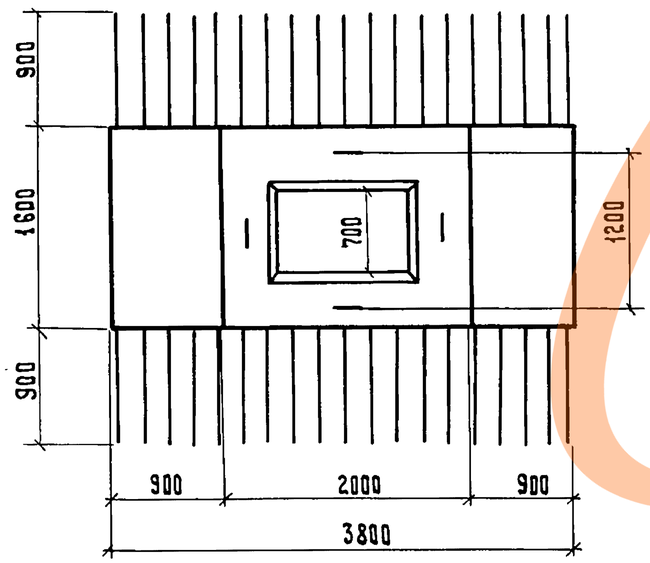

Обозначение документа	Марка	Масса, т
3.503.1-90.1-5	Ф 380-74-7	20,5

Разраб.	Зимина		
Рассчит.	Андрианова		
Пров.	Андрианова		
Гл.инж.пр.	Дашкевич		
Н.контр.	Дашкевич		
Нач.отд.	Каташев		

3.503.1-90.1-5 СБ

Блок фундамента Ф 380-74-7
Сборочный чертеж

Стадия	Лист	Листов
Р		1

ПРОМТРАНСНИИПРОЕКТ

Копировал Тир 23923-01 21 Формат А3

Инв. № подл. | Подпись и дата | Взам. инв. №

Поз.	Наименование	Кол. на 3.503.1-90.1-6 —	Обозначение документа
	Документация		
	Сборочный чертеж	X	3.503.1-90.1-6 СБ
	Ведомость расхода		
	стали на элемент	X	3.503.1-90.1-РС
	Технические условия	X	-ТУ
	Сборочные единицы		
1	Каркас КП3	2	3.503.1-90.2-3
2	КП2	2	-2
3	Сетка С14	1	-39
4	С12	1	-38
	Детали		
5	Петля строповочная	4	3.503.1-90.2-52-02
6	Стержень отдельный		
	ф14 А III, ℓ=1700; 2,05 кг	16	без черт.

Разраб.	Зимина		3.503.1-90.1-6
Рассчит	Андрианова		
Пров.	Андрианова		
Гл.инж.пр.	Дашкевич		
Н. контр.	Дашкевич		
Нач. отд.	Каташев		

Блок фундамента ФЭ 380-74-7

Стадия	Лист	Листов
Р	1	2

ПРОМТРАНСНИИПРОЕКТ

Взам. инв.№ | Подпись и дата | Инв.№ подл.

Копировал | Формат А4

Поз.	Наименование	Кол. на 3.503.1-90.1-6 —	Обозначение документа
	Материалы		
	Тяжелый бетон по		
	ГОСТ 25192-82 класса В25, м³	8,20	

Арматура класса А-III по ГОСТ 5781-82*

Взам. инв.№ | Подпись и дата | Инв.№ подл.

3.503.1-90.1-6 Лист 2

Копировал | 23923-01 22 Формат А4

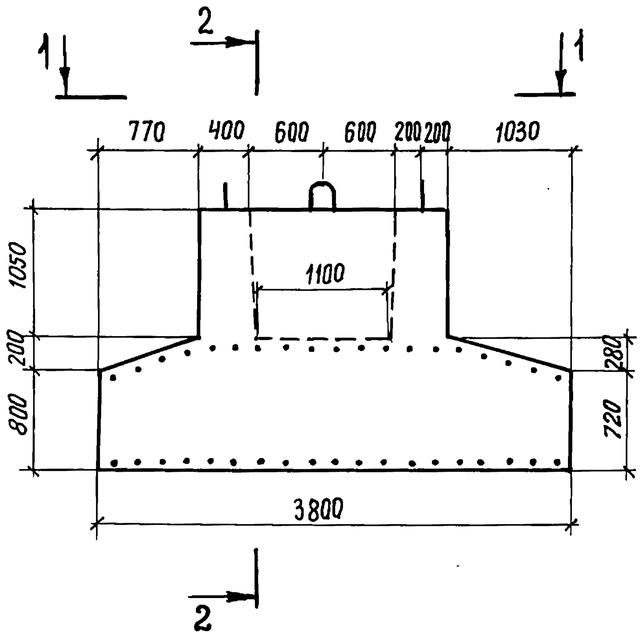

1-1

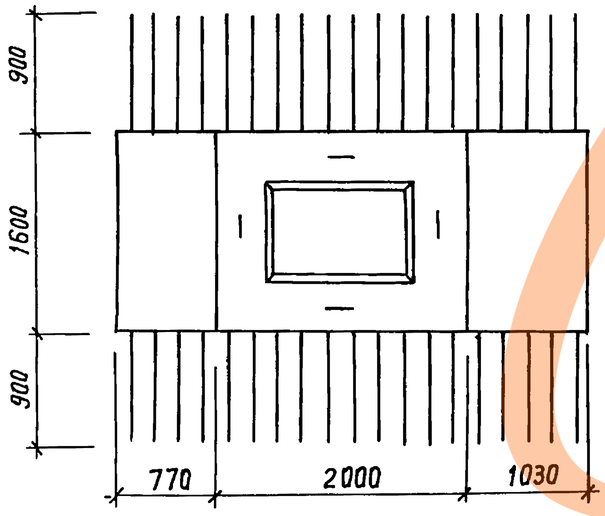

2-2

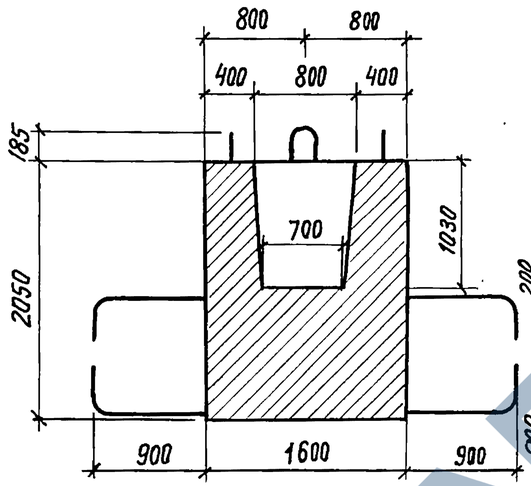

3-3

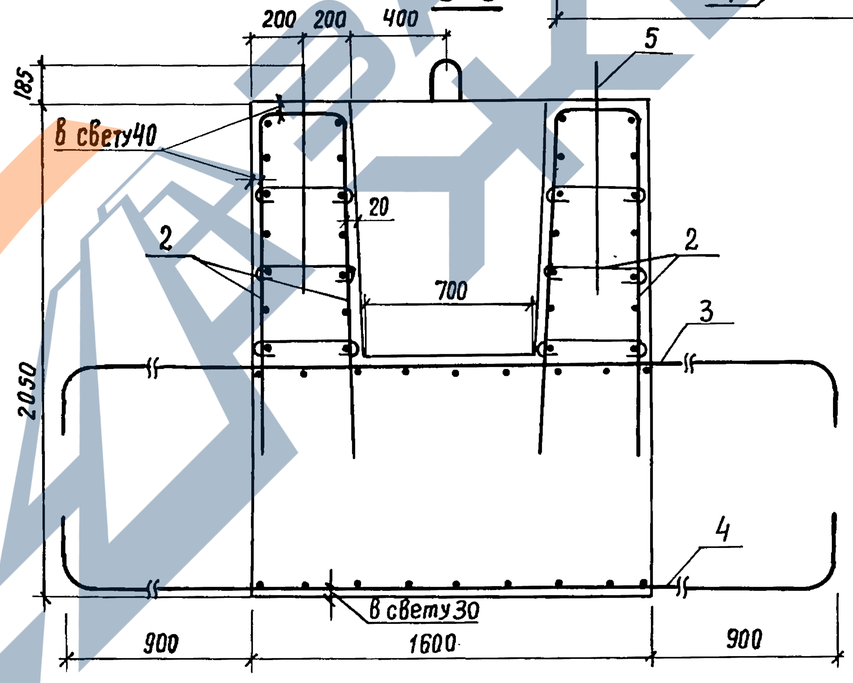

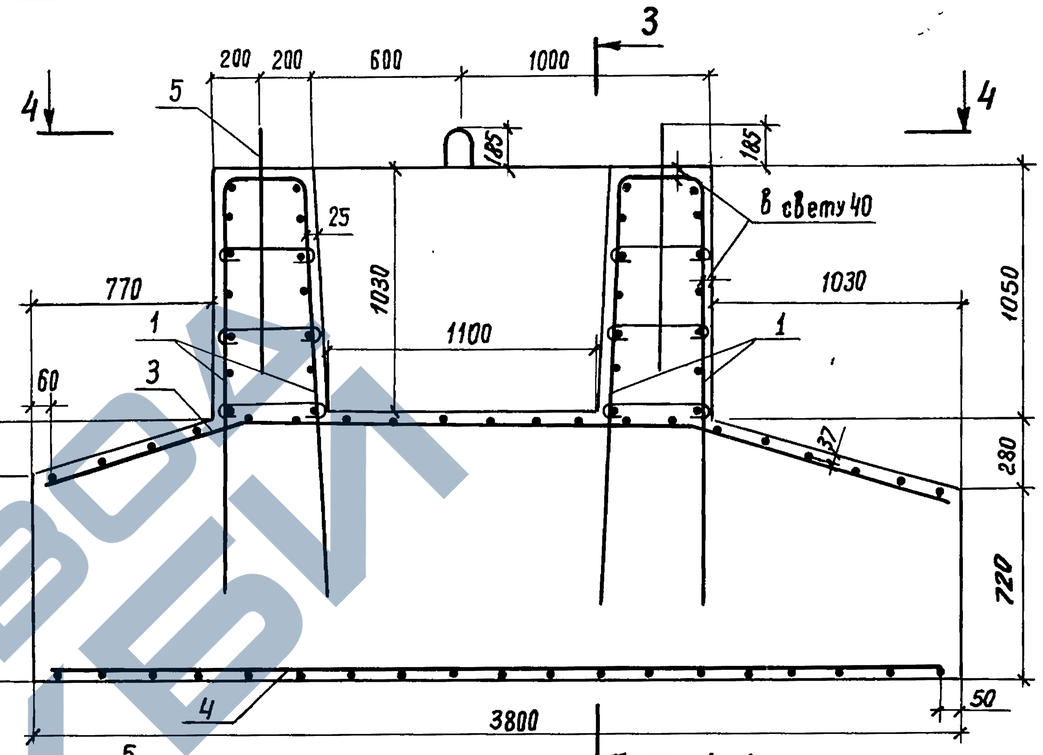

(плита блока не показана)

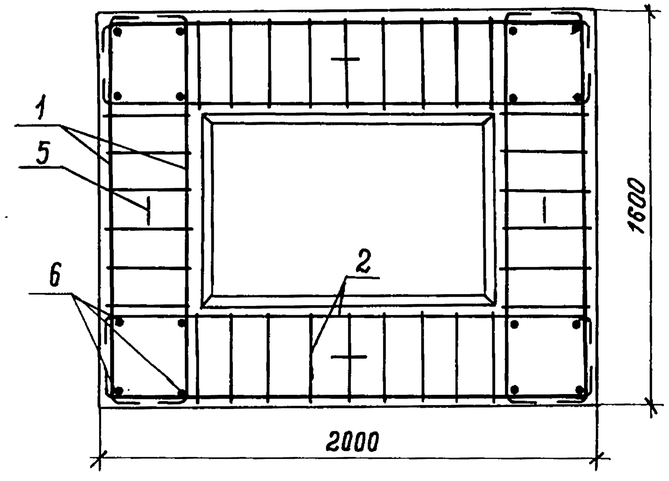

Обозначение документа	Марка	Масса, т
3.503.1-90.1-6	ФЭ 380-74-7	20,5

Разраб.	Зимина		
Рассчит.	Андрианова		
Пров.	Андрианова		
Гл. инж. пр.	Дашкевич		
Н. контр.	Дашкевич		
Нач. отд.	Каташев		

3.503.1-90.1-6 СБ

Блок фундамента
ФЭ 380-74-7
Сборочный чертеж

Стадия	Лист	Листов
Р		1

ПРОМТРАНСНИИПРОЕКТ

Инв.№ подл. | Подпись и дата | Взам. инв.№

Копировал Формат А3 23923-01

Поз.	Наименование	кол. на 3.503.1-90.1-7 —	Обозначение документа
	Документация		
	Сборочный чертеж	X	3.503.1-90.1-7СБ
	Ведомость расхода		
	стали на элемент	X	3.503.1-90.1-РС
	Технические условия	X	-ТУ
	Сборочные единицы		
1	Каркас КП3	2	3.503.1-90.2-3
2	КП2	2	-2
3	Сетка С15	1	-40
4	С13	1	-38-01
	Детали		
5	Петля строповочная	4	3.503.1-90.2-52-02
6	Стержень отдельный		
	ф 14 А-III, ℓ= 1700; 2,05 кг	16	Без. черт.

Разраб.	Зимина		3.503.1-90.1-7
Рассчит	Андрианова		
Пров	Андрианова		
Гл. инж. пр.	Дашкевич		Блок фундамента Ф 400-74-7
Н. контр.	Дашкевич		Стадия: Р; Лист: 1; Листов: 2
Нач. отд.	Каташев		ПРОМТРАНСНИИПРОЕКТ

Взам. инв. № | Подпись и дата | Инв. № подл.

Копировал: Сом- Формат А4

Поз.	Наименование	кол. на 3.503.1-90.1-7 —	Обозначение документа
	Материалы		
	Тяжелый бетон по		
	ГОСТ 25192-82 класса В25, м³	8,44	

Арматура класса А-III по ГОСТ 5781-82*

Взам. инв. № | Подпись и дата | Инв. № подл.

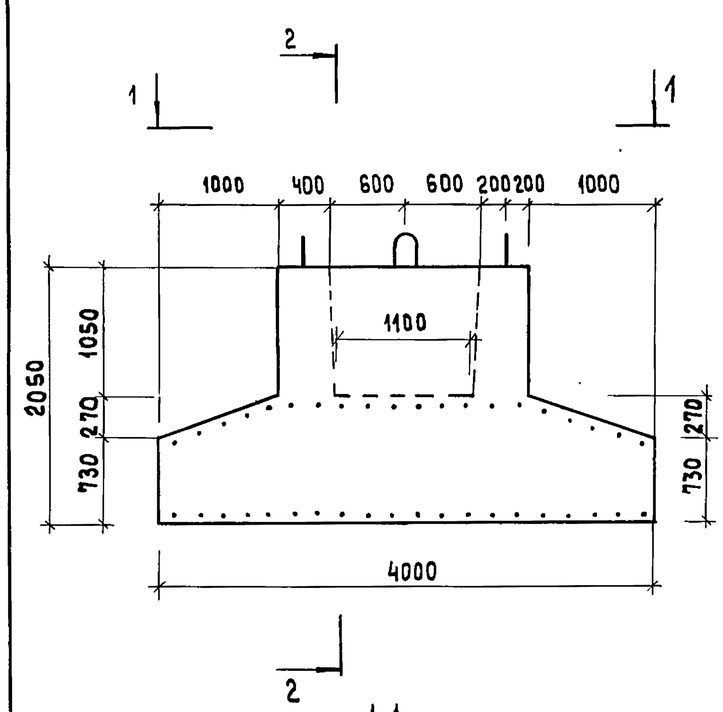

1-1

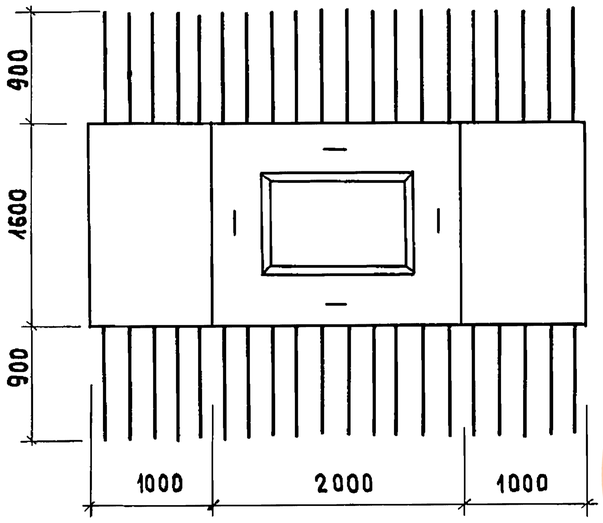

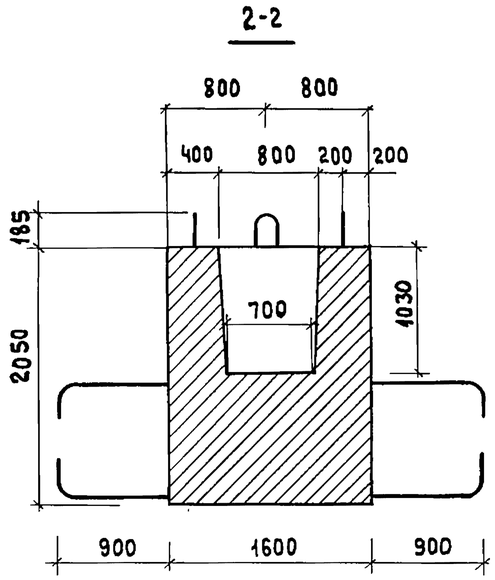

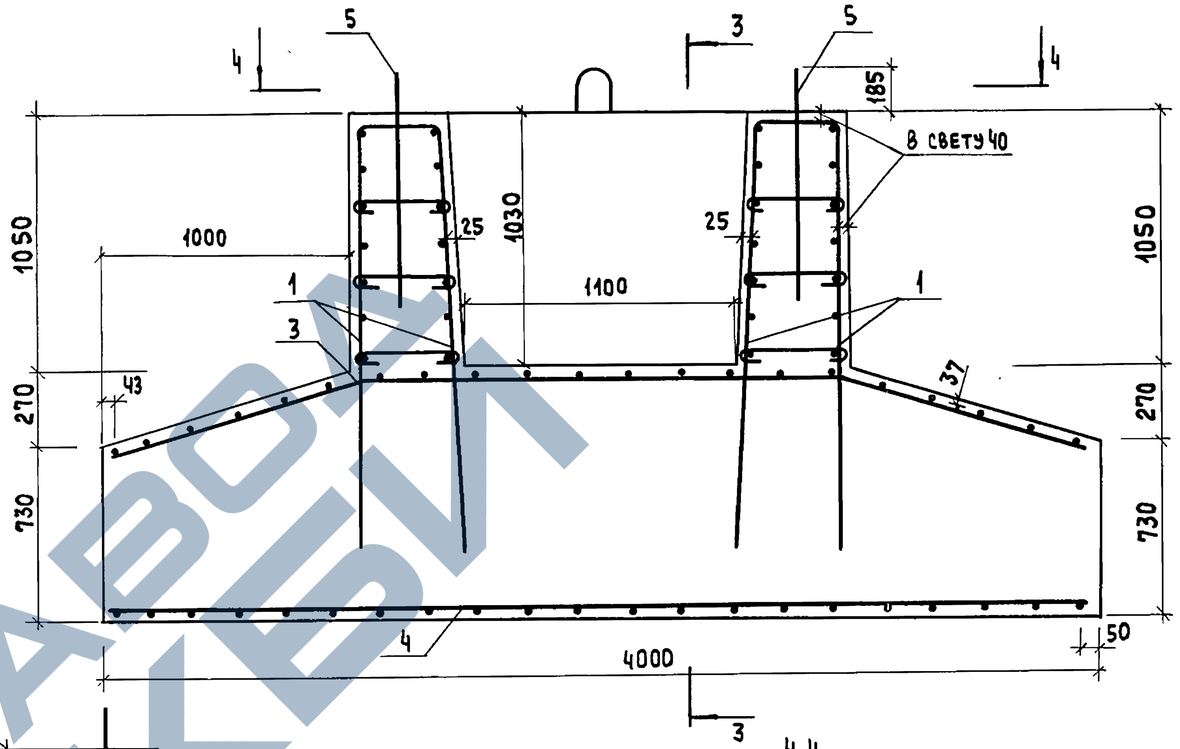

4-4

(ПЛИТА БЛОКА НЕ ПОКАЗАНА)

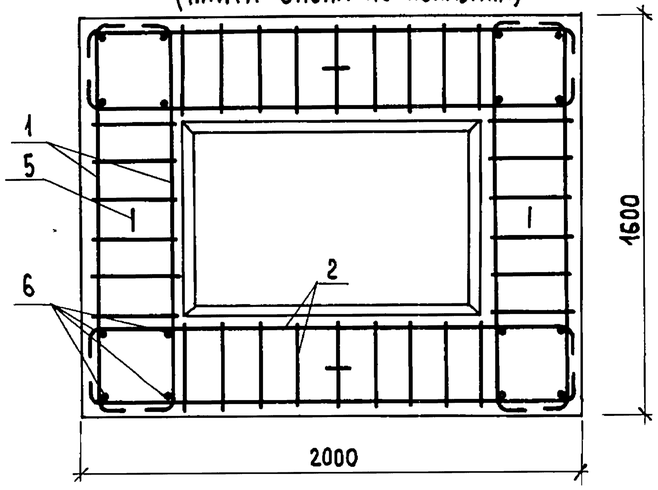

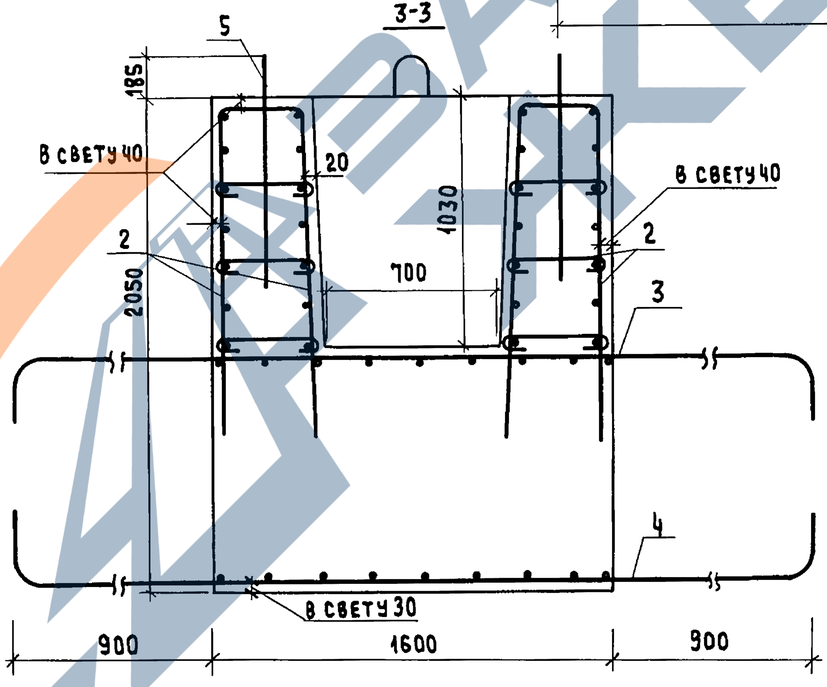

Обозначение документа	Марка	Масса, т
3.503.1-90.1-7	Ф400-74-7	21,1

Разраб.	Зимина		
Рассчит.	Андрианова		
Пров.	Андрианова		
Гл. инж. пр	Дашкевич		
Н. контр.	Дашкевич		
Нач. отд.	Каташев		

3.503.1-90.1-7 СБ

Блок фундамента Ф 400-74-7 Сборочный чертеж

Стадия	Лист	Листов
Р		1

ПРОМТРАНСНИИПРОЕКТ

Копировал 23923-01 25 Формат А3

Инв. № подл. | Подпись и дата | Взам. инв. №

ЗАВОД ТЕХВИ

Поз.	Наименование	кол. на 3.503.1-90.1-8 —	Обозначение документа
	Документация		
	Сборочный чертеж	X	3.503.1-90.1-8 СБ
	Ведомость расхода		
	стали на элемент	X	3.503.1-90.1-РС
	Технические условия	X	-ТУ
	Сборочные единицы		
1	Каркас КП3	2	3.503.1-90.2-3
2	КП2	2	-2
3	Сетка С16	1	-41
4	С17	1	-42
	Детали		
5	Петля строповочная	4	3.503.1-90.2-52-02
6	Стержень отдельный		
	ø 14 А III, ℓ=1700; 2,05 кг	16	663 черт.

Разраб.	Зимина		3.503.1-90.1-8
Рассчит.	Андрианова		
Пров.	Андрианова		
Гл.инж.пр.	Дашкевич		Блок фундамента ФЭ 450-74-7
Н.контр.	Дашкевич		Стадия Р; Лист 1; Листов 2
Нач.отд.	Каташев		ПРОМТРАНСНИИПРОЕКТ

Взам. инв.№ | Подпись и дата | Инв.№ подл.

Копировал Типи Формат А4

Поз.	Наименование	Кол. на 3.503.1-90.1-8 —	Обозначение документа
	Материалы		
	Тяжелый бетон по		
	ГОСТ 25192-82 класса В25, м³	8,99	

Арматура класса А-III по ГОСТ 5781-82*

3.503.1-90.1-8 Лист 2

Взам. инв.№ | Подпись и дата | Инв.№ подл.

Копировал Типи 23923-01 26 Формат А4

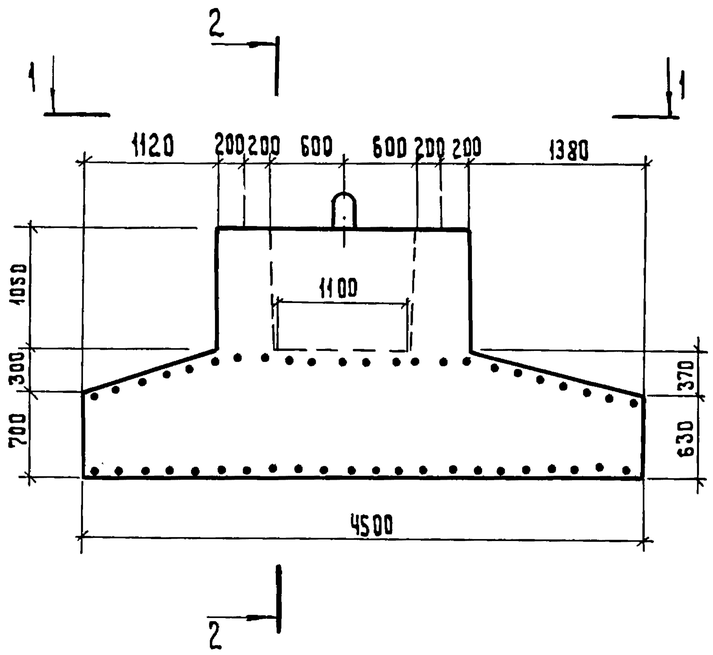

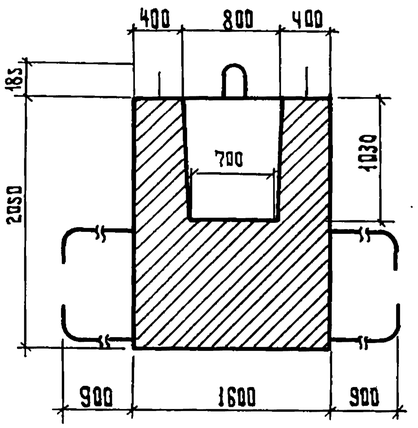

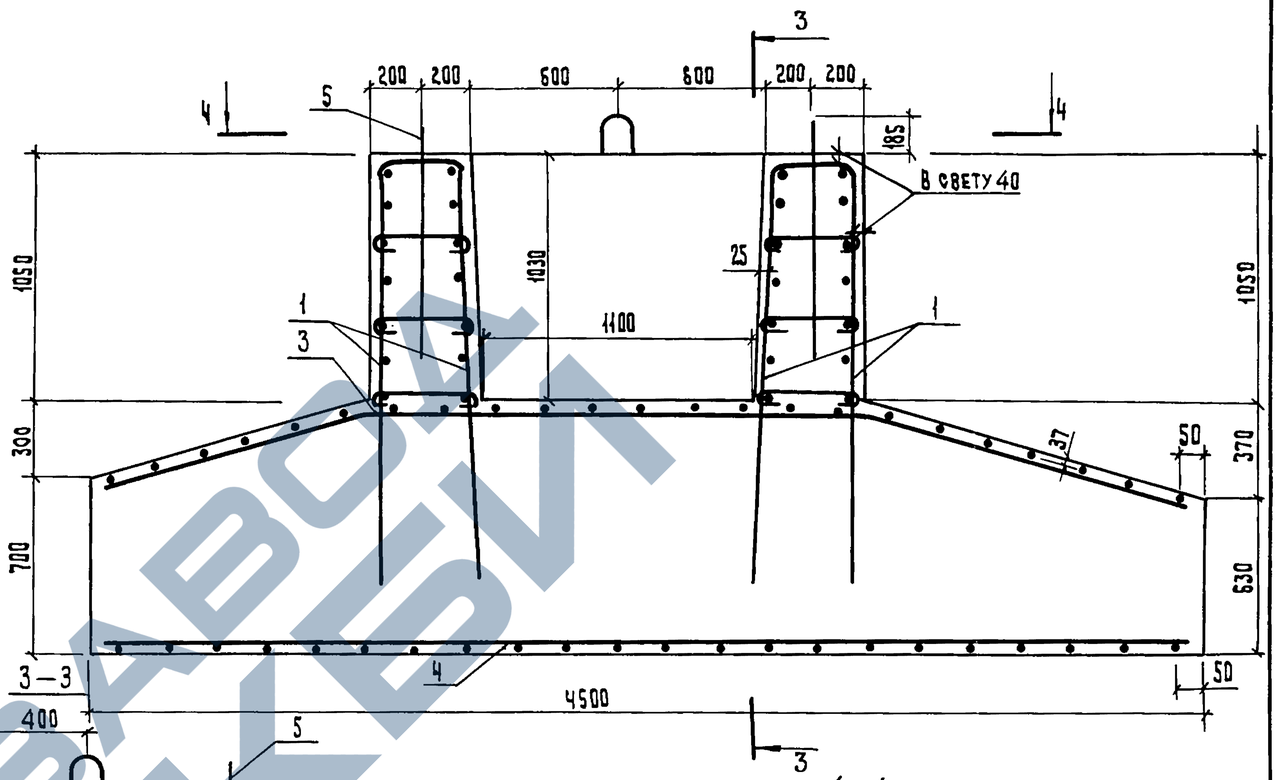

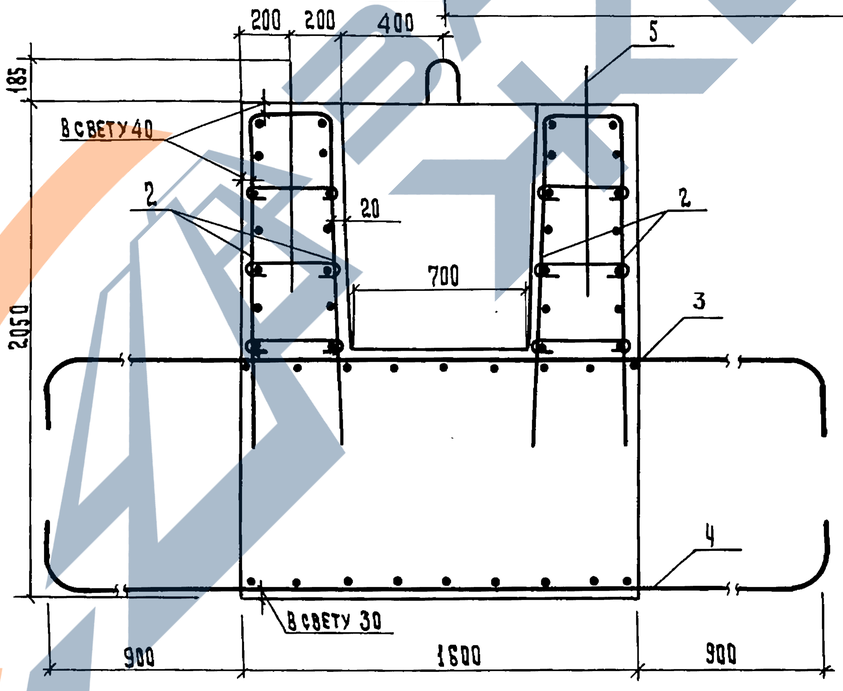

Обозначение документа	Марка	Масса, т
3.503.1-90.1-8	ФЭ 450-74-7	22,5

Разраб.	Зимина	
Рассчит.	Андрианова	
Пров.	Андрианова	
Гл.инж.пр.	Дашкевич	
Н.контр.	Дашкевич	
Нач.отд.	Каташев	

3.503.1-90.1-8 СБ

Блок фундамента ФЭ 450-74-7
Сборочный чертеж

Стадия	Лист	Листов
Р		1

ПРОМТРАНСНИИПРОЕКТ

Копировал Типа 23923-01 27 Формат А3

Инв.№подл. | Подпись и дата | Взам.инв.№

Поз.	Наименование	Кол. на 3.503.1-90.1-9	Обозначение документа
		—	
	Документация		
	Сборочный чертеж	X	3.503.1-90.1-9 СБ
	Ведомость расхода		
	стали на элемент	X	3.503.1-90.1-РС
	Технические условия	X	-ТУ
	Сборочные единицы		
1	Каркас КП3	2	3.503.1-90.2-3
2	КП2	2	-2
3	Сетка С19	1	-43
4	С18	1	-42-01
	Детали		
5	Петля строповочная	4	3.503.1-90.2-52-02
6	Стержень отдельный		
	ф14 А-III, ℓ=1700; 2,05 кг	16	без черт.

Разраб.	Зимина	
Рассчит.	Андрианова	
Пров.	Андрианова	
Гл.инж.пр.	Дашкевич	
Н. контр.	Дашкевич	
Нач.отд.	Каташев	

3.503.1-90.1-9

Блок фундамента Ф 500-74-7

Стадия	Лист	Листов
Р	1	2

ПРОМТРАНСНИИПРОЕКТ

Инв.№подл. | Подпись и дата | Взам.инв.№

Копировал Хлупина Формат А4

Поз.	Наименование	кол. на 3.503.1-90.1-9	Обозначение документа
		—	
	Материалы		
	Тяжелый бетон		
	ГОСТ 25192-82 класса В25, м³	9,51	

Арматура класса А-III по ГОСТ 5781-82*

Инв.№подл. | Подпись и дата | Взам.инв.№

3.503.1-90.1-9 Лист 2

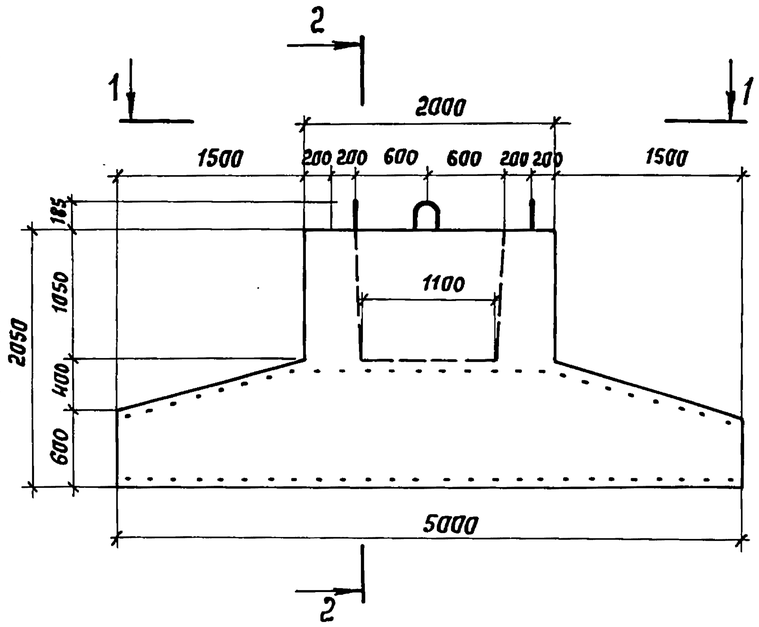

2 - 2

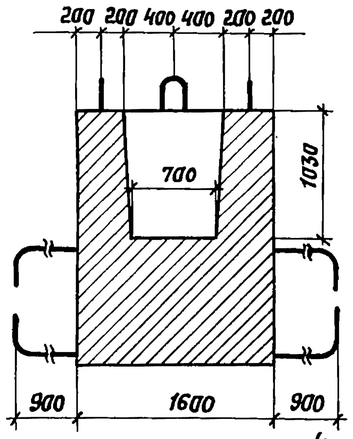

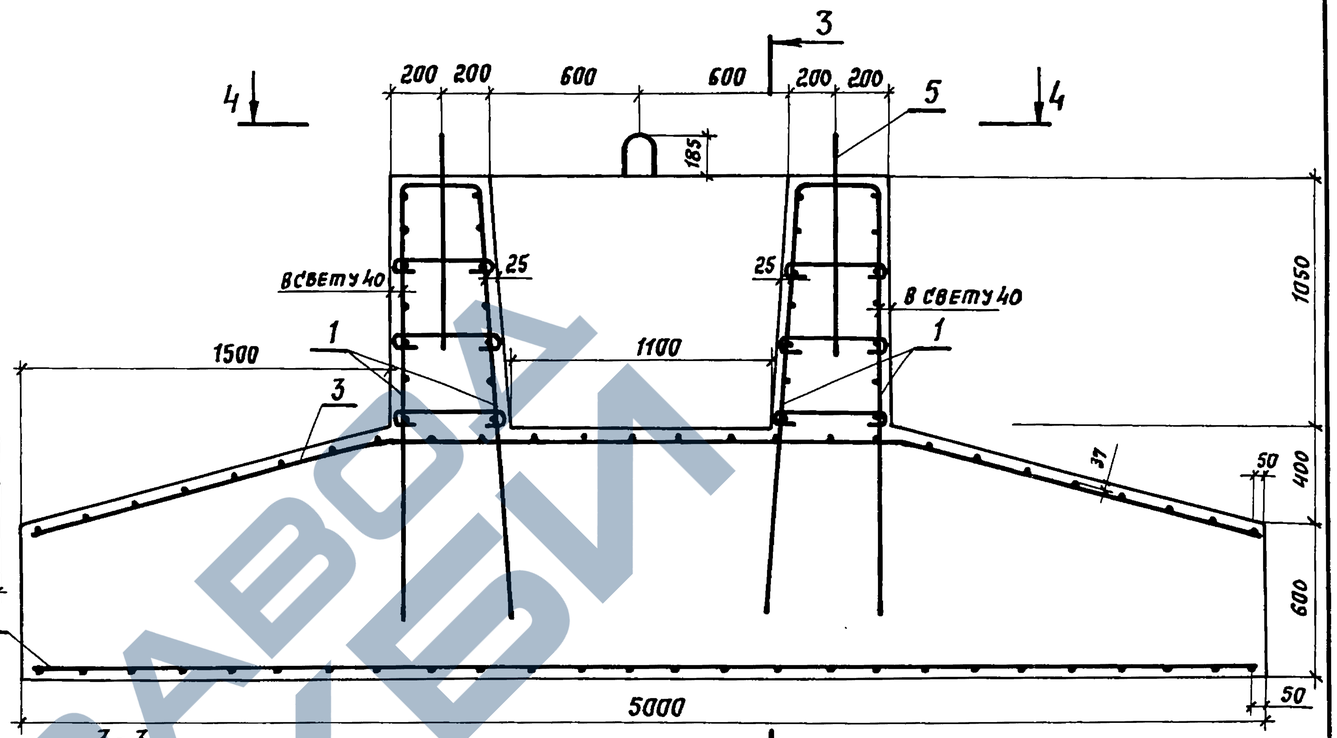

1 - 1

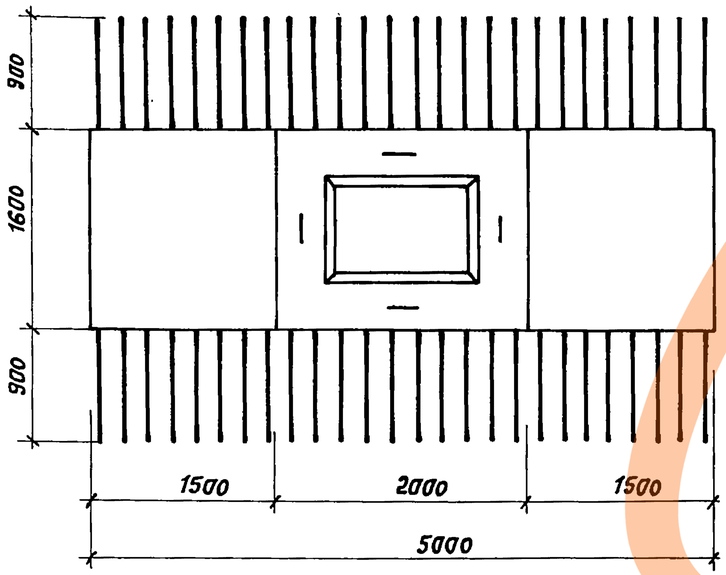

3 - 3

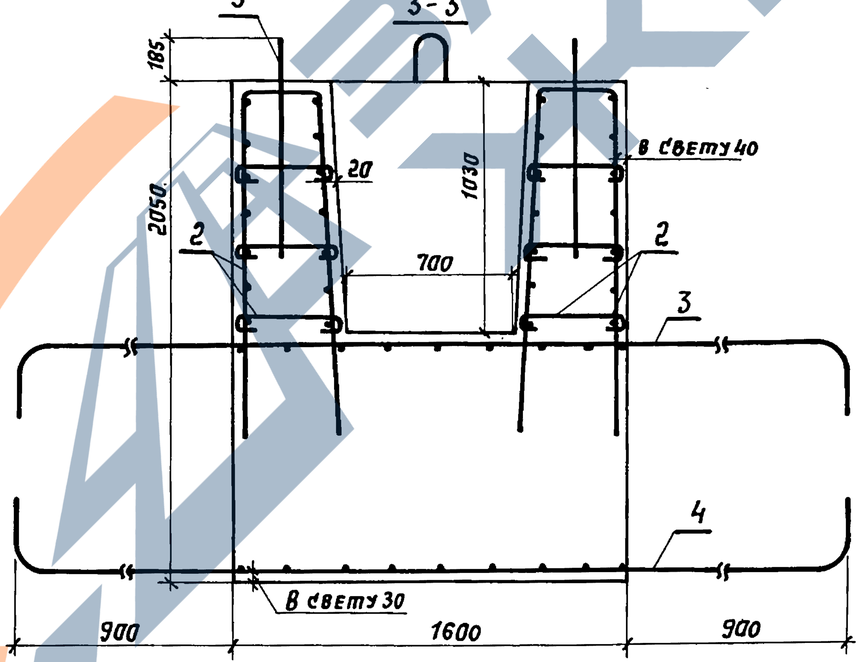

4 - 4

(плита блока не показана)

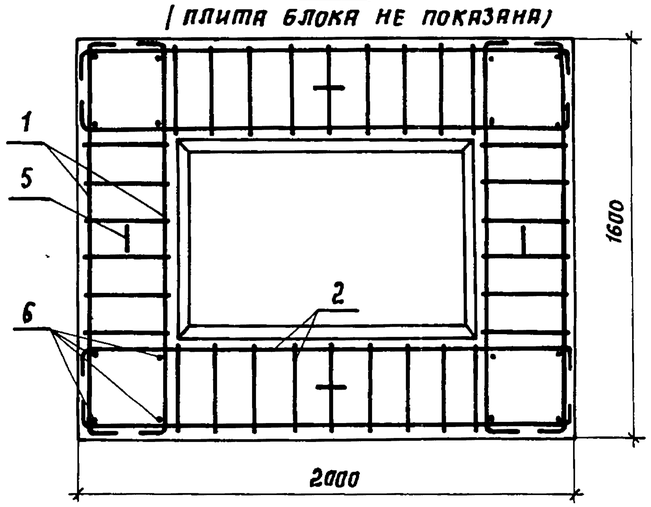

Обозначение документа	Марка	Масса, т
3.503.1-90.1-9	ФР 500-74-7	23,8

Разраб.	Зимина	
Рассчит.	Андрианова	
Пров.	Андрианова	
Гл. инж. пр.	Дашкевич	
Н. контр.	Дашкевич	
Нач. отд.	Каташев	

3.503.1-90.1-9 СБ

Блок фундамента ФР 500-74-7
Сборочный чертеж

Стадия	Лист	Листов
Р		1

ПРОМТРАНСНИИПРОЕКТ

Инв. № подл. | Подпись и дата | Взам. инв. №

Поз.	Наименование	Кол. на 3.503.1-90.1-10						Обозначение документа
		—	01					
	Документация							
	Сборочный чертеж	X	X					3.503.1-90.1-10 СБ
	Ведомость расхода							
	стали на элемент	X	X					3.503.1-90.1-РС
	Технические условия	X	X					-ТУ
	Сборочные единицы							
1	Каркас КР 1	4						3.503.1-90.2-4
1	КР 2		4					-01
2	Сетка С 20	4	4					-44
	Детали							
3	Хомут	60	60					3.503.1-90.2-49
4	Хомут	30	30					-01
5	Петля строповочная	1	1					-53
6	Петля строповочная	1	1					-03
7	Стержень отдельный							
	ф 20 А III, ℓ = 6150; 15,16 кг	6						Без черт.
7	16 А III, ℓ = 6150; 9,70 кг		6					Без черт.

Разраб.	Митина		
Рассчит.	Андрианова		
Пров.	Андрианова		
Гл.инж.пр.	Дашкевич		
Н.контр.	Дашкевич		
Нач.отд.	Каташев		

3.503.1-90.1-10

Блок стойки

1СП6-74-7, 2СП6-74-7

Стадия	Лист	Листов
Р	1	2

ПРОМТРАНСНИИПРОЕКТ

Взам. инв. № | Подпись и дата | Инв. № подл.

Копировал | Формат А4

Поз.	Наименование	Кол. на 3.503.1-90.1-10						Обозначение документа
		—	01					
8	ф 16 А III, ℓ = 1260; 1,99 кг	8	8					Без черт.
9	18 А III, ℓ = 1260; 2,52 кг		4					Без черт.
9	22 А III, ℓ = 1380; 4,12 кг	4						Без черт.
	Материалы							
	Тяжелый бетон по ГОСТ 25192-82 класса В25, м³	2,17	2,17					

Арматура класса А-III по ГОСТ 5781-82*

Взам. инв. № | Подпись и дата | Инв. № подл.

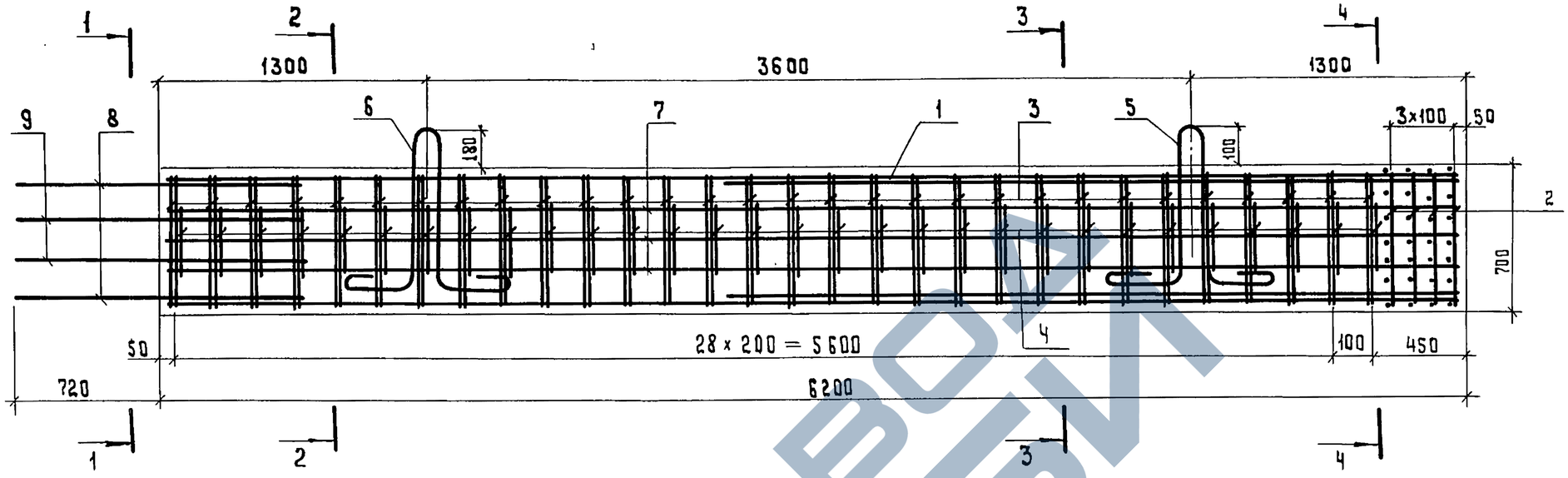

1—1

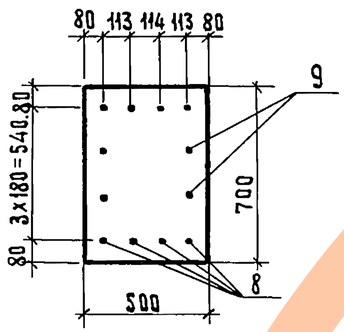

2—2

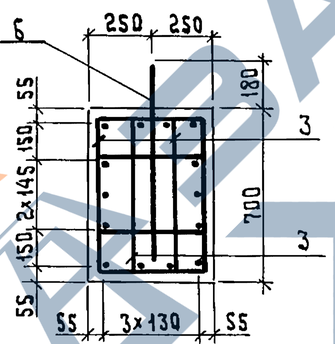

3—3

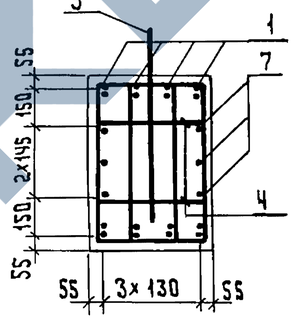

4—4

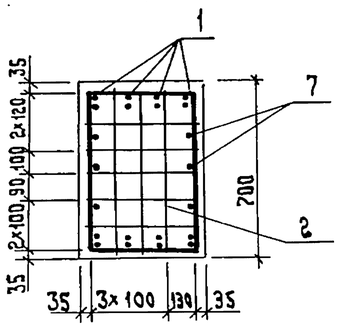

Обозначение документа	Марка	Длина опираемого пролетного строения, м	Масса, т
3.503.1-90.1-10	1СП6-74-7	12 + 12, 15 + 12, 15 + 15 18 + 12, 18 + 15, 18 + 18	5,4
-01	2СП6-74-7	24 + 12, 24 + 15, 24 + 18, 24 + 24	5,4

Разраб.	Митина		
Рассчит.	Андрианова		
Пров.	Андрианова		
Гл.инж.пр.	Дашкевич		
Н.контр.	Дашкевич		
Нач.отд.	Каташев		

3.503.1-90.1-10 СБ

Блок стойки
1СП6-74-7, 2СП6-74-7
Сборочный чертеж

Стадия	Лист	Листов
Р		1

ПРОМТРАНСНИИПРОЕКТ

Взам. инв. № | Подпись и дата | Инв. № подл.

Копировал Тир 23923-01 31 Формат А3

Поз.	Наименование	Кол. на 3.503.1-90.1-11 —	01					Обозначение документа
	Документация							
	Сборочный чертеж	×	×					3.503.1-90.1-11 СБ
	Ведомость расхода							
	стали на элемент	×	×					3.503.1-90.1-РС
	Технические условия	×	×					-ТУ
	Сборочные единицы							
1	Каркас КР 3	4						3.503.1-90.2-5
1	КР 4		4					-01
2	Сетка С 21	6	6					-45
	Детали							
3	Хомут	78	78					3.503.1-90.2-49-02
4	Хомут	39	39					-03
5	Петля строповочная	3	3					-02
6	Стержень отдельный							
	ф 16 А III, ℓ=8150; 12,86 кг	6	6					без черт.
7	16 А III, ℓ=1260; 1,99 кг	12	12					без черт.

Разраб.	Митина		
Рассчит.	Андрианова		
Пров.	Андрианова		
Гл.инж.пр.	Дашкевич		
Н.контр.	Дашкевич		
Нач.отд.	Катащев		

3.503.1-90.1-11

Блок стойки 1СП8-74-7, 2СП8-74-7

Стадия	Лист	Листов
Р	1	2

ПРОМТРАНСНИИПРОЕКТ

Взам. инв. № | Подпись и дата | Инв. № подл.

Копировал | Формат А4

Поз.	Наименование	Кол. на 3.503.1-90.1-11 —	01					Обозначение документа
	Материалы							
	Тяжелый бетон по							
	ГОСТ 25192-82 класса В25, м³	3,28	3,28					

Арматура класса А-III по ГОСТ 5781-82*

Взам. инв. № | Подпись и дата | Инв. № подл.

3.503.1-90.1-11 Лист 2

Копировал | Формат А4

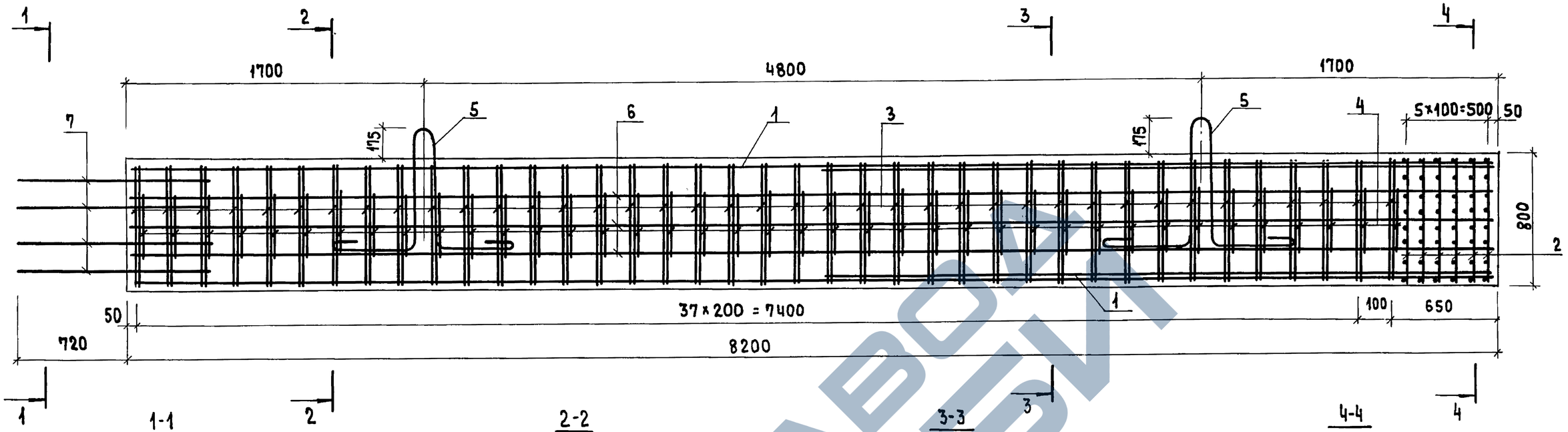

1-1

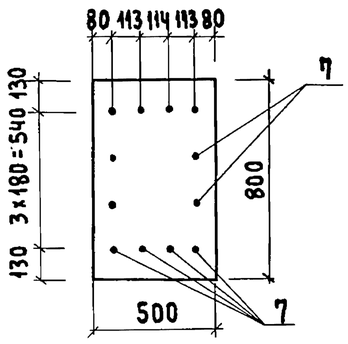

2-2

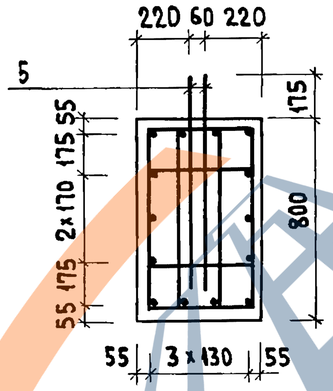

3-3

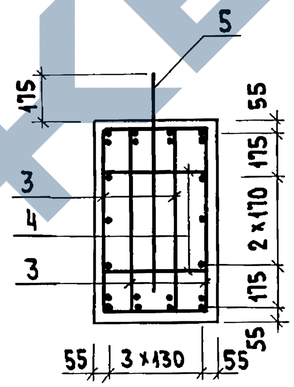

4-4

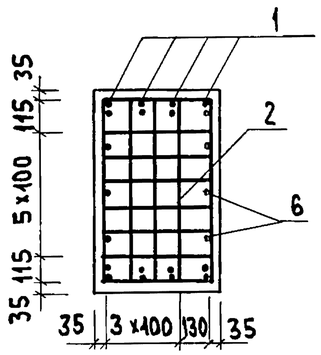

Обозначение документа	Марка	Длина опираемого пролетного строения, м	Масса, т
3.503.1-90.1-11	1СП8-74-7	12+12, 15+12, 15+15, 18+12, 18+15, 18+18	8,2
-01	2СП8-74-7	24+12, 24+15, 24+18, 24+24	8,2

Разраб.	Митина		
Рассчит.	Андрианова		
Пров.	Андрианова		
Гл. инж.пр.	Дашкевич		
Н. контр.	Дашкевич		
Нач. отд	Каташев		

3.503.1-90.1-11 СБ

Блок стойки 1СП8-74-7, 2СП8-74-7
Сборочный чертеж

Стадия	Лист	Листов
Р		1

ПРОМТРАНСНИИПРОЕКТ

Копировал

23923-01 33

Формат А3

Инв. № подл. | Подпись и дата | Взам. инв. №

ЗАВОД ЖБИ

Поз.	Наименование	Кол. на 3.503.1-90.1-12	Обозначение документа
		–	
	Документация		
	Сборочный чертеж	X	3.503.1-90.1-12 СБ
	Ведомость расхода стали на элемент	X	3.503.1-90.1-РС
	Технические условия	X	-ТУ
	Сборочные единицы		
1	Каркас КР5	4	3.503.1-90.2-6
2	Сетка С 21	6	-45
	Детали		
3	Хомут	76	3.503.1-90.2-49-04
4	Хомут	38	-03
5	Петля строповочная	3	-53-02
6	Стержень отдельный ф 16 AIII, ℓ = 8050; 12,70 кг	6	БЕЗ черт.
7	28 AIII, ℓ = 1660; 8,02 кг	8	БЕЗ черт.
8	16 AIII, ℓ = 1660; 2,62 кг	4	БЕЗ черт.

Разраб.	Митина		
Рассчит	Андрианова		
Пров.	Андрианова		
Гл.инж.пр	Дашкевич		
Н. контр.	Дашкевич		
Нач. отд	Катышев		

3.503.1-90.1-12

Блок стойки ЗСПВ-74-7

Стадия	Лист	Листов
Р	1	2

ПРОМТРАНСНИИПРОЕКТ

Инв.№ подл. | Подпись и дата | Взам.инв.№

Копировал: Сол-

Формат А4

Поз.	Наименование	Кол. на 3.503.1-90.1-12	Обозначение документа
		–	
	Материалы		
	Тяжелый бетон по ГОСТ 25192-82 класса В25, м³	3,24	

Арматура класса А-III по ГОСТ 5781-82*

Инв.№ подл. | Подпись и дата | Взам.инв.№

	Лист
3.503.1-90.1-12	2

Копировал: Сол-

23923-01 34

Формат А4

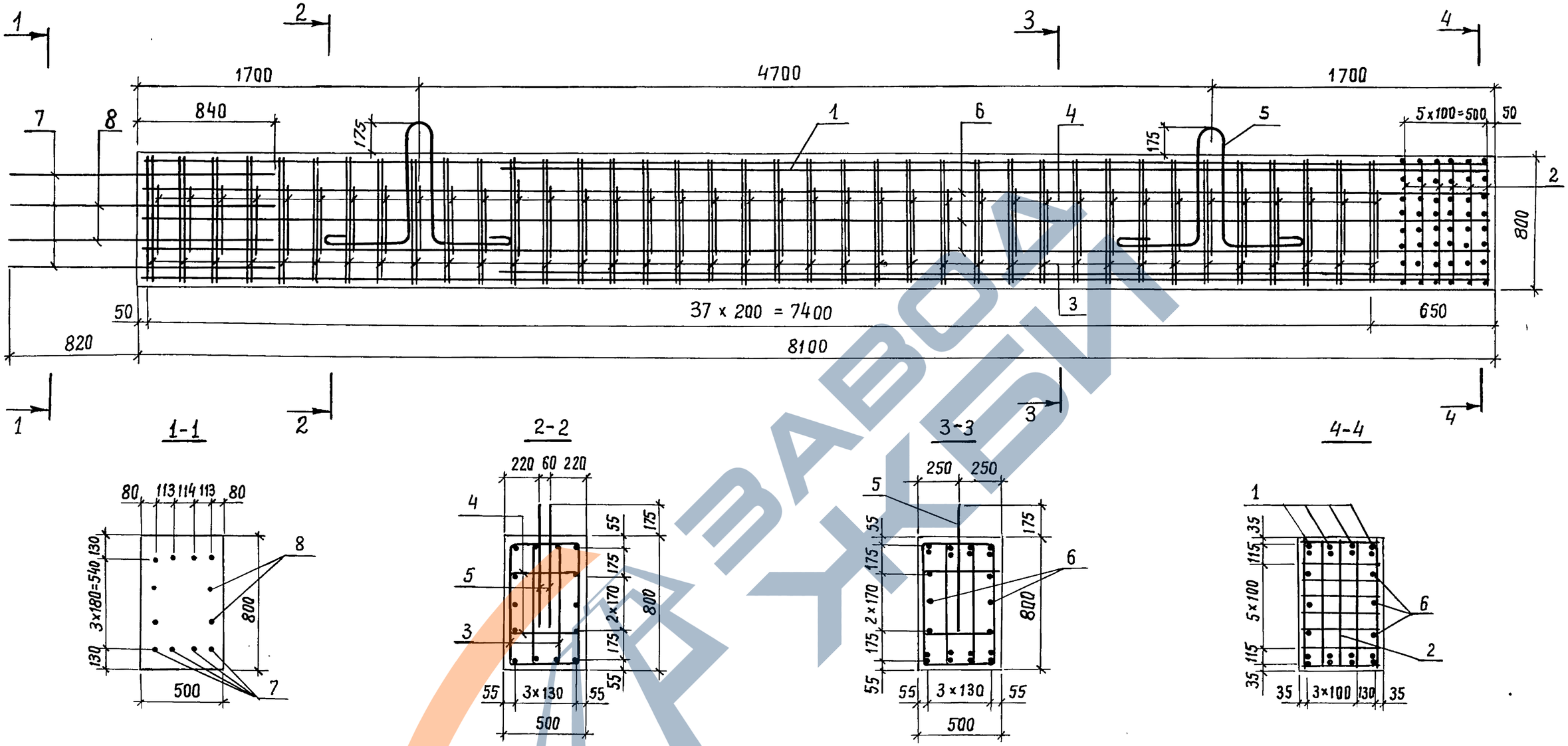

Обозначение документа	Марка	Длина опираемого пролетного строения, м	Масса, т
3.503.1-90.1-12	ЗСП8-74-7	33+12, 33+15, 33+18, 33+24, 33+33.	8,1

Разраб.	Митина		
Рассчит.	Андрианова		
Пров.	Андрианова		
Гл.инж.пр.	Дашкевич		
Н.контр.	Дашкевич		
Нач.отд.	Каташев		

3.503.1-90.1-12 СБ

Блок стойки ЗСП8-74-7 Сборочный чертеж

Стадия	Лист	Листов
Р		1

ПРОМТРАНСНИИПРОЕКТ

Инв.№ подл. | Подпись и дата | Взам. инв.№

Копировал Хирная 23923-01 35 Формат А3

Поз.	Наименование	Кол. на 3.503.1-90.1-13 —	01	02				Обозначение документа
	Документация							
	Сборочный чертеж	X	X	X				3.503.1-90.1-13 СБ
	Ведомость расхода							
	стали на элемент	X	X	X				3.503.1-90.1-РС
	Технические условия	X	X	X				-ТУ
	Сборочные единицы							
1	Каркас КР6	4						3.503.1-90.2-7
1	КР7		4	4				-01
2	Сетка С22	6	6	6				-46
	Детали							
3	Хомут	98	98	98				3.503.1-90.2-49-05
4	Хомут	49	49	49				-06
5	Петля строповочная	3	3	3				-53-03

Поз.	Наименование	Кол. на 3.503.1-90.1-13 —	01	02				Обозначение документа
6	Стержень отдельный							
	Ф16 А III, ℓ=10150; 16,02 кг	6	6	6				Без черт.
7	16 А III, ℓ=1260; 1,99 кг	8						Без черт.
7	18 А III, ℓ=1260; 2,52 кг		8					Без черт.
8	16 А III, ℓ=1260; 1,99 кг	4	4	4				Без черт.
7	25 А III, ℓ=1470; 5,66 кг			8				Без черт.
	Материалы							
	Тяжелый бетон по							
	ГОСТ 25192-82 класса В25, м³	4,59	4,59	4,59				

Арматура класса А-III по ГОСТ 5781-82*

Разраб.	Митина		
Рассчит.	Андрианова		
Пров.	Андрианова		
Гл. инж. пр.	Дашкевич		
Н. контр.	Дашкевич		
Нач. отд.	Каташев		

3.503.1-90.1-13

Блок стойки
1СП 10-74-7 ... 3СП 10-74-7

Стадия	Лист	Листов
Р	1	2

ПРОМТРАНСНИИПРОЕКТ

Взам. инв. № | Подпись и дата | Инв. № подл.

Копировал Формат А4

3.503.1-90.1-13 Лист 2

Взам. инв. № | Подпись и дата | Инв. № подл.

Копировал 23923-01 36 Формат А4

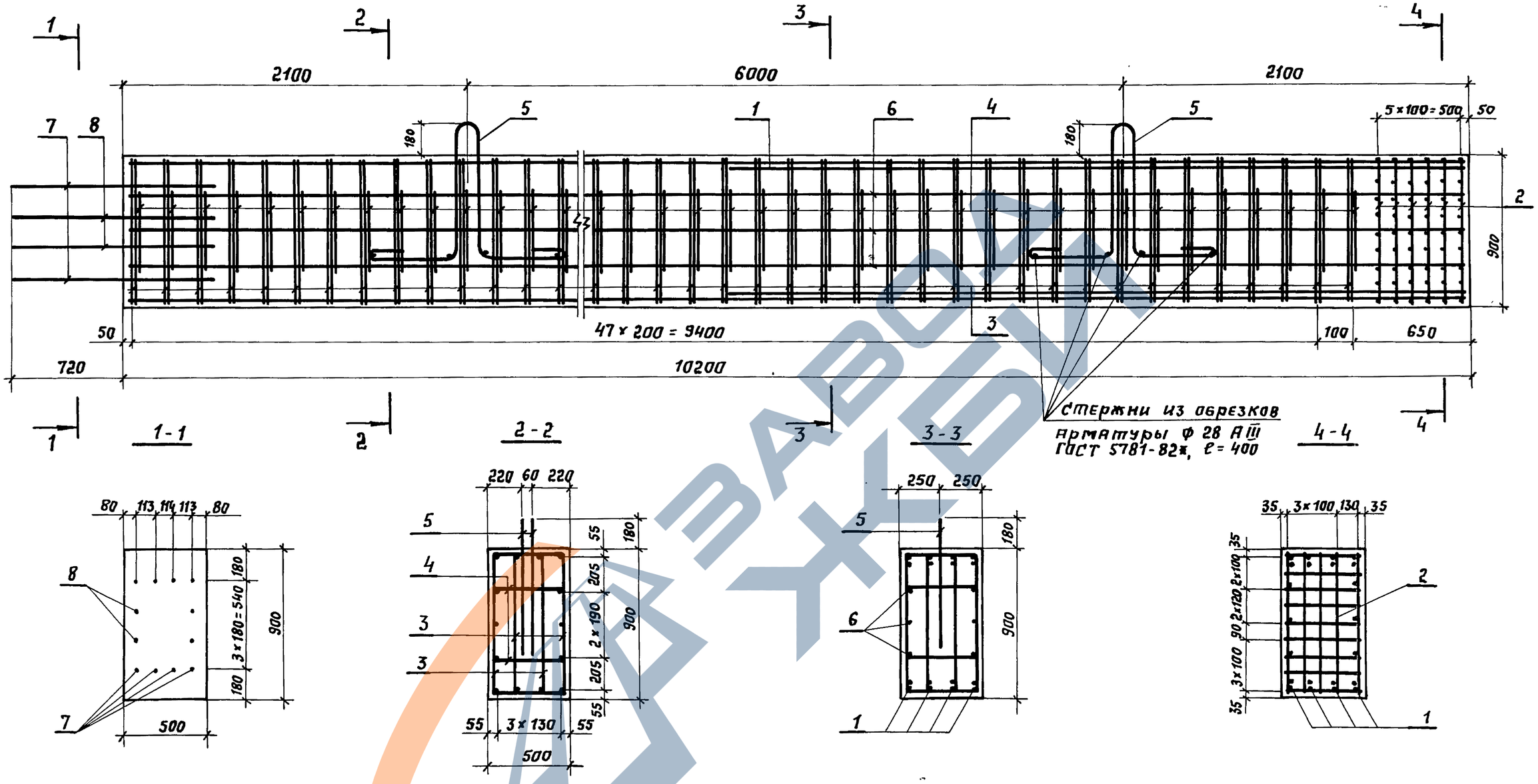

Обозначение документа	Марка	Длина опираемого пролетного строения, м	Масса, т
3.503.1-90.1-13	1СП10-74-7	12+12, 15+12, 15+15	11,5
-01	2СП10-74-7	18+12, 18+15, 18+18	11,5
-02	3СП10-74-7	24+12, 24+15, 24+18, 24+24	11,5

Разраб.	Митина	
Рассчит.	Андрианова	
Пров.	Андрианова	
Гл. инж. пр.	Дашкевич	
Н. контр.	Дашкевич	
Нач. отд.	Каташев	

3.503.1-90.1-13 СБ

Блок стойки 1СП10-74-7...3СП10-74-7 Сборочный чертеж

Стадия	Лист	Листов
р		1

ПРОМТРАНСНИИПРОЕКТ

Инв. № подл. | Подпись и дата | Взам. инв. №

Копировал: Cos- 23923-01 37 Формат А3

Поз.	Наименование	Кол. на 3.503.1-90.1-14	Обозначение документа
		—	
	Документация		
	Сборочный чертеж	×	3.503.1-90.1-14 СБ
	Ведомость расхода стали на элемент	×	3.503.1-90.1-РС
	Технические условия	×	-ТУ
	Сборочные единицы		
1	Каркас КР8	4	3.503.1-90.2-8
2	Сетка С22	6	-46
	Детали		
3	Хомут	96	3.503.1-90.2-49-07
4	Хомут	48	-06
5	Петля строповочная	3	-53-03
6	Стержень отдельный		
	⌀ 16 А-III, ℓ = 10050; 15,86 кг	6	без черт.
7	28 А-III, ℓ = 1680; 8,12 кг	8	без черт.
8	16 А-III, ℓ = 1320; 2,08 кг	4	без черт.

Поз.	Наименование	Кол. на 3.503.1-90.1-14	Обозначение документа
		—	
	Материалы		
	Тяжелый бетон по ГОСТ 25192-82 класса В25, м³	4,54	

Арматура класса А-III по ГОСТ 5781-82*

Разраб.	Митина	
Рассчит.	Андрианова	
Пров.	Андрианова	
Гл.инж.пр.	Дашкевич	
Н.контр.	Дашкевич	
Нач.отд.	Каташев	

3.503.1-90.1-14

Блок стойки ЧСП 10-74-7

Стадия	Лист	Листов
Р	1	2

ПРОМТРАНСНИИПРОЕКТ

3.503.1-90.1-14 Лист 2

Инв. № подл. | Подпись и дата | Взам. инв. №

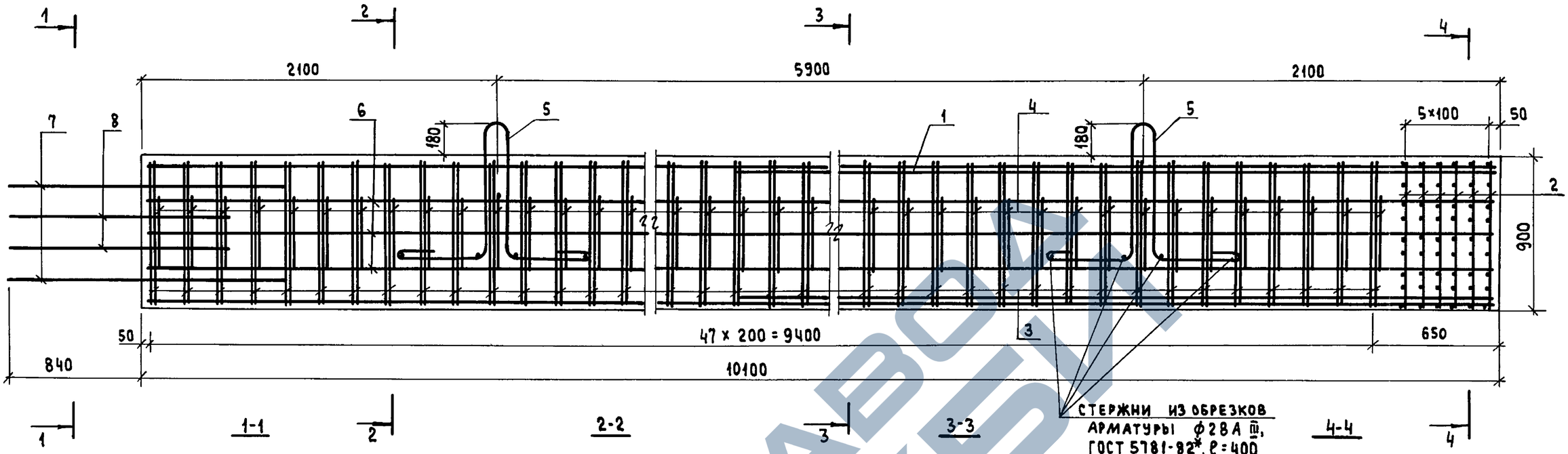

Обозначение документа	Марка	Длина опираемого пролетного строения, м	Масса, т
3.503.1-90.1-14	4СП10-74-7	33+12, 33+15, 33+18, 33+24, 33+33	11,4

Разраб.	Митина		
Рассчит.	Андрианова		
Пров.	Андрианова		
Гл.инж.пр.	Дашкевич		
Н.контр.	Дашкевич		
Нач. отд.	Каташев		

3.503.1-90.1-14 СБ

Блок стойки 4СП 10-74-7 Сборочный чертеж

Стадия	Лист	Листов
Р		1

ПРОМТРАНСНИИПРОЕКТ

Инв.№ подл. | Подпись и дата | Взам. инв.№

Поз.	Наименование	Кол. на 3.503.1-90.1-15 —	01					Обозначение документа
	Документация							
	Сборочный чертеж	X						3.503.1-90.1-15 СБ
	Ведомость расхода							
	стали на элемент	X						3.503.1-90.1-РС
	Технические условия	X						-ТУ
	Сборочные единицы							
1	Каркас КР 9	5						3.503.1-90.2-9
2	Сетка С 23	7						-47
	Детали							
3	Хомут	56						3.503.1-90.2-49-08
4	Хомут	28						-09
5	Петля строповочная	8						-52
6	Стержень отдельный							
	ф 28 А III, ℓ=7190; 34,76 кг	10						без черт.

Разраб.	Митина		
Рассчит.	Андрианова		
Пров.	Андрианова		
Гл.инж.пр.	Дашкевич		
Н.контр.	Дашкевич		
Нач.отд.	Каташев		

3.503.1-90.1-15

Блок стойки 1СП6-74-2

Стадия	Лист	Листов
Р	1	2

ПРОМТРАНСНИИПРОЕКТ

Взам. инв. № | Подпись и дата | Инв. № подл.

Копировал | Формат А4

Поз.	Наименование	Кол. на 3.503.1-90.1-15 —	01					Обозначение документа
	Материалы							
	Тяжелый бетон по							
	ГОСТ 25192-82 класса В25, м³	5,37						

Арматура класса А-III по ГОСТ 5781-82*

Взам. инв. № | Подпись и дата | Инв. № подл.

3.503.1-90.1-15 Лист 2

Копировал | Формат А4

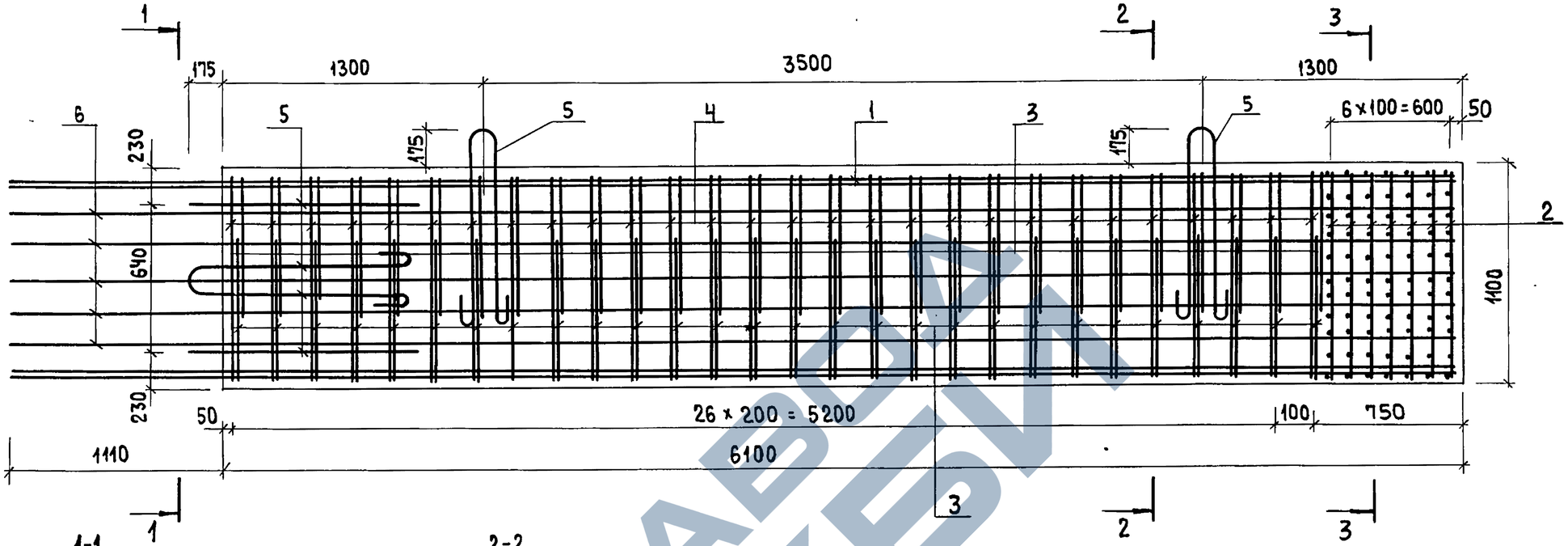

1-1

2-2

3-3

Обозначение документа	Марка	Длина опираемого пролетного строения, м	Масса т
3.503.1-90.1-15	1СП6-74-2	12+12, 15+12, 15+15	13,4

Разраб.	Митина		
Рассчит.	Андрианова		
Пров.	Андрианова		
Гл.инж.пр.	Дашкевич		
Н.контр.	Дашкевич		
Нач.отд.	Каташев		

3.503.1-90.1-15 СБ

Блок стойки 1СП6-74-2

Сборочный чертеж

Стадия	Лист	Листов
Р		1

ПРОМТРАНСНИИПРОЕКТ

Инв. № подл. | Подпись и дата | Взам. инв. №

Копировал

23923-01 41

Формат А3

Поз.	Наименование	Кол. на 3.503.1-90.1-16 —	01					Обозначение документа
	Документация							
	Сборочный чертеж	X	X					3.503.1-90.1-16 СБ
	Ведомость расхода							
	стали на элемент	X	X					3.503.1-90.1-РС
	Технические условия	X	X					-ТУ
	Сборочные единицы							
1	Каркас КР 9	4						3.503.1-90.2-9
1	КР10		2					-01
2	КР11	1						-10
2	КР12		3					-01
3	Сетка С23	7	7					-47
	Детали							
4	Хомут	56	56					3.503.1-90.2-49-08
5	Хомут	28	28					-09
6	Петля строповочная	8	8					-52
7	Стержень отдельный							
	ф 25 AIII, ℓ = 7190; 27,71 кг	20						без черт.
7	32 AIII, ℓ = 7190; 45,39кг		20					без черт.

Разраб.	Митина	
Рассчит.	Андрианова	
Пров.	Андрианова	
Гл.инж.пр	Дашкевич	
Н. контр.	Дашкевич	
Нач.отд.	Катышев	

3.503.1-90.1-16

Блок стойки 2СП6-74-2, 3СП6-74-2

Стадия	Лист	Листов
Р	1	2

ПРОМТРАНСНИИПРОЕКТ

Взам.инв.№ | Подпись и дата | Инв.№ подл.

Копировал: Сол- Формат А4

Поз.	Наименование	Кол. на 3.503.1-90.1-16 —	01					Обозначение документа
	Материалы							
	Тяжелый бетон по ГОСТ 25192-82, класса В25, м³	5,37	5,37					

Арматура класса А-III по ГОСТ 5781-82*

Взам.инв.№ | Подпись и дата | Инв.№ подл.

3.503.1-90.1-16 Лист 2

Копировал: Сол- Формат А4

Рис.1

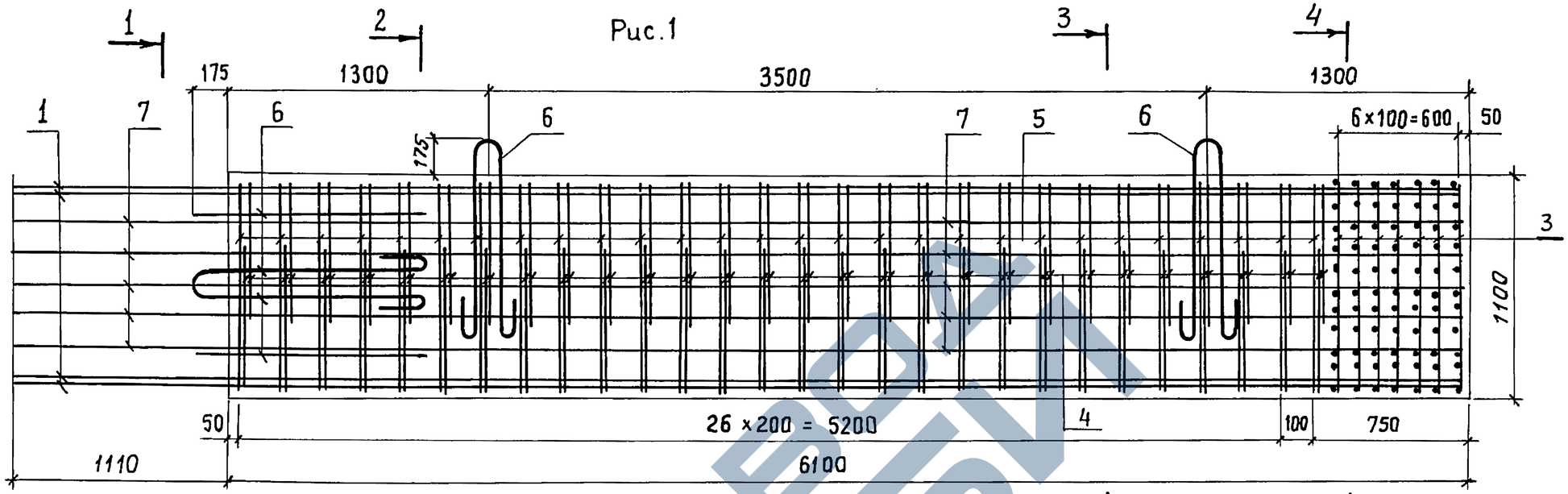

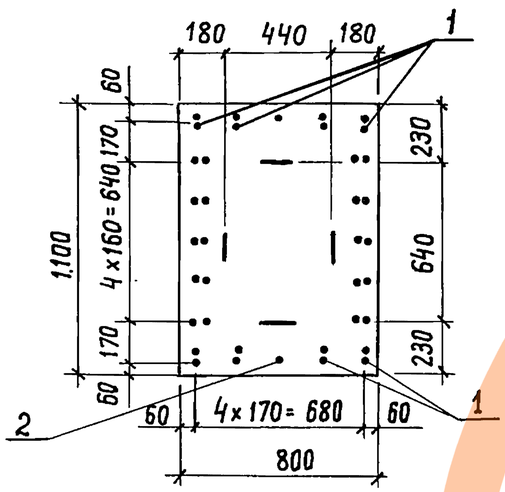

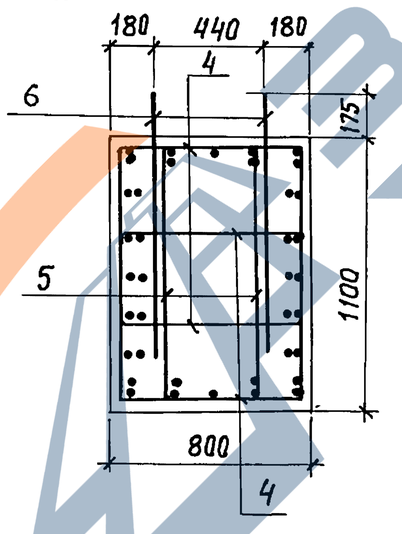

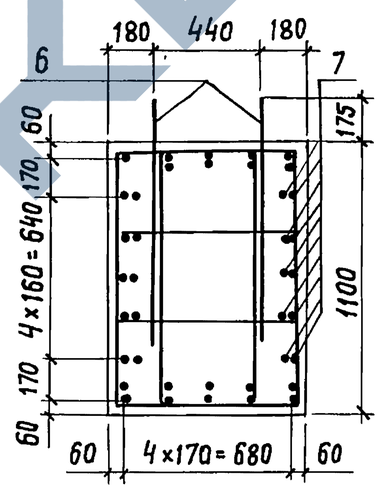

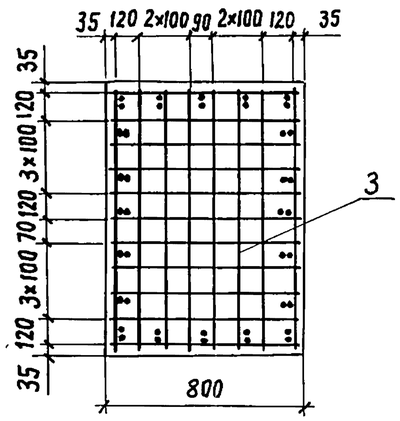

Рис.2
Остальное см. Рис.1

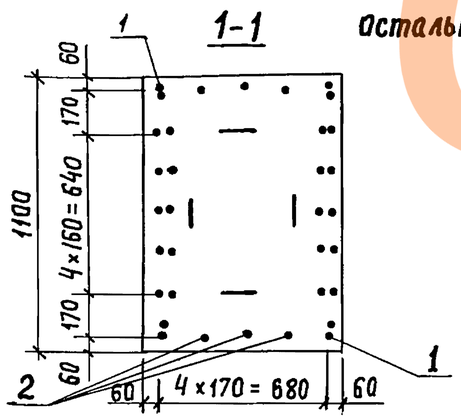

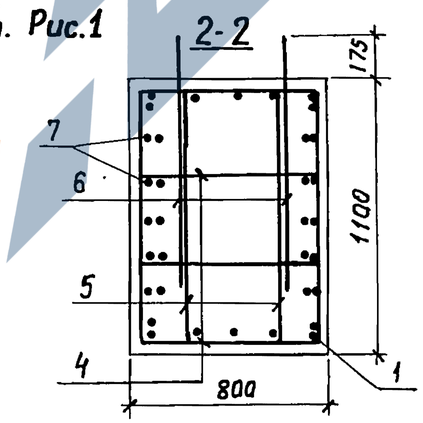

Обозначение документа	Рис.	Марка	Длина опираемого пролетного строения, м	Масса, т
3.503.1-90.1-16	1	2СП6-74-2	18+12, 18+15, 18+18	13,4
-01	2	3СП6-74-2	24+12, 24+15, 24+18, 24+24	13,4

Разраб.	Митина	
Рассчит.	Андрианова	
Пров.	Андрианова	
Гл. инж. пр.	Дашкевич	
Н. контр.	Дашкевич	
Нач. отд.	Каташев	

3.503.1-90.1-16 СБ

Блок стойки 2СП6-74-2, 3СП6-74-2 Сборочный чертеж

Стадия	Лист	Листов
Р		1

ПРОМТРАНСНИИПРОЕКТ

Взам. инв.№ | Подпись и дата | Инв.№ подл.

Поз.	Наименование	Кол. на 3.503.1-90.1-17 —	01	Обозначение документа
	Документация			
	Сборочный чертеж	×	×	3.503.1-90.1-17 СБ
	Ведомость расхода стали на элемент	×	×	3.503.1-90.1-РС
	Технические условия	×	×	-ТУ
	Сборочные единицы			
1	Каркас КР 13	5		3.503.1-90.2-11
1	КР 14		5	-01
2	Сетка С 23	7	7	-47
	Детали			
3	Хомут	74	74	3.503.1-90.2-49-08
4	Хомут	37	37	-09
5	Петля строповочная	8	8	-52-01
6	Стержень отдельный			
	ф 25 А III, ℓ=9190; 35,42 кг	10		Без черт.
6	32 А III, ℓ=9190; 58,02 кг		10	Без черт.

Разраб.	Митина		
Рассчит.	Андрианова		
Пров.	Андрианова		
Гл. инж. пр.	Дашкевич		
Н. контр.	Дашкевич		
Нач. отд.	Каташев		

3.503.1-90.1-17

Блок стойки 1СП8-74-2, 2СП8-74-2

Стадия	Лист	Листов
Р	1	2

ПРОМТРАНСНИИПРОЕКТ

Копировал Хитрая Формат А4

Взам. инв. № | Подпись и дата | Инв. № подл.

Поз.	Наименование	Кол. на 3.503.1-90.1-17 —	01	Обозначение документа
	Материалы			
	Тяжелый бетон по ГОСТ 25192-82 класса В25, м³	7,13	7,13	

Арматура класса А-III по ГОСТ 5781-82*

Взам. инв. № | Подпись и дата | Инв. № подл.

3.503.1-90.1-17 Лист 2

Копировал Хитрая 23923-01 44 Формат А4

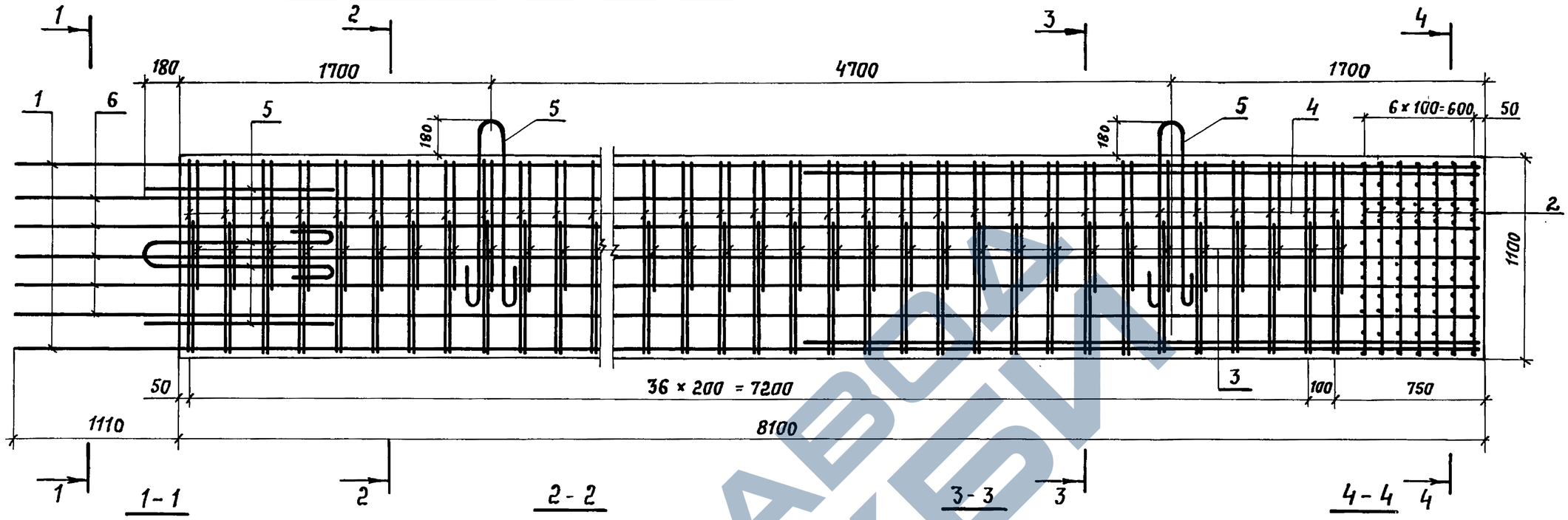

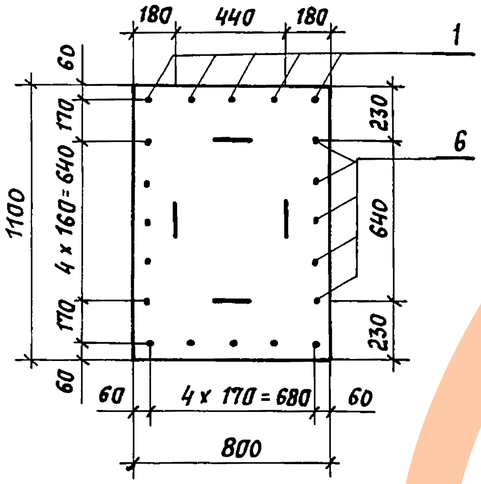

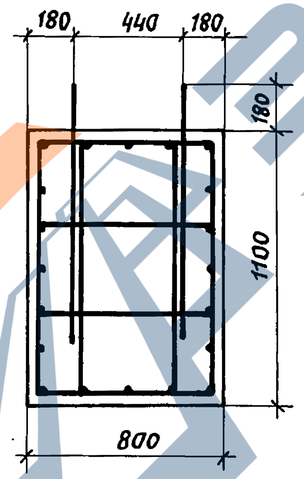

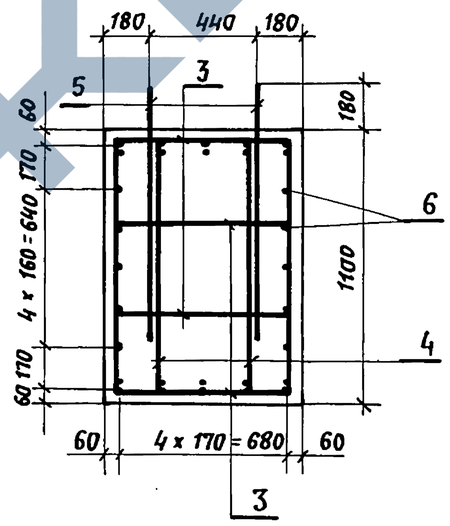

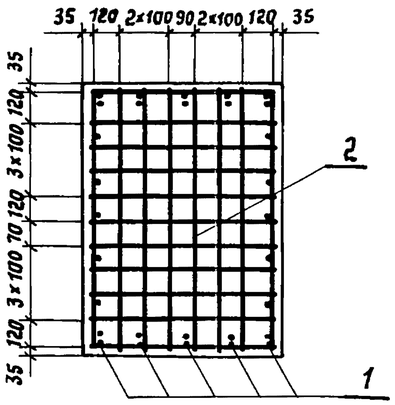

Обозначение документа	Марка	Длина опираемого пролетного строения, м	Масса, т
3.503.1-90.1-17	1СП8-74-2	12+12, 15+12, 15+15, 18+12, 18+15, 18+18	17,8
-01	2СП8-74-2	24+12, 24+15, 24+18, 24+24	17,8

Разраб.	Митина		
Рассчит.	Андрианова		
Пров.	Андрианова		
Гл.инж.пр.	Дашкевич		
Н. контр.	Дашкевич		
Нач. отд.	Каташев		

3.503.1-90.1-17 СБ

Блок стойки 1СП8-74-2, 2СП8-74-2 Сборочный чертеж

Стадия	Лист	Листов
Р		1

ПРОМТРАНСНИИПРОЕКТ

Инв. № подл. | Подпись и дата | Взам. инв. №

Копировал: Формат А3

Поз.	Наименование	Кол. на 3.503.1-90.1-18	Обозначение документа
		—	
	Документация		
	Сборочный чертеж	×	3.503.1-90.1-18 СБ
	Ведомость расхода стали на элемент	×	3.503.1-90.1-РС
	Технические условия	×	-ТУ
	Сборочные единицы		
1	Каркас КР15	6	3.503.1-90.2-12
2	Сетка С23	7	-47
	Детали		
3	Хомут	74	3.503.1-90.2-49-08
4	Хомут	37	-09
5	Петля строповочная	8	-52-01
6	Стержень отдельный ф32 А III, ℓ=9190; 58,02 кг	10	*без черт.*

Разраб.	Митина		
Рассчит.	Андрианова		
Пров.	Андрианова		
Гл. инж. пр.	Дашкевич		
Н. контр.	Дашкевич		
Нач. отд.	Каташев		

3.503.1-90.1-18

Блок стойки

3СП8-74-2

Стадия	Лист	Листов
Р	1	2

ПРОМТРАНСНИИПРОЕКТ

Взам. инв. № | Подпись и дата | Инв. № подл.

Копировал Формат А4

Поз.	Наименование	Кол. на 3.503.1-90.1-18	Обозначение документа
		—	
	Материалы		
	Тяжелый бетон по ГОСТ 25192-82 класса В25, м³	7,04	

Арматура класса А-III по ГОСТ 5781-82*

Взам. инв. № | Подпись и дата | Инв. № подл.

3.503.1-90.1-18 Лист 2

23923-01 46

Копировал Формат А4

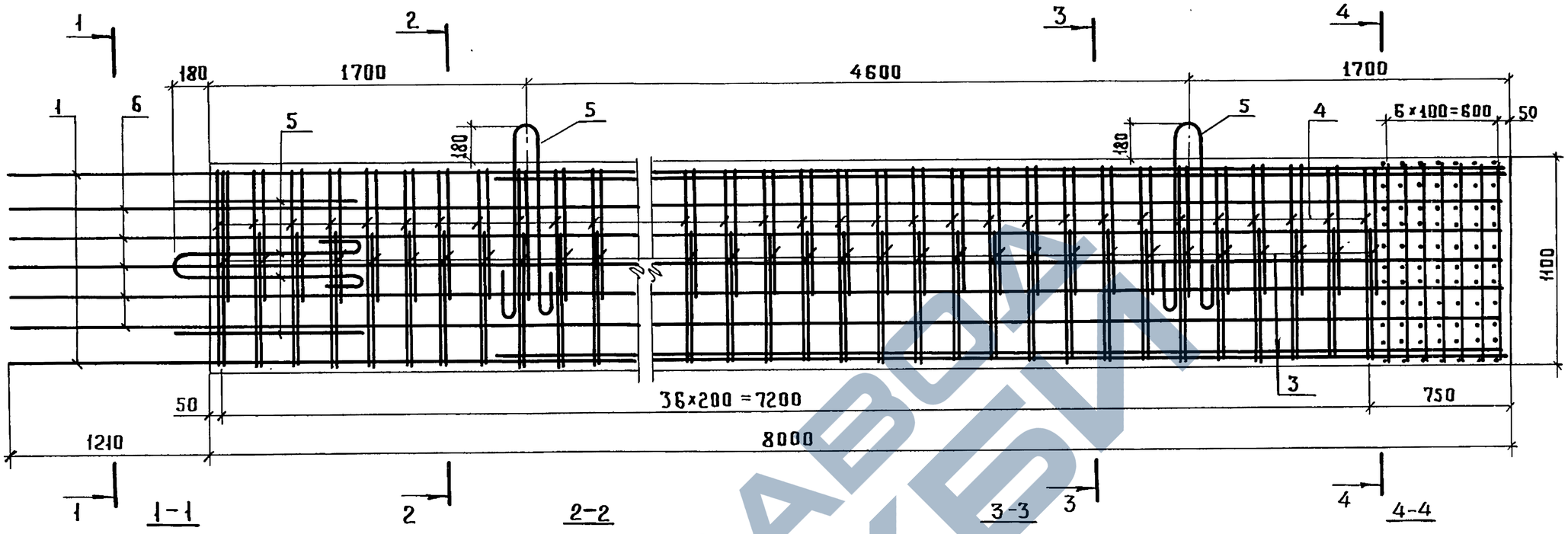

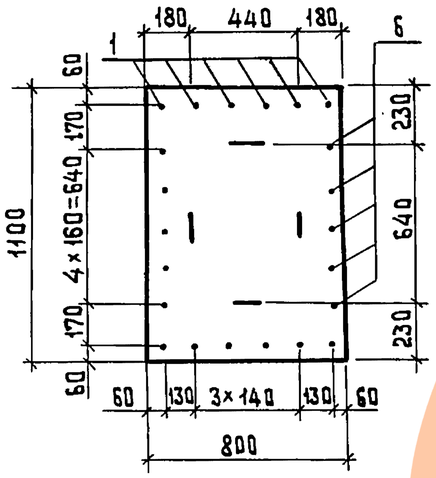

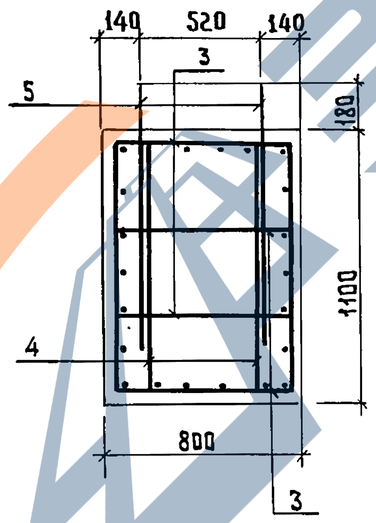

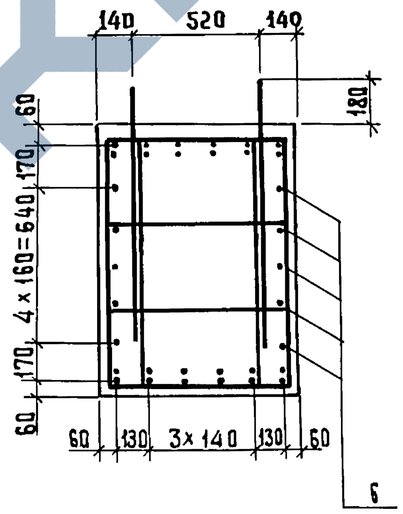

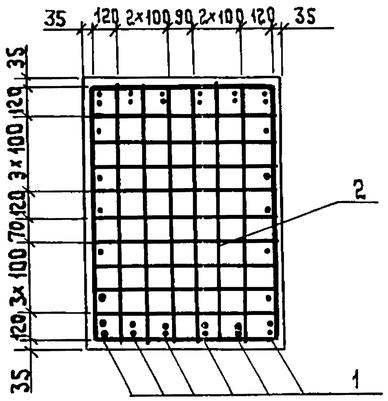

Обозначение документа	Марка	Длина опираемого пролетного строения, м	Масса, т
3.503.1-90.1-18	ЗСП8-742	33+33; 33+12; 33+15; 33+18; 33+24	17,6

Разраб.	Митина		
Рассчит.	Андрианова		
Пров.	Андрианова		
Гл.инж.пр.	Дашкевич		
Н.контр.	Дашкевич		
Нач.отд.	Каташев		

3.503.1-90.1-18СБ

Блок стойки
ЗСП8-74-2
Сборочный чертеж

Стадия	Лист	Листов
Р		1

ПРОМТРАНСНИИПРОЕКТ

Инв. № подл. | Подпись и дата | Взам. инв. №

Копировал Тим 23923-01 47 Формат А3

Поз.	Наименование	Кол. на 3.503.1-90.1-19 —	01					Обозначение документа
	Документация							
	Сборочный чертеж	×	×					3.503.1-90.1-19 СБ
	Ведомость расхода стали на элемент	×	×					3.503.1-90.1-РС
	Технические условия	×	×					-ТУ
	Сборочные единицы							
1	Каркас КР16	5	5					3.503.1-90.2-13
2	Сетка С23	7	7					-47
	Детали							
3	Хомут	96	96					3.503.1-90.2-49-08
4	Хомут	48	48					-09
5	Петля строповочная	8	8					-52-02
6	Стержень отдельный ⌀ 14 А III, ℓ= 11190; 13,52кг	10						без черт.
6	18 А III, ℓ= 11190; 22,36кг		10					без черт.

Разраб.	Митина	
Рассчит.	Андрианова	
Пров.	Андрианова	
Гл.инж.пр	Дашкевич	
Н.контр.	Дашкевич	
Нач.отд.	Каташев	

3.503.1-90.1-19

Блок стойки 1СП10-74-2, 2СП10-74-2

Стадия	Лист	Листов
Р	1	2

ПРОМТРАНСНИИПРОЕКТ

Взам. инв. № | Подпись и дата | Инв. № подл.

Копировал Титов Формат А4

Поз.	Наименование	Кол. на 3.503.1-90.1-19 —	01					Обозначение документа
	Материалы							
	Тяжелый бетон по ГОСТ 25192-82 класса В25, м³	8,89	8,89					

Арматура класса А-III по ГОСТ 5781-82*

3.503.1-90.1-19 Лист 2

Взам. инв. № | Подпись и дата | Инв. № подл.

Копировал Титов 23923-01 48 Формат А4

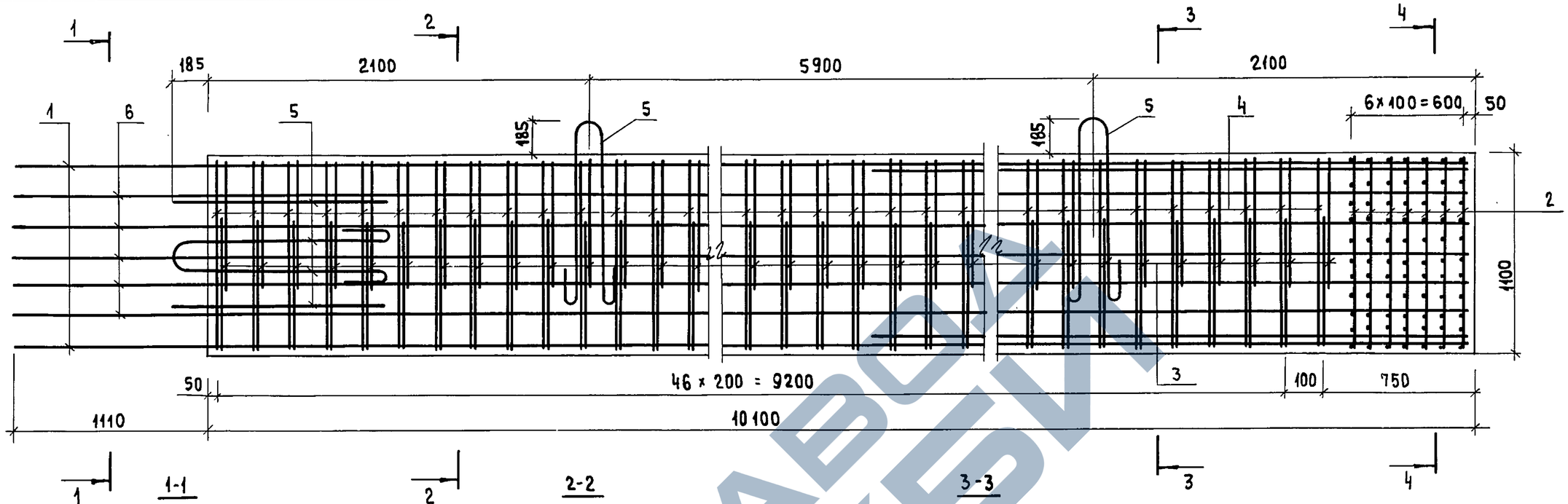

Обозначение документа	Марка	Длина опираемого пролетного строения, м	Масса, т
3.503.1-90.1-19	1СП10-74-2	12+12, 15+12, 15+15, 18+12, 18+15, 18+18	22,2
-01	2СП10-74-2	24+12, 24+15, 24+18, 24+24	22,2

Разраб.	Митина		
Рассчит.	Андрианова		
Пров.	Андрианова		
Гл. инж. пр.	Дашкевич		
Н. контр.	Дашкевич		
Нач. отд.	Каташев		

3.503.1-90.1-19 СБ

Блок стойки 1СП10-74-2, 2СП10-74-2
Сборочный чертеж

Стадия	Лист	Листов
Р		1

ПРОМТРАНСНИИПРОЕКТ

Инв. № подл. | Подпись и дата | Взам. инв. №

Копировал

23923-01 49 Формат А3

ЗАВОД ЖБИ

Поз	Наименование	Кол. на 3.503.1-90.1-20 —	Обозначение документа
	Документация		
	Сборочный чертеж	×	3.503.1-90.1-20 СБ
	Ведомость расхода стали на элемент	×	3.503.1-90.1-РС
	Технические условия	×	-ТУ
	Сборочные единицы		
1	Каркас КР 17	2	3.503.1-90.2-14
2	КР 18	4	-15
3	Сетка С 24	7	-48
	Детали		
4	Хомут	94	3.503.1-90.2-49-10
5	Хомут	47	-11
6	Петля строповочная	8	-52-02
7	Стержень отдельный ф 32 А-III, ℓ= 11190; 70, 64 кг	8	без черт.

Разраб.	Митина		
Рассчит.	Андрианова		
Пров.	Андрианова		
Гл.инж.пр	Дашкевич		
Н.контр.	Дашкевич		
Нач.отд.	Катышев		

3.503.1-90.1-20

Блок стойки 3СП10-74-2

Стадия	Лист	Листов
Р	1	2

ПРОМТРАНСНИИПРОЕКТ

Копировал: Солл- Формат А4

Поз.	Наименование	Кол. на 3.503.1-90.1-20 —	Обозначение документа
	Материалы		
	Тяжелый бетон по ГОСТ 25192-82 класса В25, м³	8,80	

Арматура класса А-III по ГОСТ 5781-82*

3.503.1-90.1-20 Лист 2

Копировал: Солл- Формат А4

Взам. инв.№ | Подпись и дата | Инв.№ подл.

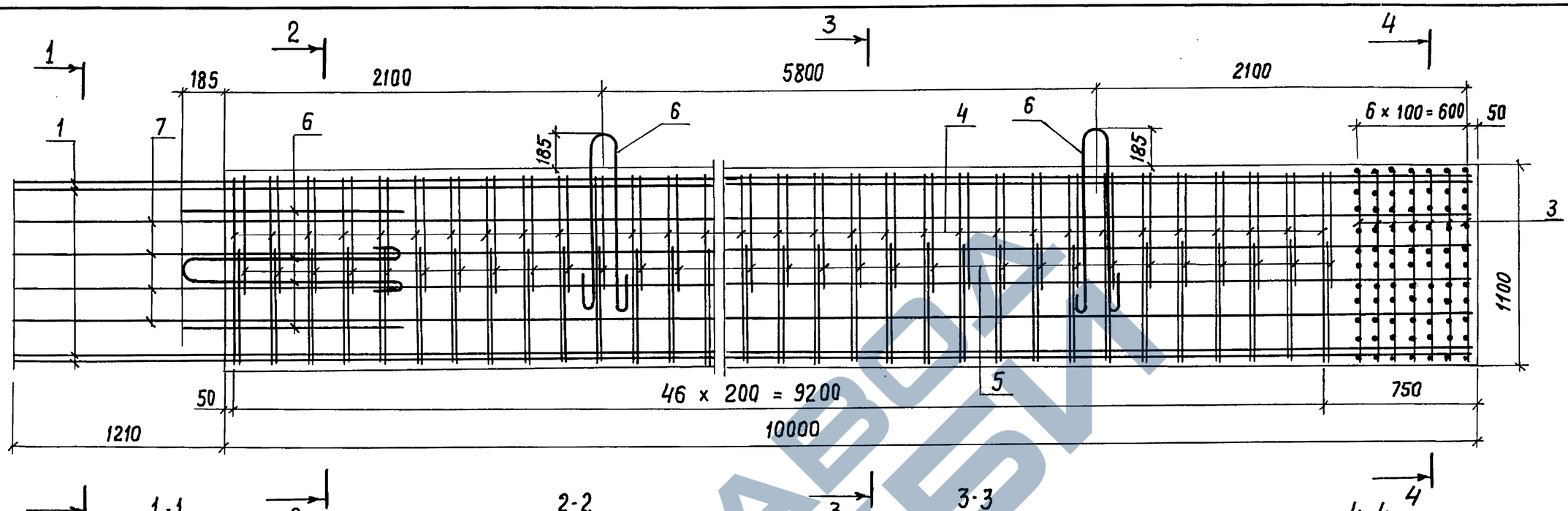

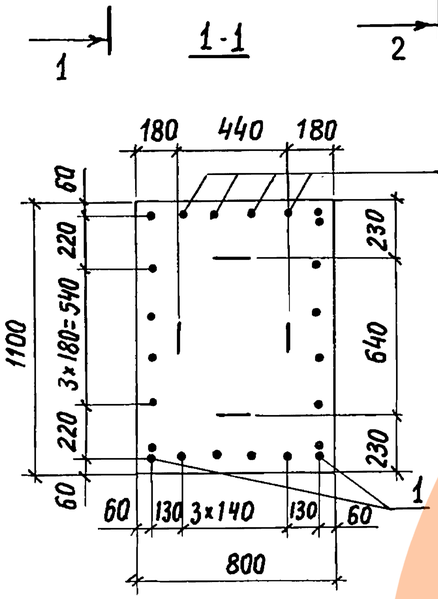

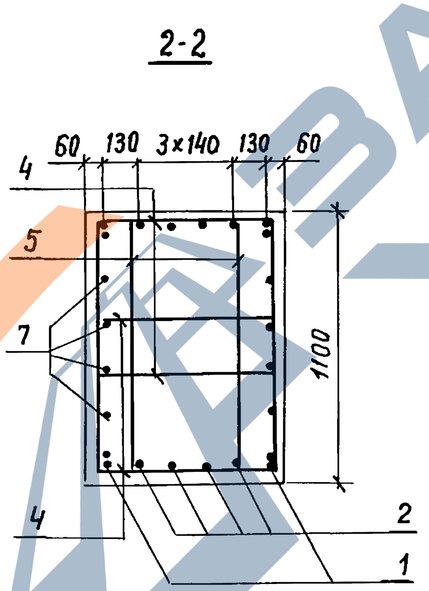

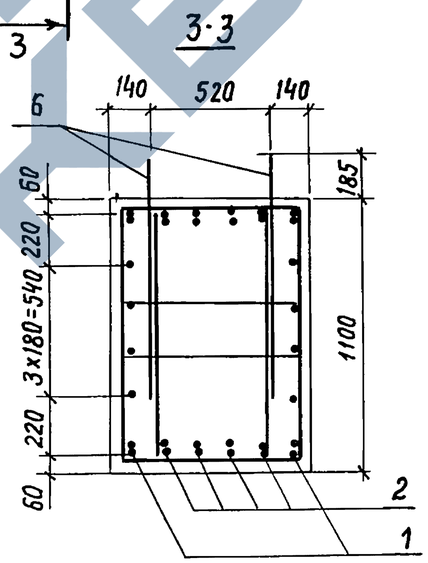

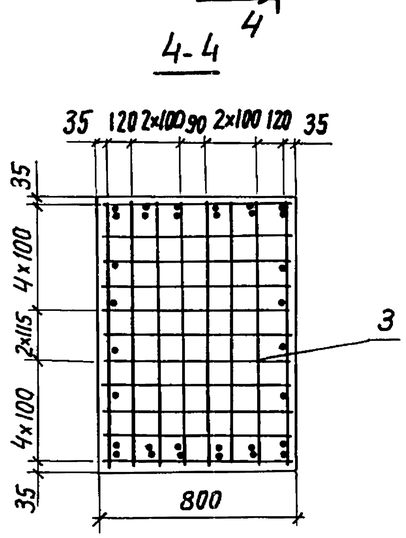

Обозначение документа	Марка	Длина опираемого пролетного строения, м	Масса, т
3.503.1-90.1-20	3СП10-74-2	33+33, 33+12, 33+18, 33+15, 33+24	22,0

Разраб.	Митина		
Рассчит.	Андрианова		
Пров.	Андрианова		
Гл. инж. пр.	Дашкевич		
Н. контр.	Дашкевич		
Нач. отд.	Каташев		

3.503.1-90.1-20 СБ

Блок стойки
3СП 10-74-2
Сборочный чертеж

Стадия	Лист	Листов
Р		1

ПРОМТРАНСНИИПРОЕКТ

Инв. № подл. | Подпись и дата | Взам. инв. №

Поз.	Наименование	Кол. на 3.503.1-90.1-21 —	01					Обозначение документа
	Документация							
	Сборочный чертеж	X	X					3.503.1-90.1-21 СБ
	Ведомость расхода							
	стали на элемент	X	X					3.503.1-90.1-РС
	Технические условия	X	X					-ТУ
	Сборочные единицы							
1	Каркас КР 19	4						3.503.1-90.2-16
1	КР 20		4					-17
2	КР 21	2						-18
2	КР 22		2					-01
3	КР 23	2	2					-19
	Детали							
4	Хомут	16	16					3.503.1-90.2-50-03
5	Хомут	60	60					-04
6	Хомут	30	30					-05
7	Стяжка	8	8					-51
8	Петля строповочная	4	4					-53-03

Разраб.	Митина		3.503.1-90.1-21
Рассчит.	Андрианова		
Пров.	Андрианова		
Гл. инж. пр.	Дашкевич		
Н. контр.	Дашкевич		
Нач. отд.	Каташев		

Блок ригеля 1РК80-74-7, 2РК80-74-7

Стадия	Лист	Листов
Р	1	2

ПРОМТРАНСНИИПРОЕКТ

Взам. инв. № | Подпись и дата | Инв. № подл.

Копировал | Формат А4

Поз.	Наименование	Кол. на 3.503.1-90.1-21 —	01					Обозначение документа
9	Стержень отдельный							
	Ф12 А III, ℓ=6600	4	4					без черт.
	5,86 кг							
10	Ф12 А III, ℓ=1000	8	8					без черт.
	0,89 кг							
	Материалы							
	Тяжелый бетон по ГОСТ 25192-82 класса В25, м³	5,96	5,96					

Арматура класса А-III по ГОСТ 5781-82*

Взам. инв. № | Подпись и дата | Инв. № подл.

3.503.1-90.1-21 | Лист 2

Копировал | Формат А4

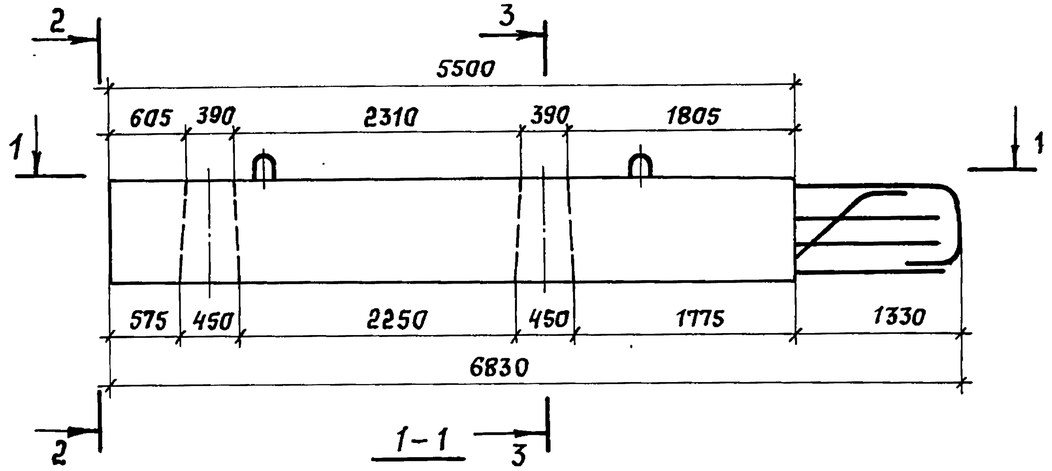

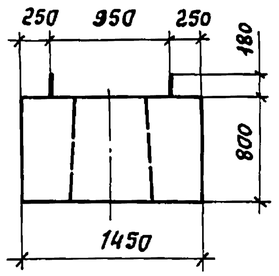

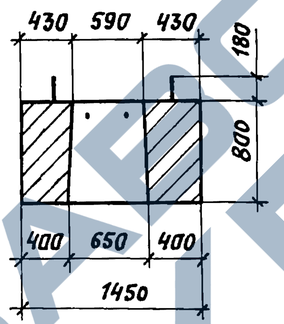

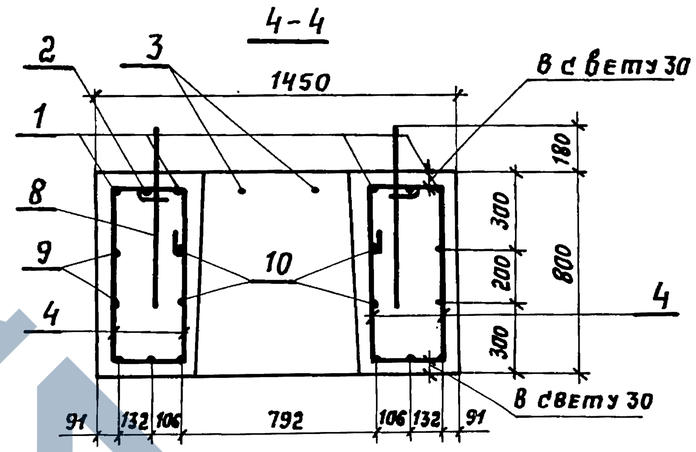

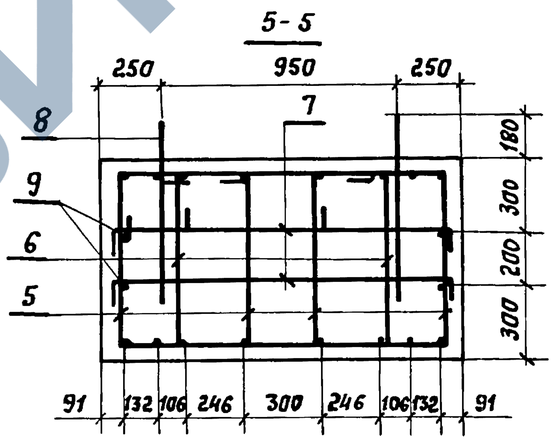

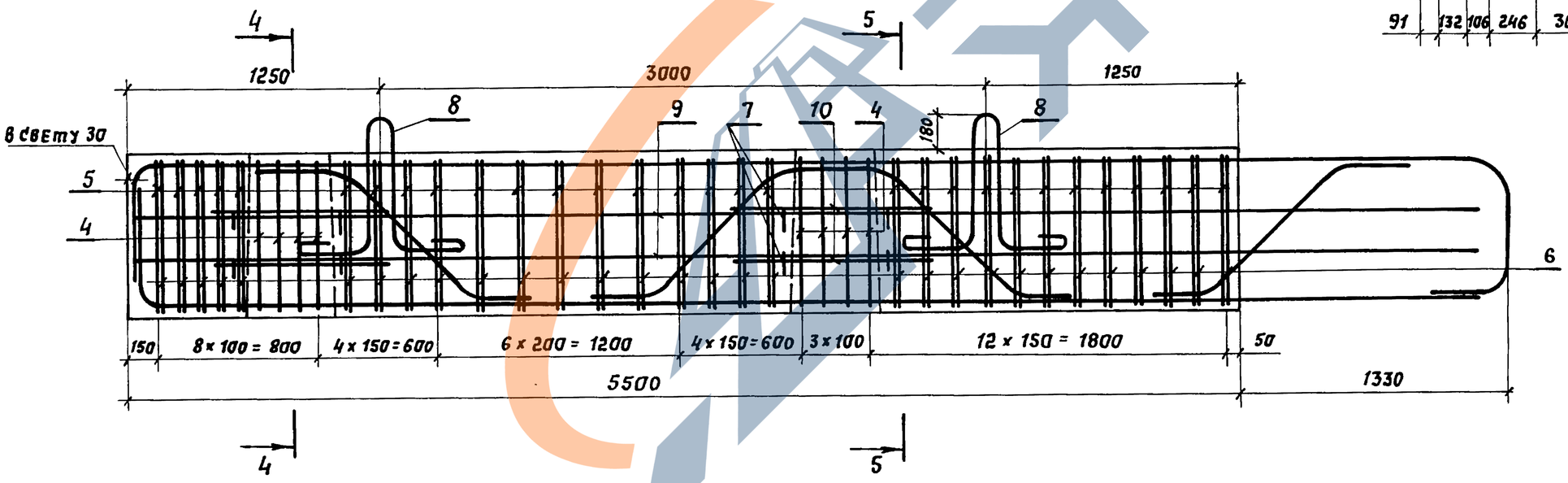

Отклонение фактической длины выпусков арматуры из блока ригеля не должно превышать ± 10 мм

Поверхность обетонируемой боковой грани ригеля сразу после распалубки обрабатывается проволочными щетками.

Обозначение документа	Марка	Длина опираемого пролетного строения, м	Масса, т
3.503.1-90.1-21	1РКВО-74-7	18+18, 18+15, 18+12, 15+15, 15+12, 12+12	14,9
-01	2РКВО-74-7	24+24, 24+18, 24+15, 24+12	14,9

Разраб.	Митина		
Рассчит	Андрианова		
Пров.	Андрианова		
Гл. инж. пр	Дашкевич		
Н. контр.	Дашкевич		
Нач. отд.	Катяшев		

3.503.1-90.1-21 СБ

Блок ригеля 1РКВО-74-7, 2РКВО-74-7 Сборочный чертеж

Стадия	Лист	Листов
Р		1

ПРОМТРАНСНИИПРОЕКТ

Инв. № подл. | Подпись и дата | Взам. инв. №

Копировал: Сол1- 23923-01 53 Формат А3

Поз.	Наименование	Кол. на 3.503.1-90.1-22 —	01					Обозначение документа
	Документация							
	Сборочный чертеж	X	X					3.503.1-90.1-22 СБ
	Ведомость расхода							
	стали на элемент	X	X					3.503.1-90.1-РС
	Технические условия	X	X					-ТУ
	Сборочные единицы							
1	Каркас КР 24	4						3.503.1-90.2-20
1	КР 25		4					-21
2	КР 26	2						-22
2	КР 27		2					-01
3	КР 28	2						-23
3	КР 29		2					-01
	Детали							
4	Хомут	8	8					3.503.1-90.2-50
5	Хомут	48	48					-01
6	Хомут	24	24					-02

Разраб.	Митина		3.503.1-90.1-22
Рассчит.	Андрианова		
Пров.	Андрианова		
Гл.инж.пр.	Дашкевич		
Н.контр.	Дашкевич		Блок ригеля 1РП 80-74-7, 2РП 80-74-7
Нач.отд.	Каташев		

Стадия	Лист	Листов
Р	1	2

ПРОМТРАНСНИИПРОЕКТ

Взам.инв.№ | Подпись и дата | Инв.№ подл.

Копировал Формат А4

Поз.	Наименование	Кол. на 3.503.1-90.1-22 —	01					Обозначение документа
7	Стяжка	4	4					3.503.1-90.2-51
8	Петля строповочная	4	4					-53-01
9	Стержень отдельный							
	ф 12 A-III, ℓ = 6400	4	4					без черт.
	5,68 кг							
10	ф 12 A-III, ℓ = 1000	4	4					без черт.
	0,89 кг							
	Материалы							
	Тяжелый бетон по ГОСТ 25192-82 класса В25, м³	4,43	4,43					

Арматура класса A-III по ГОСТ 5781-82*

Взам.инв.№ | Подпись и дата | Инв.№ подл.

3.503.1-90.1-22 Лист 2

Копировал Формат А4

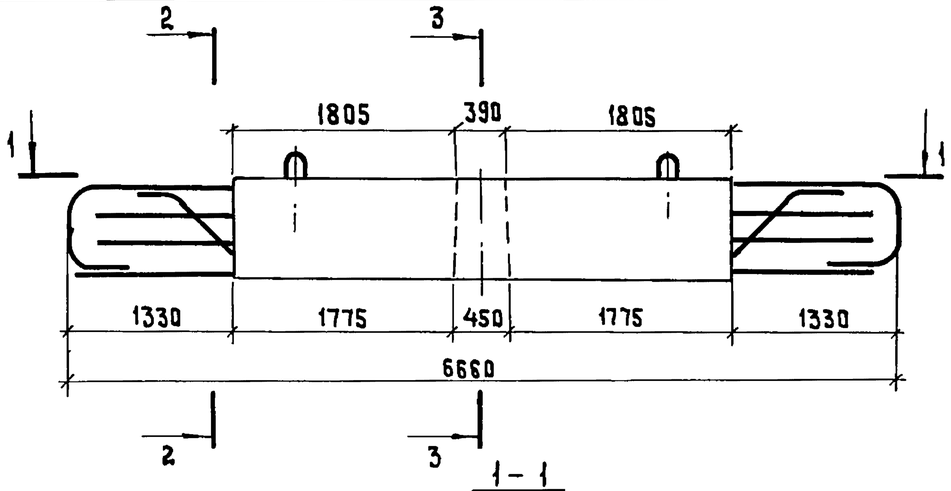

1 – 1

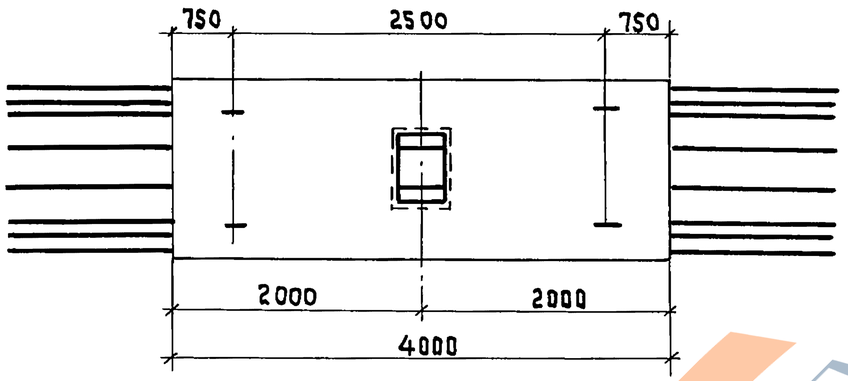

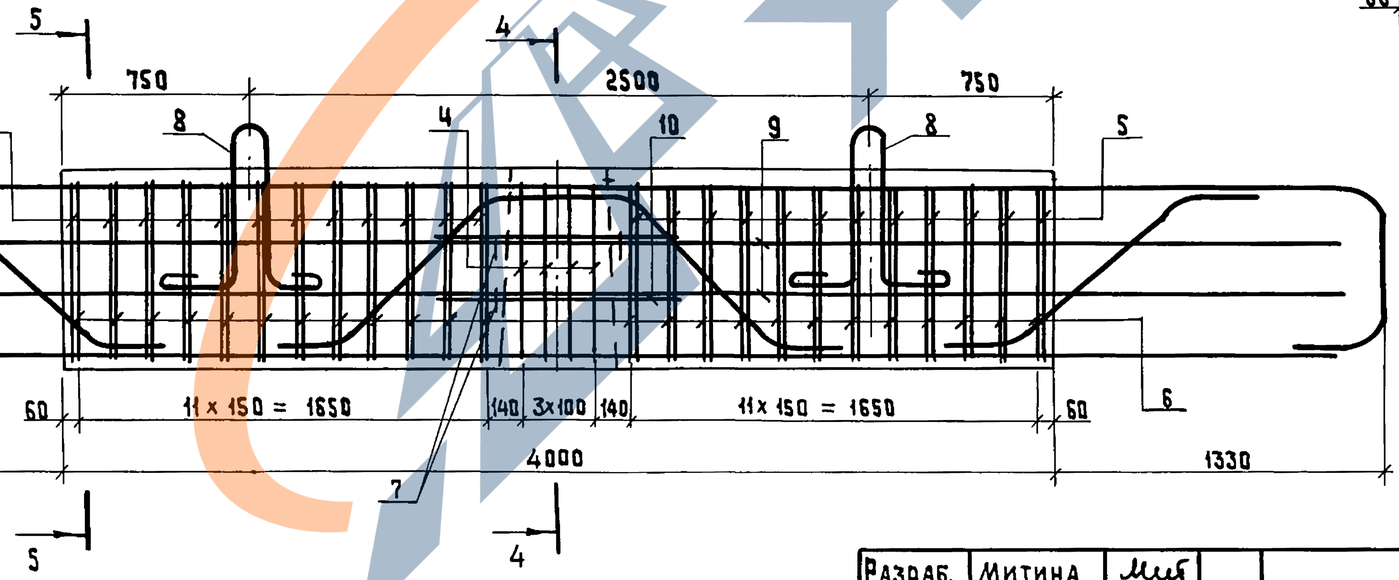

2 – 2

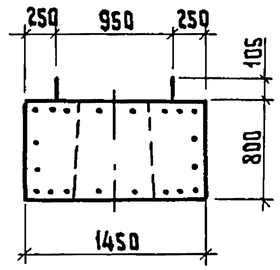

3 – 3

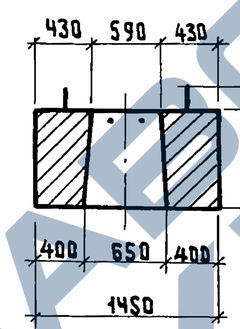

4 – 4

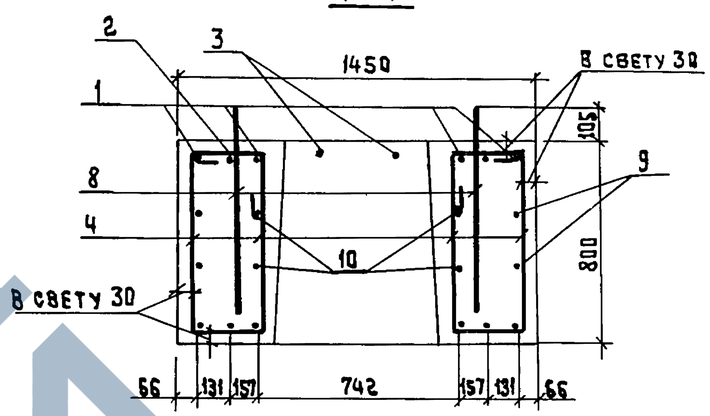

5 – 5

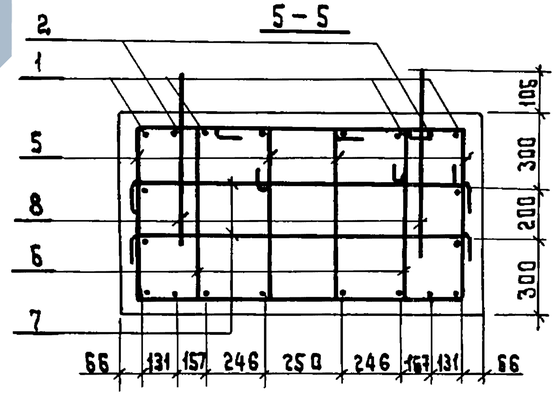

Отклонение фактической длины выпусков арматуры из блока ригеля не должно превышать ± 10мм.

Поверхность обетонируемых боковых граней ригеля сразу после распалубки обрабатывается проволочными щетками.

Обозначение документа	Марка	Длина опираемого пролетного строения, м	Масса, т
3.503.1-90.1-22	1РП80-74-7	18 + 18, 18 + 15, 18 + 12, 15 + 15, 15 + 12, 12 + 12,	11,08
-01	2РП80-74-7	24+24, 24+18, 24+15, 24 +12	11,08

Разраб.	Митина		
Рассчит.	Андрианова		
Пров.	Андрианова		
Гл.инж.пр.	Дашкевич		
Н. контр.	Дашкевич		
Нач.отд.	Каташев		

3.503.1-90.1-22 СБ

Блок ригеля 1РП 80-74-7, 2РП 80-74-7. Сборочный чертеж

Стадия	Лист	Листов
Р		1

ПРОМТРАНСНИИПРОЕКТ

Взам. инв. № | Подпись и дата | Инв. № подл.

Копировал Тыч 23923-01 55 Формат А3

Поз.	Наименование	Кол. на 3.503.1-90.1-23 —	01					Обозначение документа
	Документация							
	Сборочный чертеж	×	×					3.503.1-90.1-23 СБ
	Ведомость расхода стали на элемент	×	×					3.503.1-90.1-РС
	Технические условия	×	×					-ТУ
	Сборочные единицы							
1	Каркас КР 30	4						3.503.1-90.2-24
1	КР 31		4					-25
2	КР 32	2						-26
2	КР 33		2					-01
3	КР 34	2						-27
3	КР 35		2					-01
	Детали							
4	Хомут	16	16					3.503.1-90.2-50-06
5	Хомут	60	60					-07
6	Хомут	30	30					-08

Разраб.	Митина		
Рассчит.	Андрианова		
Пров.	Андрианова		
ГИнж.пр.	Дашкевич		
Н.контр.	Дашкевич		
Нач.отд.	Каташев		

3.503.1-90.1-23

Блок ригеля

1РК 90-74-7, 2РК 90-74-7

Стадия	Лист	Листов
Р	1	2

ПРОМТРАНСНИИПРОЕКТ

Взам.инв.№ | Подпись и дата | Инв.№ подл.

Копировал | Формат А4

Поз.	Наименование	Кол. на 3.503.1-90.1-23 —	01					Обозначение документа
7	Стяжка	8	8					3.503.1-90.2-51-01
8	Петля строповочная	4	4					-53-04
9	Стержень отдельный							
	ф 12 А III, ℓ = 6600	4	4					без черт.
	5,86 кг							
10	ф 12 А III, ℓ = 1000	8	8					без черт.
	0,89 кг							
	Материалы							
	Тяжелый бетон по ГОСТ 25192-82 класса В25, м³	8,25	8,25					

Арматура класса А-III по ГОСТ 5781-82*

Взам.инв.№ | Подпись и дата | Инв.№ подл.

3.503.1-90.1-23 | Лист 2

Копировал | Формат А4

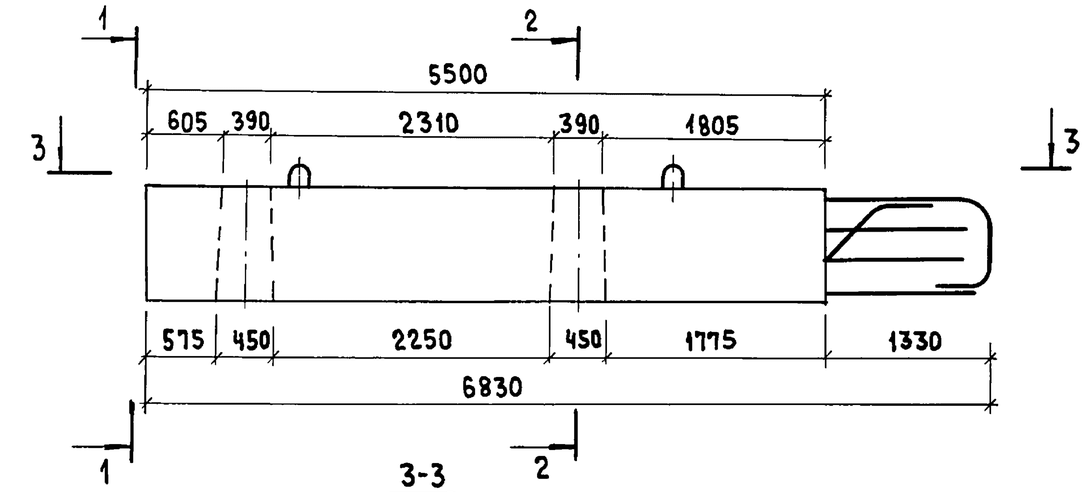

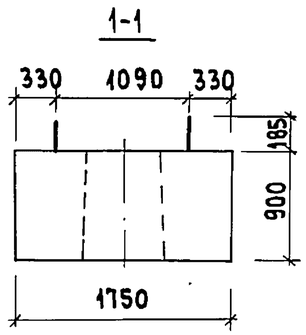

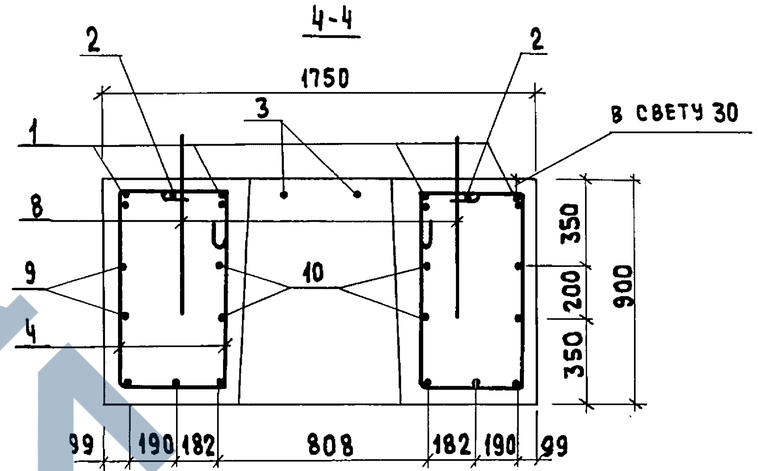

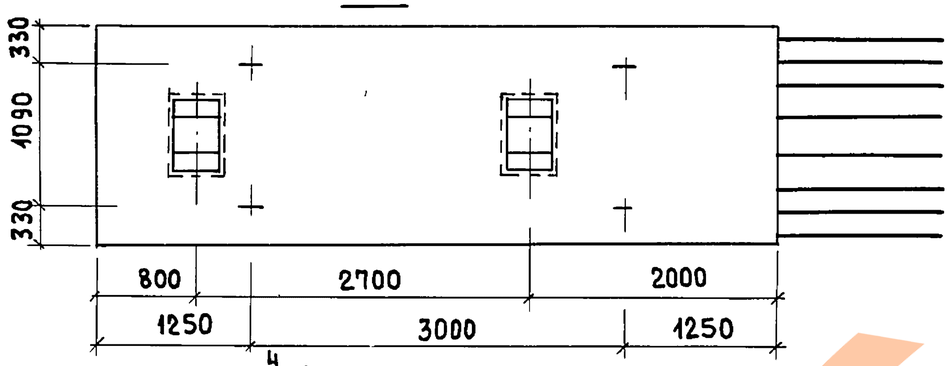

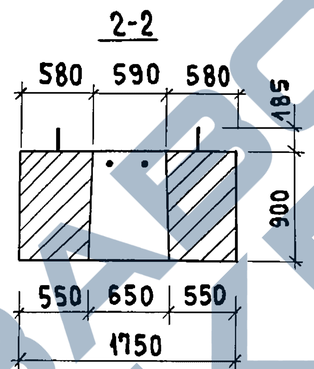

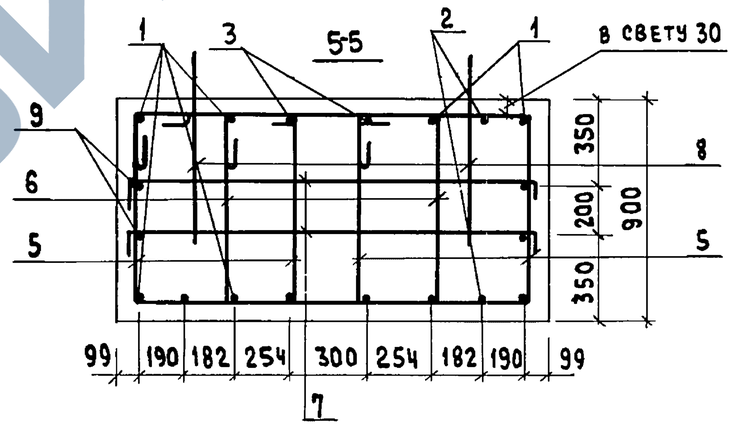

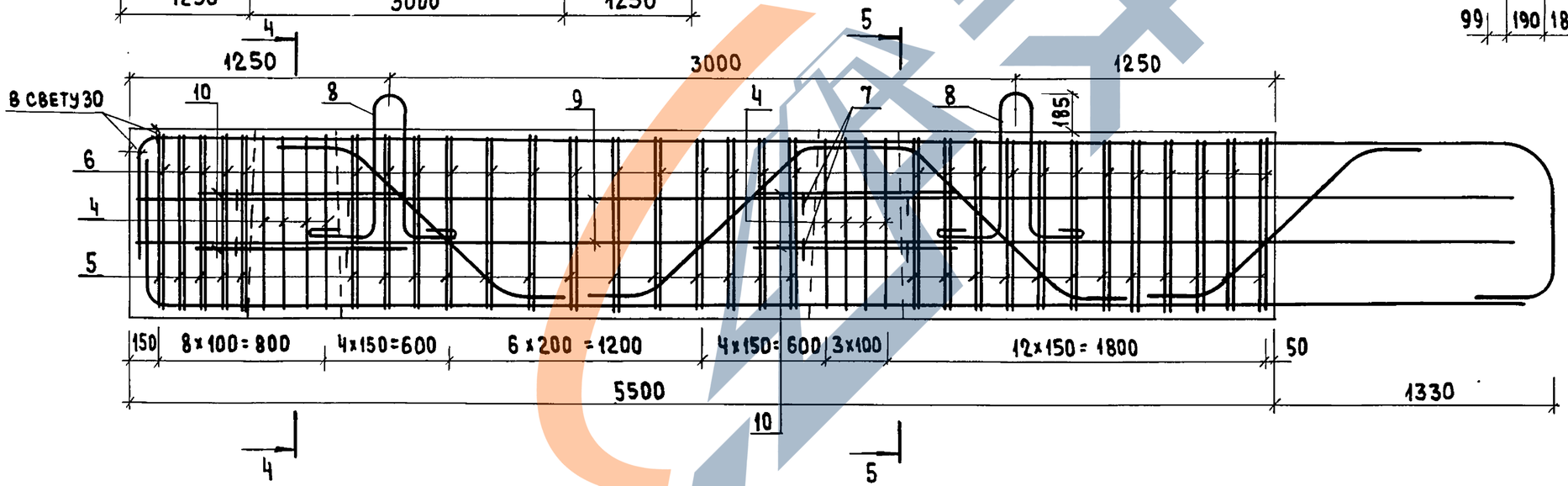

Отклонение фактической длины выпусков арматуры из блока ригеля не должно превышать ±10мм Поверхность обетонируемой боковой грани ригеля сразу после распалубки обрабатывается проволочными щетками.

Обозначение документа	Марка	Длина опираемого пролетного строения, м	Масса, т
3.503.1-90.1-23	1РК90-74-7	33+15, 33+12	20,6
-01	2РК90-74-7	33+33, 33+24, 33+18	20,6

Разраб.	Митина		
Рассчит.	Андрианова		
Пров.	Андрианова		
Гл.инж.пр.	Дашкевич		
Н.контр.	Дашкевич		
Нач.отд.	Каташев		

3.503.1-90.1-23 СБ

Блок ригеля 1РК90-74-7, 2РК90-74-7 Сборочный чертеж

Стадия	Лист	Листов
Р		1

ПРОМТРАНСНИИПРОЕКТ

Инв.№подл. | Подпись и дата | Взам.инв.№

Копировал 23923-01 57 Формат А3

Поз.	Наименование	Кол. на 3.503.1-90.1-24 —	01					Обозначение документа
	Документация							
	Сборочный чертеж	X	X					3.503.1-90.1-24 СБ
	Ведомость расхода							
	стали на элемент	X	X					3.503.1-90.1-РС
	Технические условия	X	X					-ТУ
	Сборочные единицы							
1	Каркас КР 36	4						3.503.1-90.2-28
1	КР 37		4					-29
2	КР 38	2						-30
2	КР 39		2					-01
3	КР 40	2						-31
3	КР 41		2					-01
	Детали							
4	Хомут	8	8					3.503.1-90.2-50-09
5	Хомут	48	48					-10
6	Хомут	24	24					-11

Разраб.	Митина		3.503.1-90.1-24
Рассчит.	Андрианова		
Пров.	Андрианова		
Гл.инж.пр.	Дашкевич		
Н.контр.	Дашкевич		Блок ригеля 1РП90-74-7, 2РП90-74-7
Нач. отд.	Каташев		Стадия Р; Лист 1; Листов 2
			ПРОМТРАНСНИИПРОЕКТ

Взам. инв. № | Подпись и дата | Инв. № подл.

Копировал: Сол- Формат А4

Поз.	Наименование	Кол. на 3.503.1-90.1-24 —	01					Обозначение документа
7	Стяжка	4	4					3.503.1-90.2-51-01
8	Петля строповочная	4	4					-53-03
9	Стержень отдельный							
	Ф 12 AIII, ℓ=6400; 5,68 кг	4	4					без черт.
10	Ф 12 AIII, ℓ=1000; 0,89 кг	4	4					без черт.
	Материалы							
	Тяжелый бетон по ГОСТ 25192-82 класса В 25, м³	6,09	6,09					

Арматура класса A-III по ГОСТ 5781-82*

Взам. инв. № | Подпись и дата | Инв. № подл.

3.503.1-90.1-24 Лист 2

Копировал: Сол- Формат А4

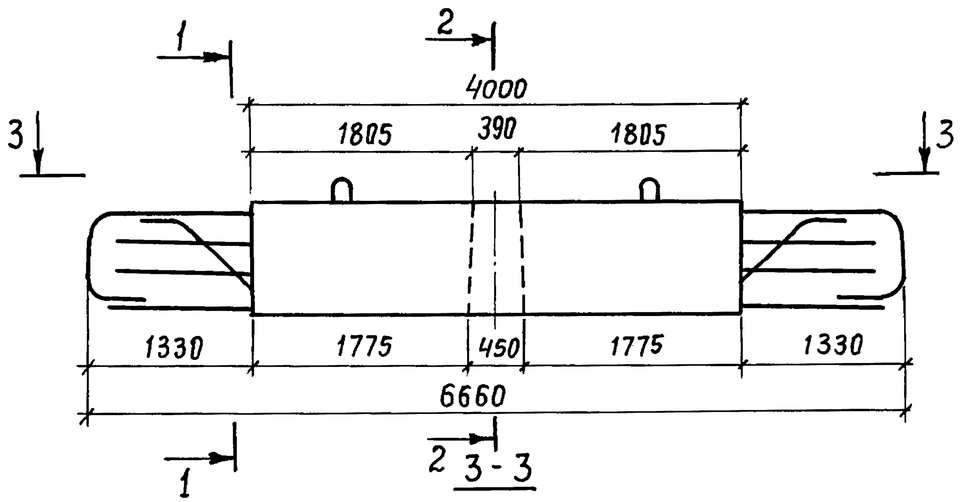

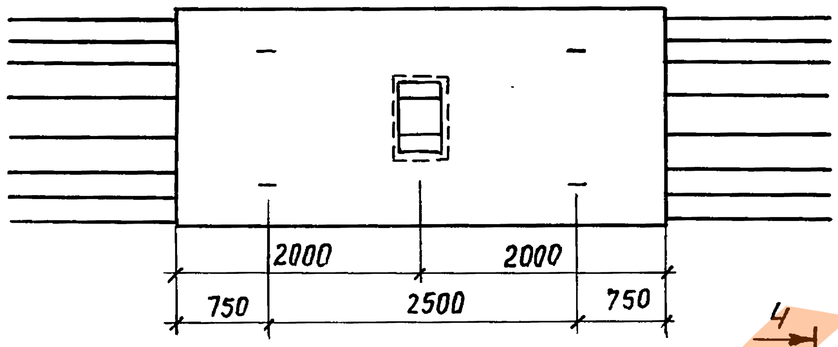

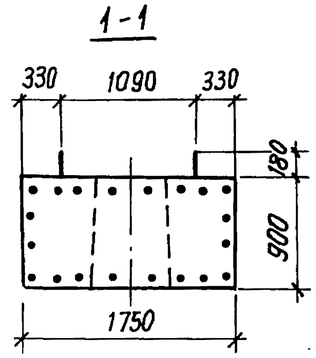

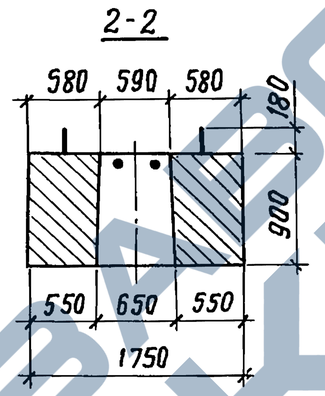

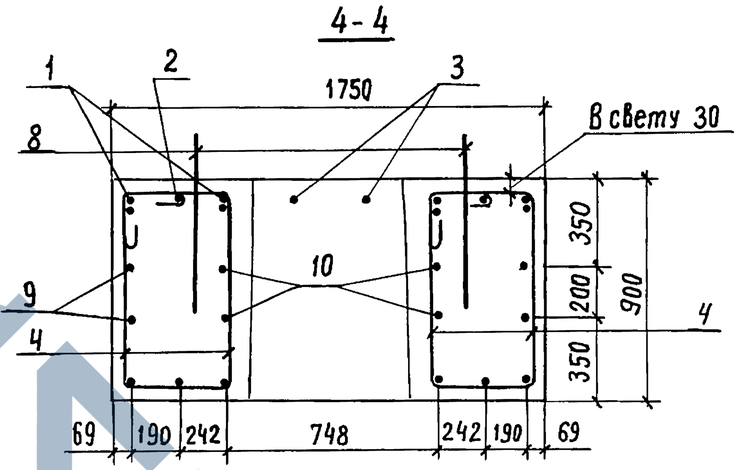

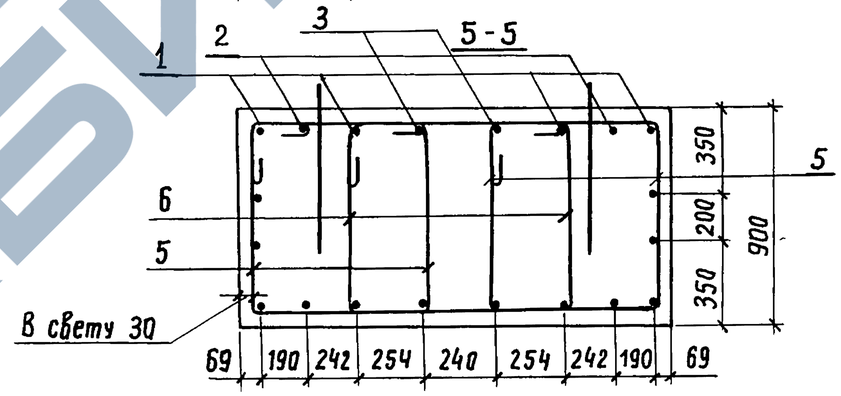

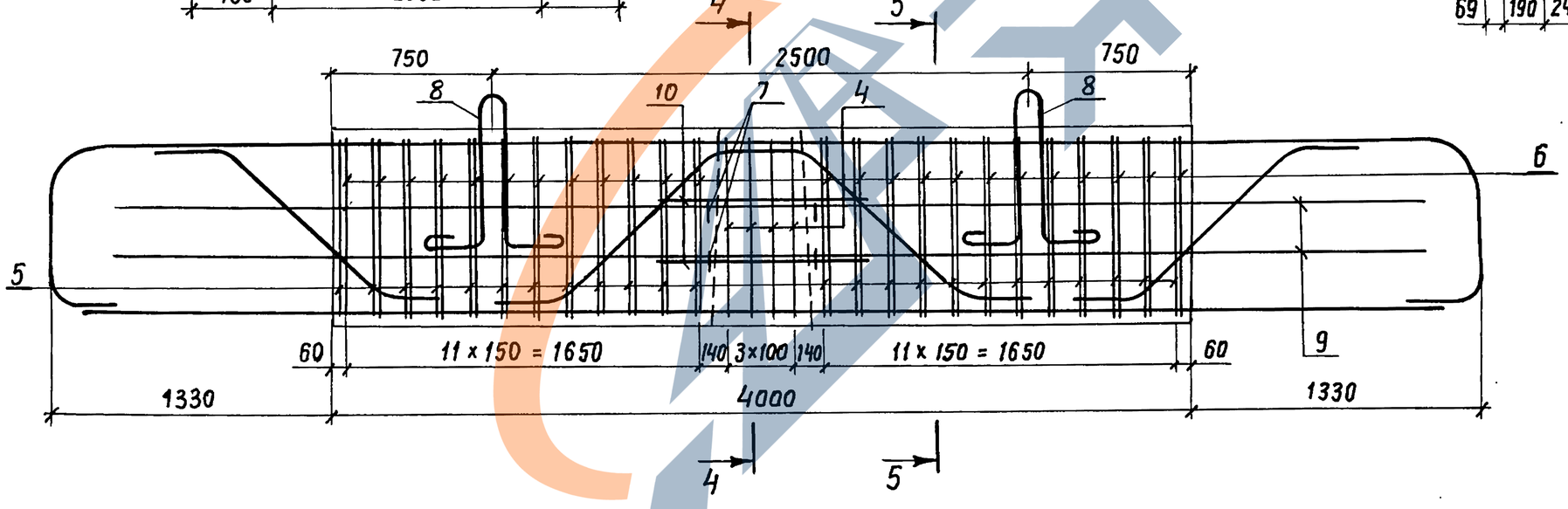

Отклонение фактической длины выпусков арматуры из блока ригеля не должно превышать ±10мм; Поверхность обетонируемых боковых граней ригеля сразу после распалубки обрабатывается проволочными щетками.

Обозначение документа	Марка	Длина опираемого пролетного строения, м	Масса, т
3.503.1-90.1-24	1РП90-74-7	33 + 15, 33 + 12	15,2
-01	2РП90-74-7	33 +33, 33+24, 33+18	15,2

Разраб.	Митина		
Рассчит.	Андрианова		
Пров.	Андрианова		
Гл. инж. пр.	Дашкевич		
Н. контр.	Дашкевич		
Нач. отд.	Каташев		

3503.1-90.1-24 СБ

Блок ригеля 1РП90-74-7, 2РП90-74-7 Сборочный чертеж

Стадия	Лист	Листов
Р		1

ПРОМТРАНСНИИПРОЕКТ

Инв. № подл. | Подпись и дата | Взам. инв. №

Копировал

Марка элемента	Сталь арматурная класса																	Всего, кг
	А-I ГОСТ 5781-82*							А-III ГОСТ 5781-82*										
	ф8	ф20	ф22	ф25	ф28	ф32	Итого	ф10	ф12	ф14	ф16	ф18	ф20	ф22	ф25	ф28	ф32	Итого	
ф250-74-7	17.5			32,0			49,5		206,7	32,8	75,0				165,6			480,1	529,6
ф280-74-7	18,6			32,0			50,6		222,3	32,8	75,0				165,6			495,7	546,3
ф300-74-7	19,3			32,0			51,3		230,6	32,8	75,0				165,6			504,0	555,3
ф330-74-7	20,3				43,1		63,4		239,5	32,8	75,0				165,6			512,9	576,3
фэ300-74-7	19,3			32,0			51,3		230,6	32,8	75,0				165,6			504,0	555,3
фэ330-74-7	20,3				43,1		63,4		239,5	32,8	75,0				165,6			512,9	576,3
фэ350-74-7	21,0				43,1		64,1		247,7	32,8	75,0				165,6			521,1	585,2
ф380-74-7	22,2					59,6	81,8		263,4	32,8	75,0				173,9			545.1	626,9
фэ380-74-7	22,3					59,6	81,9		256,7	32,8	75,0				173,9			538,4	620,3
ф400-74-7	23,1					59,6	82,7		271,6	32,8	75,0				173,9			553,3	636,0
фэ450-74-7	24,9					59,6	84,5		256,5	81,2	75,0				173,9			586,6	671,1
ф500-74-7	26,7					59,6	86,3		273,1	86,6	75,0				173,9			608,6	694,9
1СП6-74-7	82,0	4,2			13,1		99,3	16,3			139,7		95,2	16,5				267,7	367,0
2СП6-74-7	82,0	4,2			13,1		99,3	16,3			74,1	166,7						257,1	356,4
1СП8-74-7	115,2			27,8			143,0	28,0			254,5							282,5	425,5
2СП8-74-7	115,2			27,8			143,0	28,0			101,0	194,2						323,2	466,2
3СП8-74-7	114,4			27,8			142,2	28,0			86,7				433,8	64,2		612,7	754,9
1СП10-74-7	158,0				39,3		197,3	31,9			305,0							336,9	534,2
2СП10-74-7	158,0				39,3		197,3	31.9			104,1	259,1						395,1	592,4
3СП10-74-7	157,3				39,3		196,6	31,9			104,1	239,0			45,3			420,3	616,9
4СП10-74-7	157,3				39,3		196,6	31,9			103,5				485,6	65,0		686,0	882,6

Разраб.	Митина	
Пров.	Анарианова	
Гл. инж. пр.	Дяшкевич	
Н. контр.	Дяшкевич	
Нач. отд.	Катяшев	

3.503.1-90.1-РС

Ведомость расхода стали на элемент

Стадия	Лист	Листов
Р	1	2

ПРОМТРАНСНИИПРОЕКТ

Инв.№ подл. | Подпись и дата | Взам.инв.№

Копировал:

23923-01 60 Формат А3

Марка элемента	Сталь арматурная класса																		Всего, кг
	А-I ГОСТ 5781-82*							А-III ГОСТ 5781-82*											
	ф 8	ф 20	ф 22	ф 25	ф 28	ф 32	Итого	ф 10	ф 12	ф 14	ф 16	ф 18	ф 20	ф 22	ф 25	ф 28	ф 32	Итого	
1РК 80 – 74-7	17,4				52,4		69,8		30,6	420,4	16,3			266,7	161,5			895,5	965,3
2РК 80 – 74-7	17,4				52,4		69,8		30,6	420,4	16,3			266,6		202,7		936,6	1006,4
1РП 80 – 74-7	12,8		21,6				34,4		247,9	8,4	79,3	177,8						513,4	547,8
2РП 80 – 74-7	12,8		21,6				34,4		247,9	8,4	18,6	76,7	221,4					573,0	607,4
1РК 90 – 74-7	19,8					73,2	93,0		30,6	477,4	16,3			279,2		202,5		1006,0	1099,0
2РК 90 – 74-7	19,8					73,2	93,0		30,6	477,4	16,3				362,4		264,3	1151,0	1244,0
1РП 90 – 74-7	14,5				52,4		66,9		26,3	358,4	18,6	186,2	94,7					684,2	751,1
2РП 90 – 74-7	14,5				52,4		66,9		26,3	358,4	18,6			395,0				798,3	865,2
1СП 6 – 74-2	128,3			63,8			192,1	73,2		173,6						347,6		594,4	786,5
2СП 6 – 74-2	128,3			63,8			192,1	73,2		164,0					554,2			791,4	983,5
3СП 6 – 74-2	128,3			63,8			192,1	73,2			189,2						907,8	1170,2	1362,3
1СП 8 – 74-2	170,5				86,2		256,7	73,2					323,3		354,2			750,7	1007,4
2СП 8 – 74-2	170,5				86,2		256,7	73,2								645,3	580,2	1298,7	1555,4
3СП 8 – 74-2	178,5				86,2		264,7	73,2									1801,4	1874,6	2139,3
1СП 10 – 74-2	219,8					119,2	339,0	73,2		135,2							1014,5	1222,9	1561,9
2СП 10 – 74-2	219,8					119,2	339,0	73,2				223,6					1014,5	1311,3	1650,3
3СП 10 – 74-2	223,6					119,2	342,8	73,2									2116,1	2189,3	2532,1

Инв.№ подл. | Подпись и дата | Взам. инв.№